Form No. 3425-361 Rev A

Снегоуборщик CCR™ Quick Clear

Номер модели 38563—Заводской номер 400000000 и до

Номер модели 38568—Заводской номер 400000000 и до

Руководство оператора

Введение

Данная машина предназначена для бытового использования. Снегоуборщик рассчитан прежде всего на уборку снега с поверхностей с твердым покрытием, таких как проезды и тротуары, а также других поверхностей для передвижения по жилым или коммерческим объектам. Он предназначен исключительно для уборки снега и не должен использоваться для очистки гравийных поверхностей.

Внимательно изучите данное руководство, чтобы знать как правильно использовать и обслуживать машину, не допуская ее повреждения и травмирования персонала. Вы несете ответственность за правильное и безопасное использование машины.

Вы можете напрямую связаться с компанией Toro, посетив веб-сайт www.Toro.com, для получения информации о технике безопасности при работе с изделием, обучающих материалов, информации о вспомогательных приспособлениях, для помощи в поисках дилера или для регистрации изделия.

Для выполнения технического обслуживания, приобретения оригинальных запчастей Toro или получения дополнительной информации обращайтесь в сервисный центр официального дилера или в отдел технического обслуживания компании Toro. Не забудьте при этом указать модель и серийный номер вашей машины. Рисунок 1 указывает место на машине, где обозначена ее модель и серийный номер. Запишите номера в предусмотренном для этого месте.

Внимание: **С помощью мобильного устройства вы можете отсканировать QR-код на табличке с серийным номером (при наличии), чтобы зарегистрировать ваше изделие и получить доступ к информации по гарантии, запчастям и другим сведениям об изделии.**

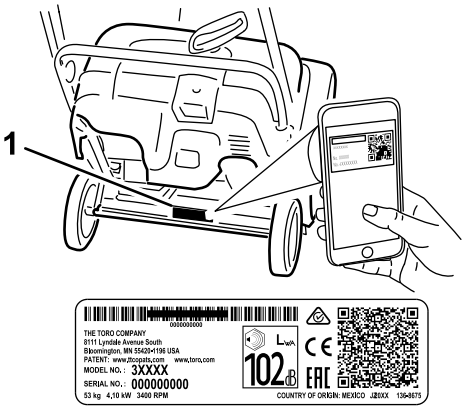

g216757

Рисунок 1

1. Место номера модели и серийного номера

Номер модели _____

Заводской номер _____

В настоящем руководстве приведены потенциальные опасности и рекомендации по их предотвращению, обозначенные символом (Рисунок 2), который предупреждает об опасности серьезного травмирования или гибели в случае несоблюдения пользователем рекомендуемых мер безопасности.

g000502

Рисунок 2

Символ предупреждения об опасности

Для выделения информации в данном руководстве используются два слова. **Внимание** — привлекает внимание к специальной информации, относящейся к механической части машины, и **Примечание** — выделяет общую информацию, требующую специального внимания.

Данное изделие соответствует всем европейским директивам; подробные сведения содержатся в документе «Декларация соответствия» на каждое отдельное изделие.

© 2018—The Toro® Company
8111 Lyndale Avenue South
Bloomington, MN 55420

Регистрация в www.Toro.com.

Перевод исходного документа (RU)
Напечатано в Мексике
Все права защищены

3425-361 A

Внимание: **При эксплуатации этой машины на высоте более 1500 м в течение длительного времени, убедитесь, что на ней установлен высотный комплект, чтобы двигатель удовлетворял требованиям директив по токсичности выхлопа CARB/EPA. Высотный комплект увеличивает производительность двигателя, предотвращает засорение свечи зажигания, трудности с запуском и повышенный выброс вредных веществ. После установки комплекта прикрепите предупреждающую наклейку о высотном комплекте рядом с наклейкой с серийным номером на машине. Для приобретения подходящего высотного комплекта и предупреждающей наклейки для машины обратитесь в сервисный центр официального дилера Toro. Чтобы найти ближайшего дилера, посетите веб-сайт www.Toro.com или свяжитесь с отделом обслуживания заказчиков компании Toro по телефону (телефонам), указанному в «Гарантийных обязательствах на системы контроля выхлопных газов».**

При работе двигателя на высоте ниже 1 500 м снимите комплект с двигателя и восстановите его исходную заводскую конфигурацию. Запрещается эксплуатация на малых высотах двигателя, переоборудованного для работы на большой высоте, так как это может вызвать перегрев и повреждение двигателя.

В случае сомнения, переоборудована ли машина для работы на высоте, посмотрите, имеется ли следующая наклейка (Рисунок 3).

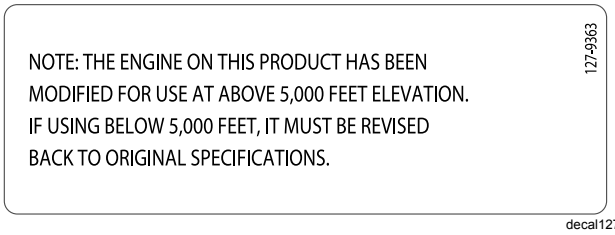

Рисунок 3

Содержание

Введение 1
Техника безопасности 2
Общие правила техники безопасности 2
Наклейки с правилами техники безопасности и инструкциями 3
Сборка 5
1 Раскладывание рукоятки 5
2 Установка разгружающего спуска 5
3 Заправка двигателя маслом 5
4 Регулировка тросика управления 6
Знакомство с изделием 7
Технические характеристики 7
Навесные орудия и приспособления 7
Эксплуатация 8
До эксплуатации 8
Правила техники безопасности при подготовке машины к работе 8
Заправка топливного бака 8
Проверка уровня масла в двигателе 9
В процессе эксплуатации 9
Правила техники безопасности во время работы 9
Пуск двигателя 10
Запуск лопастей ротора 11
Прекращение вращения лопастей ротора 12
Останов двигателя 12
Регулировка разгружающего спуска и дефлектора 12
Чистка засоренного разгружающего спуска 12
Советы по эксплуатации 13
После эксплуатации 13
Правила техники безопасности после работы с машиной 13
Предотвращение примерзания частей после работы машины 13
Техническое обслуживание 14
Рекомендуемый график(и) технического обслуживания 14
Техника безопасности при обслуживании 14
Регулировка тросика управления 14
Осмотр лопастей ротора 16
Замена масла в двигателе 16
Обслуживание свечи зажигания 17
Замена приводного ремня 19
Регулировка органа управления Quick Shoot™ 19
Хранение 21
Хранение машины 21

Техника безопасности

Данная машина соответствует техническим требованиям стандарта EN ISO 8437.

Общие правила техники безопасности

- Перед запуском двигателя внимательно прочитайте и изучите содержание настоящего *Руководства оператора*. Убедитесь, что все

лица, эксплуатирующие изделие, знают, как его применять, освоили порядок быстрой остановки двигателя и понимают все предупреждения.

- Всегда выключайте двигатель, когда покидаете рабочее место оператора по какой-либо причине.
- Не помещайте руки и ноги рядом с движущимися компонентами машины.
- Не эксплуатируйте данную машину без установленных на ней исправных ограждений и других защитных устройств.
- Держитесь на достаточном расстоянии от всех отверстий выброса. Следите, чтобы посторонние лица, особенно маленькие дети, не заходили в рабочую зону.
- Запрещается допускать детей к эксплуатации машины.

Наклейки с правилами техники безопасности и инструкциями

Предупреждающие наклейки и инструкции по технике безопасности должны быть хорошо видны оператору и установлены во всех местах потенциальной опасности. Заменяйте поврежденные или утерянные наклейки.

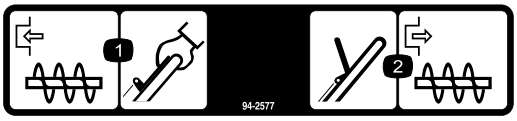

decal94-2577

94-2577

1. Для запуска лопастей ротора прижмите штангу управления к рукоятке.
2. Для прекращения вращения лопастей ротора отпустите штангу управления.

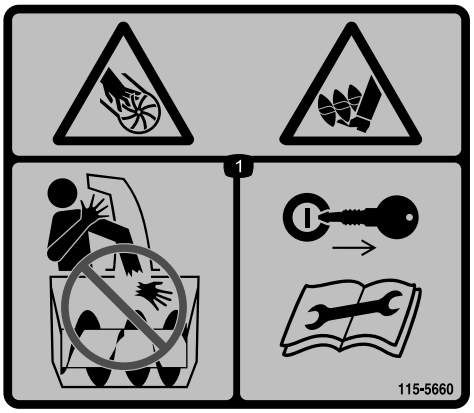

decal115-5660

115-5660

1. Опасность порезов или травматической ампутации рук или ног крыльчаткой и шнеком! Не помещайте руку в разгружающий спуск; извлеките ключ зажигания и прочтите инструкции перед выполнением ремонта или технического обслуживания.

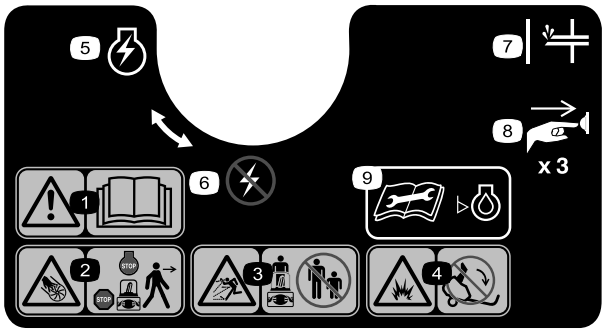

decal117-9102

117-9102 (только модель 38563)

№ по каталогу 117-6036 для заказа

1. Осторожно! Прочтите *Руководство оператора.*
2. Опасность порезов или травматической ампутации крыльчаткой! Выключите двигатель и дождитесь остановки шнека, прежде чем покинуть машину.
3. Опасность травмирования отбрасываемыми предметами! Посторонние должны находиться на безопасном расстоянии от машины.
4. Опасность вытекания топлива! Не наклоняйте машину назад.
5. Двигатель включен
6. Двигатель выключен
7. Заливочный насос
8. Нажмите 3 раза кнопку заливочного насоса для прокачки топливной системы двигателя.
9. Прочтите *Руководство оператора* перед проверкой уровня масла в двигателе.

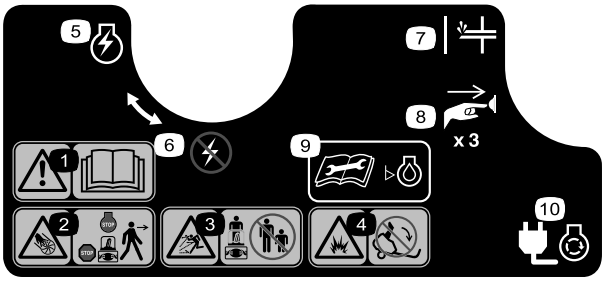

decal117-9103

117-9103 (только модель 38568)

№ по каталогу 117-6046 для заказа

1. Осторожно! Прочтите *Руководство оператора.*
2. Опасность порезов или травматической ампутации крыльчаткой! Выключите двигатель и дождитесь остановки шнека, прежде чем покинуть машину.
3. Опасность травмирования отбрасываемыми предметами! Посторонние должны находиться на безопасном расстоянии от машины.
4. Опасность вытекания топлива! Не наклоняйте машину назад.
5. Двигатель включен
6. Двигатель выключен
7. Заливочный насос
8. Нажмите 3 раза кнопку заливочного насоса для прокачки топливной системы двигателя.
9. Прочтите *Руководство оператора* перед проверкой уровня масла в двигателе.
10. Подключите машину к электросети для питания электрического стартера.

Сборка

1

Раскладывание рукоятки

Детали не требуются

Процедура

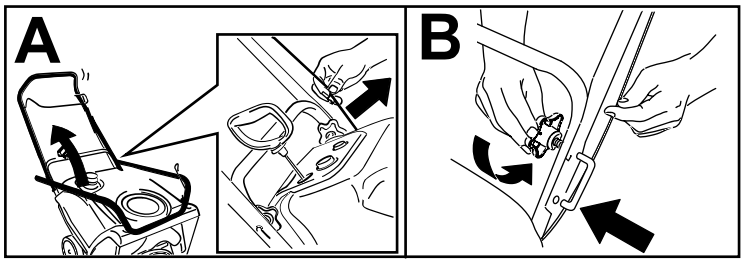

g263299

2

Установка разгружающего спуска

Детали не требуются

Процедура

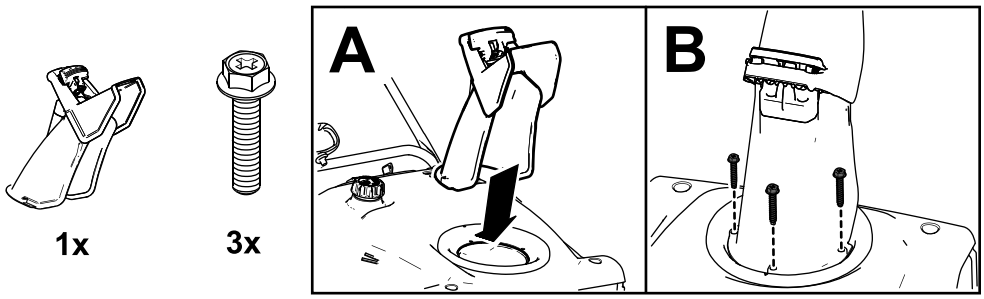

g262492

3

Заправка двигателя маслом

Детали не требуются

Процедура

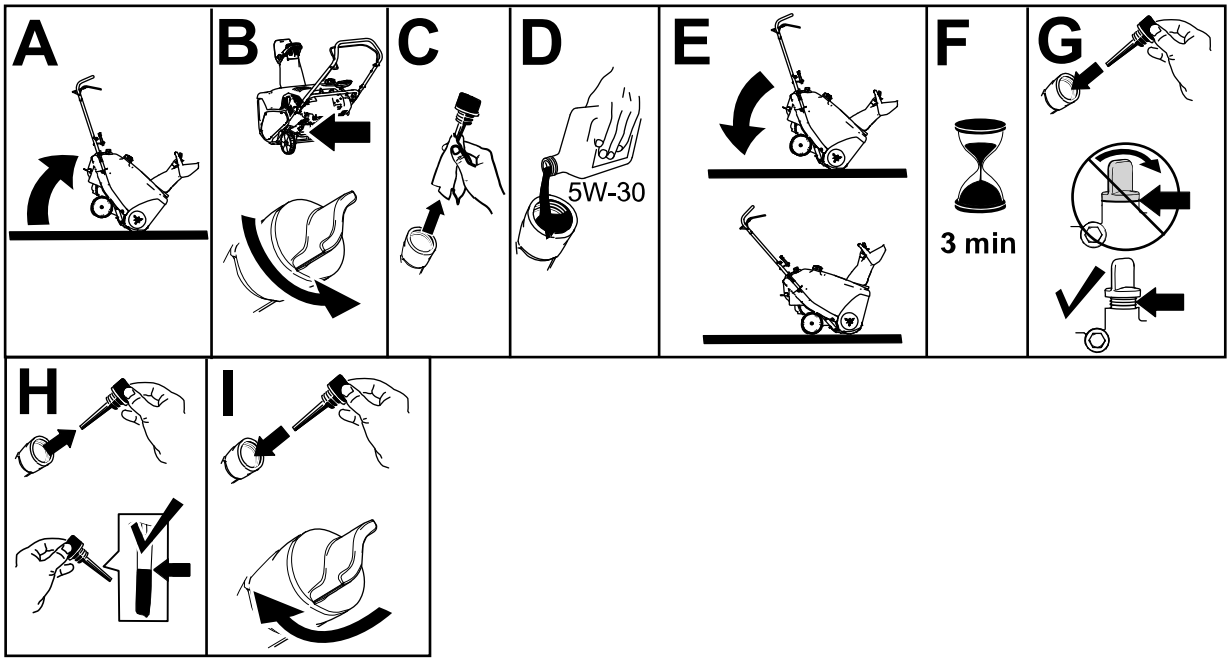

g253610

4

Регулировка тросика управления

Детали не требуются

Процедура

См. Регулировка тросика управления (страница 14).

Знакомство с изделием

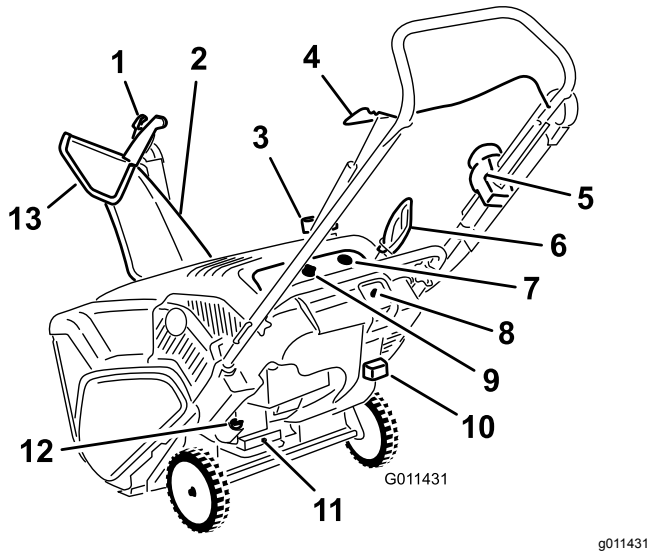

Рисунок 7

1. Рычажок дефлектора разгружающего спуска
2. Разгружающий спуск
3. Крышка топливного бака
4. Штанга управления
5. Управление устройством Quick Shoot™
6. Рукоятка ручного стартера
7. Заливочный насос
8. Кнопка электрического стартера (только на моделях с электрическим запуском)
9. Ключ зажигания
10. Рычаг воздушной заслонки
11. Маслосливная пробка
12. Крышка маслозаливной горловины
13. Дефлектор разгружающего спуска

Технические характеристики

Модель	Масса	Длина	Ширина	Высота
38563	37 кг (82 фунта)	122 см (48 дюймов)	54 см (21 дюйм)	107 см (42 дюйма)
38568	39 кг (87 фунтов)			

Навесные орудия и приспособления

Для улучшения и расширения возможностей машины можно использовать ряд утвержденных компанией Toro навесных орудий и вспомогательных приспособлений. Обратитесь в сервисный центр официального дилера или дистрибьютора или посетите сайт www.Toro.com, на котором приведен список всех утвержденных навесных орудий и вспомогательных приспособлений.

Для поддержания оптимальных рабочих характеристик машины и регулярного прохождения сертификации безопасности всегда приобретайте только оригинальные запасные части и приспособления компании Toro. Использование запасных частей и приспособлений, изготовленных другими производителями, может быть опасным и привести к аннулированию гарантии на изделие.

Эксплуатация

До эксплуатации

Правила техники безопасности при подготовке машины к работе

Общие правила техники безопасности

- **Только для моделей с электрическим запуском:** используйте удлинительные кабели и розетки, как описано в данном руководстве. Проверьте шнур питания перед подключением его к источнику питания. Если шнур поврежден, замените его. Отсоединяйте шнур питания, когда не требуется запускать машину.
- Используйте подходящую одежду, включая защитные очки, длинные брюки, нескользящую прочную обувь и средства защиты органов слуха. Завязывайте длинные волосы на затылке, не носите свободно висящую одежду и ювелирные украшения.
- Тщательно осмотрите площадку, на которой будет использоваться машина, и удалите с нее все коврики, санки, доски, провода и другие посторонние предметы.
- Поврежденные щитки, неисправные защитные устройства и нечитаемые наклейки следует отремонтировать или заменить до начала работ. Кроме того, подтяните все ослабленные крепежные детали.
- **Только для моделей с двухступенчатой конструкцией:**отрегулируйте высоту кожуха коллектора так, чтобы обеспечить просвет над поверхностью, покрытой галькой или щебнем.

Правила техники безопасности при обращении с топливом

Топливо является легковоспламеняющейся и крайне взрывоопасной жидкостью. Пожар или взрыв топлива может вызвать ожоги у вас и других людей.

- Чтобы предотвратить воспламенение топлива разрядом статического электричества, перед заправкой устанавливайте емкость с топливом и(или) машину на землю, а не на транспортное средство или другой объект.
- Заправляйте топливный бак вне помещения и при холодном двигателе. Надежно заверните крышку топливного бака и вытрите все пролитое топливо.
- Не курите при заправке и не заправляйте машину вблизи источников огня или искрения.
- Храните топливо в утвержденной к применению емкости для топлива в месте, недоступном для детей.
- Когда в баке есть топливо, наклоняйте машину только в соответствии с указаниями.
- При попадании топлива на одежду немедленно переоденьтесь.

Заправка топливного бака

- Для наилучших результатов используйте только чистый, свежий (полученный в течение последних 30 дней), неэтилированный бензин с октановым числом 87 или выше (метод оценки (R+M)/2).
- Приемлемыми считаются кислородосодержащие виды топлива, в состав которых входит до 10% спирта или 15% метил-трет-бутилового эфира (MTBE) по объему.
- **Не используйте** смеси этанола с бензином (такие как E15 или E85) с содержанием более 10% этанола по объему. Это может привести к нарушениям эксплуатационных характеристик и/или повреждениям двигателя, которые не будут покрываться гарантией.
- **Запрещается** использовать бензин, содержащий метанол.
- **Запрещается** хранить топливо на протяжении всего зимнего периода без стабилизирующей присадки в топливных баках или емкостях.
- **Не** добавляйте масло в бензин.

Не заполняйте топливный бак выше нижнего уровня заливной горловины бака.(Рисунок 9).

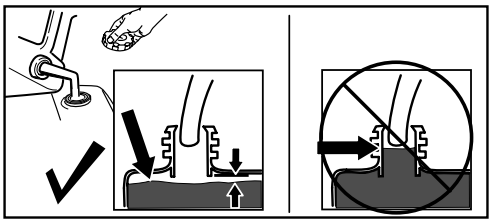

g216203

Рисунок 8

Внимание: **Для получения наилучших результатов закупайте только такое количество бензина, которое по вашим расчетам может быть использовано за**

30 дней. Или же вы можете добавить стабилизирующую/кондиционирующую присадку в топливо, чтобы сохранять топливо в машине в течение более длительного времени, в соответствии с рекомендациями изготовителя стабилизирующей присадки.

Проверка уровня масла в двигателе

Интервал обслуживания: Перед каждым использованием или ежедневно—Проверьте уровень масла в двигателе и при необходимости долейте масло.

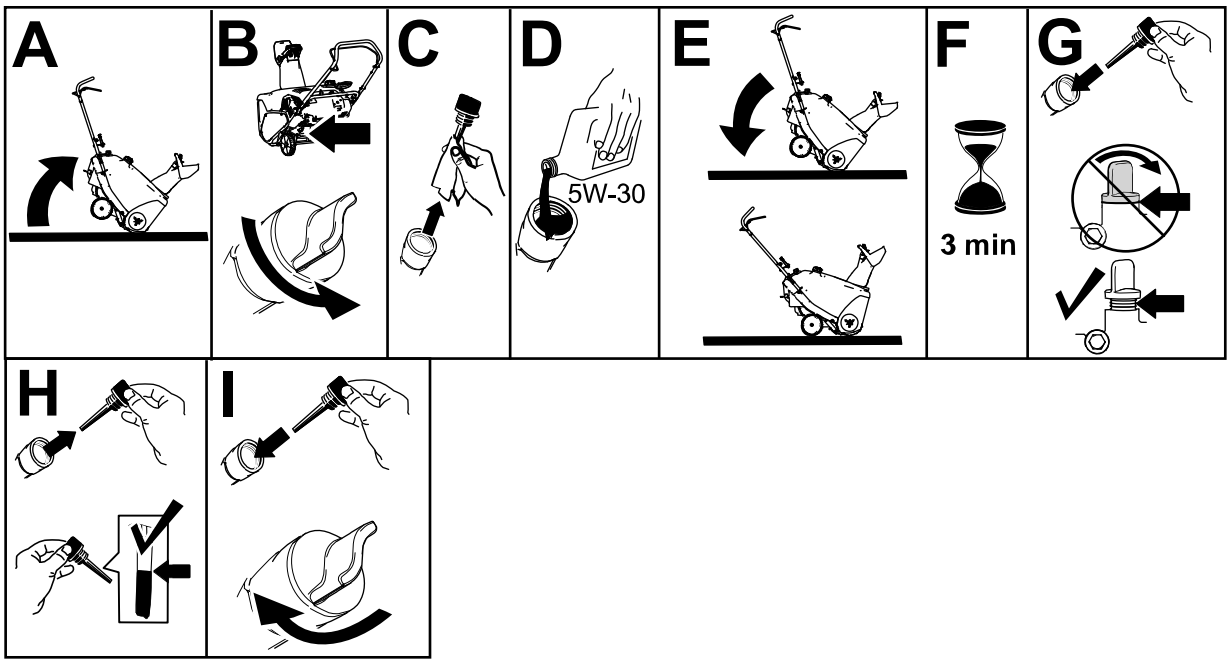

g253610

Рисунок 9

В процессе эксплуатации

Правила техники безопасности во время работы

Общие правила техники безопасности

- **Выключайте двигатель перед устранением засора машины и всегда используйте палку или приспособление для очистки от снега (если оно прилагается).**
- При работе снегоуборщика находитесь за рукоятками и в стороне от отверстия разгружающего спуска. **Лицо, руки, ноги и другие части тела оператора, а также одежда должны находиться на безопасном расстоянии от движущихся или вращающихся частей машины.**
- Никогда не направляйте разгружающий спуск в сторону людей или предметов, которым могут быть нанесены повреждения.
- Будьте предельно внимательны при работе на данной машине. Во избежание травмирования людей или повреждения имущества не отвлекайтесь во время работы.
- Будьте осторожны, чтобы не поскользнуться и не упасть, особенно при движении задним ходом.
- Примите устойчивое положение и крепко держитесь за рукоятки. Двигайтесь шагом; бежать запрещено.
- Будьте предельно осторожны при эксплуатации машины на склонах.
- Не используйте машину в условиях плохой видимости или низкой освещенности.

- Смотрите назад и будьте осторожны при движении машины задним ходом.
- В периоды, когда не производится активная уборка снега, отсоедините питание от шнека.
- Будьте предельно осторожны при работе на проездах, покрытых гравием (только для двухступенчатых моделей), пешеходных дорожках и дорогах, а также при их пересечении. Остерегайтесь скрытых опасностей и будьте внимательны на дорогах.
- Никогда не пытайтесь что-либо регулировать при работающем двигателе, за исключением случаев, когда это предписывается инструкциями.
- После удара о посторонний предмет выключите двигатель, извлеките ключ зажигания (только для моделей с электрическим запуском), осмотрите машину на наличие повреждений. Устраните все повреждения, прежде чем запускать машину.
- При появлении аномальных вибраций выключите двигатель и немедленно проверьте машину, чтобы выявить причину вибраций.
- Запрещается запускать двигатель в помещении; выхлопные газы чрезвычайно опасны.
- Не перегружайте машину, пытаясь увеличить скорость уборки снега.
- Перед пуском двигателя выведите из зацепления все муфты и установите их в нейтральное положение.
- Выключайте двигатель каждый раз, когда вы покидаете рабочее место, перед очисткой или устранением засора коллектора, крыльчатки или разгружающего спуска, а также при любом ремонте, регулировке или осмотре машины.
- Никогда не включайте высокие транспортные скорости, если машина находится на скользкой поверхности.

Пуск двигателя

Примечание: Снимайте перчатку, когда нажимаете кнопку заливочного насоса, чтобы из отверстия насоса не мог выходить воздух.

Внимание: **Не используйте заливочный насос и воздушную заслонку, если двигатель работал и нагрет. При чрезмерной прокачке топливной системы двигатель может быть залит, и он не запустится.**

Стандартные модели

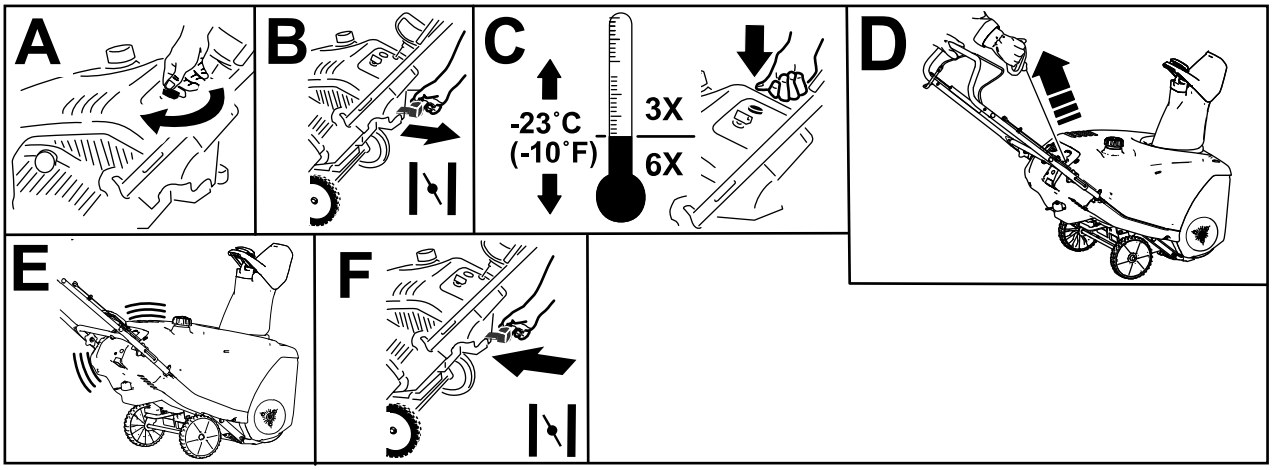

g257388

Рисунок 10

Модели с электрическим запуском

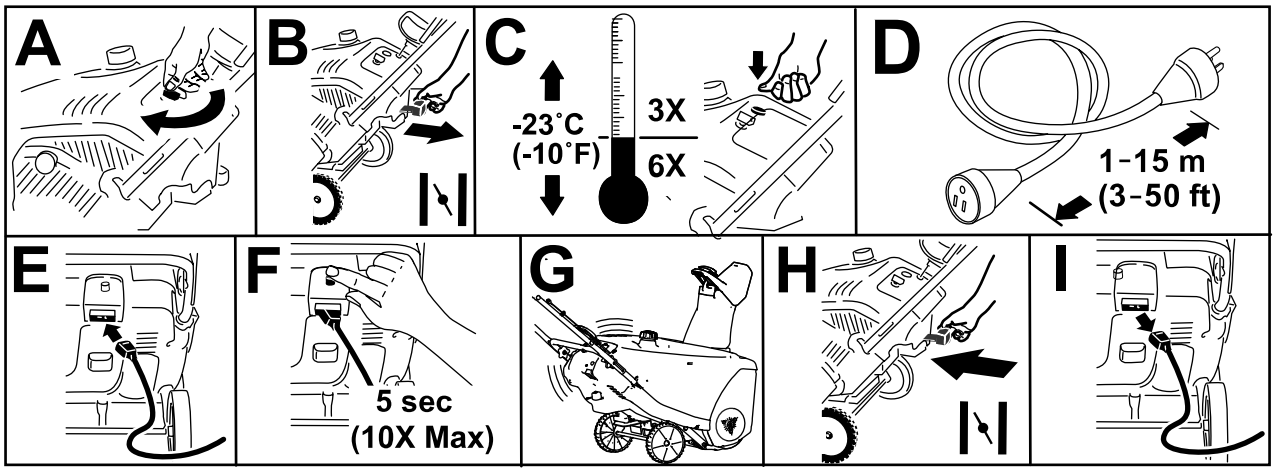

g257387

Рисунок 11

Примечание: Используйте только включенный в перечень UL удлинительный шнур калибра 16, рекомендованный для наружного использования и имеющий длину не более 15 м.

⚠ ПРЕДУПРЕЖДЕНИЕ

Повреждение шнура питания может привести к поражению электрическим током или возгоранию.

Тщательно проверьте шнур питания перед подключением его к источнику питания. Запрещено запускать машину, если шнур питания поврежден. Поврежденный шнур питания следует немедленно заменить или отремонтировать. Обратитесь в ближайший сервисный центр официального дилера для получения помощи.

⚠ ПРЕДОСТЕРЕЖЕНИЕ

Если вы оставите машину подключенной к электрической сети, посторонний может непреднамеренно запустить машину и травмировать окружающих или повредить имущество (только для моделей с электрическим запуском).

Отсоединяйте шнур питания, когда не требуется запускать машину.

Запуск лопастей ротора

Для запуска лопастей ротора прижмите штангу управления к рукоятке (Рисунок 12).

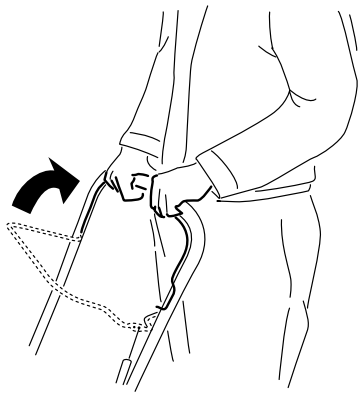

g219303

Рисунок 12

Прекращение вращения лопастей ротора

Для прекращения вращения лопастей ротора отпустите штангу управления (Рисунок 13).

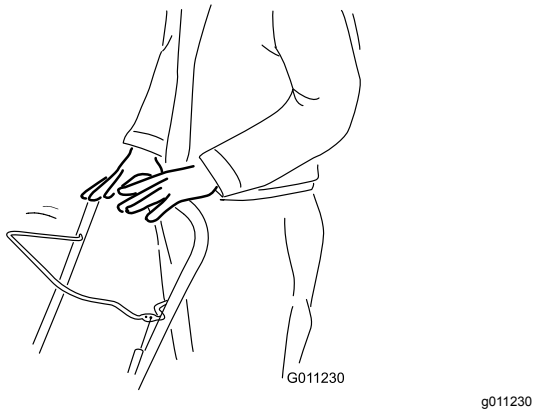

Рисунок 13

Останов двигателя

Чтобы выключить двигатель, поверните ключ зажигания против часовой стрелки в положение Выкл. (Рисунок 14).

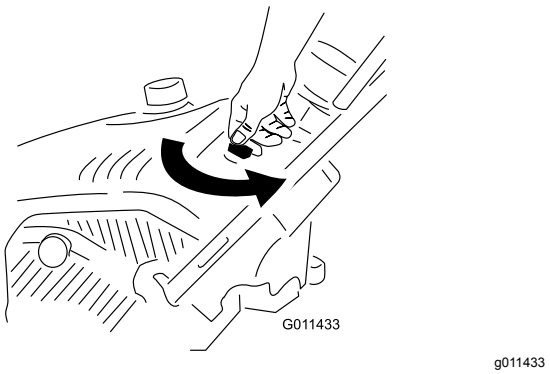

Рисунок 14

Регулировка разгружающего спуска и дефлектора

Для регулировки разгружающего спуска нажмите рычажок органа управления Quick Shoot™, расположенного на правой стороне рукоятки, и передвигайте его вверх и вниз по рукоятке. При смещении органа управления вниз по рукоятке разгружающий спуск поворачивается влево, при смещении вверх — вправо (Рисунок 15).

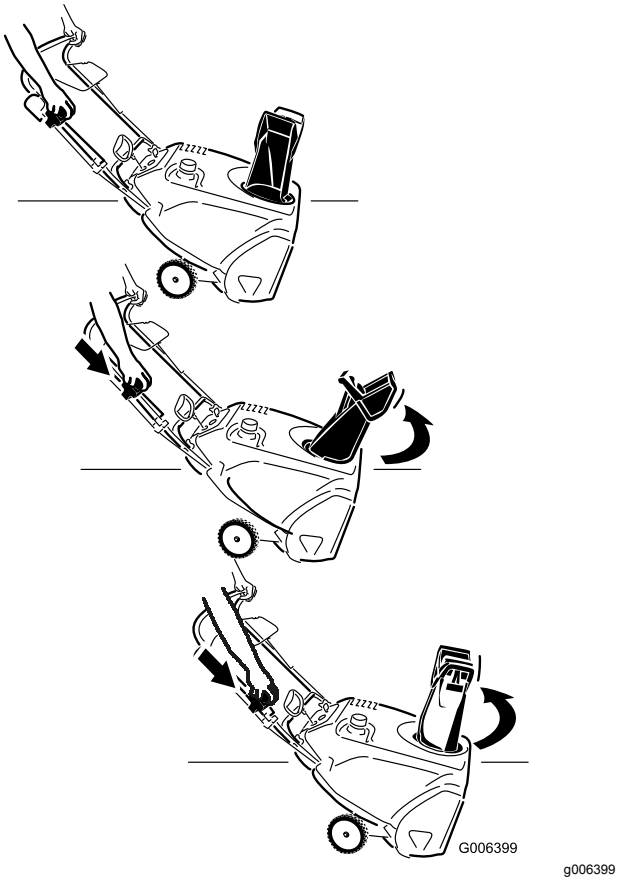

Рисунок 15

Для увеличения или уменьшения угла наклона дефлектора разгружающего спуска нажмите рычажок на дефлекторе и перемещайте дефлектор вверх или вниз (Рисунок 16).

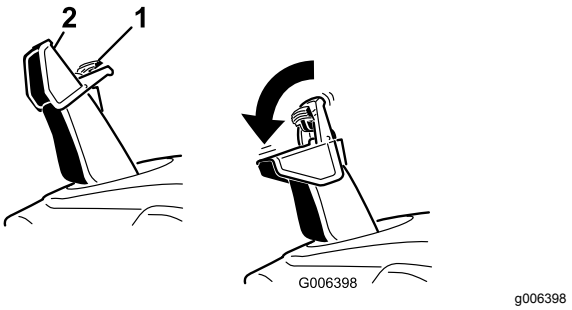

Рисунок 16

1. Рычажок дефлектора разгружающего спуска
2. Дефлектор разгружающего спуска

Чистка засоренного разгружающего спуска

Для чистки разгружающего спуска:

- **Выключите двигатель!**

- Подождите 10 секунд, чтобы лопасти ротора остановились.
- Всегда используйте специальный инструмент для очистки, никогда не очищайте спуск руками.

Советы по эксплуатации

⚠ ПРЕДУПРЕЖДЕНИЕ

Лопасти ротора могут отбрасывать камни, игрушки и другие посторонние предметы, что может стать причиной нанесения серьезных травм оператору и находящимся рядом людям.

- **Очищайте участок, намеченный для уборки снега, от объектов, которые могут захвачены и выброшены лопастями ротора.**
- **Не допускайте детей и домашних животных в зону работы снегоуборщика.**

- По возможности, убирайте снег сразу после того, как он выпал.
- Выполняйте проходы с перекрытием для полной уборки снега.
- По возможности, производите выброс снега по ветру.
- Если снегоуборщик не может на скользкой или сильно заснеженной поверхности двигаться вперед самостоятельно, толкайте его с помощью рукоятки, но позвольте ему работать в собственном темпе.
- Машина может оставлять резиновые следы на новом только что покрашенном бетоне или бетоне со светлой окраской. Перед использованием проверьте работу машины на малозаметном участке. Эти следы не остаются навсегда.

После эксплуатации

Правила техники безопасности после работы с машиной

Общие правила техники безопасности

- Никогда не храните машину с заполненным топливным баком в здании, где имеются такие источники воспламенения, как водонагреватели, электронагреватели или сушилки для одежды. Перед постановкой машины на хранение в закрытом пространстве дайте двигателю остыть.
- При размещении машины на хранение более чем на 30 дней см. важную информацию в разделе Хранение (страница 21).
- После выброса снега продолжайте работу машины в течение нескольких минут для предотвращения образования льда в коллекторе и крыльчатке.

Предотвращение примерзания частей после работы машины

- Дайте возможность двигателю поработать в течение нескольких минут для предотвращения примерзания движущихся частей. Выключите двигатель, дождитесь остановки всех движущихся частей и удалите лед и снег с машины.
- Очистите от снега и льда основание разгружающего спуска.
- Поверните разгружающий спуск налево и направо для предупреждения нарастания льда.
- Установив ключ зажигания в положение ВЫКЛ, несколько раз потяните за трос ручного стартера или подсоедините сетевой шнур к источнику питания и машине и один раз нажмите на кнопку электрического пуска для предотвращения примерзания ручного и/или электрического (только для моделей с электрическим запуском) стартеров.
- В условиях обильного снегопада и низких температур возможно примерзание органов управления и движущихся частей. В случае примерзания органов управления не прилагайте чрезмерных усилий. Если возникают трудности при использовании некоторых органов управления или частей машины, запустите двигатель и дайте ему поработать в течение нескольких минут.

Техническое обслуживание

Рекомендуемый график(и) технического обслуживания

Периодичность технического обслуживания	Порядок технического обслуживания
Через первый час	• Проверьте тросик управления и при необходимости отрегулируйте его. • Проверьте затяжку крепежных элементов и при необходимости подтяните их.
Через первые 2 часа	• Замените масло в двигателе.
Перед каждым использованием или ежедневно	• Проверьте уровень масла в двигателе и при необходимости долейте масло.
Ежегодно	• Проверьте тросик управления и при необходимости отрегулируйте его. • Осмотрите лопасти ротора и при необходимости обратитесь в сервисный центр официального дилера для замены лопастей и скребка. • Замените масло в двигателе. • Обслуживайте свечу зажигания и при необходимости заменяйте ее. • Проверьте затяжку крепежных элементов и при необходимости подтяните их. • Обратитесь в сервисный центр официального дилера для осмотра ремня привода и его замены при необходимости.
Ежегодно, или до помещения на хранение	• Подготовка снегоуборщика к хранению

Техника безопасности при обслуживании

Прочтите приведенные ниже предостережения по технике безопасности, прежде чем выполнять техническое обслуживание машины:

- Перед техническим обслуживанием, регулировками или очисткой машины выключите двигатель и извлеките ключ. При необходимости выполнения капитального ремонта обращайтесь в сервисный центр официального дилера.
- Во время регулировки или ремонта всегда используйте средства защиты глаз от попадания посторонних предметов, которые могут быть отброшены машиной.
- Для поддержания машины в безопасном рабочем состоянии как можно чаще проверяйте затяжку всех крепежных деталей.
- Не изменяйте настройки регулятора оборотов двигателя.

  Приобретайте только оригинальные запасные части и принадлежности Toro.

Регулировка тросика управления

Проверка тросика управления

Интервал обслуживания: Через первый час—Проверьте тросик управления и при необходимости отрегулируйте его.

Ежегодно—Проверьте тросик управления и при необходимости отрегулируйте его.

Переместите штангу управления назад к рукоятке для устранения провисания тросика управления (Рисунок 17).

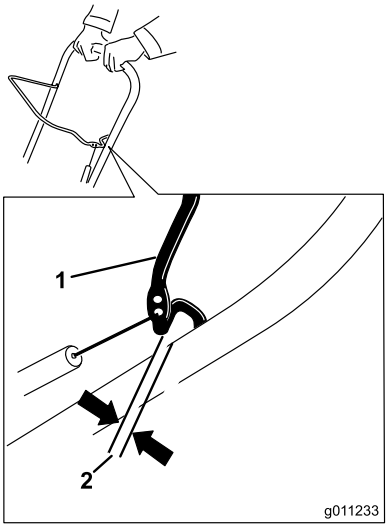

g011233

Рисунок 17

1. Штанга управления
2. Зазор от 2 до 3 мм

Примечание: Убедитесь в наличии зазора от 2 до 3 мм между штангой управления и рукояткой (Рисунок 17).

Внимание: **Когда вы отпускаете штангу управления для прекращения вращения лопастей ротора, тросик управления должен немного провисать.**

Регулировка тросика управления

1. Сдвиньте вверх крышку пружины и отсоедините пружину от регулировочного звена (Рисунок 18).

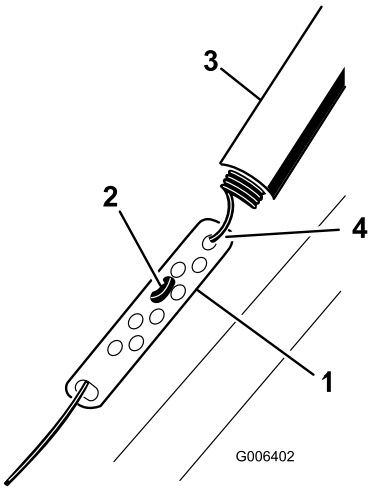

g006402

Рисунок 18

1. Регулировочное звено
2. Z-образный фитинг
3. Крышка пружины
4. Отсоедините здесь пружину.

Примечание: Чтобы облегчить отсоединение пружины, вы можете вынуть регулировочное звено и тросик.

2. Передвиньте Z-образный фитинг к верхнему или нижнему отверстию в регулировочном звене, чтобы обеспечить зазор 2–3 мм между штангой управления и рукояткой (Рисунок 18).

   Примечание: Передвижение Z-образного фитинга вверх уменьшает зазор между штангой управления и рукояткой, перемещение фитинга вниз – увеличивает этот зазор.

3. Соедините пружину с регулировочным звеном и надвиньте крышку пружины на регулировочное звено.
4. Проверьте регулировку; см. Проверка тросика управления (страница 14).

   Примечание: После продолжительной эксплуатации возможны износ и ослабление натяжения ремня привода. Если ремень привода при больших нагрузках проскальзывает (слышен непрерывный визг), отсоедините пружину от регулировочного звена и вставьте верхний конец пружины в отверстие, которое расположено дальше от оси поворота штанги управления (Рисунок 19). Затем присоедините пружину к регулировочному звену и отрегулируйте тросик управления.

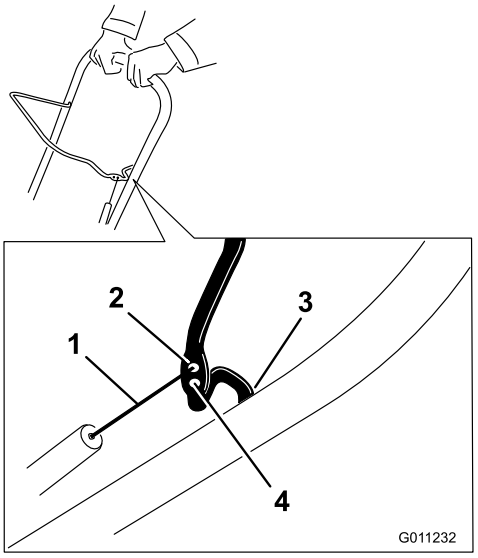

g011232

Рисунок 19

1. Верхний конец пружины
2. Вставьте верхний конец пружины в это отверстие
3. Ось поворота
4. Выньте верхний конец пружины из этого отверстия

Примечание: В условиях повышенной влажности возможно проскальзывание ремня с характерным резким звуком. Для просушивания системы приведите ротор в движение и дайте ему поработать без рабочей нагрузки в течение 30 секунд.

Осмотр лопастей ротора

Интервал обслуживания: Ежегодно—Осмотрите лопасти ротора и при необходимости обратитесь в сервисный центр официального дилера для замены лопастей и скребка.

Каждый раз перед работой проверяйте лопасти ротора на отсутствие износа. Если кромки лопастей ротора изношены до уровня отверстия индикации износа, обратитесь в сервисный центр официального дилера для замены лопастей ротора и скребка (Рисунок 20).

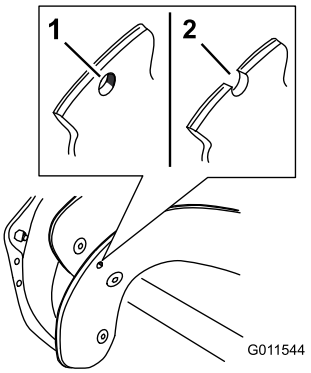

g011544

Рисунок 20

1. Отверстие индикации износа не повреждено; заменять лопасти ротора не требуется.
2. Отверстие индикации износа открыто; замените лопасти ротора и скребок.

Замена масла в двигателе

Интервал обслуживания: Через первые 2 часа

Ежегодно

По возможности перед заменой масла включите двигатель на несколько минут для прогрева. Разогретое масло, обладая повышенной текучестью, более эффективно удаляет загрязнения.

Характеристики моторного масла

Характеристики моторного масла (cont'd.)

Объем моторного масла	0,60 л
Вязкость масла	См. Рисунок 23.
Эксплуатационная характеристика по классификации API	SJ или выше.

1. Слейте через сифон топливо из топливного бака в утвержденную к применению емкость для топлива или дайте двигателю поработать, пока он не остановится.
2. Установите машину на ровную поверхность.
3. Поместите сливной поддон для масла под сливную пробку, выверните пробку, наклоните машину назад и слейте использованное масло в поддон (Рисунок 21).

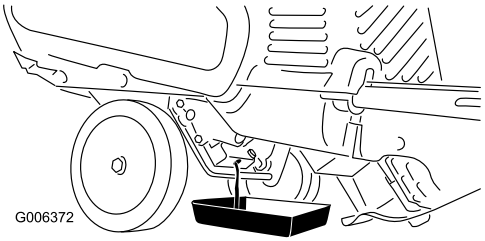

g006372

Рисунок 21

4. После слива использованного масла установите машину в рабочее положение.
5. Установите пробку отверстия слива масла и надежно затяните ее.
6. Очистите поверхность вокруг крышки маслозаливной горловины (Рисунок 22).

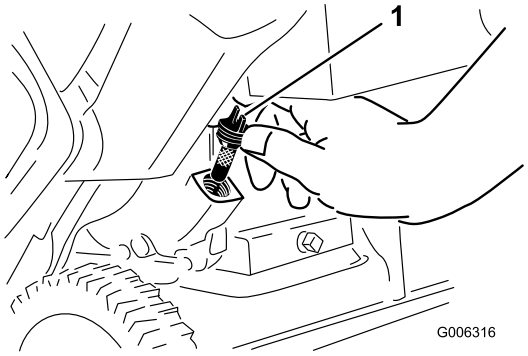

g006316

Рисунок 22

1. Крышка маслозаливной горловины

7. Отверните крышку маслозаливной горловины и снимите ее (Рисунок 22).
8. Установив машину в рабочее положение, **осторожно** залейте масло в маслозаливную горловину до точки перелива (Рисунок 24).

Примечание: Для облегчения долива масла можно наклонить машину вперед (рукояткой вверх). Перед проверкой уровня масла не забудьте вернуть снегоуборщик в рабочее положение.

Внимание: **Не наклоняйте снегоуборщик вперед полностью до упора на носовую часть, т. к. при этом из нее может вытечь топливо.**

Используйте приведенный ниже Рисунок 23 для выбора оптимальной вязкости масла для ожидаемого диапазона наружных температур.

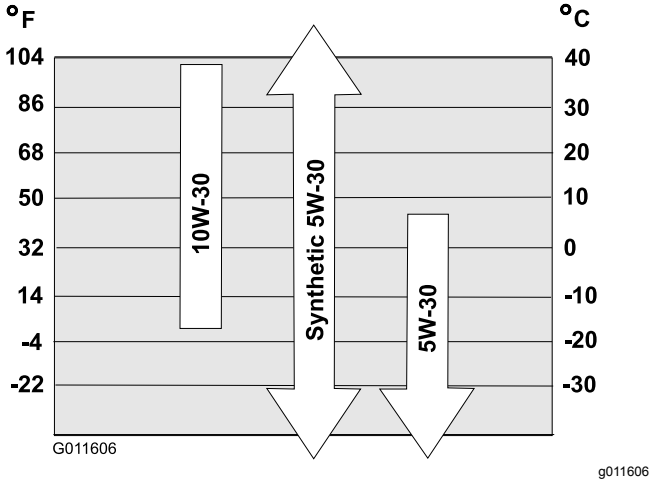

Рисунок 23

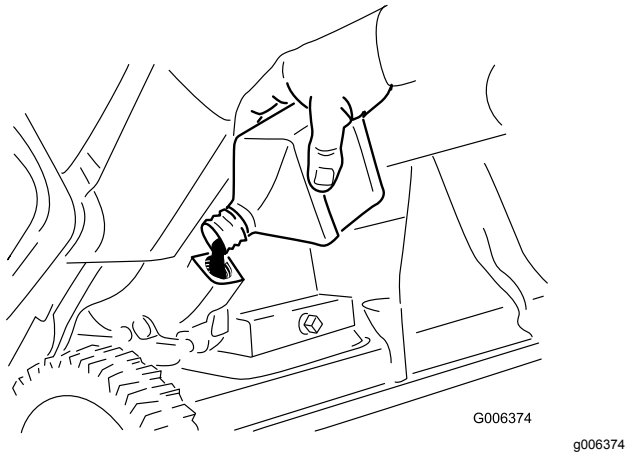

Рисунок 24

9. Подождите 3 минуты, пока уровень масла не установится, и добавьте масло до точки перелива.
10. Заверните крышку маслозаливной горловины и надежно затяните ее от руки.
11. Вытрите пролитое масло.
12. Удаляйте в отходы использованное масло согласно установленным нормам и правилам в местный пункт по утилизации.

Обслуживание свечи зажигания

Интервал обслуживания: Ежегодно—Обслуживайте свечу зажигания и при необходимости заменяйте ее.

Используйте свечу **NGK BPR6ES или Champion RN9YC**, или эквивалентную свечу зажигания.

1. Выключите двигатель и дождитесь остановки всех движущихся частей.
2. Поверните разгружающий спуск так, чтобы он был направлен вперед.
3. Снимите разгружающий спуск, ручку разгружающего спуска и уплотнение спуска, для чего снимите 3 больших винта и один малый винт (Рисунок 25).

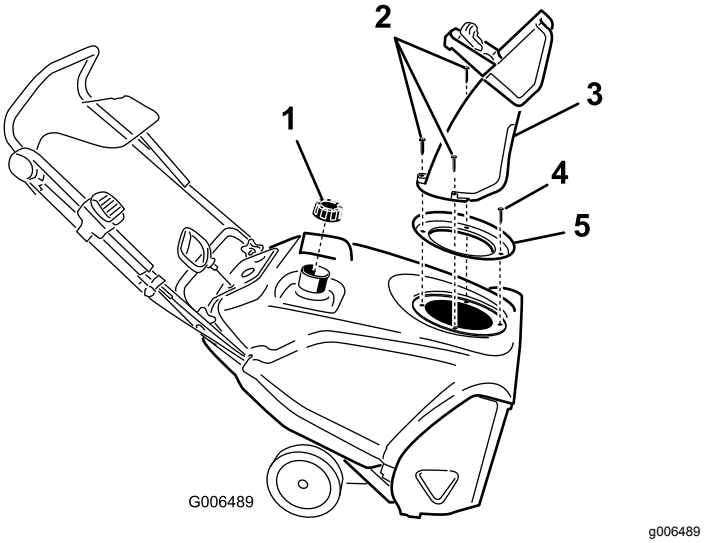

Рисунок 25

1. Крышка топливного бака
2. Большие винты (3)
3. Разгружающий спуск
4. Малый винт
5. Уплотнение разгружающего спуска

4. Отверните 4 винта, которые крепят кожух (Рисунок 26).

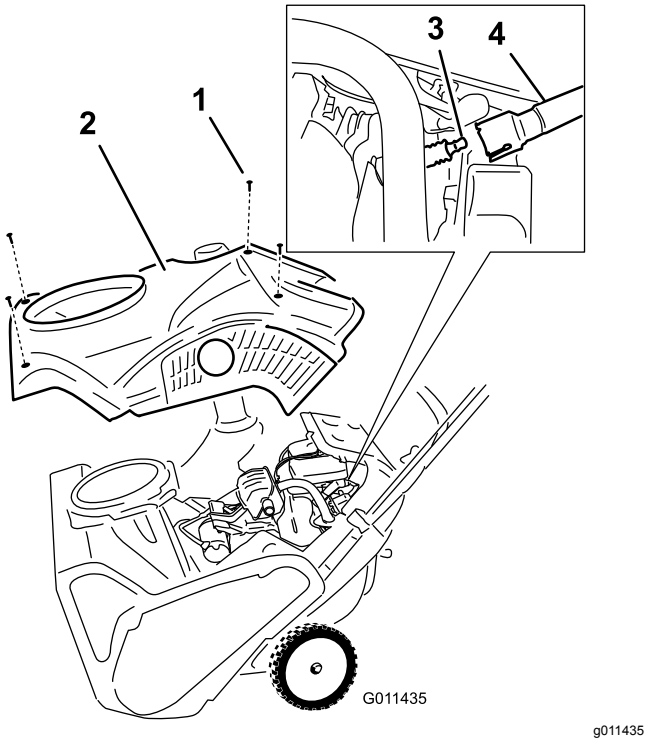

Рисунок 26

1. Винт (4 шт.)
2. Кожух
3. Свеча зажигания
4. Провод свечи зажигания

5. Снимите крышку топливного бака.
6. Извлеките масломерный щуп (Рисунок 26).
7. Установите крышку топливного бака.
8. Отсоедините провод от свечи зажигания.
9. Очистите поверхность вокруг свечи зажигания.
10. Выверните свечу зажигания из головки цилиндра.

    Внимание: **Замените свечу зажигания, имеющую трещины, повреждения или следы загрязнения. Не очищайте электроды, поскольку частицы окалины могут попасть в цилиндр и повредить двигатель.**

11. Установите в свече зазор, равный 0,76 мм, как показано на Рисунок 27.

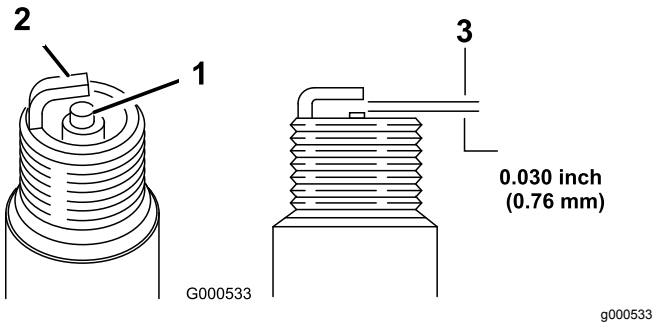

Рисунок 27

1. Изолятор центрального электрода
2. Боковой электрод
3. Зазор (не в масштабе)

12. Установите свечу зажигания и затяните ее с моментом 27-30 Н·м.
13. Присоедините провод к свече зажигания.

    Примечание: Обеспечьте, чтобы трубка сапуна проходила над проводом свечи зажигания, как показано на Рисунок 28.

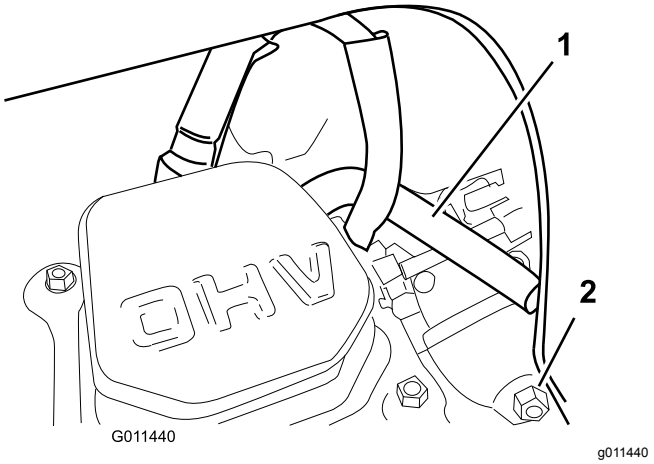

Рисунок 28

1. Трубка сапуна
2. Болт слива карбюратора

14. Снимите крышку топливного бака.
15. Закрепите кожух с помощью винтов, снятых при выполнении пункта 4.

    Примечание: Убедитесь, что верхний и нижний кожухи были плотно посажены в боковые канавки.

16. Установите крышку топливного бака.
17. Используя детали крепления, снятые при выполнении пункта 3, установите на машину уплотнение спуска, разгружающий спуск и его рукоятку.

    Примечание: Малый винт проходит через небольшое отверстие в уплотнении

разгружающего спуска и перед отверстием в разгружающем спуске.

Замена приводного ремня

Если ремень привода изношен, пропитан маслом, сильно растрескался, имеет потертости или другие повреждения, замените его.

1. Снимите крышку ремня привода, вывернув 3 болта, как показано на рисунке Рисунок 29.

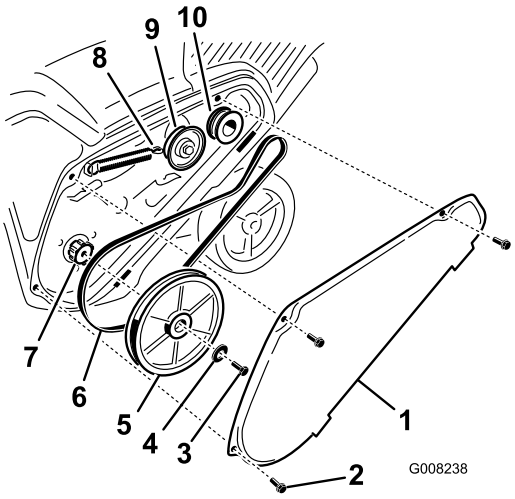

g008238

Рисунок 29

1.	Крышка ремня привода	6.	Ремень привода
2.	Болт (3 шт.)	7.	Вал ротора
3.	Болт шкива ротора	8.	Пружина тормоза (точка отсоединения от рычага натяжного ролика)
4.	Изогнутая шайба	9.	Натяжной ролик
5.	Шкив ротора	10.	Шкив двигателя

2. Отсоедините пружину тормоза от рычага натяжного ролика, чтобы снять натяжения ремня (Рисунок 29).
3. Выверните винт и снимите изогнутую шайбу, которые удерживают шкив ротора (Рисунок 29).
4. Снимите шкив ротора и ремень привода (Рисунок 29).
5. Наденьте новый ремень привода, проложив его так, как показано на рисунке Рисунок 30.

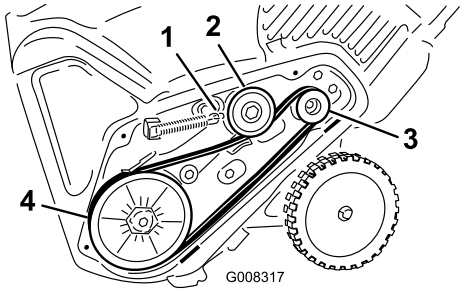

g008317

Рисунок 30

1.	Пружина тормоза (точка установки на рычаге натяжного ролика)	3.	Шкив двигателя
2.	Натяжной ролик	4.	Шкив ротора

Примечание: Наденьте новый ремень привода сначала на шкив двигателя, затем на натяжной ролик и, наконец, на свободный шкив ротора, расположенный непосредственно над валом ротора (Рисунок 29).

6. Наденьте шкив ротора на вал ротора (Рисунок 29).
7. Установите болт шкива ротора с изогнутой шайбой и надежно затяните их (Рисунок 29).

   Примечание: Вогнутая сторона изогнутой шайбы должна быть напротив наружной стороны шкива.

8. Соедините пружину тормоза с рычагом натяжного ролика (Рисунок 30).
9. Закрепите крышку ремня привода с помощью болтов, снятых при выполнении пункта 1.

   Примечание: Убедитесь в правильности регулировки и работы ремня привода; см. разделы Проверка тросика управления (страница 14) и Регулировка тросика управления (страница 15).

Регулировка органа управления Quick Shoot™

Если провисание троса устройства Quick Shoot превышает 13 мм (Рисунок 31) или если разгружающий спуск поворачивается влево и вправо на разные углы, произведите регулировку тросов управления устройства Quick Shoot.

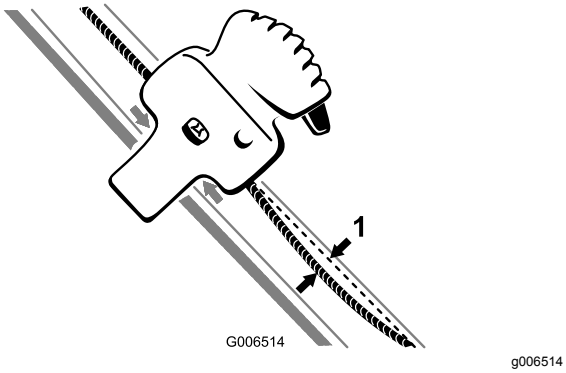

Рисунок 31

1. Максимальное провисание 13 мм

1. Отпустите затяжку 2 зажимов троса устройства управления Quick Shoot (Рисунок 32).

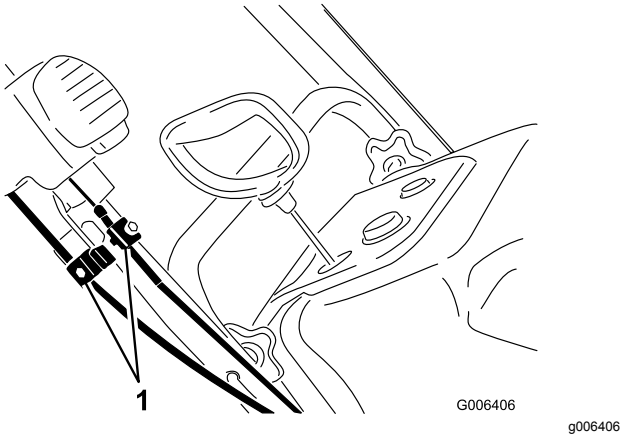

Рисунок 32

1. Зажим троса

2. Установите устройство управления Quick Shoot между 2 стрелками, находящимися на правой стороне верхней рукоятки (Рисунок 33).

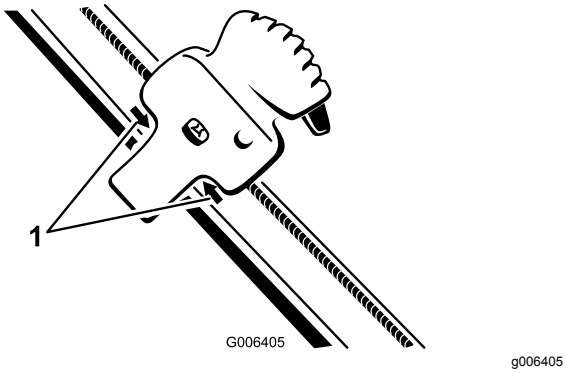

Рисунок 33

1. Стрелки

3. Поверните разгружающий спуск так, чтобы он был направлен строго вперед и стрелка на тыльной части спуска совпадала со стрелкой на кожухе (Рисунок 34).

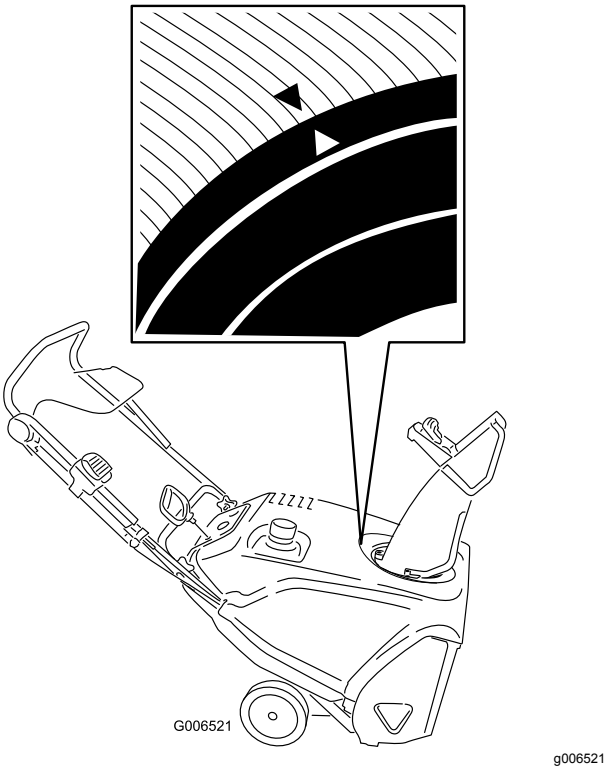

Рисунок 34

4. Удерживая разгружающий спуск направленным строго вперед, потяните вниз оболочку нижнего троса так, чтобы устранить провисание троса, и затем надежно затяните винт зажима нижнего троса(Рисунок 35).

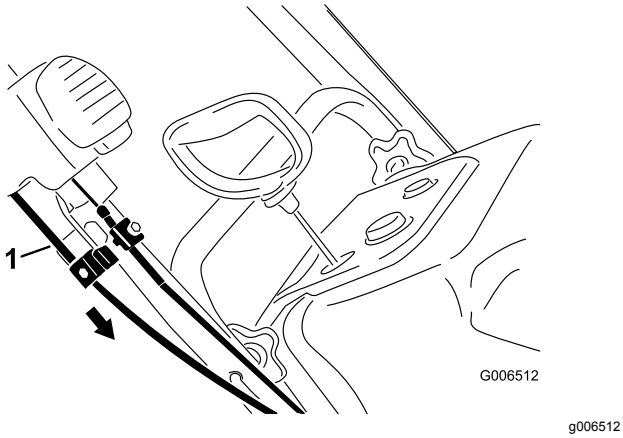

Рисунок 35

1. Оболочка нижнего троса

5. Потяните вперед оболочку верхнего троса так, чтобы устранить провисание троса, и затем надежно затяните винт зажима верхнего троса (Рисунок 36).

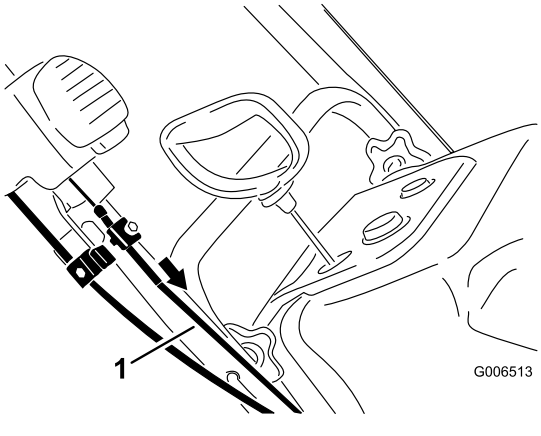

Рисунок 36

1. Оболочка верхнего троса

Примечание: Не слишком натягивайте тросы. При чрезмерной натяжке тросов возникают трудности в работе с устройством Quick Shoot.

Хранение

Хранение машины

⚠ ПРЕДУПРЕЖДЕНИЕ

Пары топлива легко воспламеняются, взрывоопасны и опасны для здоровья при их вдыхании. Если вы храните снегоуборщик в месте, где имеются источники открытого пламени, пары топлива могут воспламениться и стать причиной взрыва.

- **Запрещается хранить машину в доме (жилом помещении), подвале или в каком-либо другом месте, где могут находиться такие источники воспламенения, как водонагреватели, комнатные электрообогреватели, сушилки для одежды, печи и другие подобные устройства.**
- **Не допускайте наклона снегоуборщика вперед или назад при наличии топлива в топливном баке, т. к. в этом случае топливо может вытечь из снегоуборщика.**
- **Запрещается хранить машину с рукояткой, опущенной на землю, так как в этом случае масло будет вытекать в цилиндр двигателя и на землю, и двигатель не заведется или не будет работать.**

1. Перед последней в сезоне дозаправкой двигателя добавьте в свежее топливо стабилизатор топлива согласно рекомендации изготовителя стабилизатора топлива.

   Внимание: **Запрещается хранить топливо дольше, чем это рекомендовано производителем стабилизатора топлива.**
2. Дайте двигателю поработать в течение 10 минут, чтобы обработанное топливо могло распространиться по топливной системе.
3. Выключите двигатель, подождите, пока он остынет и откачайте топливо из бака ручным насосом или дайте двигателю поработать, пока он не заглохнет.
4. Запустите двигатель и дайте ему поработать до тех пор, пока он не заглохнет.
5. Закрыв воздушную заслонку или прокачав пусковым топливным насосом двигатель, запустите его в третий раз, а затем

повторяйте запуск до тех пор, пока он не перестанет запускаться.

6. Слейте находящееся в карбюраторе топливо через болт для слива карбюратора в утвержденную к применению емкость для бензина.
7. Утилизируйте надлежащим образом все неиспользованное топливо. Утилизируйте его в соответствии с местными правилами или используйте в своем автомобиле.
8. Смените масло в двигателе, пока двигатель еще не остыл. См. Замена масла в двигателе (страница 16).
9. Выверните свечу зажигания; см. раздел Обслуживание свечи зажигания (страница 17).
10. Введите шприцем 10 мл (2 столовых ложки) масла в отверстие для свечи зажигания.
11. Установите свечу зажигания вручную, затем затяните ее с моментом 27–30 Н·м.
12. Установив ключ зажигания в положение ВЫКЛ и плавно потяните рукоятку ручного стартера для распределения масла внутри цилиндра.
13. Очистите машину.
14. Подкрасьте поврежденные поверхности краской, приобретенной у официального дилера. Перед покраской зачистите наждачной бумагой поврежденные участки, а также используйте антикоррозийные средства для защиты металлических частей от коррозии.
15. Затяните все ослабленные крепежные детали. Отремонтируйте или замените все поврежденные части.
16. Закройте снегоуборщик чехлом и храните его в чистом сухом месте, недоступном для детей. Перед постановкой машины на хранение в закрытом пространстве дайте двигателю остыть.

Уведомление о конфиденциальности Европейского агентства по защите окружающей среды (EEA) / Великобритании

Использование ваших персональных данных компанией Toro

Компания The Toro Company («Toro») обеспечивает конфиденциальность ваших данных. Когда вы приобретаете наши изделия, мы можем собирать о вас некоторую личную информацию напрямую или через ваше местное представительство или дилера компании Toro. Компания Toro использует эту информацию, чтобы выполнять свои контрактные обязательства, такие как регистрация вашей гарантии, обработка вашей гарантийной претензии или для связи с вами в случае отзыва продукции, а также для других законных целей ведения деятельности, например, для оценки удовлетворенности клиентов, улучшения наших изделий или предоставления вам информации, которая может быть вам интересна. Компания Toro может предоставлять вашу информацию своим дочерним компаниям, филиалам, дилерам или другим деловым партнерам в связи с указанными видами деятельности. Мы также можем раскрывать персональные данные, когда это требуется согласно законодательству или в связи с продажей, приобретением или слиянием компании. Мы никогда не будем продавать ваши персональные данные каким-либо другим компаниям для целей маркетинга.

Хранение ваших персональных данных

Компания Toro хранит ваши персональные данные до тех пор, пока они являются актуальными в связи с вышеуказанными целями и в соответствии с требованиями законодательства. Для получения дополнительной информации по применяемым срокам хранения данных свяжитесь с нами по электронной почте legal@toro.com.

Обязательство компании Toro по обеспечению безопасности

Ваши персональные данные могут быть обработаны в США или другой стране, в которой могут действовать менее строгие законы о защите информации, чем в стране вашего проживания. Когда мы передаем ваши данные за пределы страны вашего проживания, мы предпринимаем требуемые согласно закону действия, чтобы убедиться, что приняты надлежащие меры защиты ваших данных и соблюдается конфиденциальность при обращении с ними.

Доступ и исправление

Вы имеете право на исправление или просмотр ваших персональных данных, можете возражать против обработки ваших данных или ограничивать их обработку. Чтобы сделать это, свяжитесь с нами по электронной почте legal@toro.com. Если у вас есть опасения относительно того, каким образом компания Toro обращается с вашей информацией, мы рекомендуем обратиться с соответствующими вопросами непосредственно к нам. Просим обратить внимание, что резиденты европейских стран имеют право подавать жалобу в Агентство по защите персональных данных.

TORO®

Count on it.