Form No. 3425-363 Rev A

CCR™ Quick Clear Snöslunga

Modellnr 38563—Serienr 400000000 och högre

Modellnr 38568—Serienr 400000000 och högre

Bruksanvisning

Introduktion

Denna maskin är avsedd att användas av privatkunder. Den är främst konstruerad för att skotta snö från stenbelagda ytor, t.ex. uppfarter och trottoarer, och andra trafikområden runt bostäder eller kommersiella anläggningar. Den är inte avsedd att användas för borttagning av annat material än snö eller för rensning av grusytor.

Läs denna information noga så att du lär dig att använda och underhålla produkten på rätt sätt, och för att undvika person- och produktskador. Du är ansvarig för att produkten används på ett korrekt och säkert sätt.

Om du behöver utbildningsmaterial för säkerhet och drift, information om tillbehör, hjälp med att hitta en återförsäljare eller om du vill registrera din produkt kan du kontakta Toro via www.toro.com.

Kontakta en auktoriserad återförsäljare eller Toros kundservice och ha maskinens modell- och serienummer till hands om du har behov av service, Toro-originaldelar eller ytterligare information. Figur 1 visar var du finner maskinens modell- och serienummer. Skriv in numren i det tomma utrymmet.

Viktigt: **Skanna rutkoden på serienummerdekalen (i förekommande fall) med en mobil enhet för att registrera din produkt, få tillgång till information om garanti, reservdelar och annan produktinformation.**

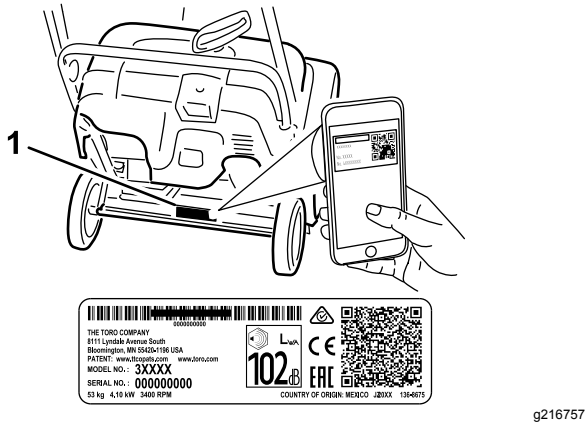

g216757

Figur 1

1. Modell- och serienummer

Modellnr _____

Serienr _____

I den här bruksanvisningen anges potentiella risker och alla säkerhetsmeddelanden har markerats med en varningssymbol (Figur 2), som anger fara som kan leda till allvarliga personskador eller dödsfall om föreskrifterna inte följs.



g000502

Figur 2

Varningssymbol

Två ord används också i den här bruksanvisningen för att markera information. **Viktigt** anger speciell teknisk information och **Observera** anger allmän information som är värd att notera.

Produkten uppfyller alla relevanta europeiska direktiv. Mer information finns i produktens separata försäkran om överensstämmelse.

Viktigt: **Om du använder maskinen på en höjd över 1 500 m under en kontinuerlig period ska du se till att en sats för hög höjd har monterats så att motorn uppfyller utsläppskraven från CARB/EPA. Satsen för hög höjd ökar motorns prestanda, samtidigt som den förhindrar fastnade tändstift, trög start och högre utsläpp. När du har monterat satsen ska du fästa etiketten för hög höjd bredvid serienummersdekalen på maskinen. Kontakta en auktoriserad Toro-återförsäljare om du vill skaffa rätt sats för hög höjd och en etikett för hög höjd till din maskin. Du hittar återförsäljare som finns i närheten av dig på vår webbplats www.Toro.com eller genom att kontakta Toros kundtjänst på de nummer som anges på garantiförklaringen om emissionskontroll.**

Ta bort satsen från motorn och återställ motorn till dess ursprungliga fabrikskonfiguration när motorn körs på lägre höjd än 1 500 m. Kör inte en motor som har konverterats för användning på hög höjd på lägre höjd. Då kan motorn överhettas och skadas.

© 2018—The Toro® Company
8111 Lyndale Avenue South
Bloomington, MN 55420

Registrera din produkt på www.Toro.com.

Översättning av originalet (SV)
Tryckt i Mexiko
Med ensamrätt

3425-363 A

Om du är osäker på om maskinen har konverterats för användning på hög höjd ska du leta efter följande etikett (Figur 3).



Figur 3

Innehåll

Introduktion 1
Säkerhet 2
Allmän säkerhet 2
Säkerhets- och instruktionsdekaler 2
Montering 4
1 Fälla upp handtaget 4
2 Montering av utkastare 4
3 Fylla på olja i motorn 4
4 Justera styrkabeln 5
Produktöversikt 6
Specifikationer 6
Redskap/tillbehör 6
Körning 6
Före körning 6
Säkerhet före användning 6
Fylla bränsletanken 7
Kontrollera oljenivån i motorn 7
Under arbetets gång 8
Säkerhet under användning 8
Starta motorn 8
Koppla in rotorbladen 9
Urkoppling av rotorbladen 9
Stänga av motorn 10
Justera utkastaren och strålriktaren 10
Rensa en igensatt utkastare 10
Arbetstips 11
Efter körning 11
Säkerhet efter användning 11
Förhindra fastfrysning efter användning 11
Underhåll 12
Rekommenderat underhåll 12
Säkerhet vid underhåll 12
Justera styrkabeln 12
Kontrollera rotorbladen 13
Byta ut motoroljan 14
Utför service på tändstiftet 15
Byta ut drivremmen 16
Justera Quick Shoot-styrsystemet 17
Förvaring 19
Ställa maskinen i förvar 19

Säkerhet

Maskinen uppfyller kraven i EN ISO 8437.

Allmän säkerhet

- Läs och se till att du har förstått innehållet i den här *bruksanvisningen* innan du startar motorn. Se till att alla som använder den här produkten förstår varningarna, vet hur produkten ska användas och vet hur man snabbt stänger av motorn.
- Stäng av motorn innan du kliver ur förarsätet, oavsett orsak.
- Håll händer och fötter på avstånd från maskinens rörliga delar.
- Kör endast maskinen om skydd och andra säkerhetsanordningar sitter på plats och fungerar.
- Håll avståndet till utkastaröppningen. Håll kringstående, i synnerhet små barn, borta från arbetsområdet.
- Låt aldrig barn köra maskinen.

Säkerhets- och instruktionsdekaler

Säkerhetsdekalerna och anvisningarna är fullt synliga för operatören och finns nära alla potentiella farozoner. Ersätt dekaler som har skadats eller saknas.

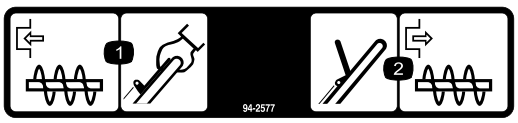

94-2577

1. Håll styrstången mot handtaget för att starta rotorbladen.
2. Släpp styrstången för att stoppa rotorbladen.

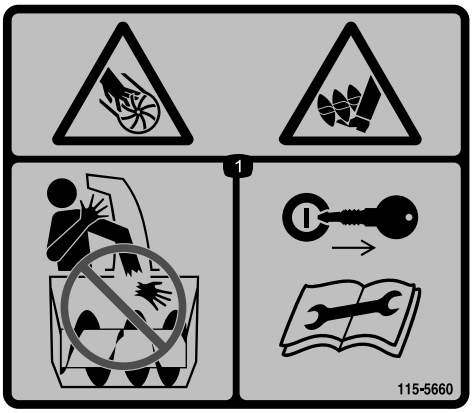

decal115-5660

115-5660

1. Avkapnings-/avslitningsrisk för händer och fötter, impeller och matarskruv – placera aldrig händerna i utkastaren. Ta ut tändningsnyckeln och läs anvisningarna innan du utför service eller underhåll.

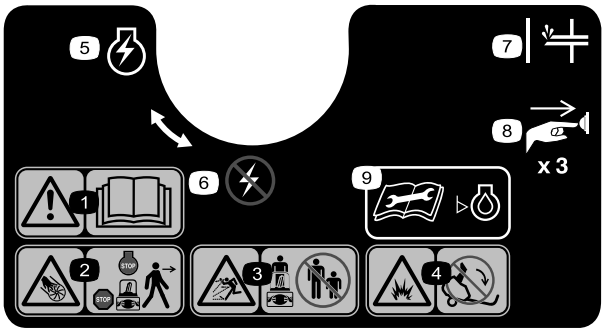

decal117-9102

117-9102 (endast modell 38563)

Beställ artikelnr 117-6036

1. Varning – läs *bruksanvisningen*.
2. Avkapnings-/avslitningsrisk, impeller – stäng av motorn och vänta tills matarskruven stannar innan du kliver ur maskinen.
3. Risk för utslungade föremål – håll kringstående på behörigt avstånd från maskinen.
4. Risk för bränslespill – luta inte maskinen bakåt.
5. Motorn påslagen
6. Motorn avstängd
7. Snapspump
8. Tryck på knappen tre gånger för att snapsa motorn.
9. Läs *bruksanvisningen* innan du kontrollerar motorns oljenivå.

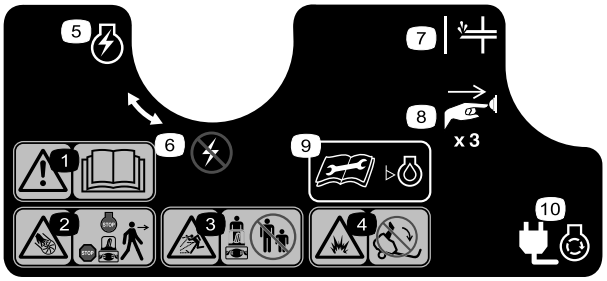

decal117-9103

117-9103 (endast modell 38568)

Beställ artikelnr 117-6046

1. Varning – läs *bruksanvisningen*.
2. Avkapnings-/avslitningsrisk, impeller – stäng av motorn och vänta tills matarskruven stannar innan du kliver ur maskinen.
3. Risk för utslungade föremål – håll kringstående på behörigt avstånd från maskinen.
4. Risk för bränslespill – luta inte maskinen bakåt.
5. Motorn påslagen
6. Motorn avstängd
7. Snapspump
8. Tryck på knappen tre gånger för att snapsa motorn.
9. Läs *bruksanvisningen* innan du kontrollerar motorns oljenivå.
10. Anslut maskinen för att för att starta den elektriska startmotorn.

Montering

1

Fälla upp handtaget

Inga delar krävs

Tillvägagångssätt

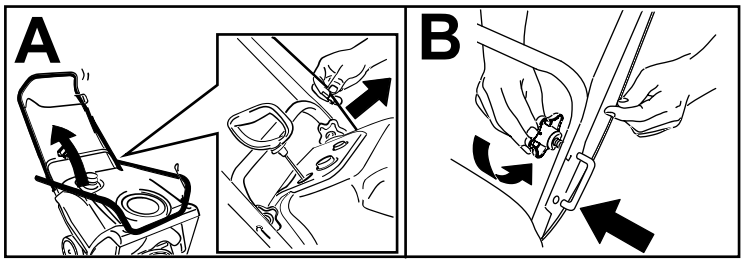

g263299

2

Montering av utkastare

Inga delar krävs

Tillvägagångssätt

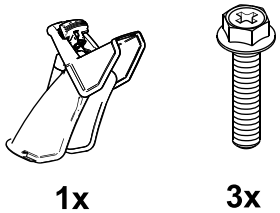

1x

3x

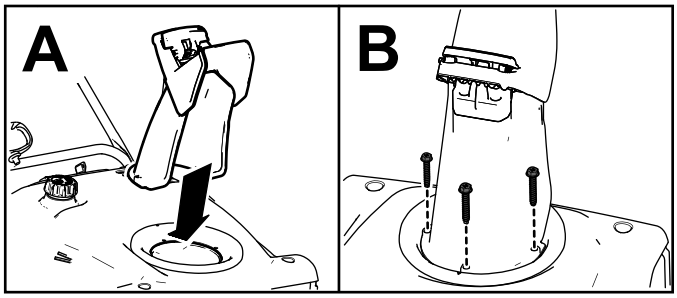

g262492

3

Fylla på olja i motorn

Inga delar krävs

Tillvägagångssätt

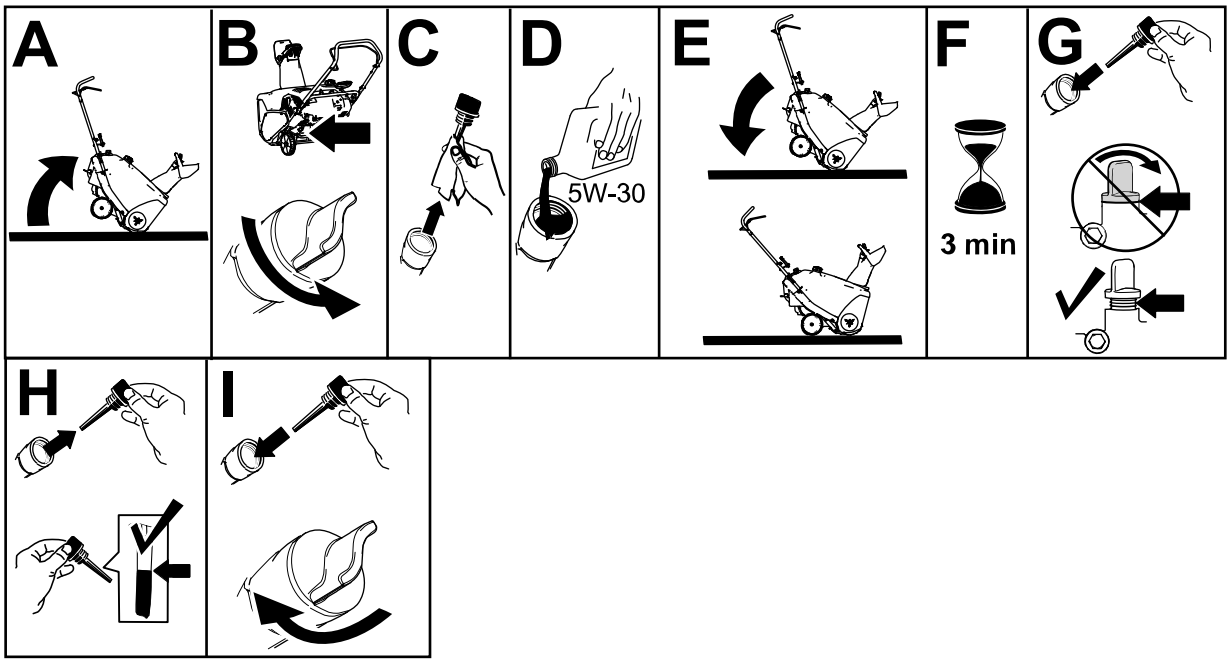

g253610

4

Justera styrkabeln

Inga delar krävs

Tillvägagångssätt

Se Justera styrkabeln (sida 12).

Produktöversikt

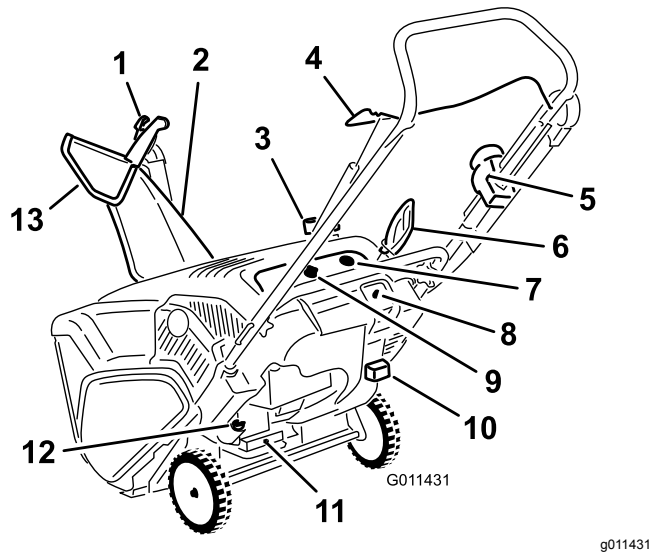

g011431

Figur 7

1. Strålriktarens avtryckare
2. Utkastare
3. Tanklock
4. Styrstång
5. Quick Shoot™-styrsystem
6. Startsnörehandtag
7. Snapspump
8. Knapp till elektrisk startmotor (endast modeller med elstart)
9. Tändningsnyckel
10. Choke
11. Oljeavtappningsplugg
12. Oljepåfyllningslock
13. Strålriktare

Specifikationer

Modell	Vikt	Längd	Bredd	Höjd
38563	37 kg (82 lb)	122 cm (48 tum)	54 cm (21 tum)	107 cm (42 tum)
38568	39 kg (87 lb)			

Redskap/tillbehör

Det finns ett urval av godkända Toro-redskap och -tillbehör som du kan använda för att förbättra och utöka maskinens kapacitet. Kontakta en auktoriserad återförsäljare eller auktoriserad Toro-distributör, eller gå till www.Toro.com för att se en lista över alla godkända redskap och tillbehör.

Använd endast originalreservdelar och tillbehör från Toro för att garantera optimal prestanda och fortlöpande säkerhet för produkten. Det kan vara farligt att använda reservdelar och tillbehör från andra tillverkare och det kan göra produktgarantin ogiltig.

Körning

Före körning

Säkerhet före användning

Allmän säkerhet

- **Endast för modeller med elektrisk start:** Använd förlängningssladdar och kärl enligt handboken. Inspektera den elektriska sladden innan du ansluter den till elnätet. Byt ut sladden om den har skadats. Koppla bort strömkabeln om du inte avser att starta maskinen.
- Använd lämpliga kläder, inklusive ögonskydd, långbyxor, rejäla och halkfria skor samt hörselskydd. Sätt upp långt hår, knyt fast löst sittande klädesplagg och använd inte lösa smycken.
- Inspektera noga det område där maskinen ska användas och ta bort alla främmande föremål som dörrmattor, pulkor, plankor och kablar.
- Före körning ska du reparera eller ersätta eventuella skydd, säkerhetsanordningar eller dekaler som är trasiga, oläsliga eller saknas. Se också till att alla skruvar, bultar och muttrar är åtdragna.
- **Endast tvåstegsmodeller:** Justera höjden på uppsamlarhuset innan du röjer snö från grusunderlag.

Bränslesäkerhet

Bränsle är mycket brandfarligt och explosivt. Brand eller explosion i bränsle kan ge dig och andra personer brännskador.

- Förhindra att statisk elektricitet antänder bränslet genom att ställa bränsledunken och/eller maskinen på marken före påfyllning, inte i ett fordon eller ovanpå ett föremål.
- Fyll bränsletanken utomhus, då motorn är kall. Sätt på tanklocket ordentligt och torka upp eventuellt utspillt bränsle.
- Hantera inte bränsle när du röker eller befinner dig i närheten av en öppen låga eller gnistor.
- Förvara bränsle i en godkänd bränsledunk som förvaras oåtkomligt för barn.
- Luta endast maskinen enligt anvisningarna när det finns bränsle i tanken.
- Om du spiller bränsle på kläderna måste du byta dem omedelbart.

Fylla bränsletanken

- Använd endast ren och färsk (ej äldre än 30 dagar) blyfri bensin med oktantal 87 eller högre för bästa resultat (klassificeringsmetod [R+M]/2).
- Syresatta bränslen med upp till 10 % etanol eller 15 % MTBE baserat på volym är godkända.
- **Använd inte** etanol-bensinblandningar (t.ex. E15 eller E85) som innehåller mer än 10 % etanol baserat på volym. Det kan leda till prestandaproblem och/eller skador på motorn, vilka eventuellt inte omfattas av garantin.
- **Använd inte** bensin som innehåller metanol.
- Förvara **inte** bränsle i bränsletanken eller i en bränsledunk under vintern om inte en stabiliserare används.
- **Tillför inte** olja i bensinen.

Fyll inte på över påfyllningsrörets nedersta del på bränsletanken (Figur 9).

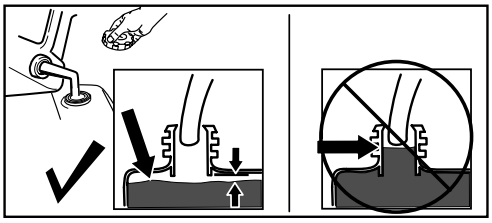

g216203

Figur 8

Viktigt: **Köp bara så mycket bränsle som går åt inom en månad för bästa resultat. Annars kan du använda bränslestabiliserare/konditionerare i maskinen så att bränslet förblir färskt längre. Följ anvisningarna från tillverkaren av bränslestabiliseraren.**

Kontrollera oljenivån i motorn

Serviceintervall: Varje användning eller dagligen—Kontrollera motoroljenivån och fyll på vid behov.

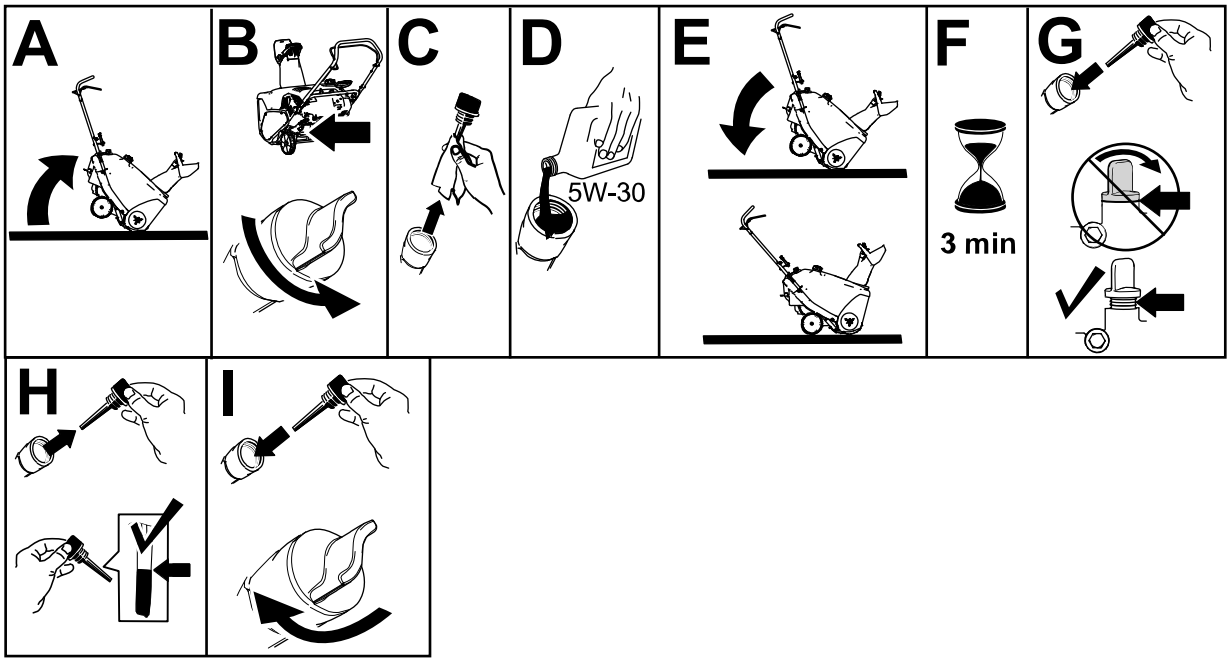

g253610

Figur 9

Under arbetets gång

Säkerhet under användning

Allmän säkerhet

- **Stäng av motorn innan du rensar maskinen och använd alltid en pinne eller snörensningsverktyget (i förekommande fall).**
- Håll dig bakom handtagen och håll avstånd till utkastaröppningen när du kör snöslungan. **Håll ansikte, händer, fötter och andra kroppsdelar och klädesplagg borta från rörliga och roterande delar.**
- Rikta aldrig utkastaren mot personer eller mot områden där det kan uppstå egendomsskador.
- Var fullt koncentrerad på maskinen när du använder den. Ägna dig inte åt aktiviteter som kan distrahera dig, eftersom personskador eller skador på egendom då kan uppstå.
- Var försiktig så att du inte halkar eller ramlar, särskilt när du kör maskinen bakåt.
- Se till att du har bra fotfäste och håll ordentligt i handtaget. Gå! Spring aldrig.
- Var ytterst försiktig när du använder maskinen i sluttningar.
- Kör inte maskinen vid dålig sikt eller belysning.
- Ha uppsikt bakåt och var försiktig när du backar med maskinen.
- Drivningen till matarskruven ska vara urkopplad när snöslungan inte används.
- Var ytterst försiktig när du använder maskinen på eller korsar grusgångar (endast tvåstegsmodeller), stigar och vägar. Se upp för dolda faror och trafik.
- Gör aldrig några justeringar med motorn igång, med undantag av vad som anges i anvisningarna.
- Om du kör på ett främmande föremål ska du stänga av motorn, ta ut tändningsnyckeln (endast modeller med elstart) och undersöka om maskinen är skadad. Reparera eventuella skador innan du startar maskinen.
- Om maskinen börjar vibrera onormalt ska du genast stänga av motorn och fastställa orsaken.
- Kör inte motorn inomhus eftersom avgaser är farliga.
- Överbelasta inte maskinen genom att röja för snabbt.
- Koppla ur alla kopplingar och lägg i neutralläget innan du startar motorn.
- Stäng av motorn innan du kliver ur förarsätet, innan du rensar uppsamlaren, impellern eller utkastaren samt vid reparationer, justeringar och kontroller.
- Kör aldrig maskinen snabbt på halt underlag.

Starta motorn

Obs: Ta av dig handsken när du snapsar så att ingen luft kan komma ut ur snapshålet.

Viktigt: **Snapsa eller choka inte om motorn har körts och är varm. För mycket snapsning kan flöda motorn och göra att den inte startar.**

Standardmodeller

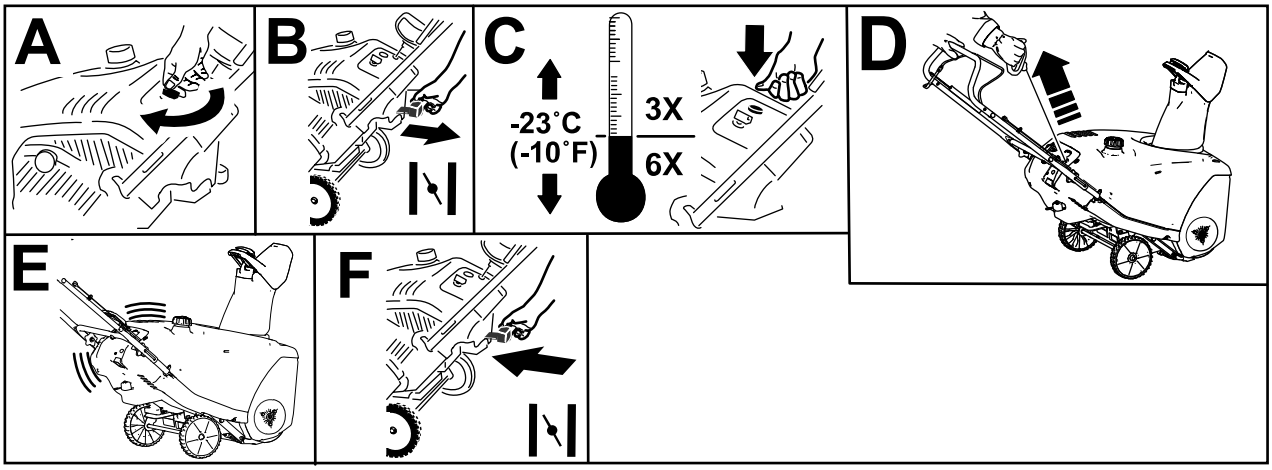

g257388

Figur 10

Modeller med elstart

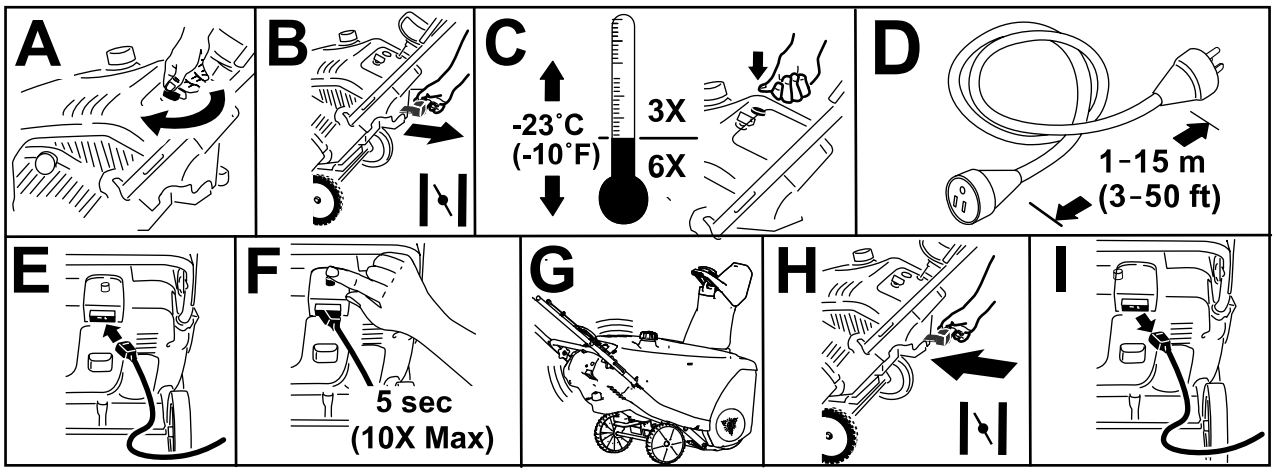

g257387

Figur 11

Obs: Använd bara en UL-listad 16 gauge-förlängningssladd som rekommenderas för utomhusbruk och som inte är längre än 15 m.

⚠ VARNING

Den elektriska sladden kan skadas och orsaka elektriska stötar eller eldsvåda.

Inspektera den elektriska sladden noga innan du ansluter den till elnätet. Starta inte maskinen om sladden är skadad. Reparera eller byt ut den skadade sladden omedelbart. Kontakta en auktoriserad återförsäljare för hjälp.

⚠ VAR FÖRSIKTIG

Om du lämnar maskinen ansluten till ett eluttag kan någon råka starta den av misstag och skada personer eller föremål (endast modeller med elektrisk start).

Koppla bort den elektriska sladden om du inte avser att starta maskinen.

Koppla in rotorbladen

Håll styrstången mot handtaget för att starta rotorbladen (Figur 12).

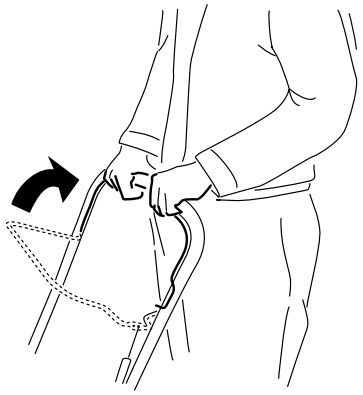

g219303

Figur 12

Urkoppling av rotorbladen

Släpp styrstången för att stoppa rotorbladen (Figur 13).

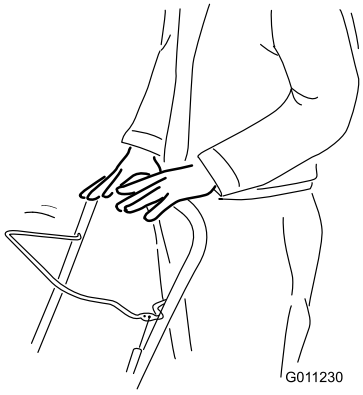

g011230

Figur 13

Stänga av motorn

Stäng av motorn genom att vrida tändningsnyckeln motsols till det AVSLAGNA läget (Figur 14).

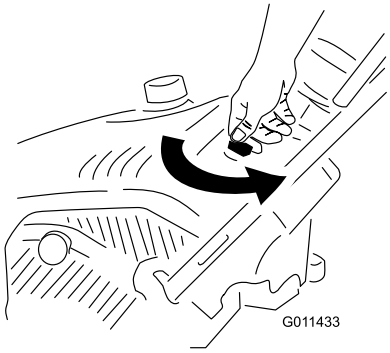

g011433

Figur 14

Justera utkastaren och strålriktaren

När du ska justera utkastaren trycker du på Quick Shoot™-styrsystemets avtryckare på handtagets högra sida och för reglaget upp eller ned längs handtaget. Om du flyttar ner reglaget längs handtaget roteras utkastaren åt vänster och om det flyttas uppåt roteras utkastaren åt höger (Figur 15).

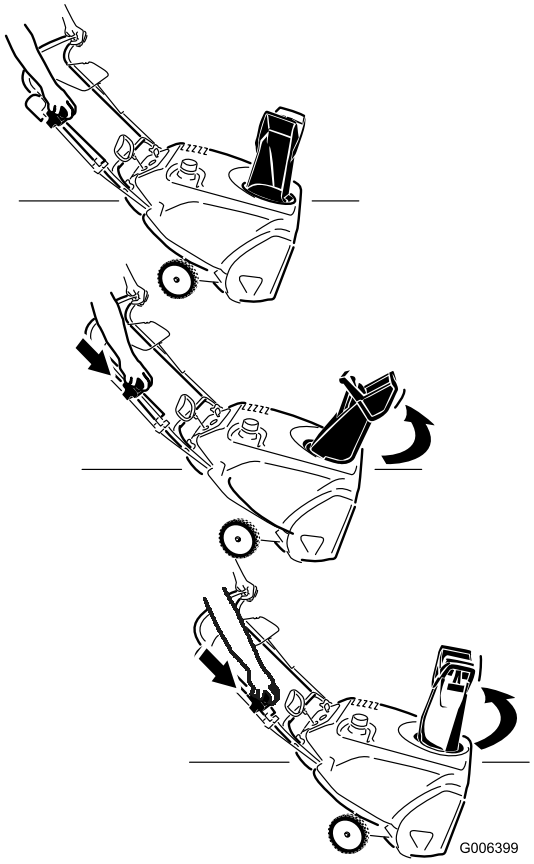

g006399

Figur 15

Om du vill höja eller sänka strålriktarens vinkel trycker du på strålriktarens avtryckare och flyttar den uppåt eller nedåt (Figur 16).

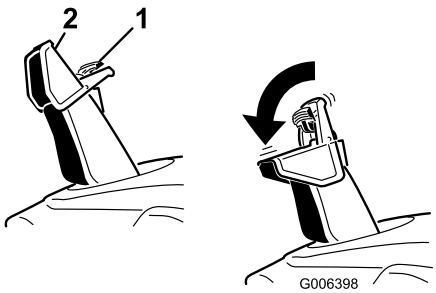

g006398

Figur 16

1. Strålriktarens avtryckare
2. Strålriktare

Rensa en igensatt utkastare

Så här rensar du utkastaren:

- **Stäng av motorn.**
- Vänta i 10 sekunder tills du är säker på att rotorbladen har stannat.
- Använd alltid ett rensningsverktyg, aldrig händerna.

Arbetstips

⚠ VARNING

Stenar, leksaker och andra främmande föremål kan slungas ut från rotorbladen och skada dig eller kringstående allvarligt.

- **Håll området som ska röjas fritt från föremål som kan plockas upp och slungas omkring av rotorbladen.**
- **Håll barn och husdjur på avstånd från det område som ska röjas.**

- Röj snön så snart som möjligt efter snöfallet.
- Låt stråken överlappa varandra för effektiv snöröjning.
- Låt snön slungas ut mot lä när så är möjligt.
- Om maskinen inte driver sig själv framåt på hala underlag eller i tung snö, ska du föra handtaget framåt men låta maskinen arbeta i sin egen takt.
- Maskinen kan avlämna gummimärken på nyborstad eller ljus betong. Testa på en avsides yta före användning. Dessa märken är inte permanenta.

Efter körning

Säkerhet efter användning

Allmän säkerhet

- Förvara aldrig maskinen med bränsle i tanken i en byggnad där det finns gnistkällor, som t.ex. varmvattenberedare, värmeelement och torkskåp. Låt motorn svalna innan maskinen ställs undan i ett slutet utrymme.
- Viktig information om vad som gäller om maskinen ställs i förvaring längre än 30 dagar finns i Förvaring (sida 19).
- Fortsätt att ha maskinen påslagen ett par minuter efter användning så att uppsamlaren och impellern inte fryser fast.

Förhindra fastfrysning efter användning

- Låt motorn vara påslagen ett par minuter för att förhindra att rörliga delar fryser fast. Stäng av motorn, vänta tills alla rörliga delar har stannat och ta sedan bort is och snö från snöslungan.
- Rensa bort eventuell snö och is från utkastarens nederdel.
- Vrid utkastaren åt vänster och höger för att frigöra den från eventuell isbildning.
- Låt tändningsnyckeln vara i det AVSLAGNA läget, dra i startsnörehandtaget flera gånger eller koppla elsladden till ett eluttag och maskinen samt tryck på den elektriska startmotorns startknapp en gång för att undvika att startsnöret och/eller den elektriska startmotorn fryser (endast modeller med elektrisk startmotor).
- Under snöiga och kalla väderförhållanden kan vissa reglage och rörliga delar frysa fast. Använd inte för mycket kraft för att försöka manövrera reglage som har frusit fast. Starta motorn och låt den gå några minuter om du har problem med att manövrera ett reglage eller en del.

Underhåll

Rekommenderat underhåll

Underhållsintervall	Underhållsförfarande
Efter den första timmen	• Kontrollera styrkabeln och justera den vid behov. • Kontrollera fästelementen och dra åt dem om de är lösa.
Efter de första 2 timmarna	• Byt ut motoroljan.
Varje användning eller dagligen	• Kontrollera motoroljenivån och fyll på vid behov.
Årligen	• Kontrollera styrkabeln och justera den vid behov. • Kontrollera rotorbladen och låt en auktoriserad återförsäljare byta ut dem och skrapan vid behov. • Byt ut motoroljan. • Utför service på tändstiftet och byt ut det vid behov. • Kontrollera fästelementen och dra åt dem om de är lösa. • Låt en auktoriserad återförsäljare inspektera drivremmen och byta ut den vid behov.
Årligen eller före förvaring	• Förbered maskinen för förvaring.

Säkerhet vid underhåll

Läs följande säkerhetsföreskrifter innan du utför något underhåll på maskinen:

- Stäng av motorn och ta ut nyckeln innan du rengör, justerar eller utför underhåll på maskinen. Kontakta en auktoriserad återförsäljare om större reparationer krävs.
- Använd alltid skyddsglasögon eller ögonskydd vid justering och reparation för att skydda ögonen från främmande föremål som kan kastas iväg av maskinen.
- Säkerställ att maskinen är i säkert bruksskick genom att regelbundet kontrollera åtdragningen av alla fästelement.
- Ändra inte motorns varvtalsinställningar.

  Köp endast Toros originalreservdelar och tillbehör.

Justera styrkabeln

Kontrollera styrkabeln

Serviceintervall: Efter den första timmen—Kontrollera styrkabeln och justera den vid behov.

Årligen—Kontrollera styrkabeln och justera den vid behov.

För styrstången tillbaka mot handtaget för att få bort slacket i styrkabeln (Figur 17).

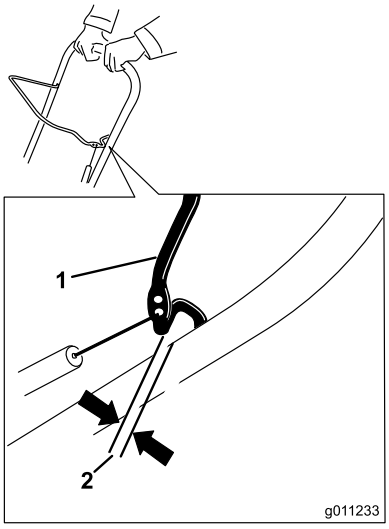

g011233

Figur 17

1. Styrstång
2. 2 till 3 mm mellanrum

Obs: Kontrollera att det finns ett mellanrum på 2 till 3 mm mellan styrstången och handtaget (Figur 17).

Viktigt: **Styrkabeln måste ha ett visst slack när du släpper styrstången för att rotorbladen ska kunna stanna normalt.**

Justera styrkabeln

1. Skjut upp fjäderkåpan och haka loss fjädern från justerlänken (Figur 18).

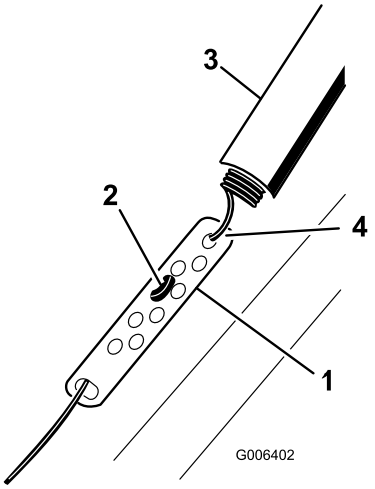

g006402

Figur 18

1. Justerlänk
2. Z-inpassning
3. Fjäderkåpa
4. Haka loss fjädern här.

Obs: Du kan dra upp justerlänken och vajern för att underlätta lossandet av fjädern.

2. Flytta Z-inpassningen till ett högre eller lägre hål i justerlänken efter behov för att erhålla mellanrummet på 2–3 mm mellan styrstången och handtaget (Figur 18).

   Obs: Om Z-inpassningen flyttas upp, minskas mellanrummet mellan styrstången och handtaget. Om den flyttas ned ökar mellanrummet.

3. Haka fast fjädern på justerlänken och skjut dit fjäderkåpan över justerlänken.
4. Kontrollera justeringen; se Kontrollera styrkabeln (sida 12).

   Obs: När snöslungan har använts en längre tid kan drivremmen bli sliten och förlora sin ursprungliga remspänning. Om drivremmen slirar (och man hör ett oavbrutet gnisslande) vid tung belastning lossar du fjädern från justerlänken och flyttar fjäderns överände till det hål som är längst från styrstångens vridpunkt (Figur 19). Haka därefter fast fjädern i justerlänken och justera styrkabeln.

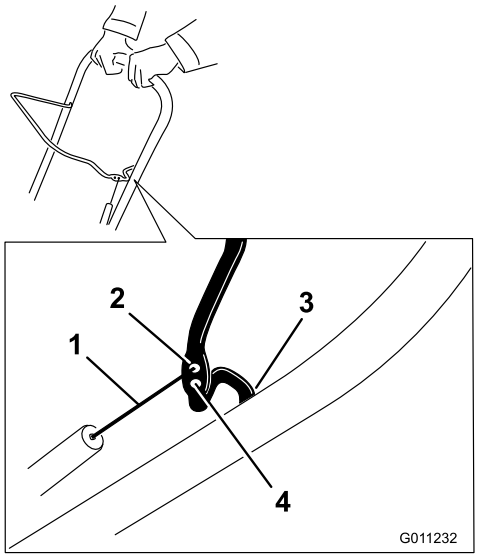

g011232

Figur 19

1. Fjäderns övre ände
2. Sätt i den övre änden av fjädern i det här hålet
3. Vridpunkt
4. Ta bort den övre änden av fjädern från det här hålet

Obs: Remmen kan slira (gnissla) vid våta förhållanden. Torka ut drivsystemet genom att starta rotorn och köra den utan belastning i 30 sekunder.

Kontrollera rotorbladen

Serviceintervall: Årligen—Kontrollera rotorbladen och låt en auktoriserad återförsäljare byta ut dem och skrapan vid behov.

Kontrollera rotorbladen före varje arbetspass så att de inte är slitna. En auktoriserad återförsäljare ska byta ut de tre rotorbladen och skrapan när eggen på ett rotorblad har slitits ned till slitageindikatorhålet (Figur 20).

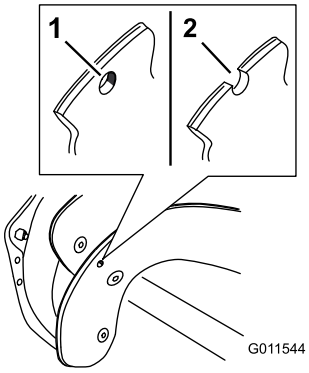

g011544

Figur 20

1. Rotorbladen behöver inte bytas ut eftersom slitageindikatorhålet är intakt.
2. Rotorbladen och skrapan måste bytas ut eftersom slitageindikatorhålet är frilagt.

Byta ut motoroljan

Serviceintervall: Efter de första 2 timmarna

Årligen

Kör om möjligt motorn i några minuter före oljebytet för att värma oljan. Varm olja rinner lättare och för med sig mer föroreningar.

Motoroljespecifikationer

Motoroljekapacitet	0,60 liter
Oljeviskositet	Se Figur 23.
API-klassificering	SJ eller högre

1. Pumpa bränslet från bränsletanken till en godkänd bränsledunk eller kör motorn tills den stängs av.
2. Flytta snöslungan till ett plant underlag.
3. Placera ett avtappningskärl under oljepluggen och skruva sedan ur oljepluggen och luta maskinen bakåt innan du tömmer ut den använda oljan i kärlet (Figur 21).

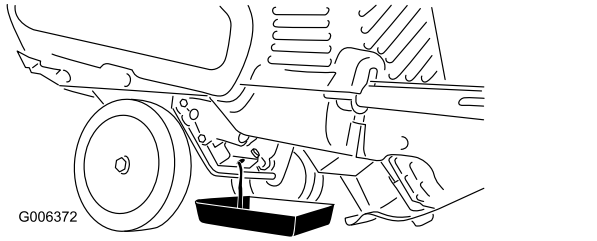

Figur 21

4. När du har tömt ur oljan återställer du maskinen till arbetsläge.
5. Sätt tillbaka oljepluggen och dra åt den ordentligt.
6. Rengör runt oljepåfyllningslocket (Figur 22).

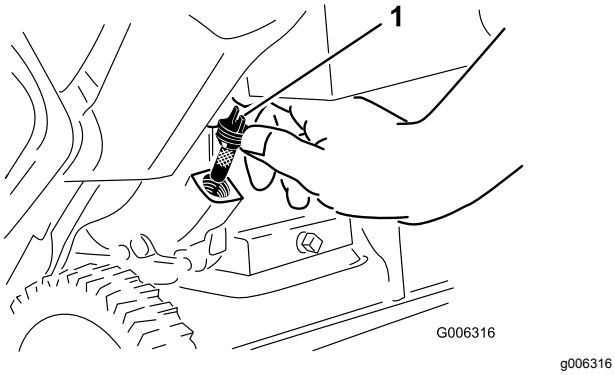

Figur 22

1. Oljepåfyllningslock

7. Skruva loss oljepåfyllningslocket och ta bort det (Figur 22).
8. Placera maskinen i arbetsläge och häll **försiktigt** i olja tills det nästan rinner över (Figur 24).

Obs: Du kan luta maskinen framåt (handtaget upp) så går det lättare att fylla på olja. Kom ihåg att ställa maskinen plant innan du kontrollerar oljenivån.

Viktigt: **Luta inte maskinen så långt framåt så att den balanserar på nosen eftersom bränsle då kan läcka ut ur maskinen.**

Använd Figur 23 nedan för att välja rätt oljeviskositet för det förväntade utomhustemperaturintervallet.

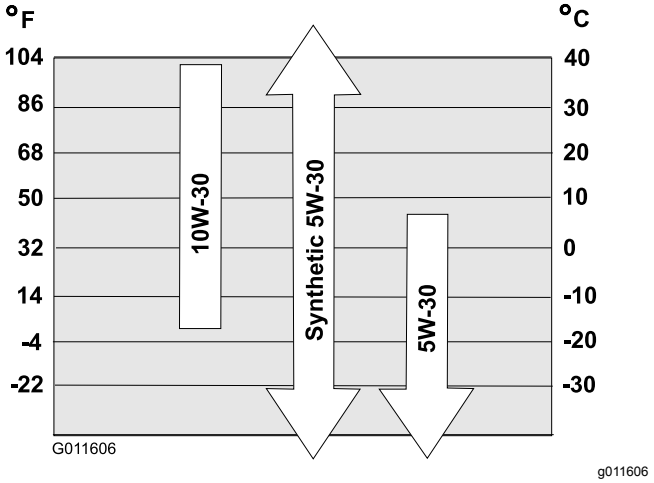

Figur 23

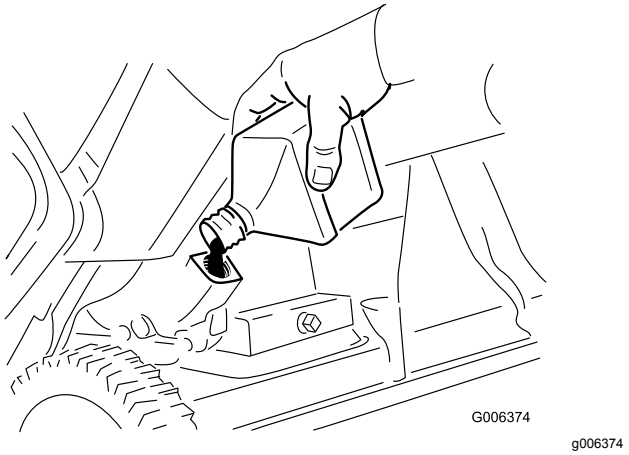

Figur 24

9. Vänta i tre minuter tills oljan har lagt sig och fyll sedan på olja tills det nästan rinner över.
10. Skruva på oljepåfyllningslocket i hålet och dra åt det ordentligt för hand.
11. Torka upp all utspilld olja.
12. Kassera den använda oljan enligt lokala föreskrifter på en återvinningsstation.

Utför service på tändstiftet

Serviceintervall: Årligen—Utför service på tändstiftet och byt ut det vid behov.

Använd ett tändstift av typen **NGK BPR6ES eller Champion RN9YC** eller motsvarande.

1. Stäng av motorn och vänta tills alla rörliga delar har stannat.
2. Rotera utkastaren så att den är riktad framåt.
3. Ta bort utkastaren, utkastarhandtaget och utkastarens tätning genom att ta bort de tre stora skruvarna och den lilla skruven (Figur 25).

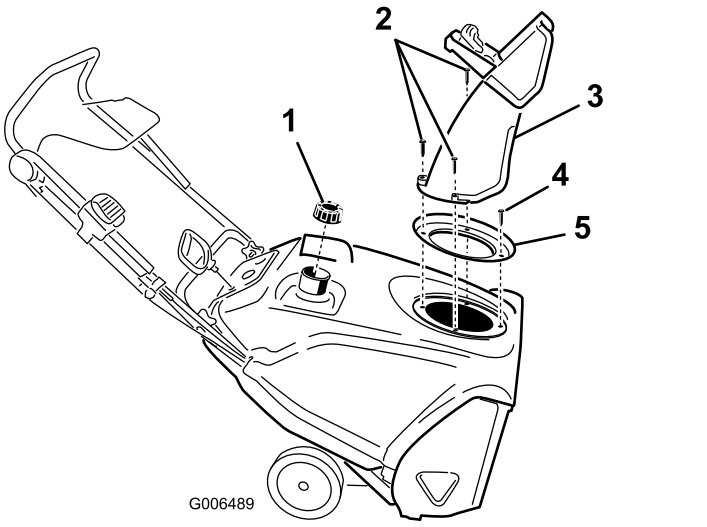

Figur 25

1. Tanklock
2. Stora skruvar (3)
3. Utkastare
4. Liten skruv
5. Utkastartätning

4. Ta bort de fyra skruvar som håller fast höljet (Figur 26).

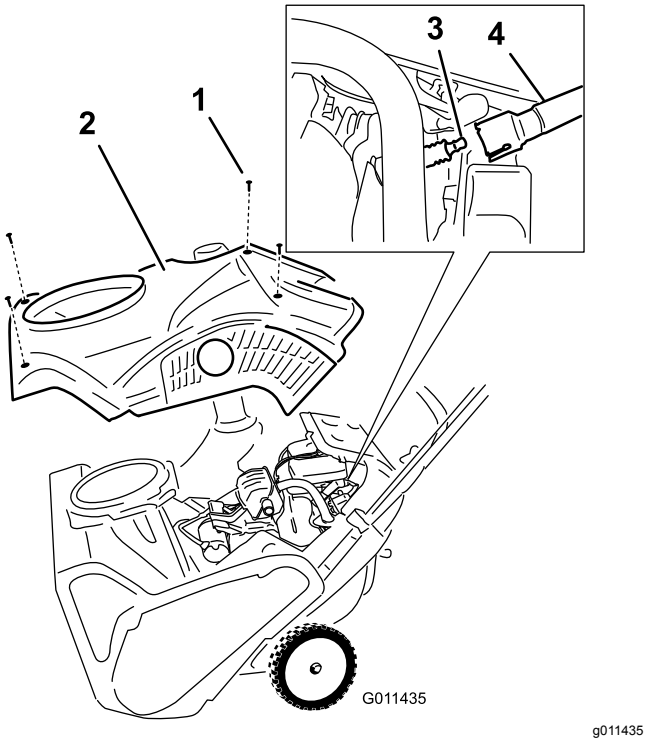

Figur 26

1. Skruv (4)
2. Skydd
3. Tändstift
4. Tändkabel

5. Ta bort tanklocket.
6. Ta bort höljet (Figur 26).
7. Skruva på tanklocket.
8. Lossa kabeln från tändstiftet.
9. Rengör runt tändstiftet.
10. Skruva bort tändstiftet ur cylindertoppen.

   Viktigt: **Ett sprucket, skadat eller smutsigt tändstift måste bytas ut. Rengör inte elektroderna eftersom flagor kan ta sig in i cylindern och orsaka skador på motorn.**

11. Ställ in gapet på det nya stiftet till 0,76 mm enligt Figur 27.

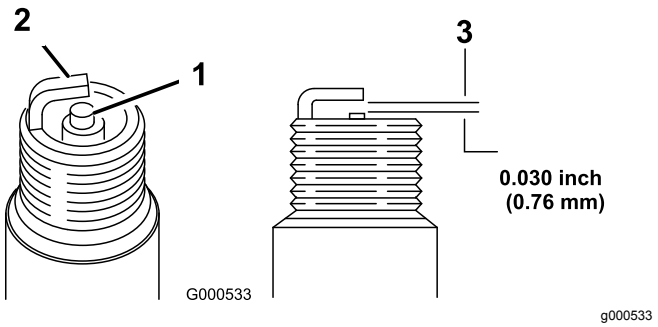

Figur 27

1. Mittelektrodinsulator
2. Sidoelektrod
3. Luftgap (ej i skala)

12. Sätt fast tändstiftet och dra åt det till ett moment på 20–27 Nm.
13. Anslut tändkabeln till tändstiftet.

    Obs: Kontrollera att ventilationsröret dras ovanför tändkabeln enligt Figur 28.

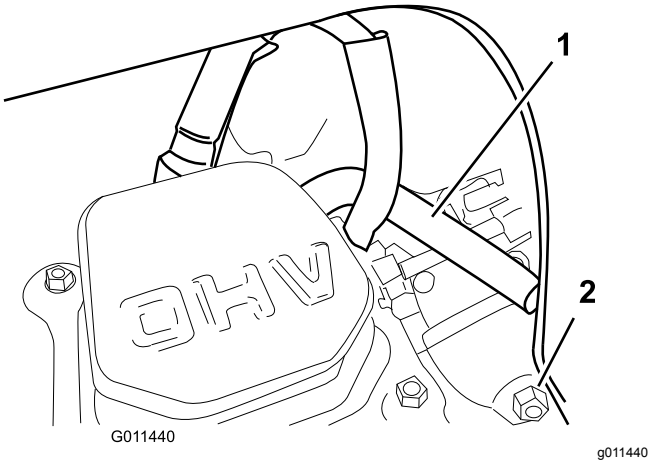

Figur 28

1. Ventilatorrör
2. Förgasarens avtappningsskruv

14. Ta bort tanklocket.
15. Sätt dit höljet med skruvarna som du tog bort i steg 4.

    Obs: Kontrollera att det övre och nedre höljet passar ihop i sidospåren.
16. Skruva på tanklocket.
17. Sätt fast utkastarens tätning, utkastaren och utkastarhandtaget på maskinen med de fästelement som du tog bort i steg 3.

    Obs: Den lilla skruven sätts i det lilla hålet i tätningen på utkastaröppningens framsida.

Byta ut drivremmen

Byt drivremmen om den har blivit sliten, oljeindränkt, sprucken, nött eller fått andra skador.

1. Ta bort drivremskåpan genom att lossa de tre skruvarna enligt Figur 29.

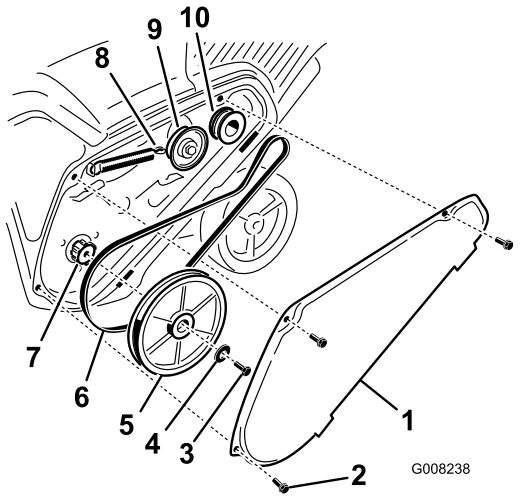

Figur 29

1. Drivremmens kåpa
2. Skruv (3)
3. Rotorskivans skruv
4. Böjd bricka
5. Rotorskiva
6. Drivrem
7. Rotorspindel
8. Bromsfjäder (haka loss från mellandrevsarmen här)
9. Mellanremskiva
10. Motorremskiva

2. Haka loss bromsfjädern från mellandrevsarmen för att minska remspänningen (Figur 29).
3. Lossa skruven och den böjda brickan som håller fast rotorskivan (Figur 29).
4. Ta bort rotorskivan och drivremmen (Figur 29).
5. Montera den nya drivremmen enligt Figur 30.

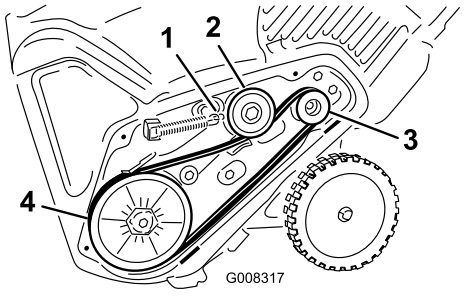

Figur 30

1. Bromsfjäder (montera på mellandrevsarmen här)
2. Mellanremskiva
3. Motorremskiva
4. Rotorskiva

Obs: Dra först den nya drivremmen runt motorremskivan, runt mellanremskivan och

slutligen runt den lösa rotorskivan precis ovanför rotorspindeln (Figur 29).

6. Montera rotorskivan på rotorspindeln (Figur 29).
7. Montera den böjda brickan och rotorskivans skruv, och dra åt ordentligt (Figur 29).

   Obs: De böjda brickornas konkava sida passar mot skivans utsida.
8. Montera bromsfjädern på mellandrevsarmen (Figur 30).
9. Montera drivremmens kåpa med skruvarna som du tog bort i steg 1.

   Obs: Kontrollera att drivremmen är korrekt justerad och att den fungerar. Se Kontrollera styrkabeln (sida 12) och Justera styrkabeln (sida 13).

Justera Quick Shoot-styrsystemet

Ställ in Quick Shoot-reglagevajrarna om det finns mer än 13 mm slack i Quick Shoot-vajern (Figur 31) eller om utkastaren inte roterar till samma vinkel åt höger och vänster.

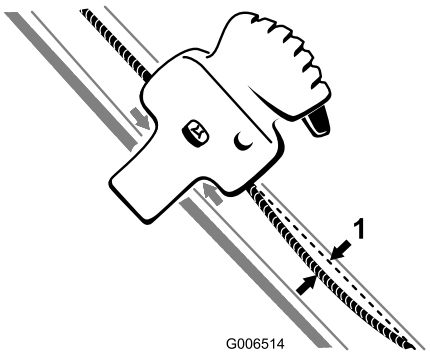

Figur 31

1. 13 mm maximalt slack

1. Lossa de två klämmorna på Quick Shoot-reglagevajern (Figur 32).

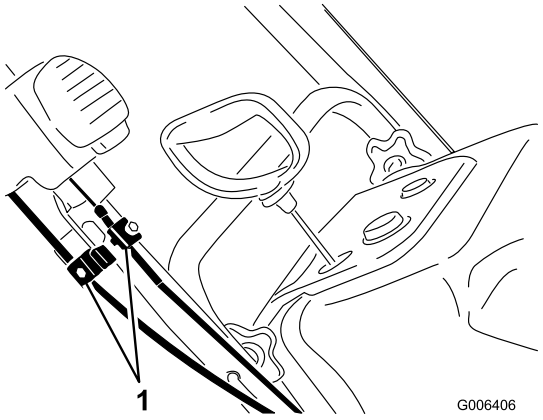

Figur 32

1. Kabelklämmor

2. Placera Quick Shoot-reglaget mellan de två pilarna på det övre handtagets högra sida (Figur 33).

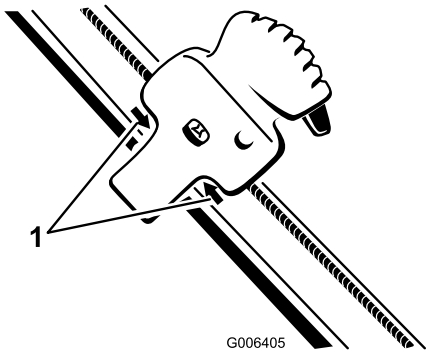

Figur 33

1. Pilar

3. Vrid utkastaren så att den är riktad rakt framåt och så att pilen på utkastarens baksida ligger i linje med pilen på höljet (Figur 34).

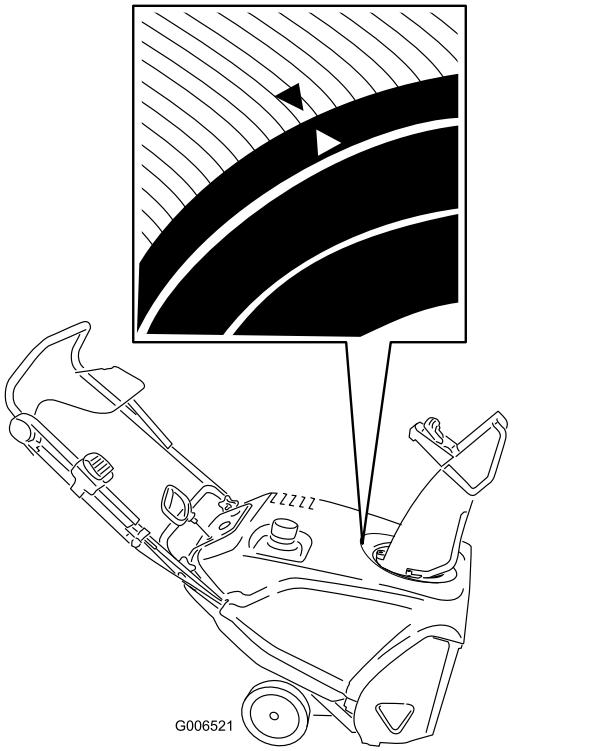

g006521

Figur 34

4. Håll utkastaren rakt framåt, dra det nedre vajerhöljet nedåt tills vajern spänns och dra åt skruven på den nedre vajerklämman ordentligt (Figur 35).

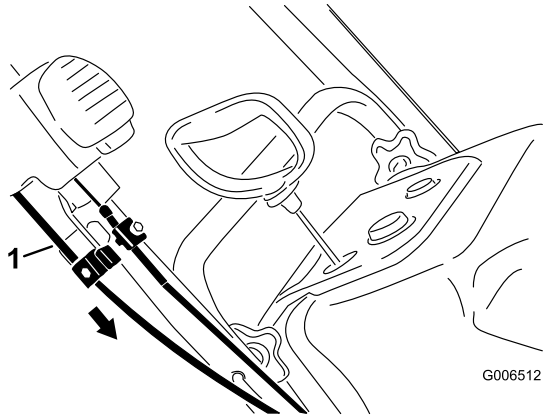

g006512

Figur 35

1. nedre vajerhölje

5. Dra det övre vajerhöljet framåt tills vajern spänns och dra åt skruven på den övre vajerklämman ordentligt (Figur 36).

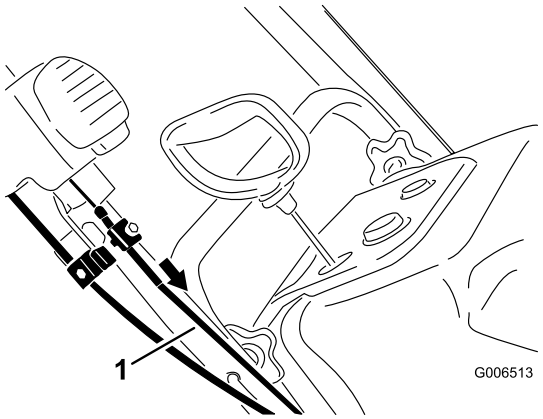

g006513

Figur 36

1. Övre vajerhölje

Obs: Spänn inte vajrarna för hårt. Om vajrarna spänns för hårt blir det svårt att använda Quick Shoot.

Förvaring

Ställa maskinen i förvar

⚠ VARNING

Bränsleångor är mycket lättantändliga, explosiva och farliga att andas in. Om du förvarar produkten i ett utrymme med en öppen låga kan bränsleångorna antändas och orsaka en explosion.

- **Förvara inte maskinen i ett hus (bostad), källare eller något annat utrymme där det finns gnistkällor som t.ex. varmvattenberedare, värmeelement, torkskåp, pannor och liknande.**
- **Luta inte maskinen framåt eller bakåt när det finns bränsle i bränsletanken. Det kan läcka ut bränsle ur maskinen.**
- **Förvara inte maskinen med handtaget lutat mot marken, eftersom olja läcker in i motorcylindern och ut på marken så att motorn varken kan startas eller köras.**

1. När du ska fylla på bränsle för sista gången under aktuell säsong ska du tillsätta bränslestabiliserare till färskt bränsle enligt anvisningarna från bränslestabiliserarens tillverkare.

   Viktigt: **Förvara inte bränsle längre än vad bränslestabiliserartillverkaren anger.**
2. Låt motorn gå i tio minuter så att det stabiliserade bränslet fördelas i bränslesystemet.
3. Stäng av motorn, låt den svalna och tappa ur bränsletanken eller kör motorn tills den stängs av.
4. Starta motorn och kör den tills den stängs av.
5. Choka eller snapsa motorn, starta den en tredje gång och kör tills den inte startar igen.
6. Tappa av förgasarbränslet genom förgasarens avtappningsskruv och in i ett godkänt bensinkärl.
7. Kassera oanvänt bränsle på lämpligt sätt. Lämna in bränslespill till återvinning eller använd det i bilen.
8. Byt motoroljan medan motorn fortfarande är varm. Se Byta ut motoroljan (sida 14).
9. Avlägsna tändstiftet, se Utför service på tändstiftet (sida 15).
10. Spruta in 10 ml (två teskedar) olja i tändstiftshålet.
11. Montera tändstiftet för hand och skruva sedan åt det till 27–30 N·m.
12. Slå AV tändningen och dra i startsnörehandtaget långsamt för att fördela oljan på cylinderns insida.
13. Rengör motorn.
14. Måla i lackskador med färg som du köpt från en auktoriserad återförsäljare. Slipa skadade ytor innan du målar dem och använd rostskydd så att metalldelarna inte rostar.
15. Se till att alla skruvar, bultar och muttrar är åtdragna. Reparera eller byt ut skadade delar.
16. Täck över maskinen och förvara den på en ren, torr plats utom räckhåll för barn. Låt motorn svalna innan maskinen ställs undan i ett slutet utrymme.

Anteckningar:

Anteckningar:

Anteckningar:

Integritetsmeddelande för EES/STORBRITANNIEN

Toros bruk av dina personuppgifter

The Toro Company (”Toro”) respekterar din integritet. I samband med dina köp av våra produkter kan vi samla in vissa personuppgifter om dig, antingen direkt från dig eller via din lokala Toro-återförsäljare. Toro använder dessa uppgifter till att utföra sina skyldigheter enligt avtalet (t.ex. registrera din garanti, behandla dina garantianspråk eller kontakta dig i händelse av att en produkt måste återkallas) och för att tillfredsställa legitima affärsändamål (t.ex. mäta kundnöjdhet, förbättra våra produkter eller tillhandahålla produktinformation som kan vara av intresse för dig). Toro kan vidarebefordra uppgifterna till sina dotterbolag, återförsäljare eller andra affärspartners i samband med någon av dessa aktiviteter. Vi kan även vidarebefordra personuppgifter i de fall som lagen kräver det eller i samband med försäljning, köp eller fusion av ett företag. Vi säljer inte dina personuppgifter i marknadsföringssyfte till något annat företag.

Behållande av dina personuppgifter

Toro behåller dina personuppgifter så länge de är relevanta för ovan nämnda syften och enligt gällande lag. Kontakta legal@toro.com för ytterligare information om tillämpliga perioder för behållande.

Toros engagemang för skydd

Dina personuppgifter kan bearbetas i USA eller ett annat land som kan ha mindre strikta dataskyddslagar än det land i vilket du är bosatt. I de fall som vi överför uppgifter från det land i vilket du är bosatt, vidtar vi lagstadgade åtgärder för att tillförsäkra att dina uppgifter skyddas och behandlas konfidentiellt.

Åtkomst och korrigering

Du kan äga rätt att korrigera eller gå igenom dina personuppgifter samt neka eller begränsa behandlingen av dina uppgifter. Om du önskar göra det ska du kontakta oss via e-post på legal@toro.com. Om du har frågor rörande det sätt på vilket Toro har hanterat dina uppgifter, uppmanar vi dig att diskutera det direkt med oss. Observera att europeiska medborgare äger rätt att lämna in klagomål till avsedd myndighet för dataskydd.



Count on it.