Form No. 3425-368 Rev A

# Sněhová fréza Power Max® Heavy Duty 928 OAE

**Číslo modelu 38850—Výrobní číslo 400000000 a vyšší**

**Návod k obsluze**

# Úvod

Tento stroj je určen pro majitele domů. Je určena pro odstraňování sněhu z dlážděných ploch, jako jsou příjezdové cesty či chodníky, a dalších ploch určených k pohybu po rezidenčních či komerčních areálech. Není určena k odstraňování jiných materiálů než sněhu.

Pečlivě si tuto příručku prostudujte, abyste se naučili svůj výrobek správně obsluhovat a udržovat a předešli tak zranění osob a poškození stroje. Jste odpovědní za správnou a bezpečnou obsluhu stroje.

Společnost Toro můžete kontaktovat přímo na stránkách www.Toro.com, kde naleznete informace o bezpečnosti výrobku, podklady pro zaškolení obsluhy, údaje o příslušenství a přehled prodejců a kde můžete svůj výrobek zaregistrovat.

Kdykoli budete potřebovat servis, originální náhradní díly Toro nebo doplňující informace, kontaktujte autorizované servisní středisko nebo centrum zákaznických služeb Toro a mějte připravené typové a sériové číslo. Obrázek 1 znázorňuje umístění čísla modelu a výrobního čísla produktu. Čísla si zapište do následujícího pole.

***Důležité:*** **Potřebujete-li informace o záruce, náhradních dílech a jiné údaje o výrobku, pomocí mobilního zařízení můžete naskenovat QR kód na štítku sériového čísla (je-li k dispozici).**

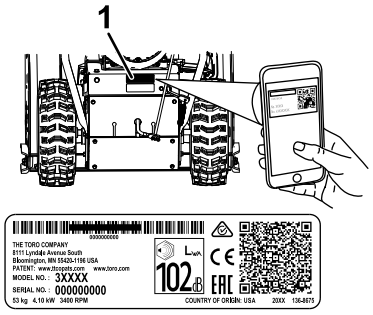


g219961

**Obrázek 1**

1. Štítek s číslem modelu a výrobním číslem

**Číslo modelu** _____

**Výrobní číslo** _____

Tato příručka identifikuje potenciální rizika a uvádí bezpečnostní sdělení označená varovným bezpečnostním symbolem (Obrázek 2) signalizujícím riziko, které může vést k vážnému úrazu nebo usmrcení, nebudete-li doporučená opatření dodržovat.

g000502

**Obrázek 2**

Varovný bezpečnostní symbol

Ke zdůraznění informací se v tomto návodu používají dva výrazy. **Důležité** je upozorněním na zvláštní informace o strojním zařízení a **Poznámka** zdůrazňuje všeobecné informace, kterým je třeba věnovat zvláštní pozornost.

Tento výrobek splňuje všechny příslušné směrnice Evropské unie. Podrobné informace naleznete v Prohlášení o shodě k tomuto výrobku.

***Důležité:*** **Pokud trvale používáte tento stroj v nadmořské výšce nad 1 500 m, namontujte soupravu pro vysoké nadmořské výšky, aby motor splňoval emisní předpisy CARB/EPA. Souprava pro vysoké nadmořské výšky zvyšuje výkon motoru a současně zabraňuje zanášení zapalovací svíčky, obtížnému startování a zvyšování emisí. Jakmile soupravu namontujete, připevněte na stroj vedle typového štítku štítek pro vysoké nadmořské výšky. Odpovídající soupravu pro vysoké nadmořské výšky k vašemu stroji a štítek pro vysoké nadmořské výšky vám poskytne jakékoli autorizované servisní středisko Toro. Chcete-li vyhledat nejbližšího prodejce Toro, navštivte naše webové stránky www.Toro.com nebo kontaktujte naše oddělení zákaznické péče Toro na číslech uvedených v našem prohlášení o záruce na systém řízení emisí. Jestliže je motor provozován v nadmořské výšce pod 1 500 m, demontujte soupravu z motoru a uveďte motor do původní konfigurace z výrobního závodu. Neprovozujte motor s přestavbou do vysokých nadmořských výšek v nižších nadmořských výškách; mohl by se přehřát a poškodit.**

**© 2018—The Toro® Company**
**8111 Lyndale Avenue South**
**Bloomington, MN 55420**

Zaregistrujte svůj výrobek na adrese www.Toro.com.

Překlad originálu (CS)
**Vytištěno v USA**
**Všechna práva vyhrazena**

*3425-368* A

**Pokud si nejste jisti, zda byl váš stroj konvertován pro provoz do vysokých nadmořských výšek, vyhledejte následující štítek (Obrázek 3).**

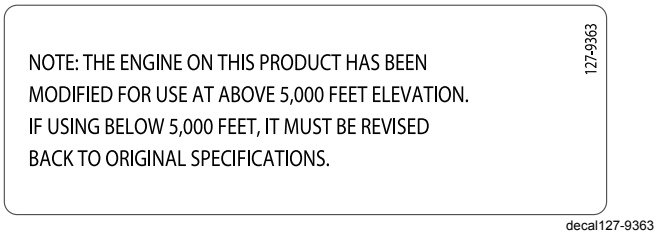


**Obrázek 3**

# Obsah


Úvod ..... 1
Bezpečnost ..... 2
Obecné bezpečnostní informace ..... 2
Bezpečnostní a instrukční štítky ..... 3
Nastavení ..... 5
1 Montáž horní části rukojeti ..... 5
2 Montáž táhla ovládání pojezdu ..... 5
3 Montáž ovládací tyče vyhazovacího komínu ..... 6
4 Montáž nástroje na odklízení sněhu ..... 7
5 Kontrola hladiny motorového oleje ..... 8
6 Kontrola a upravení tlaku v pneumatikách ..... 8
7 Kontrola kluzných lišt a shrnovače ..... 8
8 Kontrola funkce pohonu pojezdu ..... 8
Součásti stroje ..... 9
Technické údaje ..... 10
Přídavná zařízení/příslušenství ..... 10
Obsluha ..... 10
Před provozem ..... 10
Bezpečnostní kroky před použitím ..... 10
Plnění palivové nádrže ..... 11
Během provozu ..... 11
Bezpečnostní kroky během použití ..... 11
Spouštění motoru ..... 12
Vypnutí motoru ..... 13
Ovládání pohonu pojezdu ..... 13
Ovládání řadicí páky ..... 14
Ovládání pohonu nabíracího šroubu/rotoru ..... 14
Ovládání Quick Stick® ..... 14
Čištění ucpaného vyhazovacího komínu. ..... 15
Provozní tipy ..... 16
Po provozu ..... 16
Bezpečnostní kroky po použití ..... 16
Ochrana před zamrznutím po použití ..... 16
Údržba ..... 17
Doporučený harmonogram údržby ..... 17
Bezpečnost při provádění úkonů údržby ..... 17
Příprava údržby ..... 17
Kontrola hladiny motorového oleje ..... 18
Kontrola a nastavení kluzných lišt a shrnovače ..... 18
Kontrola a nastavení lanka pojezdu ..... 19
Kontrola a nastavení kabelu nabíracího šroubu/rotoru ..... 19
Kontrola hladiny oleje v převodovce nabíracího šroubu ..... 20
Výměna motorového oleje ..... 20
Mazání šestihranné osy ..... 21
Výměna zapalovací svíčky ..... 22
Výměna hnacích řemenů ..... 22
Výměna světlometu ..... 23
Uskladnění ..... 23
Skladování stroje ..... 23
Konec uskladnění sněhové frézy ..... 23
Odstraňování závad ..... 24


# Bezpečnost

Tato sněhová fréza může zranit ruce a nohy a odmršťovat předměty. Nedodržení následujících bezpečnostních pokynů může mít za následek vážné zranění.

Tento stroj splňuje požadavky normy EN ISO 8437.

## Obecné bezpečnostní informace

- Před spuštěním motoru si pozorně přečtěte tuto *provozní příručku*, abyste porozuměli jejímu obsahu. Každá osoba, jež pracuje s tímto výrobkem, musí znát správný způsob jeho používání, vědět, jak rychle vypnout motor, a rozumět všem výstrahám.
- Motor vypínejte pokaždé, když z nějakého důvodu opouštíte pozici obsluhy.
- Nepřibližujte ruce ani nohy do blízkosti pohybujících se částí stroje.
- Nikdy stroj neprovozujte, pokud nejsou všechny jeho kryty ve správné poloze a pokud nejsou funkční i další bezpečnostní ochranná zařízení.
- Zdržujte se v bezpečné vzdálenosti od všech vyhazovacích otvorů. Přihlížející osoby, především malé děti, se musí zdržovat v bezpečné vzdálenosti od pracovního prostoru.
- Nikdy nedovolte, aby stroj ovládaly děti.

# Bezpečnostní a instrukční štítky

Bezpečnostní štítky a pokyny jsou umístěny na viditelném místě v blízkosti každého místa představujícího potenciální nebezpečí. V případě ztráty nebo poškození původního štítku jej nahraďte štítkem novým.

decal107-3040

**107-3040**

1. Rotor a nabírací šroub – nebezpečí pořezání či amputace rukou nebo nohou. Zajistěte, aby se přihlížející osoby zdržovaly v bezpečné vzdálenosti od stroje.

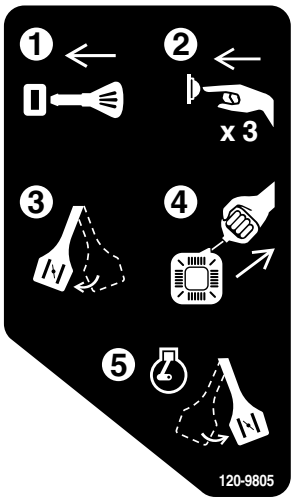


decal120-9805

**120-9805**

1. Zasuňte klíček do zapalování.
2. 3x nasajte palivo.
3. Zapněte sytič.
4. Zatáhněte za lanko startéru.
5. Po spuštění motoru vypněte sytič.

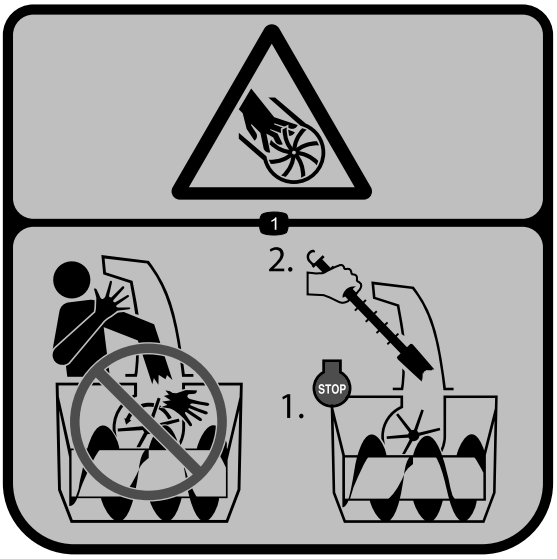


decal121-6847

**121-6847**

1. Nebezpečí pořezání/amputace prstů nebo rukou, rotor – nesahejte rukama do komínu; před použitím nástroje k čištění komínu vypněte motor.

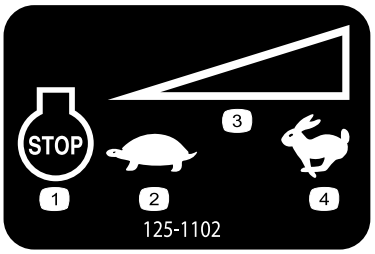


decal125-1102

**125-1102**

1. Vypnutí motoru
2. Pomalý běh
3. Ovládání variabilní rychlosti
4. Rychlý běh

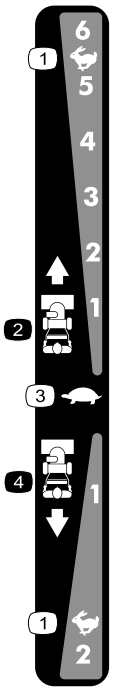


decal138-0652

**138-0652**

Objednací č. dílu 137-6208

1. Rychlý běh
2. Rychlost jízdy vpřed
3. Pomalý běh
4. Rychlost jízdy vzad

decal137-6249

**137-6249**

1. Stiskem páky zapojíte pohon pojezdu.
2. Varování – přečtěte si *Provozní příručku*.
3. Nebezpečí pořezání/amputace prstů nebo rukou, lopatky rotoru – nesahejte rukama do komínu; před použitím nástroje k čištění komínu vypněte motor.
4. Riziko pořezání/amputace prstů nebo rukou, lopatky rotoru – udržujte bezpečnou vzdálenost od pohybujících se částí stroje, neodstraňujte žádné kryty ani ochranné štíty; před prováděním oprav nebo údržby stroje vyjměte klíč ze zapalování.
5. Nebezpečí zranění odlétávajícími předměty – přihlížející osoby musí vždy zůstat v bezpečné vzdálenosti.
6. Stiskem páky zapojíte rotor.

# Nastavení

# 1

## Montáž horní části rukojeti

**Nejsou potřeba žádné díly**

## Postup

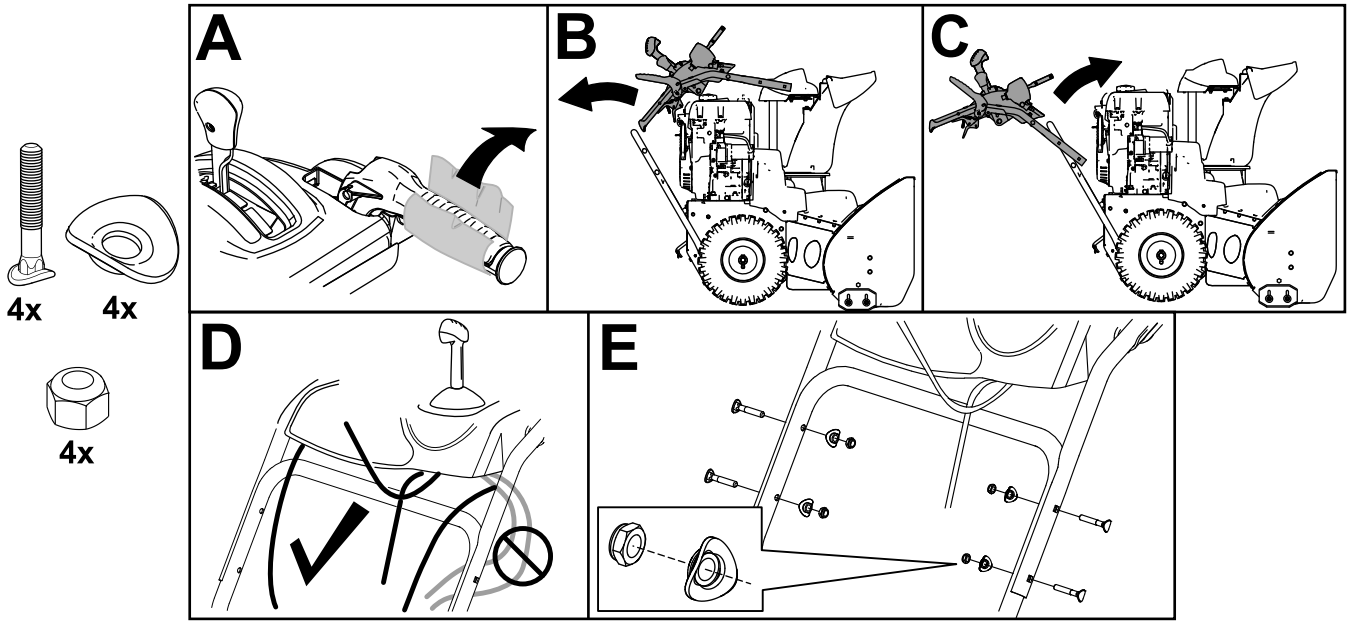


g256709

# 2

# Montáž táhla ovládání pojezdu

**Nejsou potřeba žádné díly**

## Postup

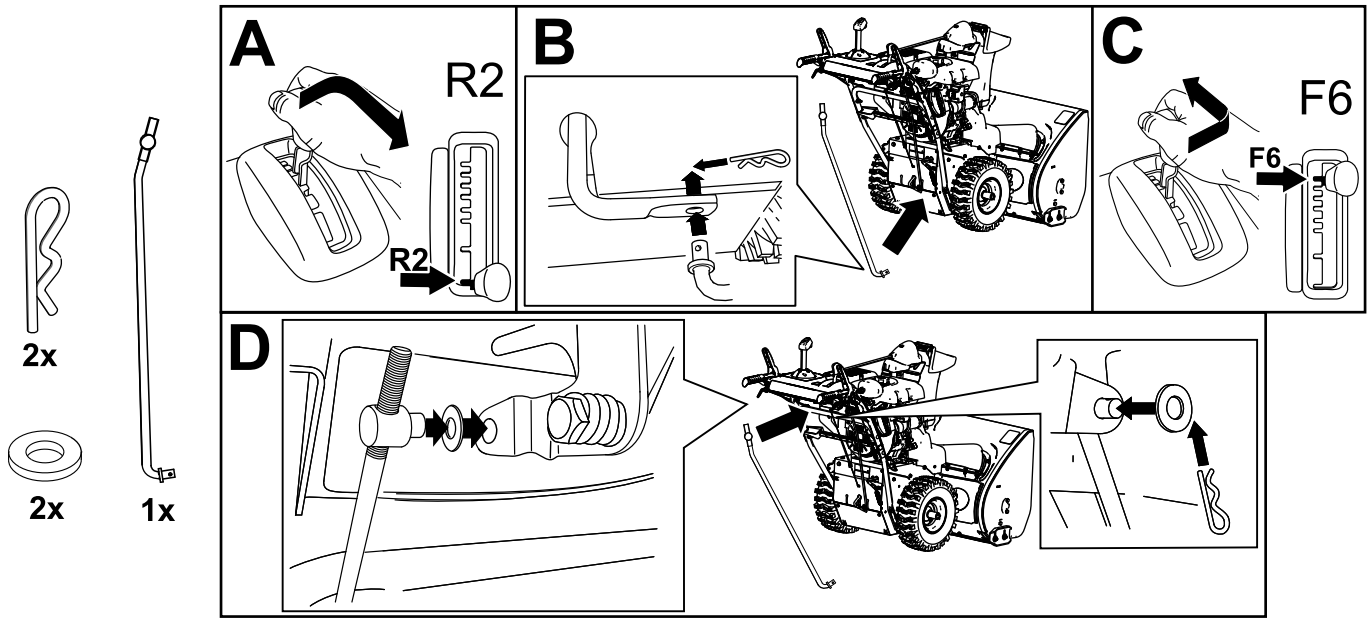


g263628

# 3

# Montáž ovládací tyče vyhazovacího komínu

**Nejsou potřeba žádné díly**

## Postup

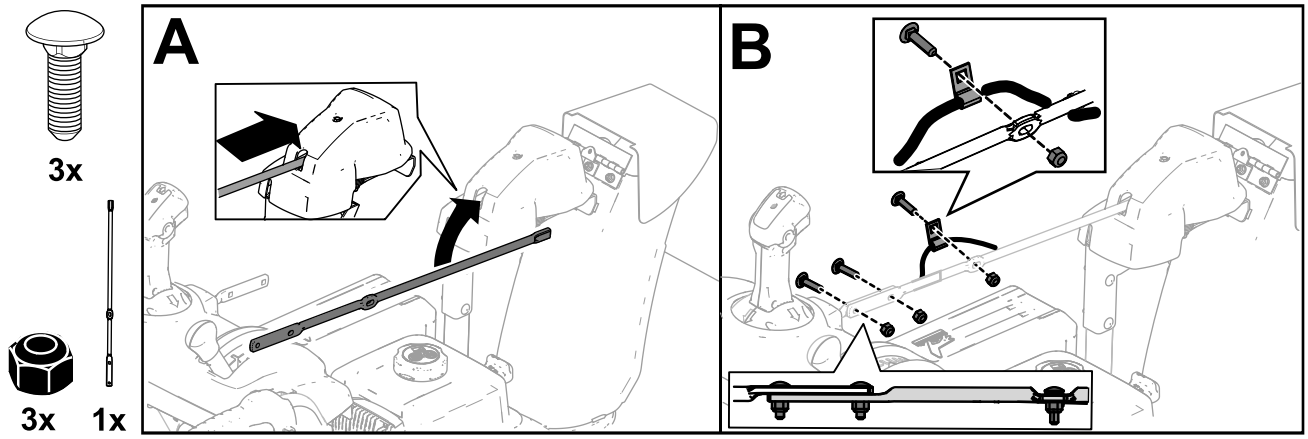


g252615

# 4

# Montáž nástroje na odklízení sněhu

**Nejsou potřeba žádné díly**

## Postup

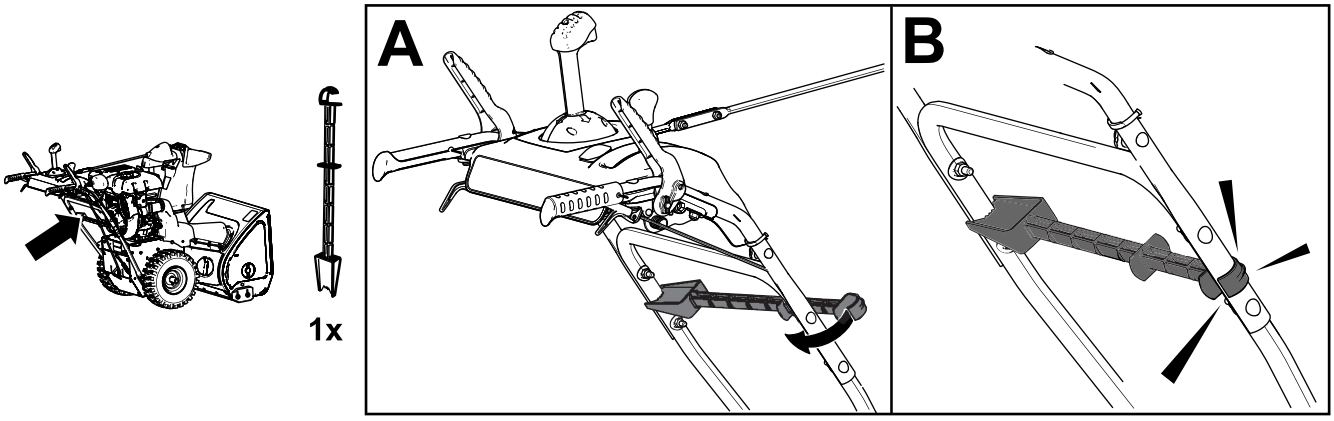


g256722

# 5

# Kontrola hladiny motorového oleje

**Nejsou potřeba žádné díly**

## Postup

**Poznámka:** Při zakoupení sněhové frézy je v motoru olej. Před spuštěním motoru zkontrolujte hladinu oleje a je-li třeba, doplňte jej.

Viz Kontrola hladiny motorového oleje (strana 18).

# 6

# Kontrola a upravení tlaku v pneumatikách

**Nejsou potřeba žádné díly**

## Postup

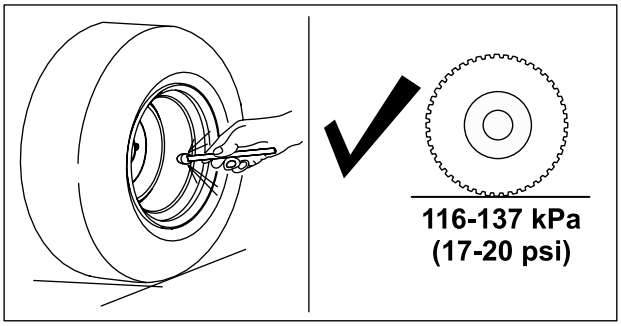


g257835

# 7

# Kontrola kluzných lišt a shrnovače

**Nejsou potřeba žádné díly**

## Postup

Viz Kontrola a nastavení kluzných lišt a shrnovače (strana 18).

# 8

# Kontrola funkce pohonu pojezdu

**Nejsou potřeba žádné díly**

## Postup

**⚠ VÝSTRAHA**

**Pokud není pohon pojezdu správně seřízen, může se sněhová fréza pohybovat opačným směrem, než jste zamýšleli, a tak způsobit zranění a/nebo škodu na majetku.**

**Pečlivě zkontrolujte pohon pojezdu a v případě potřeby jej správně seřiďte.**

1. Nastartujte motor, viz Spouštění motoru (strana 12).
2. Posuňte řadicí páku do polohy R1, viz Ovládání řadicí páky (strana 14).
3. Přitiskněte levou páku (pojezd) k rukojeti (Obrázek 9).

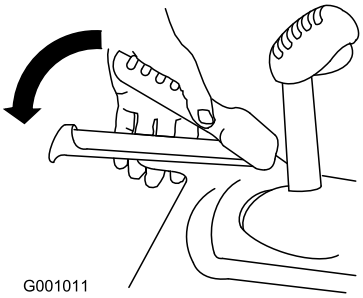


g001011

**Obrázek 9**

Sněhová fréza by se měla pohybovat dozadu. Pokud se sněhová fréza nerozjede nebo se rozjede dopředu, proveďte následující:

A. Uvolněte páku pojezdu a vypněte motor.

B. Odpojte radiální čep od páky voliče rychlosti.

C. Otočte radiální čep na páce voliče rychlosti dolů (ve směru hodinových ručiček).

D. Připojte radiální čep k páce voliče rychlosti.

4. Uvolněte páku pojezdu.

5. Posuňte páku voliče rychlosti do polohy 1, viz Ovládání řadicí páky (strana 14).

6. Přitiskněte levou páku (pojezd) k rukojeti (Obrázek 9).

   Sněhová fréza by se měla pohybovat dopředu. Pokud se sněhová fréza nerozjede nebo se rozjede dozadu, proveďte následující:

   A. Uvolněte páku pojezdu a vypněte motor.

   B. Odpojte radiální čep od páky voliče rychlosti.

   C. Otočte radiální čep na páce voliče rychlosti nahoru (proti směru hodinových ručiček).

   D. Připojte radiální čep k páce voliče rychlosti.

7. Pokud jste provedli nějaké úpravy, opakujte tento postup, dokud již nebudou žádné úpravy třeba.

***Důležité:*** **Pokud se sněhová fréza pohybuje, když je páka pojezdu v uvolněné poloze, zkontrolujte lanko pojezdu (viz Kontrola a nastavení lanka pojezdu (strana 19)) nebo odvezte sněhovou frézu do autorizovaného servisního střediska.**

# Součásti stroje

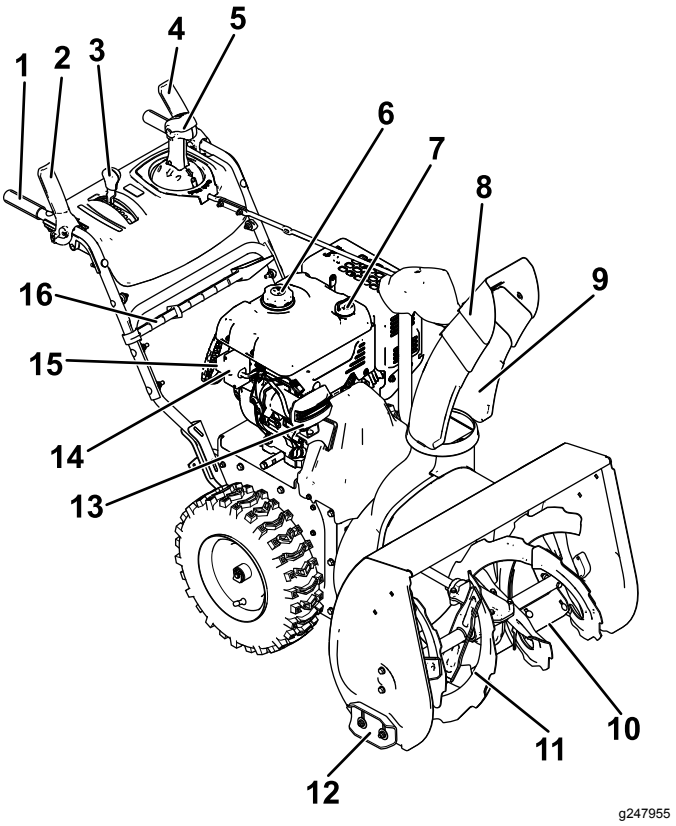


**Obrázek 10**

| | | | |
|---|---|---|---|
| 1. | Rukojeť (2) | 9. | Vyhazovací komín |
| 2. | Páka nabíracího šroubu/rotoru | 10. | Shrnovač |
| 3. | Páka voliče rychlosti | 11. | Nabírací šroub |
| 4. | Páka pojezdu | 12. | Kluzná lišta (2) |
| 5. | Ovládání vyhazovacího komínu Quick Stick® | 13. | Přední reflektor |
| 6. | Uzávěr palivové nádrže | 14. | Tlačítko elektrického startéru |
| 7. | Plnicí trubka/měrka hladiny oleje | 15. | Zásuvka elektrického startéru |
| 8. | Deflektor vyhazovacího komínu | 16. | Nástroj na odklízení sněhu |

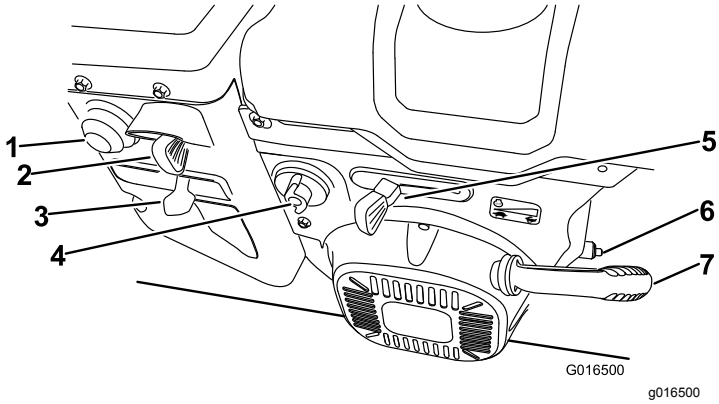


**Obrázek 11**

1. Nasávání paliva
2. Spínač zapalování
3. Sytič
4. Uzavírací ventil paliva
5. Škrticí klapka
6. Vypouštěcí zátka oleje
7. Rukojeť ručního startéru

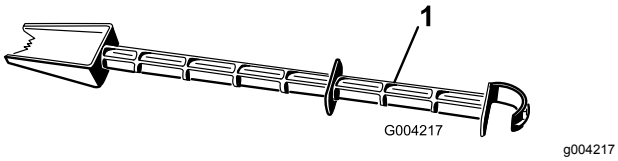


**Obrázek 12**

1. Nástroj na odklízení sněhu (připevněný k rukojeti)

# Technické údaje

| Model | Hmotnost | Délka | Šířka | Výška |
|---|---|---|---|---|
| 38850 | 124,7 kg | 160 cm | 74 cm | 114 cm |

## Přídavná zařízení/příslušenství

Pro stroj je k dispozici řada přídavných zařízení a příslušenství schválených společností Toro, která vylepšují a rozšiřují možnosti stroje. Seznam všech schválených přídavných zařízení a příslušenství můžete získat od autorizovaného servisního prodejce nebo distributora Toro nebo jej vyhledat na stránkách www.Toro.com.

V zájmu zajištění optimální výkonnosti a dodržení požadavků na bezpečnost stroje je nutné používat pouze originální náhradní díly a příslušenství společnosti Toro. Náhradní díly a příslušenství jiných výrobců mohou být nebezpečné a jejich použití může mít za následek zneplatnění záruky.

# Obsluha

**Poznámka:** Z polohy obsluhy určete levou a pravou stranu stroje.

# *Před provozem*

## Bezpečnostní kroky před použitím

### Obecné bezpečnostní informace

- **Pouze pro modely s elektrickým startérem:** Používejte prodlužovací kabely a zásuvky uvedené v příručce. Před připojením ke zdroji napájení napájecí kabel zkontrolujte. Je-li kabel poškozen, vyměňte jej. Kdykoliv sněhovou frézu nestartujete, vytáhněte napájecí kabel ze zásuvky.
- Používejte vhodné oblečení a pomůcky, včetně ochranných brýlí, dlouhých kalhot, pevné protiskluzové obuvi a chráničů sluchu. Svažte si dlouhé vlasy, zabezpečte volný oděv a nenoste volné šperky.
- Pečlivě zkontrolujte oblast, ve které se strojem hodláte pracovat, a odstraňte všechny předměty, jako například rohožky, sáňky, desky, dráty apod.
- Dojde-li k poškození nebo ztrátě štítu, bezpečnostního zařízení nebo štítku (nebo štítek nelze přečíst), opravte je nebo vyměňte dříve, než uvedete stroj do provozu. Také utáhněte všechny uvolněné šrouby a matice.
- **Pouze dvoustupňové modely:** nastavte výšku krytu nabíracího šroubu nad štěrkový nebo kamenitý povrch.

### Bezpečnost týkající se paliva

Palivo je extrémně hořlavé a výbušné. Požár nebo výbuch způsobený palivem může popálit vás i jiné osoby.

- Aby nedošlo ke vznícení paliva od statického náboje, umístěte před tankováním nádobu s palivem nebo stroj na zem, nikoli na vozidlo nebo jakýkoli předmět.
- Palivo doplňujte do nádrže venku a pouze tehdy, když je motor studený. Řádně nasaďte a upevněte uzávěry palivové nádrže a otřete veškeré rozlité palivo.
- Nemanipulujte s palivem v blízkosti otevřeného ohně či jisker nebo když kouříte.
- Palivo skladujte ve schváleném kanystru a uchovávejte je mimo dosah dětí.

- Pokud je v nádrži palivo, stroj naklánějte jen podle uvedených pokynů.
- Pokud si potřísníte oděv palivem, neprodleně se převlékněte.

# Plnění palivové nádrže

- Nejlepších výsledků dosáhnete, když budete používat pouze čistý, čerstvý (ne starší než 30 dnů) bezolovnatý benzín s oktanovým číslem kolem 87 nebo vyšším (metoda stanovení (R+M)/2).
- Přijatelná jsou i okysličená paliva s až 10 % ethanolu nebo 15 % MTBE.
- **Nepoužívejte** etanolové směsi benzinu (např. E15 nebo E85) s více než 10 % etanolu. Použití těchto směsí může mít za následek problémy s výkonem nebo poškození motoru, na které se nevztahuje záruka.
- **Nepoužívejte** benzín s příměsí metanolu.
- **Neuchovávejte** palivo přes zimu v palivové nádrži či nádobách na palivo bez použití stabilizátoru paliva.
- **Nepřidávejte** do benzínu olej.

Neplňte nad spodní hranu hrdla palivové nádrže (Obrázek 13).

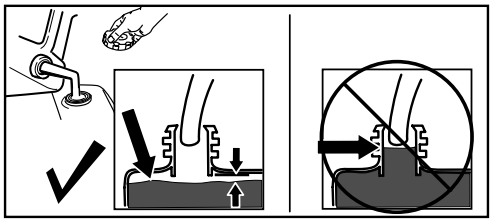


**Obrázek 13**

***Důležité:*** **Pro dosažení co nejlepších výsledků kupujte palivo pouze v množství, které spotřebujete do 30 dnů. Jinak můžete ve stroji po celou dobu používat stabilizační aditivum paliva, které udrží palivo déle čerstvé. Postupujte přitom podle pokynů výrobce stabilizátoru paliva.**

# *Během provozu*

# Bezpečnostní kroky během použití

## Obecné bezpečnostní informace

- **Před uvolňováním ucpaného materiálu ze stroje vypněte motor a vždy používejte tyč nebo nástroj na odklízení sněhu (je-li k dispozici).**
- Při práci se strojem stůjte za rukojetěmi a stranou od vyhazovacího otvoru. **Hlavu, ruce, nohy a ostatní části těla či oblečení udržujte v bezpečné vzdálenosti od rotujících nebo pohyblivých dílů stroje.**
- Dbejte na to, aby vyhazovací komín nikdy nemířil na lidi nebo na místa, kde může dojít ke škodám na majetku.
- Při práci se strojem buďte maximálně opatrní. Neprovádějte žádné činnosti, jež by mohly odvádět vaši pozornost, jinak hrozí nebezpečí zranění nebo poškození majetku.
- Dávejte pozor, abyste neuklouzli nebo neupadli, zejména při zpětném chodu stroje.
- Vždy stůjte pevně na zemi a rukama se pevně držte rukojeti. Pohybujte se chůzí, nikdy během.
- Při práci se strojem na svahu dbejte zvláštní opatrnosti.
- Stroj používejte pouze při dobré viditelnosti nebo kvalitním osvětlení.
- Pokud se strojem couváte, dívejte se za sebe a buďte velmi opatrní.
- Pokud právě neodklízíte sníh, odpojte pohon od nabíracího šroubu.
- Při práci nebo přejíždění se strojem na štěrkovém povrchu (pouze 2stupňové modely), chodnících nebo silnicích si počínejte velmi opatrně. Dávejte pozor na skrytá nebezpečí a provoz na silnici.
- Nikdy se nepokoušejte provádět žádné úpravy, je-li spuštěný motor, kromě případů uvedených v pokynech.
- Při střetu s cizím předmětem vypněte motor, vytáhněte klíček ze zapalování (pouze modely s elektrickým startérem) a stroj prohlédněte a zjistěte, zda nebyl poškozen. Před spuštěním stroje případné defekty opravte.
- Pokud stroj začne abnormálně vibrovat, vypněte motor a proveďte okamžitou kontrolu, abyste zjistili příčinu vibrací.
- Nespouštějte motor v uzavřených prostorách. Výfukové plyny jsou nebezpečné.
- Nepřetěžujte stroj; nesnažte se odklízet sníh příliš rychle.
- Před spuštěním motoru rozpojte všechny spojky a zařaďte neutrál.
- Předtím, než opustíte pozici obsluhy, začnete čistit nabírací šroub, rotor nebo vyhazovací komín a provádět jakékoliv opravy, nastavení či kontrolu stroje, vypněte motor.
- Nikdy neprovozujte stroj při vysokých rychlostech jízdy na kluzkém povrchu.

# Spouštění motoru

## Elektrický startér

**Poznámka:** Chcete-li použít elektrický startér (pouze modely s elektrickým startérem), zapojte napájecí kabel nejprve do zásuvky startéru a teprve poté do elektrické zásuvky. Používejte pouze přípojný kabel ze seznamu UL o průměru 16 G (1,29 mm), který je určený pro venkovní použití a jehož délka nepřesahuje 15 m.

**⚠ DŮLEŽITÉ UPOZORNĚNÍ**

**Poškozený napájecí kabel může způsobit poranění nebo požár.**

**Před použitím stroje napájecí kabel důkladně zkontrolujte. Je-li kabel poškozený, nepoužívejte jej. Ihned jej opravte nebo vyměňte. Kontaktujte autorizované servisní středisko.**

**⚠ VÝSTRAHA**

**Pokud necháte sněhovou frézu zapojenou do síťové zásuvky, někdo by ji mohl neúmyslně zapnout, a způsobit tak úraz nebo škody na majetku.**

**Kdykoliv sněhovou frézu nestartujete, vytáhněte napájecí kabel ze zásuvky.**

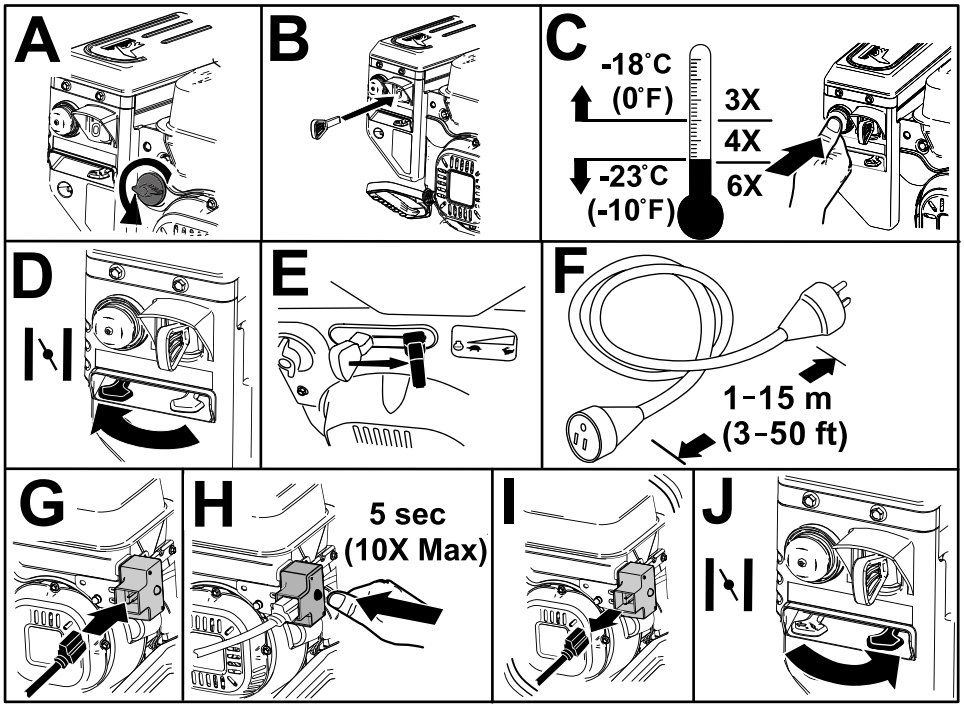


g257504

**Obrázek 14**

## Ruční startér

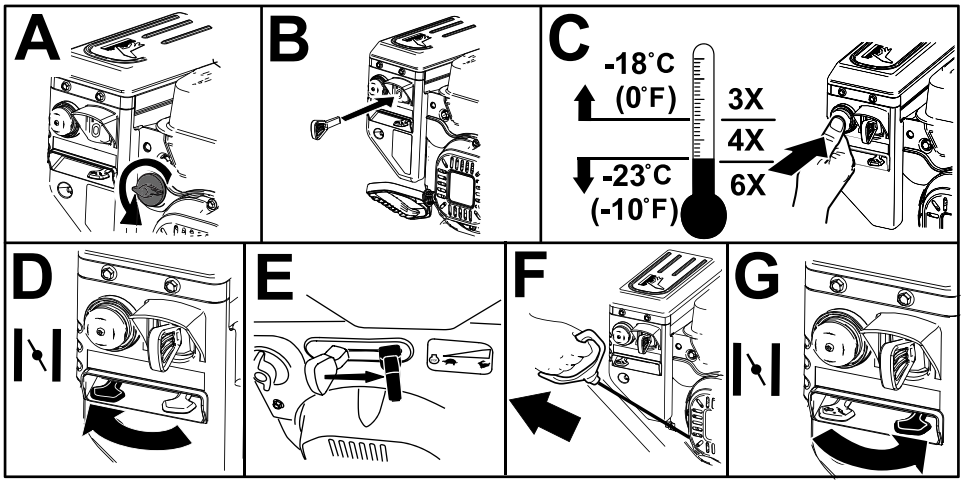


g257505

**Obrázek 15**

# Vypnutí motoru

***Důležité:*** **Než opustíte pozici obsluhy, počkejte, až se všechny pohyblivé části zastaví.**

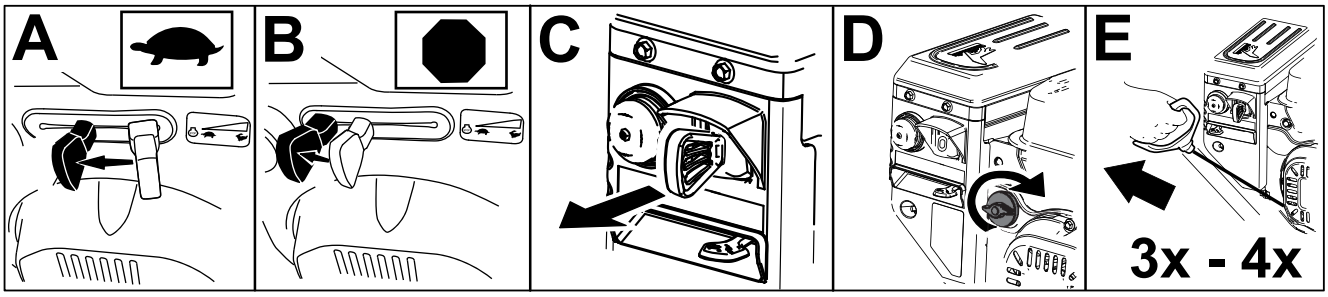


g252411

**Obrázek 16**

# Ovládání pohonu pojezdu

**⚠ VÝSTRAHA**

**Pokud není pohon pojezdu správně seřízen, může se sněhová fréza pohybovat opačným směrem, než jste zamýšleli, a tak způsobit zranění a/nebo škodu na majetku.**

**Pečlivě zkontrolujte pohon pojezdu a v případě potřeby jej správně seřiďte.**

***Důležité:*** **Pokud se sněhová fréza pohybuje, když je páka pojezdu v uvolněné poloze, zkontrolujte lanko pojezdu (viz Kontrola a nastavení lanka pojezdu (strana 19)) nebo odvezte sněhovou frézu do autorizovaného servisního střediska.**

***Důležité:*** **Abyste mohli ovládat pohon pojezdu, stroj musíte používat se zapnutým vlastním pohonem.**

1. Pohon pojezdu zapnete přitisknutím levé páky (pojezd) k rukojeti (Obrázek 17).

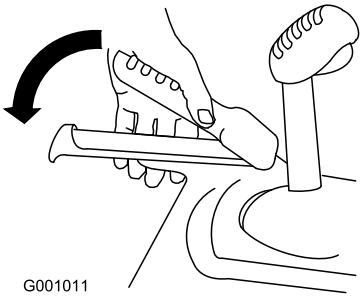


g001011

**Obrázek 17**

2. Chcete-li zastavit pohon pojezdu, uvolněte páku pojezdu.

# Ovládání řadicí páky

Řadicí páka má šest rychlostí dopředu a dvě dozadu. Při změně rychlostního stupně uvolněte páku pojezdu a posuňte řadicí páku do požadované polohy (Obrázek 18). Páka v každém zvoleném rychlostním stupni zapadne do zářezu.

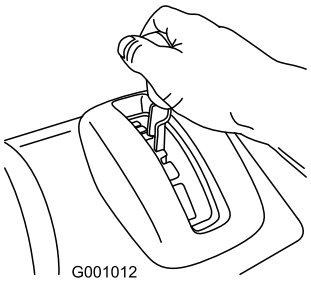


g001012

**Obrázek 18**

# Ovládání pohonu nabíracího šroubu/rotoru

1. Pohon nabíracího šroubu/rotoru zapnete přitisknutím pravé páky (nabíracího šroubu/rotoru) k rukojeti (Obrázek 19).

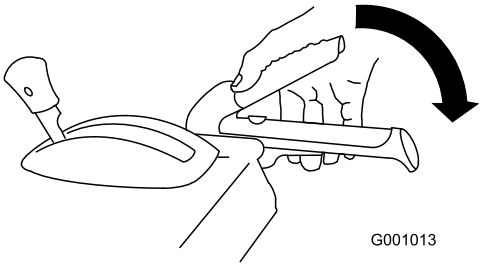


g001013

**Obrázek 19**

2. Chcete-li pohon nabíracího šroubu a rotoru zastavit, uvolněte pravou páku.

   ***Důležité:*** **Stisknete-li jak páku nabíracího šroubu/pohonu, tak páku pojezdu, páka pojezdu zablokuje páku nabíracího šroubu/pohonu ve stisknuté poloze a tím vám uvolní pravou ruku. Chcete-li uvolnit obě páky, stačí uvolnit levou páku (pojezd).**

3. Pokud se po uvolnění páky nabíracího šroubu/rotoru dále otáčí nabírací šroub a rotor, sněhovou frézu nepoužívejte. Zkontrolujte lanko nabíracího šroubu/rotoru, a je-li to třeba, seřiďte je, viz Kontrola a nastavení kabelu nabíracího šroubu/rotoru (strana 19). Jinak odvezte stroj do autorizovaného servisního střediska a nechejte provést jeho údržbu.

**⚠ DŮLEŽITÉ UPOZORNĚNÍ**

**Pokud se po uvolnění páky nabíracího šroubu/rotoru dále otáčí nabírací šroub a rotor, mohli byste vážně zranit sebe i jiné osoby.**

**Sněhovou frézu nepoužívejte. Odvezte ji do autorizovaného servisního střediska.**

# Ovládání Quick Stick®

Chcete-li pohybovat vyhazovacím komínem a deflektorem pomocí ovladače Quick Stick, stiskněte modrý kryt páky. Uvolněním krytu páky zablokujte vyhazovací komín a deflektor v dané poloze (Obrázek 20).

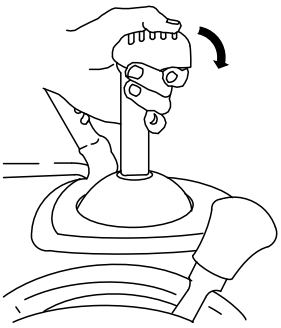


g001014

**Obrázek 20**

## Ovládání vyhazovacího komínu

Stiskněte modrý kryt páky a pohněte ovladačem Quick Stick doleva, chcete-li posunout vyhazovací komín doleva, nebo pohněte ovladačem Quick Stick doprava, chcete-li posunout vyhazovací komín doprava (Obrázek 21).

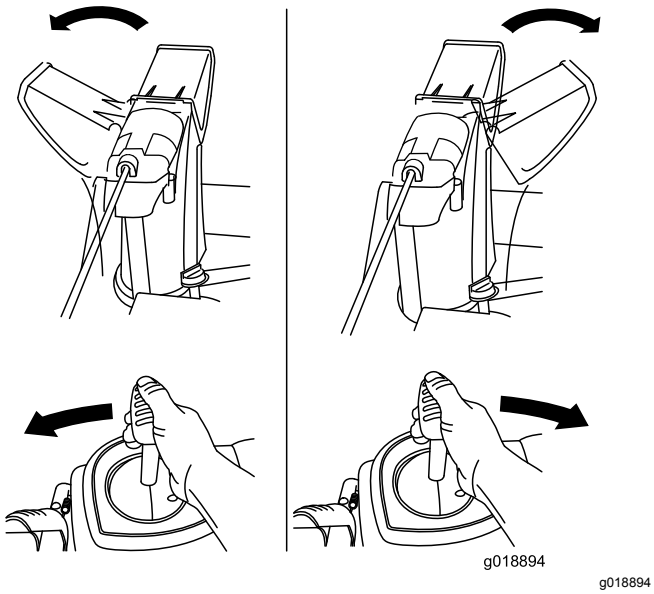


g018894

**Obrázek 21**

Jestliže s vyhazovacím komínem nelze doleva otočit do stejného úhlu jako doprava, zkontrolujte, zda jsou lanka vedena uvnitř rukojetí. Viz 1 Montáž horní části rukojeti (strana 5).

## Ovládání deflektoru

Stiskněte modrý kryt páky a pohněte ovladačem Quick Stick dopředu, chcete-li deflektor spustit, nebo pohněte ovladačem Quick Stick dozadu, chcete-li deflektor zvednout (Obrázek 22).

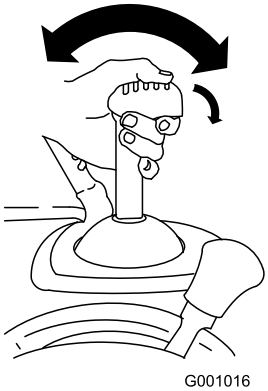


g001016

**Obrázek 22**

# Čištění ucpaného vyhazovacího komínu.

**⚠ DŮLEŽITÉ UPOZORNĚNÍ**

**Pokud běží nabírací šroub/rotor, ale z vyhazovacího komínu nevychází žádný sníh, je možné, že je ucpaný.**

**Čištění vyhazovacího komínu nikdy neprovádějte rukama. Mohlo by dojít k úrazu.**

- Při čištění vyhazovacího komínu zůstaňte v pozici obsluhy a uvolněte levou páku (ovládání pojezdu). Za běhu nabíracího šroubu/rotoru zatlačte rukojeti dolů, aby se přední část sněhové frézy zvedla několik centimetrů nad zem. Potom rychle zvedněte rukojeti, aby předek sněhové frézy narazil na zem. Je-li třeba, uvedený postup opakujte, dokud z vyhazovacího komínu nezačne vyletovat sníh.
- Jestliže vyhazovací komín nelze vyčistit nárazy přední části stroje o zem, **vypněte motor, počkejte, až se zastaví všechny pohybující se části, a komín vyčistěte nástrojem na odstraňování sněhu (Obrázek 12).**

  ***Důležité:*** **Čištění ucpaného vyhazovacího komínu nárazy předku sněhové frézy o zem může způsobit pohyb kluzných lišt. Nastavte kluzné lišty a pevně utáhněte šrouby na lištách, viz 7 Kontrola kluzných lišt a shrnovače (strana 8).**

# Provozní tipy

**⚠ NEBEZPEČÍ**

**Je-li stroj v provozu, rotor a nabírací šroub se otáčí a mohou poranit nebo amputovat ruce a nohy.**

- **Před nastavováním, čištěním, prohlídkou, odstraňováním závad nebo opravou sněhové frézy vypněte motor a počkejte, až se všechny pohybující se části zastaví. Odpojte kabel od zapalovací svíčky a zajistěte jej mimo její dosah, aby nikdo nemohl náhodně spustit motor.**
- **Odstraňte překážku z vyhazovacího komínu; viz Čištění ucpaného vyhazovacího komínu. (strana 15). Překážky z vyhazovacího komínu neodstraňujte rukama, ale použijte nástroj na odklízení sněhu (Obrázek 13).**
- **Při práci se strojem stůjte za rukojetěmi a stranou od vyhazovacího otvoru.**
- **Hlavu, ruce, nohy a ostatní části těla či oblečení udržujte v bezpečné vzdálenosti od zakrytých, pohyblivých nebo rotujících dílů stroje.**

**⚠ DŮLEŽITÉ UPOZORNĚNÍ**

**Rotor může odhazovat kameny, hračky a další cizí předměty, a přivodit tak vážný úraz obsluze nebo okolostojícím osobám.**

- **Odstraňte z plochy určené k čištění všechny předměty, které by nabírací šroub mohl zachytit a odhodit.**
- **Sníh odklízejte v bezpečné vzdálenosti od zvířat a dětí.**

- Při odklízení sněhu vždy nastavte škrticí klapku do polohy pro RYCHLÝ BĚH.
- Pokud se motor při zatížení zpomaluje nebo prokluzují kola, přeřaďte na nižší rychlostní stupeň.
- Pokud se zvedá předek sněhové frézy, přeřaďte na nižší rychlostní stupeň. Pokud se dále zvedá, tlačte rukojeti nahoru.

# *Po provozu*

## Bezpečnostní kroky po použití

### Obecné bezpečnostní informace

- Nikdy neskladujte stroj s palivem v nádrži uvnitř budovy, kde se vyskytují zdroje vznícení, například bojlery, teplomety nebo sušičky oblečení. Před uskladněním stroje v jakýchkoli uzavřených prostorech nechejte vždy vychladnout motor.
- V případě uskladnění stroje na dobu delší než 30 dní se seznamte s důležitými informacemi uvedenými v části Uskladnění (strana 23).
- Po odklízení sněhu nechejte stroj několik minut běžet, aby nedošlo k zamrznutí nabíracího šroubu a rotoru.

## Ochrana před zamrznutím po použití

- Ve sněhových a chladných podmínkách mohou některé ovládací prvky a pohyblivé části stroje zamrznout. **Snažíte-li se rozhýbat zamrzlé díly, nepoužívejte hrubou sílu.** Máte-li potíže s ovládáním jakéhokoliv ovládacího prvku nebo součásti, spusťte motor a nechte ho několik minut běžet.
- Po použití sněhové frézy nechte motor několik minut běžet, abyste zabránili zamrznutí pohyblivých částí motoru. Spusťte nabírací šroub/rotor, abyste odstranili veškerý zbývající sníh uvnitř skříně. Pohybujte ovladačem Quick Stick, aby nezamrznul. Vypněte motor, počkejte, až se zastaví všechny pohybující se části, a odstraňte ze sněhové frézy veškerý sníh a led.
- Když je motor vypnutý, několikrát zatáhněte za rukojeť ručního startéru a jednou stiskněte tlačítko elektrického startéru. Zabráníte tím zamrznutí ručního a elektrického startéru.

# Údržba

## Doporučený harmonogram údržby

| Servisní interval | Postup při údržbě |
|---|---|
| Po prvních 2 hodinách | • Zkontrolujte lanko pojezdu, a je-li to třeba, seřiďte je.<br>• Zkontrolujte lanko nabíracího šroubu/rotoru, a je-li to třeba, seřiďte je. |
| Po prvních 5 hodinách | • Vyměňte motorový olej. |
| Při každém použití nebo denně | • Zkontrolujte hladinu oleje v motoru, a je-li to třeba, doplňte jej. |
| Po každých 50 hodinách provozu | • Vyměňte motorový olej. Motorový olej měňte každých 25 hodin provozu, jestliže motor hodně zatěžujete. |
| Po každých 100 hodinách provozu | • Vyměňte zapalovací svíčku. |
| Každý rok | • Zkontrolujte kluzné lišty a shrnovač, a je-li to třeba, seřiďte je.<br>• Zkontrolujte lanko pojezdu, a je-li to třeba, seřiďte je nebo vyměňte.<br>• Zkontrolujte lanko nabíracího šroubu/rotoru, a je-li to třeba, seřiďte je nebo vyměňte.<br>• Zkontrolujte hladinu oleje v převodovce nabíracího šroubu, a je-li to třeba, doplňte jej.<br>• Namažte šestihrannou osu. |
| Každý rok nebo před uskladněním | • Zkontrolujte tlak v pneumatikách a udržujte jej na hodnotě 1,17 až 1,38 bar.<br>• Na konci sezóny spusťte motor, aby zcela vyschla palivová nádrž a karburátor.<br>• Je-li třeba, nechte v autorizovaném servisním středisku prohlédnout a vyměnit hnací řemen pojezdu a hnací řemen nabíracího šroubu/rotoru. |

## Bezpečnost při provádění úkonů údržby

Před provedením jakýchkoli úkonů údržby stroje si přečtěte následující bezpečnostní opatření.

- Před údržbou, seřizováním nebo čištěním stroje vypněte motor a vyjměte klíč. Vyžaduje-li stroj závažnější opravu, vyhledejte autorizovaného servisního prodejce.
- Při nastavování nebo opravách stroje vždy používejte ochranné brýle chránící oči před předměty, které může stroj odmrštit.
- Často kontrolujte, zda jsou všechny montážní prvky správně utaženy, aby byl stroj udržován v bezpečném provozním stavu.
- Neměňte nastavení regulátoru motoru.

  Kupujte výhradně originální náhradní díly a příslušenství značky Toro.

## Příprava údržby

1. Umístěte sněhovou frézu na rovný povrch.
2. Vypněte motor a počkejte, dokud se nezastaví všechny pohybující se součásti.
3. Odpojte kabel zapalovací svíčky. Viz Výměna zapalovací svíčky (strana 22).

# Kontrola hladiny motorového oleje

**Servisní interval:** Při každém použití nebo denně—Zkontrolujte hladinu oleje v motoru, a je-li to třeba, doplňte jej.

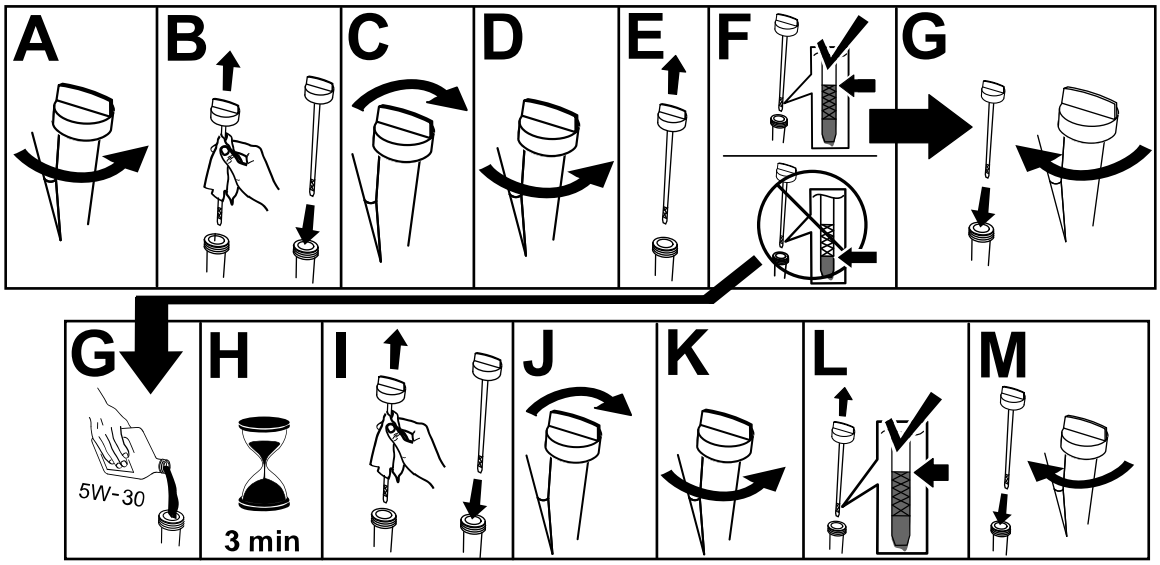


g257528

# Kontrola a nastavení kluzných lišt a shrnovače

**Servisní interval:** Každý rok—Zkontrolujte kluzné lišty a shrnovač, a je-li to třeba, seřiďte je.

Zkontrolujte kluzné lišty, abyste se ujistili, že se nabírací šroub nedotýká dlážděného nebo štěrkového povrchu. Podle potřeby nastavte kluzné lišty, abyste kompenzovali opotřebení.

1. Zkontrolujte tlak v pneumatikách; viz 6 Kontrola a upravení tlaku v pneumatikách (strana 8).
2. Povolujte matice přidržující obě kluzné lišty na stranách nabíracího šroubu, dokud se lišty nebudou snadno posunovat nahoru a dolů (Obrázek 24).

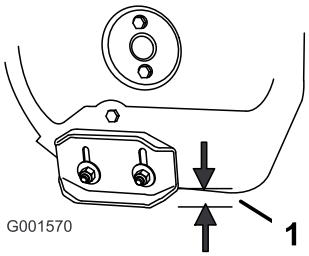


g001570

**Obrázek 24**

1. 1,3 cm

3. Podepřete boční desky tak, aby byly **alespoň** 1,3 cm nad rovným povrchem.

***Důležité:*** **Nože nabíracího šroubu musí být pomocí kluzných lišt zvednuty nad zem.**

4. Ujistěte se, že shrnovač je 3 mm nad rovným povrchem a je s tímto povrchem rovnoběžný.

   **Poznámka:** Pokud je podklad popraskaný, hrubý nebo nerovný, nastavte kluzné lišty tak, aby se shrnovač zvedl. V případě štěrkového povrchu spusťte kluzné lišty ještě níže, aby sněhová fréza nenabírala kameny.

5. Spouštějte kluzné lišty dolů, dokud nebudou vyrovnány se zemí.
6. Pevně utáhněte matice připevňující obě kluzné lišty ke stranám nabíracího šroubu.

   **Poznámka:** Chcete-li rychle nastavit uvolněné kluzné lišty, podepřete shrnovač ve výšce 3 mm nad zemí a poté lišty spusťte na zem.

   **Poznámka:** Pokud jsou obě kluzné lišty nadměrně opotřebené, můžete je obrátit nepoužitou stranou k zemi.

# Kontrola a nastavení lanka pojezdu

**Servisní interval:** Po prvních 2 hodinách—Zkontrolujte lanko pojezdu, a je-li to třeba, seřiďte je.

Každý rok—Zkontrolujte lanko pojezdu, a je-li to třeba, seřiďte je nebo vyměňte.

Pokud se sněhová fréza nepohybuje dopředu nebo dozadu podle zařazených rychlostí nebo se pohybuje, když uvolníte páku pojezdu, seřiďte lanko pojezdu.

Uvolněte páku ovládání pojezdu a přesvědčte se, zda se spodní část konzoly lanka pojezdu dotýká rámu stroje (Obrázek 23).

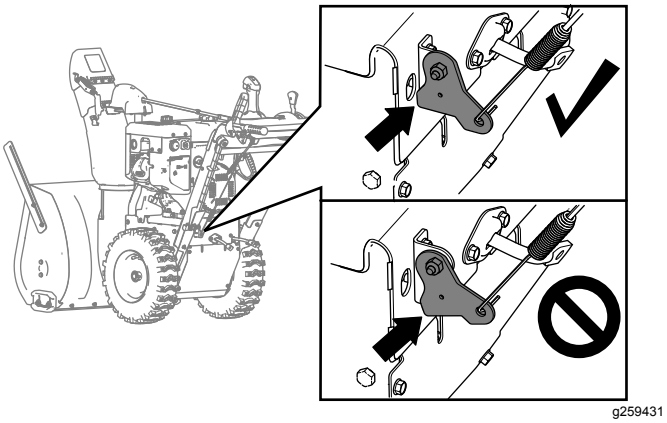


**Obrázek 25**

Pokud se spodní část konzoly lanka pojezdu rámu stroje nedotýká, levé (pojezdové) lanko není správně seřízeno.

Chcete-li lanko seřídit, postupujte následovně:

1. Povolte pojistnou matici.
2. Povolte nebo utáhněte napínák tak, aby bylo lanko napnuté a spodní část konzoly se dotýkala rámu stroje.
3. Utáhněte pojistnou matici (Obrázek 26).

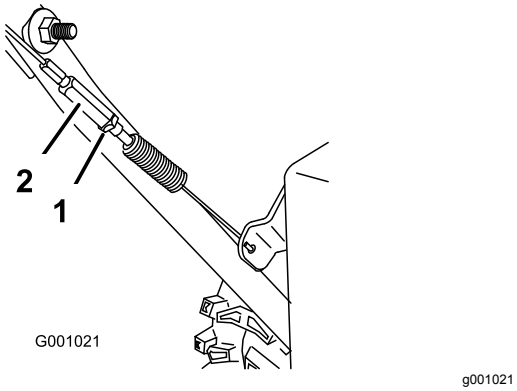


**Obrázek 26**

1. Pojistná matice
2. Napínák

# Kontrola a nastavení kabelu nabíracího šroubu/rotoru

**Servisní interval:** Po prvních 2 hodinách—Zkontrolujte lanko nabíracího šroubu/rotoru, a je-li to třeba, seřiďte je.

Každý rok—Zkontrolujte lanko nabíracího šroubu/rotoru, a je-li to třeba, seřiďte je nebo vyměňte.

1. Demontujte 2 šrouby, jež upevňují kryt řemene (Obrázek 27) v příslušné poloze.
2. Demontujte kryt řemene (Obrázek 27).

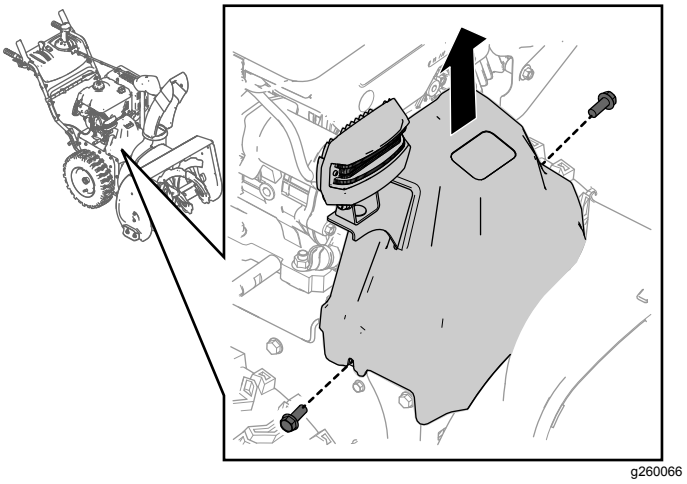


**Obrázek 27**

3. Uvolněte páku nabíracího šroubu/rotoru a ujistěte se, že mezera mezi ramenem spojky nabíracího šroubu a rámem stroje činí 1,5 mm, viz Obrázek 28.

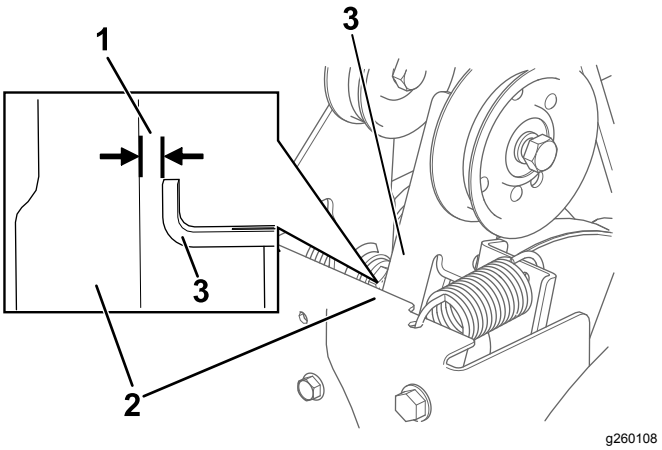


**Obrázek 28**

1. 1,5 mm
2. Rám
3. Rameno spojky nabíracího šroubu

4. Není-li kabel nabíracího šroubu/rotoru správně seřízen, proveďte následující kroky:

5. Povolte pojistnou matici (Obrázek 29).

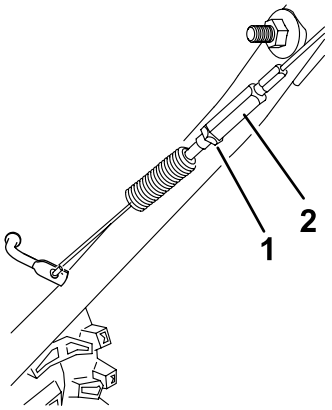


g260109

**Obrázek 29**

1. Pojistná matice
2. Napínák

6. Povolením nebo utažením napínáku nastavte napětí kabelu (Obrázek 29).
7. Nastavujte napínák, dokud nedosáhnete správné mezery.
8. Utáhněte pojistnou matici.
9. Vložte 2 šrouby, které jste předtím odstranili z krytu řemenu.
10. Pokud je kabel nabíracího šroubu/rotoru správně nastaven, ale problém přetrvává, obraťte se na autorizované servisní středisko.

# Kontrola hladiny oleje v převodovce nabíracího šroubu

**Servisní interval:** Každý rok—Zkontrolujte hladinu oleje v převodovce nabíracího šroubu, a je-li to třeba, doplňte jej.

1. Umístěte stroj na rovný povrch.
2. Vyčistěte prostor v okolí zátky trubky a zátku demontujte z převodovky (Obrázek 30).

   **Poznámka:** V případě potřeby použijte k demontáži zátky trubky kleště.

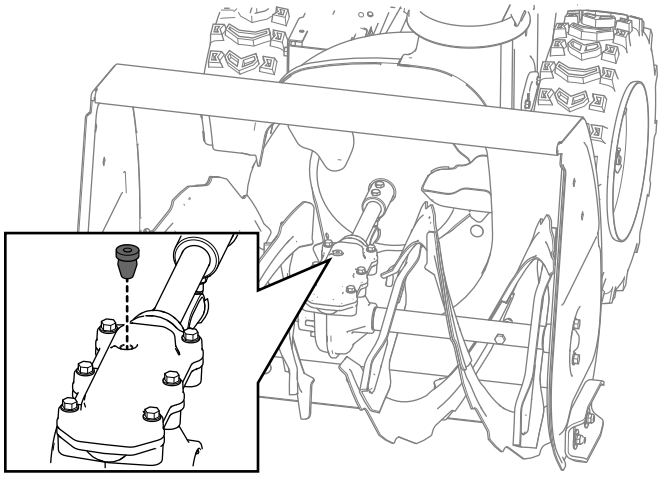

g257725

**Obrázek 30**

3. Pomocí vhodného zařízení, např. čisté kabelové spony, zkontrolujte hladinu oleje. Hladina oleje by měla sahat přibližně 3,8 mm pod okraj plnicího otvoru (Obrázek 31).

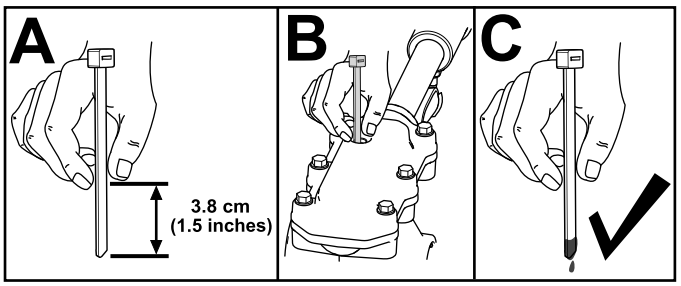


g257737

**Obrázek 31**

4. Pokud je hladina oleje nízká, doplňte do převodovky převodový olej GL-5 nebo GL-6, SAE 85-95 EP a hladinu oleje znovu zkontrolujte.

   **Poznámka:** Nepoužívejte syntetický olej.
5. Namontujte zátku převodovky.

# Výměna motorového oleje

**Servisní interval:** Po prvních 5 hodinách—Vyměňte motorový olej.

Po každých 50 hodinách provozu—Vyměňte motorový olej. Motorový olej měňte každých 25 hodin provozu, jestliže motor hodně zatěžujete.

Je-li to možné, několik minut před výměnou oleje spusťte motor, protože teplý olej je tekutější a odplaví více nečistot.

| | |
|---|---|
| **Množství motorového oleje** | 0,95 l |
| **Viskozita oleje** | Viz Obrázek 32. |
| **API provozní klasifikace** | SJ nebo vyšší |

Použijte Obrázek 32 níže pro výběr oleje s nejlepší viskozitou vzhledem k očekávanému rozsahu venkovních teplot:

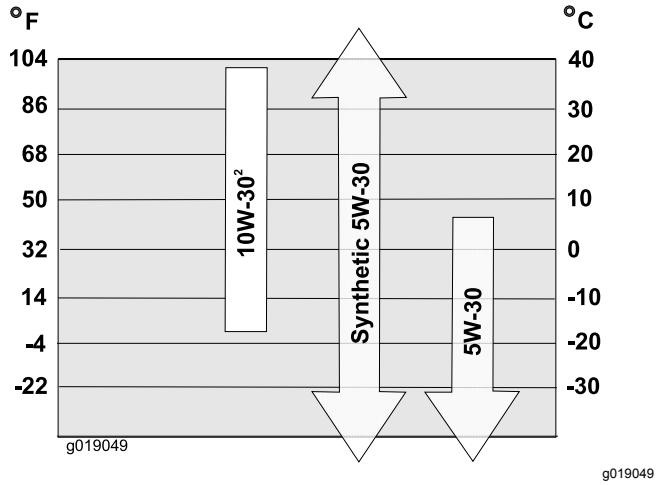


**Obrázek 32**

1. Vyčistěte prostor kolem uzávěru výpusti oleje (Obrázek 33).

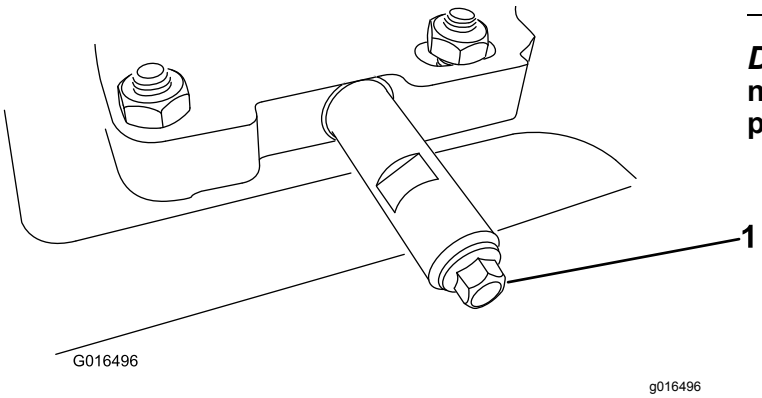


**Obrázek 33**

1. Vypouštěcí zátka oleje

2. Zasuňte sběrnou vanu pod nástavec výpusti a odstraňte vypouštěcí zátku.

   **Poznámka:** Při odstraňování uzávěru dávejte pozor, aby se trubice neuvolnila.

3. Vypusťte olej.

   **Poznámka:** Použitý olej předejte do certifikovaného recyklačního střediska.

4. Nainstalujte vypouštěcí zátku oleje.
5. Naplňte klikovou skříň olejem.

# Mazání šestihranné osy

**Servisní interval:** Každý rok—Namažte šestihrannou osu.

Každý rok lehce namažte šestihrannou osu motorovým olejem pro automobily (Obrázek 34).

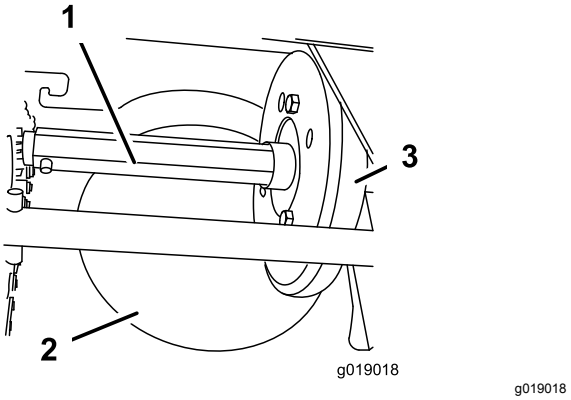


**Obrázek 34**

1. Šestihranná osa
2. Hliníková třecí deska
3. Gumové kolo

***Důležité:*** **Zabraňte vniknutí oleje na gumové kolo nebo hliníkovou třecí desku pohonu, protože pohon pojezdu by prokluzoval (Obrázek 34).**

1. Vypusťte palivo z palivové nádrže.
2. Nakloňte stroj dopředu na skříň nabíracího šroubu a znehybněte ji, aby se nemohla převrátit.
3. Odstraňte zadní kryt (Obrázek 35).

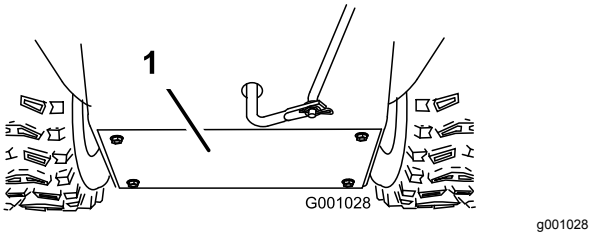


**Obrázek 35**

1. Zadní kryt

4. Posuňte řadicí páku do polohy R2.
5. Ponořte prst do motorového oleje pro automobily a **lehce** namažte šestihrannou osu.
6. Posuňte řadicí páku do polohy 6.
7. Namažte druhý konec šestihranné osy.
8. Několikrát posuňte řadicí páku dopředu a dozadu.
9. Nainstalujte zadní kryt a vraťte stroj do provozní polohy.

# Výměna zapalovací svíčky

**Servisní interval:** Po každých 100 hodinách provozu—Vyměňte zapalovací svíčku.

**⚠ DŮLEŽITÉ UPOZORNĚNÍ**

**Výměna zapalovací svíčky, když je motor horký, může způsobit popáleniny.**

**Zapalovací svíčku vyměňte až po vychladnutí motoru.**

Používejte zapalovací svíčku Toro nebo ekvivalentní svíčku (Champion® RN9YC nebo NGK BPR6ES).

1. Vyjměte držák (Obrázek 36).

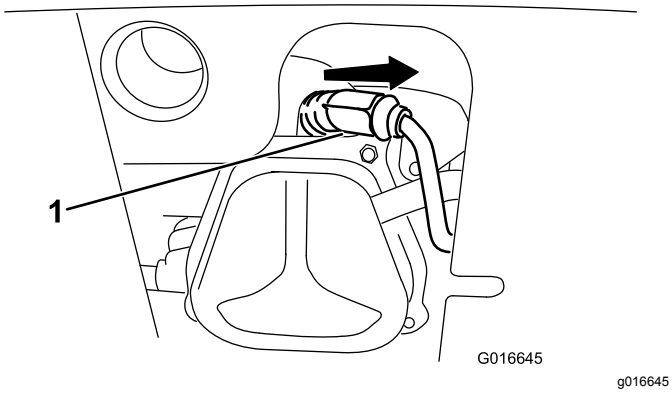


**Obrázek 36**

1. Manžeta zapalovací svíčky

2. Vyčistěte okolí patky zapalovací svíčky.

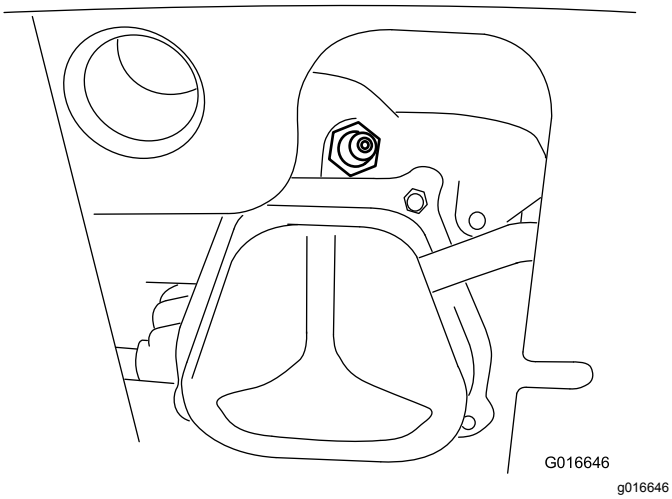


**Obrázek 37**

3. Vyjměte a zlikvidujte starou zapalovací svíčku.

   **Poznámka:** Pro vyjmutí zapalovací svíčky budete potřebovat ráčnový klíč.

4. Mezeru mezi elektrodami na nové zapalovací svíčce nastavte na 0,76 mm, viz Obrázek 38.

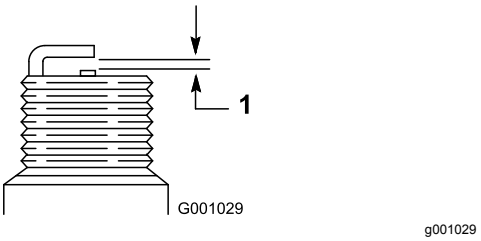


**Obrázek 38**

1. 0,76 mm

5. Našroubujte novou zapalovací svíčku, pevně ji utáhněte a připojte k ní kabel zapalování.

   **Poznámka:** Zajistěte, aby byl kabel zapalování na zapalovací svíčce zcela přichycen na svém místě.

# Výměna hnacích řemenů

Pokud je hnací řemen nabíracího šroubu/rotoru nebo hnací řemen pojezdu opotřebený, nasáklý olejem nebo jinak poškozený, nechejte jej vyměnit v autorizovaném servisním středisku.

# Výměna světlometu

V případě potřeby vyměňte sestavu světlometu (číslo dílu Toro 138-0670).

1. Odpojte kabel světlometu od zadní strany světlometu (A, viz Obrázek 39).
2. Demontujte šroub a matici, jež upevňují sestavu světlometu ke konzole světlometu, a poté demontujte starou sestavu světlometu (B, viz Obrázek 39).
3. Pomocí dříve demontované matice a šroubu upevněte na konzolu světlometu novou sestavu světlometu (C, viz Obrázek 39).
4. Zastrčte kabel světlometu přímo do zadní části světlometu tak, aby byl zcela zasunut (D, viz Obrázek 39).

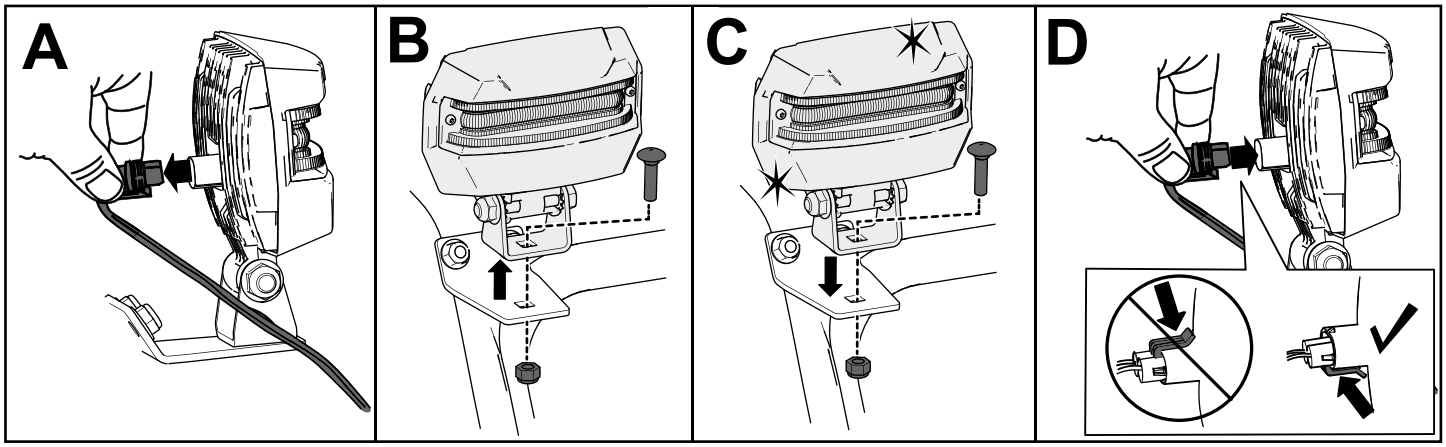


**Obrázek 39**

# Uskladnění

## Skladování stroje

1. Při posledním doplňování paliva v sezóně přidejte do čerstvého paliva stabilizátor podle pokynů výrobce stabilizátoru paliva.

   ***Důležité:*** **Neskladujte palivo déle, než doporučuje výrobce stabilizátoru paliva.**
2. Nechejte motor 10 minut běžet, aby se upravené palivo rozptýlilo po celém palivovém systému.
3. Nechte stroj v chodu, dokud se motor sám nezastaví kvůli nedostatku paliva.
4. Použijte tlačítko pro nasání paliva a znovu spusťte motor.
5. Nechejte motor pracovat, dokud se sám nezastaví. Když již motor nejde nastartovat, je dostatečně suchý.
6. Nechejte motor vychladnout.
7. Vytáhněte klíč ze zapalování.
8. Sněhovou frézu důkladně vyčistěte.
9. Poškozené části povrchu opravte barvou, kterou dodává autorizovaný servisní prodejce. Poškozená místa před natíráním obruste a použijte antikorozní přípravek, abyste ochránili kovové části před rezavěním.
10. Utáhněte všechny volné vruty, šrouby a pojistné matice. Opravte nebo vyměňte všechny poškozené součásti.
11. Sněhovou frézu přikryjte a uložte ji na bezpečné místo z dosahu dětí.

## Konec uskladnění sněhové frézy

Proveďte každoroční údržbu podle postupu uvedeného v doporučeném harmonogramu údržby, viz část Údržba (strana 17).

# Odstraňování závad

| Závada | Možné příčiny | Způsoby odstranění |
|---|---|---|
| Elektrický startér se neotáčí (pouze modely s elektrickým startérem). | 1. Napájecí kabel je odpojen od zásuvky nebo sněhové frézy.<br>2. Napájecí kabel je opotřebovaný, zkorodovaný nebo poškozený.<br>3. V zásuvce není proud. | 1. Zapojte napájecí kabel do zásuvky a/nebo sněhové frézy.<br>2. Vyměňte napájecí kabel.<br>3. Nechte si od kvalifikovaného elektrikáře zapojit zásuvku. |
| Motor se nespustí nebo se spustí jen s obtížemi. | 1. Klíč není v zapalování nebo je v poloze STOP.<br>2. Sytič je ve VYPNUTÉ poloze a nebylo stisknuto tlačítko nasávání paliva.<br>3. Není otevřený uzavírací ventil paliva.<br>4. Škrticí klapka není v poloze pro RYCHLÝ BĚH.<br>5. Palivová nádrž je prázdná nebo palivový systém obsahuje zvětralé palivo.<br>6. Kabel zapalovací svíčky je uvolněný nebo odpojený.<br>7. Svíčka je zkorodovaná nebo znečištěná, popřípadě nemá správnou vzduchovou mezeru.<br>8. Odvětrávací otvor palivového uzávěru je ucpaný.<br>9. Hladina motorového oleje v klikové skříni motoru je příliš nízká nebo příliš vysoká. | 1. Vložte klíč do zapalování a otočte jej do ZAPNUTÉ polohy.<br>2. Posuňte sytič do ZAPNUTÉ polohy a třikrát stiskněte tlačítko nasávání paliva.<br>3. Otevřete uzavírací ventil paliva.<br>4. Posuňte škrticí klapku do polohy pro RYCHLÝ BĚH.<br>5. Vypusťte palivovou nádrž a naplňte ji čerstvým palivem (starým maximálně 30 dnů). Jestliže problém přetrvává, kontaktujte autorizované servisní středisko.<br>6. Připojte kabel k zapalovací svíčce.<br>7. Zkontrolujte zapalovací svíčku a je-li třeba, seřiďte vzduchovou mezeru. Vyměňte zapalovací svíčku, jestliže je zkorodovaná, zanesená nebo popraskaná.<br>8. Odstraňte příčinu ucpání nebo vyměňte palivový uzávěr.<br>9. Doplňte nebo vypusťte olej, aby jeho hladina v klikové skříni motoru dosahovala značky Full na měrce. |
| Motor pracuje nepravidelně. | 1. Sytič je v ZAPNUTÉ poloze.<br>2. Uzavírací ventil paliva není úplně otevřený.<br>3. Palivová nádrž je téměř prázdná nebo je v ní zvětralé palivo.<br>4. Uvolněný kabel zapalovací svíčky.<br>5. Svíčka je zkorodovaná nebo znečištěná, popřípadě nemá správnou vzduchovou mezeru.<br>6. Hladina motorového oleje v klikové skříni motoru je příliš nízká nebo příliš vysoká. | 1. Posuňte sytič do VYPNUTÉ polohy.<br>2. Otevřete uzavírací ventil paliva.<br>3. Vypusťte palivovou nádrž a naplňte ji čerstvým palivem (starým maximálně 30 dnů). Jestliže problém přetrvává, kontaktujte autorizované servisní středisko.<br>4. Připojte kabel k zapalovací svíčce.<br>5. Zkontrolujte zapalovací svíčku a je-li třeba, seřiďte vzduchovou mezeru. Vyměňte zapalovací svíčku, jestliže je zkorodovaná, zanesená nebo popraskaná.<br>6. Doplňte nebo vypusťte olej, aby jeho hladina v klikové skříni motoru dosahovala značky Full na měrce. |

| Závada | Možné příčiny | Způsoby odstranění |
|---|---|---|
| Motor pracuje, ale sněhová fréza odklízí sníh nedostatečně nebo jej neodklízí vůbec. | 1. Škrticí klapka není při odklízení sněhu v poloze pro RYCHLÝ BĚH.<br>2. Sněhová fréza se pohybuje příliš rychle, aby mohla odklízet sníh.<br>3. Pokoušíte se odstranit příliš mnoho sněhu na jeden záběr.<br>4. Pokoušíte se odklízet příliš těžký nebo mokrý sníh.<br>5. Vyhazovací komín je ucpaný.<br>6. Hnací řemen nabíracího šroubu/rotoru je volný nebo sklouzl z řemenice.<br>7. Hnací řemen nabíracího šroubu je opotřebený nebo přetržený. | 1. Posuňte škrticí klapku do polohy pro RYCHLÝ BĚH.<br>2. Přeřaďte na nižší rychlost.<br>3. Snižte množství sněhu odstraňovaného na jeden záběr.<br>4. Nepřetěžujte stroj příliš těžkým nebo mokrým sněhem.<br>5. Vyčistěte vyhazovací komín.<br>6. Nasaďte nebo seřiďte hnací řemen nabíracího šroubu/motoru (viz servisní informace na stránkách www.Toro.com) nebo odvezte sněhovou frézu do autorizovaného servisního střediska.<br>7. Vyměňte hnací řemen nabíracího šroubu/motoru (viz servisní informace na stránkách www.Toro.com) nebo odvezte sněhovou frézu do autorizovaného servisního střediska. |
| Vyhazovací komín nelze zajistit v požadované poloze nebo jím nelze otočit. | 1. Západka vyhazovacího komínu není správně seřízena. | 1. Seřiďte západku vyhazovacího komínu. |
| Sněhová fréza neodstraňuje sníh z povrchu tak, jak by měla. | 1. Kluzné lišty nebo shrnovač nejsou správně seřízené.<br>2. Pneumatiky nejsou nahuštěny stejně. | 1. Seřiďte kluzné lišty a shrnovač.<br>2. Zkontrolujte, popřípadě upravte tlak v jedné nebo obou pneumatikách. |

# Poznámky:

## Oznámení o ochraně soukromí pro Evropu

Informace, které společnost Toro shromažďuje
Společnost Toro Warranty Company (Toro) respektuje vaše soukromí. Aby bylo možné zpracovávat reklamace a kontaktovat vás v případě stažení výrobku, žádáme vás o poskytnutí některých osobních údajů, a to buď přímo společnosti Toro, nebo místní pobočce či prodejci společnosti Toro.

Záruční systém společnosti Toro je umístěn na serverech, které se nacházejí ve Spojených státech, kde zákon o soukromí nemusí poskytovat stejnou ochranu, jaká se uplatňuje ve vaší zemi.

UVEDENÍM VAŠICH OSOBNÍCH ÚDAJŮ DÁVÁTE SOUHLAS KE ZPRACOVÁNÍ VAŠICH OSOBNÍCH ÚDAJŮ ZPŮSOBEM, KTERÝ JE POPSÁN V TOMTO OZNÁMENÍ O OCHRANĚ SOUKROMÍ.

Jak společnost Toro údaje využívá
Společnost Toro může použít vaše osobní údaje ke zpracování reklamací, ke kontaktování v případě stažení výrobku a k libovolnému jinému uvedenému účelu. Společnost Toro může sdílet vaše údaje s pobočkami společnosti Toro, prodejci a dalšími obchodními partnery v souvislosti s kteroukoli z těchto činností. Společnost Toro neprodá vaše osobní údaje žádné jiné společnosti. Vyhrazujeme si právo zpřístupnit osobní údaje za účelem dosažení souladu s platnými právními předpisy a požadavky ze strany příslušných orgánů, v rámci správného fungování našich systémů a pro vlastní ochranu i ochranu dalších uživatelů.

Uchovávání osobních údajů
Vaše osobní údaje budeme uchovávat po dobu potřebnou pro účely, pro které byly původně shromážděny, nebo pro jiné legitimní účely (např. dodržování právních předpisů) nebo podle požadavků příslušného zákona.

Závazek zabezpečení vašich osobních údajů společnosti Toro
Podnikáme přiměřená opatření s cílem chránit bezpečnost vašich osobních údajů. Podnikáme také kroky k zajištění přesného a aktuálního stavu osobních údajů.

Přístup k vašim osobním údajům a jejich oprava
Pokud si přejete zkontrolovat nebo opravit své osobní údaje, kontaktujte nás prosím e-mailem na adrese legal@toro.com.

## Australský spotřebitelský zákon

Australští zákazníci najdou informace o australském spotřebitelském zákonu uvnitř krabice nebo je mohou získat od místního prodejce produktů Toro.

TORO®

Count on it.