Form No. 3425-394 Rev A

Finishingsæt til X25 GeoLink®-præcisionssprøjte-system

Multi-Pro® 1750-plænesprøjte fra serienummer 315000001 og derefter

Modelnr. 41631—Serienr. 400000000 og derover

Monteringsvejledning

Indledning

GeoLink™-sprøjtesystemsættet er et redskab til et plænesprøjtekøretøj, som er beregnet til brug af professionelle, ansatte operatører til kommercielle anvendelser. Det er primært designet til sprøjtning af velholdte plæner i parker, på golfbaner, på sportsbaner og i kommercielle områder.

Besøg www.Toro.com for at få flere oplysninger om produktsikkerhed, herunder sikkerhedstips, undervisningsmaterialer, oplysninger om tilbehør, hjælp til at finde en forhandler eller for at registrere dit produkt.

Brug af dette produkt til andre end det tiltænkte formål kan udsætte dig selv og omkringstående for fare.

Bemærk: Læs denne vejledning omhyggeligt, så du kan lære at betjene og vedligeholde produktet korrekt samt undgå person- og produktskade. Det er dit ansvar at betjene produktet korrekt og sikkert.

Når du har brug for service, originale Toro-dele eller yderligere oplysninger, bedes du kontakte en autoriseret serviceforhandler eller Toros kundeservice samt have produktets model- og serienummer parat. Figur 1 viser model- og serienummerets placering på produktet. Skriv numrene, hvor der er gjort plads til dette.

Vigtigt: **Scan QR-koden (hvis der er en) på serienummerpladen med din mobilenhed for at få adgang til oplysninger om garanti, reservedele og andre produktoplysninger.**

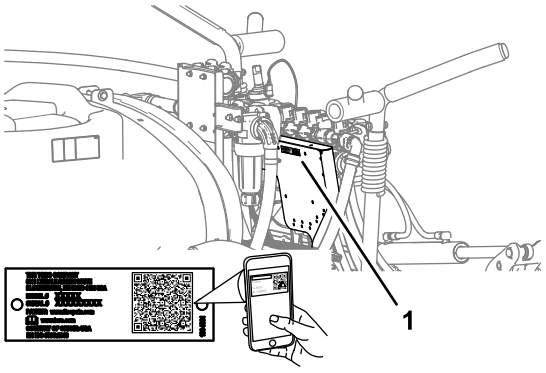

g264687

Figur 1

1. Model og serienummerets placering

Modelnr. _____

Serienr. _____

Denne betjeningsvejledning advarer dig om mulige farer og giver dig særlige sikkerhedsoplysninger ved hjælp af advarselssymbolet (Figur 2), der angiver en fare, som kan forårsage alvorlig personskade eller død, hvis du ikke følger de anbefalede forholdsregler.



g000502

Figur 2

1. Advarselssymbol

Denne betjeningsvejledning bruger 2 ord til at fremhæve oplysninger. **Vigtigt** henleder opmærksomheden på særlige mekaniske oplysninger, og **Bemærk** angiver generel information, som det er værd at lægge særligt mærke til.

© 2018—The Toro® Company
8111 Lyndale Avenue South
Bloomington, MN 55420

Registrer dit produkt på www.Toro.com.

CE

Oversættelse af original (DA)
Trykt i USA
Alle rettigheder forbeholdes

3425-394 A

Indhold

Indledning 1
Sikkerhed 3
Sikkerheds- og instruktionsmærkater 3
Opsætning 5
1 Klargøring til montering af sættet 8
2 Afmontering af sædet og motorens adgangspanel 10
3 Afmontering af venstre og højre forskærm samt motorhjelmen 11
4 Frakobling af det valgfri skum-markørsæt 13
5 Frakobling af det valgfri ultrasoniske bomnivelleringssæt 17
6 Afmontering af midtersektionsdækslet (11 dyser) på det valgfri bomafdæknings-sæt 18
7 Frakobling af tryksensorrøret til instrumentpanelmåleren 18
8 Frakobling af sprøjteventilkonnekto-rerne 19
9 Afmontering af ratestyringskontakt 19
10 Afmontering af sprøjtesektionerne 20
11 Montering af midterbomforlængeren. 25
12 Montering af monteringsbeslagene og sprøjtedyserne på midtersprøjtesektio-nen 28
13 Fjernelse af bomsektionsventiler 30
14 Montering af gennemstrømningsmålerens støtteklemmer 34
15 Montering af ledningsnettet på maskinen 36
16 Montering af gennemstrømningsmåler-manifolden 42
17 Montering af omløbsslangerne på tanken 43
18 Montering af den modificerede midtersprøjtesektion 45
19 Montering af løftecylindermanifolden på cylinderbeslaget 45
20 Montering af ventilbeslaget og sprøjteventilerne 46
21 Samling af bomløftecylinderne 53
22 Montering af de ydre sprøjtesektio-ner 54
23 Montering af sprøjtedyseslangerne 57
24 Tilslutning af sættets ledningsnet ved maskinens bagende 62
25 Tilslutning af tryksensorrøret til instrumentpanelmåleren 62
26 Tilslutning af det valgfri skum-markørsæt 64
27 Tilkobling af det valgfri ultrasoniske bomsæt 67
28 Montering af det valgfri bomafdæknings-sæt 68
29 Montering af navigationsmodtageren 71
30 Montering af sprøjtemonitor 74
31 Ledningsføring af sprøjtens pumpekobling 76
32 Montering af komponenter til sprøjtens elektriske system 77
33 Tilslutning af sættets ledningsnet på sædesoklen 83
34 Montering af ledningsnet til navigationskomponenter 86
35 Montering af motorhjelmen samt venstre og højre forskærm 94
36 Montering af motorens adgangspanel og sædet 96
37 Programmering af maskinindstillin-ger 98

Sikkerhed

⚠ ADVARSEL

De kemiske stoffer, der bruges i sprøjtesystemet, kan være farlige og giftige for dig, omkringstående, dyr, planter, jord og lignende.

- **Læs og følg nøje advarselsetiketter og sikkerhedsdatabladet for de anvendte kemikalier, og beskyt dig i henhold til kemikalieproducentens anbefalinger. Brug f.eks. passende personbeskyttelsesudstyr, herunder ansigtsmaske, briller, handsker og andet udstyr, der kan beskytte dig mod kontakt med et kemikalie.**
- **Det kan være, at der anvendes mere end ét kemikalie, og at der er oplysninger for hvert kemikalie. Tjek derfor hvert kemikalie.**
- **Afslå at betjene eller arbejde på sprøjten, hvis sådanne oplysninger ikke er tilgængelige.**
- **Før der udføres arbejde på et sprøjtesystem, skal det sikres, at systemet er blevet skyllet tre gange og neutraliseret i henhold til kemikalieproducentens(-ernes) anbefalinger, og at alle ventiler har gennemgået tre cyklusser.**
- **Kontroller, at der er tilstrækkeligt med rent vand og sæbe i nærheden, og vask omgående de områder, hvor du har været i kontakt med kemikalier.**

Sikkerheds- og instruktionsmærkater

Sikkerheds- og instruktionsmærkaterne kan nemt ses af operatøren og er placeret tæt på potentielle risikoområder. Udskift eventuelle beskadigede eller manglende mærkater.

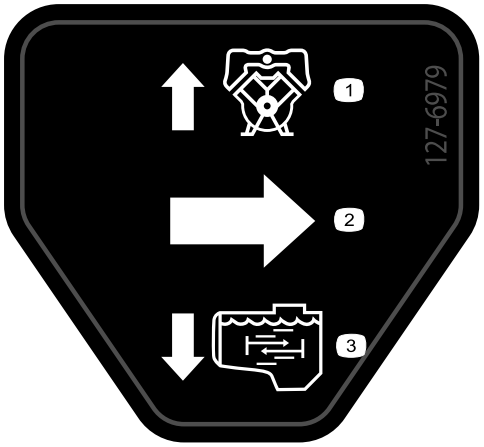

decal127-6979

127-6979

1. Pumpereturgennemstrømning
2. Gennemstrømning
3. Omrøringsgennemstrømning

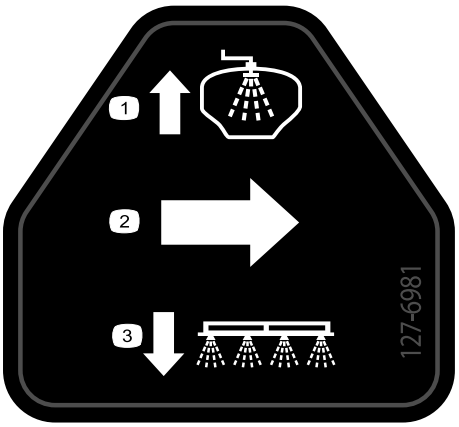

decal127-6981

127-6981

1. Omløbsreturgennemstrømning
2. Gennemstrømning
3. Bomsprøjte

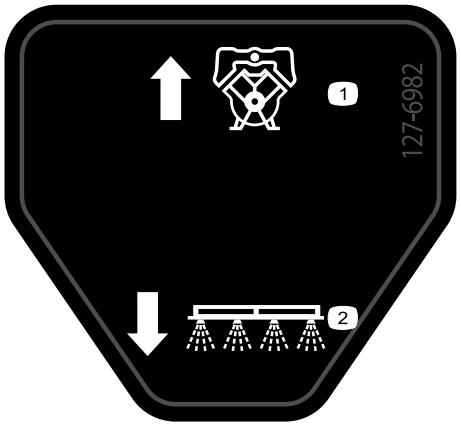

decal127-6982

127-6982

1. Omløbsreturgennemstrømning
2. Bomsprøjte



decal127-6976

127-6976

1. Mindsk
2. Øg

Montering

Løsdele

Brug skemaet herunder til at kontrollere, at alle dele er blevet leveret.

Fremgangsmåde	Beskrivelse	Antal	Anvendelse
1	Kræver ingen dele	–	Klargøring til montering af sættet.
2	Kræver ingen dele	–	Afmonter sædet og motorens adgangspanel.
3	Kræver ingen dele	–	Afmonter venstre og højre forskærm samt motorhjelmen.
4	Rørsamling – Toro-delnr. 114-9553 Kabelbånd	2 8	Frakobling af det valgfri skummarkørsæt.
5	Kræver ingen dele	–	Frakobling af det valgfri ultrasoniske bomnivelleringssæt.
6	Kræver ingen dele	–	Afmontering af midtersektionsdækslet (11 dyser) på det valgfri bomafdækningssæt
7	Kræver ingen dele	–	Frakobling af tryksensorrøret til instrumentpanelmåleren.
8	Kræver ingen dele	–	Frakobl sprøjteventilkonnektorerne.
9	Kabelbånd Kontaktprop	1 1	Afmontering af ratestyringskontakten.
10	Kræver ingen dele	–	Afmonter sprøjtesektionerne.
11	Flangehovedbolt (3/8 x 1 tomme) Flangelåsemøtrikker (3/8 tomme) Midterbomforlænger Cylinderbeslag (bredt) Stødplade (bred) Bræddebolt (1/2 x 1-1/4 tomme) Flangelåsemøtrik (1/2 tomme)	2 2 1 1 1 4 4	Monter midterbomforlængeren.
12	Sprøjtedyse Slangeenhed (sprøjteventil 5 eller 6) Flangelåsemøtrik (5/16 tomme)	2 2 2	Monter monteringsbeslagene og sprøjtedyserne på midtersprøjtesektionen.
13	Hætte (lynkobling) Holder	3 3	Fjernelse af bomsektionsventilerne.
14	Gennemstrømningsmålerens monteringsbeslag Støtteklemmedel Bolt (1/2 x 4-1/4 tommer) Flangelåsemøtrikker (1/4 tomme)	1 4 4 4	Montering af gennemstrømningsmålerens støtteklemmer.
15	Bageste ledningsnet Kabelbånd	1 7	Monter det bageste ledningsnet på maskinen.

Fremgangsmåde	Beskrivelse	Antal	Anvendelse
16	Lige slangemodhage (1 x 2 tommer) Slangeklemme (3/4 til 1-1/2 tommer) Slange (3 x 5-1/4 tomme) Manifold Slange (1 x 16 tommer)	1 3 1 1 1	Monter manifolden på gennemstrømningsmåleren.
17	90° lyntilslutningsfitting (sokkel – 1") Slange (1 x 26 tommer) Slangeklemme (3/4 x 1-1/5 tommer) T-stykke (1 x 1 x 1 tomme) 90° fitting med modhager og slangeenhed Afbryderventil	2 2 5 1 1 1	Monter omløbsslangerne på tanken.
18	Kræver ingen dele	–	Monter den modificerede midtersprøjtesektion.
19	Kræver ingen dele	–	Montering af løftecylindermanifolden på cylinderbeslaget.
20	Ventilbeslag og sprøjteventilenhed Bolt (4 x 10 mm) ASC 10-sprøjtestyreenhed Flangelåsemøtrik (4) Dæksel (lynfrakoblingsfitting) Flangehovedbolte (5/16 x 3/4 tomme) Flangelåsemøtrikker (5/16 tomme) Slangespændebånd Skubbefastgørelsesanordning (kabelbånd) Skubbefastgørelsesanordning (stikforankring)	1 3 1 3 2 8 8 1 1 3	Montering af ventilbeslaget og ventilerne.
21	Hydraulikslange (1/4 x 24-3/4 tomme)	4	Samling af bomløftecylinderne.
22	Nylonflangebøsning Kabelbånd Forsyningsslangeenhed 188 cm Forsyningsslangeenhed 234 cm Forsyningsslangeenhed 279 cm	4 1 1 1 1	Monter de ydre sprøjtesektioner.
23	Forsyningsslange 279 cm Forsyningsslange 234 cm Forsyningsslange 188 cm Forsyningsslange 81 cm	2 2 4 2	Montering af sprøjtedyseslangerne.
24	Kræver ingen dele	–	Tilslut det bageste ledningsnet.
25	Kræver ingen dele	–	Tilslutning af tryksensorrøret til instrumentpanelets måler.
26	Kabelbånd	6	Tilslut det valgfri skummarkørsæt.
27	Kræver ingen dele	–	Tilkobl det ultrasoniske bomsæt.

Fremgangsmåde	Beskrivelse	Antal	Anvendelse
28	Afdækningsudvidelsesmontage (12 dyser – Toro 120-0621)	1	Montering af det valgfri bomafdækningssæt
	Popnitte (Toro-delnr. 114439)	22	
	Støttebeslag (midtersektionsafdækning – Toro-delnr. 131-3703-03)	4	
	Klemmemøtrik (Toro-delnr. 94-2413)	4	
	Flangehovedbolte (3/8 x 1-1/4 tomme – Toro-delnr. 110-5050)	16	
	Flangelåsemøtrikker (3/8 tomme – Toro-delnr. 104-8301)	16	
	Afdækningsstrop (Toro-delnr. 120-0629)	2	
	Flangehovedbolte (5/16 x 1-1/4 tomme – Toro-delnr. 323-36)	4	
29	Modtagerplade	1	Montering af navigationsmodtageren.
	Afstandsbøsning (⅜" x 1")	1	
	Modtagerbeslag	1	
	Bolt (⅜ x 3¼ tommer)	1	
	Låseskive (⅜")	1	
	Spændeskive (⅜" x 13/16")	1	
	Flangelåsemøtrik (3/8 tomme)	1	
	Flangehovedbolt (5/16" x ¾")	1	
	Flangelåsemøtrik (5/16 tomme)	1	
	Flangehovedbolt (⅜" x 1½")	2	
	Afstandsbøsning (⅜" x 7/16")	2	
	Navigationsmodtager – sæt til X25 GeoLink-præcisionssprøjtesystem, basis, WAAS (model 41630)	1	
	Sekskantbolt (5 x 16 mm)	3	
	Spændeskive (5 mm)	3	
	Kantpladeadapter (valgfrit CDMA RTK-korrektionsmodemsæt eller GSM RTK-korrektionsmodemsæt)	1	
	Mobilantenne (valgfrit CDMA RTK-korrektionsmodemsæt eller GSM RTK-korrektionsmodemsæt)	1	
	Koaksialkabel (valgfrit CDMA RTK-korrektionsmodemsæt eller GSM RTK-korrektionsmodemsæt)	1	
30	Monitorens monteringsbeslag	1	Montering af sprøjtemonitoren.
	Flangehovedbolt (6 x 12 mm)	3	
	Bøjleskrue (5/16 tomme)	2	
	Flangelåsemøtrik (5/16 tomme)	8	
	Kuglebeslag	1	
	Flangehovedbolt (5/16" x ¾")	4	
	Monitor — Sæt til X25 GeoLink-præcisionssprøjtesystem, basis, WAAS (model 41630)	1	
	Monitorarm – Sæt til X25 GeoLink-præcisionssprøjtesystem, basis, WAAS (model 41630)	1	
31	Kræver ingen dele	–	Tilslut sprøjtens pumpekobling.

Fremgangsmåde	Beskrivelse	Antal	Anvendelse
32	Batteribeslag Bolt (5/16" x 1¾") Spændeskive (5/16 tomme) Batteri (540 A) Batteriholder Flangelåsemøtrik (5/16 tomme) Generatorbeslag Drivremskive – 279 mm Bolt (¼" x 2¼") Låseskive (¼") Generator (60 A) Flangehovedbolt (8 x 25 mm) Flangehovedbolt (⅜" x 1½") Kilerem	1 1 1 1 1 1 1 1 4 4 1 1 1 1	Monter sprøjtens elektriske system.
33	Relæ Skubbefastgørelsesanordning Sikring (15 A) Sikring (50 A)	1 1 1 1	Tilslut sættets ledningsnet på sædesoklen.
34	Dataledningsnet (navigationssystem) – GeoLink-præcisionssprøjtesystemsæt (model 41630) Batteriets ledningsnet (navigationssystem) – GeoLink-præcisionssprøjtesystemsæt (model 41630) Kabelbånd Lyntilslutningsklemme (rødt håndtag) Lyntilslutningsklemme (sort håndtag)	1 1 8 1 1	Montering af ledningsnettet til navigationskomponenterne.
35	Skubbefastgørelsesanordning	13	Monter motorhjelmen samt venstre og højre forskærm.
36	Kræver ingen dele	–	Monter motorens adgangspanel og sædet.
37	Kræver ingen dele	–	Programmer maskinindstillingerne.

1

Klargøring til montering af sættet

Kræver ingen dele

Forberedelse af sprøjtetanken og den valgfri skylletank

1. Rengør sprøjten. Se Rengøring af sprøjten i maskinens *betjeningsvejledning*.

   Vigtigt: **Tøm sprøjtetanken helt, før du monterer finishingsættet til GeoLink-sprøjtesystemet.**

2. **Ved brug af maskiner med det valgfri tankskyllesæt gøres følgende:**

   A. Pump vandet fra skylletanken ind i sprøjtetanken; se Betjening af skyllesættet i *monteringsvejledningen* til tankskyllesættet.

   B. Tøm sprøjtetanken for vand; se Rengøring af sprøjten i maskinens *betjeningsvejledning*

3. Udvid venstre og højre sprøjtesektioner til vandret position.

4. Parker maskinen på en plan flade, aktiver parkeringsbremsen, sluk for motoren, og tag nøglen ud. Se *betjeningsvejledningen*.

   Vigtigt: **Parker maskinen på en plan flade, før du monterer GeoLink-sættet.**

Afbrydelse af batteriet

1. Drej NØGLEKONTAKTEN til positionen SLUKKET, og tag nøglen ud. Se *betjeningsvejledningen*.
2. Lås sædet op ved at skubbe sædelåshåndtaget bagud (Figur 3).

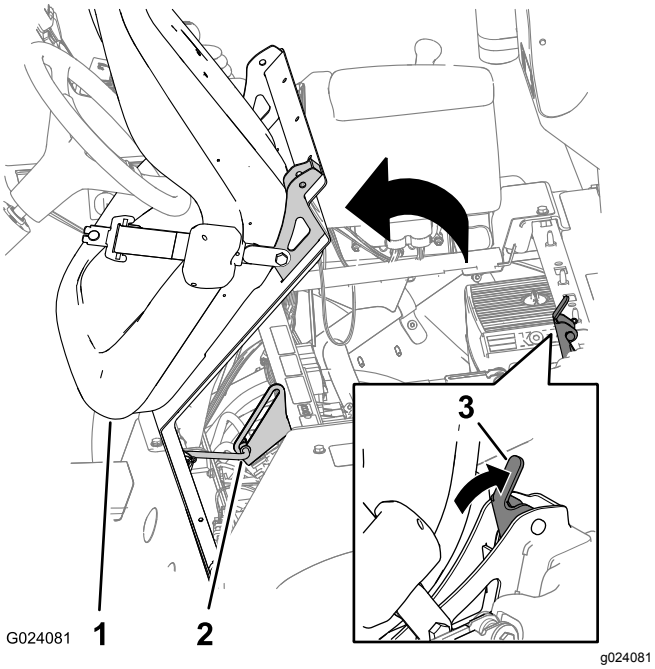

Figur 3

1. Sæde
2. Støttepind
3. Sædelåshåndtag

3. Drej sædet og sædepladen fremad, indtil enden af støttepinden på støttepindens beslag er placeret i bunden af hullet på beslaget (Figur 3).
4. Afmonter bolten og møtrikken, der fastgør batteriets minuskabel til batteriets minuspol.

⚠ ADVARSEL

Elektriske gnister kan få batterigasserne til at eksplodere og medføre personskade.

Forkert batterikabelføring kan forårsage gnister og beskadige sprøjten og kablerne.

- **Frakobl altid batteriets (sorte) minuskabel, før du frakobler det (røde) pluskabel.**
- **Tilslut altid batteriets røde pluskabel, før du tilslutter det sorte minuskabel.**

Batteripoler eller metalværktøj kan kortslutte mod metalsprøjtedele og forårsage gnister.

- **Når du fjerner eller monterer batteriet, må batteripolerne ikke få kontakt med metaldele på sprøjten.**
- **Lad ikke metalværktøjer kortslutte mellem batteripolerne og sprøjtens metaldele.**
- **Lad altid batteristroppen sidde på plads for at beskytte og fastgøre batteriet.**

5. Skub isolatordækslet tilbage, og fjern bolten og møtrikken, der fastgør batteriets pluskabel til batteriets pluspol. (Figur 4).

   Bemærk: Sørg for, at batterikablernes terminaler ikke rører batteripolerne.

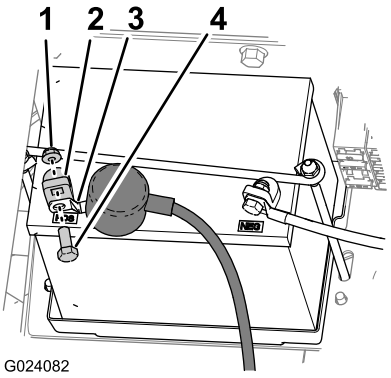

Figur 4

1. Møtrik
2. Batteripol
3. Klemme (positivt batterikabel)
4. Bolt

6. Lad motoren køle helt af.

2

Afmontering af sædet og motorens adgangspanel

Kræver ingen dele

Afmontering af sædet

1. Afmonter stikket med 2 sokler på maskinens ledningsnet, der er tilsluttet til sædekontaktens stik (Figur 5).

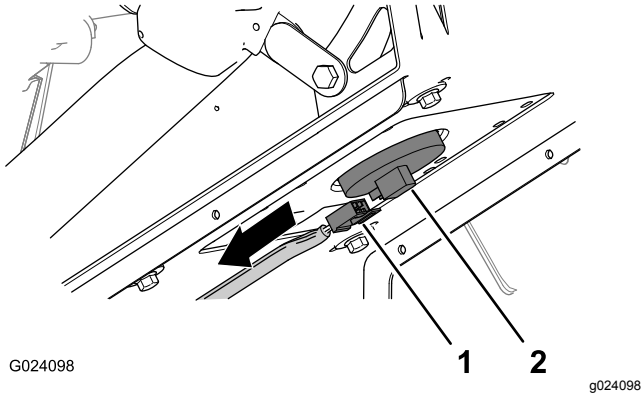

Figur 5

1. Stik med to sokler (maskinens ledningsnet)
2. Sædekontaktens stik

2. Afmonter låseclipsen, der fastgør støttepinden til beslaget i bunden af sædepladen (Figur 6).

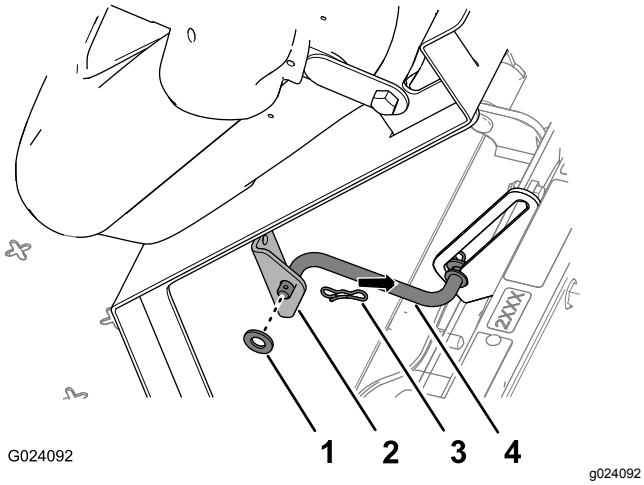

Figur 6

1. Spændeskive
2. Beslag (sæde)
3. Låseclips
4. Støttepind

3. Afmonter de to låseclips, der fastgør drejefittingen på sædepladen til chassisets beslag (Figur 7).

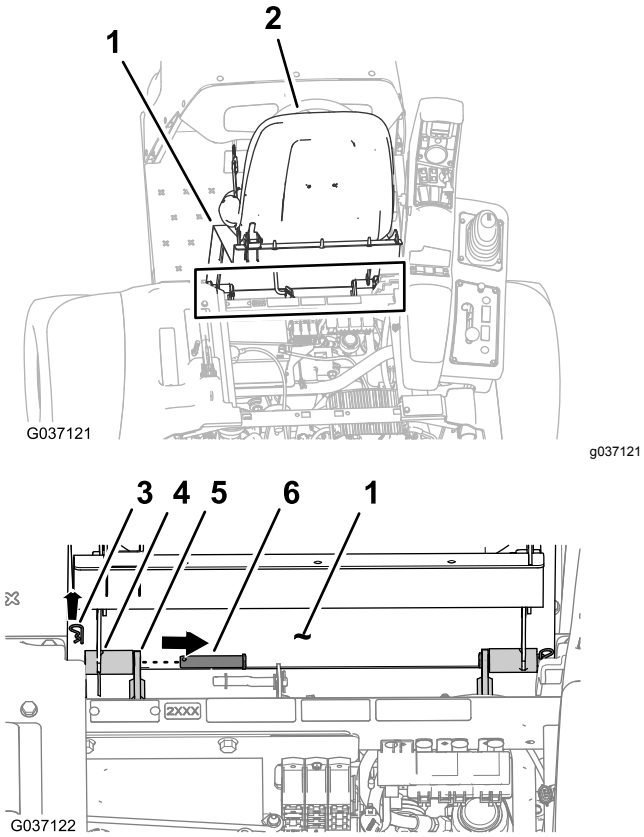

Figur 7

1. Sædeplade
2. Sæde
3. Låseclips
4. Drejefitting (sædeskål)
5. Chassisets beslag
6. Drejetap

4. Afmonter de to drejetapper, der fastgør sædet og sædepladen til chassiset (Figur 7).
5. Løft sædet og sædepladen op og ud af maskinen (Figur 8).

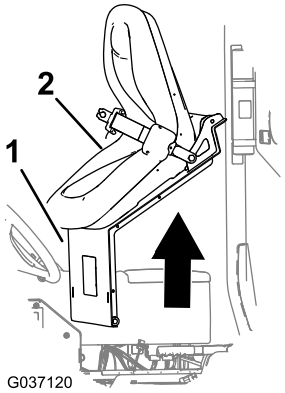

Figur 8

1. Sædeplade
2. Sæde

Afmontering af motorens adgangspanel

1. Drej op i låsehåndtagene til motorens adgangspanel (Figur 9).

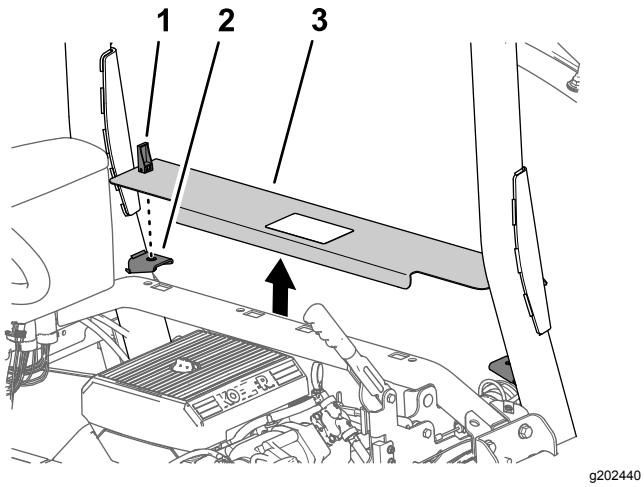

Figur 9

1. Lås
2. Panelstøttebeslag
3. Motorens adgangspanel

2. Løft motorens adgangspanel, og fjern det fra maskinen (Figur 9).

3

Afmontering af venstre og højre forskærm samt motorhjelmen

Kræver ingen dele

Afmontering af venstre og højre forskærm

1. Afmonter de 2 skubbefastgørelsesanordninger, der fastgør venstre forskærm til den nederste styrtbøjlekanal (Figur 10).

   Bemærk: Kasser skubbefastgørelsesanordningerne, som du fjernede.

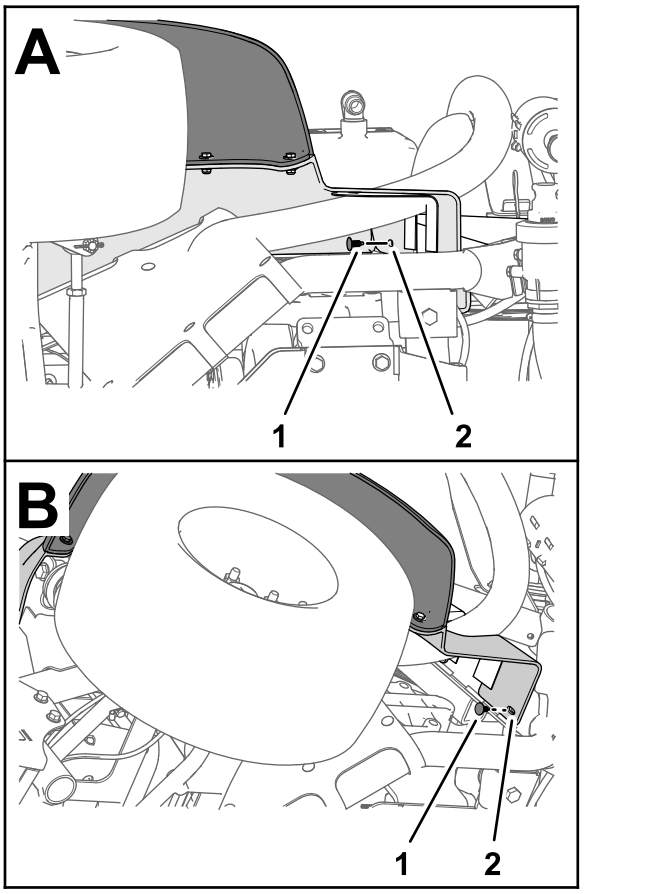

Figur 10

1. Skubbefastgørelsesanordning
2. Venstre forskærm

2. Afmonter de 3 bolte (5/16 x 1 tomme) og 3 spændeskiver (5/16 tomme), der fastgør skærmen til maskinens stel (Figur 11).

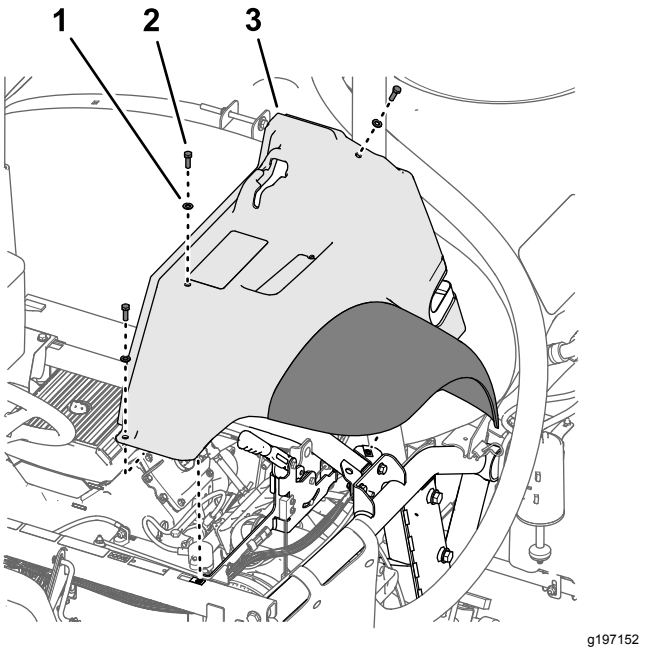

Figur 11

1. Spændeskive (5/16 tomme)
2. Bolt (5/16 x 1 tomme)
3. Venstre forskærm

3. Afmonter skærmen fra maskinen.

   Bemærk: Kasser skubbefastgørelsesanordningerne, som du fjernede.Gem skærmen, boltene og spændeskiverne til montering i Montering af venstre og højre forskærm (side 95).

4. Afmonter de 6 skubbefastgørelsesanordninger og 5 spændeskiver (9/16 x 1/2 tomme), der fastgør inderskærmens afskærmning til maskinens stel (Figur 12).

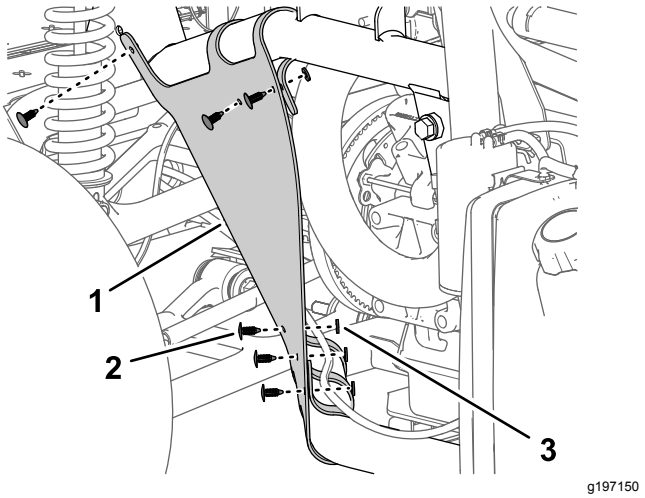

Figur 12

1. Inderskærmens afskærmning
2. Skubbefastgørelsesanordning
3. Spændeskive (9/16 x ½ tomme)

5. Afmonter inderskærmens afskærmning fra maskinen (Figur 13).

   Bemærk: Kasser skubbefastgørelsesanordningerne, som du fjernede.

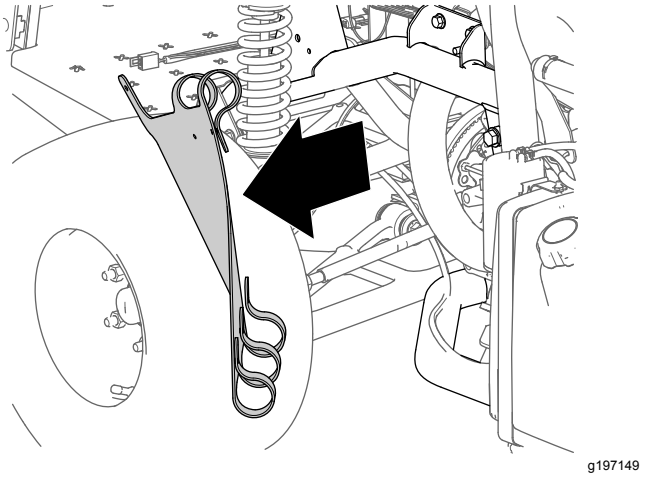

Figur 13

6. Gentag trin 1 til 5 for skærmen og inderskærmens afskærmning på den anden side af maskinen.

Afmontering af motorhjelmen

1. Frakobl de 2 elektriske stik (med 2 sokler) på maskinens ledningsnet fra stikkene med 2 ben fra venstre og højre forlygte (Figur 14).

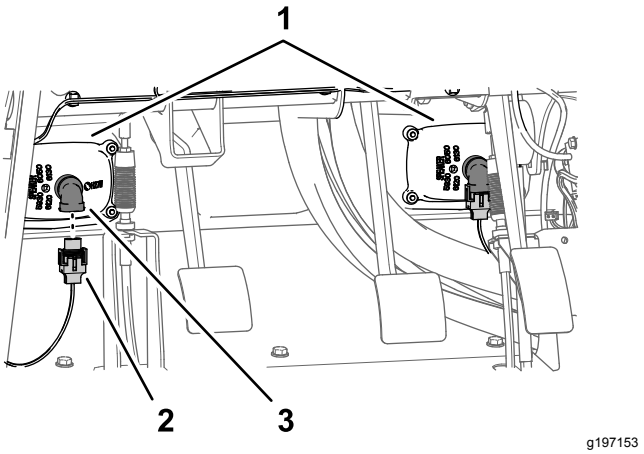

Figur 14

1. Forlygter
2. Stik med to sokler (maskinens ledningsnet)
3. Stik med 2 ben (forlygte)

2. Afmonter de 9 skubbefastgørelsesanordninger, der fastgør motorhjelmen til instrumentbrættet og maskinens stel (Figur 15).

   Bemærk: Gem skubbefastgørelsesanordningerne til montering i Montering af motorhjelmen (side 94).

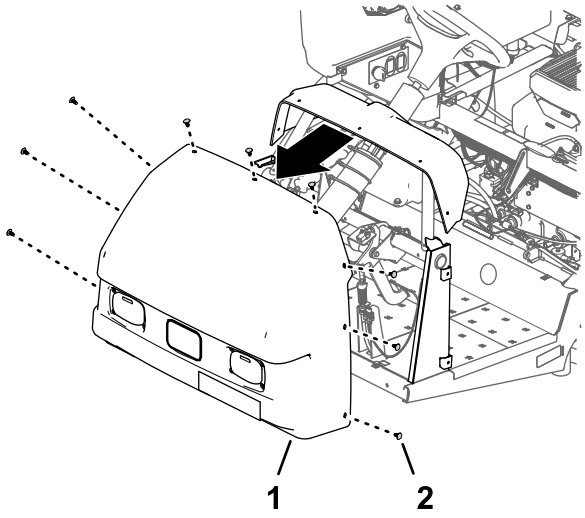

Figur 15

1. Motorhjelm
2. Skubbefastgørelsesanordning

3. Tag motorhjelmen af maskinen (Figur 15).

   Bemærk: Kasser skubbefastgørelsesanordningerne, som du fjernede.

4

Frakobling af det valgfri skummarkørsæt

Dele, der skal bruges til dette trin:

2	Rørsamling – Toro-delnr. 114-9553
8	Kabelbånd

Afmontering af væske- og luftrør ved kompressoren

Skummarkørsæt til modeller fra 2017 og senere

1. Ved kompressorens tilkoblingspanel til skummarkørsættet fastgøres et kabelbånd omkring de gennemsigtige og blå rør til højre sprøjtesektion (Figur 16).

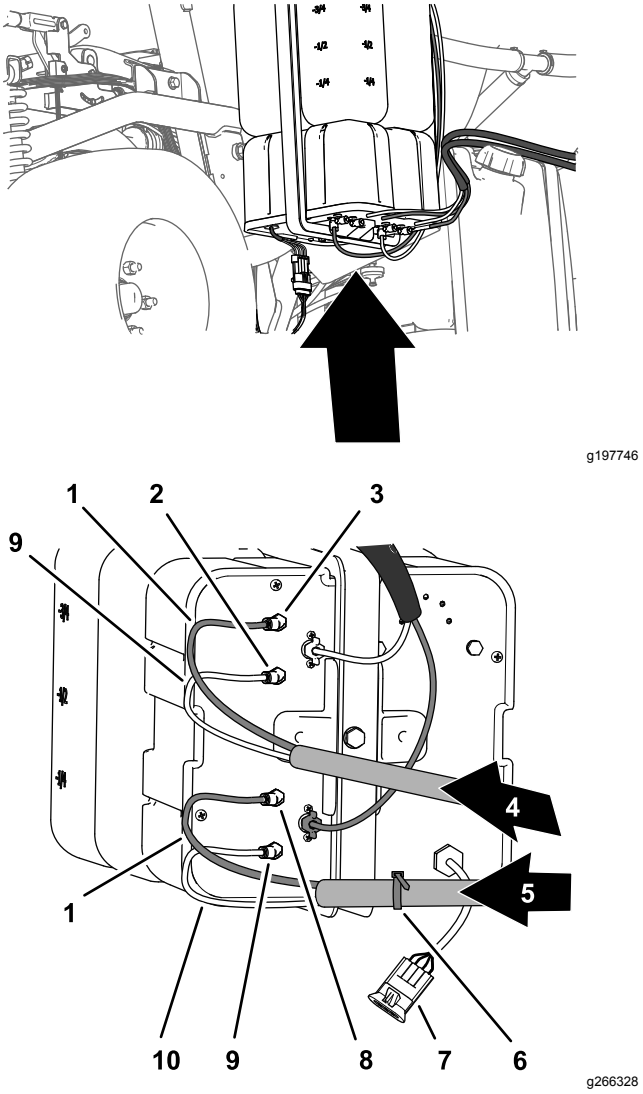

Figur 16

1. Blå rør
2. Luft-fitting (venstre sprøjtesektion)
3. Væske-fitting (venstre sprøjtesektion)
4. Skumrør (venstre sprøjtesektion)
5. Skumrør (højre sprøjtesektion)
6. Kabelbånd
7. Elektrisk stik
8. Væske-fitting (højre sprøjtesektion)
9. Klart rør
10. Luft-fitting (højre sprøjtesektion)

2. Tryk låsekraven ind (Figur 17).

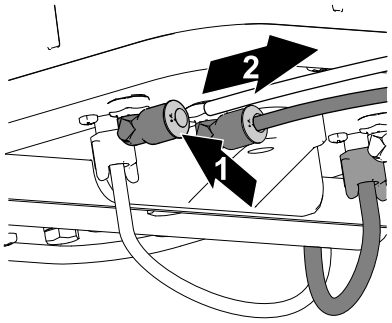

g197769

Figur 17

1. Tryk låsekraven ind
2. Træk røret ud

3. Træk røret ud af fittingen (Figur 17).
4. Gentag trin 2 og 3 for sprøjtesektionernes øvrige 3 rør.

Afmontering af væske- og luftrør ved kompressoren

Skummarkørsæt til modeller fra 2016 og før

1. Ved kompressorens tilkoblingspanel til skummarkørsættet fastgøres et kabelbånd omkring de gennemsigtige og blå rør til højre sprøjtesektion (Figur 18).

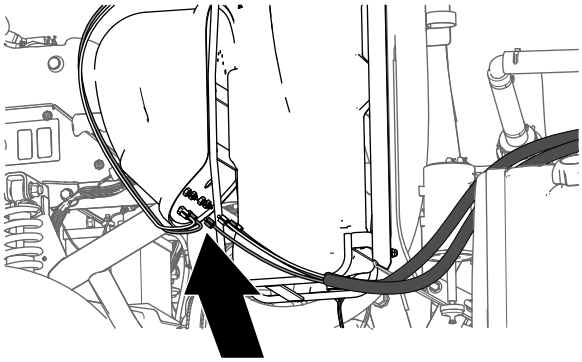

g197745

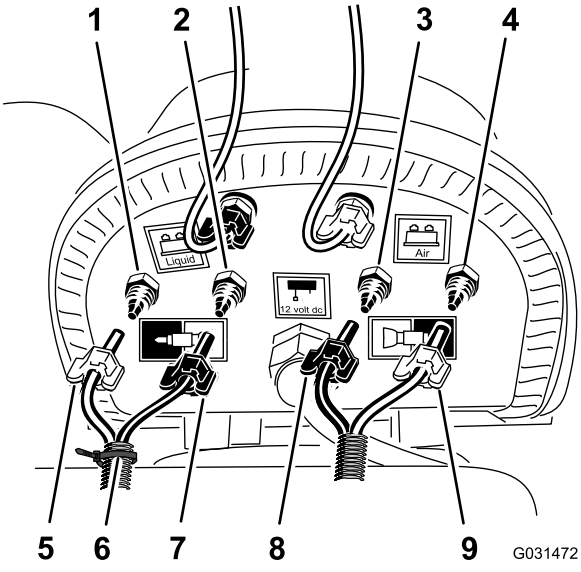

g031472

Figur 18

1. Luftkompressionsfitting (højre sprøjtesektion)
2. Væskekompressionsfitting (højre sprøjtesektion)
3. Væskekompressionsfitting (venstre sprøjtesektion)
4. Luftkompressionsfitting (venstre sprøjtesektion)
5. Kompressionsmøtrik – luft (højre sprøjtesektion – blåt rør)
6. Kabelbånd
7. Kompressionsmøtrik – vand (højre sprøjtesektion – gennemsigtigt rør)
8. Kompressionsmøtrik (venstre sprøjtesektion – blåt rør)
9. Kompressionsmøtrik (venstre sprøjtesektion – gennemsigtigt rør)

2. Løsn kompressionsmøtrikkerne til de 2 gennemsigtige og 2 blå rør til skumdyserne ved venstre og højre sprøjtesektion (Figur 18).
3. Afmonter de 4 rør fra kompressionsfittingsene til sprøjtesektionerne (Figur 18).

Afmontering af væske- og luftrørene på sprøjtesektionerne

1. Ved den ydre sprøjtesektion bruges et stykke tape til at markere de venstre væske- og luftrør til venstre sprøjtesektion og de højre væske- og luftrør til højre sprøjtesektion.
2. Flyt rørene til skumdyserne ved venstre og højre sprøjtesektion bagud og gennem R-klemmen nær drejepunktet for sprøjtesektionen (Figur 19).

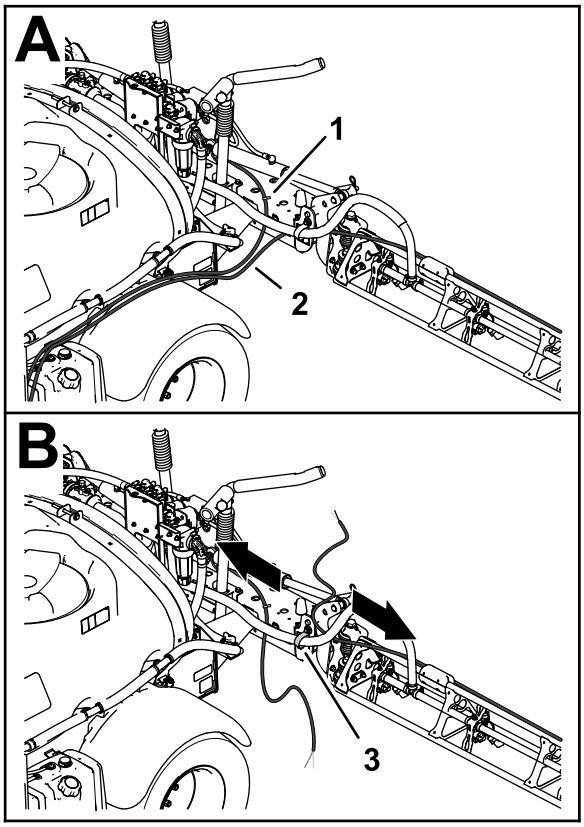

g197783

Figur 19

1. Rør – skummarkørdyse (venstre sprøjtesektion)
2. Rør – skummarkørdyse (højre sprøjtesektion)
3. R-klemme

3. Hvis din maskine har **midterbomforlængersættet** installeret, skal den frie ende af væske- og luftrørene løst fastgøres til den ydre sprøjtesektion. og spring over procedurerne for Klargøring af de nye rørenheder til skummarkørdyserne (side 15) og Montering af den nye rørsamling (side 16).

Klargøring af de nye rørenheder til skummarkørdyserne

Maskiner uden det valgfri midterbomforlængersæt

1. Afmonter de kabelbånd, der fastgør skummarkørsættets væske- og luftrør til den ydre sprøjtesektion (Figur 20).

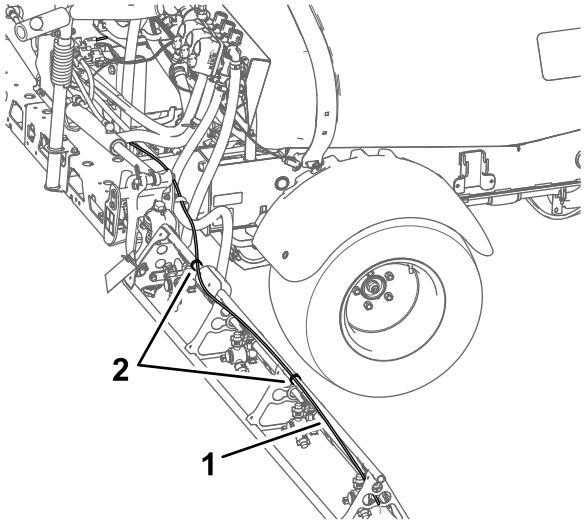

g197816

Figur 20

1. Væske- og luftrør (højre sprøjtesektion vist)
2. Kabelbånd

2. Ved skummarkørdysen løsnes kompressionsmøtrikken, der fastgør det blå rør (vand) til skummarkørdysens blå kompressionsfitting (Figur 21).

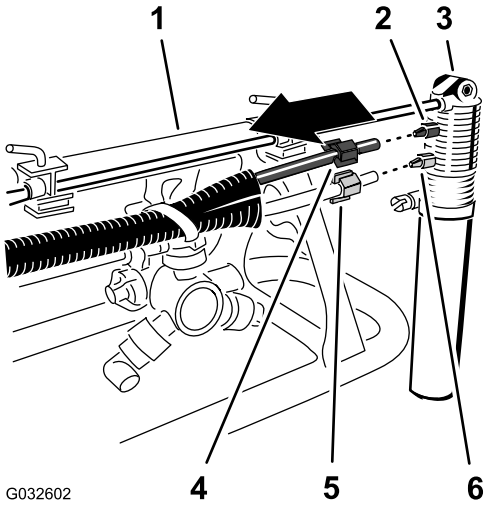

G032602

g032602

Figur 21

1. Ydre sprøjtesektion
2. Kompressionsfitting (blå)
3. Skummarkørdyse
4. Kompressionsmøtrik (blå – blåt vandrør)
5. Kompressionsmøtrik (hvid – gennemsigtigt luftrør)
6. Kompressionsfitting (hvid)

3. Løsn kompressionsmøtrikken, der fastgør det gennemsigtige rør (luft) til den hvide kompressionsfitting på skummarkørdysen (Figur 21).
4. Fjern væske- og luftrørene fra maskinen.
5. Fjern kompressionsmøtrikkerne for enden af rørene (Figur 21).

   Bemærk: Gem kompressionsmøtrikkerne til montering i trin 1 i Montering af den nye rørsamling (side 16).
6. Juster de gamle væske- og luftrør (Figur 22), så de passer med den nye rørsamling (Toro-delnr. 114-9553).

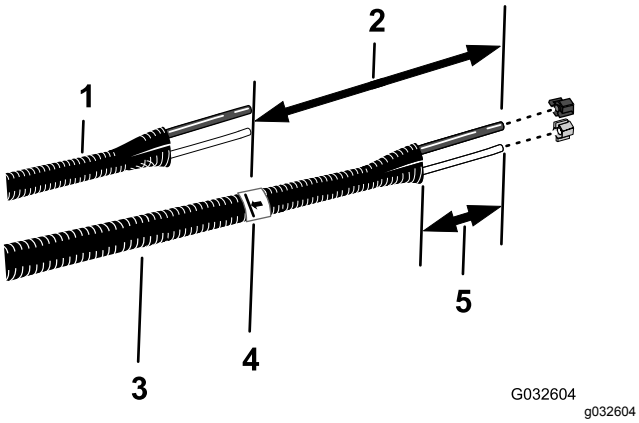

Figur 22

1. Gamle væske- og luftrør
2. 26 cm
3. Ny rørsamling – (Toro-delnr. 114-9553)
4. Tape og markering
5. 77 til 102 mm

7. Brug et stykke tape til at markere længden af de gamle væske- og luftrør på den nye rørsamling.
8. På den nye rørsamling tilføjes 26 cm længde fra det mærke, du lavede i trin 7, rørsamlingen markeres, og rørene skæres over ved det andet (længere) mærke (Figur 22).
9. Hvis de gamle væske- og luftrør er markeret med et kabelbånd, skal den nye rørsamling markeres med et kabelbånd. Ellers fortsættes til trin 10.

   Bemærk: Du skal ikke længere bruge de gamle væske- og luftrør.
10. Fjern 77 til 102 mm af beklædningen omkring hver ende af rørsamlingen (Figur 22).
11. Gentag trin 1 til 10 for væske- og luftrør på den anden side af maskinen.

Montering af den nye rørsamling

Maskiner uden det valgfri midterbomforlængersæt

1. Sæt den blå kompressionsmøtrik over enderne på det blå rør og den hvide kompressionsmøtrik over det gennemsigtige rør (Figur 23).

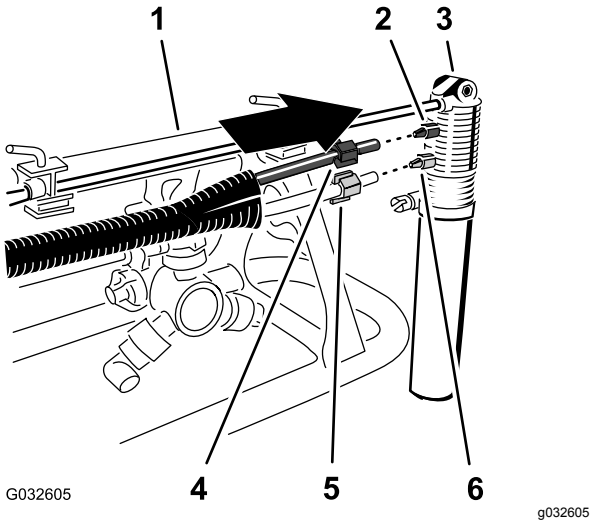

Figur 23

1. Ydre sprøjtesektion
2. Kompressionsfitting (blå)
3. Skummarkørdyse
4. Kompressionsmøtrik (blå – blåt vandrør)
5. Kompressionsmøtrik (hvid – gennemsigtigt luftrør)
6. Kompressionsfitting (hvid)

2. Juster enden af det gennemsigtige rør med den hvide kompressionsmøtrik, så den passer med det hvide beslag på skummarkørdysen, og spænd kompressionsmøtrikken med hånden (Figur 23).
3. Juster enden af det blå rør med den blå kompressionsmøtrik, så den passer med det blå beslag på skummarkørdysen, og spænd kompressionsmøtrikken med hånden (Figur 23).
4. Drej rørsamlingen langs den bageste side af den øvre støttestang på den ydre sprøjtesektion som vist i Figur 24.

   Vigtigt: **Hvis rørsamlingen er monteret på den forkerte side af den øvre støttestang, bliver rørene klemt mellem holderen og den ydre sprøjtesektion, når bommene er i transportposition.**

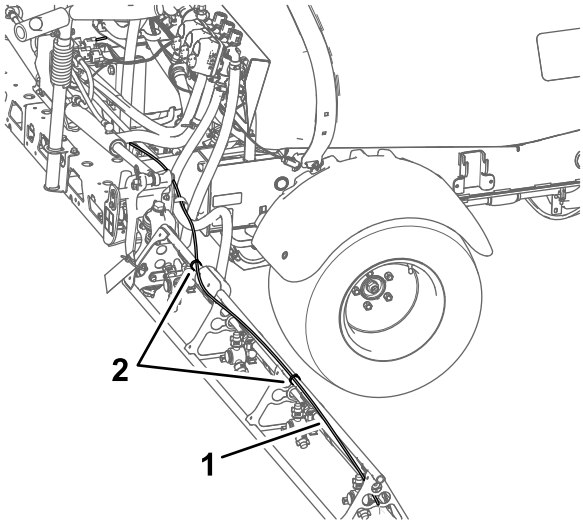

g197816

Figur 24

1. Rørsamling (højre sprøjtesektion vist)
2. Kabelbånd

5. Fastgør rørsamlingen til hullet i dysestøtten med et kabelbånd som vist i Figur 25.

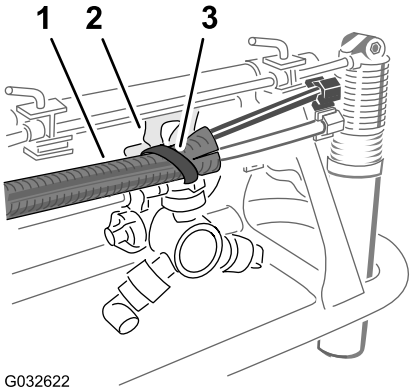

g032622

Figur 25

1. Rør
2. Dysestøtte
3. Kabelbånd

6. Fastgør rørsamlingen til den ydre sprøjtesektion med kabelbånd som vist i Figur 24.
7. Fastgør løst den frie ende af rørsamlingen til den ydre sprøjtesektion.
8. Gentag trin 1 til 6 for rørsamlingen på den anden side af maskinen.

5

Frakobling af det valgfri ultrasoniske bomnivelleringssæt

Kræver ingen dele

Fremgangsmåde

1. Kobl stikket med 3 ben på det ultrasoniske bomnivelleringssæts ledningsnet fra stikket med 3 sokler på maskinens ledningsnet (Figur 26).

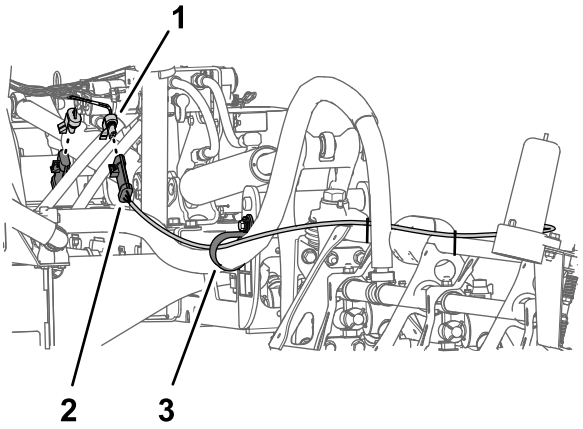

g198450

Figur 26

1. Stik med 3 sokler (maskinens ledningsnet)
2. Stik med 3 ben (ledningsnet – ultrasonisk bomnivelleringssæt)
3. Støtteklemme

2. Gentag trin 1 for stikket med 3 ben på det ultrasoniske bomnivelleringssæts ledningsnet på den anden side af maskinen.

6

Afmontering af midtersektionsdækslet (11 dyser) på det valgfri bomafdækningssæt

Kræver ingen dele

Fremgangsmåde

1. Mens midtersektionens dæksel (11 dyser) holdes på plads, fjernes de 4 flangehovedbolte (5/16 x 1-1/4 tomme) og 2 dækselstroppe, der fastgør dækslet til dækselstøttebeslaget (Figur 27).

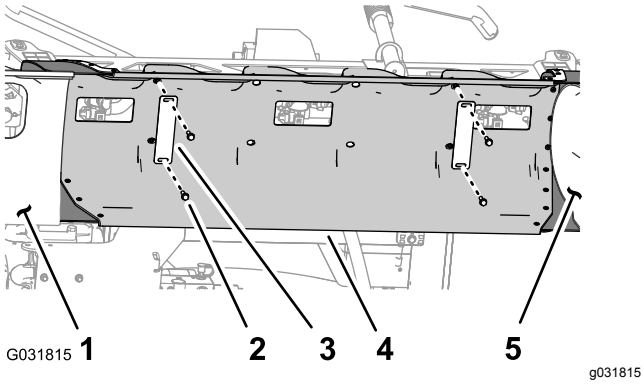

Figur 27

1. Dæksel til bomsektion (venstre)
2. Flangehovedbolt (5/16 x 1-1/4 tomme)
3. Dækselstrop
4. Dæksel til midtersektion
5. Dæksel til bomsektion (højre)

2. Fjern midtersektionens dæksel fra maskinen (Figur 28).

   Bemærk: Behold dæksel, dækselstropper og flangehovedbolte til montering i trin 1 og 2 i Montering af midtersektionsafdækningen (side 71).

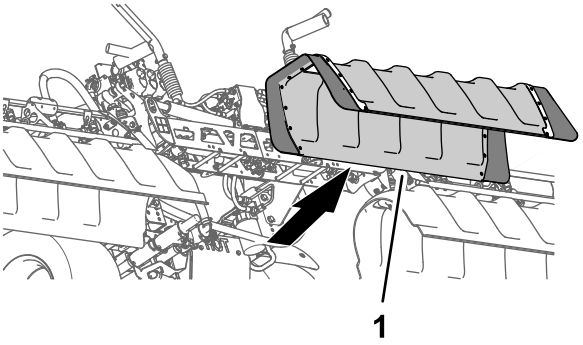

Figur 28

1. Dæksel til midtersektion

7

Frakobling af tryksensorrøret til instrumentpanelmåleren

Kræver ingen dele

Frakobling af tryksensorrøret til instrumentpanelmåleren

Maskiner uden det valgfri håndholdte pistolsæt eller det valgfri elektriske slangetromlesæt

Bemærk: Hvis maskinen er udstyret med et valgfrit sprøjtepistolsæt, henvises til Frakobling af tryksensorrøret og forsyningsslangen (side 19).

1. Tryk kraven til rørkoblingen ind i endedækslet på højre bomsektionsventil (Figur 29).

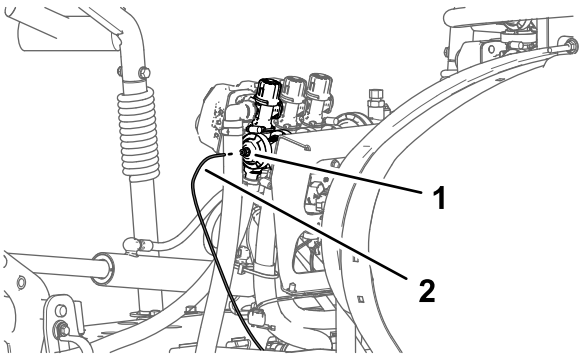

Figur 29

1. Rørkobling (endedæksel til højre bomsektionsventil)
2. Tryksensorrør

2. Træk tryksensorrøret til instrumentpanelets måler ud af rørkoblingen (Figur 29).

Frakobling af tryksensorrøret og forsyningsslangen

Maskiner med det valgfri håndholdte pistolsæt eller det valgfri elektriske slangetromlesæt

1. Tryk kraven til rørkoblingen ind i 90°-knærøret på højre sprøjtesektionsventil (Figur 30).

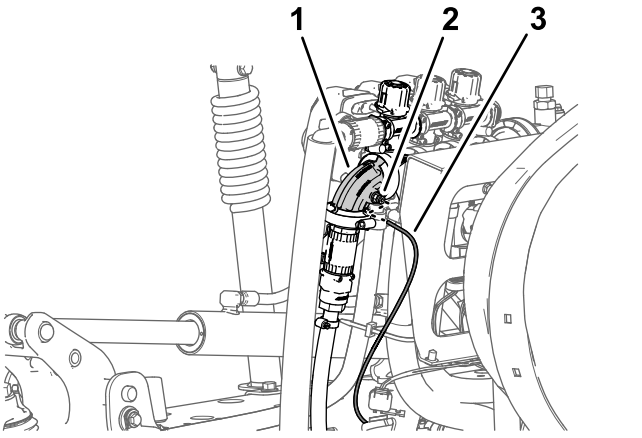

Figur 30

1. 90 ° knærør (højre bomsektionsventil)
2. Rørkobling
3. Tryksensorrør (paneltrykmåler)

2. Træk tryksensorrøret til instrumentpanelets måler ud af rørkoblingen (Figur 30).

   Bemærk: Fjern ikke 90 ° knærøret til afbryderventilen til slangetromlens forsyningsslange fra flangen på højre bomsektionsventil.

8

Frakobling af sprøjteventilkonnektorerne

Kræver ingen dele

Fremgangsmåde

1. Kobl stikket med 3 ben med angivelsen VENSTRE SPRØJTEVENTIL, MIDTERSPRØJTEVENTIL og HØJRE SPRØJTEVENTIL på maskinens ledningsnet fra stikkene med 3 ben på de 3 sprøjteventilaktuatorer (Figur 31).

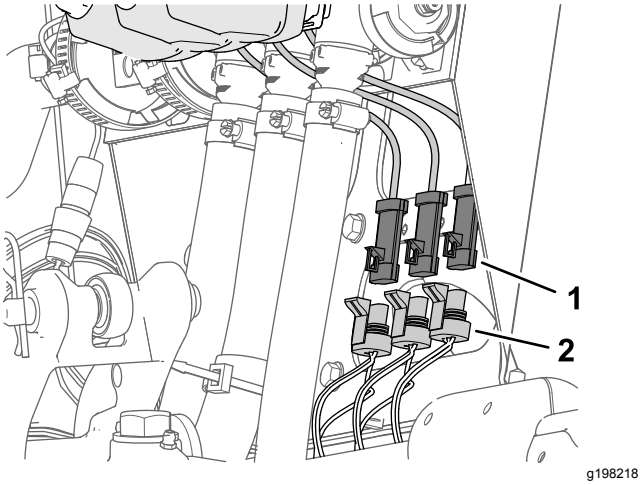

Figur 31

1. Stik med 3 ben (sprøjteventilaktuator)
2. Stik med 3 sokler – maskinens ledningsnet (VENSTRE SPRØJTEVENTIL, MIDTERSPRØJTEVENTIL og HØJRE SPRØJTEVENTIL)

2. Kobl stikket med 4 sokler på maskinens ledningsnet med angivelsen REGULERINGSVENTIL fra reguleringsventilaktuatorens stik med 4 ben (Figur 32).

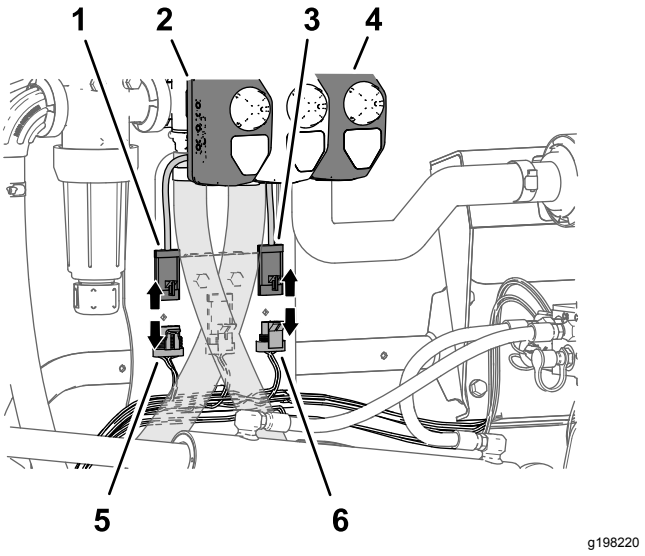

Figur 32

1. Stik med 4 ben (reguleringsventilaktuator)
2. Aktuator (reguleringsventil)
3. Stik med 3 ben (hovedsprøjteventilaktuator)
4. Aktuator (hovedsprøjteventil)
5. Stik med 4 sokler – maskinens ledningsnet (REGULERINGSVENTIL)
6. Stik med 3 sokler – maskinens ledningsnet (HOVEDSPRØJTEVENTIL)

3. Kobl stikket med 3 sokler på maskinens ledningsnet med angivelsen HOVEDSPRØJTEVENTIL fra hovedsprøjteventilaktuatorens stik med 3 ben (Figur 32).

9

Afmontering af ratestyringskontakt

Dele, der skal bruges til dette trin:

1	Kabelbånd
1	Kontaktprop

Fremgangsmåde

1. Afmonter de 4 flangehovedskruer (1/4 x 1/2 tomme), der fastgør panelet med 3 kontakter til kontrolkonsollen (Figur 33).

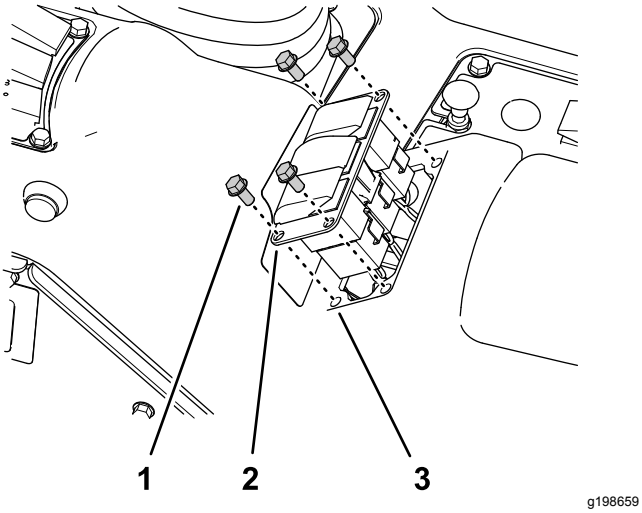

Figur 33

1. Flangehovedskrue (1/4 x 1/2 tomme)
2. Panel med 3 kontakter
3. Åbning (kontrolkonsol)

2. Klem låsetapperne på ratestyringskontakten af strømningshastighed sammen, og tryk op på kontakten ud af panelet med 3 kontakter (Figur 34).

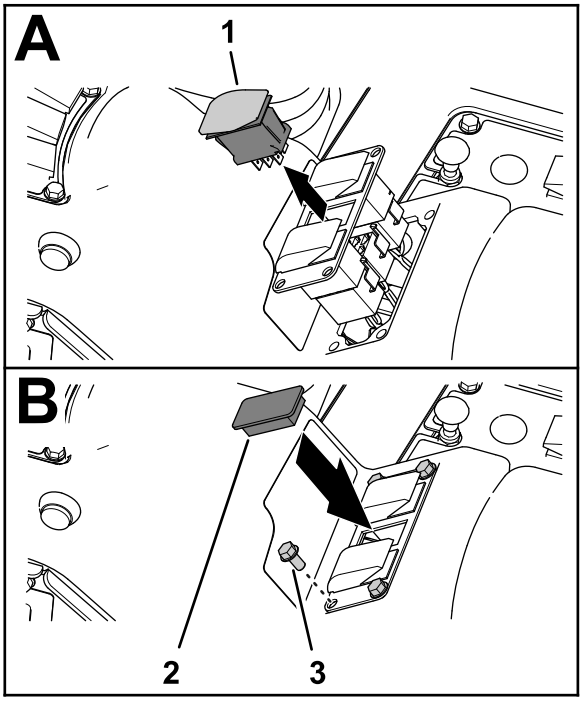

Figur 34

1. Ratestyringskontakt
2. Kontaktprop
3. Flangehovedskrue (1/4 x 1/2 tomme)

3. Frakobl stikket med 8 sokler på maskinens ledningsnet (med angivelsen **Ratekontakt**) fra kontaktens stik med 8 ben (Figur 33).

   Bemærk: Du skal ikke længere bruge den ratekontakt, du fjernede fra maskinen.

4. Før forgreningen af det forreste ledningsnet til ratekontakten gennem åbningen i panelet med 3 kontakter, og fastgør ledningsforgreningen mod en tilstødende afgreningsledning med et kabelbånd.
5. Monter panelet med 3 kontakter på kontrolkonsollen (Figur 34) med de 4 flangehovedskruer (1/4 x 1/2 tomme), du fjernede i trin 1.
6. Juster kontaktproppen, så den passer med åbningen i panelet med 3 kontakter, hvor du fjernede ratekontakten (Figur 33).
7. Sæt kontaktproppen ind i panelet med 3 kontakter, så den klikker sikkert på plads (Figur 33).

10

Afmontering af sprøjtesektionerne

Kræver ingen dele

Afmontering af sprøjtesektions-slangerne

1. Ved den ydre sprøjtesektion fjernes den slange-klemme, der fastgør sprøjtesektionsslangen til T-stykket med modhager (Figur 35).

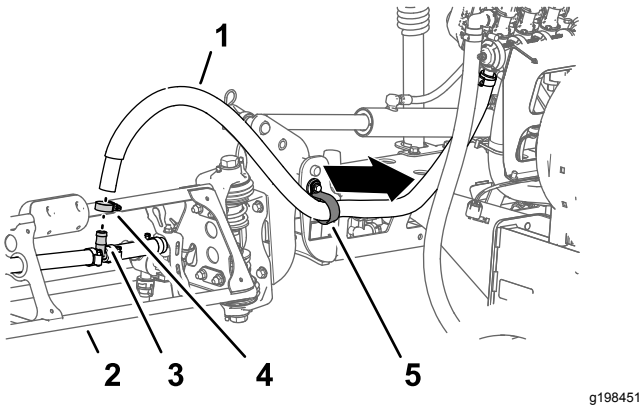

Figur 35

1. Sprøjtesektionsslange (ydre sprøjtesektion)
2. Ydre sprøjtesektion
3. T-fitting med modhage
4. Slangeklemme
5. R-klemme

2. Fjern slangen fra T-fittingen (Figur 35).
3. Fjern den frie ende af slangen fra R-klemmen (Figur 35).
4. Gentag trin 1 til 3 for forsyningsslangen ved den ydre sprøjtesektion.
5. Under midtersprøjtesektionen fjernes slange-klemmen, der fastgør midtersprøjtesektionens forsyningsslange til T-stykket med modhager (Figur 36).

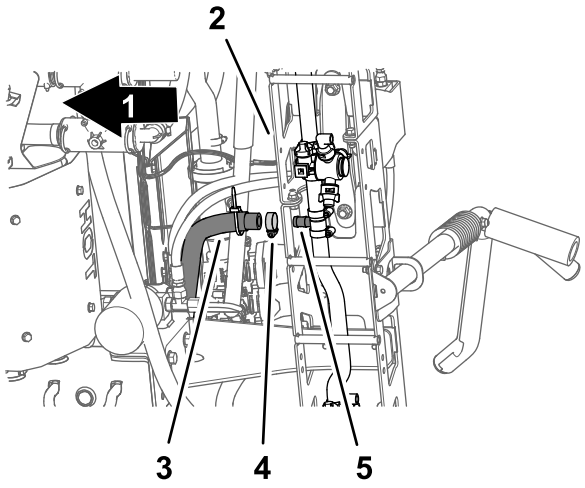

Figur 36

1. Maskinens forende
2. Midtersprøjtesektion
3. Forsyningsslange (midtersprøjtesektion)
4. Slangeklemme
5. T-fitting med modhage

6. Afmonter de holdere, der fastgør lynkoblingerne på venstre, midterste og højre forsyningsslanger, fra sprøjtesektionsventilernes lynkoblinger (Figur 37).

   Bemærk: Gem holderne til montering i Montering af slangerne på dyseventiler 7-10 (side 60).

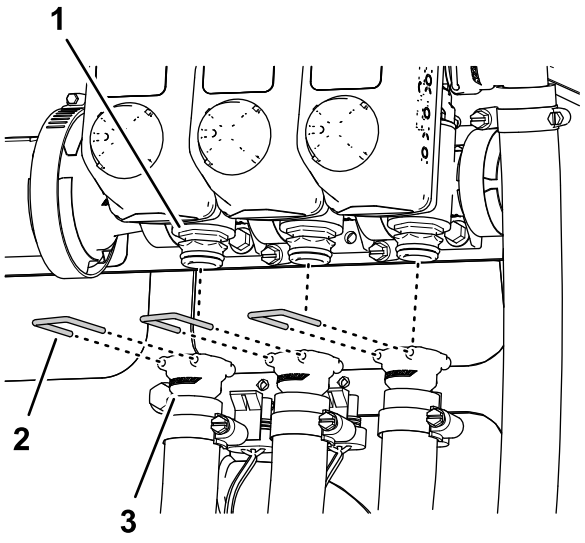

Figur 37

1. Lynkobling (sprøjtesektionsventil)
2. Holder
3. Lynkobling (sokkel – forsyningsslange)

7. Afmonter venstre, midterste og højre sektions-forsyningsslanger fra sprøjtesektionsventilernes lynkoblinger, og fjern slangerne fra maskinen (Figur 37).

Bemærk: Du behøver ikke længere slangerne til venstre, midterste og højre sektionsforsyningsslanger.

Afmontering af forlængelses- og tilbagetrækningsslangerne til løftecylinderen

1. Afmonter slangerne fra de udvidede porte på venstre og højre løftecylinder (Figur 39).

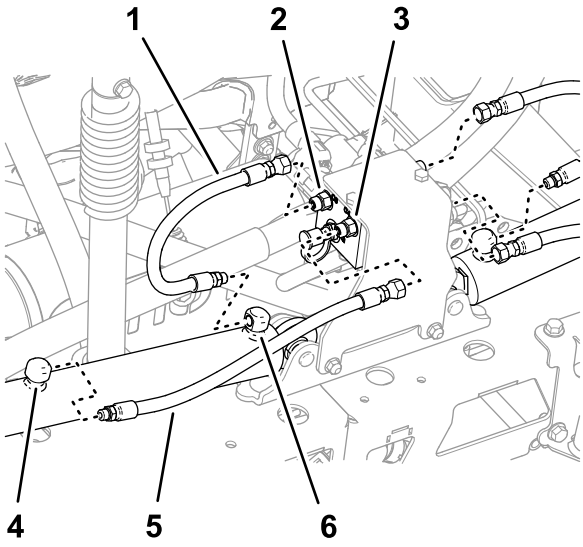

Figur 38

1. Slange (udtrækningsposition)
2. Åbning C3 (løftecylindermanifold)
3. Åbning C4 (løftecylindermanifold)
4. Tilbagetrækningsåbning (løftecylinder)
5. Slange (indtrækningsposition)
6. Forlængelsesåbning (løftecylinder)

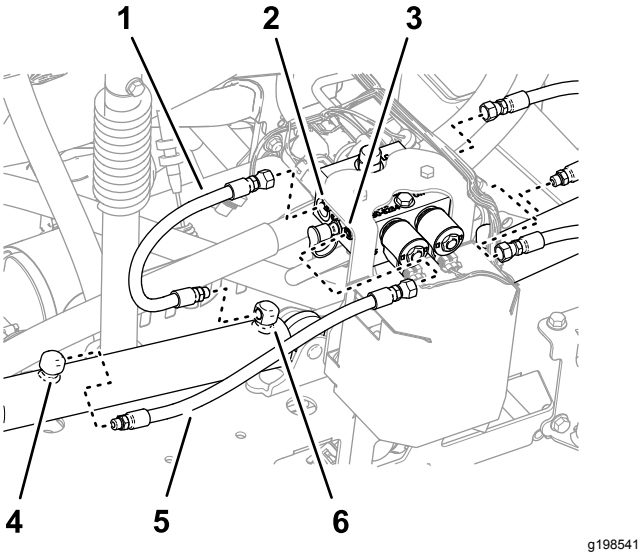

Figur 39

Maskine med det valgfri ultrasoniske bomnivelleringssæt

1. Slange (udtrækningsposition)
2. Åbning C3 (løftecylindermanifold)
3. Åbning C4 (løftecylindermanifold)
4. Tilbagetrækningsåbning (løftecylinder)
5. Slange (indtrækningsposition)
6. Forlængelsesåbning (løftecylinder)

2. Afmonter slangerne fra åbningerne på C2 og C4 på løftecylindermanifolden (Figur 39).
3. Afmonter slangerne fra tilbagetrækningsåbningerne på venstre og højre løftecylinder (Figur 39).
4. Afmonter slangerne fra åbningerne på C1 og C3 på løftecylindermanifolden (Figur 39).

   Bemærk: Du har ikke længere brug for slangerne.

Afmontering af løftecylinderne

Løfteudstyrets kapacitet: 91 kg

Bemærk: Undtagen når andet er noteret, skal alle bolte og møtrikker, som du afmonterer, gemmes. Du skal bruge boltene og møtrikkerne til at installere midterbomforlængeren.

1. Brug løfteudstyr med den angivne kapacitet til at understøtte den ydre sprøjtesektion.
2. Fjern den låseclips og gaffelbolt, der fastgør stangenden af løftecylinderen til aksebeslaget (Figur 40).

   Bemærk: Gem låseclipsen og gaffelbolten til montering i Samling af løftecylinderne (side 53).

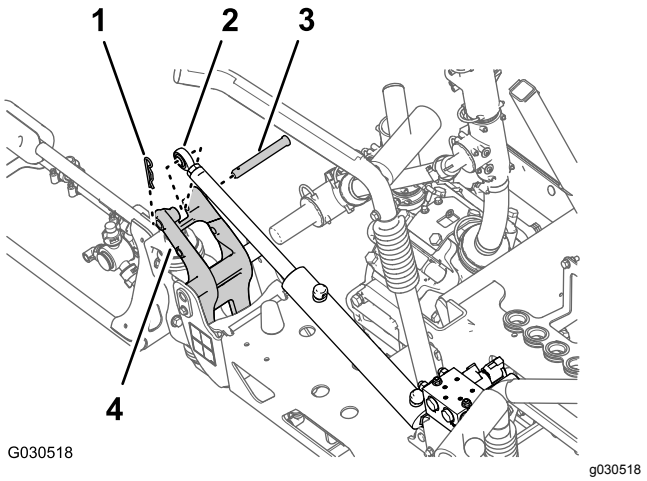

Figur 40

1. Låseclips
2. Stangfitting (løftecylinder)
3. Gaffelbolt
4. Aksebeslag

3. Afmonter flangelåsemøtrikken (5/16 tomme) og flangehovedbolten (5/16 x 3/4 tomme), der fastgør drejetappen til cylinderbeslaget (Figur 41).

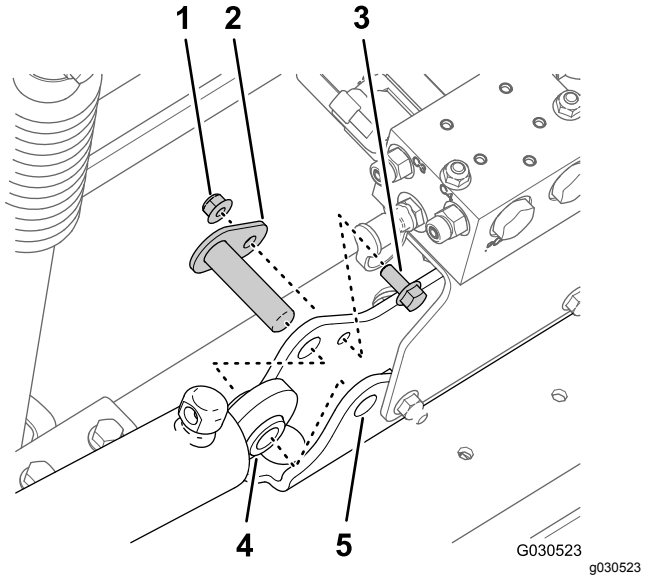

Figur 41

1. Flangelåsemøtrik (5/16 tomme)
2. Drejetap
3. Flangehovedbolt (5/16 x 3/4 tomme)
4. Løftecylinder
5. Cylinderbeslag

4. Afmonter drejetappen og løftecylinderen fra maskinen (Figur 41).
5. Udfør trinnene i Afmontering af de ydre sprøjtesektioner (side 23).

Afmontering af de ydre sprøjtesektioner

Løfteudstyrets kapacitet: 91 kg

Bemærk: Hvis din maskine er udstyret med det valgfri bomafdækningssæt, skal du lade dækslerne sidde på de ydre sprøjtesektioner.

⚠ ADVARSEL

Hvis tunge maskiner og redskaber løftes forkert, kan det medføre alvorlig skade eller endda dødsfald.

Når du løfter tunge maskiner og redskaber, skal du bruge løfte udstyr, som f.eks. kæder og stropper, der er vurderet iht. udstyrets vægt.

Bemærk: Undtagen når andet er noteret, skal alle bolte og møtrikker, som du afmonterer, gemmes. Du skal bruge boltene og møtrikkerne til at installere midterbomforlængeren.

1. Afmonter flangebolten (5/16 x 1 tomme) og flangelåsemøtrikken (5/16 tomme), der fastgør drejetappen til aksebeslaget (Figur 42).

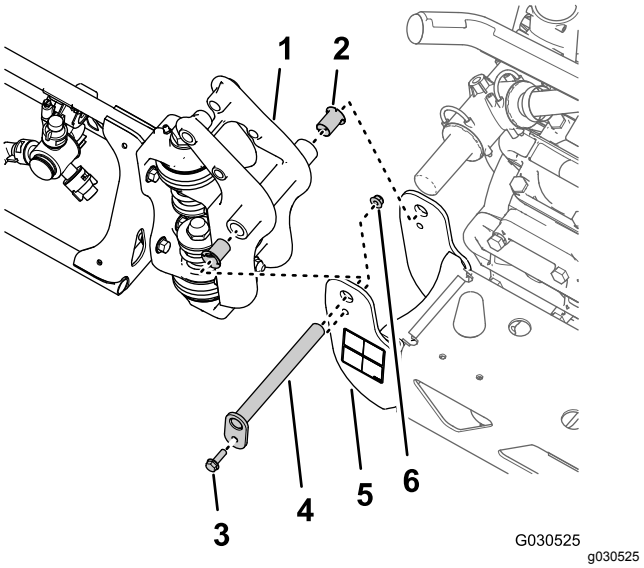

Figur 42

1. Drejefitting (ydre sprøjtesektion)
2. Nylonflangebøsning
3. Flangebolt (5/16 x 1 tomme)
4. Drejetap
5. Aksebeslag (midtersprøjtesektion)
6. Flangelåsemøtrik (5/16 tomme)

2. Afmonter drejetappen fra aksebeslaget til midtersprøjtesektionen og drejefittingen til den ydre sprøjtesektion (Figur 42).

Bemærk: Gem flangebolten, flangemøtrikken og drejetappen til montering i Afmontering af de ydre sprøjtesektioner (side 23).

3. Adskil den ydre sprøjtesektion fra midtersprøjtesektionen, og fjern den ydre sektion fra maskinen (Figur 42).
4. Afmonter de 2 nylonflangebøsninger fra drejefittingen på den ydre sprøjtesektion (Figur 42).

   Bemærk: Bortskaf bøsningerne.
5. Gentag trin 1 til 3 i Afmontering af løftecylinderne (side 22) for den ydre sprøjtesektion på den anden side af maskinen.
6. Gentag trin 1 til 4 af denne sektion for den ydre sprøjtesektion på den anden side af maskinen.

Afmontering af sektionløftemanifolden fra midtersprøjtesektionen

1. Afmonter sektionløftemanifolden fra cylinderbeslaget som følger:
   - **For maskiner uden det valgfri ultrasoniske bomnivelleringssæt:** Fjern de 2 flangelåsemøtrikker (5/16 tomme) og 2 flangehovedbolte (5/16 x 1 tomme), der fastgør sektionløftemanifoldens støttebeslag til cylinderbeslaget, og adskil manifolden og beslaget fra cylinderbeslaget (Figur 43).

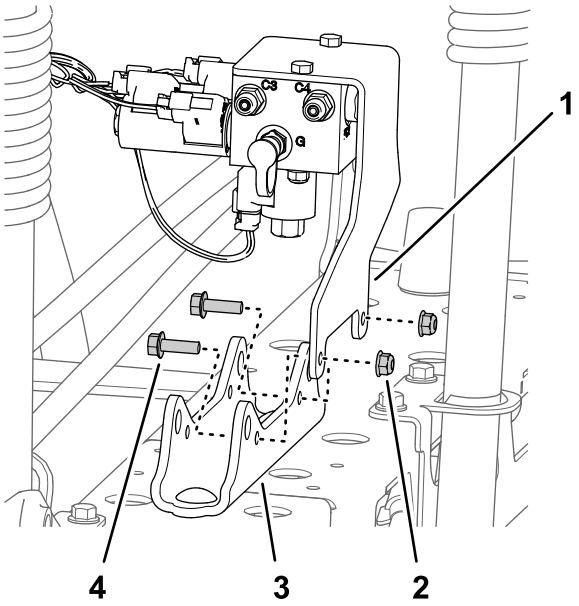

Figur 43

1. Støttebeslag (sektionløftemanifold)
2. Flangelåsemøtrik (5/16 tomme)
3. Cylinderbeslag
4. Flangehovedbolt (5/16 x 1 tomme)

   - **For maskiner med det valgfri ultrasoniske bomnivelleringssæt:** Afmonter de 2 flangelåsemøtrikker (5/16 tomme) og 2 flangehovedbolte (5/16 x 1 tomme), der fastgør sektionløftemanifoldens støttebeslag og TEC-styreenhedens beslag til cylinderbeslaget, og adskil manifolden og beslaget fra cylinderbeslaget (Figur 44).

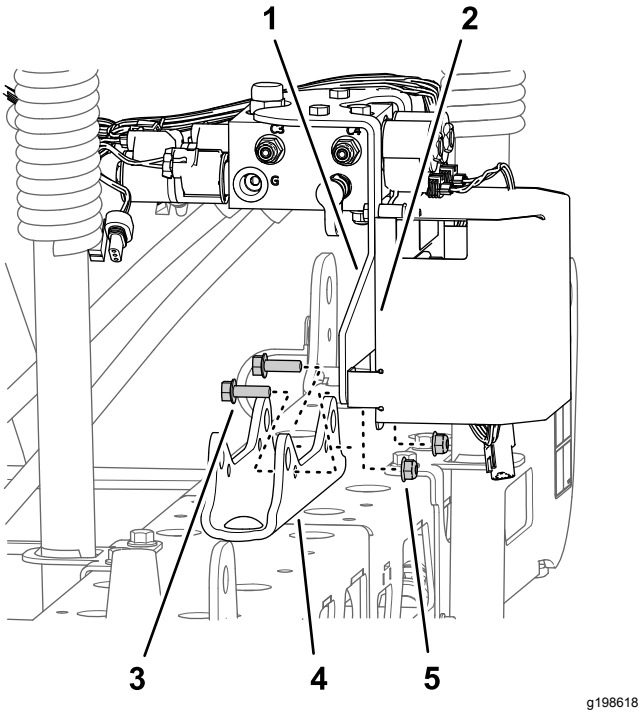

Figur 44

Maskine med det valgfri ultrasoniske bomnivelleringssæt

1. Støttebeslag (sektionløftemanifold)
2. TEC-styreenhedens beslag
3. Flangehovedbolt (5/16 x 1 tomme)
4. Cylinderbeslag
5. Flangelåsemøtrik (5/16 tomme)

2. Understøt sektionløftemanifolden ved at binde den fast til sprøjteventilens monteringsbeslag med et stykke reb.

   Bemærk: Gem støttebeslaget og løftemanifolden, boltene og møtrikkerne til montering i 19 Montering af løftecylindermanifolden på cylinderbeslaget (side 45).

Afmontering af midtersprøjtesektionen

Løfteudstyrets kapacitet: 41 kg

1. Hvis din maskine er udstyret med det valgfri bomafdækningssæt, skal afdækningen fjernes fra midtersprøjtesektionerne.
2. Understøt midtersprøjtesektionen med løfteudstyr med den angivne løftekapacitet (Figur 45).

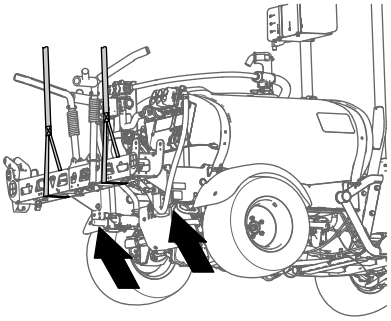

g198634

Figur 45

3. Brug et stykke tape til at markere hullerne, hvor de 4 flangehovedbolte (1/2 x 1-1/4 tommer) og 4 flangelåsemøtrikker (1/2 tomme) fastgør støttebeslagene til midtersprøjtesektionen til maskinens monteringsplade (Figur 46).

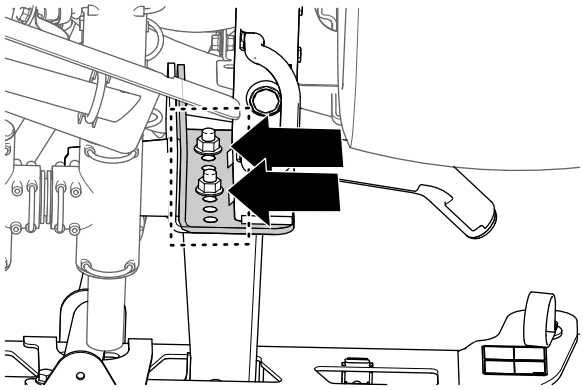

g198633

Figur 46

4. Afmonter de 4 flangehovedbolte (1/2 x 1-1/4 tommer) og 4 flangelåsemøtrikker (1/2 tomme), der fastgør midtersprøjtesektionens støttebeslag til monteringspladen på stellet til maskinen, og fjern midtersprøjtesektionen fra maskinen (Figur 47).

   Bemærk: Gem boltene og låsemøtrikkerne til montering af den nye midtersprøjtesektion.

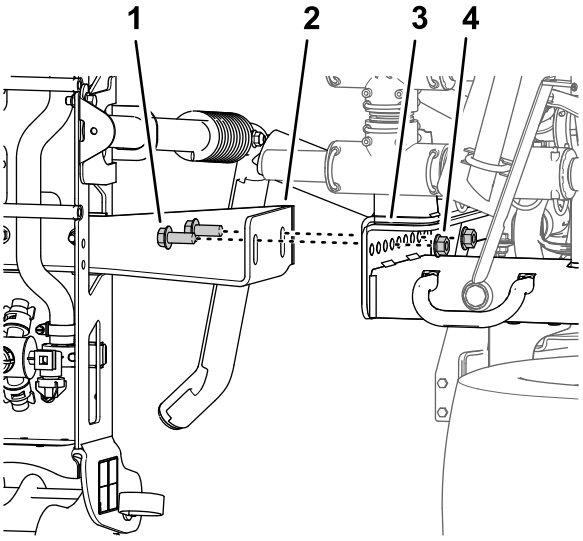

g198635

Figur 47

1. Flangehovedbolt (½" x 1¼")
2. Støttebeslag (midtersprøjtesektion)
3. Monteringskanaler (sprøjtestel)
4. Flangelåsemøtrik (1/2 tomme)

11

Montering af midterbom-forlængeren.

Dele, der skal bruges til dette trin:

2	Flangehovedbolt (3/8 x 1 tomme)
2	Flangelåsemøtrikker (3/8 tomme)
1	Midterbomforlænger
1	Cylinderbeslag (bredt)
1	Stødplade (bred)
4	Bræddebolt (1/2 x 1-1/4 tomme)
4	Flangelåsemøtrik (1/2 tomme)

Afmontering af sprøjtedyserne

1. Ved midtersprøjtesektionen afmonteres flangelåsemøtrikken, der fastgør sprøjtedysen til dyseholderen (Figur 48 og Figur 49).

   Bemærk: Gem låsemøtrikken til montering i trin 6 i Montering af sprøjtedyserne og slangerne på midtersprøjtesektionen (side 29).

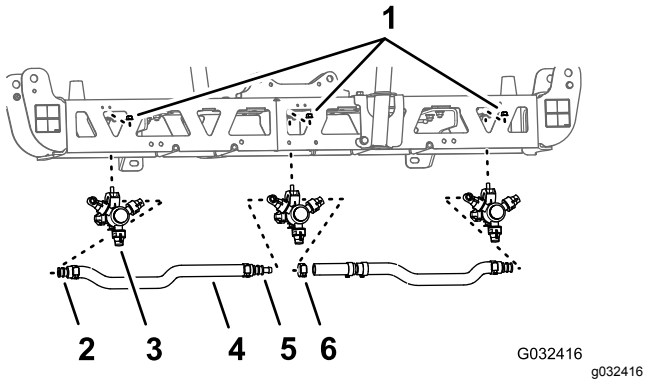

Figur 48

1. Flangelåsemøtrik (5/16 tomme)
2. Enkelt modhage-slangeskaft (3/4 tomme)
3. Sprøjtedyse
4. Slange (3/4 tomme indvendig diameter)
5. Dobbelt modhage-slangeskaft (3/4 tomme)
6. Slangeklemme

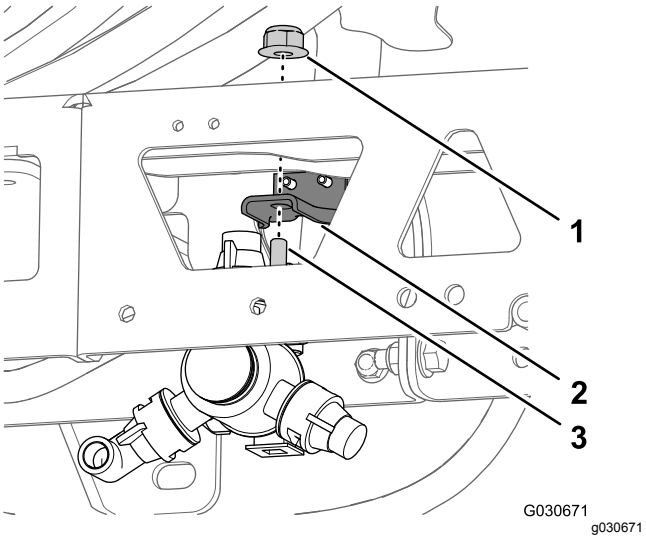

Figur 49

1. Flangelåsemøtrik (5/16 tomme)
2. Dysebeslag
3. Sekskantbolt (5/16 x 3/4 tomme – sprøjtedyse)

2. Afmonter den rustfri stålskrue (#12 x 1-1/4 tomme), der fastgør den øvre klemmehalvdel og dobbelt eller enkelt modhageslangeskaft (3/4 tomme) til sprøjtedysen, og adskil modhageslangeskaftet og slangen fra dysen (Figur 50).

   Bemærk: Sekskantbolten (5/16 x 3/4 tomme – rustfrit stål) adskilles fra den øvre klemmehalvdel, når du åbner klemmen. Gem bolten til senere montering.

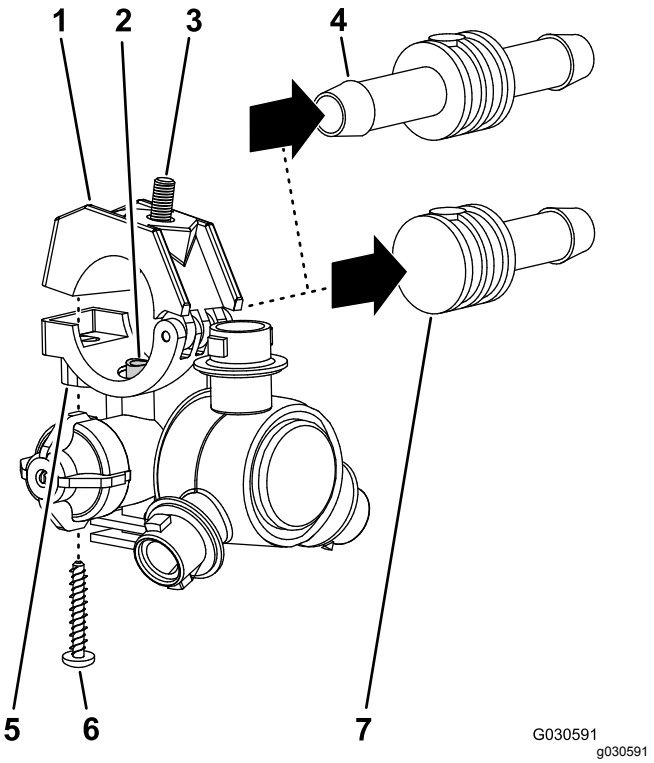

Figur 50

1. Øverste klemmehalvdel
2. Overførselsrør
3. Sekskantbolt (5/16 x 3/4 tomme – rustfrit stål)
4. Dobbelt modhage-slangeskaft (3/4 tomme)
5. Sadel (sprøjtedyseenhed)
6. Rustfri stålskrue (nr. 12 x 1-1/4 tomme)
7. Enkelt modhage-slangeskaft (3/4 tomme)

3. Afmonter dysen fra midtersprøjtesektionen (Figur 48 og Figur 49).
4. Gentag trin 1 og 2 for de andre 2 sprøjtedyser.

   Bemærk: Gem sprøjtedyserne, de rustfri stålskruer og sekskantboltene til montering i trin 6 og 7 i Montering af sprøjtedyserne og slangerne til midtersprøjtesektionen (side 29).
5. Afmonter slangerne (3/4 tomme indvendig diameter), modhageslangeskafterne, klemmerne og T-stykket med modhage fra midtersprøjtesektionen (Figur 48).

   Bemærk: Du skal ikke længere bruge slangen, slangeskaftene, klemmerne eller T-stykket.

Afmontering af støttebeslagene fra midtersprøjtesektionen

Løfteudstyrets kapacitet: 41 kg

1. Understøt midtersprøjtesektionen med løfteudstyr med den angivne løftekapacitet.
2. Afmonter de 2 flangehovedbolte (⅜" x 1") og 2 flangelåsemøtrikker (⅜"), der fastgør

støttebeslaget til midtersprøjtesektionen, og fjern beslaget (Figur 51).

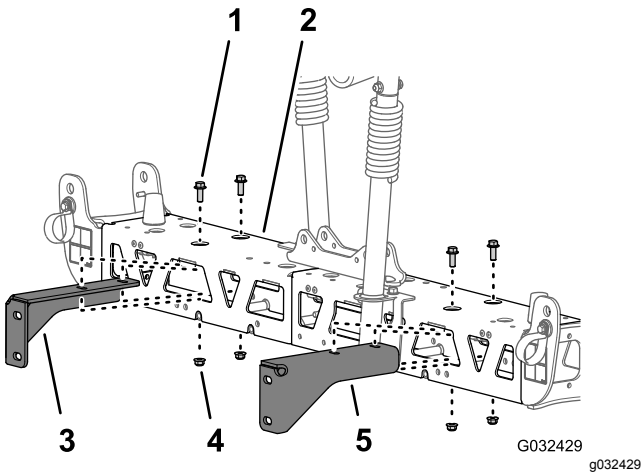

Figur 51

1. Flangehovedbolt (3/8 x 1 tomme)
2. Midtersprøjtesektion
3. Højre støttebeslag (midtersprøjtesektion)
4. Flangelåsemøtrik (3/8 tomme)
5. Venstre støttebeslag (midtersprøjtesektion)

3. Afmonter de 2 flangehovedbolte (⅜" x 1") og 2 flangelåsemøtrikker (⅜"), der fastgør det andet støttebeslag til midtersprøjtesektionen, og fjern beslaget (Figur 51).

   Bemærk: Gem støttebeslagene, boltene og låsemøtrikkerne til montering i trin 3 og 4 i Montering af støttebeslagene til midtersprøjtesektionen (side 28).

Adskillelse af afstiverne til midtersprøjtesektionen

1. Afmonter de 2 flangehovedbolte (3/8 x 1 tomme) og 2 låsemøtrikker (3/8 tomme), der fastgør de lodrette flanger på venstre og højre afstiverstel (Figur 52).

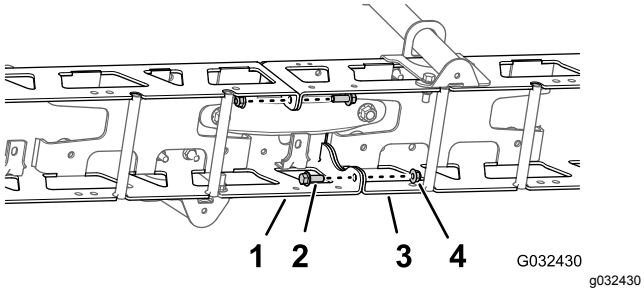

Figur 52

1. Venstre afstiverstel
2. Flangehovedbolt (3/8 x 1 tomme)
3. Højre afstiverstel
4. Låsemøtrikker (3/8 tomme)

2. Afmonter de 2 bræddebolte (1/2 x 1-1/4 tomme) og 2 låsemøtrikker (1/2 tomme), der fastgør det smalle cylinderbeslag, venstre og højre afstiverstel og den smalle stødplade (Figur 53).

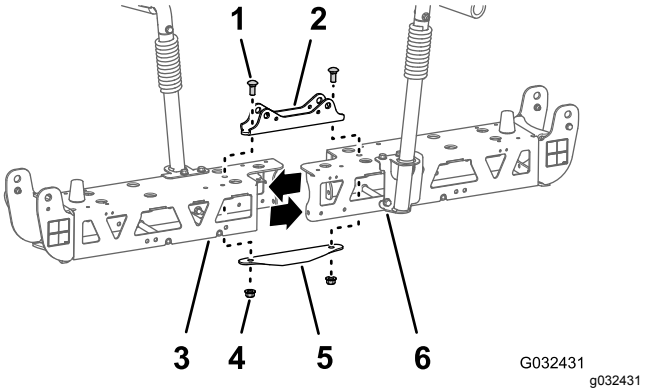

Figur 53

1. Bræddebolt (1/2 x 1-1/4 tomme)
2. Cylinderbeslag (smalt)
3. Venstre afstiverstel
4. Låsemøtrikker (1/2 tomme)
5. Stødplade (smal)
6. Højre afstiverstel

Bemærk: Gem flangehovedbolte, bræddebolte og låsemøtrikker til montering i trin 2 og 7 i Montering af midterbomforlængeren. (side 27). Du skal ikke længere bruge det smalle cylinderbeslag og den smalle stødplade.

3. Adskil de venstre og højre afstiverstel.

Montering af midterbomforlængeren.

1. Juster hullerne i de lodrette flanger på midterbomforlængeren, så de passer med hullerne i afstiverstellet (Figur 54).

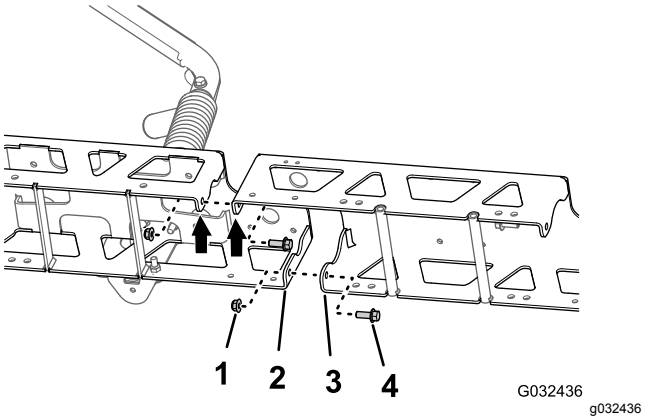

Figur 54

1. Flangelåsemøtrikker (3/8 tomme)
2. Lodret flange (afstiverstel)
3. Lodret flange (midterbomforlænger)
4. Flangehovedbolte (3/8 x 1 tomme)

2. Sæt løst midterbomforlængeren på afstiverstellet (Figur 54) med de 2 flangehovedbolte (3/8 x 1 tomme) og 2 flangelåsemøtrikker (3/8 tomme), som du afmonterede i trin 1 i Adskillelse af afstiverne til midtersprøjtesektionen (side 27).
3. Juster hullerne i de lodrette flanger på midterbomforlængeren, så de passer med hullerne i det andet afstiverstel (Figur 54).
4. Sæt løst midterbomforlængeren på det andet afstiverstel (Figur 54) med de 2 flangehovedbolte (⅜ x 1 tomme) og 2 flangelåsemøtrikker (⅜ tomme) fra GeoLink-finishingsættet til sprøjtesystem (Figur 54).
5. Juster hullerne i cylinderbeslaget, så de passer med hullerne ved midterlinjen på afstiverstellet og midterbomforlængeren (Figur 55).

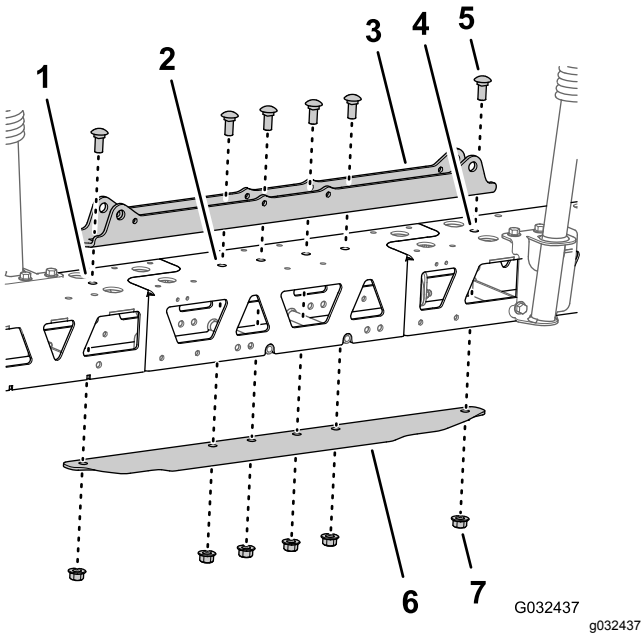

Figur 55

1. Venstre afstiverstel
2. Midterbomforlænger
3. Cylinderbeslag (bredt)
4. Højre afstiverstel
5. Bræddebolt (1/2 x 1-1/4 tomme)
6. Stødplade (bred)
7. Flangelåsemøtrik (1/2 tomme)

6. Sæt stødpladen ind i afstiverstellet og midterbomforlængeren, og juster hullerne i stødpladen, så de passer med hullerne ved midterlinjen på afstiverne og bomforlængeren (Figur 55).
7. Saml cylinderbeslaget, afstiverne, midterbomforlængeren og stødpladen med de 2 bræddebolte (1/2 x 1-1/4 tomme) og 2 flangelåsemøtrikker (1/2 tomme), som du afmonterede i trin 2 i Adskillelse af afstiverne til midtersprøjtesektionen (side 27), og de 4 bræddebolte (1/2 x 1-1/4 tomme) og 4 flangelåsemøtrikker (1/2 tomme) fra GeoLink-finishingsættet til sprøjtesystem (Figur 55).
8. Spænd 3/8 tomme flangehovedboltene og flangelåsemøtrikkerne til 37-45 N·m.
9. Spænd 1/2 tomme flangelåsemøtrikkerne til 91-113 N·m.

12

Montering af monteringsbeslagene og sprøjtedyserne på midtersprøjtesektionen

Dele, der skal bruges til dette trin:

2	Sprøjtedyse
2	Slangeenhed (sprøjteventil 5 eller 6)
2	Flangelåsemøtrik (5/16 tomme)

Montering af støttebeslagene til midtersprøjtesektionen

Løfteudstyrets kapacitet: 55 kg

1. Understøt midtersprøjtesektionen med løfteudstyr med den angivne løftekapacitet.
2. Juster hullerne i højre støttebeslag, så de passer med hullerne i højre afstiverstel som vist i Figur 56.

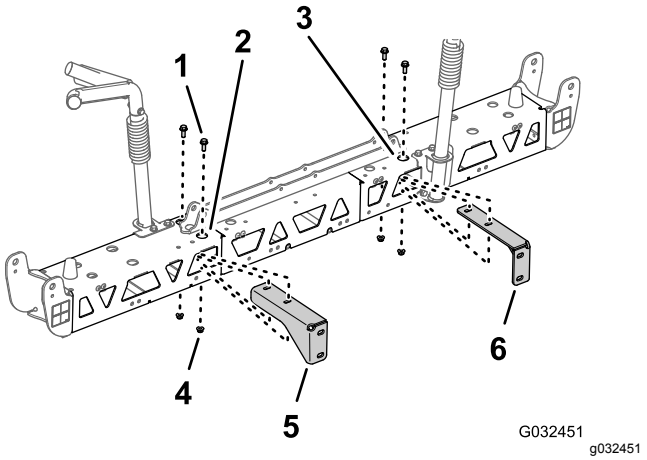

Figur 56

1. Flangehovedbolt (3/8 x 1 tomme)
2. Højre afstiverstel (midtersprøjtesektion)
3. Venstre afstiverstel (midtersprøjtesektion)
4. Flangelåsemøtrik (3/8 tomme)
5. Højre støttebeslag (midtersprøjtesektion)
6. Venstre støttebeslag (midtersprøjtesektion)

3. Sæt det højre støttebeslag på højre afstiverstel (Figur 56) med de 2 flangehovedbolte (3/8 x 1 tomme) og 2 flangelåsemøtrikker (3/8 tomme), som du afmonterede i trin 2 og 3 i Afmontering af støttebeslagene fra midtersprøjtesektionen (side 26).
4. Gentag trin 2 og 3 for det venstre støttebeslag ved venstre afstiverstel (Figur 56).
5. Spænd flangehovedboltene og flangelåsemøtrikkerne til 37-45 N·m.

Montering af sprøjtedyserne og slangerne til midtersprøjtesektionen

1. Brug løfteudstyr til at løfte den nye midtersprøjtesektion til en passende arbejdshøjde.
2. Under arbejdet med de to sprøjtedyser fra GeoLink-finishingsættet til sprøjtesystem afmonteres den rustfri stålskrue, der fastgør den øverste klemmehalvdel til sadlen (Figur 57).

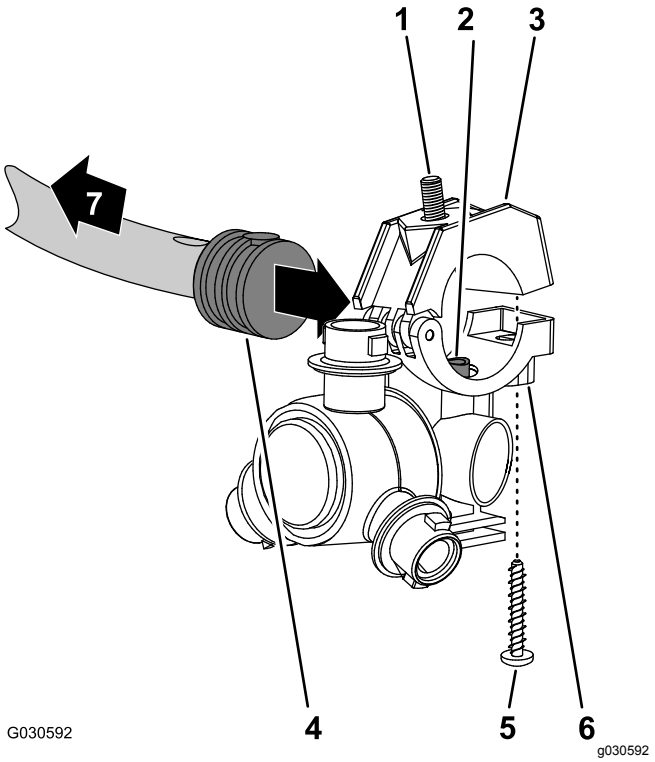

Figur 57

1. Sekskantbolt (5/16 x 3/4 tomme – rustfrit stål)
2. Overførselsrør
3. Øverste klemmehalvdel
4. Enkelt modhage-slangeskaft (1/2 tomme)
5. Rustfri stålskrue (nr. 12 x 1-1/4 tomme)
6. Sprøjtedyseenhed
7. Mod sprøjtesektionen

3. Find hullet i siden af det enkelte modhageslangeskaft for enden af slangen (25 cm) til slangeenheden (sprøjteventil 5 eller 6) ved midtersprøjtesektionen (Figur 57 og Figur 58).

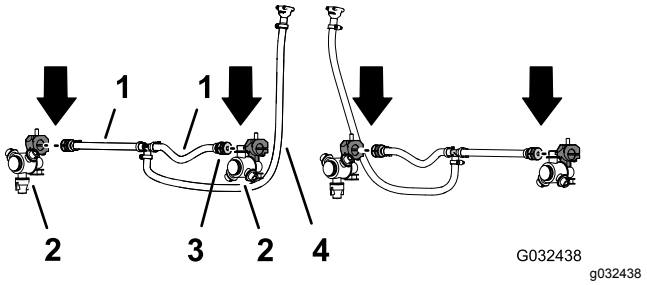

Figur 58

1. Slange 13 x 250 mm (1/2 x 10 tomme – sprøjteventil 5 eller 6)
2. Sprøjtedyse
3. Enkelt modhage-slangeskaft 13 mm (1/2 tomme)
4. Slange og kobling med modhager 13 x 810 mm (1/2 x 32 tommer – sprøjteventil 5 eller 6)

4. Juster overførselsrøret i sadlen til en sprøjtedyse (Figur 57), så det passer med hullet i siden af enkelt modhage-slangeskaftet (1/2 tomme).
5. Luk den øvre klemmehalvdel omkring modhage-slangeskaftet, og fastgør klemmehalvdelen og sprøjtedyseenheden (Figur 57) med den rustfrie stålskrue (nr. 12 x 1-1/4 tomme); tilspænd den rustfrie stålskrue til et moment på 14 til 18 N·m.

   Vigtigt: **Spænd ikke den rustfrie skrue mere end tilspændingsmomentet i trin 5.**

   Bemærk: Sørg for, at sekskantbolten (5/16 x 3/4 tomme) sidder i fordybningen i den øvre klemmehalvdel, når klemmen lukkes.
6. Med sprøjtedysen, sekskantbolten og den rustfri stålskrue, som du afmonterede i trin 1 og 2 i Afmontering af sprøjtedyserne (side 25), gentages trin 3 til 5 på enkelt modhager-slangeskaftet (Figur 57 og Figur 58) ved enden af den anden slange 25 cm.
7. Med de 2 sprøjtedyser, som du afmonterede i trin 4 i Afmontering af sprøjtedyserne (side 25), gentages trin 3 til 5 for de enkelte modhageslangeskafter til den anden slangeenhed (sprøjteventil 5 eller 6) for midtersprøjtesektionen (Figur 57 og Figur 58).

Montering af sprøjtedyserne og slangerne på midtersprøjtesektionen

1. Før slangen 13 mm og dyseenheden mellem afstiverstængerne i den ydre afstivning (Figur 59).

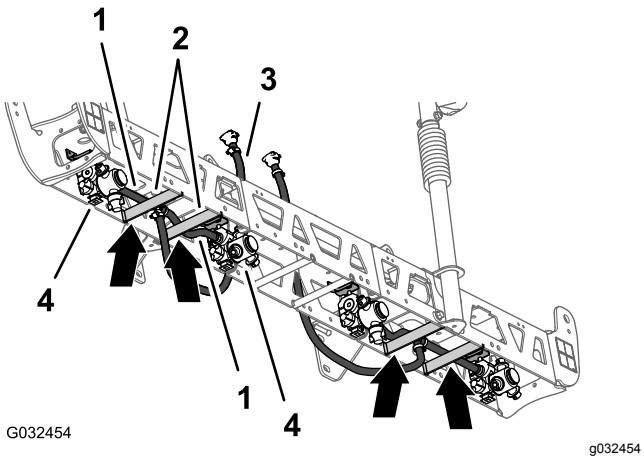

Figur 59

1. Slange 13 x 250 mm
2. Afstiverstænger (venstre afstiver)
3. Slange og kobling med modhage 13 x 810 mm
4. Sprøjtedyser

2. Før slange og dyse over afstiverstangen og udad mod det udvendige dysebeslag (Figur 59).
3. Juster sekskantbolten (5/16 x 3/4 tomme) på sprøjtedysen gennem hullet i dysebeslaget, og fastgør løst dysen til holderen med en flangelåsemøtrik (5/16 tomme) fra GeoLink-finishingsættet til sprøjtesystem (Figur 60).

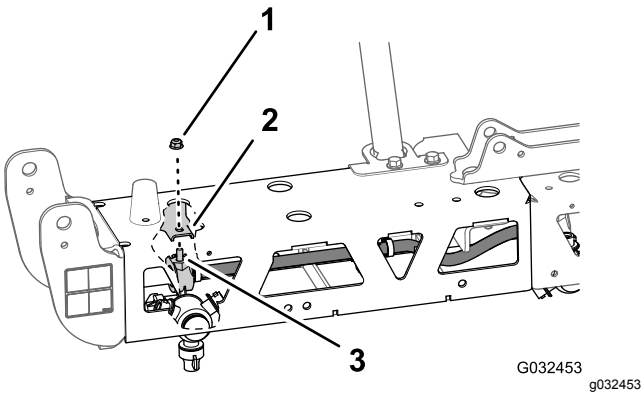

Figur 60

1. Flangelåsemøtrik (5/16 tomme)
2. Dysebeslag (udvendig)
3. Sekskantbolt (5/16 x 3/4 tomme – rustfrit stål)

4. Før den anden slange 13 mm og dyseenheden mellem s-afstiverstængerne på den ydre afstiver (Figur 59).
5. Før slangen og dysen over afstiverstangen og indad til det indvendige dysebeslag (Figur 59).
6. Juster sprøjtedysens sekskantbolt (5/16 x 3/4 tomme) gennem hullet i dysebeslaget (Figur 60), og fastgør løst dysen til beslaget med den flangelåsemøtrik (5/16 tomme), du fjernede i trin 1 og 4 i Afmontering af sprøjtedyserne (side 25).
7. Tilspænd flangelåsemøtrikken med et moment på 1.978 til 2.542 Ncm.
8. Før slangen og modhagekoblingen (13 x 810 mm) til siden af midtersprøjtesektionen med venstre og højre støttebeslag (Figur 59).
9. Gentag trin 1 til 8 for den ydre slange og dyseenhed ved den anden ydre afstiver (Figur 59 og Figur 60).

13

Fjernelse af bomsektions-ventiler

Dele, der skal bruges til dette trin:

3	Hætte (lynkobling)
3	Holder

Afmontering af sektionsomløbs-slangen

1. Afmonter den øverste ende af omløbsslangen som følger:
   - **For maskiner uden det valgfri håndholdte pistolsæt eller det valgfri elektriske slangetromlesæt:** Afmonter den lille holder, der fastgør omløbsslangens lynfrakoblingsfitting til højre sektionsomløbsventils lynfrakoblingsfitting (Figur 61).

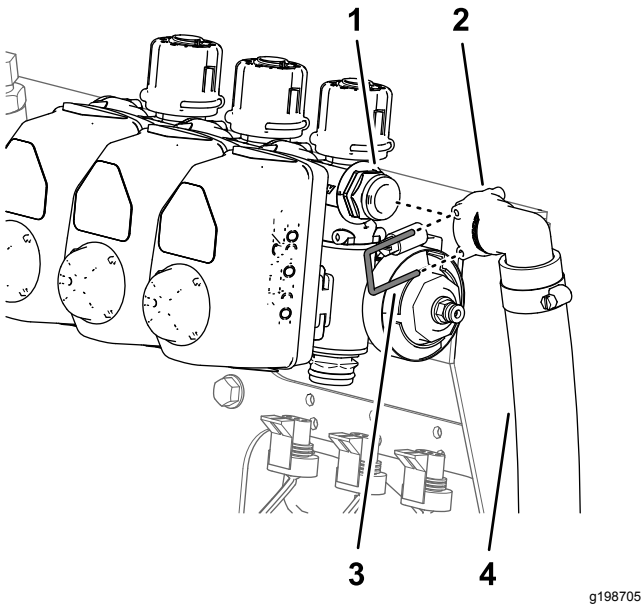

Figur 61

1. Lynfrakoblingsfitting (højre sektionsomløbsventil)
2. Lynfrakoblingsfitting (90° sokkel – omløbsslange)
3. Holder (lille)
4. Omløbsslange

- **Udfør følgende trin for maskiner med det valgfri håndholdte pistolsæt eller det valgfri elektriske slangetromlesæt:**

  A. Afmonter den holder, der fastgør lynkoblingsfittingen på afbryderventilen til lynfrakoblingssoklen på højre sektions omløbsventil, og adskil ventilen fra soklen (Figur 62).

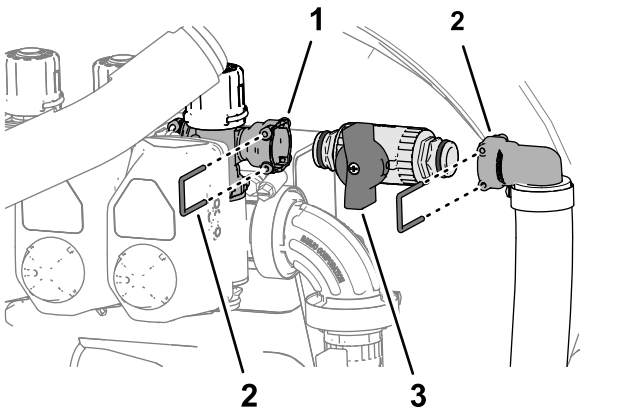

Figur 62

1. Lynkoblingssokkel (højre sektions omløbsventil)
2. Lynfrakobling (90° fitting med modhage)
3. Holder
4. Lynkoblingsfitting (afbryderventil)

  B. Afmonter den holder, der fastgør lynkoblingsfittingen på afbryderventilen til lynfrakoblingssoklen på 90° fittingen med modhage, og adskil ventilen fra soklen (Figur 62).

  Bemærk: Gem afbryderventilen og holderne til montering i Montering af afbryderventilen på omløbsslangen (side 43).

2. Afmonter den store holder, der fastgør 90° fittingen med modhager i nederste ende af omløbsslangen til sprøjtetankens skotfitting (Figur 63).

   Bemærk: Gem den store holder til montering i Montering af omløbsslangerne på tanken (side 44).

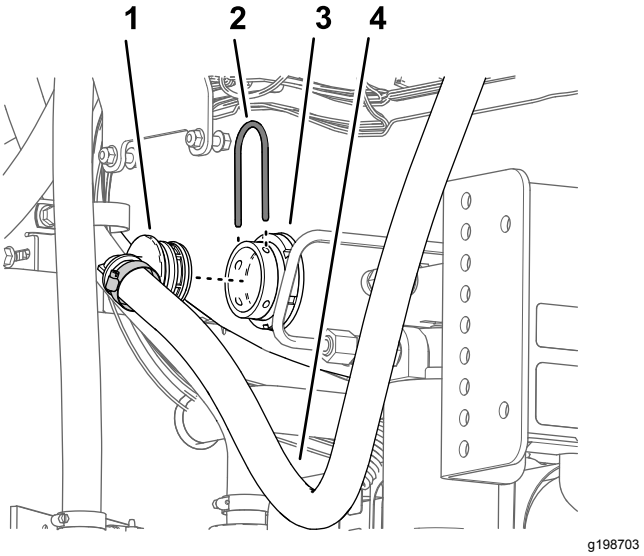

Figur 63

1. 90° fitting med modhage
2. Holder (stor)
3. Skotfitting
4. Omløbsslange

3. Afmonter omløbsslangen fra maskinen.

   Bemærk: Du har ikke længere brug for omløbsslangen og den lille holder.

Placering af omløbsventilerne – Maskiner uden det valgfri håndholdte pistolsæt eller det valgfri elektriske slangetromlesæt

1. Afmonter de 3 holdere, der fastgør de 3 ventilaktuatorer til venstre, midterste og højre sektionsventiler (Figur 64).

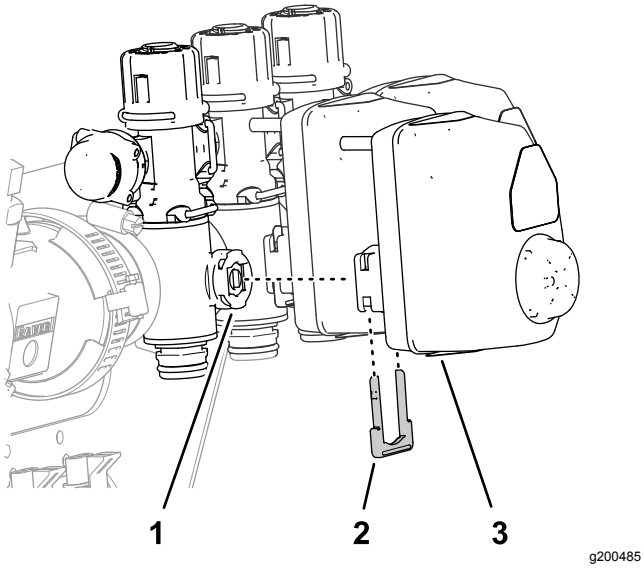

g200485

Figur 64

1. Sektionsventil
2. Holder
3. Ventilaktuator

2. Afmonter ventilaktuatorerne fra venstre, midterste og højre sektionsventiler (Figur 64).
3. Afmonter holderen, der fastgør dækslet til omløbsventilens lynfrakoblingsfitting, og afmonter dækslet (Figur 65).

   Bemærk: Du har ikke længere brug for dækslet.

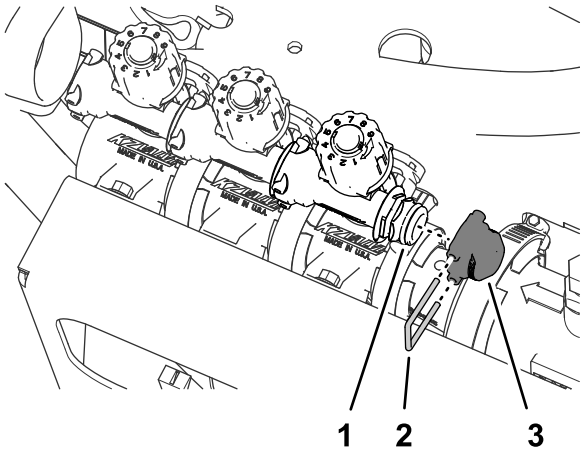

g200483

Figur 65

1. Lynfrakoblingsfitting (omløbsventil)
2. Holder
3. Hætte

4. Afmonter de 3 holdere, der fastgør de 3 omløbsventiler til venstre, midterste og højre sektionsventiler (Figur 66).

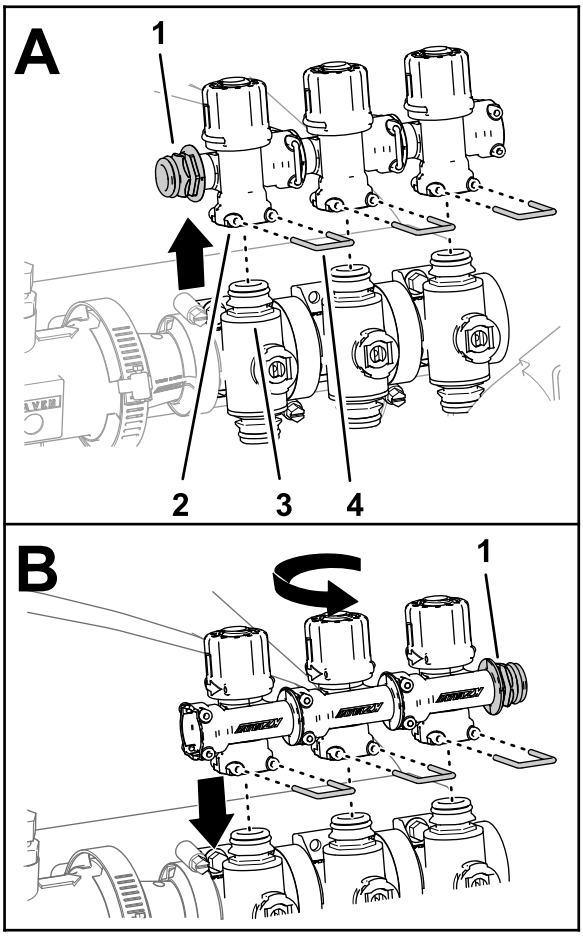

g200486

Figur 66

1. Lynfrakoblingsfitting
2. Lynkoblingsfitting – sokkel (omløbsventil)
3. Lynkoblingsfitting (sektionsventil)
4. Holder

5. Løft omløbsventilerne af sektionsventilerne (Figur 66).
6. Drej omløbsventilerne 180°, og monter dem på sektionsventilernes lynfrakoblingsfittings (Figur 66).
7. Fastgør de 3 omløbsventiler til sektionsventilerne med de 3 holdere, du fjernede i trin 4 (Figur 66).
8. Monter proppen på omløbsventilens lynkoblingssokkel (Figur 67).

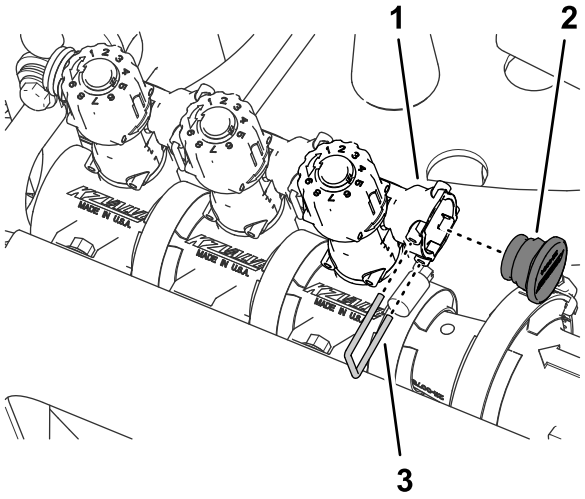

g200481

Figur 67

1. Lynkoblingssokkel (omløbsventil)
2. Prop
3. Holder

9. Fastgør proppen til lynkoblingssoklen med den holder, du fjernede i trin 3 (Figur 67).
10. Monter de 3 ventilaktuatorer på venstre, midterste og højre sektionsventiler (Figur 64) med de holdere, du fjernede i trin 1.

Afmontering af sektionventilerne fra manifoldbeslaget

Bemærk: Du føjer sektionsventilerne til ventilerne til 10-ventils GeoLink-sprøjtesystemet i Montering af de 3 sektionventiler på ventilbeslaget (side 49).

1. Afmonter de 2 flangehovedbolte (1/4 x 3/4 tomme) og 2 låsemøtrikker (1/4 tomme), der fastgør den venstre bomsektionsventil til manifoldbeslaget (Figur 68).

   Bemærk: Du har ikke længere brug for de 2 flangehovedbolte og låsemøtrikker.

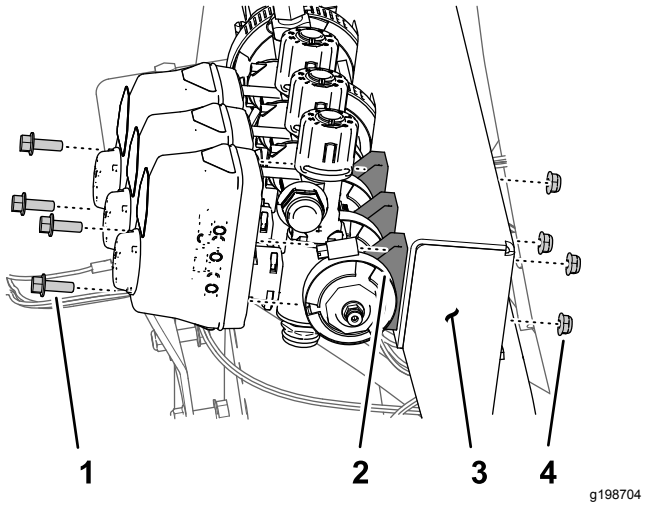

g198704

Figur 68

1. Flangehovedbolt (1/4 x 3/4 tomme)
2. Sektionsventil
3. Manifoldbeslag
4. Låsemøtrik (1/4 tomme)

2. Afmonter de 2 flangehovedbolte (1/4 x 3/4 tomme) og 2 låsemøtrikker (1/4 tomme), der fastgør den højre bomsektionsventil til manifoldbeslaget (Figur 68).
3. Afmonter flangeklemmen (40 til 64 mm) og pakningen (25 x 35 mm), der fastgør venstre sektionsventils flange til adapteren (Figur 68).

   Bemærk: Gem de 2 flangehovedbolte, 2 låsemøtrikker, flangeklemmen og pakningen til montering i Montering af de 3 sektionventiler på ventilbeslaget (side 49).

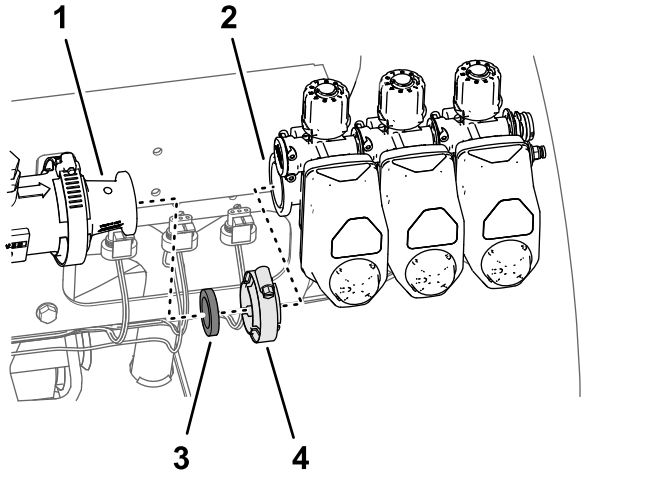

g198706

Figur 69

1. Adapter
2. Flange (venstre sektionsventil)
3. Pakning – 25 x 35 mm
4. Flangeklemme – 40 til 64 mm

4. Afmonter de 3 sektionsventiler fra maskinen (Figur 69).

5. Afmonter mærkaterne fra de 3 sektionsventilers aktuatorer (Figur 70).

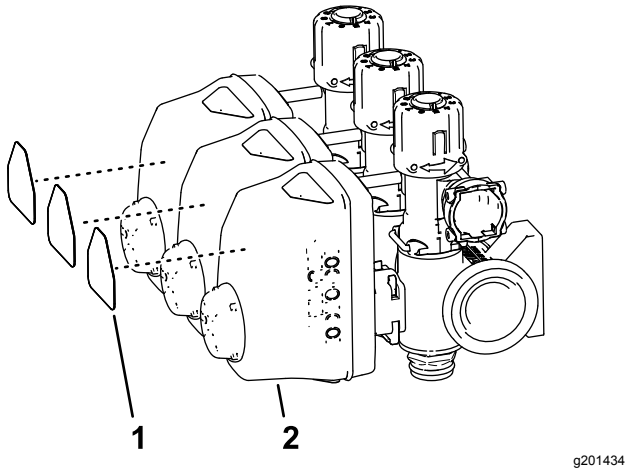

Figur 70

1. Sektionsventilmærkat
2. Aktuator (sektionsventil)

6. Afmonter flangeklemmen (51 mm) og pakningen (38 mm), der fastgør adapterens flange til gennemstrømningsmålerens flange (Figur 71).

   Bemærk: Gem flangeklemmen og pakningen til montering i Montering af manifolden på gennemstrømningsmåleren (side 42).

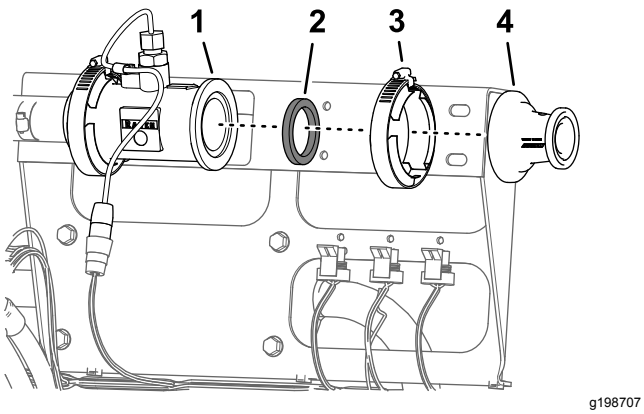

Figur 71

1. Flange (gennemstrømningsmåler)
2. Pakning
3. Flangeklemme 51 mm
4. Adapter

14

Montering af gennemstrømningsmålerens støtteklemmer

Dele, der skal bruges til dette trin:

1	Gennemstrømningsmålerens monteringsbeslag
4	Støtteklemmedel
4	Bolt (1/2 x 4-1/4 tommer)
4	Flangelåsemøtrikker (1/4 tomme)

Afmontering af sektionventilbeslaget

1. Kobl stikket med 3 sokler på maskinens ledningsnet med angivelsen GENNEMSTRØMNINGSMÅLER fra gennemstrømningsmålerens stik med 3 ben (Figur 72).

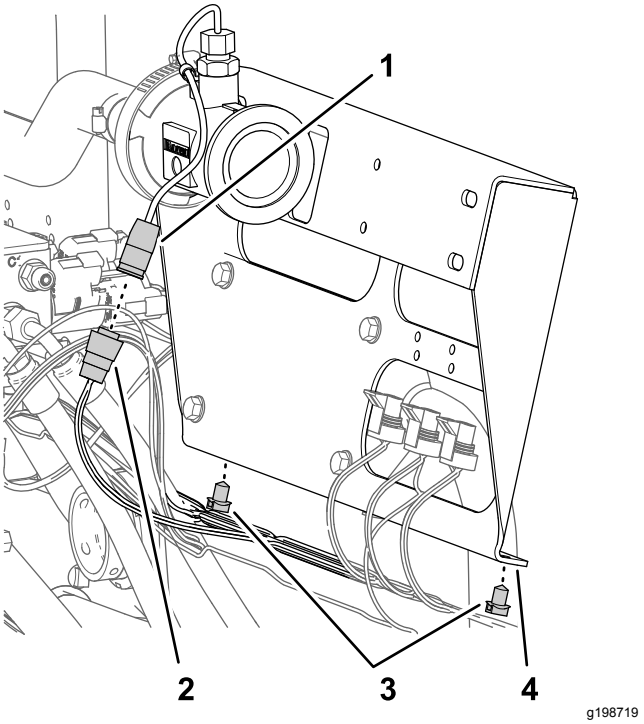

Figur 72

1. Stik med 3 ben (gennemstrømningsmåler)
2. Stik med 3 sokler (maskinens ledningsnet – GENNEMSTRØMNINGSMÅLER)
3. Skubbefastgørelsesanordninger
4. Sektionventilbeslag

2. Afmonter de 2 skubbefastgørelsesanordninger på maskinens ledningsnet fra sektionventilbeslagets nederste flange (Figur 72).
3. Afmonter de 4 flangehovedskruer (5/16 x 3/4 tomme), der fastgør sektionventilbeslaget fra ventilbeslaget, og fjern ventilbeslaget fra maskinen (Figur 73).

   Bemærk: Gem de 4 flangehovedskruer til montering i Montering af gennemstrømningsmålerens monteringsbeslag og klemmer (side 35). Du har ikke længere brug for sektionventilbeslaget.

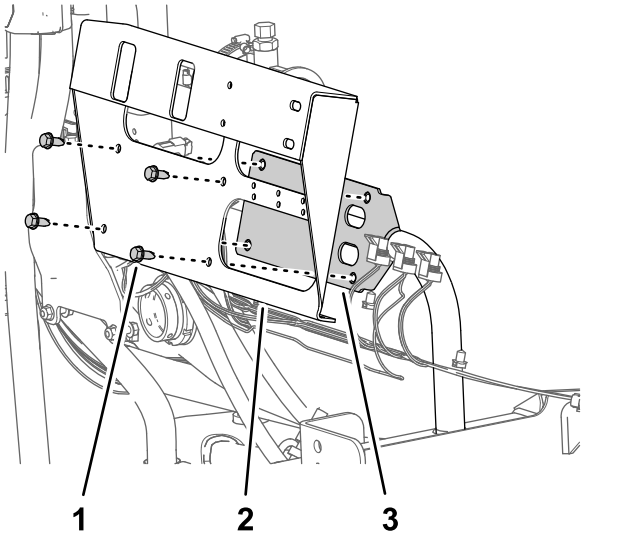

Figur 73

1. Flangehovedskrue (5/16 x 3/4 tomme)
2. Sektionventilbeslag
3. Ventilbeslag

Montering af gennemstrømningsmålerens monteringsbeslag og klemmer

1. Ret hullerne i gennemstrømningsmålerens beslag ind efter hullerne i ventilbeslaget (Figur 74).

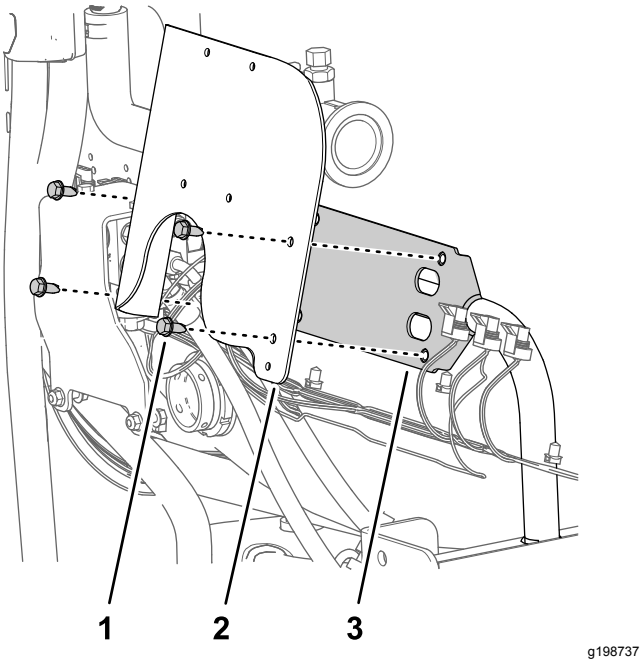

Figur 74

1. Flangehovedskrue (5/16 x 3/4 tomme)
2. Gennemstrømningsmålerens beslag
3. Ventilbeslag

2. Monter gennemstrømningsmålerens beslag på ventilbeslaget med de 4 flangehovedskruer, du fjernede i trin 3 i Afmontering af sektionventilbeslaget (side 34), og tilspænd skruerne med et moment på 1.978 til 2.542 Ncm.
3. Juster 2 støtteklemmedele mellem gennemstrømningsmåleren og gennemstrømningsmålerens beslag, og ret hullerne i klemmehalvdelene ind efter hullerne i beslaget (Figur 75).

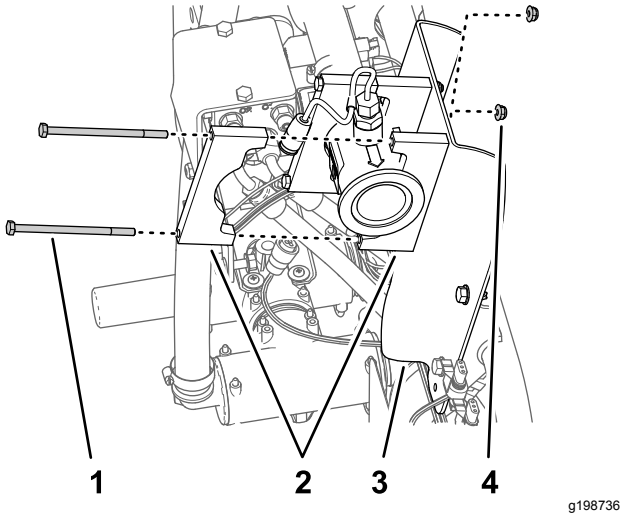

Figur 75

1. Bolt (1/2 x 4-1/4 tommer)
2. Støtteklemme-halvdel
3. Gennemstrømningsmålerens beslag
4. Flangelåsemøtrikker (1/4 tomme)

4. Ret en støtteklemmehalvdel på bagsiden af gennemstrømningsmåleren ind efter 1 af de klemmehalvdele, som du samlede i trin 3 (Figur 75).
5. Monter klemmehalvdelene på gennemstrømningsmålerens beslag (Figur 75) med 2 bolte (1/4 x 4-1/2 tommer) og 2 flangelåsemøtrikker (1/4 tomme).
6. Gentag trin 4 og 5 på den anden klemmehalvdel, som du samlede i trin 3.
7. Tilspænd boltene og møtrikkerne med et moment på 1.017 til 1.243 Ncm.

15

Montering af ledningsnettet på maskinen

Dele, der skal bruges til dette trin:

1	Bageste ledningsnet
7	Kabelbånd

Føring af sættets ledningsnet

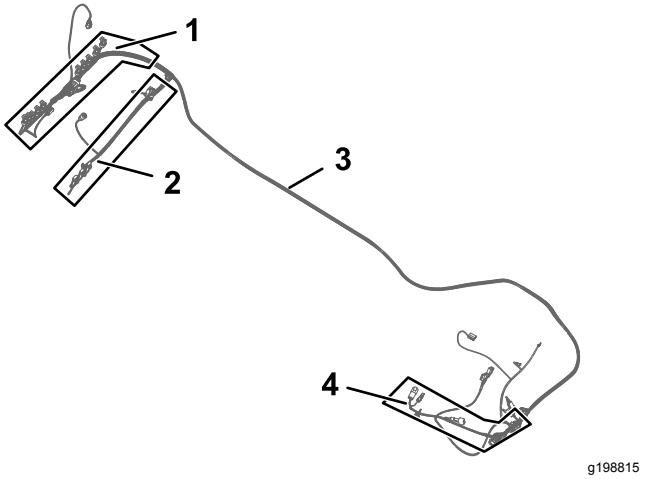

Figur 76

1. 102 cm afgreningsledning fra ledningsnettet –ASC10 og DYSEVENTILERNE 1 til og med 10
2. 89 cm afgreningsledning fra ledningsnettet – REGULERINGSVENTIL, HOVEDVENTIL, FLOWMÅLER, VENSTRE SPRØJTE, MIDTERSTE SPRØJTE og HØJRE SPRØJTE
3. Sættets ledningsnet – 457 cm
4. 84 cm afgreningsledning fra ledningsnettet – PUMPEKOBLING

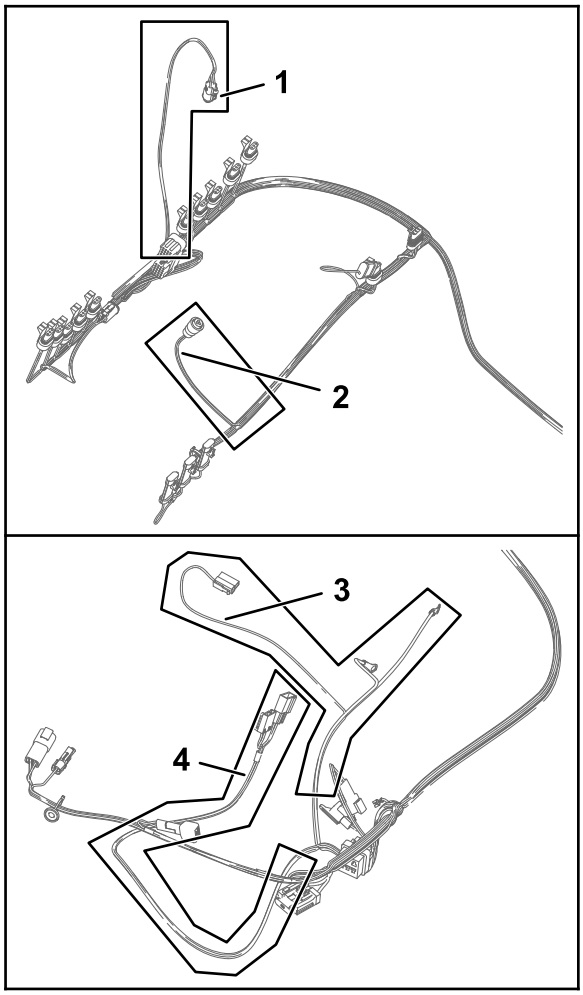

g198814

Figur 77

1. 61 cm afgreningsledning fra ledningsnettet – TRYKTRANSDUCERENS GRØNNE KILE
2. 23 cm afgreningsledning fra ledningsnettet – GENNEMSTRØMNINGSMÅLER
3. 60 cm afgreningsledning fra ledningsnettet – TIL BATTERIETS PLUSPOL, batteriets minuspol og generatoren
4. 66 cm afgreningsledning fra ledningsnettet – ASC 10-AKTIVERINGSRELÆ, 50 A-SIKRING, DIODE, SW'D PWR FOR GEN 2 TOPCON og ASC 10 PWR og CAN fra X25

1. Find ledningsnettets afgreningsledninger på hhv. 84 cm, 60 cm og afgreningsledningen på 66 cm fra sættets ledningsnet (Figur 76 og Figur 77).
2. Før afgreningsledningerne fra sættets ledningsnet på hhv. 84 cm, 60 cm og 66 cm til maskinens venstre side langs maskinens ledningsnet (Figur 78 og Figur 79).

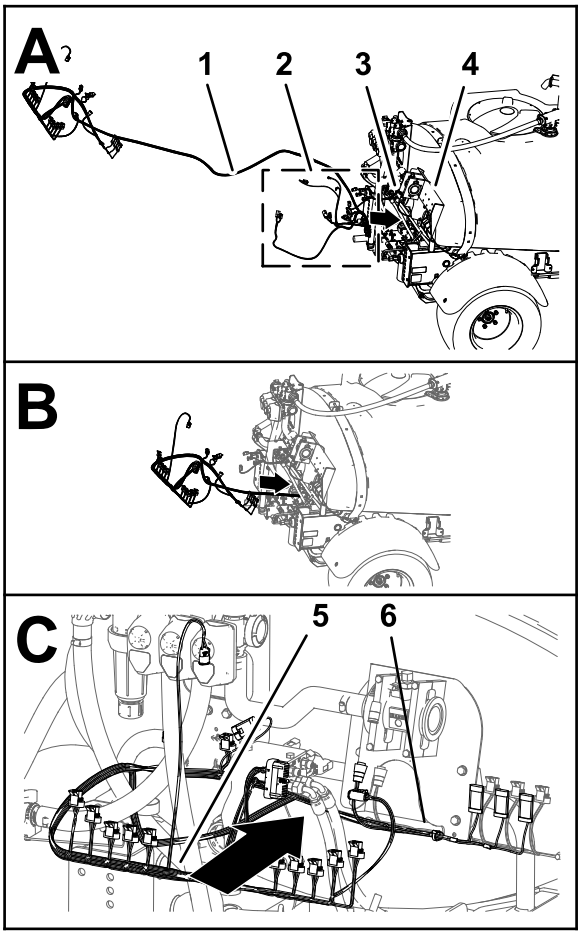

g198861

Figur 78

1. Sættets ledningsnet – 457 cm
2. Afgreningsledninger fra ledningsnettet på hhv. 84 cm, 60 cm og 66 cm
3. Maskinens ledningsnet
4. Manifoldbeslag
5. 102 cm afgreningsledning fra ledningsnettet
6. 89 cm afgreningsledning fra ledningsnettet

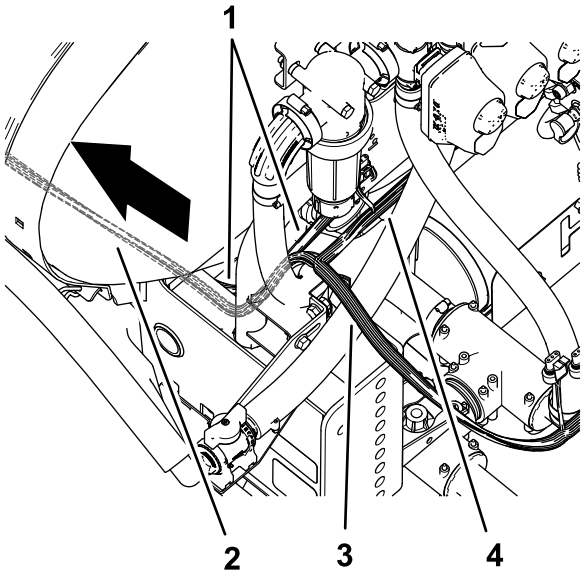

g199037

Figur 79

1. Maskinens ledningsnet
2. Sættets ledningsnet – 457 cm
3. 102 cm afgreningsledning fra ledningsnettet –ASC10 og DYSEVENTILERNE 1 til og med 10
4. 89 cm afgreningsledning fra ledningsnettet – REGULERINGSVENTIL, HOVEDVENTIL, FLOWMÅLER, VENSTRE SPRØJTE, MIDTERSTE SPRØJTE og HØJRE SPRØJTE

3. Før afgreningsledningerne fra sættets ledningsnet på hhv. 84 cm, 60 cm og 66 cm fremad langs den venstre stelkanal (Figur 81 og Figur 82).

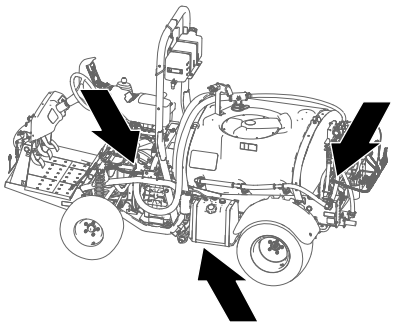

g199043

Figur 80

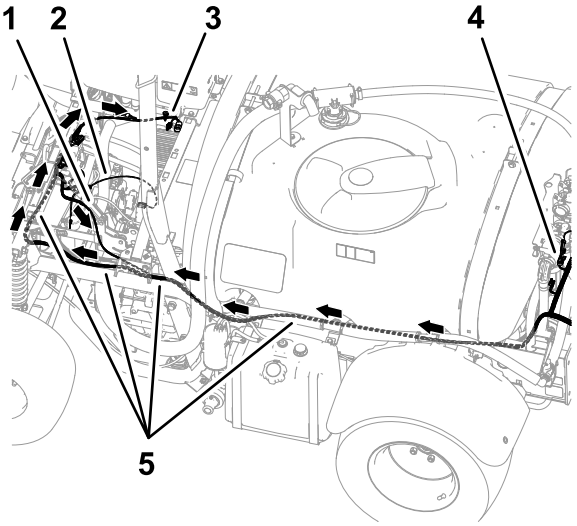

g199038

Figur 81

1. 84 cm afgreningsledning fra ledningsnettet – pumpekobling
2. 60 cm afgreningsledning fra ledningsnettet – TIL BATTERIETS PLUSPOL, batteriets minuspol og generatoren
3. 66 cm afgreningsledning fra ledningsnettet – ASC 10-AKTIVERINGSRELÆ, 50 A-SIKRING, DIODE, SW'D PWR FOR GEN 2 TOPCON og ASC 10 PWR og CAN fra X25
4. 102 cm afgreningsledning fra ledningsnettet –ASC10 og DYSEVENTILERNE 1 til og med 10
5. Sættets ledningsnet – 457 cm

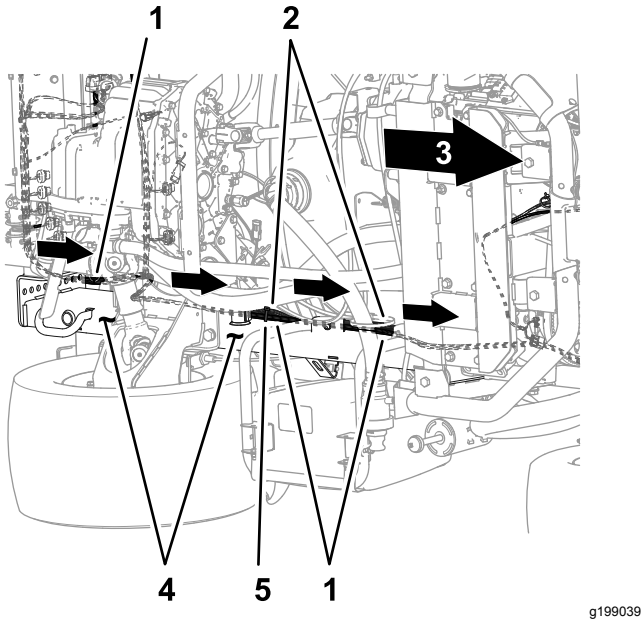

Figur 82

Bunden af maskinen

1. Sættets ledningsnet – 457 cm
2. Maskinens ledningsnet
3. Maskinens forende
4. Venstre stelkanal
5. Kabelbånd

4. Før afgreningsledningerne fra sættets ledningsnet på hhv. 84 cm, 60 cm og 66 cm til maskinens venstre side langs maskinens ledningsnet uden på parkeringsbremseenheden (Figur 83).

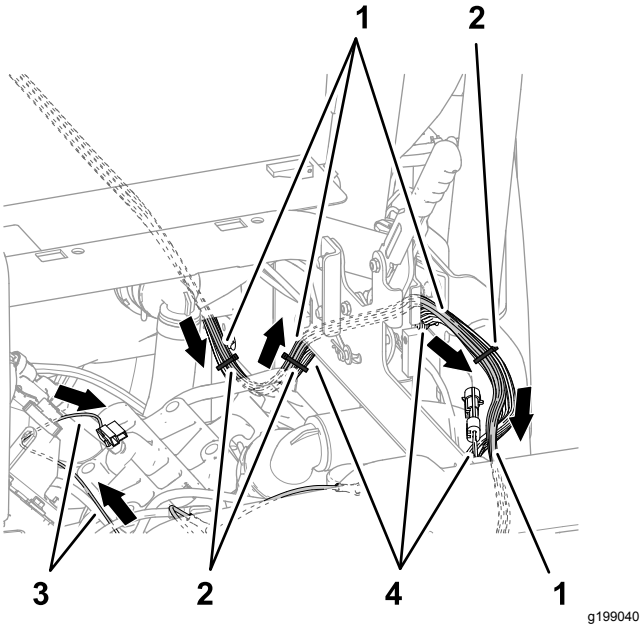

Figur 83

1. Sættets ledningsnet – 457 cm
2. Kabelbånd
3. 60 cm afgreningsledning fra ledningsnettet – TIL BATTERIETS PLUSPOL, batteriets minuspol og generatoren
4. Maskinens ledningsnet

5. Før afgreningsledningerne fra sættets ledningsnet på hhv. 84 cm, 60 cm og 66 cm hen over stødstøtterøret som vist i Figur 84.

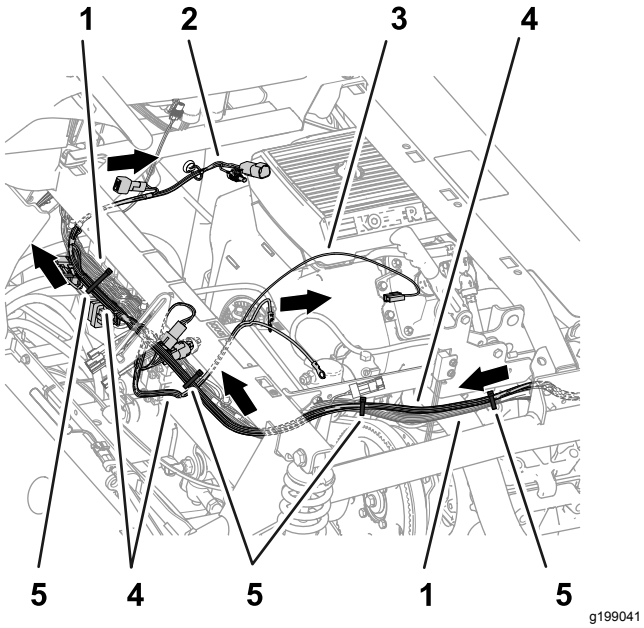

Figur 84

1. Maskinens ledningsnet
2. 66 cm afgreningsledning fra ledningsnettet – ASC 10-AKTIVERINGSRELÆ, 50 A-SIKRING, DIODE, SW'D PWR FOR GEN 2 TOPCON og ASC 10 PWR og CAN fra X25
3. 60 cm afgreningsledning fra ledningsnettet – TIL BATTERIETS PLUSPOL, batteriets minuspol og generatoren
4. Sættets ledningsnet – 457 cm
5. Kabelbånd

6. Fastgør sættets ledningsnet til maskinens ledningsnet som vist i Figur 82, Figur 83 og Figur 84.
7. Ved maskinens bagende føres ledningsnettets afgreningsledning (89 cm) fremad i forhold til løftemanifolden og til højre for gennemstrømningsmåleren som vist i Figur 85.

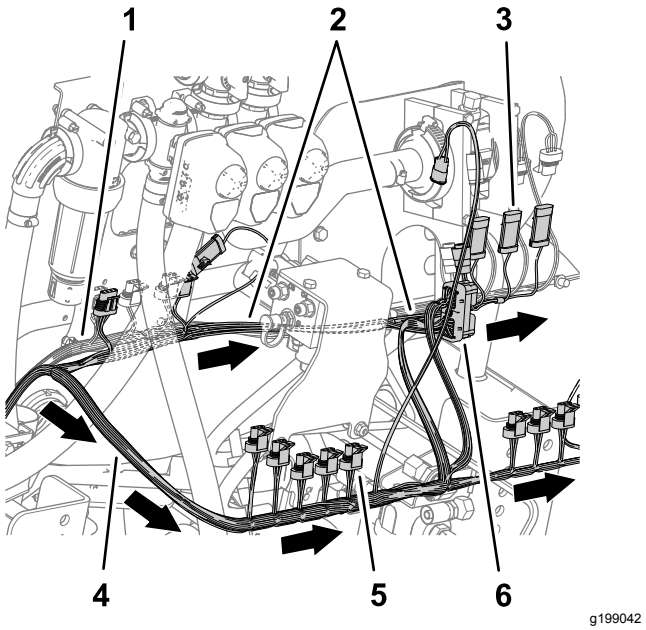

Figur 85

1. Maskinens ledningsnet
2. 89 cm afgreningsledning fra ledningsnettet – REGULERINGSVENTIL, HOVEDVENTIL, FLOWMÅLER, VENSTRE SPRØJTE, MIDTERSTE SPRØJTE og HØJRE SPRØJTE
3. Stik med 3 ben (MIDTERSTE SPRØJTE)
4. Stik med 3 sokler (DYSEVENTIL 5)
5. 102 cm afgreningsledning fra ledningsnettet –ASC10 og DYSEVENTILERNE 1 til og med 10
6. Stik med 40 sokler (ASC 10)

8. Før ledningsnettets afgreningsledning (102 cm) bagud i forhold til løftemanifolden og til højre som vist i Figur 85.

Tilslutning af venstre, midterste og højre sprøjteventilkonnektorer

1. Tilslut stikket med 3 ben på ledningsnettets afgreningsledning (89 cm) med angivelsen VENSTRE SPRØJTE til stikket med 3 sokler på maskinens ledningsnet med angivelsen VENSTRE SPRØJTEVENTIL (Figur 86).

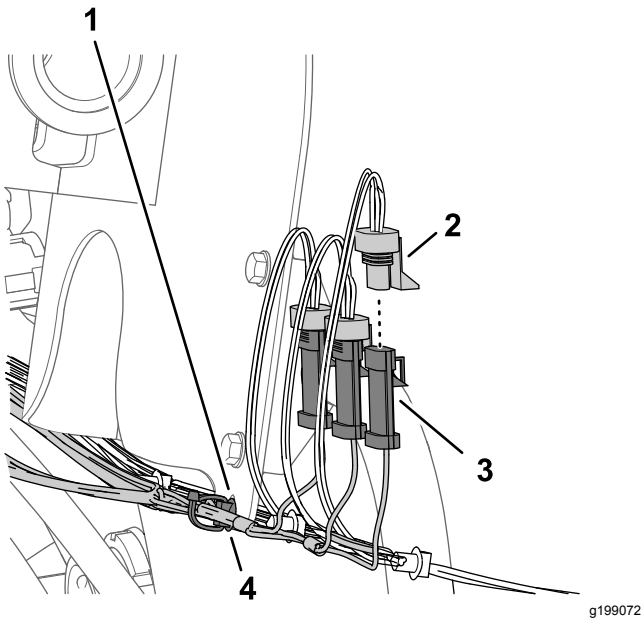

Figur 86

1. Gennemstrømningsmålerens beslag
2. Stik med 3 sokler – afgreningsledning fra sættets ledningsnet (89 cm) – (HØJRE SPRØJTE)
3. Stik med 3 ben (maskinens ledningsnet –HØJRE SPRØJTEVENTIL)
4. Skubbefastgørelsesanordning

2. Tilslut stikket med 3 ben på sættets ledningsnet med angivelsen MIDTERSTE SPRØJTE til stikket med 3 sokler på maskinens ledningsnet med angivelsen MIDTERSPRØJTEVENTIL (Figur 86).
3. Tilslut stikket med 3 ben på sættets ledningsnet med angivelsen HØJRE SPRØJTE til stikket med 3 sokler på maskinens ledningsnet med angivelsen HØJRE SPRØJTEVENTIL (Figur 86)
4. Sæt skubbefastgørelsesanordningen på sættets ledningsnet ind i hullet i flangen på gennemstrømningsmålerens beslag (Figur 86).

Tilslutning af de elektriske stik til gennemstrømningsmåleren, hovedsektionsventilen og reguleringsventilerne

1. Tilslut det elektriske stik med 3 sokler med angivelsen GENNEMSTRØMNINGSMÅLER på ledningsnettets afgreningsledning (89 cm) til gennemstrømningsmålerens stik med 3 ben (Figur 87).

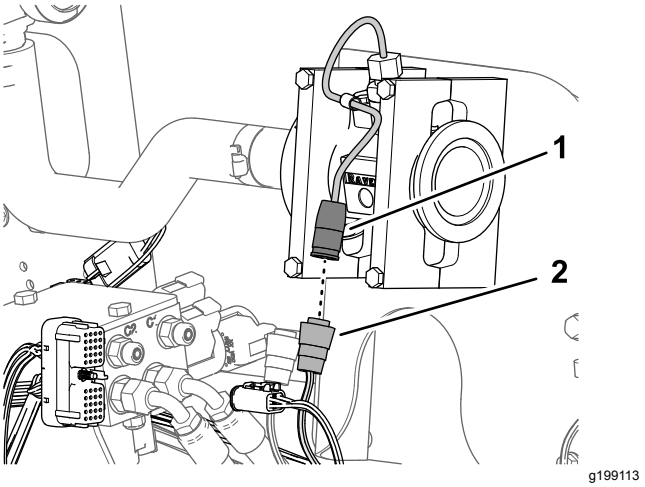

Figur 87

1. Stik med 3 ben (gennemstrømningsmåler)
2. Elektrisk stik med 3 sokler (89 cm – afgreningsledning fra sættets ledningsnet – GENNEMSTRØMNINGSMÅLER)

2. Tilslut stikket med 3 ben på afgreningsledningen (89 cm) med angivelsen HOVEDVENTIL fra sættets ledningsnet til stikket med 3 sokler på maskinens ledningsnet med angivelsen HOVEDSPRØJTEVENTIL (Figur 88).

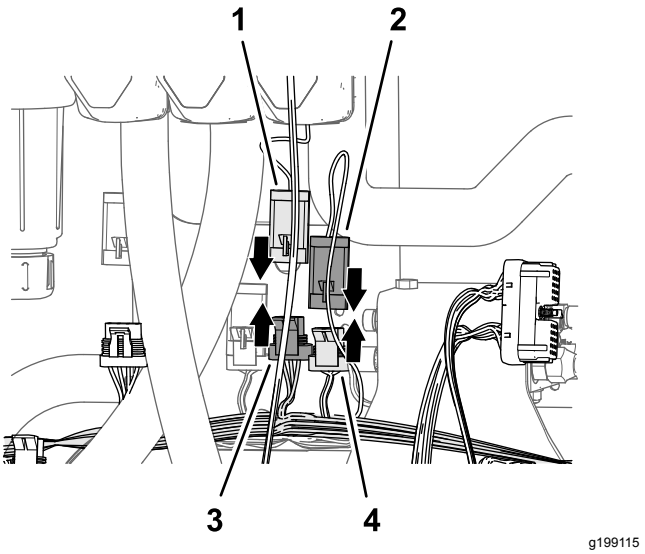

Figur 88

1. Stik med 3 ben (aktuator – hoved -sprøjteventil)
2. Stik med 3 ben (afgreningsledning (89 cm) fra sættets ledningsnet – HOVEDVENTIL)
3. Stik med 3 ben (afgreningsledning (89 cm) fra sættets ledningsnet – HOVEDVENTIL)
4. Stik med 3 sokler (maskinens ledningsnet – HOVEDSPRØJTEVENTIL)

3. Tilslut stikket med 3 ben på hovedsprøjteventilens aktuator til afgreningsledningens (89 cm) stik med 3 sokler med angivelsen HOVEDVENTIL (Figur 88) fra sættets ledningsnet.

4. Tilslut stikket med 4 ben på reguleringsventilens aktuator til stikket med 4 sokler på afgreningsledningen (89 cm) fra sættets ledningsnet med angivelsen REGULERINGSVENTIL (Figur 89).

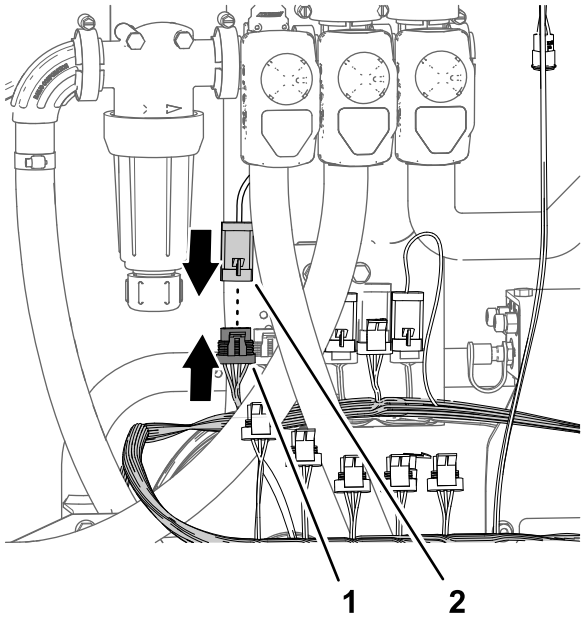

Figur 89

1. Stik med 4 sokler (89 cm afgreningsledning fra sættets ledningsnet – REGULERINGSVENTIL)
2. Stik med 4 ben (aktuator – reguleringsventil)

16

Montering af gennemstrømningsmålermanifolden

Dele, der skal bruges til dette trin:

1	Lige slangemodhage (1 x 2 tommer)
3	Slangeklemme (3/4 til 1-1/2 tommer)
1	Slange (3 x 5-1/4 tomme)
1	Manifold
1	Slange (1 x 16 tommer)

Montering af manifolden

1. Monter slangen (1 x 5-3/4 tommer) på den lige slangemodhage (1 x 2 tommer) med en slangeklemme (3/4 til 1-1/2 tommer), og stram klemmen med håndkraft (Figur 90).

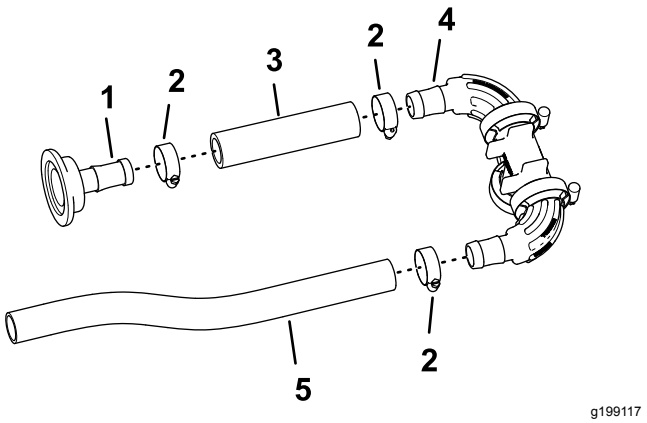

Figur 90

1. Lige slangemodhage (1 x 2 tommer)
2. Slangeklemme (3/4 til 1-1/2 tommer)
3. Slange (3 x 5-1/4 tomme)
4. Manifold
5. Slange (1 x 16 tommer)

2. Monter den anden ende af slangen (1 x 5-3/4 tommer) på manifoldens fitting med modhager med en slangeklemme som vist i Figur 90, og stram slangeklemmen med håndkraft.
3. Monter slangen (1 x 16 tommer) på den anden manifolds fitting med modhager med en slangeklemme, og stram klemmen med håndkraft (Figur 90).

Montering af manifolden på gennemstrømningsmåleren

1. Monter den lige slangemodhage (1 x 2 tommer) på gennemstrømningsmålerens flange med pakningen (38 mm) og flangeklemme (51 mm), du fjernede i trin 6 i Afmontering af sektionventilerne fra manifoldbeslaget (side 33).

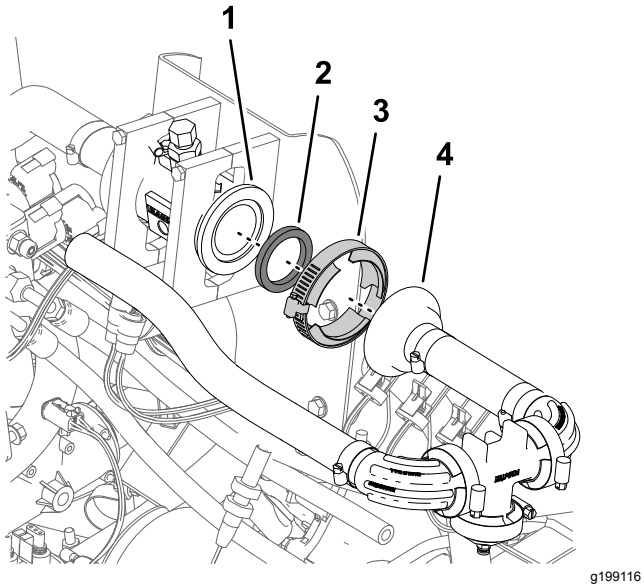

Figur 91

1. Flange (gennemstrømningsmåler)
2. Pakning 38 mm
3. Flangeklemme 51 mm
4. Lige slangemodhage (1 x 2 tommer)

2. Stram flangeklemmen med hånden (Figur 91).

17

Montering af omløbsslangerne på tanken

Dele, der skal bruges til dette trin:

2	90° lyntilslutningsfitting (sokkel – 1")
2	Slange (1 x 26 tommer)
5	Slangeklemme (3/4 x 1-1/5 tommer)
1	T-stykke (1 x 1 x 1 tomme)
1	90° fitting med modhager og slangeenhed
1	Afbryderventil

Montering af omløbsslangerne

1. Monter 90° lyntilslutningsfittingen (sokkel – 1") i slangen (1" x 26"), og fastgør slangen til fittingen med en slangeklemme som vist i Figur 92.

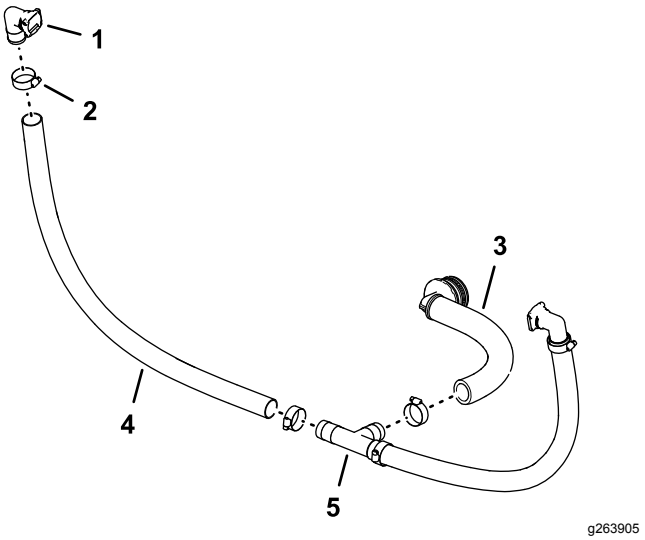

Figur 92

1. 90° lyntilslutningsfitting (sokkel – 1")
2. Slangeklemme (¾" x 1-1/5")
3. 90° fitting med modhager og slangeenhed
4. Slange (1 x 26 tommer)
5. T-stykke (1 x 1 x 1 tomme)

2. Monter den ledige ende af slangen på T-stykket som vist i Figur 92, og fastgør slangen på fittingen med en slangeklemme.
3. Gentag trin 1 til og med 2 for den anden 90° fitting med modhager, lyntilslutningsfittingen og slangen.
4. Monter 90° fittingen med modhager og slangeenheden på T-stykket, og fastgør slangen til fittingen med en slangeklemme (Figur 92).

Montering af afbryderventilen på omløbsslangen

Maskiner med det valgfri håndholdte pistolsæt eller det valgfri elektriske slangetromlesæt

1. Afmonter holderen fra den 90° lyntilslutningsfitting, du monterede i Montering af omløbsslangerne (side 43), som vist på Figur 93.

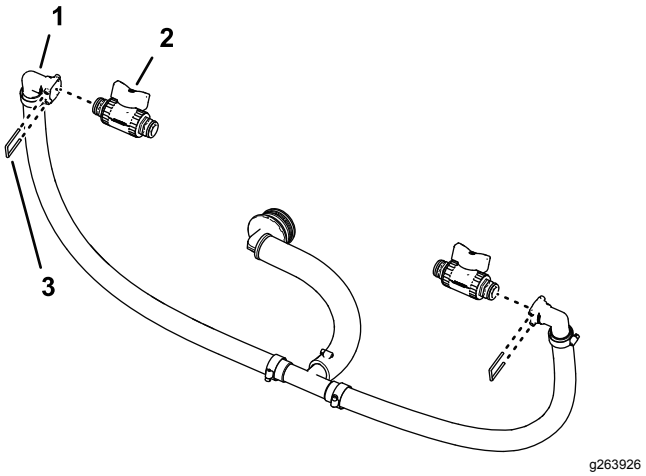

Figur 93

1. Lynfrakobling (90° fitting med modhage)
2. Afbryderventil
3. Holder

2. Monter afbryderventilen på lynfrakoblings-fittingsoklen (Figur 93).
3. Fastgør ventilen på fittingen med holderen, du fjernede i trin 1.
4. Monter afbryderventilen og holderen, som du fjernede i trin 1 under Afmontering af sektionsomløbsslangen (side 30) på den anden lynfrakoblingsfittingsokkel (Figur 93).

Montering af omløbsslangerne på tanken

1. Ret omløbsslangen ind efter sprøjtetanken (Figur 94).

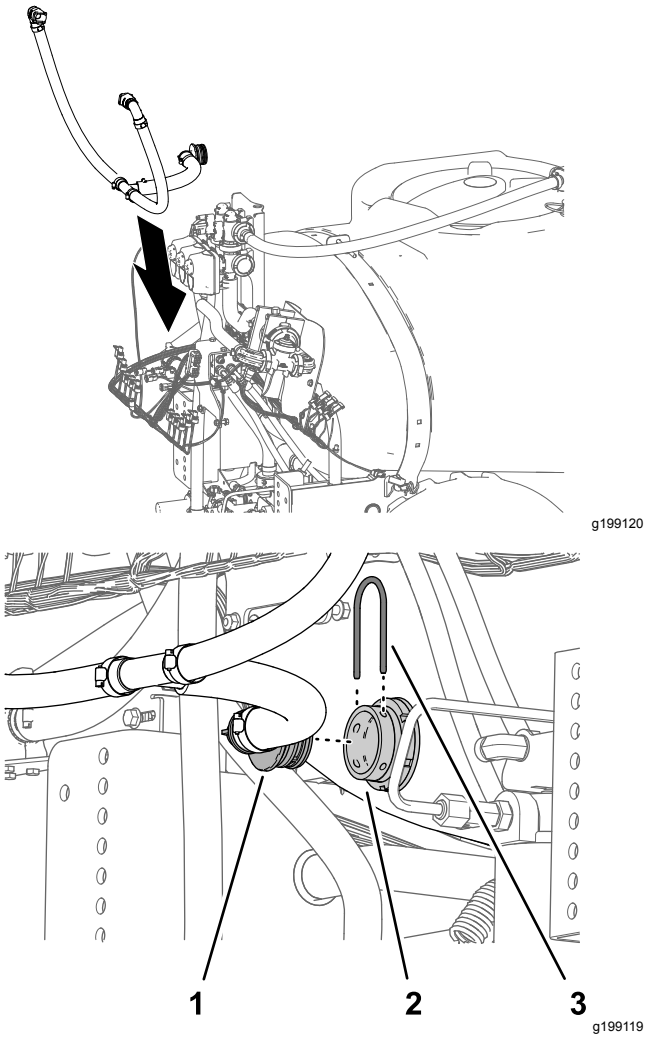

Figur 94

1. 90° fitting med modhage (omløbsslangen)
2. Skotfitting (sprøjtetank)
3. Holder

2. Monter 90° fittingen med modhager på sprøjtetankens skotfitting, og fastgør fittingsene med den holder, du fjernede i trin 2 under Afmontering af sektionsomløbsslangen (side 30).

18

Montering af den modificerede midtersprøjtesektion

Kræver ingen dele

Fremgangsmåde

Løfteudstyrets kapacitet: 55 kg

1. Brug løfteudstyr med den angivne løftekapacitet til at hæve midtersprøjtesektionen, og ret hullerne i støttebeslaget til sprøjtesektionen (Figur 95) ind efter hullerne i monteringspladen til maskinens stel, som du fandt i trin 3 i Afmontering af midtersprøjtesektionen (side 24).

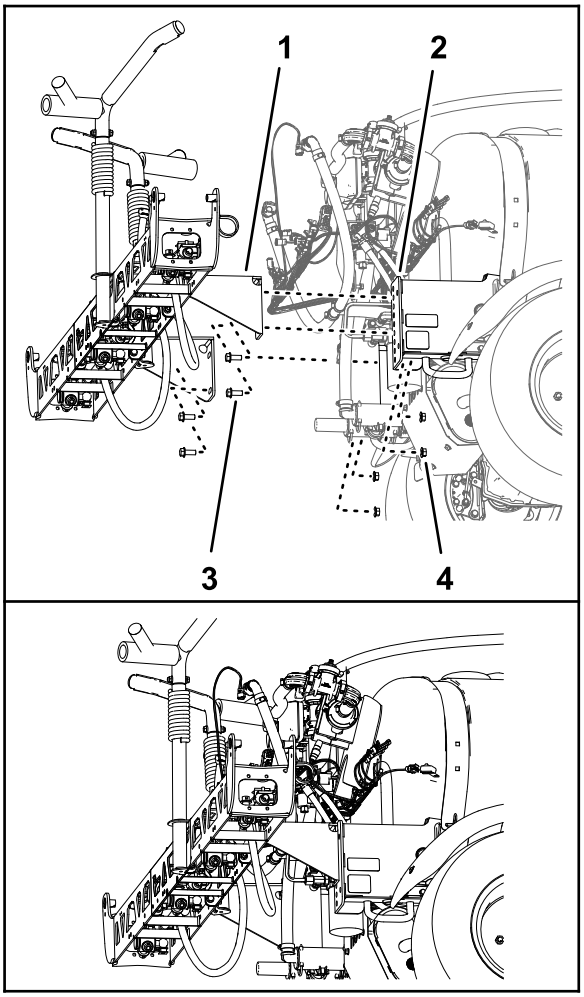

g199121

Figur 95

1. Støttebeslag (midtersprøjtesektion – 10-sprøjteventilsystem)
2. Flangehovedbolt (½" x 1¼")
3. Monteringskanal (maskinens stel)
4. Flangelåsemøtrik (1/2 tomme)

2. Sæt midtersprøjtesektionen på monteringskanalerne (Figur 95) med de 4 flangehovedbolte (1/2 x 1-1/4 tommer) og 4 flangelåsemøtrikker (1/2 tomme), du fjernede i trin 4 i Afmontering af midtersprøjtesektionen (side 24).
3. Tilspænd bolte og møtrikker til 91 til 113 N m.

19

Montering af løftecylindermanifolden på cylinderbeslaget

Kræver ingen dele

Fremgangsmåde

1. Løsn løftemanifolden fra ventilmonteringsbeslaget.
2. Monter sektionløftemanifolden på cylinderbeslaget som følger:
   - **For maskiner uden det valgfri ultrasoniske bomnivelleringssæt:**
     A. Ret hullerne i støttebeslaget til sektionløftemanifolden ind efter hullerne i cylinderbeslaget (Figur 96).

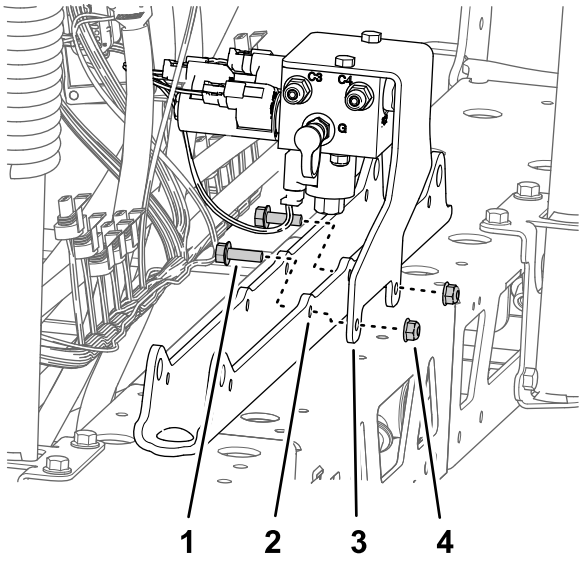

g199754

Figur 96

1. Flangehovedbolt (5/16 x 1 tomme)
2. Cylinderbeslag
3. Støttebeslag (sektionløftemanifold)
4. Flangelåsemøtrik (5/16 tomme)

     B. Monter støttebeslaget på cylinderbeslaget (Figur 96) med de 2 flangehovedbolte (5/16 x 1 tomme) og flangelåsemøtrikker (5/16 tomme), du fjernede i trin 1 i Afmontering af sektionløftemanifolden fra midtersprøjtesektionen (side 24).

   - **For maskiner med det valgfri ultrasoniske bomnivelleringssæt:**
     A. Ret hullerne i støttebeslaget til sektionløftemanifolden og TEC-styreenhedens beslag ind efter hullerne i cylinderbeslaget.

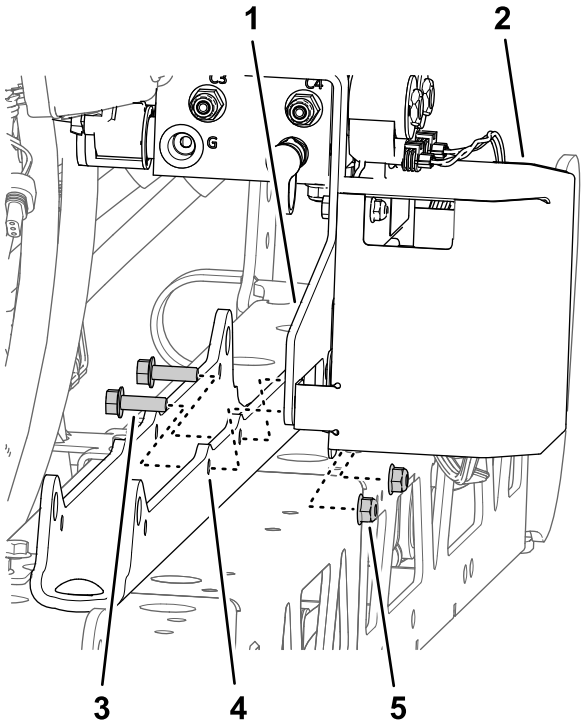

g199820

Figur 97

1. Støttebeslag (sektionløftemanifold)
2. TEC-styreenhedens beslag
3. Flangehovedbolt (5/16 x 1 tomme)
4. Cylinderbeslag
5. Flangelåsemøtrik (5/16 tomme)

     B. Monter støttebeslaget og TEC-beslaget på cylinderbeslaget (Figur 97) med de 2 flangehovedbolte (5/16 x 1 tomme) og flangelåsemøtrikker (5/16 tomme), du fjernede i trin 1 i Afmontering af sektionløftemanifolden fra midtersprøjtesektionen (side 24).

3. Tilspænd boltene og møtrikkerne til et moment på 1.978 til 2.542 Ncm.

20

Montering af ventilbeslaget og sprøjteventilerne

Dele, der skal bruges til dette trin:

1	Ventilbeslag og sprøjteventilenhed
3	Bolt (4 x 10 mm)
1	ASC 10-sprøjtestyreenhed
3	Flangelåsemøtrik (4)
2	Dæksel (lynfrakoblingsfitting)
8	Flangehovedbolte (5/16 x 3/4 tomme)
8	Flangelåsemøtrikker (5/16 tomme)
1	Slangespændebånd
1	Skubbefastgørelsesanordning (kabelbånd)
3	Skubbefastgørelsesanordning (stikforankring)

Montering af sprøjtesstyreenheden på ventilbeslaget

1. Juster ASC 10-sprøjtestyreenheden til den fremadvendte side af ventilbeslaget, så den passer med det udadvendte stik med 4 ben (Figur 98).

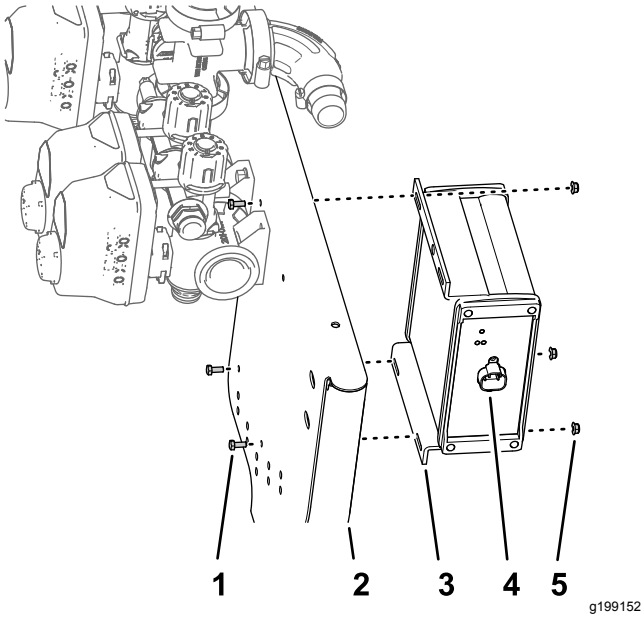

Figur 98

1. Bolt (4 x 10 mm)
2. 10-ventilbeslag
3. ASC 10-sprøjtestyreenhed
4. Stik med fire ben
5. Flangelåsemøtrik (4)

2. Monter sprøjtestyreenheden på ventilbeslaget (Figur 98) med de 3 bolte (3 x 10 mm) og 4 flangelåsemøtrikker (4 mm).

   Bemærk: Anvend ikke ASC 10-sprøjtestyreenhedens øverste, udvendige hul.

3. Spænd boltene og møtrikkerne til 234 til 286 N·cm.

Placering af omløbsventilerne – Maskiner med det valgfri håndholdte pistolsæt eller det valgfri elektriske slangetromlesæt

1. Afmonter holderne, der fastgør ventilaktuatorerne til dyseventilerne 1 til og med 7 (Figur 99).

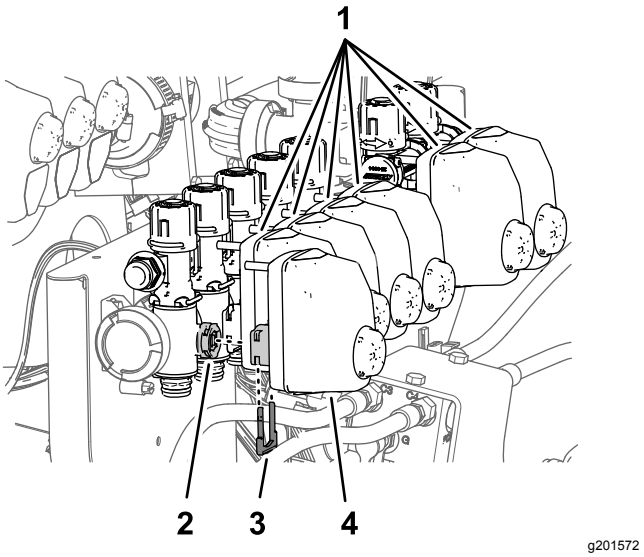

Figur 99

1. Ventilaktuatorer (dyseventiler 2 til og med 7)
2. Ventilspindelen (dyseventil 1)
3. Holder
4. Ventilaktuator (dyseventil 1)

2. Afmonter ventilaktuatorerne fra dyseventilerne 1 til og med 7 (Figur 99).
3. Afmonter holderne, der fastgør propperne i soklerne på lynfrakoblingsfittingen ved dyseventil 5 og dyseventil 6, og fjern propperne (Figur 100).

   Bemærk: Du har ikke længere brug for propperne. Behold holderne til montering i Montering af sektionsomløbsslangerne – maskiner med det valgfri håndholdte pistolsæt eller det valgfri elektriske slangetromlesæt (side 51).

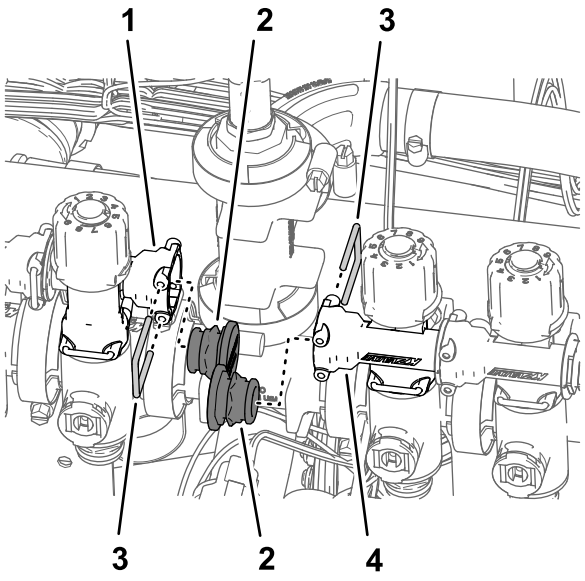

g201570

Figur 100

1. Lynfrakoblingsfitting – sokkel (omløbsventil på dyseventil 5)
2. Dæksel (lynfrakoblings-fitting)
3. Holder
4. Lynfrakoblingsfitting – sokkel (omløbsventil på dyseventil 6)

4. Afmonter de holdere, der fastgør omløbsventilerne til dyseventilerne 1 til og med 7 (Figur 101).

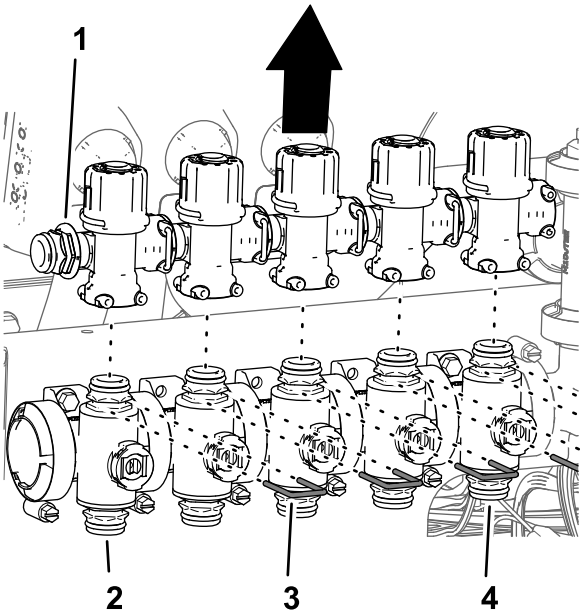

g201568

Figur 101

1. Lynfrakoblingsfitting – prop
2. Dyseventil 1
3. Holder
4. Dyseventil 5

5. Løft omløbsventilerne af dyseventilerne 1 til og med 5 (Figur 101).

6. Drej omløbsventilerne 180°, og monter dem på sektionsventilernes lynfrakoblingsfittings (Figur 102).

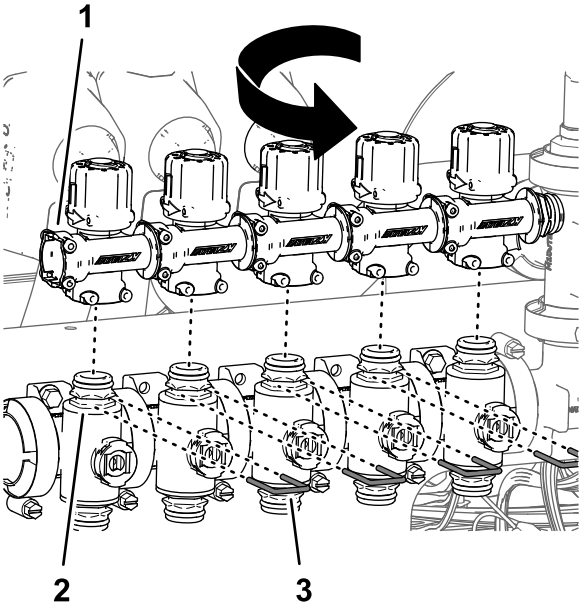

g201573

Figur 102

1. Lynfrakoblingsfitting – sokkel (ret udad)
2. Dyseventil 1
3. Holder

7. Fastgør omløbsventilerne til sektionsventilerne med de holdere (Figur 102), du fjernede i trin 4.
8. Gentag trin 5 til og med 7 for omløbsventilerne på dyseventil 6 og dyseventil 7 (Figur 103).

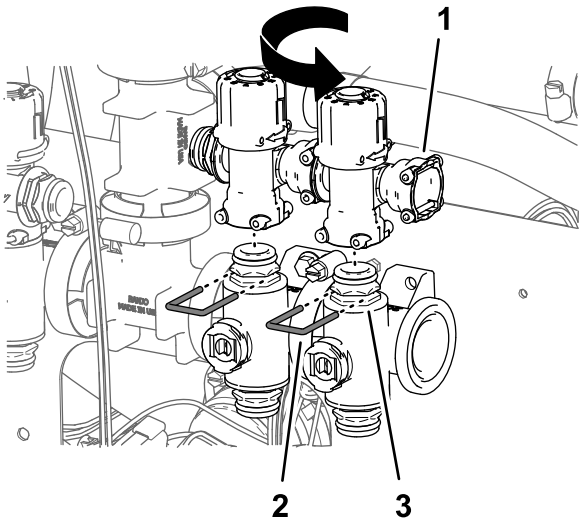

g201625

Figur 103

1. Lynfrakoblingsfitting – sokkel (ret udad)
2. Holder
3. Dyseventil 7

9. Sæt dækslerne på lynfrakoblingsfittingsene på omløbsventilerne til dyseventil 5 og dyseventil 6

med holderne, der følger med dækslerne (Figur 102).

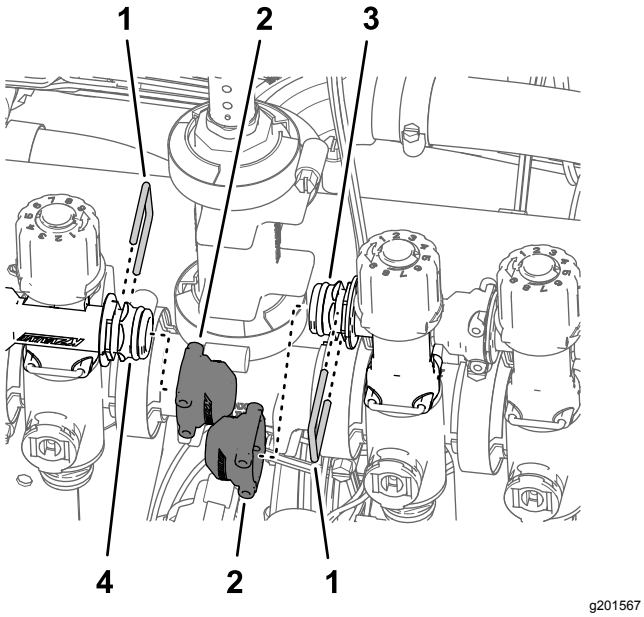

g201567

Figur 104

1. Holder
2. Dæksel (lynfrakoblings-fitting)
3. Lynfrakoblingsfitting – prop (omløbsventil på dyseventil 5)
4. Lynfrakoblingsfitting – prop (omløbsventil på dyseventil 6)

10. Sæt ventilaktuatorerne ind i dyseventilerne 1 til og med 7 (Figur 99) med de holdere, du fjernede i trin 1.

Montering af de 3 sektionventiler på ventilbeslaget

1. Monter de 3 sektionsventiler (Figur 105), du fjernede i trin 8 i Afmontering af sektionventilerne fra manifoldbeslaget (side 33), på flangen på sprøjteventilenhedens ventil 7 med flangeklemmen og pakningen, du fjernede i trin 4 i Afmontering af sektionventilerne fra manifoldbeslaget (side 33).

   Vigtigt: **Venstre, midterste og højre sektionsventiler er angivet i GeoLink-sprøjtesystemet på følgende måde: venstre sektionsventil – dyseventil 8, midterste sektionsventil – dyseventil 9 og højre sektionsventil – dyseventil 10.**

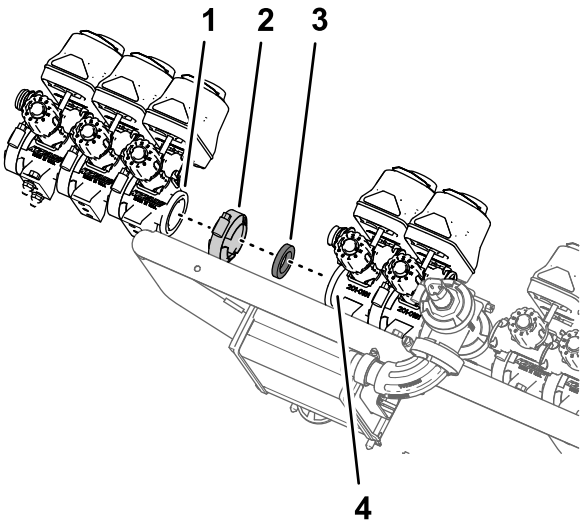

g199387

Figur 105

1. Flange – sektionsventil (venstre sprøjtesektion – dyseventil 8)
2. Flangeklemme
3. Pakning
4. Flange – dyseventil 7 (GeoLink-sprøjteventilenhed)

2. Fastgør soklen på lynfrakoblingen til omløbsventilen på dyseventil 8 til lynfrakoblingen til omløbsventilen på dyseventil 7 med den holder, du fjernede i trin 8 af Afmontering af sektionventilerne fra manifoldbeslaget (side 33).

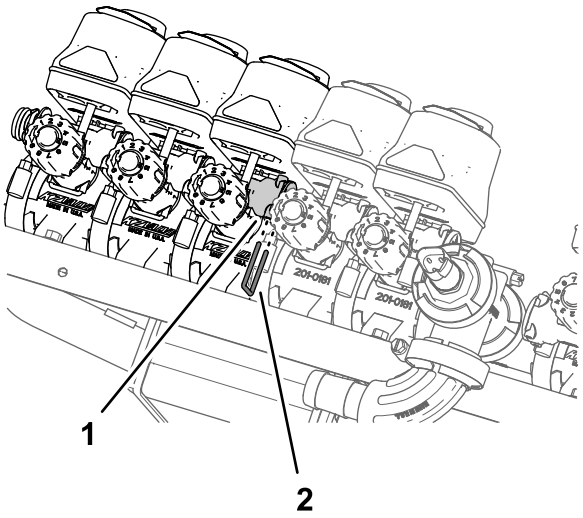

g199386

Figur 106

1. Lynfrakobling (sokkel – omløbsventil)
2. Holder

3. Monter dyseventil 10 på ventilbeslaget (Figur 107 eller Figur 108) med de 2 flangehovedbolte (1/4 x 3/4 tomme) og 2 låsemøtrikker (1/4 tomme), du fjernede i trin 2 i Afmontering af sektionventilerne fra manifoldbeslaget (side 33).

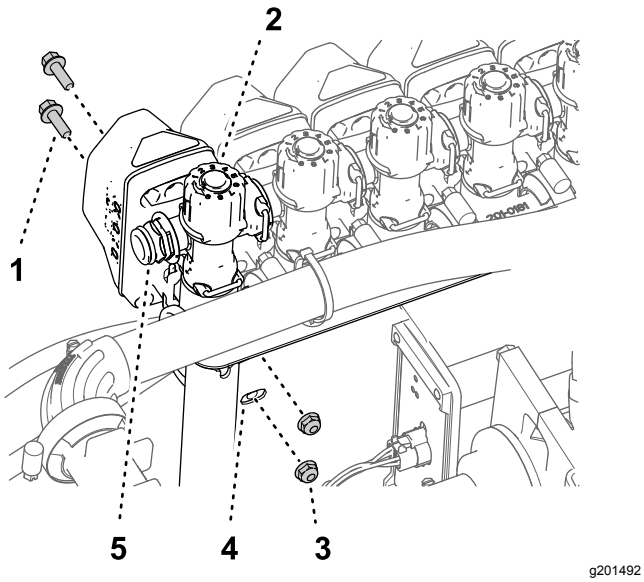

Figur 107

Maskiner uden det håndholdte sprøjtestavssæt eller det elektriske slangetromlesæt

1. Flangehovedbolt (¼" x ¾")
2. Dyseventil 10
3. Låsemøtrik (¼")
4. Ventilbeslag
5. Lynfrakoblingsfitting (prop)

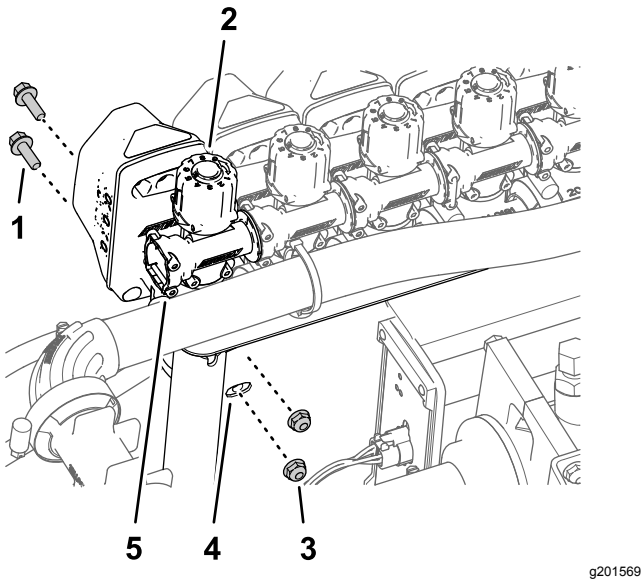

Figur 108

Maskiner med det håndholdte sprøjtestavssæt eller det elektriske slangetromlesæt

1. Flangehovedbolt (¼" x ¾")
2. Dyseventil 10
3. Låsemøtrik (¼")
4. Ventilbeslag
5. Lynfrakoblingsfitting (sokkel)

4. Tilspænd flangehovedboltene og låsemøtrikkerne med et moment på 1.017 til 1.243 N·m.

Montering af ventilbeslag og sprøjteventilenhed på maskinen

Løfteudstyrets kapacitet: 23 kg

1. Ved hjælp af løfteudstyr med den angivne kapacitet løftes ventilbeslaget og sprøjteventilenheden og placeres over midtersprøjtesektionen (Figur 109).

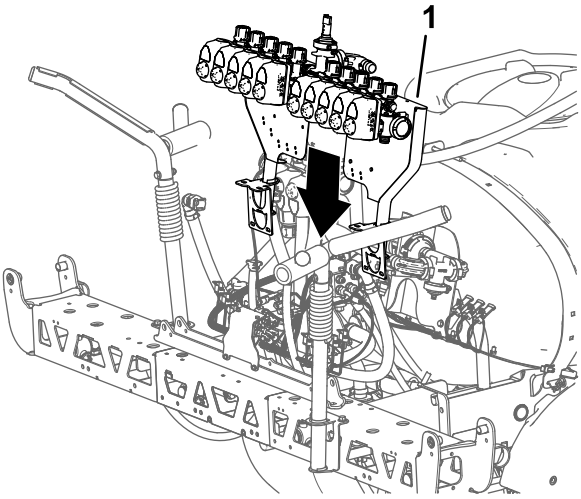

Figur 109

1. Ventilbeslag og sprøjteventilenhed

2. Juster hullerne på ventilbeslagets monteringsbeslag, så de passer med hullerne på afstiverstellet på midtersprøjtesektionen (Figur 110).

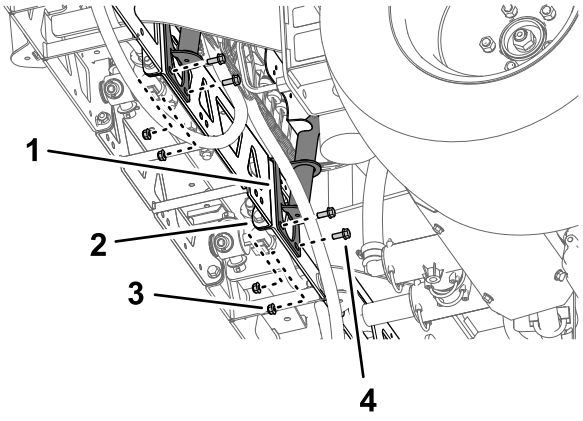

Figur 110

1. Beslag (ventilbeslag)
2. Afstiverstel (midterste sprøjtesektion)
3. Flangelåsemøtrik (5/16")
4. Flangehovedbolt (5/16" x ¾")

3. Monter ventilbeslaget på afstiverstellet (Figur 110 og Figur 111) med 4 bolte (5/16 x 3/4 tomme) og 4 flangelåsemøtrikker (5/16 tomme).

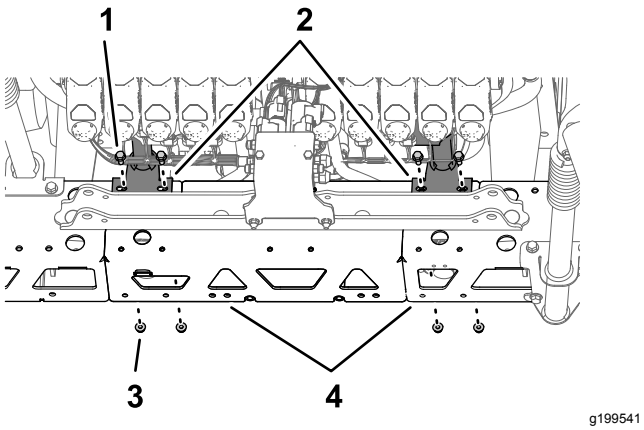

Figur 111

1. Flangehovedbolt (5/16 x 3/4 tomme)
2. Beslag (ventilbeslag)
3. Flangelåsemøtrik (5/16")
4. Afstiverstel (midterste sprøjtesektion)

4. Gentag trin 2 til 3 for ventilbeslagets andet monteringsbeslag ved det andet afstiverstel.
5. Spænd flangehovedboltene og flangelåsemøtrikkerne til et moment på 1.978 til 2.542 Ncm.

Montering af slangen på sprøjteventilmanifolden

1. Monter slangen (1 x 16 tommer) over 90° flange-fittingen (1 tomme) som vist i Figur 112.

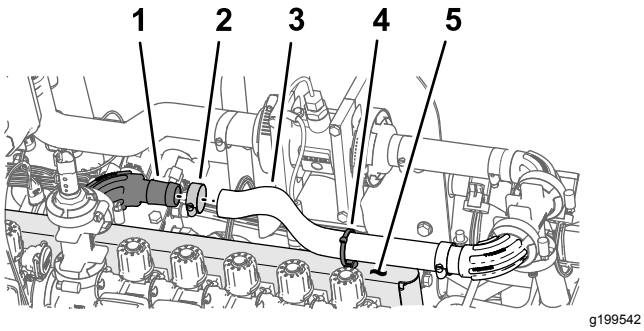

Figur 112

1. 90° flange-fitting (1 tomme)
2. Slangeklemme
3. Slange (1 x 16 tommer)
4. Skubbefastgørelsesanordning (kabelbånd)
5. Ventilbeslag

2. Fastgør slangen til flangefittingen med en slangeklemme (Figur 112).
3. Monter kabelbåndet/skubbefastgørelsesanordningen i hullet øverst på ventilbeslaget som vist i Figur 112.
4. Fastgør kabelbåndet/skubbefastgørelsesanordningen (Figur 112) omkring slangen (1 x 16 tommer).

Montering af sektionsomløbsslangerne – maskiner uden det valgfri håndholdte pistolsæt eller det valgfri elektriske slangetromlesæt

1. Afmonter holderne fra soklerne på lyntilslutningsfittingsene, som du samlede på omløbsslangerne i trin 1 i Montering af omløbsslangerne (side 43).
2. Monter omløbsslangens lyntilslutningsfitting til lynfrakoblingsfittingen ved omløbsventilen på dyseventil 10 (Figur 113).

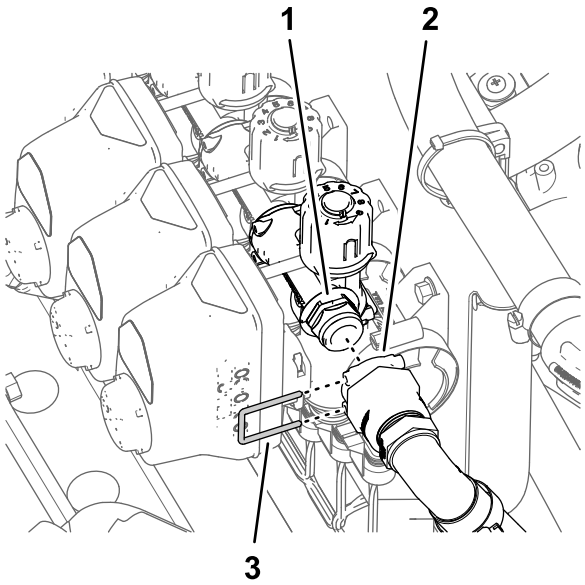

Figur 113

1. Lynfrakoblingsfitting (omløbsventil)
2. Sokler – lynkoblingsfittings
3. Holder

3. Fastgør omløbsslangens og omløbsventilens lynfrakoblingsfittings med holderen (Figur 113).
4. Gentag trin 1 til og med3 for lynfrakoblingsfittingsene på dyseventil 1.

Montering af sektionsomløbsslangerne – maskiner med det valgfri håndholdte pistolsæt eller det valgfri elektriske slangetromlesæt

1. Monter omløbsafbryderventilens lynfrakoblingsfitting med omløbsventilens lynfrakoblingsfitting (sokkel) (Figur 114).

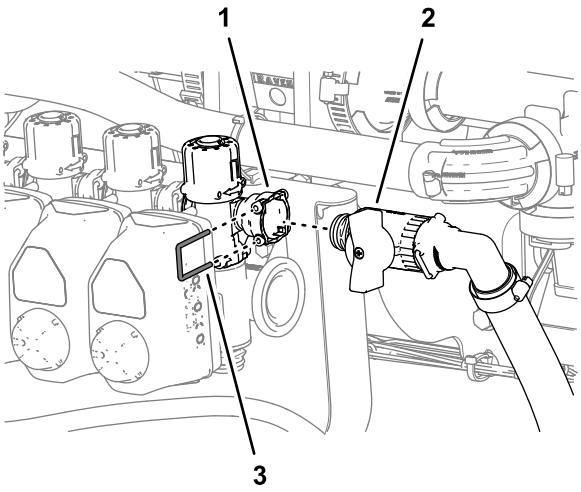

Figur 114

1. Lyntilslutningsfitting – sokkel (dyseventil 10)
2. Afbryderventil (håndholdt pistol- eller elektrisk slangetromlesæt)
3. Holder

2. Fastgør omløbsafbryderventilens lynfrakoblingsfittings samt omløbsventilen med den holder (Figur 114), du fjernede i trin 3 i Placering af omløbsventilerne – Maskiner med det valgfri håndholdte pistolsæt eller det valgfri elektriske slangetromlesæt (side 47).
3. Gentag trin 1 og 2 for omløbsafbryderventilen og omløbsventilen på den anden side af maskinen.

Montering af dyseventilernes elektriske stik

1. Monter stikforankringens skubbefastgørelsesanordninger i ventilbeslagets huller (Figur 115).

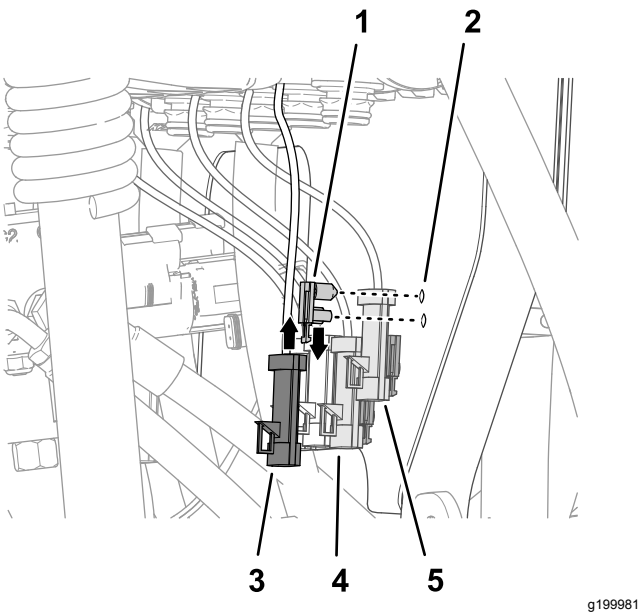

Figur 115

1. Skubbefastgørelsesanordning (stikforankring)
2. Ventilbeslag
3. Stik med 3 ben (ventilaktuator – position 10)
4. Stik med 3 ben (ventilaktuator – position 8)
5. Stik med 3 ben (ventilaktuator – position 9)

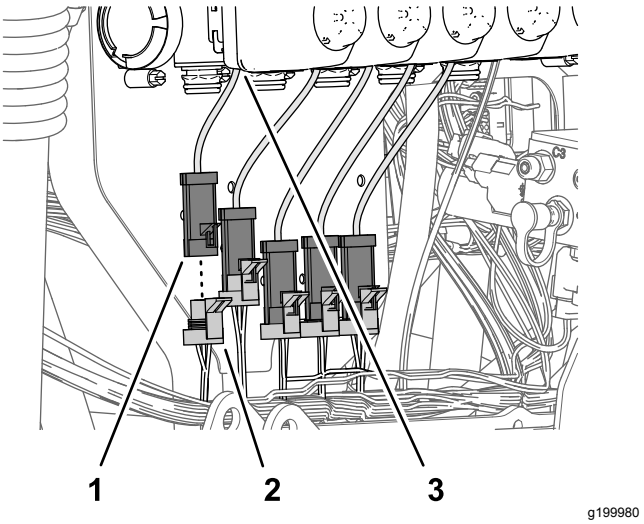

Figur 116

1. Stik med 3 ben (ventilaktuator – position 1)
2. Stik med 3 sokler – afgreningsledning fra sættets ledningsnet (89 cm) – (DYSEVENTIL 1)
3. Ventilaktuator (position 1)

2. Tilslut afgreningsledningens (89 cm) stik med 3 sokler (Figur 116) med angivelsen DYSEVENTIL 1 fra sættets ledningsnet til stikket med 3 ben på ventilaktuatoren yderst til venstre (position 1).

Bemærk: Ventilaktuatorpositionerne 1 til og med 10 er placeret fra venstre til højre, når du står bag maskinen.

3. Tilslut afgreningsledningens (89 cm) stik med 3 sokler (Figur 116) med angivelsen DYSEVENTIL 2 fra sættets ledningsnet til stikket med 3 ben på ventilaktuatoren (position 2).
4. Tilslut afgreningsledningens (89 cm) resterende stik med 3 sokler fra sættets ledningsnet til stikket med 3 ben på ventilaktuatorne (Figur 116).

   Bemærk: Sørg for, at stikket med 3 sokler er sluttet til den tilsvarende ventilaktuatorposition.

21

Samling af bomløftecylinderne

Dele, der skal bruges til dette trin:

4	Hydraulikslange (1/4 x 24-3/4 tomme)

Samling af løftecylinderne

1. Juster den faste ende af løftecylinderen, som du afmonterede i trin 3 i Afmontering af løftecylinderne (side 22), så den passer med 16 mm hullet i cylinderbeslaget (Figur 117).

   Bemærk: Sørg for, at forlænger- og tilbagetrækningsportene i cylinderen står ud for hinanden.

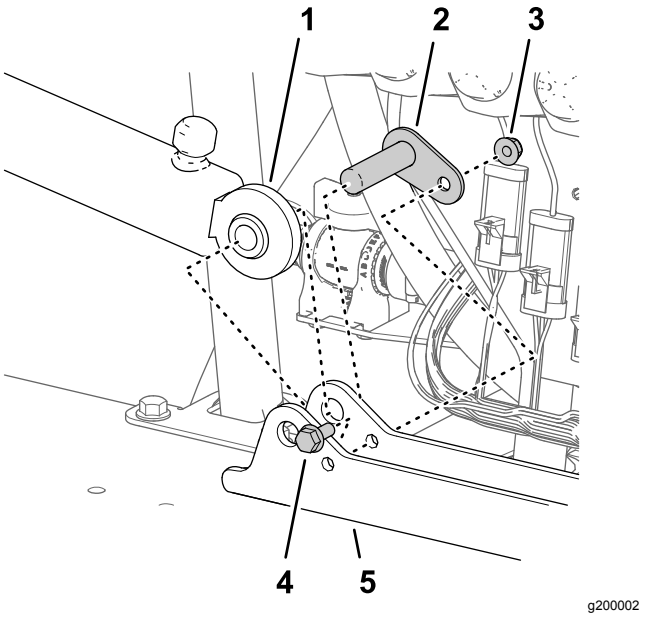

Figur 117

1. Løftecylinder (fast ende)
2. Drejetap
3. Flangelåsemøtrik (5/16 tomme)
4. Flangehovedbolt (5/16 x 3/4 tomme)
5. Cylinderbeslag

2. Sæt cylinderen på cylinderbeslaget med drejetappen, flangehovedbolten og flangemøtrikken (Figur 117).
3. Tilspænd bolten og møtrikken til et moment på 1978 til 2542 N·cm.
4. Gentag trin 1 til 3 for den anden løftecylinder på den anden side af cylinderbeslaget.

Montering af løftecylinderslanger

1. Isæt løst en ny hydraulikslange (1/4 x 24-3/4 tomme) mellem forlængerporten i venstre bomløftecylinder og port C3 i bomløftemanifolden (Figur 118).

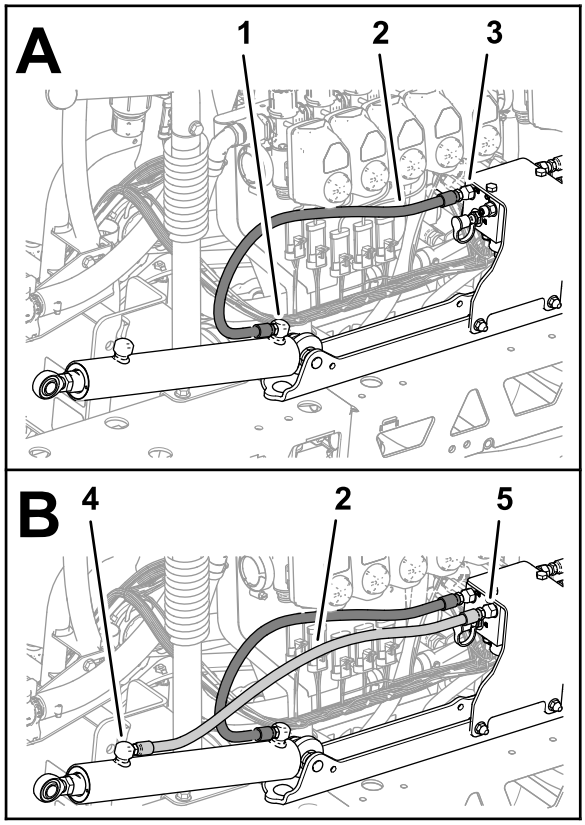

g200075

Figur 118

1. Forlængerport (venstre bomløftecylinder)
2. Hydraulikslange (1/4 x 24-3/4 tomme)
3. Port C3 (bomløftemanifold)
4. Tilbagetrækningsport (venstre bomløftecylinder)
5. Port C4 (bomløftemanifold)

2. Monter løst en ny hydraulikslange (1/4 x 24-3/4 tomme) mellem den venstre bomløftecylinders tilbagetrækningsport og port C4 på bomløftemanifolden (Figur 118).
3. Monter løst en ny hydraulikslange (1/4 x 24-3/4 tomme) mellem den højre bomløftecylinders forlængerport og port C1 på bomløftemanifolden (Figur 119).

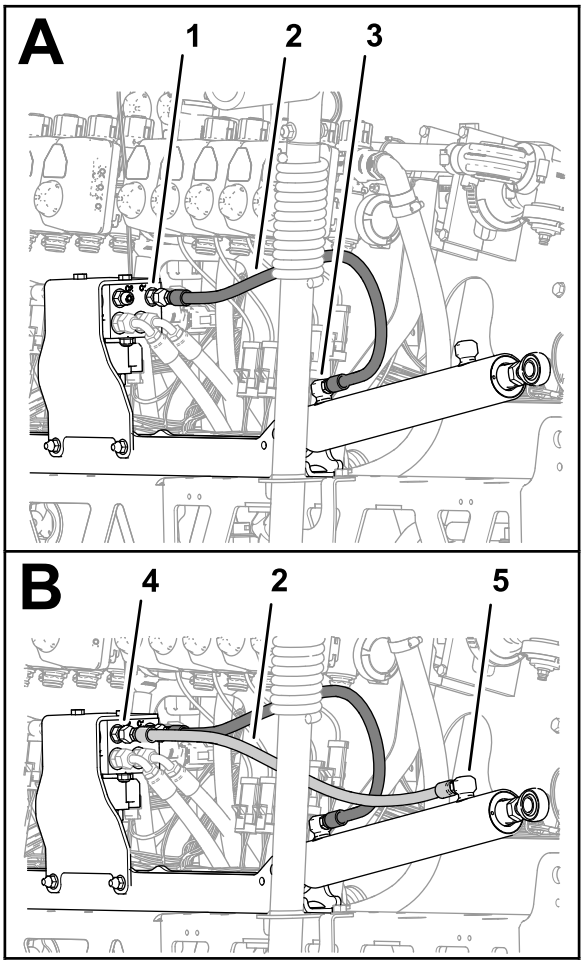

g200076

Figur 119

1. Port C1 (bomløftemanifold)
2. Hydraulikslange (1/4 x 24-3/4 tomme)
3. Forlængerport (højre bomløftecylinder)
4. Port C2 (bomløftemanifold)
5. Tilbagetrækningsport (højre bomløftecylinder)

4. Monter løst en ny hydraulikslange (1/4 x 24-3/4 tomme) mellem tilbagetrækningsporten på højre bomløftecylinder og port C2 på bomløftemanifolden (Figur 119).
5. Tilspænd slangefittingsene ved forlængelses- og tilbagetrækningsportene på løftecylinderne (Figur 118 og Figur 119) med et moment på 21 til 26 N·m.
6. Tilspænd slangernes omløbermøtrikker ved bomløftemanifolden (Figur 118 og Figur 119) med et moment på 24 til 30 N·m.

22

Montering af de ydre sprøjtesektioner

Dele, der skal bruges til dette trin:

4	Nylonflangebøsning
1	Kabelbånd
1	Forsyningsslangeenhed 188 cm
1	Forsyningsslangeenhed 234 cm
1	Forsyningsslangeenhed 279 cm

Afmontering af sprøjtedyserne fra de ydre sprøjtesektioner

1. Skær slangen mellem de 2 sprøjtedyser (Figur 120).

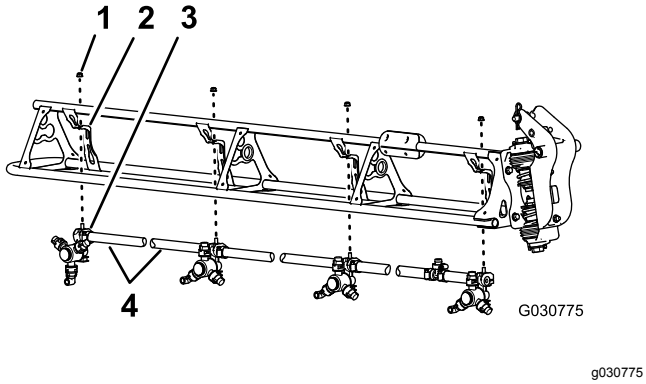

Figur 120

1. Flangelåsemøtrik (5/16 tomme)
2. Dysestøtte
3. Sprøjtedyse
4. Slange (3/4 tomme indvendig diameter)

2. Fjern flangelåsemøtrikken (5/16 tomme), der fastgør sprøjtedyse til dysestøtten (Figur 120).
3. Gentag trin 2 og 1 for de øvrige 3 dyser.

   Bemærk: Gem flangelåsemøtrikken og sprøjtedysen til montering i Montering af sprøjtedyserne ved de ydre sprøjtesektioner (side 61).

   Bemærk: Bortskaf de slanger, klemmer og T-fittinger, du fjernede fra maskinen.
4. Gentag trin 2 til 3 ved de ydre sprøjtesektioner.
5. Ved arbejde med de 8 sprøjtedyser, du afmonterede i trin 1, skal du fjerne de rustfri stålskruer (nr. 12 x 1-1/4 tomme), som fastgør de øverste klemmehalvdele og dobbelt- eller enkeltmodhage-skafterne (3/4 tomme) til kroppen af hver af sprøjtedysene, og fjerne modhage-slangeskafterne (Figur 121).

   Bemærk: Sekskantbolten (5/16 x 3/4 tomme – rustfrit stål) adskilles fra den øvre klemmehalvdel, når du åbner klemmen. Gem bolten til senere montering.

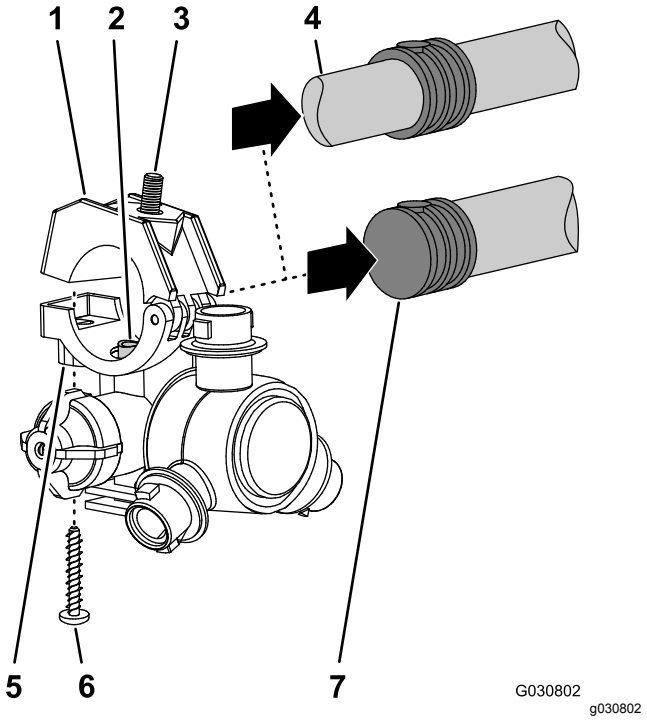

Figur 121

1. Øverste klemmehalvdel
2. Overførselsrør
3. Sekskantbolt (5/16 x 3/4 tomme – rustfrit stål)
4. Dobbelt modhage-slangeskaft (3/4 tomme slange)
5. Sprøjtedyseenhed
6. Rustfri stålskrue (nr. 12 x 1-1/4 tomme)
7. Enkelt modhage-slangeskaft (3/4 tomme slange)

Montering af de ydre sprøjtesektioner på maskinen

Løfteudstyrets kapacitet: 91 kg

1. Ved hjælp af løfteudstyr med den angivne kapacitet, hæves den ydre bom.
2. Indsæt en nylonflangebøsning i hvert af de 31,8 mm huller, der er i hver side af drejefittingen (Figur 122).

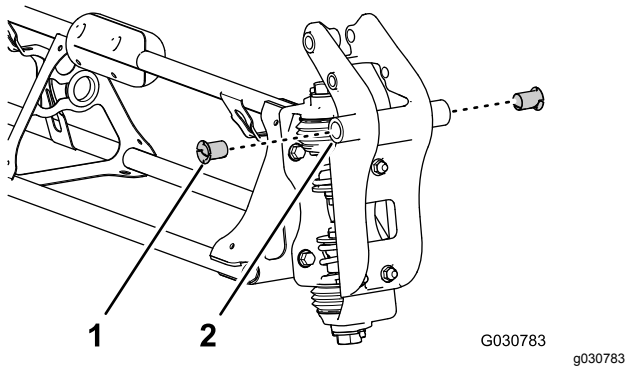

Figur 122

1. Nylonflangebøsning
2. Drejefitting (ydre sprøjtesektion)

3. Juster bøsningerne i drejefittingen, så de passer med hullerne i flangerne på aksebeslaget ved enden af midtersprøjtesektionen (Figur 123).

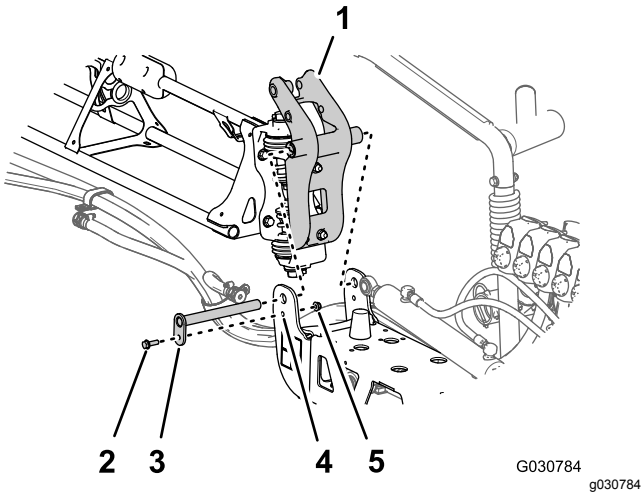

Figur 123

1. Drejefitting (ydre sprøjtesektion)
2. Flangebolt (5/16 x 1 tomme)
3. Drejetap
4. Aksebeslag (midtersprøjtesektion)
5. Flangelåsemøtrik (5/16 tomme)

4. Sæt drejefittingen på aksebeslaget med drejetappen, flangebolten (5/16 x 1 tomme) og flangelåsemøtrikken (5/16 tomme), du fjernede i trin 2 i Afmontering af de ydre sprøjtesektioner (side 23).
5. Tilspænd bolten og møtrikken til et moment på 1978 til 2542 Ncm.
6. Juster stangenden af løftecylinderen, så den passer med hullet 25 mm i hornet på drejefittingen (Figur 124).

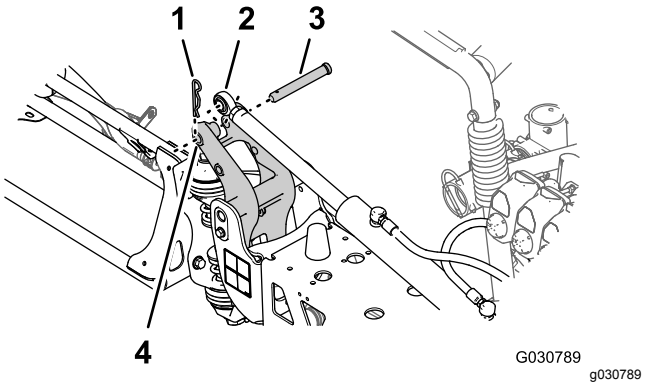

Figur 124

1. Låseclips
2. Stangende (løftecylinder)
3. Gaffelbolt
4. 25 mm hul – horn på drejefitting

7. Fastgør løftecylinderen til drejefittingen med gaffelbolten og låseclipsen (Figur 124), som du afmonterede i trin 2 i Afmontering af løftecylinderne (side 22).
8. Gentag trin 1 til 7 ved den ydre sprøjtesektion på den anden side af maskinen.

23

Montering af sprøjtedyseslangerne

Dele, der skal bruges til dette trin:

2	Forsyningsslange 279 cm
2	Forsyningsslange 234 cm
4	Forsyningsslange 188 cm
2	Forsyningsslange 81 cm

Identificering af sprøjtedyse-slangepositioner

Identificer forsyningsslangerne efter længde (Figur 125) for hver sprøjtedyseposition som følger:

Tabel – Sprøjtedyse-slangeposition

Sprøjtedysepositioner – venstre sprøjtesektion	Sprøjtedysepositioner – midtersprøjtesektion	Sprøjtedysepositioner – højre sprøjtesektion
Sprøjtedyse 1 (dyseventil 1) – forsyningsslange 279 cm	Sprøjtedyse 5 og 6 (dyseventil 5) – forsyningsslange 81 cm med to grenslanger	Sprøjtedyse 9 (dyseventil 7) – forsyningsslange 188 cm
Sprøjtedyse 2 (dyseventil 2) – forsyningsslange 234 cm	Sprøjtedyse 7 og 8 (dyseventil 6) – forsyningsslange 81 cm med to grenslanger	Sprøjtedyse 10 (dyseventil 8) – forsyningsslange 188 cm
Sprøjtedyse 3 (dyseventil 3) – forsyningsslange 188 cm		Sprøjtedyse 11 (dyseventil 9) – forsyningsslange 234 cm
Sprøjtedyse 4 (dyseventil 4) – forsyningsslange 188 cm		Sprøjtedyse 12 (dyseventil 10) – forsyningsslange 279 cm

Bemærk: Se Figur 126 i Montering af slangerne på dyseventiler 1-4 (side 59), Figur 127 i Montering af slangerne på dyseventiler 5 og 6 (side 59) og Figur 128 i Montering af slangerne på dyseventiler 7-10 (side 60) for dyseventilpositioner.

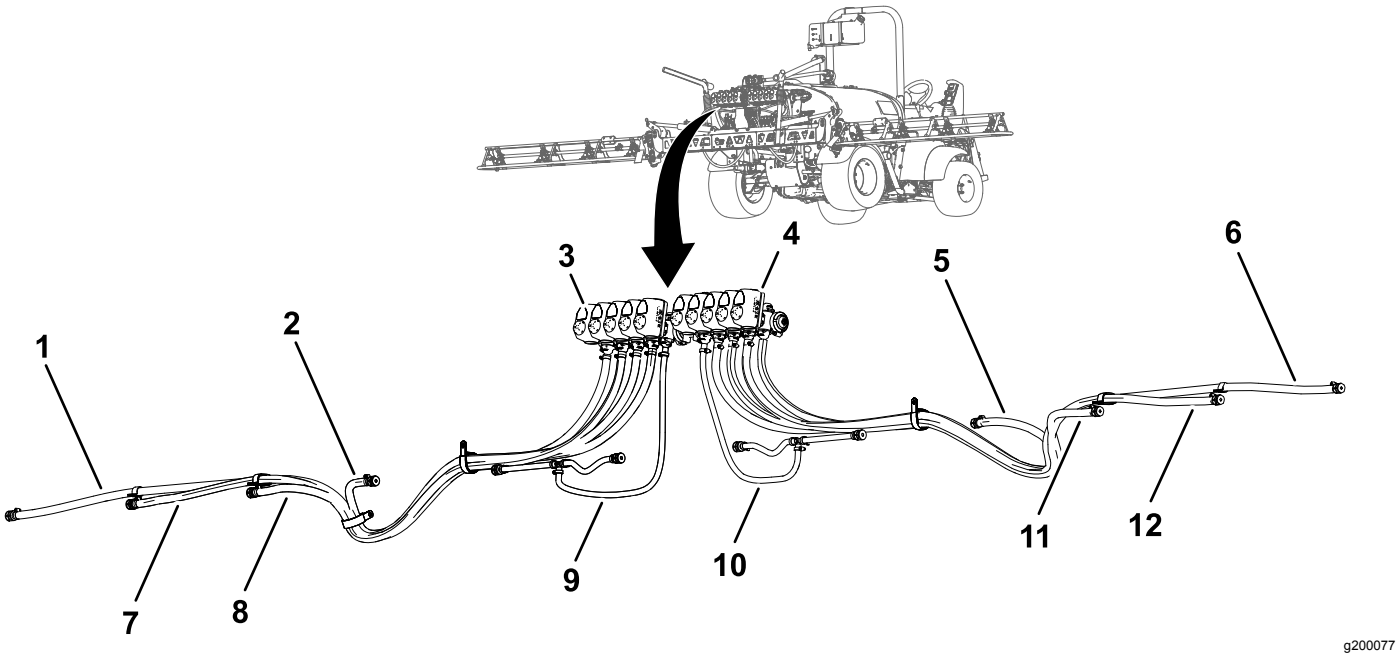

Figur 125

1. Forsyningsslange 279 cm – sprøjtedyse 1
2. Forsyningsslange 188 cm – sprøjtedyse 4
3. Dyseventil 1
4. Dyseventil 10
5. Forsyningsslange 188 cm – sprøjtedyse 9
6. Forsyningsslange 279 cm – sprøjtedyse 12
7. Forsyningsslange 234 cm – sprøjtedyse 2
8. Forsyningsslange 188 cm – sprøjtedyse 3
9. Forsyningsslange 81 cm – sprøjtedyse 5 og 6
10. Forsyningsslange 81 cm – sprøjtedyse 7 og 8
11. Forsyningsslange 188 cm – sprøjtedyse 10
12. Forsyningsslange 234 cm – sprøjtedyse 11

Montering af slangerne på dyseventiler 1-4

1. Monter den lige fitting med modhager til en forsyningsslange 279 cm på koblingen for dyseventil 1 (Figur 126).

   Bemærk: Sørg for, at fittingen med modhager sidder helt på plads på koblingen.

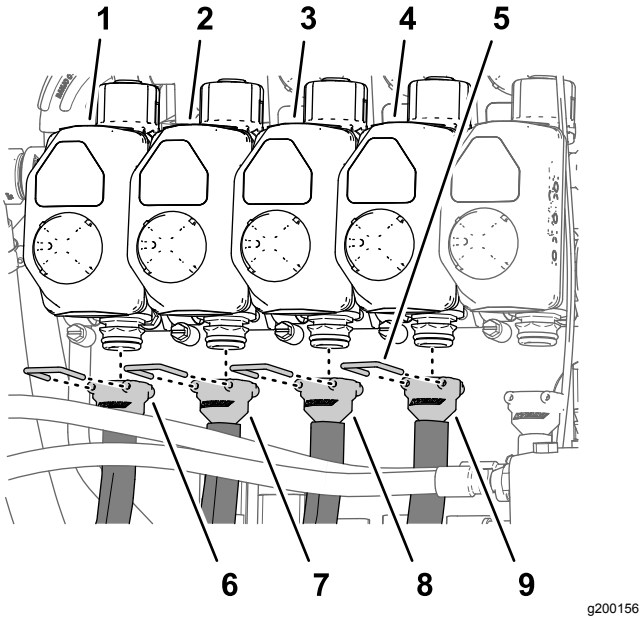

Figur 126

1. Dyseventil 1
2. Dyseventil 2
3. Dyseventil 3
4. Dyseventil 4
5. Holder
6. Forsyningsslange 279 cm
7. Forsyningsslange 234 cm
8. Forsyningsslange 188 cm
9. Forsyningsslange 188 cm

2. Fastgør fittingen med modhager på koblingen med en holder (Figur 126).
3. Monter den lige fitting med modhager til en forsyningsslange 234 cm på koblingen for dyseventil 2 (Figur 126).

   Bemærk: Sørg for, at fittingen med modhager sidder helt på plads på koblingen.
4. Fastgør fittingen med modhager på koblingen med en holder (Figur 126).
5. Monter den lige fitting med modhager til en forsyningsslange 188 cm på koblingen for dyseventil 3 (Figur 126).

   Bemærk: Sørg for, at fittingen med modhager sidder helt på plads på koblingen.
6. Fastgør fittingen med modhager på koblingen med en holder (Figur 126).
7. Monter den lige fitting med modhager til en forsyningsslange 188 cm på koblingen for dyseventil 4 (Figur 126).

   Bemærk: Sørg for, at fittingen med modhager sidder helt på plads på koblingen.
8. Fastgør fittingen med modhager på koblingen med en holder (Figur 126).

Montering af slangerne på dyseventiler 5 og 6

Bemærk: Forsyningsslangeenhed 81 cm har et T-stykke med to grenslanger og to enkelte modhage-slangeskafter.

1. Monter den lige fitting med modhager til en forsyningsslange 81 cm på koblingen for dyseventil 5 (Figur 127).

   Bemærk: Sørg for, at fittingen med modhager sidder helt på plads på koblingen.

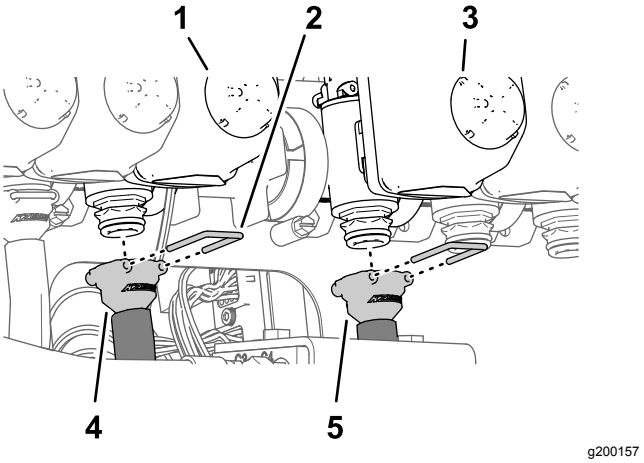

Figur 127

1. Dyseventil 5
2. Holder
3. Dyseventil 6
4. Forsyningsslange 81 cm
5. Forsyningsslange 81 cm

2. Fastgør fittingen med modhager på koblingen med en holder (Figur 127).
3. Monter den lige fitting med modhager til en forsyningsslange 81 cm på koblingen for dyseventil 6 (Figur 127).

   Bemærk: Sørg for, at fittingen med modhager sidder helt på plads på koblingen.
4. Fastgør fittingen med modhager på koblingen med en holder (Figur 127).

Montering af slangerne på dyseventiler 7-10

1. Monter den lige fitting med modhager til en forsyningsslange 188 cm på koblingen for dyseventil 7 (Figur 128).

   Bemærk: Sørg for, at fittingen med modhager sidder helt på plads på koblingen.

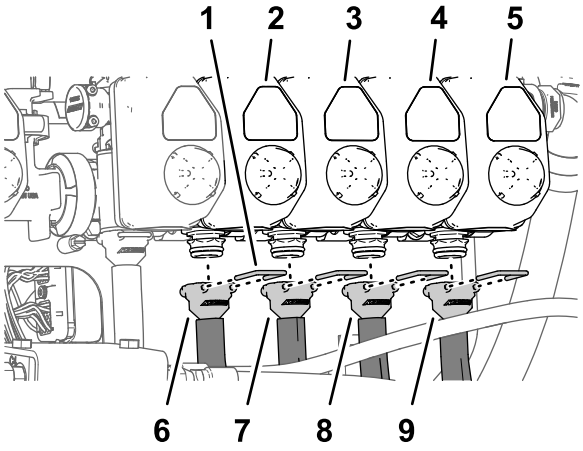

g200158

Figur 128

1. Holder
2. Dyseventil 7
3. Dyseventil 8
4. Dyseventil 9
5. Dyseventil 10
6. Forsyningsslange 188 cm
7. Forsyningsslange 188 cm
8. Forsyningsslange 234 cm
9. Forsyningsslange 279 cm

2. Fastgør fittingen med modhager på koblingen med en holder (Figur 128).
3. Monter den lige fitting med modhager til en forsyningsslange 188 cm på koblingen for dyseventil 8 (Figur 128).

   Bemærk: Sørg for, at fittingen med modhager sidder helt på plads på koblingen.
4. Fastgør fittingen med modhager på koblingen med en holder (Figur 128).
5. Monter den lige fitting med modhager til en forsyningsslange 234 cm på koblingen for dyseventil 9 (Figur 128).

   Bemærk: Sørg for, at fittingen med modhager sidder helt på plads på koblingen.
6. Fastgør fittingen med modhager på koblingen med en holder (Figur 128).
7. Monter den lige fitting med modhager til en forsyningsslange 279 cm på koblingen for dyseventil 10 (Figur 128).

   Bemærk: Sørg for, at fittingen med modhager sidder helt på plads på koblingen.
8. Fastgør fittingen med modhager på koblingen med en holder (Figur 128).

Føring af forsyningsslangerne til sprøjtedyserne

1. Før slangerne til sprøjtedyserne 1, 2, 3 og 4 gennem R-klemmen i venstre udvendige ende af midtersprøjtesektionen (Figur 129 og Figur 130).

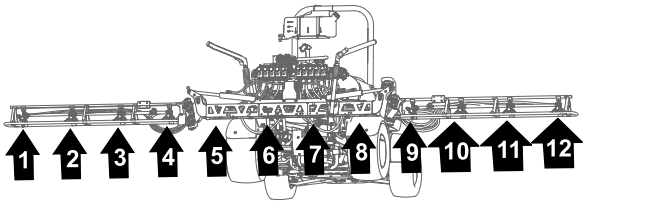

g200162

Figur 129

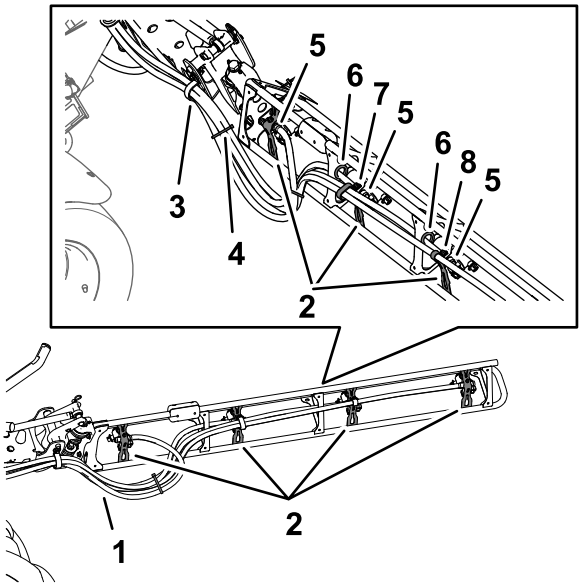

g200185

Figur 130

1. Slanger
2. Dysestøtter
3. R-klemme
4. Kabelbånd
5. Enkelt modhage-slangeskaft (1/2 tomme)
6. Krans
7. Dobbelt R-klemme
8. Enkelt R-klemme

2. Før slangerne til sprøjtedyserne 7, 8, 9 og 10 gennem R-klemmen i højre udvendige ende af midtersprøjtesektionen (Figur 129 og Figur 130).
3. Før forsyningsslangerne (279 cm) og modhageslangeskafterne (3/4 tomme) langs sprøjtesektionen til sprøjtedyserne 1 og 10 som vist i (Figur 129 og Figur 130).
4. Før forsyningsslangerne (234 cm) og modhageslangeskafterne (3/4 tomme) langs sprøjtesektionen til sprøjtedyserne 2 og 9 som vist i Figur 129 og Figur 130.
5. Før forsyningsslangerne (188 cm) og modhageslangeskafterne (3/4 tomme) langs sprøjtesektionen til sprøjtedyserne 3 og 8 som vist i (Figur 129 og Figur 130).

Bemærk: Før slangerne gennem de nederste bageste kranse i rørstellets beslag.

6. Før forsyningsslangerne (188 cm) og modhageslangeskafterne (3/4 tomme) langs sprøjtesektionen til sprøjtedyserne 4 og 7 som vist i (Figur 129 og Figur 130).

   Bemærk: Før slangerne gennem de laveste, bageste kranse i rørstellets beslag.

7. Saml de fire slanger i et bundt til sprøjtedyserne med et kabelbånd som vist i Figur 130.

Montering af sprøjtedyserne ved de ydre sprøjtesektioner

1. Juster overførselsrøret i sadlen til en sprøjtedyse (Figur 131), så det passer med hullet i siden af det enkelte modhage-slangeskaft (1/2 tomme).

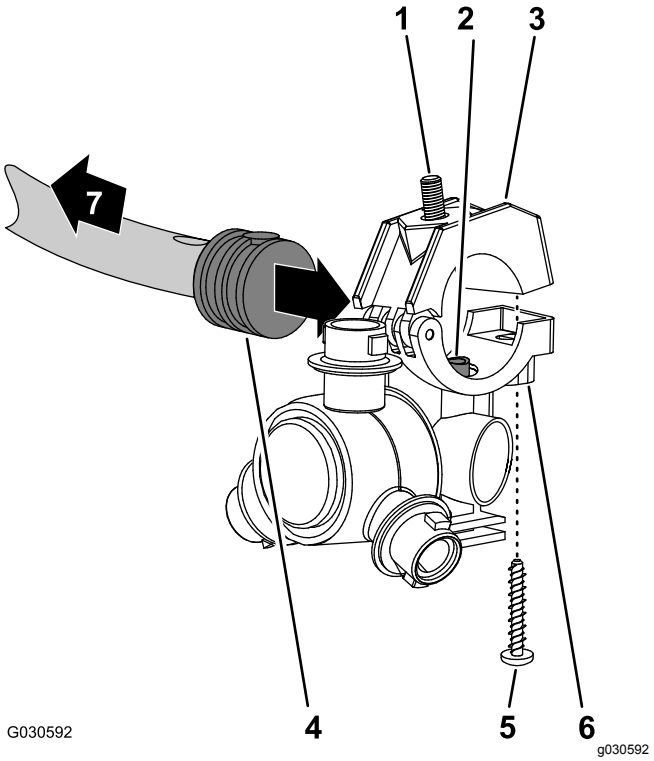

Figur 131

1. Sekskantbolt (5/16 x 3/4 tomme – rustfrit stål)
2. Overførselsrør
3. Øverste klemmehalvdel
4. Enkelt modhage-slangeskaft (1/2 tomme)
5. Rustfri stålskrue (nr. 12 x 1-1/4 tomme)
6. Sprøjtedyseenhed
7. Mod sprøjtesektionen

2. Luk den øvre klemmehalvdel omkring modhage-slangeskaftet, og fastgør klemmehalvdelen og sprøjtedyseenheden (Figur 131) med den rustfrie stålskrue (nr. 12 x 1-1/4 tomme); tilspænd den rustfrie stålskrue til et moment på 14 til 18 N·m.

   Bemærk: Sørg for, at sekskantbolten (5/16 x 3/4 tomme) sidder i fordybningen i den øvre klemmehalvdel, når klemmen lukkes.

3. Fastgør sprøjtedyserne til den ydre sprøjtesektion på følgende måde:
   - Ved dysepositionerne 1 og 4 monteres sprøjtedysen på dysebeslaget (A af Figur 132) med flangelåsemøtrikken (5/16 tomme), som du afmonterede i trin 2 i Afmontering af sprøjtedyserne fra de ydre sprøjtesektioner (side 55).
   - Ved dysepositionerne 2 og 3 monteres sprøjtedysen på dysebeslaget (A og B af Figur 132) med flangelåsemøtrikken (5/16 tomme), som du afmonterede i trin 2 i Afmontering af sprøjtedyserne fra de ydre sprøjtesektioner (side 55).

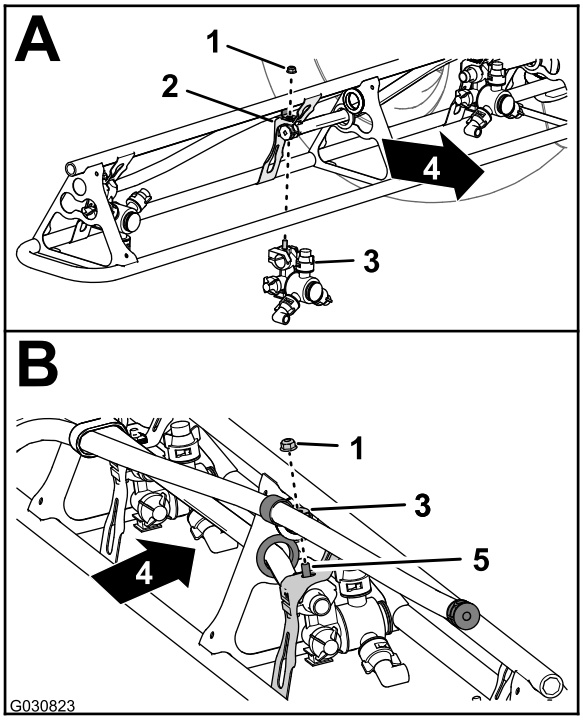

Figur 132

1. Flangelåsemøtrik (5/16 tomme)
2. Dysebeslag
3. Sprøjtedyse
4. Bagsiden af maskinen
5. Sekskantbolt (rustfrit stål – 5/16 x 3/4 tomme)

4. Tilspænd flangelåsemøtrikken med et moment på 1.978 til 2.542 Ncm.
5. Gentag trin 1 til 4 for sprøjtesektionens andre sprøjtedyser.
6. Gentag trin 1 til 5 for den ydre sprøjtesektion på den anden side af maskinen.

24

Tilslutning af sættets ledningsnet ved maskinens bagende

Kræver ingen dele

Tilslutning af ledningsnettet til tryktransduceren og ASC 10-enheden

1. Sæt stikket med 3 sokler på afgreningsledningen (61 cm) med angivelsen TRYKTRANSDUCERENS GRØNNE KILE fra sættets ledningsnet i tryktransducerens stik med 3 ben (Figur 133).

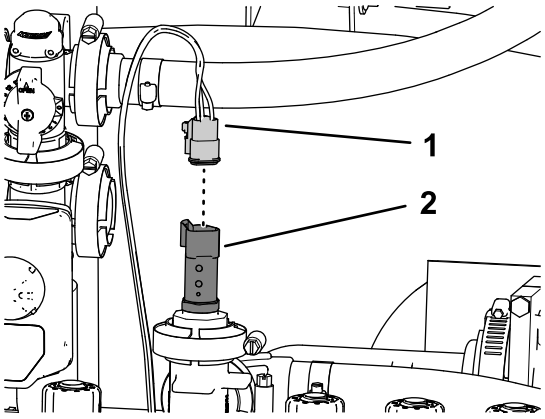

g200254

Figur 133

1. Stik med 3 sokler – 61 cm – afgreningsledning fra sættets ledningsnet (TRYKTRANSDUCERENS GRØNNE KILE)
2. Stik med 3 ben (tryktransducer)

2. Sæt stikket med 40 sokler på afgrenings-ledningen (102 cm) fra sættets ledningsnet i ASC 10-sprøjtestyreenhedens stik med 40 ben (Figur 134).

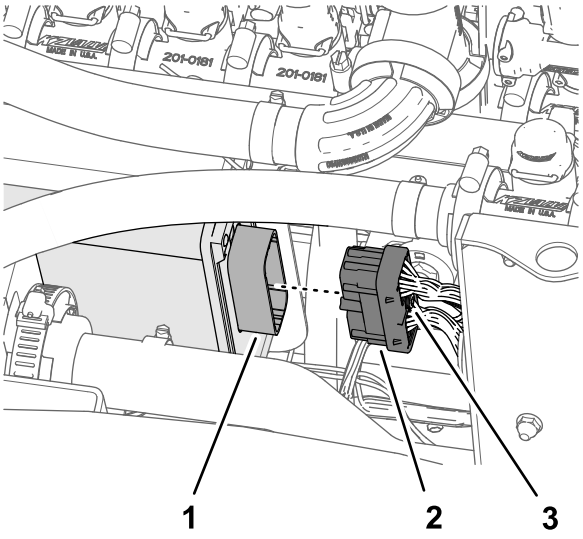

g200253

Figur 134

1. Stik med 40 ben (ASC 10-sprøjtestyre-enhed)
2. Stik med 40 sokler (102 cm afgreningsledning fra ledningsnettet)
3. Fingerskrue

3. Skru fingerskruen på stikket med 40 sokler ind i ASC 10-stikket med håndkraft (Figur 134).
4. Sæt stikket med 4 sokler med angivelsen TIL ASC 10 ind i ASC 10-sprøjtestyreenhedens stik med 4 ben (Figur 135).

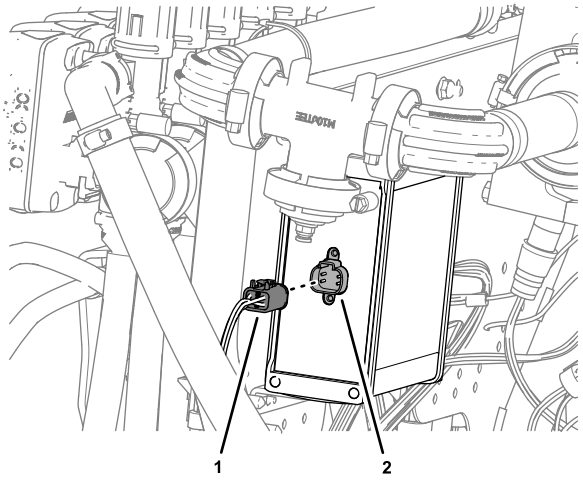

g264612

Figur 135

1. Stik med 4 sokler (TIL ASC 10)
2. Stik med 4 ben (ASC 10-sprøjtestyre-enhed)

25

Tilslutning af tryksensorrøret til instrumentpanelmåleren

Kræver ingen dele

Tilslutning af tryksensorrøret til instrumentpanelmåleren

Maskiner uden det valgfri håndholdte pistolsæt eller det valgfri elektriske slangetromlesæt

1. Juster enden af tryksensorrøret (plastik) til trykmåleren i instrumentpanelet, så den passer med låsemuffen til rørkoblingen (Figur 136).

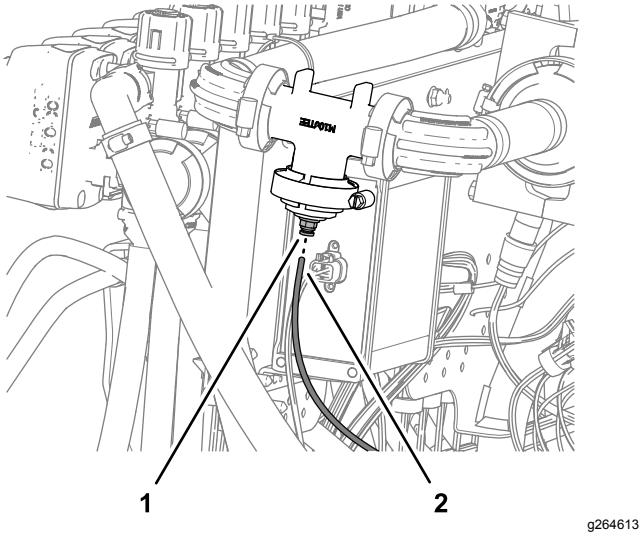

Figur 136

1. Låsemuffe (rørkobling)
2. Tryksensorrør (paneltrykmåler)

2. Sæt sensorrøret i låsemuffen, så røret sidder korrekt (Figur 136).

Montering af tryksensorrøret

Maskiner med det valgfri håndholdte pistolsæt eller det valgfri elektriske slangetromlesæt

1. Afmonter flangeklemmen og pakningen, der fastgør det almindelige dæksel til flangen på dyseventil 10 (Figur 137).

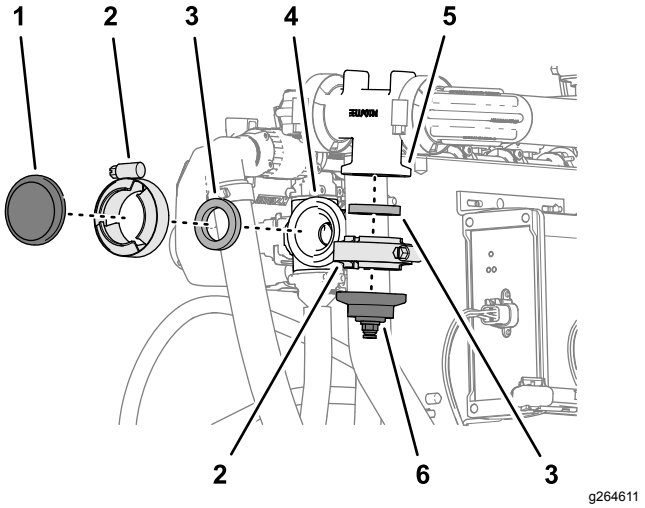

Figur 137

1. Dæksel (almindelig)
2. Flangeklemme
3. Pakning
4. Flange (dyseventil 10)
5. Flange (gennemstrømningsmålerens manifold)
6. Dæksel- og rørfitting

2. Afmonter flangeklemmen og pakningen, der fastgør dækslet og rørfittingen til flangen på gennemstrømningsmålerens manifold (Figur 137).

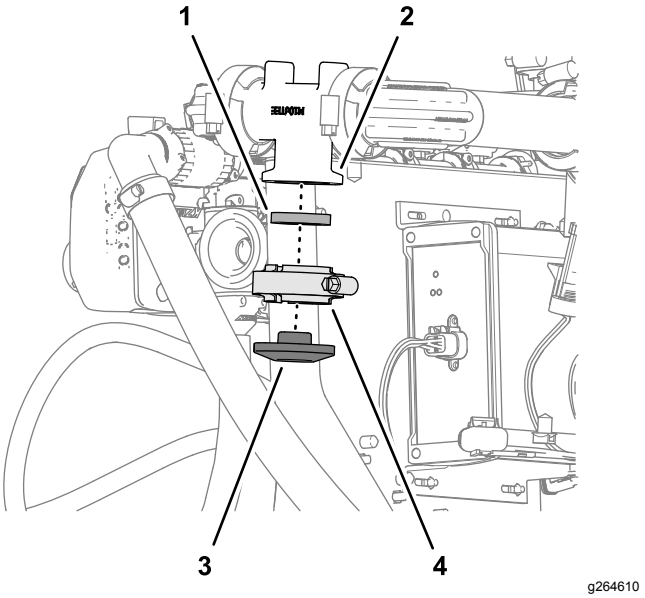

Figur 138

1. Pakning
2. Flange (gennemstrømningsmålerens manifold)
3. Dæksel (almindelig)
4. Flangeklemme

3. Monter det almindelige dæksel på flangen på gennemstrømningsmålerens manifold med flangeklemmen og pakningen, du fjernede i trin 2, og stram klemmen med håndkraft (Figur 138).
4. Monter 90° fitting på afbryderventilen til det valgfri sprøjtestavssæt eller det elektriske slangetromlesæt på flangen på dyseventil 10

med flangeklemmen og pakningen, du fjernede i trin 1, og stram klemmen med håndkraft (Figur 139).

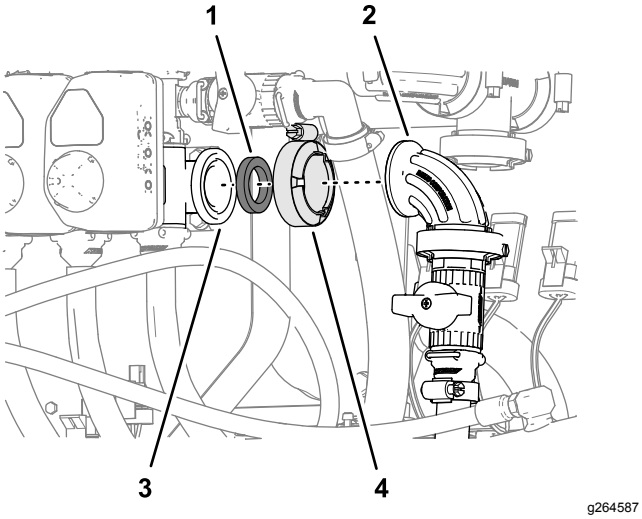

Figur 139

1. Pakning
2. 90° fitting (afbryderventil)
3. Flange (dyseventil 10)
4. Flangeklemme

5. Ret enden af tryksensorrøret (plastik) til trykmåleren i instrumentpanelet ind efter låsemuffen til rørkoblingen i 90° fittingen på afbryderventilen til det håndholdte sprøjtestavs- eller det elektriske slangetromlesæt (Figur 140).

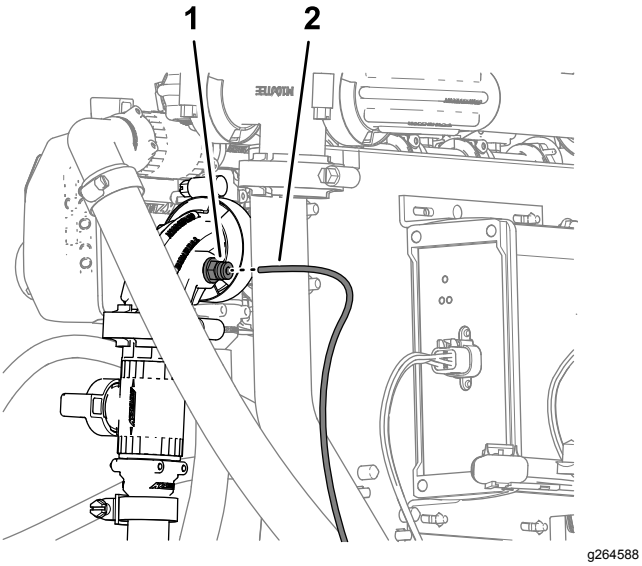

Figur 140

1. Rørkobling (90° fitting–afbryderventil)
2. Tryksensorrør (instrumentpanelets måler)

6. Sæt sensorrøret i låsemuffen, så røret sidder korrekt (Figur 140).

26

Tilslutning af det valgfri skummarkørsæt

Dele, der skal bruges til dette trin:

6	Kabelbånd

Føring af rørene til skummarkør-dyserne

1. Før rørene til skumdyserne ved venstre og højre sprøjtesektion ind i og gennem R-klemmen nær drejepunktet for hver ydre sprøjtesektion (Figur 142).

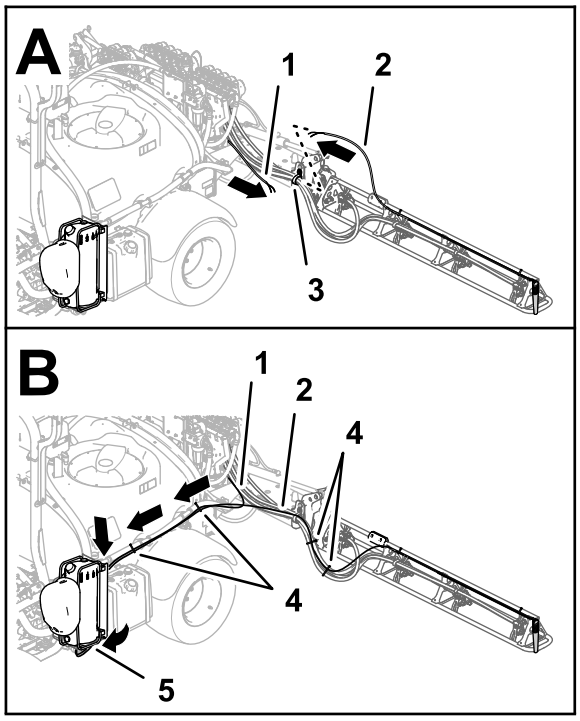

Figur 141

Skummarkørsæt til modeller fra 2016 og før

1. Rør – skummarkørdyse (højre sprøjtesektion)
2. Rør – skummarkørdyse (venstre sprøjtesektion)
3. R-klemme
4. Kabelbånd
5. Tilslutningspanel (skummarkør-kompressor)

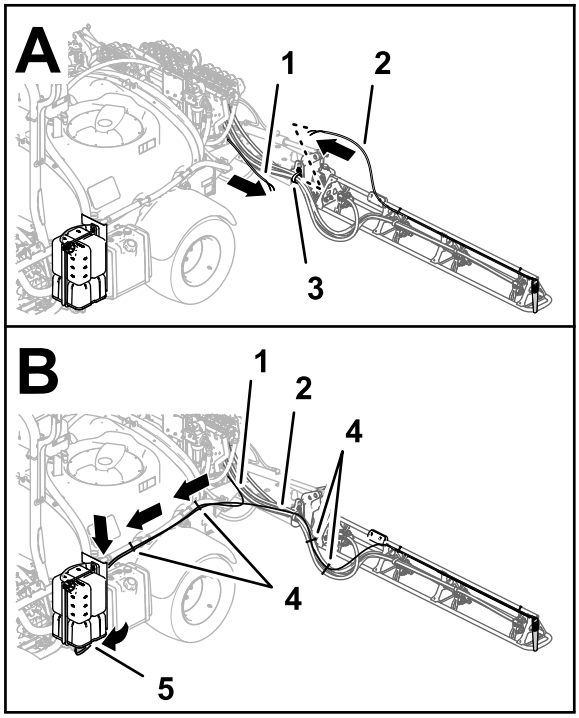

g201934

Figur 142

Skummarkørsæt til modeller fra 2017 og nyere

1. Rør – skummarkørdyse (højre sprøjtesektion)
2. Rør – skummarkørdyse (venstre sprøjtesektion)
3. R-klemme
4. Kabelbånd
5. Tilslutningspanel (skummarkør-kompressor)

2. Før rørene fremad langs sprøjtetankens venstre side (Figur 142).
3. Fastgør rørene til venstre og højre skummarkørdyser til sprøjteslangerne med 4 kabelbånd som vist på Figur 142.
4. Fastgør rørene til venstre og højre skummarkørdyser til omrøringsslangerne med 2 kabelbånd som vist i Figur 142.

Montering af væske- og luftrørene ved kompressoren

Skummarkørsæt til modeller fra 2017 og senere

1. Før skumrørene til højre bom som vist i Figur 143.

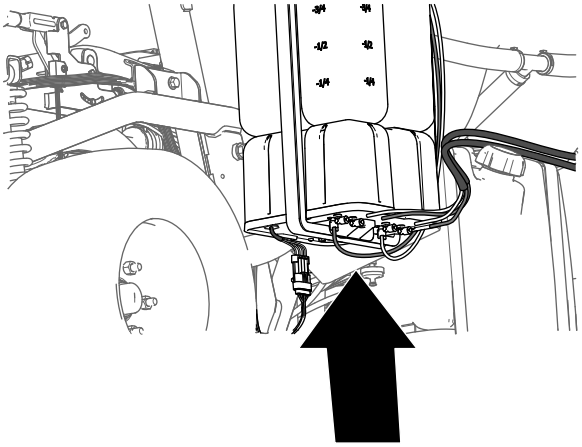

g197746

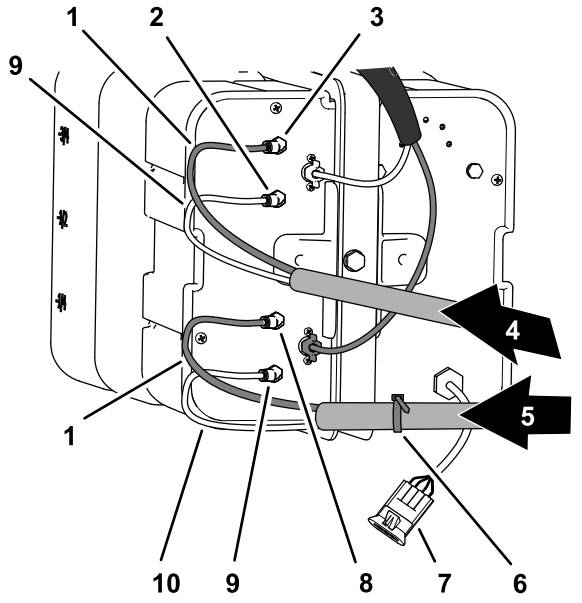

g266328

Figur 143

1. Blå rør
2. Luft-fitting (venstre sprøjtesektion)
3. Væske-fitting (venstre sprøjtesektion)
4. Skumrør (venstre sprøjtesektion)
5. Skumrør (højre sprøjtesektion)
6. Kabelbånd
7. Elektrisk stik
8. Væske-fitting (højre sprøjtesektion)
9. Klart rør
10. Luft-fitting (højre sprøjtesektion)

2. Sæt det klare rør ind i luft-fittingen på sidekompressorpladen (Figur 143 og Figur 144).

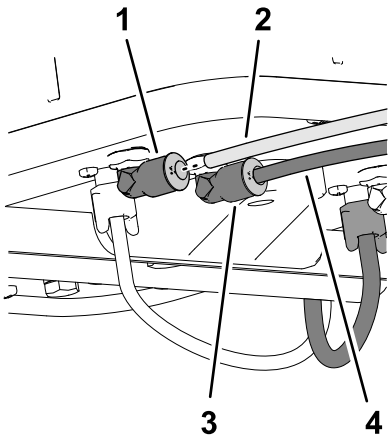

g201938

Figur 144

1. Luft-fitting
2. Klart rør
3. Væske-fitting
4. Blåt rør

3. Sæt det blå rør ind i væske-fittingen på sidekompressorpladen (Figur 143 og Figur 144).
4. Før skumrørene til venstre bom som vist i Figur 143.
5. Sæt det klare rør ind i luft-fittingen på sidekompressorpladen (Figur 143 og Figur 144).
6. Sæt det blå rør ind i væske-fittingen på sidekompressorpladen (Figur 143 og Figur 144).

Montering af væske- og luftrørene ved kompressoren

Skummarkørsæt til modeller fra 2016 og før

1. Tilslut rørene med det kabelbånd, som du forberedte i trin 9 i Klargøring af de nye rørenheder til skummarkørdyserne (side 15), ved at placere det blå rør til den højre sprøjtesektion ud for kompressionsfittingen til den højre sprøjtesektions vandkredsløb (Figur 145).

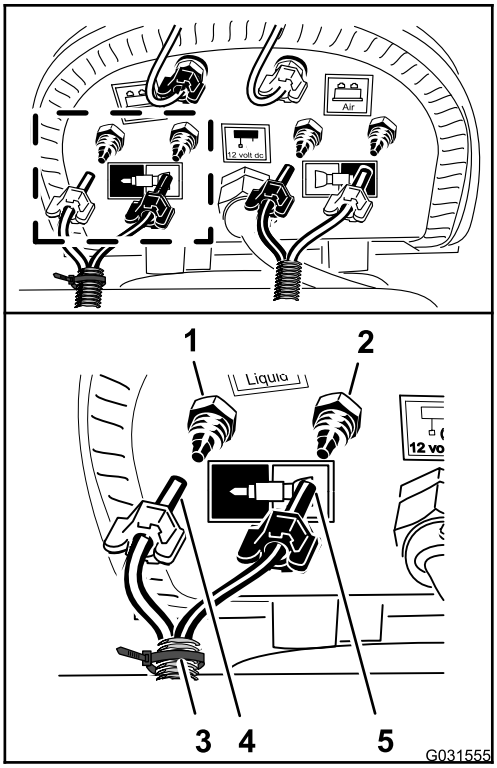

g031555

Figur 145

1. Kompressionsfitting – vand (højre sprøjtesektion – blåt rør)
2. Kompressionsfitting – luft (højre sprøjtesektion – gennemsigtigt rør)
3. Kabelbånd
4. Kompressionsmøtrik – luft (højre sprøjtesektion – blåt rør)
5. Kompressionsmøtrik – vand (højre sprøjtesektion – gennemsigtigt rør)

2. Sæt kompressionsmøtrikken til røret på fittingen, og spænd møtrikken med håndkraft (Figur 145).
3. Tilretning af det gennemsigtige rør til den højre sprøjtesektion på kompressionsfittingen til højre sprøjtesektions luftkredsløb (Figur 145).
4. Sæt kompressionsmøtrikken til røret på fittingen, og spænd møtrikken med håndkraft (Figur 145).
5. Tilslut det umarkerede rør (uden kabelbånd), ved at placere det blå rør til venstre sprøjtesektion på kompressionsfittingen til venstre sprøjtesektions vandkredsløb (Figur 146).

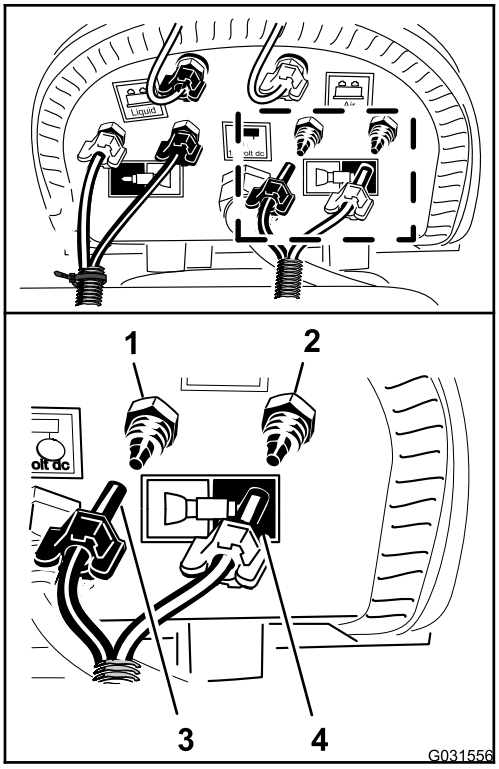

g031556

Figur 146

1. Kompressionsfitting – vand (venstre sprøjtesektion – blåt rør)
2. Kompressionsfitting – luft (venstre sprøjtesektion – gennemsigtigt rør)
3. Kompressionsmøtrik (venstre sprøjtesektion – blåt rør)
4. Kompressionsmøtrik (venstre sprøjtesektion – gennemsigtigt rør)

---

6. Sæt kompressionsmøtrikken til røret på fittingen, og spænd møtrikken med håndkraft (Figur 146).
7. Tilretning af det gennemsigtige rør til den venstre sprøjtesektion på kompressionsfittingen til venstre sprøjtesektions luftkredsløb (Figur 146).
8. Sæt kompressionsmøtrikken til røret på fittingen, og spænd møtrikken med håndkraft (Figur 146).
9. Fastgør skummarkørrøret på spøjtedyseslangerne med 2 kabelbånd (Figur 142).

27

Tilkobling af det valgfri ultrasoniske bomsæt

Kræver ingen dele

Fremgangsmåde

1. Tilkobl den soniske boms ledningsnetstik med tre sokler til kablets konnektor med tre ben til den højre ultrasoniske sensor (A i Figur 147)

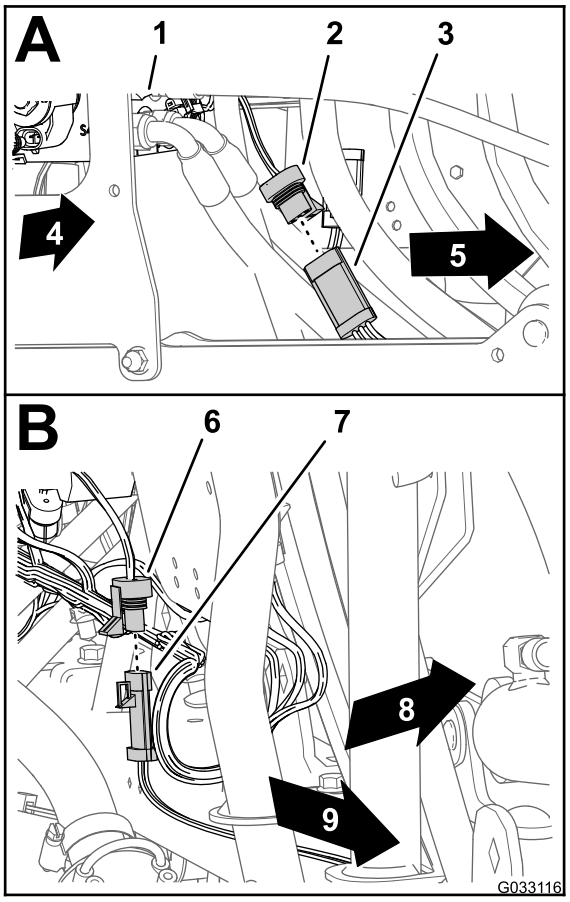

g033116

Figur 147

1. Løftecylindermanifold
2. Konnektor med 3 sokler (soniske boms ledningsnet – højre sensor)
3. Konnektor med tre ben (kabel – højre ultrasoniske sensor)
4. Højre side af maskinen
5. Konnektor med 3 sokler (soniske boms ledningsnet – venstre sensor)
6. Konnektor med tre ben (kabel – venstre ultrasoniske sensor)
7. Venstre side af maskinen
8. Bagsiden af maskinen
9. Venstre side af maskinen

2. Tilkobl den soniske boms ledningsnetstik med tre sokler til kablets konnektor med tre ben til den venstre ultrasoniske sensor (B i Figur 147)

28

Montering af det valgfri bomafdækningssæt

Dele, der skal bruges til dette trin:

1	Afdækningsudvidelsesmontage (12 dyser – Toro 120-0621)
22	Popnitte (Toro-delnr. 114439)
4	Støttebeslag (midtersektionsafdækning – Toro-delnr. 131-3703-03)
4	Klemmemøtrik (Toro-delnr. 94-2413)
16	Flangehovedbolte (3/8 x 1-1/4 tomme – Toro-delnr. 110-5050)
16	Flangelåsemøtrikker (3/8 tomme – Toro-delnr. 104-8301)
2	Afdækningsstrop (Toro-delnr. 120-0629)
4	Flangehovedbolte (5/16 x 1-1/4 tomme – Toro-delnr. 323-36)

Montering af afdækningsudvidelsen på midtersektionsafdækningen (11-dyse)

1. Med et bor på 5 mm bores de 11 popnitter (Figur 148), der fastgør forstærkningspladen (med en enkelt række nitter) og gummidækslet, til enden af 11-dyse-sektionens afdækning til midtersprøjtesektionen, som du afmonterede i trin 2 under 6 Afmontering af midtersektionsdækslet (11 dyser) på det valgfri bomafdækningssæt (side 18).

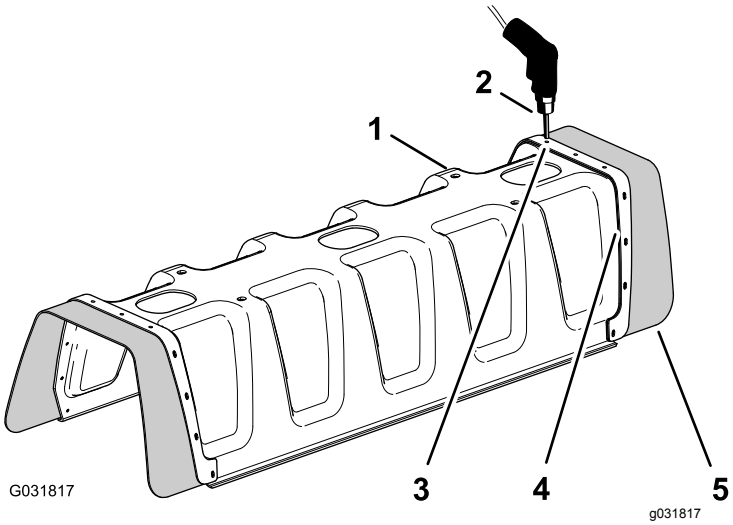

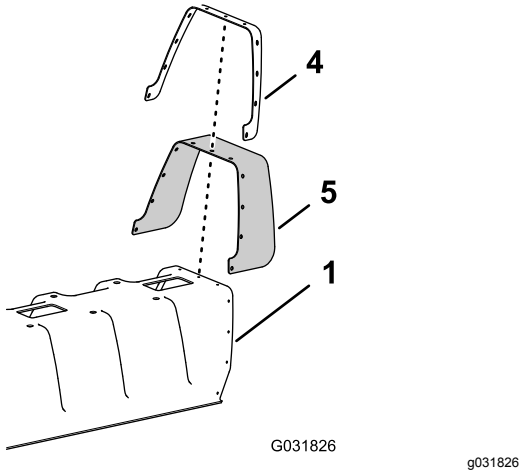

Figur 148

1. 11-dyse-sektionsafdækning
2. Bor og 5 mm borehoved
3. Nitte (3/16 x 1/2)
4. Forstærkningsplade (enkelt række)
5. Gummidæksel

2. Afmonter forstærkningspladen, de 11 spændeskiver (3/16 tomme) og gummidækslet fra 11-dyse-bomafdækningen (Figur 148).

   Bemærk: Gem forstærkningspladen, spændeskiverne og gummidækslet til montering i trin 5 og 6.

3. Placer hullerne i forstærkningspladen (dobbelt række) på afdækningsudvidelsen ud for hullerne i enden af 11-dyse-bomafdækningen (Figur 149).

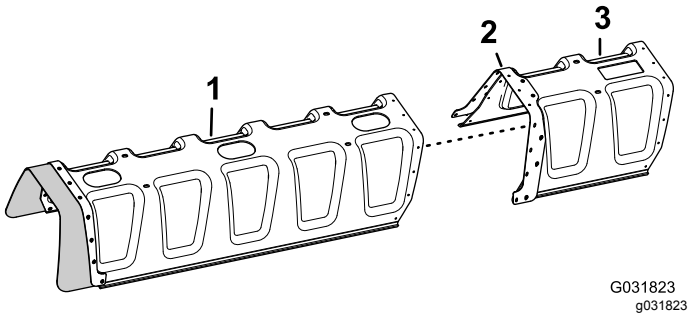

Figur 149

1. 11-dyse-sektionsafdækning
2. Forstærkningsplade (dobbelt række)
3. Afdækningsudvidelse

4. Fastgør afdækningsudvidelsen til 11-dyse-sektionsafdækningen (Figur 150) med 11 popnitter (Toro-delnr. 114439).

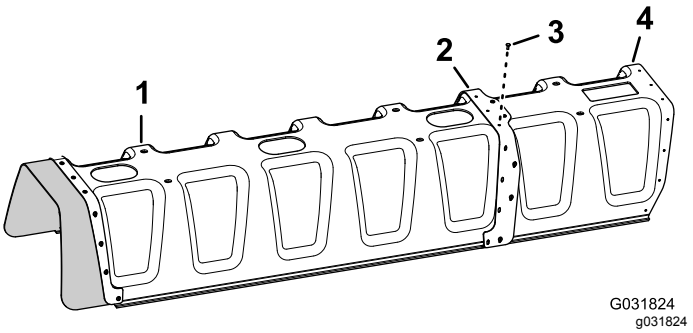

Figur 150

1. 11-dyse-sektionsafdækning
2. Forstærkningsplade (dobbelt række)
3. Popnitter (Toro-delnr. 114439)
4. Afdækningsudvidelse

5. Placer hullerne i gummidækslet og i forstærkningspladen (enkelt række), som du afmonterede i trin 2, ud for hullerne i enden af afdækningsudvidelsen (Figur 151).

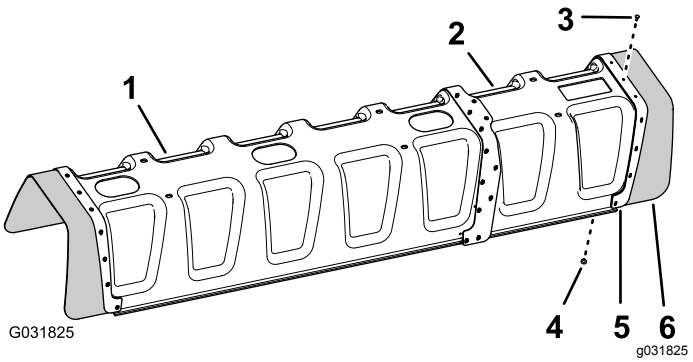

Figur 151

1. 11-dyse-sektionsafdækning
2. Afdækningsudvidelse
3. Popnitte (Toro-delnr. 114439)
4. Spændeskive (3/16 tomme)
5. Forstærkningsplade (enkelt række)
6. Gummidæksel

6. Fastgør forstærkningspladen og gummidækslet til afdækningsudvidelsen med de 11 popnitter (Toro-delnr. 114439) og 11 spændeskiver (3/16 tomme), som du afmonterede i trin 5.

   Bemærk: Placer spændeskiverne (3/16 tomme) mod indersiden af afdækningsudvidelsens overflade.

Montering af støttebeslaget til midtersektionsafdækningen

1. Monter de fire klemmemøtrikker (Toro-delnr. 94-2413) på de to støttebeslag på midtersektionsafdækningen (Toro-delnr. 131-3703-03) som vist i (Figur 152).

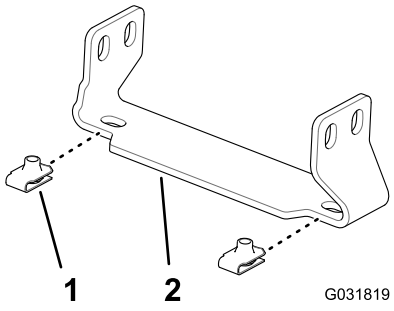

Figur 152

1. Klemmemøtrik (Toro-delnr. 94-2413)
2. Støttebeslag (midtersektionsafdækning – Toro-delnr. 131-3703-03)

2. Ved udvidelsen til midtersprøjtesektionen findes de 2 par huller i den lodrette front på afstiverstellet med en hulafstand på 25 mm (Figur 153).

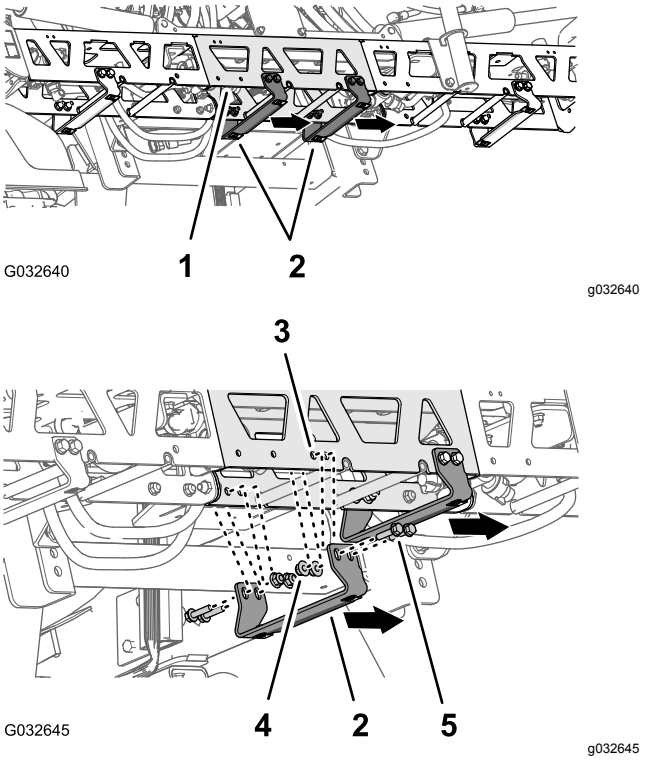

Figur 153

1. Forlængelse (midtersprøjtesektion)
2. Støttebeslag – Toro-delnr. 131-3703-03 (bred flange til højre)
3. Hul i afstiverstel (udvidelse til midtersprøjtesektionen)
4. Flangelåsemøtrikker (3/8 tomme – Toro-delnr. 104-8301)
5. Flangehovedbolte (3/8 x 1-1/4 tomme – Toro-delnr. 110-5050)

3. Ret hullerne i støttebeslaget (Toro-delnr. 131-3703-03) ind efter hullerne i udvidelsen til midtersprøjtesektionen, som du identificerede i trin 2, med beslagets brede flange til venstre. Se Figur 153.
4. Monter støttebeslaget på afstiverstellet (Figur 153) med 4 flangehovedbolte (⅜" x 1¼" – Toro-delnr. 110-5050) og 4 flangelåsemøtrikker (⅜" – Toro-delnr. 104-8301).
5. Gentag trin 2 til 4 ved de andre 2 par huller i udvidelsen til midtersprøjtesektionen og det andet støttebeslag samt de andre flangehovedbolte og flangelåsemøtrikker.
6. Spænd møtrikkerne og boltene til et moment på 37 til 45 N m.

Montering af midtersektionsafdækningen

1. Juster hullerne i midtersektionsafdækningen, så de står ud for hullerne i afdækningens støttebeslag (Figur 154).

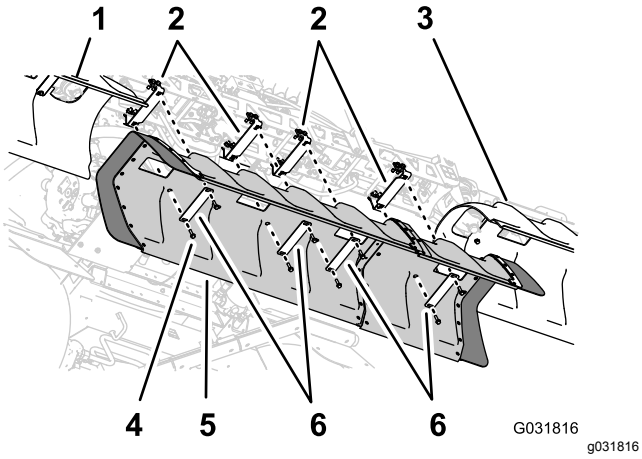

Figur 154

1. Venstre bomdæksel
2. Støttebeslag
3. Højre bomdæksel
4. Flangehovedbolte (5/16 x 1-1/4 tommer)
5. Midterste bomdæksel
6. Dækselstroppe

2. Juster hullerne i 2 af de dækselstropper, som du afmonterede i trin 1 i6 Afmontering af midtersektionsdækslet (11 dyser) på det valgfri bomafdækningssæt (side 18), så de passer med slangen i dækslet og 2 af støttebeslagene (Figur 154).
3. Sæt dækselstropperne og dækslet på støttebeslagene med de 4 flangehovedbolte (5/16 x 1-1/4 tommer), som du afmonterede i trin 1 i 6 Afmontering af midtersektionsdækslet (11 dyser) på det valgfri bomafdækningssæt (side 18).
4. Juster hullerne i de 2 dækselstropper (Toro-delnr. 120-0629), så de passer med de 4 resterende huller i dækslet og 4 resterende huller i støttebeslagene (Figur 154).
5. Sæt dækselstropperne og dækslet på støttebeslagene (Figur 154) med de 4 flangehovedbolte (5/16" x 1¼" – Toro-delnr. 323-36).
6. Tilspænd boltene med et moment på 1978 til 2542 N·cm.

29

Montering af navigationsmodtageren

Dele, der skal bruges til dette trin:

1	Modtagerplade
1	Afstandsbøsning (⅜" x 1")
1	Modtagerbeslag
1	Bolt (⅜ x 3¼ tommer)
1	Låseskive (⅜")
1	Spændeskive (⅜" x 13/16")
1	Flangelåsemøtrik (3/8 tomme)
1	Flangehovedbolt (5/16" x ¾")
1	Flangelåsemøtrik (5/16 tomme)
2	Flangehovedbolt (⅜" x 1½")
2	Afstandsbøsning (⅜" x 7/16")
1	Navigationsmodtager – sæt til X25 GeoLink-præcisionssprøjtesystem, basis, WAAS (model 41630)
3	Sekskantbolt (5 x 16 mm)
3	Spændeskive (5 mm)
1	Kantpladeadapter (valgfrit CDMA RTK-korrektionsmodemsæt eller GSM RTK-korrektionsmodemsæt)
1	Mobilantenne (valgfrit CDMA RTK-korrektionsmodemsæt eller GSM RTK-korrektionsmodemsæt)
1	Koaksialkabel (valgfrit CDMA RTK-korrektionsmodemsæt eller GSM RTK-korrektionsmodemsæt)

Montering af modtagerbeslaget

1. Ret hullerne i navigationsmodtagerpladen, afstandsbøsning (3/8 x 1 tomme) og modtagerbeslaget, så de flugter med hinanden (Figur 155).

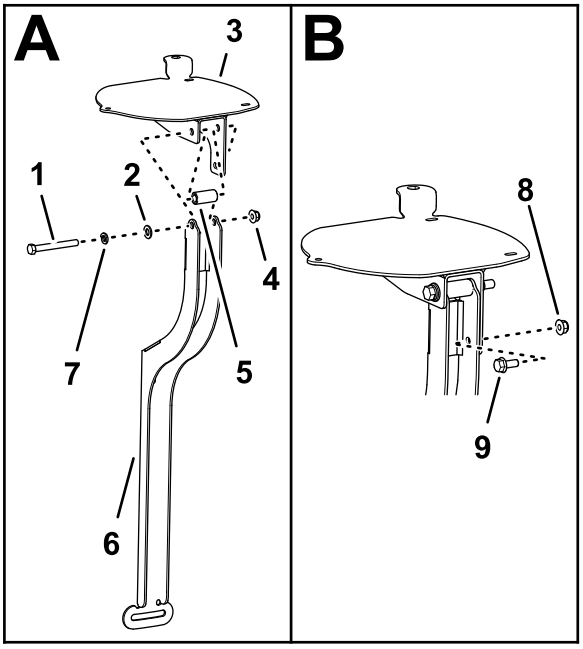

Figur 155

1. Bolt (⅜" x 3¼")
2. Spændeskive (⅜" x 13/16")
3. Navigationsmodtagerplade
4. Flangelåsemøtrik (⅜")
5. Afstandsbøsning (⅜" x 1")
6. Modtagerbeslag
7. Låseskive (⅜")
8. Flangelåsemøtrik (5/16 tomme)
9. Flangehovedbolt (5/16 x 3/4 tomme)

2. Monter modtagerpladen og afstandsbøsningen på beslaget med en bolt (3/8 x 3-1/4 tommer), låseskive (3/8 tomme), spændeskive (3/8 x 13/16 tomme) og flangelåsemøtrik (3/8 tomme) som vist i Figur 155.
3. Sæt flangehovedbolten (5/16 x 3/4 tomme) og flangelåsemøtrikken (5/16 tomme) igennem det lille hul i modtagerbeslaget og åbningen i modtagerpladen (Figur 155).
4. Stram boltene og møtrikkerne, så du kan dreje modtagerpladen med let modstand.

Montering af modtagerbeslaget på maskinen

1. Monter modtagerbeslaget og afstandsbøsningen (3/8 x 7/16 tomme) på styrtbøjlen med flangehovedbolten (3/8 x 1-1/2 tommer) som vist i Figur 156.

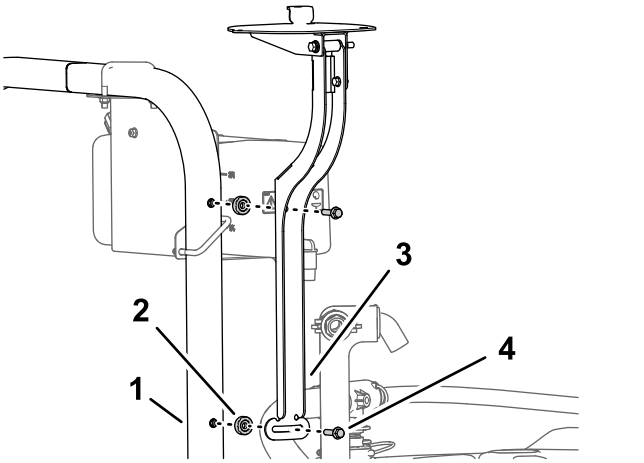

Figur 156

1. Styrtbøjle
2. Afstandsbøsning (⅜" x 7/16")
3. Modtagerbeslag
4. Flangehovedbolt (⅜" x 1½")

2. Stram boltene, så du kan dreje modtagerpladen med let modstand.
3. Niveller modtagerpladen venstre til højre (Figur 157).

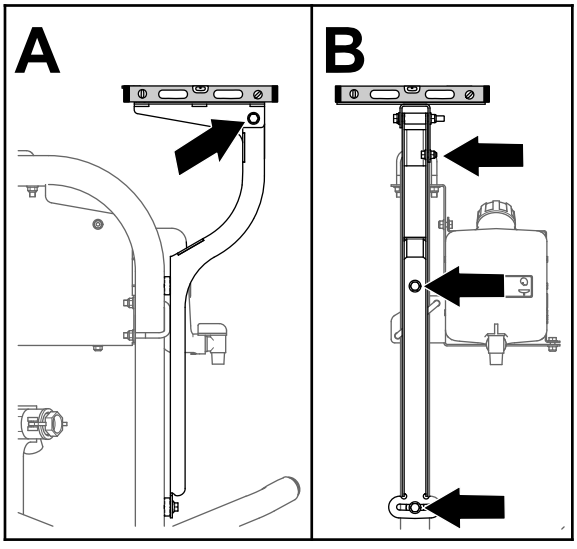

Figur 157

4. Tilpænd flangehovedbolten (5/16 x 3/4 tomme) og flangelåsemøtrikken (5/16 tomme) med et moment på 1.978 til 2.542 Ncm.
5. Niveller modtagerpladen for til bag (Figur 157).

6. Tilspænd bolten (3/8 x 3-1/4 tommer) og flangelåsemøtrikken (3/8 tomme) med et moment på 37 til 45 N·m.

Montering af navigationsmodtageren på modtagerpladen

1. Placer de 3 gevind i bunden af navigationsmodtageren, så de passer med de tre huller i modtagerbeslaget (Figur 158).

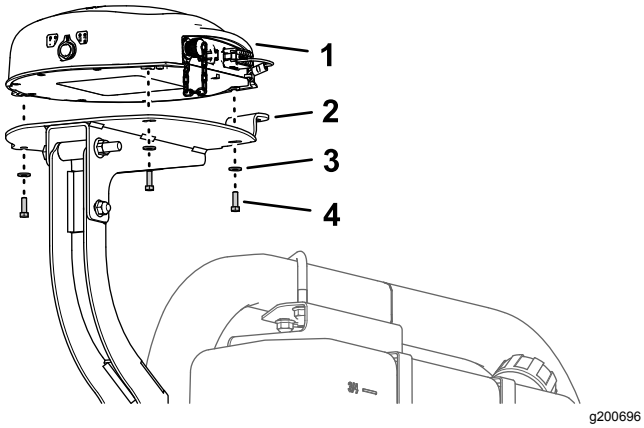

Figur 158

1. Navigationsmodtager
2. Modtagerplade
3. Spændeskive (5 mm)
4. Sekskantbolt (5 x 16 mm)

2. Monter modtageren på beslaget (Figur 158) med de 3 sekskantbolte (5 x 16 mm) og 3 spændeskiver (5 mm).
3. Spænd de 3 bolte til et moment på 576 to 712 N·cm.

Montering af RTK-antennen til navigationsmodtageren

Bemærk: Monter RTK-antennen, hvis din maskine er udstyret med et CDMA RTK- eller GSM RTK-korrektionsmodem.

1. Ret koaksialkoblingen gennem åbningen i RTK-antenneflangen, så den passer med gevindet i koblingens kantplade (Figur 159).

   Bemærk: Drej koaksialkoblingen som krævet, så det flade stykke af kantpladens gevind passer med den flade del ved åbningen i RTK-antenneflangen.

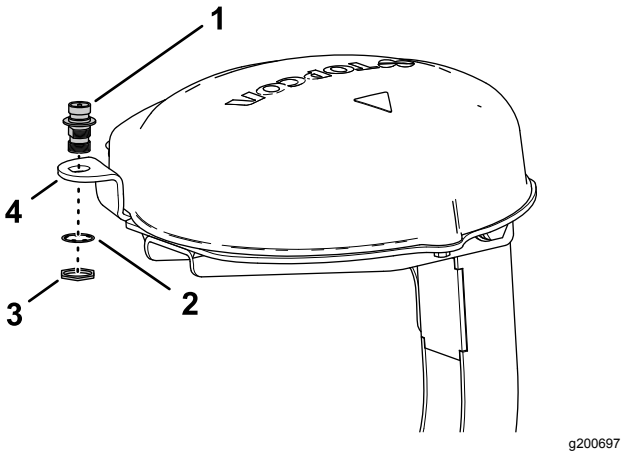

Figur 159

1. Koaksialkobling
2. Låseskive
3. Kontramøtrik
4. RTK-antenneflange (modtagerplade)

2. Monter koaksialkoblingen på modtagerpladens flange med låseskiven og kontramøtrikken, og stram møtrikken med håndkraft (Figur 159).
3. Monter RTK-antennen på koaksialkoblingens øvre fitting, og stram antennens riflede møtrik med håndkraft (Figur 160).

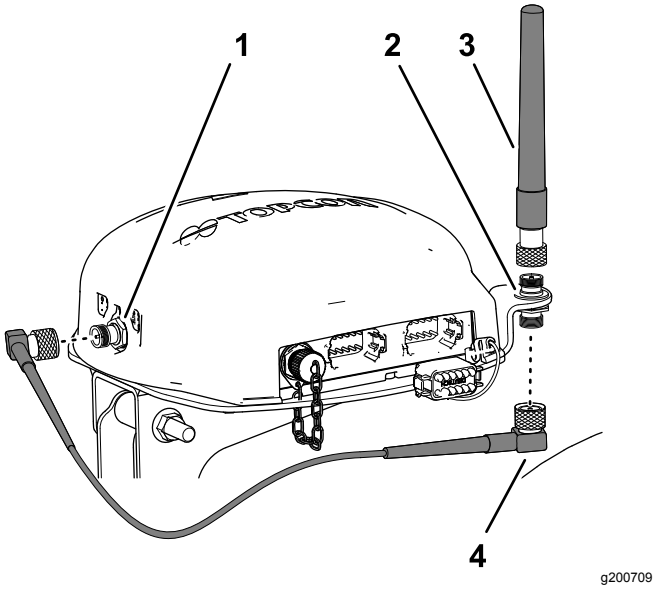

Figur 160

1. Koaksialkonnektor (CDMA- eller GSM-mobilmodem)
2. Koaksialkobling
3. RTK-antenne
4. Antennekabel

4. Sæt løst antennekablet på koaksialkoblingens nederste fitting (Figur 160).
5. Før kablet bagom navigationsmodtageren til koaksialkonnektoren på CDMA- eller GSM-mobilmodemmet (Figur 160).

6. Sæt antennekablet i koaksialkonnektoren på CDMA- eller GSM-mobilmodemmet (Figur 160).
7. Stram antennekablets riflede møtrikker med håndkraft.

30

Montering af sprøjtemonitor

Dele, der skal bruges til dette trin:

1	Monitorens monteringsbeslag
3	Flangehovedbolt (6 x 12 mm)
2	Bøjleskrue (5/16 tomme)
8	Flangelåsemøtrik (5/16 tomme)
1	Kuglebeslag
4	Flangehovedbolt (5/16" x ¾")
1	Monitor — Sæt til X25 GeoLink-præcisionssprøjtesystem, basis, WAAS (model 41630)
1	Monitorarm – Sæt til X25 GeoLink-præcisionssprøjtesystem, basis, WAAS (model 41630)

Afmontering af rattet

1. Marker placeringen af rattet til styreventilen med et stykke tape (Figur 161).

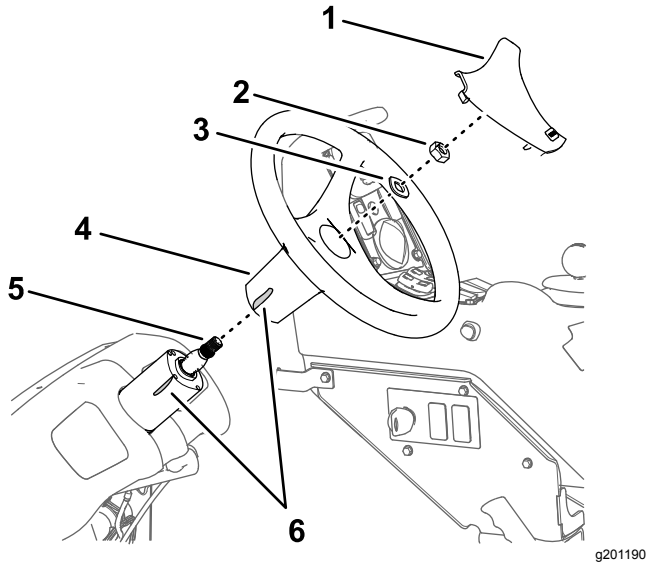

Figur 161

1. Ratovertræk
2. Møtrik (⅝")
3. Spændeskive (5/8")
4. Rat
5. Aksel (styreventil)
6. Tape

2. Afmonter dækslet fra rattet (Figur 161).
3. Afmonter møtrikken (5/8 tomme) og spændeskiven (5/8 tomme), der fastgør rattet til styreventilen, og fjern rattet (Figur 161).

Montering af monitorens monteringsbeslag

1. Ret monitorens monteringsbeslag ind efter maskinen som vist i Figur 162.

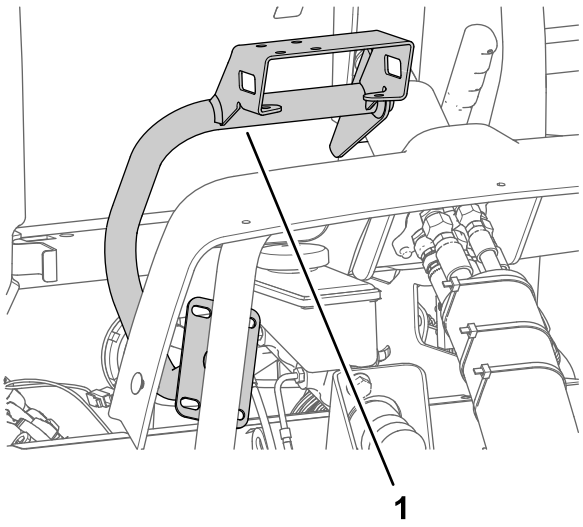

Figur 162

1. Monitorens monteringsbeslag

2. Monter monitorens monteringsbeslag på styreventilhuset (Figur 163) med de 3 flangehovedbolte (6 x 12 mm).

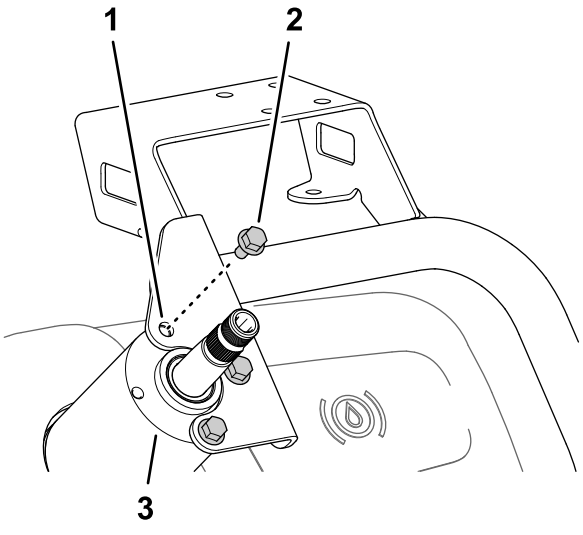

Figur 163

1. Monitorens monteringsbeslag
2. Flangehovedbolt (6 x 12 mm)
3. Hus (styreventil)

3. Monter pladen til monitorens monteringsbeslag på støtterøret til maskinens stel (Figur 164) med de 2 bøjleskruer og 4 flangelåsemøtrikker (5/16").

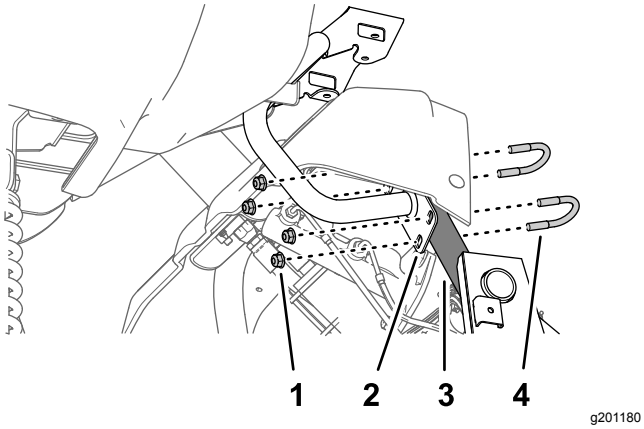

Figur 164

1. Flangelåsemøtrik (5/16")
2. Plade (monitorens monteringsbeslag)
3. Støtterør (maskinens stel)
4. Bøjleskrue (5/16 tomme)

4. Tilspænd de 3 flangehovedbolte (6 x 12 mm) ved styreventilen med moment på 972 til 1.198 Ncm. Ved støtterøret tilspændes flangelåsemøtrikkerne med et moment på 1.978 til 2.542 Ncm.

Montering af rattet

1. Ret tapemærkningen på rattet ind efter tapemærkningen på styreventilhuset (Figur 165).

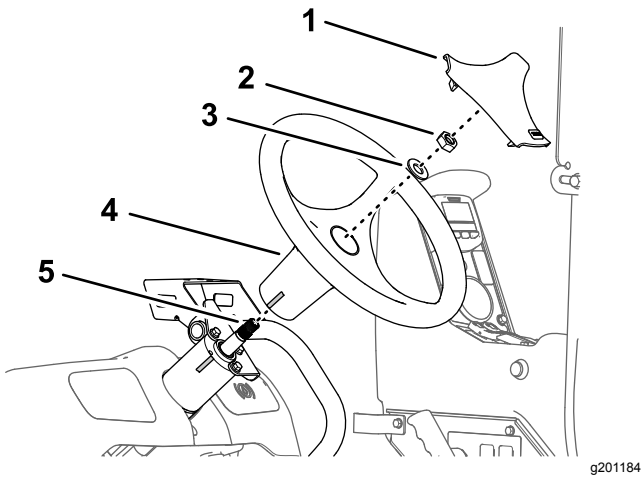

Figur 165

1. Ratovertræk
2. Møtrik (⅝")
3. Spændeskive (5/8")
4. Rat
5. Aksel (styreventil)

2. Monter rattet på styreventilens aksel (Figur 165) med spændeskiven (5/8 tomme) og møtrikken (5/8 tomme), du fjernede i trin 3 i Afmontering af rattet (side 74).
3. Tilspænd møtrikken med et moment på 206 til 254 N·m.
4. Monter dækslet, du fjernede i trin 2 i Afmontering af rattet (side 74) på rattet (Figur 171).

Montering af sprøjtemonitoren på monteringsbeslaget

1. Monter kuglebeslaget på beslaget til monitorens monteringsbeslag (Figur 166) med de 4 flangehovedbolte (5/16 x 3/4 tomme) og 4 flangelåsemøtrikker (5/16 tomme).

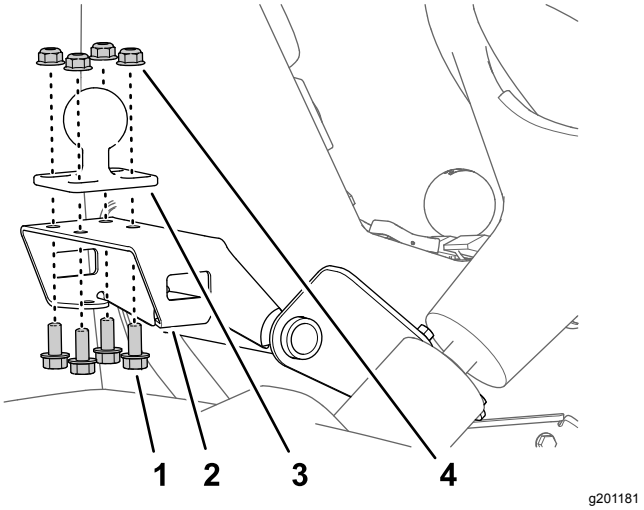

Figur 166

1. Beslag (monitorens monteringsbeslag)
2. Flangehovedbolt (5/16" x ¾")
3. Kuglebeslag
4. Flangelåsemøtrik (5/16")

2. Tilspænd boltene og møtrikkerne til et moment på 1.978 til 2.542 Ncm.
3. Monter monitorens kuglefitting og kuglebeslaget på maskinen til monitorarmen (Figur 167).

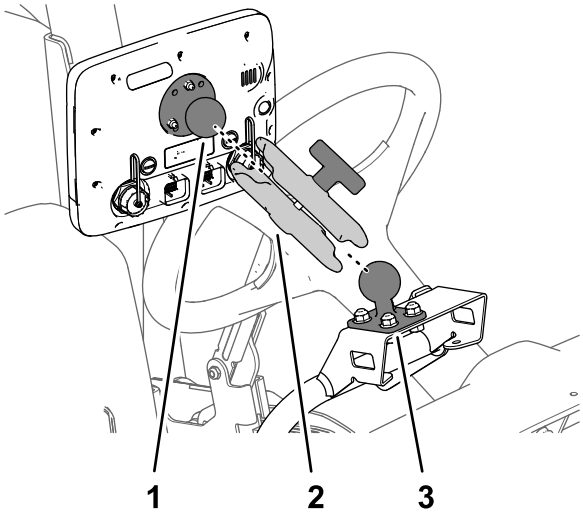

Figur 167

1. Kuglebeslag (monitor)
2. Monitorarm
3. Kuglebeslag

4. Juster monitoren, så den kan ses fra maskinens førersæde, og stram monitorarmens greb med håndkraft (Figur 167).

31

Ledningsføring af sprøjtens pumpekobling

Kræver ingen dele

Fremgangsmåde

1. Frakobl stikket med 2 sokler på maskinens ledningsnet med angivelsen SPRØJTEPUMPENS SPOLE fra generatorens stik med 2 ben (Figur 168).

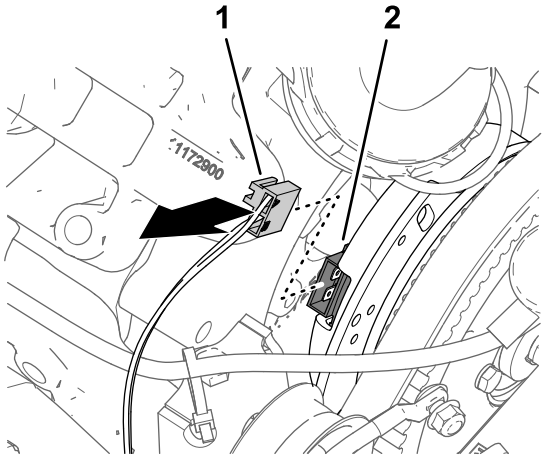

Figur 168

1. Stik med 2 sokler – maskinens ledningsnet (PUMPEKOBLING)
2. Stik med 2 ben (generator)

2. Tilslut stikket med 2 ben på afgreningsledningen (84 cm) med angivelsen PUMPEKOBLING fra sættets ledningsnet til stikket med 2 sokler på maskinens ledningsnet med angivelsen SPRØJTEPUMPENS SPOLE (Figur 169).

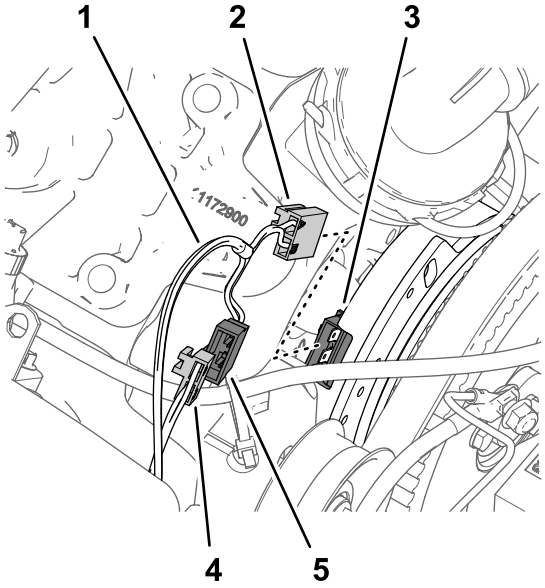

Figur 169

1. Afgreningsledning fra sættets ledningsnet – 84 cm
2. Stik med 2 sokler – sættets ledningsnet (PUMPEKOBLING)
3. Stik med 2 ben (generator)
4. Stik med 2 sokler – maskinens ledningsnet (SPRØJTEPUMPENS SPOLE)
5. Stik med 2 ben – sættets ledningsnet (PUMPEKOBLING)

3. Tilslut sættets ledningsnets stik med 2 sokler med angivelsen PUMPEKOBLING til generatorens stik med 2 ben (Figur 169).

4. Før afgreningsledningen på 84 cm fra ledningsnettet mod motoren og sprøjtepumpen, så der er afstand mellem ledningsnettet og generatorremmen (Figur 170).

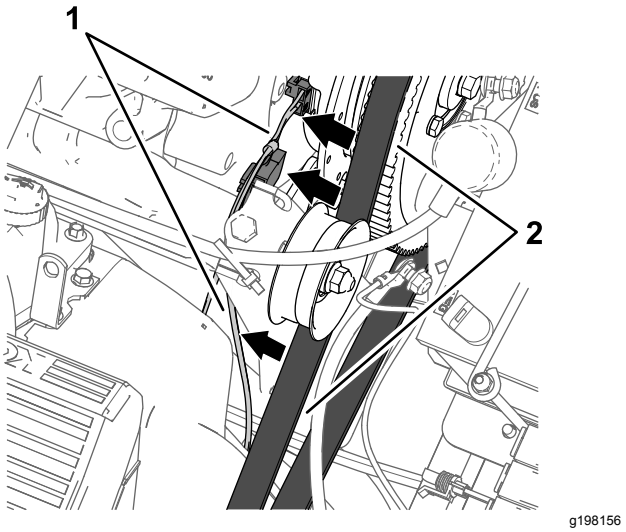

Figur 170

1. Afgreningsledning fra ledningsnettet – 84 cm
2. Generatorrem

32

Montering af komponenter til sprøjtens elektriske system

Dele, der skal bruges til dette trin:

1	Batteribeslag
1	Bolt (5/16" x 1¾")
1	Spændeskive (5/16 tomme)
1	Batteri (540 A)
1	Batteriholder
1	Flangelåsemøtrik (5/16 tomme)
1	Generatorbeslag
1	Drivremskive – 279 mm
4	Bolt (¼" x 2¼")
4	Låseskive (¼")
1	Generator (60 A)
1	Flangehovedbolt (8 x 25 mm)
1	Flangehovedbolt (⅜" x 1½")
1	Kilerem

Afmontering af batteriet (300 A) og batteribeslaget

1. Afmonter de 2 flangelåsemøtrikker og tilholderstangen fra de 2 J-bolte, der fastgør batteriet til maskinens batteribeslag (Figur 171).

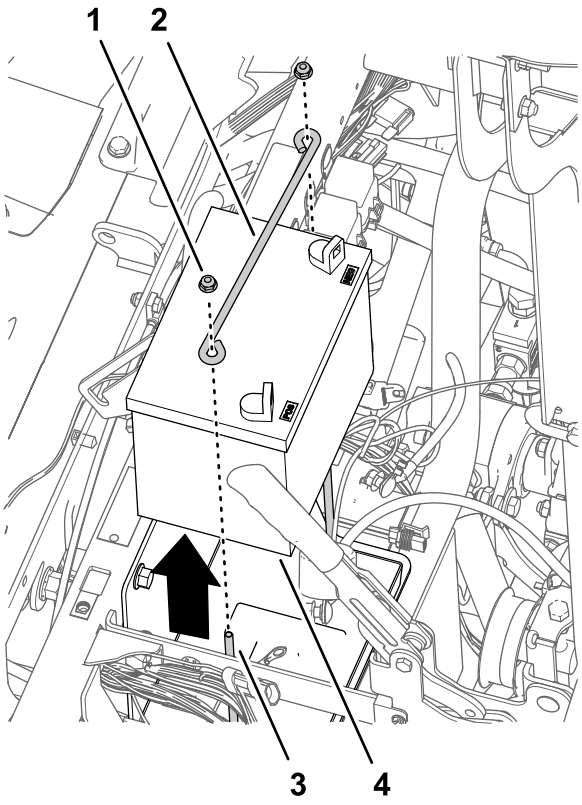

Figur 171

1. Flangelåsemøtrik (¼")
2. Tilholderstang
3. J-bolt
4. Batteri (300 A)

2. Afmonter batteriet fra maskinen (Figur 171).

   Bemærk: Du har ikke længere brug for flangemøtrikkerne, tilholderstangen og batteriet (300 A).

3. Afmonter de bolte (10-24 x 3/4 tomme) og møtrikker (10-24), der fastgør sikringsblokkene til batteribeslaget (Figur 172).

   Bemærk: Gem boltene (10-24 x 3/4 tomme) og møtrikkerne (10-24) til montering i Montering af batteribeslaget og batteriet (540 A) (side 79).

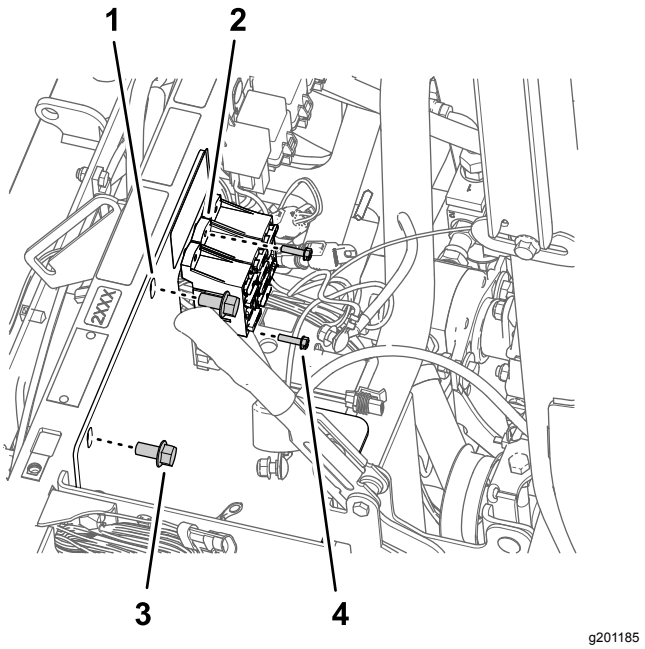

Figur 172

1. Tilholderstang
2. Sikringsblok
3. Flangehovedbolt (⅜" x ¾")
4. Bolt (10-24 x 3/4 tomme)

4. Afmonter de 2 flangehovedbolte (⅜" x ¾"), der fastgør batteribeslaget til maskinens stødstøtterør (Figur 172).

   Bemærk: Gem flangehovedbolten (3/8 x 3/4 tomme) til montering i Montering af batteribeslaget og batteriet (540 A) (side 79).

5. Afmonter de 2 J-bolte og batteribakken fra batteribeslaget (Figur 173).

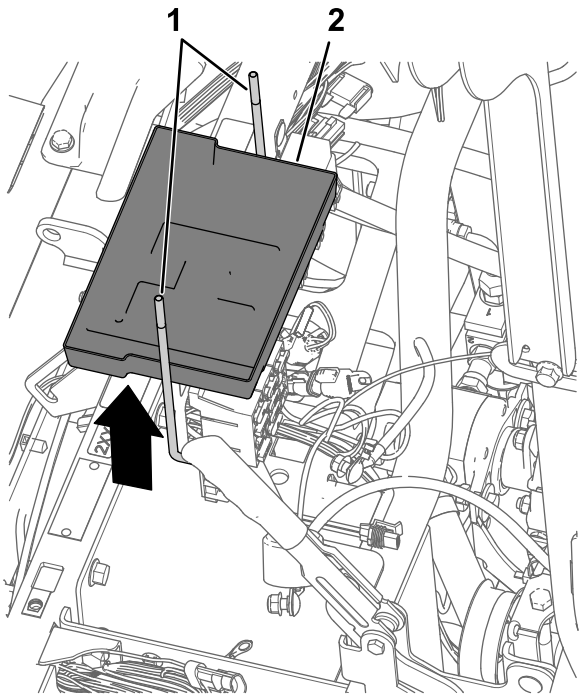

Figur 173

1. J-bolt
2. Batteri bakke

6. Afmonter batteribeslaget fra maskinen (Figur 174).

   Bemærk: Du har ikke længere brug for J-boltene, batteribakken og batteribeslaget.

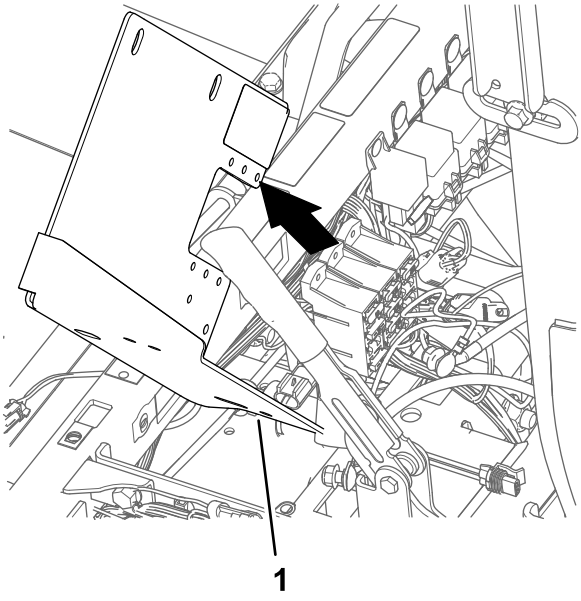

Figur 174

1. Batteribeslag

Montering af batteribeslaget og batteriet (540 A)

1. Ret det nye batteribeslag ind efter maskinens og sikringsblokkenes stødstøtterør (Figur 175).

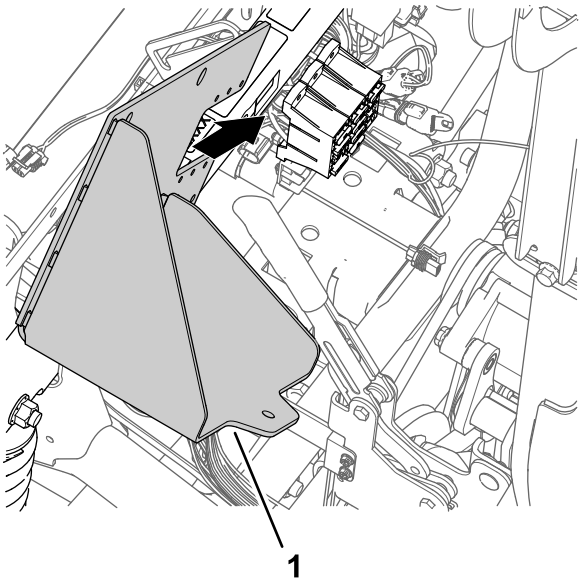

Figur 175

1. Batteribeslag

2. Monter batteribeslaget til stødstøtterøret (Figur 176) med de 2 flangehovedbolte (3/8 x 3/4 tomme), du gemte i trin 4 i Afmontering af batteriet (300 A) og batteribeslaget (side 77).

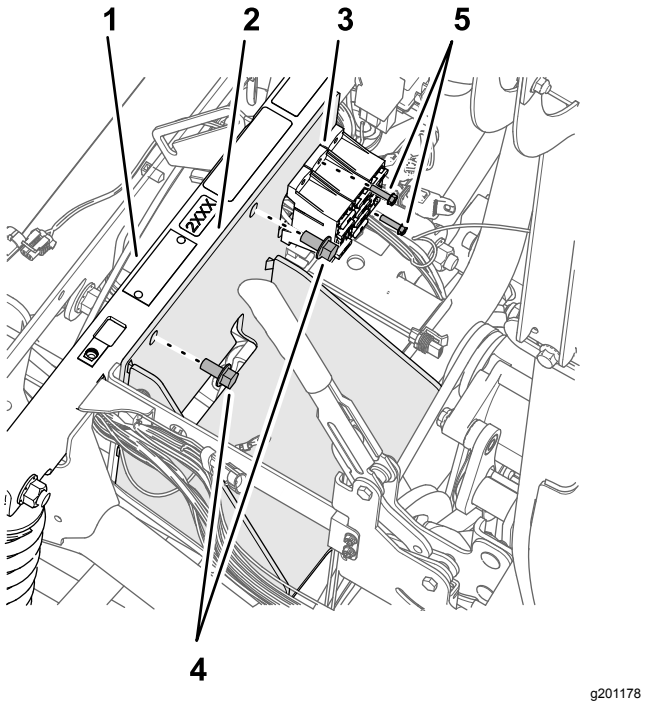

Figur 176

1. Stødstøtterør
2. Batteribeslag
3. Sikringsblok
4. Bolt (10-24 x 3/4 tomme)
5. Flangehovedbolt (⅜" x ¾")

3. Tilspænd flangehovedboltene med et moment på 37 til 45 N·m.
4. Fastgør sikringsblokkene til batteribeslaget (Figur 176) med bolten (10-24 x 3/4 tomme) og møtrikkerne (10-24), du fjernede i trin 3 i Afmontering af batteriet (300 A) og batteribeslaget (side 77).
5. Monter batteriet på batteribeslaget med bolten (5/16 x 1-3/4 tommer), spændeskiven (5/16 tomme), batteriholderen og flangelåsemøtrikken (5/16 tomme) som vist i Figur 177.

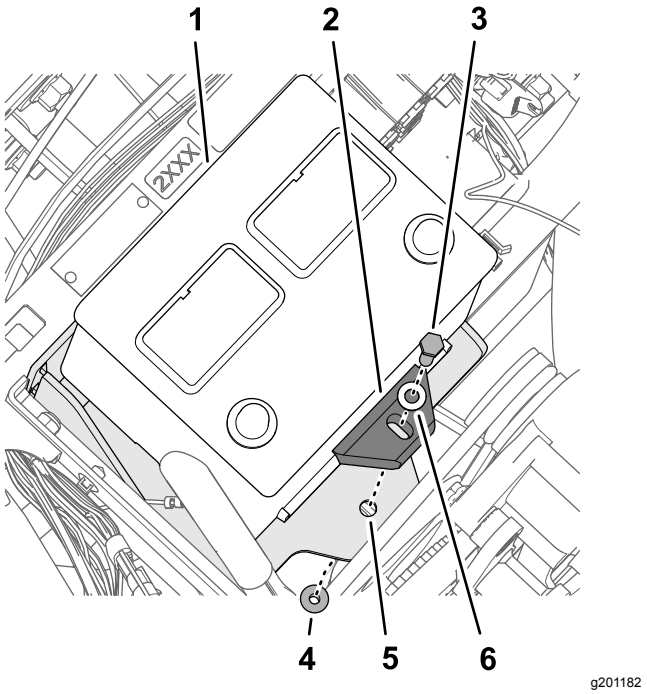

Figur 177

1. Batteri (540 A)
2. Batteriholder
3. Bolt (5/16" x 1¾")
4. Flangelåsemøtrik (5/16")
5. Batteribeslag
6. Spændeskive (5/16")

6. Tilspænd bolten og møtrikken til et moment på 1978 til 2542 Ncm.

Montering af generatorbeslaget

1. Ved pumpehovedet, som er placeret i positionen kl. 11, løsnes de 2 bolte som vist Figur 178 for at skabe et mellemrum på 7 til 10 mm mellem boltenes og pumpens hoveder.

   Bemærk: Du behøver ikke at fjerne boltene fra sprøjtepumpen.

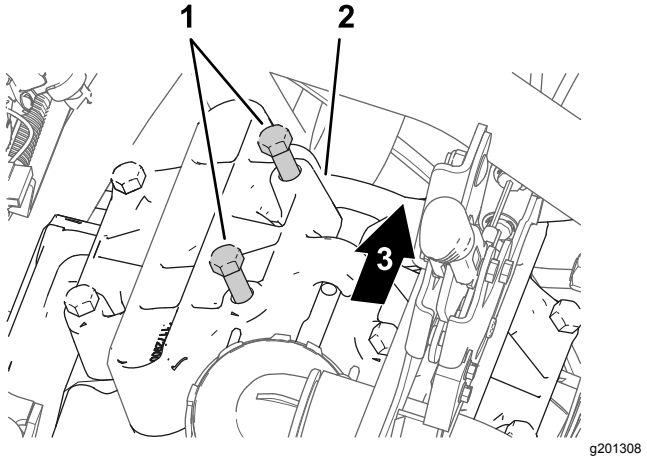

Figur 178

1. Bolte (pumpehoved)
2. Pumpehoved (positionen kl. 11)
3. Bagsiden af maskinen

2. Juster generatorbeslaget mellem de bolte, du løsnede og som vist i trin 1, og pumpehovedet Figur 179.

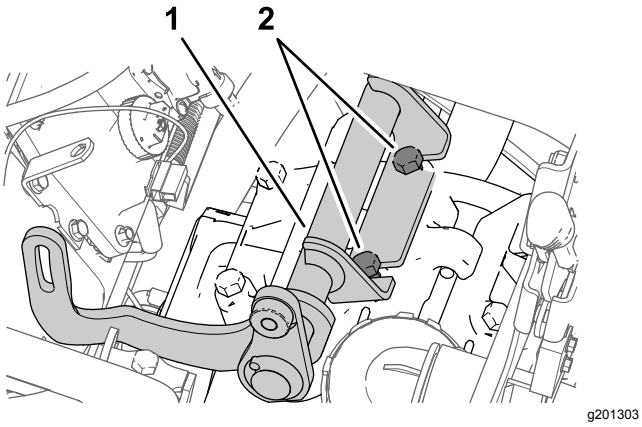

Figur 179

1. Generatorbeslag
2. Bolte (pumpehoved)

3. Tilspænd boltene med et moment på 61 til 75 N.

Montering af drivremskiven

1. Løsn møtrikken til styreremskivens aksel (Figur 180).

   Bemærk: Sørg for, at der ikke er nogen remspænding.

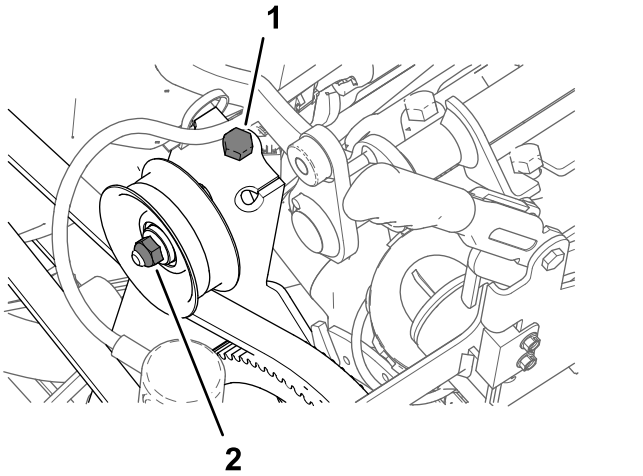

Figur 180

1. Remspændingsbolt (maskine)
2. Møtrik (styreremskivens aksel)

2. Drej remspændingsbolten for at tage al spændingen af sprøjtepumpens rem (Figur 180).
3. Afmonter de 4 bolte (¼" x 1") og 4 låseskiver (¼"), der fastgør remskiven til sprøjtepumpen (Figur 181).

   Vigtigt: **Remskiven må ikke fjernes.**

   Bemærk: Du har ikke længere brug for boltene og låseskiverne.

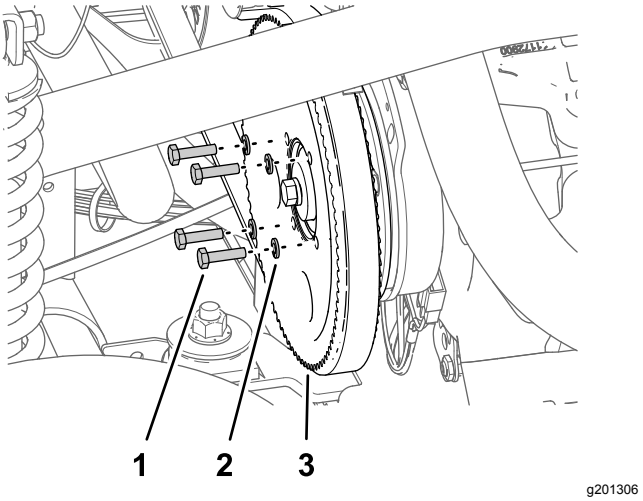

Figur 181

1. Bolt (¼" x 1")
2. Låseskive (¼")
3. Remskive (sprøjtepumpe)

4. Ret hullerne i generatorens remskive (sæt) ind efter hullerne i sprøjtepumpens remskive (Figur 182).

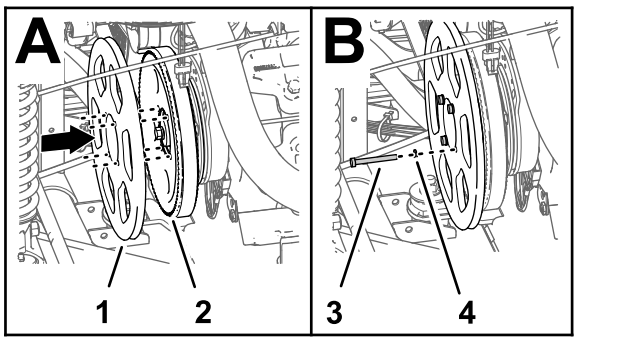

Figur 182

1. Drivremskive – 279 mm
2. Remskive (sprøjtepumpe)
3. Bolt (¼" x 2¼")
4. Låseskive (¼")

5. Monter generatorremskiven på sprøjtepumpens remskive og sprøjtepumpen med 4 bolte (¼" x 2¼") og 4 låseskiver (¼").
6. Tilspænd boltene med et moment på 1.017 til 1.243 N·m.
7. Drej remspændingsbolten for at øge spændingen på remmen, indtil du kan måle 9,5 mm remafbøjning, når du påfører en belastning på 4,5 kg midtvejs mellem motoren og sprøjtepumpens kædehjul.

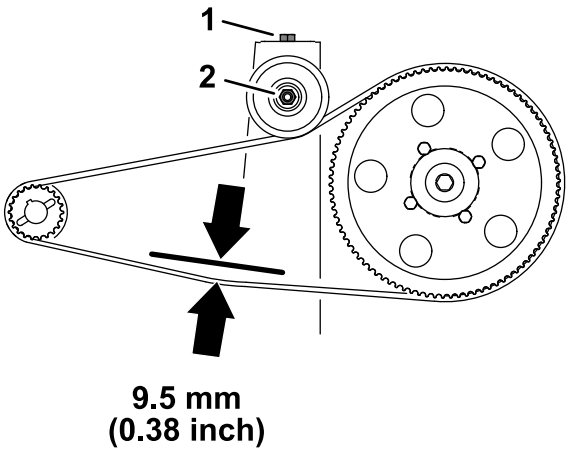

Figur 183

1. Remspændingsbolt (maskine)
2. Møtrik (styreremskivens aksel)

8. Tilspænd møtrikken til styreremskivens aksel med et moment på 37 til 44 N·m.

Montering af generatoren

1. Monter generatoren (60 A) på generatorbeslagets gevindskårne nav (Figur 184) med flangehovedbolten (3/8 x 1-1/2 tommer).

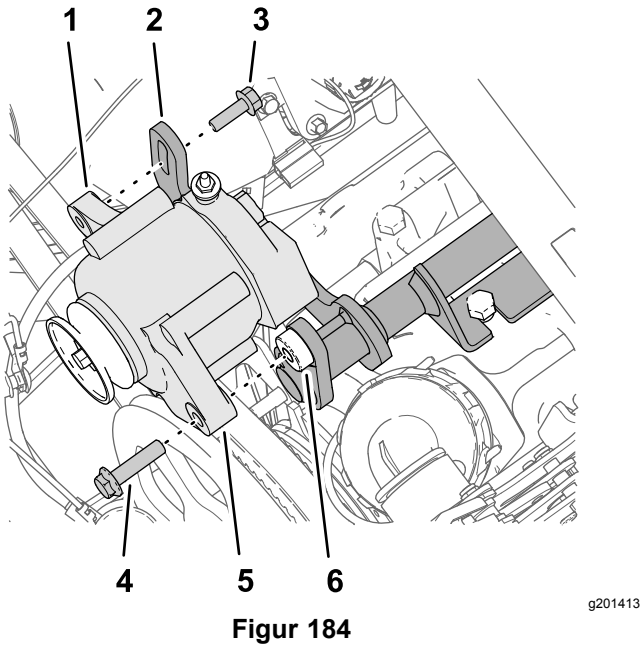

Figur 184

1. Gevindskåret flange (8 mm) – generator (60 A)
2. Rillet flange (generatorbeslag)
3. Flangehovedbolt (8 x 25 mm)
4. Flangehovedbolt (⅜" x 1½")
5. Flange (10 mm hul) – generator (60 A)
6. Gevindskåret nav (3/8-16) – generatorbeslag

2. Monter generatorens gevindskårne flange på generatorbeslagets rillede flange (Figur 184) med flangehovedbolten (8 x 25 mm).

3. Monter kileremmen over drivremskiven (279 mm) og generatorens remskive (Figur 185).

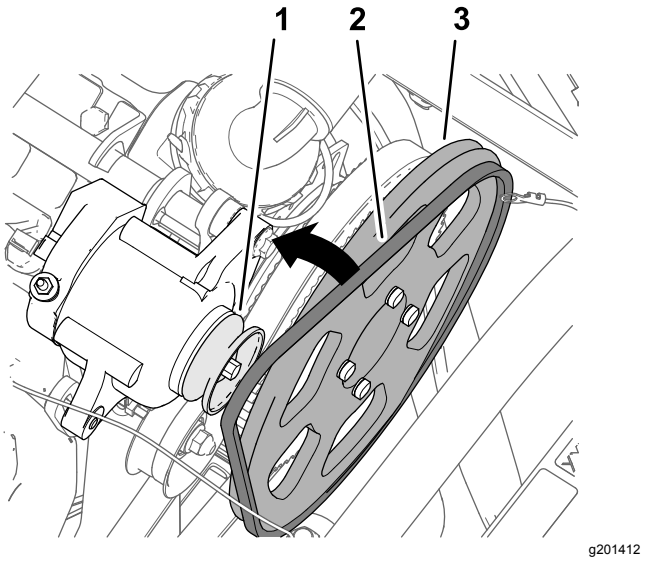

Figur 185

1. Remskive (Generator – 60 A)
2. Kilerem
3. Drivremskive – 279 mm

4. Drej generatoren (Figur 186) opad for at øge remspændingen, indtil du kan måle 9,5 mm remafbøjning, når du påfører en belastning på 4,5 kg midtvejs mellem generatorremskiven og drivremskiven (279 mm).

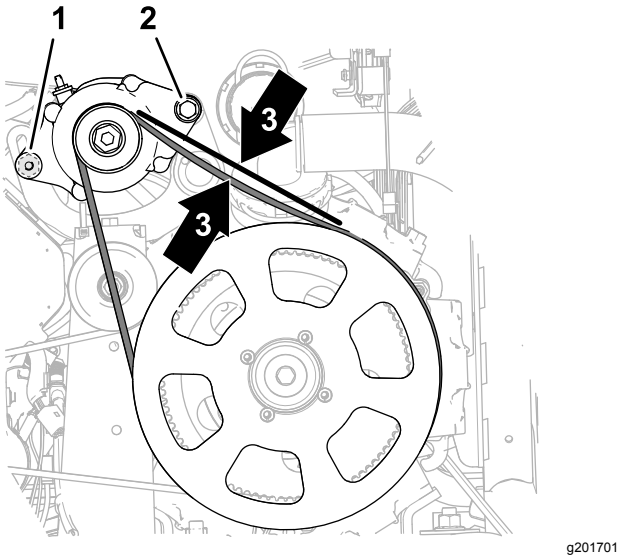

Figur 186

1. Flangehovedbolt (8 x 25 mm)
2. Flangehovedbolt (⅜" x 1½")
3. Remafbøjning – 9,5 mm

5. Tilspænd flangehovedbolten (8 x 25 mm) med et moment på 23 til 29 N·m.

6. Tilspænd flangehovedbolten (3/8 x 1-1/2 tommer) med et moment på 37 til 45 N·m.

33

Tilslutning af sættets ledningsnet på sædesoklen

Dele, der skal bruges til dette trin:

1	Relæ
1	Skubbefastgørelsesanordning
1	Sikring (15 A)
1	Sikring (50 A)

Tilslutning af generatoren (50 A)

1. Tilslut stikket med 2 sokler for enden af den lyserøde ledning (57 cm) på sættets ledningsnet (Figur 187) til generatorens (50 A) stik med 2 ben.

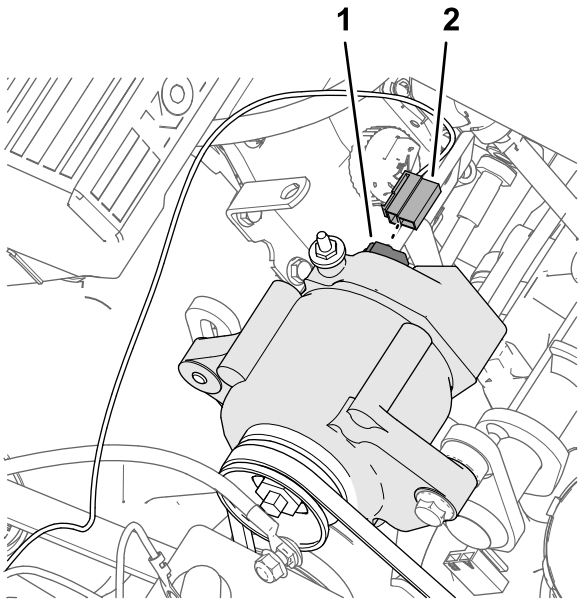

Figur 187

1. Stik med 2 ben – generator (50 A)
2. Stik med 2 sokler – sensorledning, lyserød (57 cm)

2. Før den lyserøde sensorledning væk fra generatorremmene, og fastgør ledningen med et kabelbånd.
3. Afmonter møtrikken fra polen (Figur 188) på generatoren (50 A).

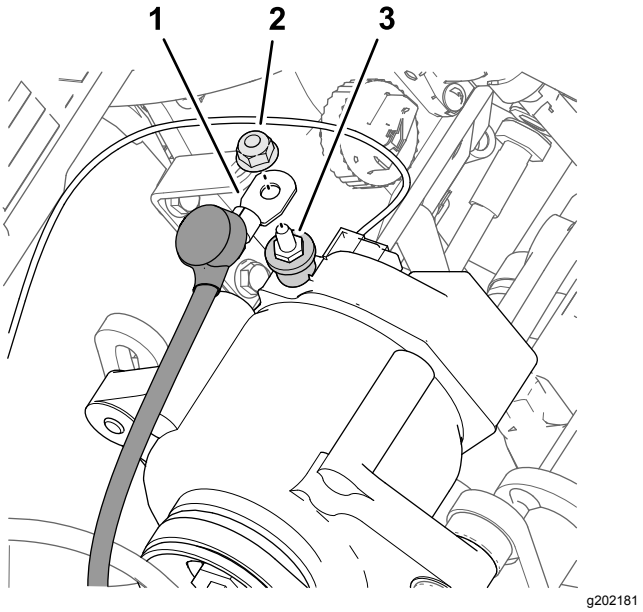

Figur 188

1. Generatorledning (rød – 6 AWG)
2. Møtrik
3. Klemmesøjle – generator (50 A)

4. Monter den røde generatorledning (6 AWG) på generatorens (50 A) pol med møtrikken (Figur 188).
5. Før den røde generatorledning mod batteripolerne og væk fra remskiven og generatorremmen.
6. Tilspænd møtrikken med et moment på 47 til 57 N·m.
7. Skær isolatordækslet op over generatorens pol (Figur 188).

Tilslutning af ASC 10-aktiverings-relæet

1. Tilslut relæets stik med 5 ben til stikket med 5 sokler (Figur 189) på sættets ledningsnet med angivelsen ASC 10-AKTIVERINGSRELÆ.

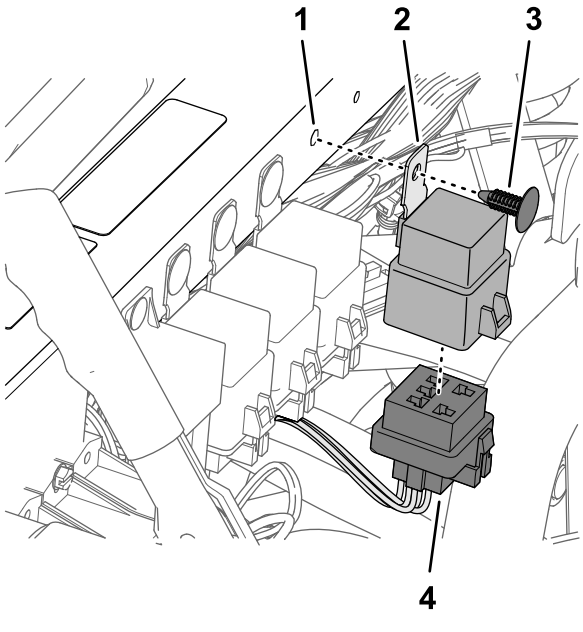

Figur 189

1. Hul (stødstøtterør)
2. Relæ
3. Skubbefastgørelsesanordning
4. Stik med 5 sokler (ASC 10-AKTIVERINGS-RELÆ)

2. Ret hullet i relæets monteringstap ind efter hullet i stødstøtterøret, og fastgør relæet til røret med en skubbefastgørelsesanordning (Figur 189).

Tilslutning af sikringsblokkene

1. Udfør en kontinuitetsprøve vha. en multimåler.
2. Ved sikringsblok 3 på maskinen sættes multimålerens sonde ind i kontakt 4 (højre søjle) på sikringssokkel 2 som vist iFigur 190.

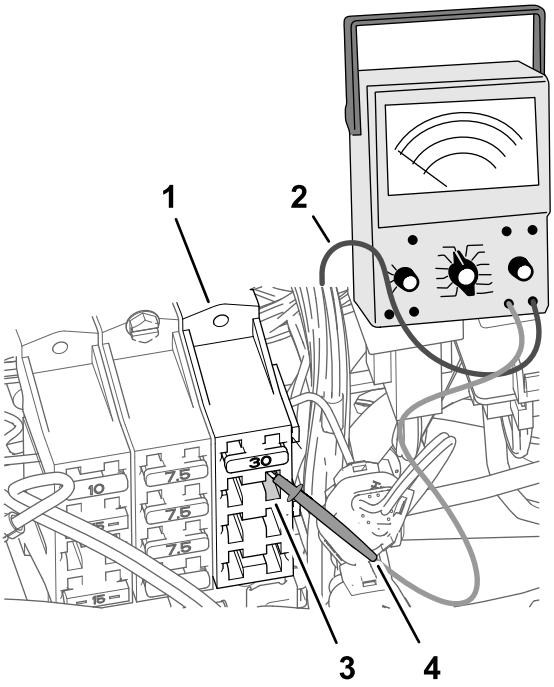

Figur 190

1. Sikringsblok 3 (maskine)
2. Ledning til multimåler
3. Sikringssokkel 2 – kontakt 4 (højre søjle)
4. Multimålerens målesonde

3. På forsiden af sikringsblokkene skal du bruge den anden multimålersonde til at identificere stikket med flade stikben for enden af den røde ledning (10 AWG), der er tilsluttet sikringssokkel 2 – kontakt 4.

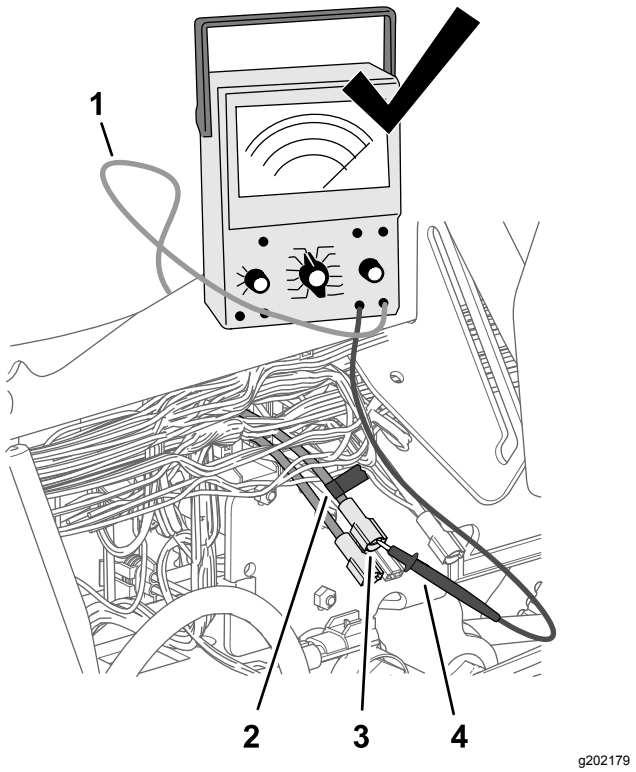

g202179

Figur 191

1. Ledning til multimåler
2. Tape
3. Stik med flade stikben (rød ledning, 10 AWG)
4. Multimålerens målesonde

4. Brug et stykke tape til at markere stikket og ledningen, som du identificerede i trin 3 (Figur 191).
5. Tilslut stikket med flade stikben, du markerede i trin 4, til sokkelstikket på enden af den lyserøde ledning (51 mm) på sættets ledningsnet (Figur 192).

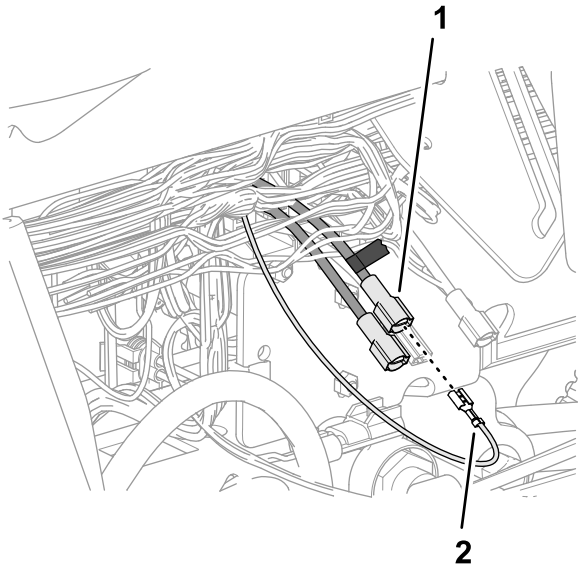

g202177

Figur 192

1. Mærket stik med flade stikben (rød ledning, 10 AWG)
2. Sokkelstik – lyserød ledning (51 mm)

6. Sæt sikringen (15 A) ind i sikringssokkel 2 på sikringsblok 3, indtil sikringen sidder helt inde (Figur 193).

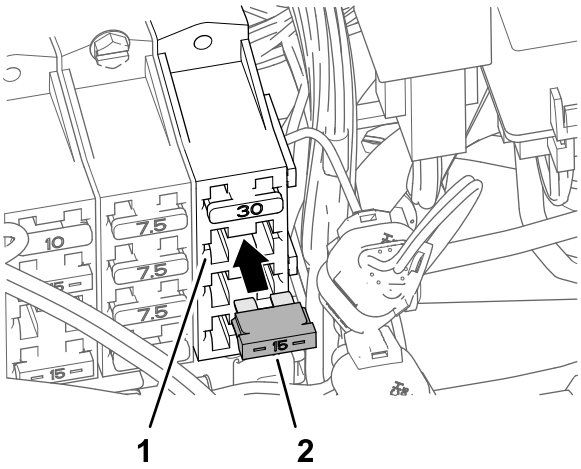

g202180

Figur 193

1. Sikringssokkel 2 (sikringsblok 3)
2. Sikring (15 A)

7. Sæt sikringen (50 A) i den interne sikringsblok, indtil sikringen sidder helt inde (Figur 194).

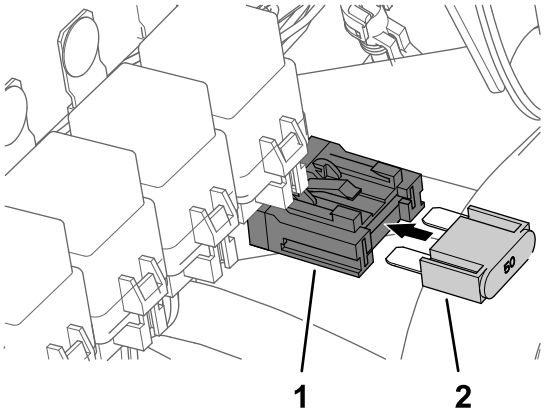

Figur 194

1. Intern sikringsblok
2. Sikring (50 A)

34

Montering af ledningsnet til navigationskomponenter

Dele, der skal bruges til dette trin:

1	Dataledningsnet (navigationssystem) – GeoLink-præcisionssprøjtesystemsæt (model 41630)
1	Batteriets ledningsnet (navigationssystem) – GeoLink-præcisionssprøjtesystemsæt (model 41630)
8	Kabelbånd
1	Lyntilslutningsklemme (rødt håndtag)
1	Lyntilslutningsklemme (sort håndtag)

Tilslutning af navigationsdata- og el-ledningsnet

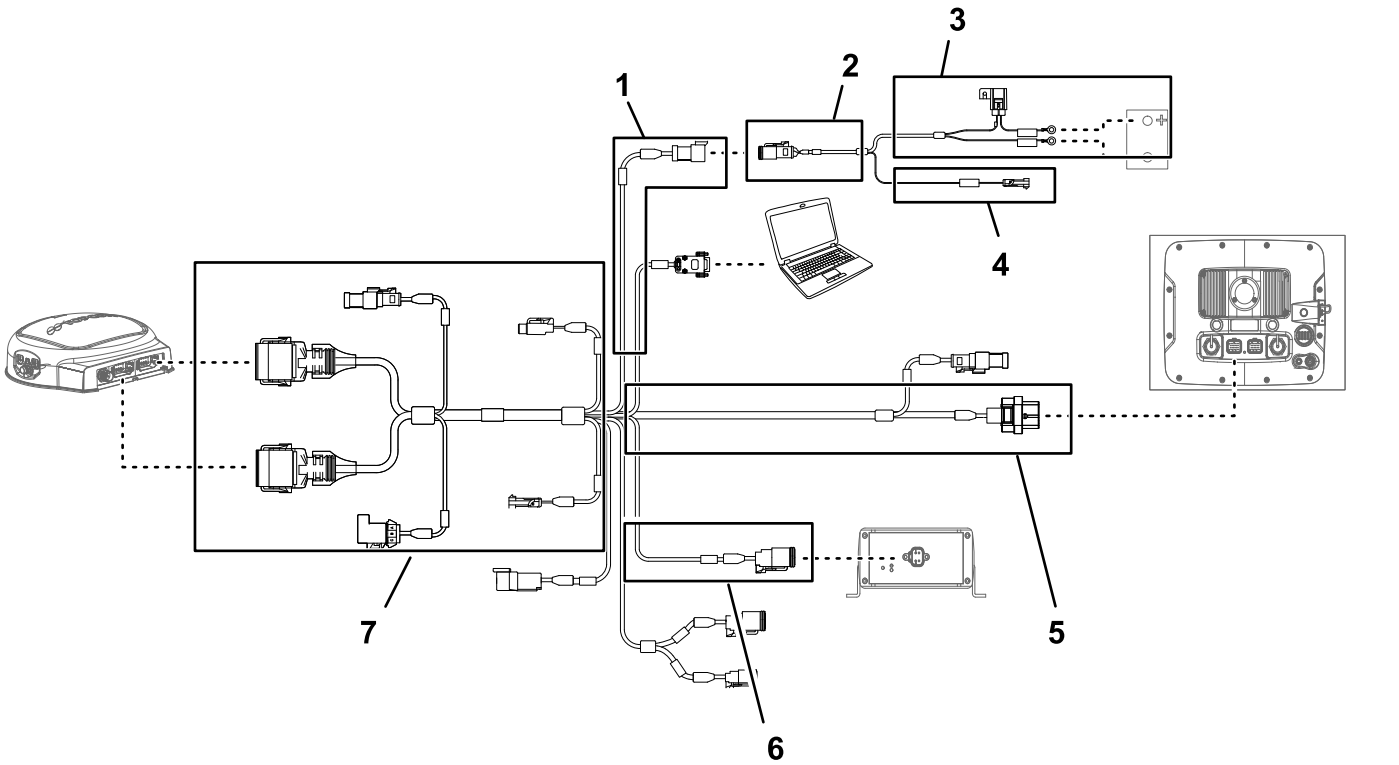

Figur 195

1. 100 cm afgreningsledning fra dataledningsnettet (elektrisk strøm)
2. 100 cm afgreningsledning fra batteriets ledningsnet
3. 220 cm afgreningsledning fra batteriets ledningsnet
4. 100 cm afgreningsledning fra batteriets ledningsnet (tilkoblet strøm)
5. 390 cm afgreningsledning fra dataledningsnettet (navigationsmodtager)
6. 13 cm afgreningsledning fra dataledningsnettet (sættets ledningsnetgrænseflade)
7. 220 cm afgreningsledning fra dataledningsnettet (sprøjtemonitor)

Vigtigt: **Nogle af dataledningsnettets konnektorer anvendes ikke. Sørg for, at alle dæksler og propper til ubrugte konnektorer sidder korrekt.**

Tilslut konnektoren med 3 sokler (strøm-interface) fra det elektriske navigationsledningsnet til dataledningsnettets konnektor med 3 ben (Figur 195).

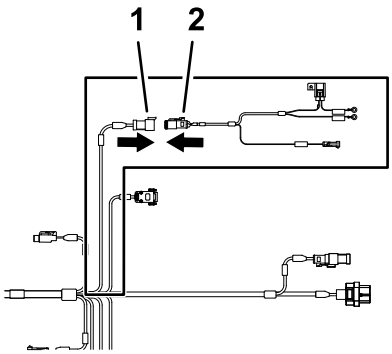

g202247

Figur 196

1. Stik med 3 ben – dataledningsnet (SYSTEMSTRØMSADSKILLELSE)
2. Stik med 3 sokler – batteriets ledningsnet (elektrisk – strømgrænseflade)

Føring og tilslutning af datakablet til navigationsmodtageren

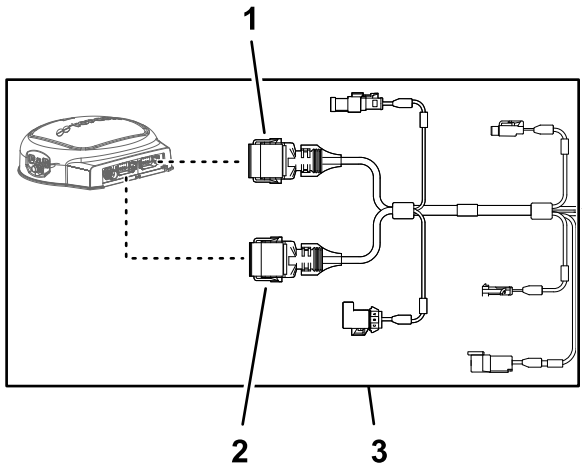

g203668

Figur 197

1. Dataledningsnet med konnektor med 12 sokler (grå) (navigationsmodtager)
2. Dataledningsnet med konnektor med 12 sokler (sort) (navigationsmodtager)
3. 390 cm afgreningsledning fra dataledningsnettet (navigationsmodtager)

1. Før afgreningsledningen på 390 cm fra dataledningsnettet langs bagsiden af venstre, lodrette styrtbøjlerør.

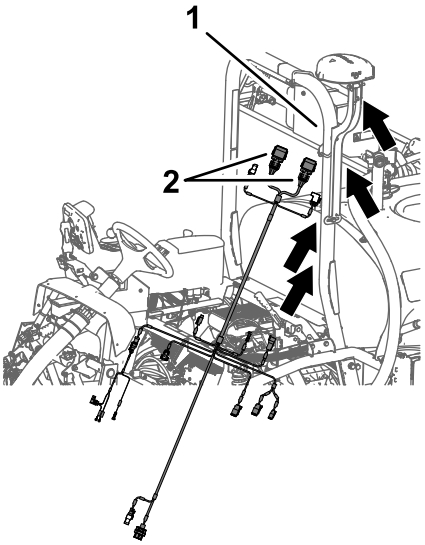

g202268

Figur 198

1. Venstre, lodrette styrtbøjlerør
2. Stik med 12 sokler – afgreningsledning (390 cm) fra dataledningsnettet

2. Før 390 cm afgreningsledningen fra dataledningsnettet langs det højre styrtbøjlerør med stikket med 12 sokler (grå) og stikket med 12 sokler (sort) opad mod navigationsmodtageren (Figur 199).

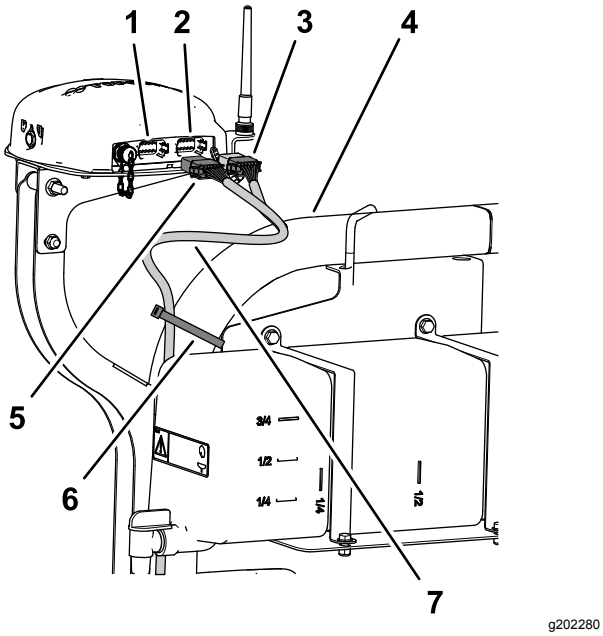

g202280

Figur 199

1. Konnektor med 12 ben, venstre (grå) – navigationsmodtager
2. Konnektor med 12 ben, højre (sort) – navigationsmodtager
3. Stik med 12 sokler (sort) – dataledningsnet
4. Styrtbøjle
5. Stik med 12 sokler (grå/sort) – dataledningsnet
6. Kabelbånd
7. 390 cm afgreningsledning fra dataledningsnet

3. Placer de 2 nøgler ved den lange front af den grå og sorte konnektor med 12 sokler fra dataledningsnettet med de 2 nøgleåbninger i den nederste vandrette væg i den venstre (grå) konnektor med 12 ben til navigationsmodtageren (Figur 200).

   Bemærk: Vær forsigtig, når du tilslutter ledningsnettet til navigationsmodtageren; netkonnektorernes justeringsnøgler passer kun til navigationsmodtagerens konnektorben.

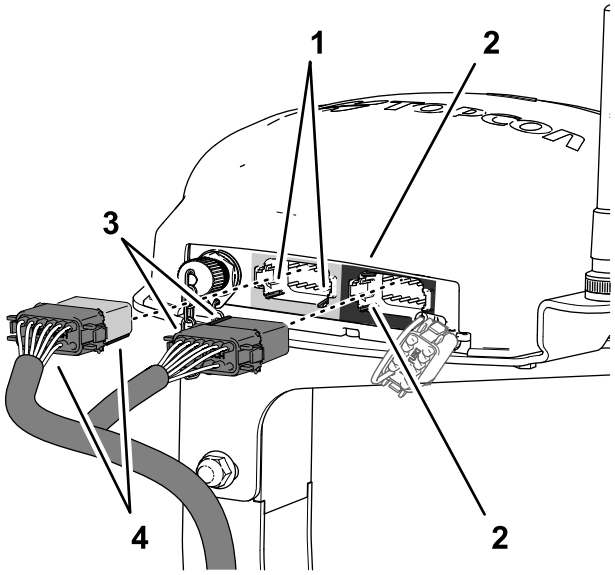

g202413

Figur 200

1. Nøgleåbninger – nederste vandrette væg (venstre (grå) konnektor med 12 ben – navigationsmodtager)
2. Nøgleåbninger – venstre lodrette væg (højre (sort) konnektor med 12 ben – navigationsmodtager)
3. Justeringsnøgler – kort front ((sort) stik med 12 sokler – dataledningsnet)
4. Justeringsnøgler – lang front ((grå/sort) stik med 12 sokler – dataledningsnet)

4. Tilslut den grå og sorte konnektor med 12 sokler fra dataledningsnettet til den venstre (grå) konnektor med 12 ben til navigationsmodtageren, så konnektorens låsemekanisme aktiveres (Figur 200).
5. Placer de 2 nøgler ved den korte side af den sorte konnektor med 12 sokler fra dataledningsnettet, så de står ud for de 2 nøgleåbninger i den venstre, lodrette væg i den højre (sorte) konnektor med 12 ben til navigationsmodtageren (Figur 200).

   Bemærk: Vær forsigtig, når du tilslutter ledningsnettet til navigationsmodtageren; netkonnektorernes justeringsnøgler passer kun til navigationsmodtagerens konnektorben.
6. Tilslut kun den sorte konnektor med 12 sokler fra dataledningsnettet til den venstre (sorte) konnektor med 12 ben til navigationsmodtageren, så konnektorens låsemekanisme aktiveres (Figur 200).
7. Fastgør 390 cm afgreningsledningen fra dataledningsnettet til højre styrtbøjlerør med 2 kabelbånd som vist i Figur 199.

   Bemærk: Sørg for, at kablet ikke er spændt stramt ud mellem stikket med 12 sokler og kabelbåndet.

Føring af det elektriske navigationsledningsnet på højre side af maskinen

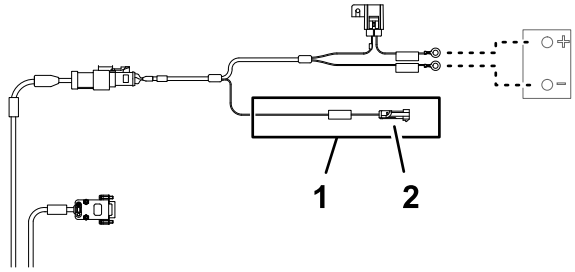

g203670

Figur 201

1. Stik med 1 ben – elektrisk sammenkoblingsafgreningsledning (***VIGTIGT*** DENNE LEDNING MÅ KUN SLUTTES TIL EN TILKOBLET STRØMKILDE PÅ 12 V)
2. 100 cm afgreningsledning fra batteriets ledningsnet (tilkoblet strøm)

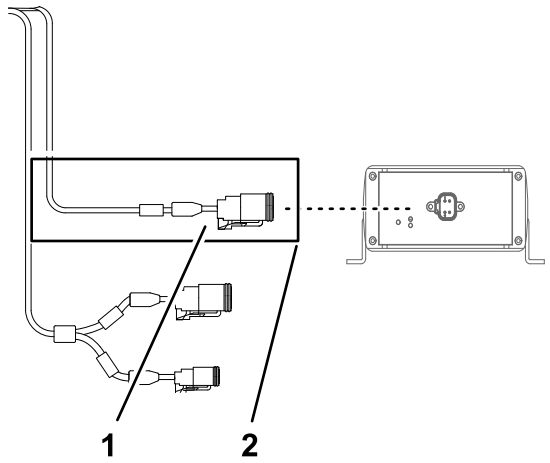

g203666

Figur 202

1. Stik med 4 ben (CAN 2/ASC10 BUS)
2. 13 cm afgreningsledning fra dataledningsnettet (sættets ledningsnetgrænseflade)

1. Før dataledningsnettet og batteriets ledningsnet ned bag venstre, lodrette styrtbøjle til sædestøttens tværvange (Figur 203).

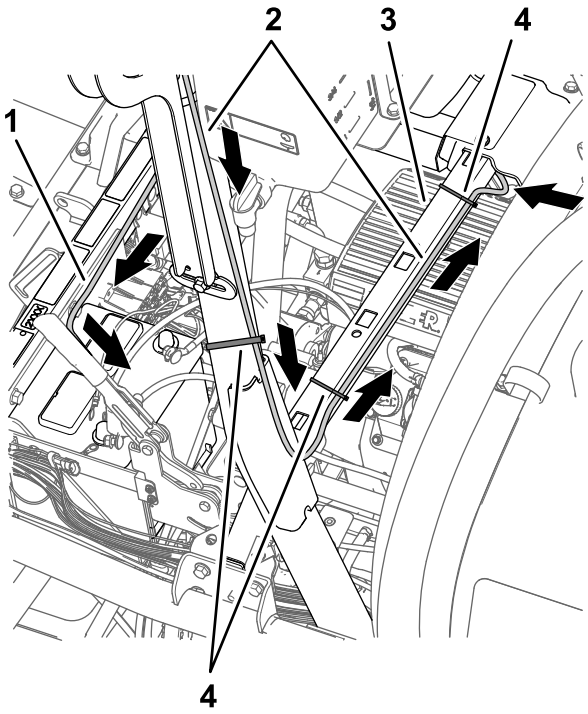

g202521

Figur 203

1. 220 cm afgreningsledning fra batteriets ledningsnet (før ikke den elektriske sammenkoblingsafgreningsledning på 100 cm (tilkoblet strøm) med afgreningsledningen fra batteriets ledningsnet)
2. 390 cm afgreningsledning fra dataledningsnettet (navigationsmodtager)
3. Tværvange (sædestøtte)
4. Kabelbånd

2. Fastgør afgreningsledningen på 390 cm fra dataledningsnettet til navigationsmodtageren på styrtbøjlen som vist i Figur 203.
3. Tilslut stikket med 1 ben på batteriets ledningsnet med angivelsen ***VIGTIGT*** DENNE LEDNING MÅ KUN SLUTTES TIL EN TILKOBLET STRØMKILDE PÅ 12 V i stikket med 1 sokkel på afgreningsledningen (66 cm) (Figur 204) med angivelsen (SW'D PWR FOR GEN 2 TOPCON) fra sættets ledningsnet.

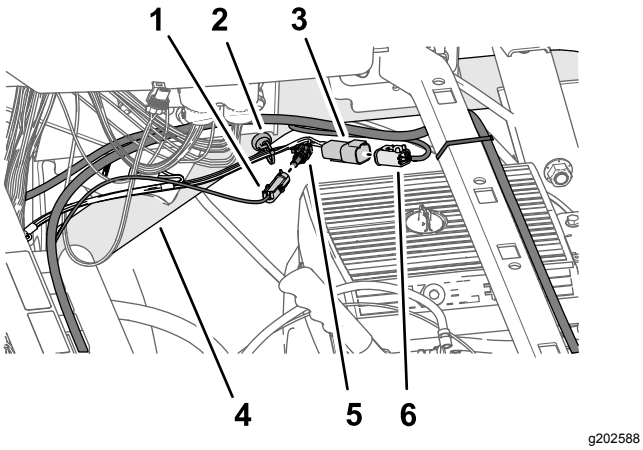

Figur 204

1. Stik med 1 ben – afgreningsledning fra batteriets ledningsnet (***VIGTIGT*** DENNE LEDNING MÅ KUN SLUTTES TIL EN TILKOBLET STRØMKILDE PÅ 12 V)
2. Magnetisk forankring af ledningsnettet
3. Stik med 4 ben – afgreningsledning fra sættets ledningsnet (66 cm) (ASC 10 PWR OG CAN FRA X30)
4. Øverste højre rammerør
5. Stik med 1 sokkel – afgreningsledning fra sættets ledningsnet (66 cm) (SW'D PWR FOR GEN 2 TOPCON)
6. Stik med 4 sokler – afgreningsledning fra dataledningsnettet (CAN 2/ASC10-BUS)

4. Tilslut stikket med 4 ben på afgreningsledningen (66 cm) fra sættets ledningsnet med mærket ASC 10 PWR OG CAN FRA X30 til stikket med 4 sokler på afgreningsledningen fra dataledningsnettet med angivelsen CAN 2/ASC 10-BUS (Figur 204).
5. Før dataledningsnettet og batteriets ledningsnet hen over sædestøttens tværvange, og fastgør dataledningsnettets afgreningsledning på 390 cm til tværvangen med 2 kabelbånd (Figur 203 og Figur 205).

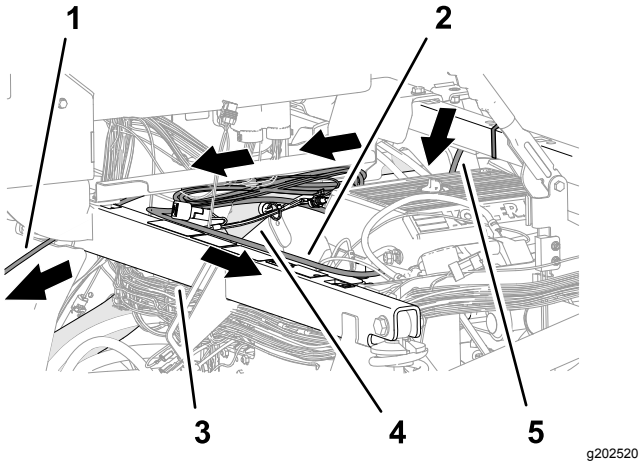

Figur 205

1. 220 cm afgreningsledning fra dataledningsnettet (sprøjtemonitor)
2. 220 cm afgreningsledning fra batteriets ledningsnet
3. Stødstøtterør
4. Øverste højre rammerør
5. 390 cm afgreningsledning fra dataledningsnettet (navigationsmodtager)

6. Før afgreningsledningen på 220 cm fra batteriets ledningsnet langs øverste højre rammerør (Figur 205).
7. Før afgreningsledningen på 220 cm fra batteriets ledningsnet hen over stødstøtterøret mod batteriet (Figur 205).

   Bemærk: Sørg for, at den elektriske sammenkoblingsafgreningsledning (tilkoblet strøm) på 100 cm forbliver ført mod øverste højre rammerør.
8. Før dataledningsnettets afgreningsledning på 220 cm (afgreningsledningen med stikket med 26 sokler) under kontrolkonsollen og fremad mod instrumentpanelet (Figur 205).

Føring og tilslutning af datakablet til sprøjtemonitoren

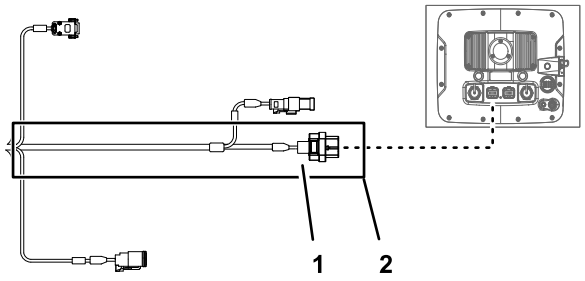

Figur 206

1. Konnektor med 26 sokler – dataledningsnet (sprøjtemonitor)
2. 220 cm afgreningsledning fra dataledningsnettet (sprøjtemonitor)

1. Før dataledningsnettets afgreningsledning på 220 cm (afgreningsledningen med stikket med 26 sokler) fremad og under instrumentpanelet (Figur 207).

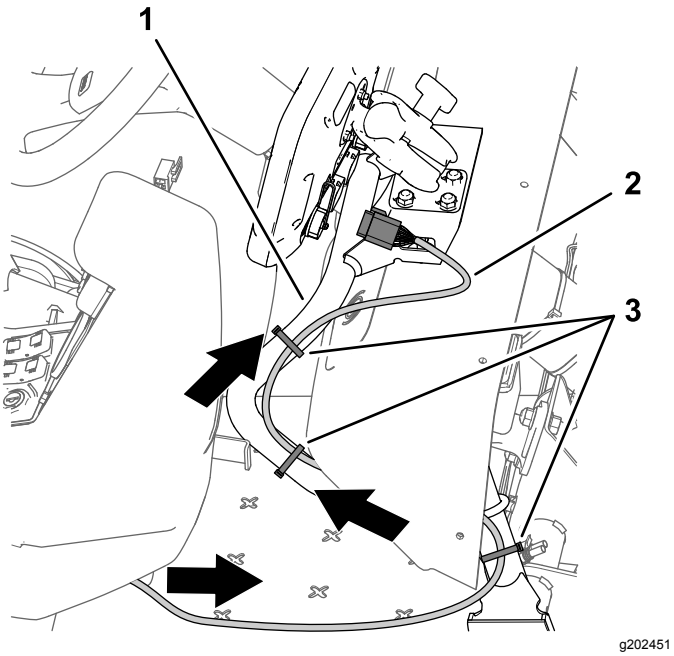

Figur 207

1. Støtterør (monitor)
2. 220 cm afgreningsledning fra dataledningsnet
3. Kabelbånd

2. Før afgreningsledningen på 220 cm fra dataledningsnettet langs monitorens støtterør (Figur 207)
3. Placer dataledningsnettets stik med 26 sokler ud for sprøjtemonitorens stik med 26 ben, og tryk sokkelstikket ind i benstikket, indtil stikkets låsemekanisme aktiveres (Figur 208).

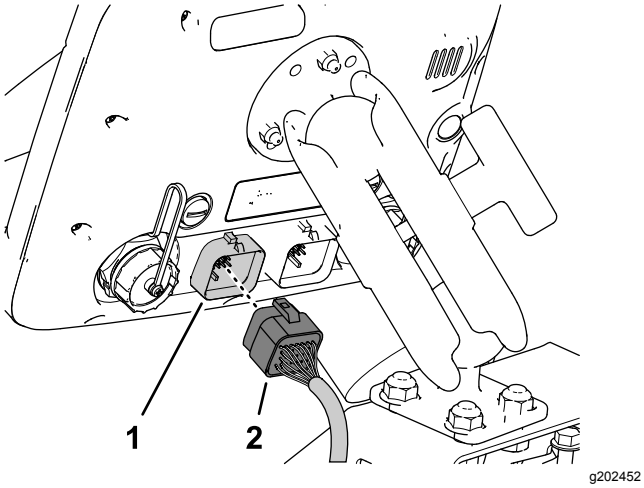

Figur 208

1. Stik med 26 ben (sprøjtemonitor)
2. Stik med 26 sokler – dataledningsnet (sprøjtemonitor)

4. Sørg for, at dataledningsnettets afgreningsledning på 220 cm har nok frirum til at lade sprøjteoperatøren justere monitorens placering, og fastgør ledningsnettet til monitorens støtterør med kabelbånd som vist i Figur 207.

Montering af lynfrakoblingsklemmerne på batteriet

1. Afmonter de sekskantede møtrikker og spændeskiver fra lyntilslutningsklemmernes røde og sorte håndtag (Figur 209).

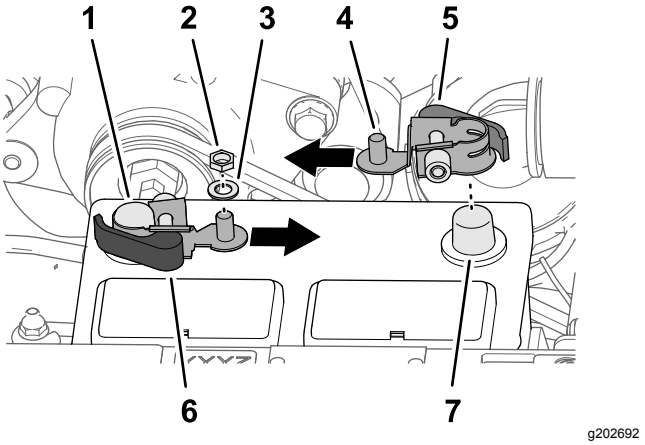

Figur 209

1. Batteriets minuspol
2. Sekskantmøtrik (1/4 tomme – lyntilslutningsklemme)
3. Spændeskive (1/4 tomme – lyntilslutningsklemme)
4. Gevindskåret stang
5. Rødt låsehåndtag (lyntilslutningsklemme)
6. Sort låsehåndtag (lyntilslutningsklemme)
7. Batteriets pluspol

2. Åbn lyntilslutningsklemmens låsehåndtag med det sorte håndtag (Figur 210).

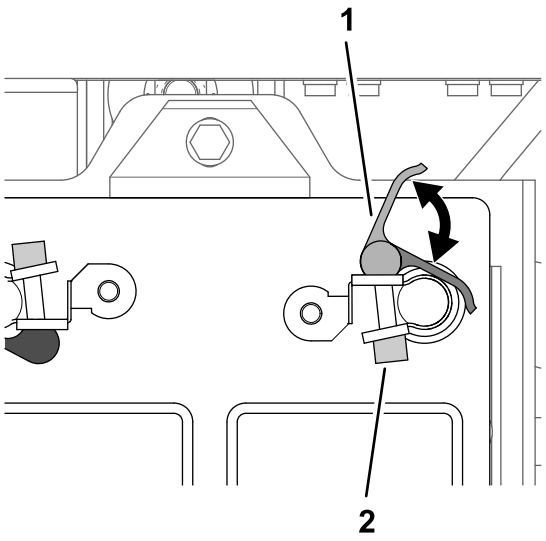

Figur 210

1. Håndtag (lyntilslutningsklemme)
2. Roulettemøtrik

3. Monter lynfrakoblingsklemmerne på batteriets minuspol med den gevindskårne stang på klemmen, der er rettet ind mod midten af batteriet som vist i Figur 209.
4. Luk lyntilslutningsklemmens låsehåndtag (Figur 210).

   Bemærk: Hvis det er nødvendigt at justere lyntilslutningsklemmens tilspændingskraft, skal du åbne håndtaget, dreje roulettemøtrikken for at forøge eller reducere tilspændingskraften og lukke klemmens håndtag.
5. Gentag trin 2 til og med 4 for lyntilslutningsklemmen med det røde håndtag ved batteriets pluspol.

Tilslutning af batteriet

⚠ ADVARSEL

Elektriske gnister kan få batterigasserne til at eksplodere og medføre personskade.

Forkert batterikabelføring kan forårsage gnister og beskadige sprøjten og kablerne.

- **Frakobl altid batteriets (sorte) minuskabel, før du frakobler det (røde) pluskabel.**
- **Tilslut altid batteriets røde pluskabel, før du tilslutter det sorte minuskabel.**

Batteripoler eller metalværktøj kan kortslutte mod metalsprøjtedele og forårsage gnister.

- **Når du fjerner eller monterer batteriet, må batteripolerne ikke få kontakt med metaldele på sprøjten.**
- **Lad ikke metalværktøjer kortslutte mellem batteripolerne og sprøjtens metaldele.**
- **Lad altid batteristroppen sidde på plads for at beskytte og fastgøre batteriet.**

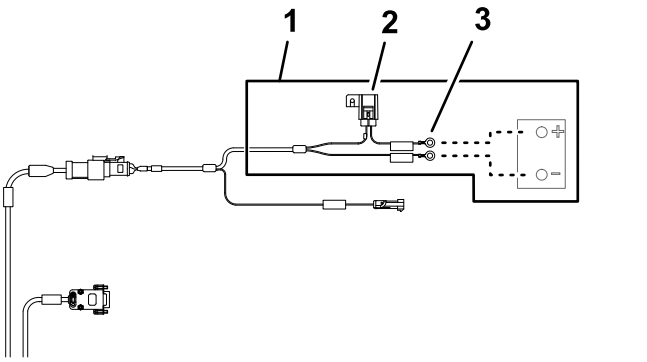

Figur 211

1. 220 cm afgreningsledning fra batteriets ledningsnet
2. 10 A-sikring (batteri)
3. Ringklemmer (batteri)

1. Skær isolatordækslet på batteriets pluskabel til starteren op som vist i Figur 212.

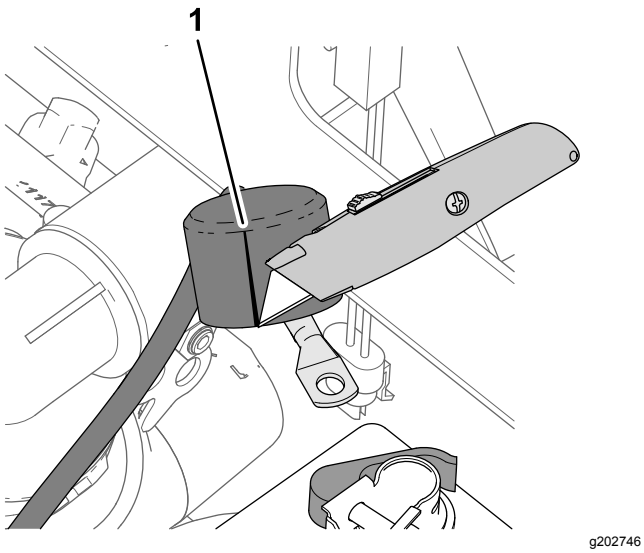

Figur 212

1. Opskæring (isolatordæksel – batteriets pluskabel til starteren)

2. Monter følgende lednings- og kabelendemuffer på den gevindskårne stang på batteriets pluspol (Figur 213) i følgende rækkefølge:

   Bemærk: Sørg for, at batterikablets pluspol til motorstarteren er placeret øverst på den gevindskårne stangs polstak.

   A. Ringklemme – 22 cm – maskinens ledningsnet med angivelsen BATTERI (+)

   B. Ringklemme – afgreningsledning (220 cm) fra batteriets ledningsnet med angivelsen ***VIGTIGT*** TILSLUT DENNE LEDNING TIL BATTERIETS PLUSPOL

   C. Ringklemme – afgreningsledning fra sættets ledningsnet (60 cm) med angivelsen TIL BATTERIETS PLUSPOL

   D. Batterikablets pol (positiv) – til generatoren (50 A)

   E. Batterikablets pol (positiv) – til motorstarteren

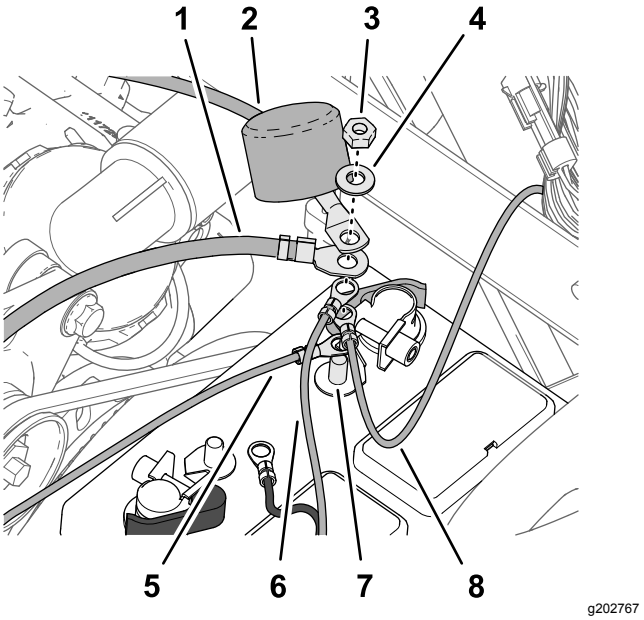

Figur 213

1. Batterikablets pol (positiv) – til generatoren (50 A)
2. Batterikablets pol (positiv) – til motorstarteren
3. Sekskantmøtrik (1/4 tomme – lyntilslutningsklemme)
4. Spændeskive (1/4 tomme – lyntilslutningsklemme)
5. Ringklemme – afgreningsledning fra sættets ledningsnet (60 cm) – (TIL BATTERIETS PLUSPOL)
6. Ringklemme – afgreningsledning (220 cm) fra batteriets ledningsnet (***VIGTIGT*** TILSLUT DENNE LEDNING TIL BATTERIETS PLUSPOL)
7. Gevindskåret stang (positiv batteripol)
8. Ringklemme – 22 cm – maskinens ledningsnet (BATTERI (+))

3. Monter den sekskantede møtrik (1/4 tomme) og spændeskive (1/4 tomme) på den gevindskårne stang, og tilspænd møtrikken med et moment på 1.017 til 1.234 Ncm.
4. Juster isolatordækslet på batteriets pluskabel til starteren over den gevindskårne stang (Figur 213).
5. Monter følgende lednings- og kabelforbindelser på den gevindskårne stang på batteriets minuspol (Figur 214) i følgende rækkefølge:

   Bemærk: Sørg for, at batterikablets minuspol til motor- og chassisbunden er placeret øverst på den gevindskårne stangs polstak.

   A. Ringklemme – afgreningsledning (220 cm) fra batteriets ledningsnet med angivelsen (***VIGTIGT*** TILSLUT DENNE LEDNING TIL BATTERIETS MINUSPOL, SOM ER FORBUNDET MED TRAKTORSTELLET)

   B. Ringklemme – afgreningsledning fra sættets ledningsnet (60 cm) – batteriets minuspol

C. Batterikablets pol (negativ) – til motor- og chassisbunden

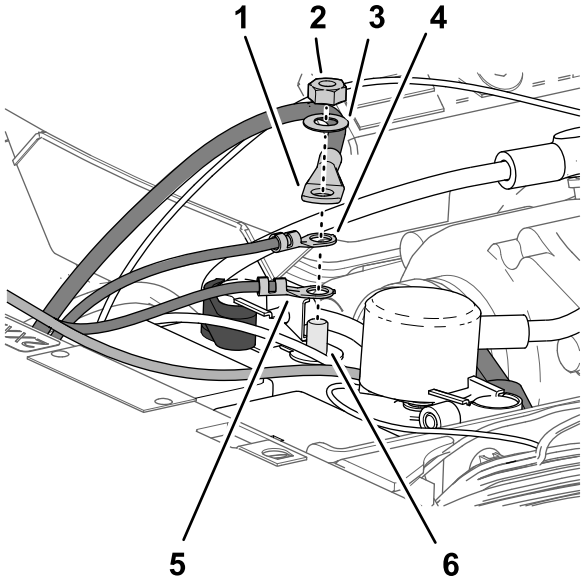

Figur 214

1. Batterikablets pol (negativ) – til motor- og chassisbunden
2. Sekskantmøtrik (1/4 tomme – lyntilslutningsklemme)
3. Spændeskive (1/4 tomme – lyntilslutningsklemme)
4. Ringklemme – afgreningsledning fra sættets ledningsnet (60 cm) – batteriets minuspol
5. Ringklemme – afgreningsledning (220 cm) fra batteriets ledningsnet (***VIGTIGT*** TILSLUT DENNE LEDNING TIL BATTERIETS MINUSPOL, SOM ER FORBUNDET MED TRAKTORSTELLET))
6. Gevindskåret stang (negativ batteripol)

Fastgørelse af ledningsnettet

1. Saml dataledningsnettets overskydende ledningslængde mod øverste højre rammerør (Figur 215).

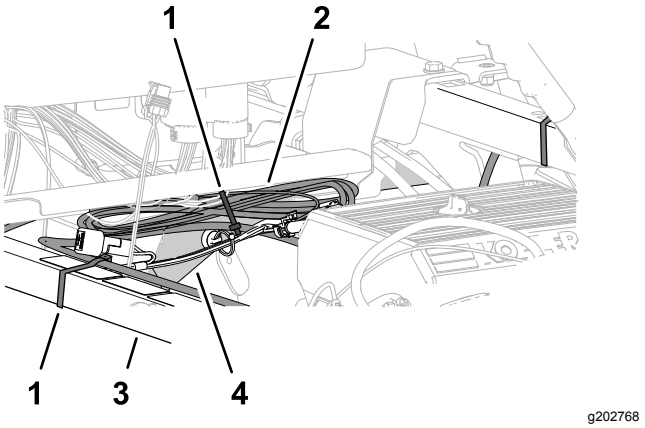

Figur 215

1. Kabelbånd
2. Dataledningsbundt
3. Stødstøtterør
4. Øverste højre rammerør

2. Ret dataledningsnettet ind efter stødstøtterøret, og fastgør ledningsnettet til røret med et kabelbånd (Figur 215).
3. Ret dataledningsbundtet ind efter øverste højre rammerør, og fastgør ledningsbundtet til rammerøret med et kabelbånd (Figur 215).
4. Sørg for, at der er afstand mellem remskiverne og remmene og dataledningsnettet, batteriets ledningsnet, sættets ledningsnet og batterikablerne.

   Fastgør ledningsnettet og kablerne med kabelbånd efter behov for at opnå frigang væk fra remmene og remskiverne.

35

Montering af motorhjelmen samt venstre og højre forskærm

Dele, der skal bruges til dette trin:

13	Skubbefastgørelsesanordning

Montering af motorhjelmen

1. Ret hullerne i motorhjelmen ind efter hullerne i instrumentpanelet og maskinens stel (Figur 216).

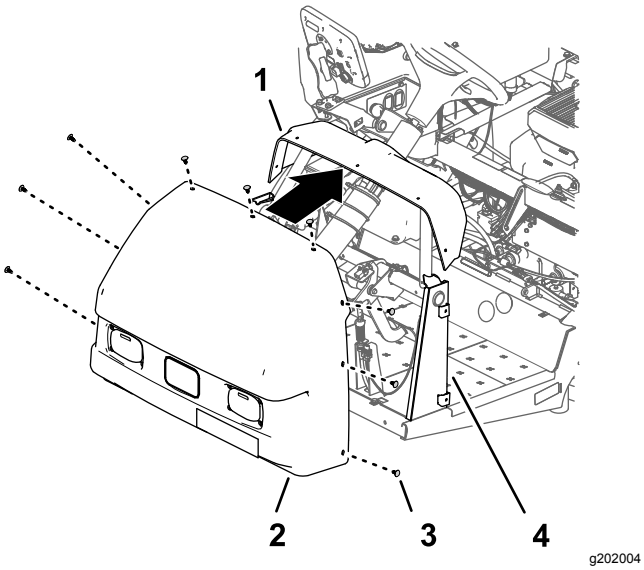

Figur 216

1. Instrumentpanel
2. Motorhjelm
3. Skubbefastgørelsesanordning
4. Instrumentbrættets støtte

2. Fastgør motorhjelmen til instrumentbrættet og stellet med 9 skubbefastgørelsesanordninger (Figur 216).
3. Tilslut de 2 elektriske stik (med 2 sokler) på maskinens ledningsnet til stikkene med 2 ben på venstre og højre forlygte (Figur 217).

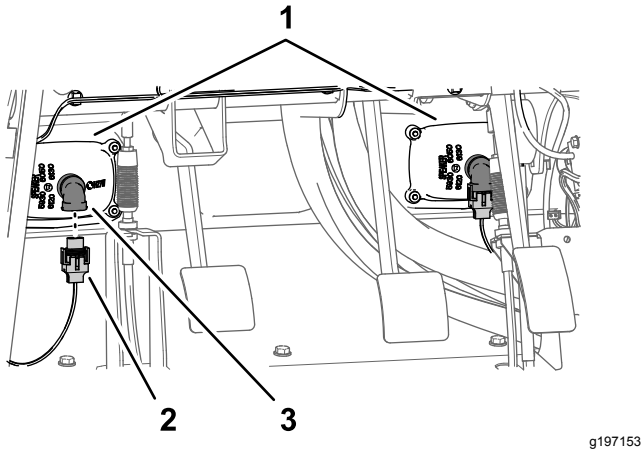

Figur 217

1. Forlygter
2. Stik med to sokler (maskinens ledningsnet)
3. Stik med 2 ben (forlygte)

Montering af venstre og højre forskærm

1. Ret inderskærmens afskærmning ind efter øverste venstre og nederste venstre stelrør (Figur 217).

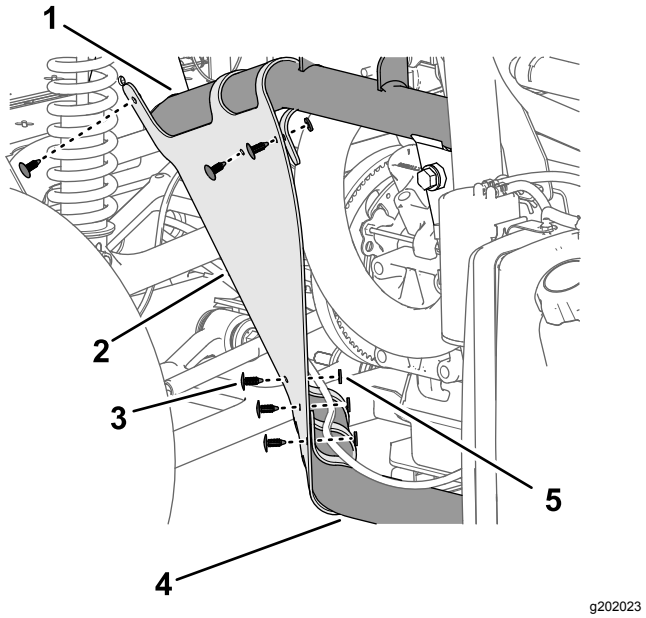

Figur 218

1. Øverste venstre rammerør
2. Inderskærmens afskærmning
3. Skubbefastgørelsesanordning
4. Nederste venstre rammerør
5. Spændeskive (9/16" x ½")

2. Fastgør inderskærmens afskærmning på stelrørene med 6 skubbefastgørelsesanordninger (Figur 218).
3. Ret hullerne i skærmen ind efter hullerne i maskinstellet som vist i Figur 218.

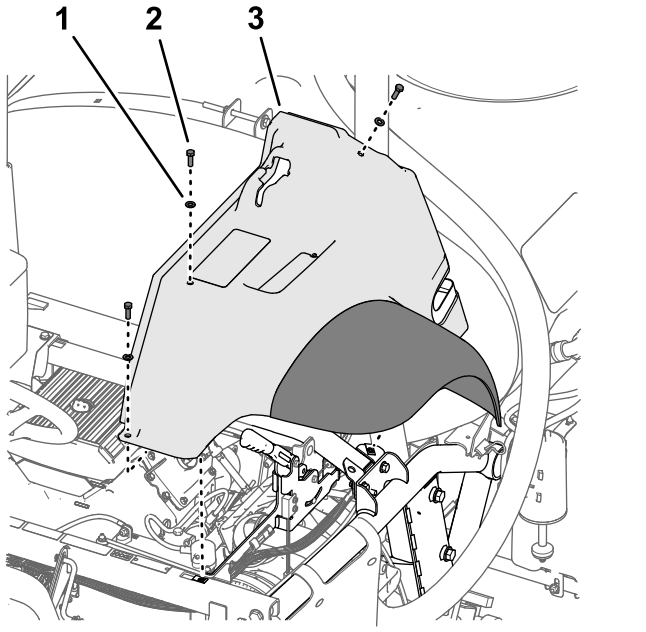

Figur 219

1. Spændeskive (5/16 tomme)
2. Bolt (5/16 x 1 tomme)
3. Venstre forskærm

4. Monter løst skærmen på stellet (Figur 219) med de 3 bolte (5/16 x 1 tomme) og 3 spændeskiver (5/16 tomme), du fjernede i trin 2 i Afmontering af venstre og højre forskærm (side 11).
5. Fastgør skærmen til stelkanalen med de 2 skubbefastgørelsesanordninger (Figur 220).

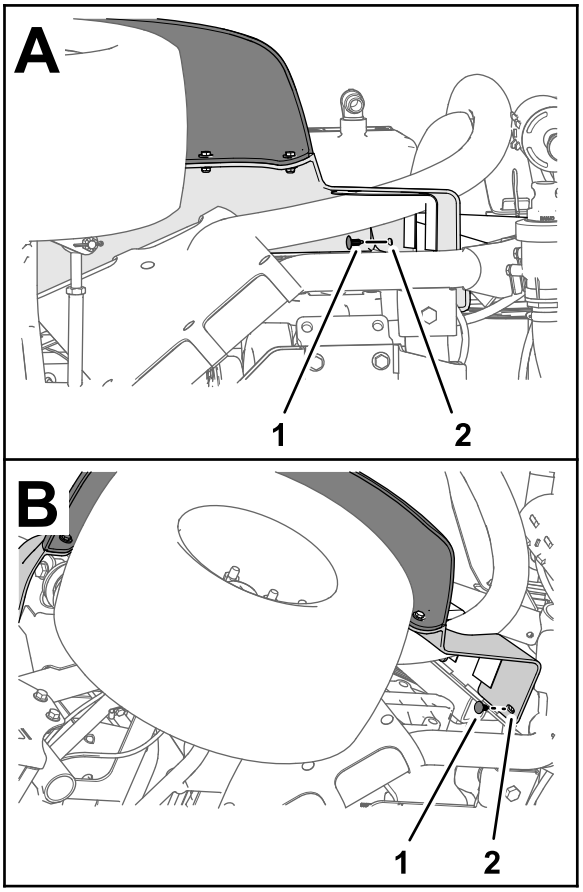

Figur 220

1. Skubbefastgørelsesanordning
2. Venstre forskærm

6. Tilspænd bolten (5/16 x 1 tomme) med et moment på 1.978 til 2.542 Ncm.
7. Gentag trin 1 til 6 for inderskærmens afskærmning og skærmen på den anden side af maskinen.

36

Montering af motorens adgangspanel og sædet

Kræver ingen dele

Montering af motorens adgangspanel

1. Ret låsene til motorens adgangspanel ind efter bøsningerne i panelstøttebeslagene på styrtbøjlen (Figur 221).

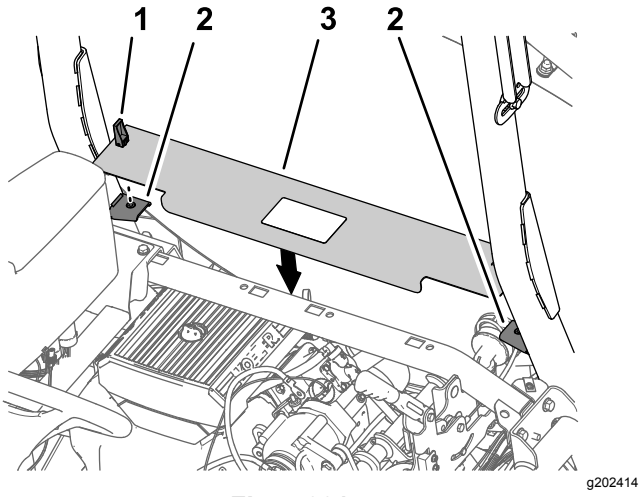

Figur 221

1. Lås
2. Panelstøttebeslag
3. Motorens adgangspanel

2. Monter panelet på beslagene (Figur 221).
3. Drej låsehåndtagene ned for at fastgøre panelet på beslagene (Figur 221).

Montering af sædet

1. Ret sædet og sædepladen ind efter maskinens chassis (Figur 222).

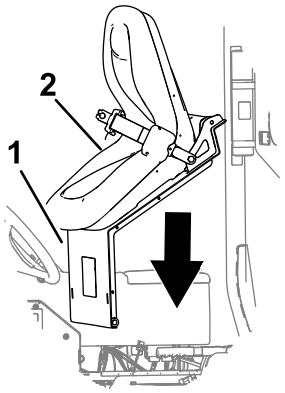

Figur 222

1. Sædeplade
2. Sæde

2. Ret hullerne i sædeskålens drejefittings ind efter hullerne i chassisbeslaget (Figur 223).

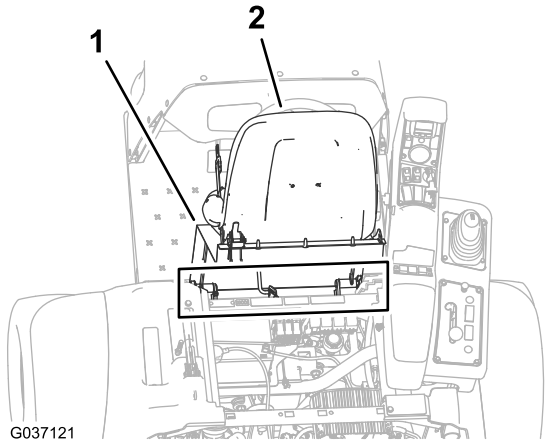

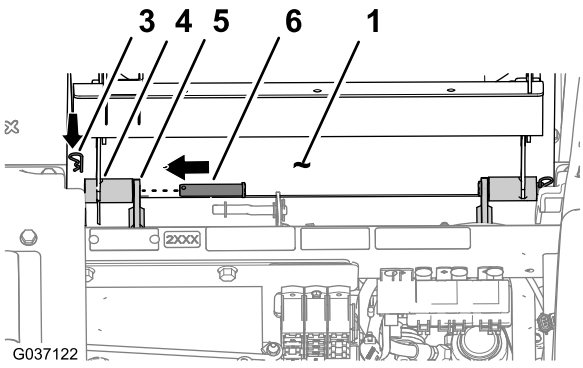

Figur 223

1. Sædeplade
2. Sæde
3. Låseclips
4. Drejefitting (sædeskål)
5. Chassisets beslag
6. Drejetap

3. Monter sædeskålen på chassisbeslagene med de 2 drejetapper (Figur 223).
4. Fastgør drejetapper på maskinen med 2 låseclips (Figur 223).
5. Monter støttepinden på sædets beslag med spændeskiven og låseclipsen (Figur 224).

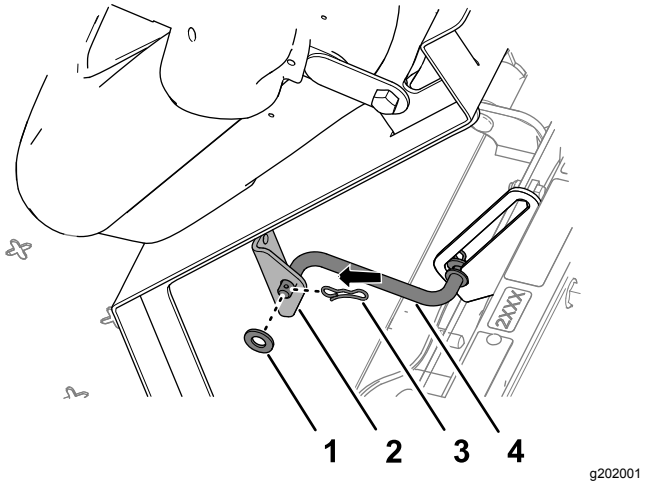

Figur 224

1. Spændeskive
2. Beslag (sæde)
3. Låseclips
4. Støttepind

6. Sæt stikket med 2 sokler på maskinens ledningsnet i stikket til sædekontakten, indtil stikkene låser sikkert på plads (Figur 225).

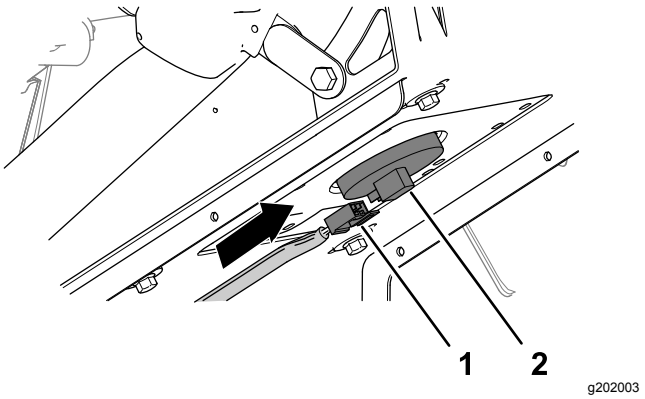

Figur 225

1. Stik med to sokler (maskinens ledningsnet)
2. Sædekontaktens stik

7. Drej sædet let fremad, fjern støttepinden fra låsen, drej sædet nedad, indtil det låser sikkert på plads.

37

Programmering af maskinindstillinger

Kræver ingen dele

Fremgangsmåde

1. Sæt nøglen i tændingskontakten, og drej den til positionen ON (til).

   Velkomstbilledet vises på Infocenterets display, og kontrollampen lyser kortvarigt op (Figur 226).

   Bemærk: Start ikke motoren.

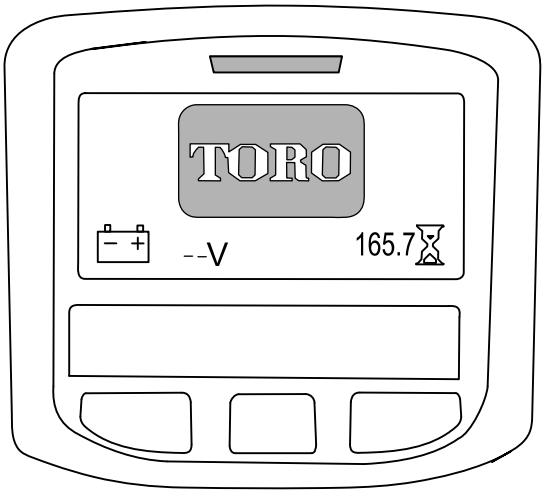

g202877

Figur 226

2. På startskærmen skal du trykke på Infocenterets midterste knap for at få adgang til navigationsskærmen (Figur 227).

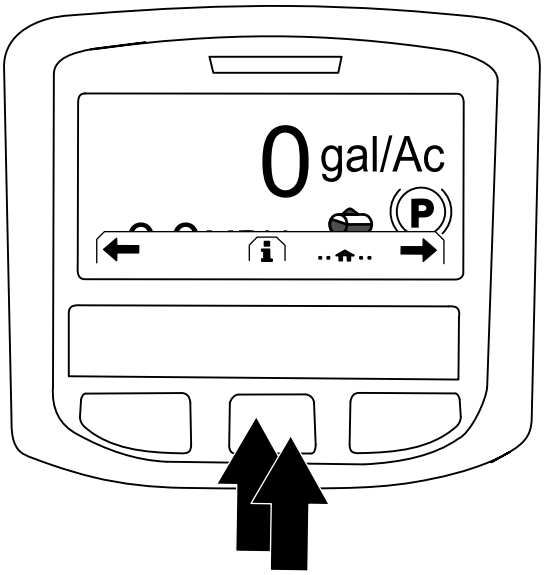

g202868

Figur 227

3. Tryk på den midterste knap i infocenteret for at gå til hovedmenuen (Figur 227).
4. I skærmbilledet HOVEDMENU skal du trykke på den midterste knap for at gå til muligheden INDSTILLING og trykke på den højre knap for at vælge muligheden (Figur 228).

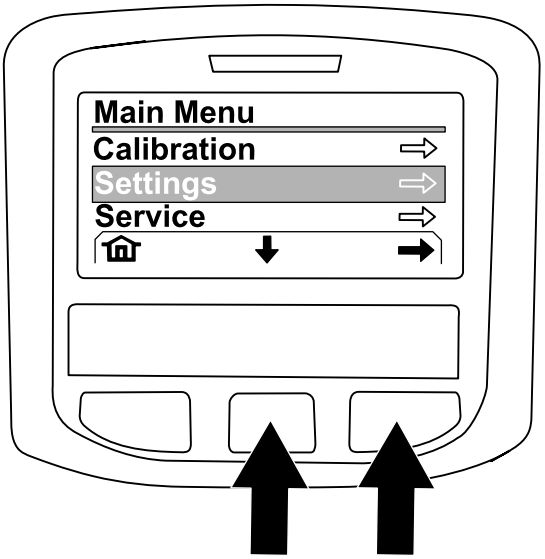

g202874

Figur 228

5. I skærmbilledet INDSTILLING skal du trykke på den midterste knap for at gå til muligheden BESKYTTEDE INDSTILLINGER og trykke på den højre knap for at vælge muligheden.

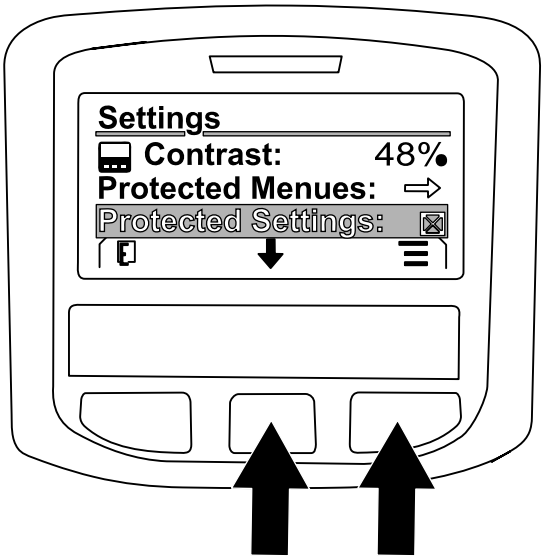

g202869

Figur 229

6. Indtast PIN-koden som følger:
   A. Tryk efter behov på den midterste knap for at indtaste PIN-kodenummeret for den venstre position (Figur 230).

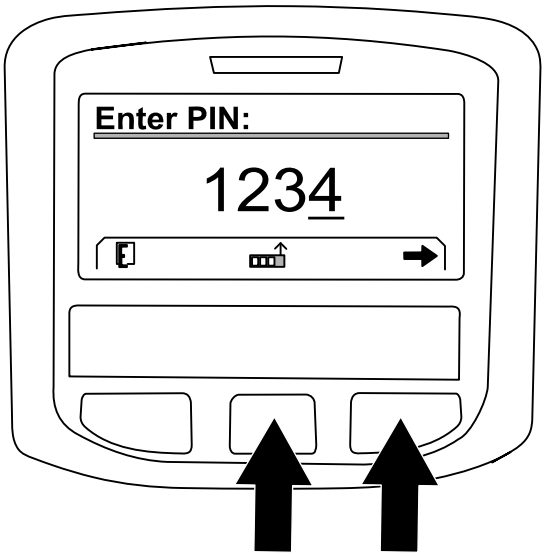

g202870

Figur 230

   B. Tryk på den højre knap for at gå til det næste PIN-kodenummers position (Figur 230).
   C. Gentag trin A og B for de øvrige 3 PIN-kodenumre.
   D. Når alle PIN-kodenumre er blevet indtastet, skal du trykke på den højre knap (Figur 230) og derefter trykke på den midterste knap for at indtaste PIN-koden (Figur 231).

      Kontrollampen lyser kortvarigt op.

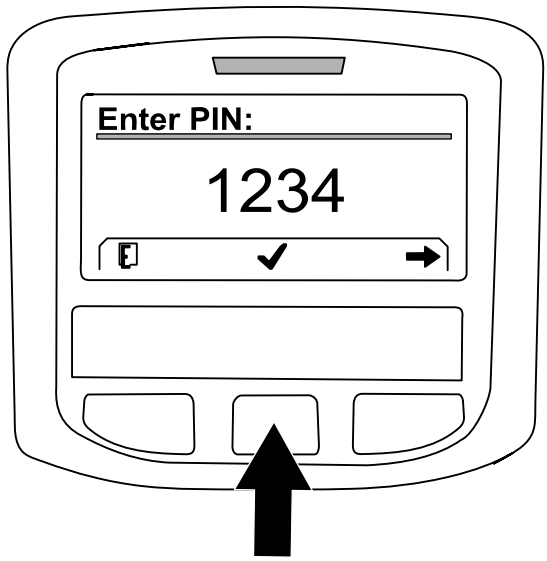

g202871

Figur 231

7. Tryk på den midterste knap for at gå til GEOLINK-muligheden, og tryk på den højre knap for at angive indstillingen (Figur 232).

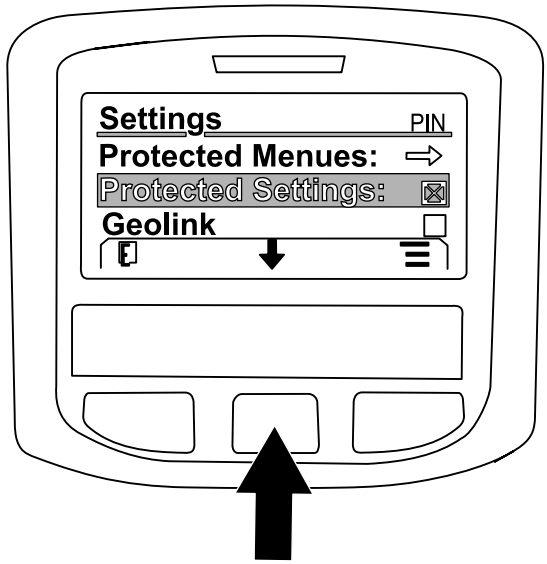

g202875

Figur 232

   GeoLink-bekræftelsesskærmen vises i infocenteret (Figur 233).

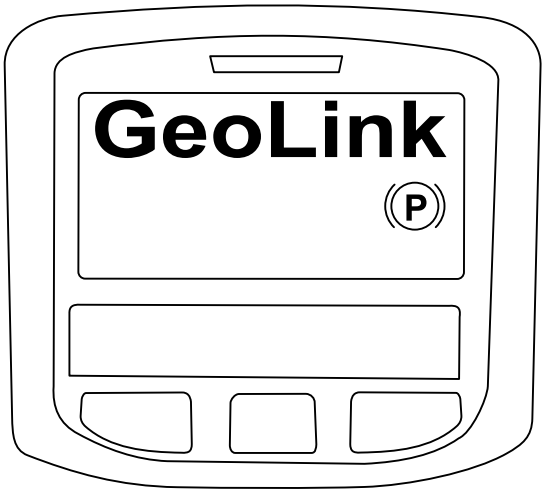

g202872

Figur 233

8. Drej tændingskontakten til positionen OFF (fra) og derefter til positionen ON (til).
9. GEOLINK-velkomstbilledet vises første gang, når du drejer tændingsnøglen til positionen ON (til).

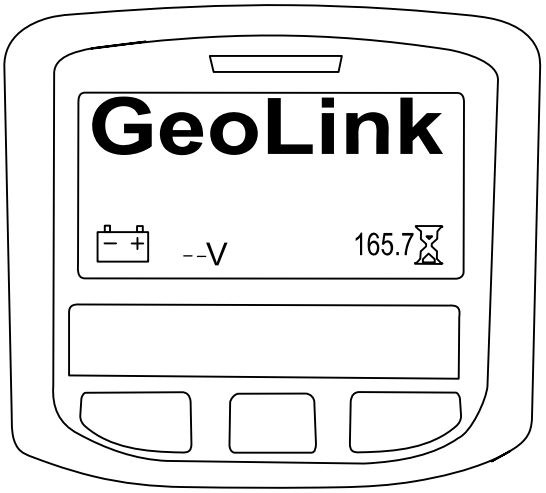

g202878

Figur 234

Bemærkninger:

Bemærkninger:

EEA/UK-erklæring om beskyttelse af privatlivets fred

Toros brug af dine personlige oplysninger

The Toro Company ("Toro") respekterer dit privatliv. Når du køber vores produkter, indsamler vi muligvis visse oplysninger om dig, enten direkte fra dig eller via din lokale Toro-virksomhed eller -forhandler. Toro bruger disse oplysninger til at opfylde kontraktmæssige forpligtelser – f.eks. til at registrere din garanti, behandle garantikrav eller kontakte dig i tilfælde af en produkttilbagekaldelse – og til lovlige forretningsformål – f.eks. til at måle kundetilfredshed, forbedre vores produkter eller give dig produktoplysninger, som kan være af interesse for dig. Toro kan dele dine oplysninger med vores datterselskaber, søsterselskaber, forhandlere eller andre forretningspartnere i forbindelse med disse aktiviteter. Vi kan også videregive personlige oplysninger, når loven kræver det, eller i forbindelse med salg, køb eller fusion af virksomheder. Vi sælger aldrig dine personlige oplysninger til andre virksomheder med henblik på markedsføring.

Opbevaring af dine personlige oplysninger

Toro opbevarer dine personlige oplysninger, så længe det er relevant for ovenstående formål, og i overensstemmelse med lovmæssige krav. Yderligere oplysninger om gældende opbevaringsperioder fås ved at kontakte legal@toro.com.

Toros forpligtelse i forbindelse med sikkerhed

Dine personlige oplysninger kan blive behandlet i USA eller et andet land, der har en mindre restriktiv databeskyttelseslovgivning end det land, du bor i. Når vi dine sender oplysninger ud af dit bopælsland træffer vi lovmæssigt krævede foranstaltninger for at sikre, at passende sikkerhedsforanstaltninger er på plads, så dine oplysninger beskyttes og behandles sikkert.

Adgang og rettelser

Du kan have ret til at rette eller gennemgå dine personlige oplysninger eller gøre indsigelse mod eller begrænse behandlingen af dine data. For at gøre det skal du kontakte os pr. e-mail på legal@toro.com. Hvis du har spørgsmål til den måde, Toro har håndteret dine oplysninger på, opfordrer vi dig til at rette dem direkte til os. Bemærk, at personer bosiddende i Europa har ret til klage til deres datatilsynsmyndighed.

Toros garanti

To års begrænset garanti

Fejl og produkter, der er dækket

The Toro Company og dets søsterselskab, Toro Warranty Company, garanterer i fællesskab i henhold til en aftale mellem dem, at dit Toro-produkt ("produktet") er frit for materialefejl og fejl i den håndværksmæssige udførelse i to år eller 1500 driftstimer*, hvad end der måtte indtræde først. Denne garanti gælder for alle produkter med undtagelse af dybdeluftere (se de separate garantierklæringer for disse produkter). Hvis der forekommer en fejl, som er dækket af garantien, vil vi reparere produktet uden omkostninger for dig. Dette inkluderer fejldiagnose, arbejdsløn, reservedele og transport. Denne garanti træder i kraft på den dato, produktet leveres til den person, som oprindeligt køber det i detailleddet.
* Produkt udstyret med timetæller.

Sådan får du udført service, der er dækket af garantien

Det påhviler dig at underrette produktforhandleren eller den autoriserede produktforhandler, som du har købt produktet hos, så snart du tror, der er opstået en fejl, som er dækket af garantien. Hvis du har brug for hjælp til at finde frem til en produktforhandler eller en autoriseret forhandler, eller hvis du har spørgsmål vedrørende dine rettigheder eller ansvar i henhold til garantien, kan du kontakte os her:

Toro Commercial Products Service Department
Toro Warranty Company
8111 Lyndale Avenue South
Bloomington, MN 55420-1196, USA

+1-952-888-8801 eller +1-800-952-2740
E-mail: commercial.warranty@toro.com

Ejerens ansvar

Du er som ejer af produktet ansvarlig for at udføre den vedligeholdelse og de justeringer, som er nødvendige i henhold til din *betjeningsvejledning*. Hvis du ikke udfører den nødvendige vedligeholdelse og de nødvendige justeringer, kan dette danne grundlag for at afvise en reklamation i henhold til garantien.

Genstande og fejl, der ikke er dækket

Det er ikke alle produktfejl eller funktionsfejl, der måtte opstå i garantiperioden, som udgør materialefejl eller fejl i den håndværksmæssige udførelse. Denne garanti dækker ikke følgende:

- Produktfejl, som er en følge af brug af ikke-originale Toro-reservedele eller af installation og brug af ekstra eller modificeret eller ikke-originalt Toro-tilbehør og -produkter. Der kan medfølge en separat garantierklæring fra producenten af sådanne enheder.
- Produktfejl, som er en følge af manglende udførelse af anbefalet vedligeholdelse og/eller justeringer. Undladelse af at udføre korrekt vedligeholdelse af Toro-produkterne i henhold til skemaet over anbefalet vedligeholdelse i *betjeningsvejledningen* kan danne grundlag for afvisning af et garantikrav.
- Produktfejl, der stammer fra brug af produktet på ødelæggende, uagtsom eller hensynsløs vis.
- Reservedele, som forbruges ved brug, medmindre de skønnes at være defekte. Eksempler på reservedele, som forbruges eller opbruges under normal betjening af produktet omfatter, men er ikke begrænset til, bremseklodser og -belægninger, koblingsbelægninger, skæreknive, knivcylindre, ruller og lejer (forseglede eller smørbare), bundknive, tændrør, styrehjul, lejer, dæk, filtre, remme samt visse sprøjtekomponenter såsom membraner, dyser og kontraventiler osv.
- Fejl, der forårsages af eksterne forhold. Forhold, der anses for at være eksterne forhold, omfatter, men er ikke begrænset til, vejr, opbevaringsforhold, forurening, brug af ikke-godkendte brændstoffer, kølevæsker, smøremidler, tilsætningsstoffer, gødningsmidler, vand eller kemikalier osv.
- Funktions- eller driftsfejl forårsaget af brændstoffer (f.eks. benzin, diesel eller biodiesel), der ikke overholder deres respektive branchestandarder.
- Normal støj, vibration, slid og ælde samt forringelse.
- Normalt slid omfatter, men er ikke begrænset til beskadigelse af sæder som følge af slitage eller afslidning, slid på malede overflader, ridsede mærkater eller vinduer osv.

Reservedele

Reservedele, der planmæssigt skal udskiftes i forbindelse med nødvendig vedligeholdelse, er kun dækket af garantien i tidsrummet frem til det planmæssige tidspunkt for udskiftning af den pågældende reservedel. Reservedele, der udskiftes i henhold til denne garanti, er dækket af garantien i den originale produktgarantis løbetid og bliver Toros ejendom. Toro træffer endelig beslutning om, hvorvidt en reservedel eller en samlet enhed skal repareres eller udskiftes. Toro har ret til at bruge fabriksrenoverede reservedele til reparationer, der er dækket af garantien.

Garanti på dybdeafladnings- og litium-ion-batterier:

Dybdeafladnings- og litium-ion-batterier kan levere et samlet, specificeret antal kilowatttimer i løbet af deres levetid. Brugs-, opladnings- og vedligeholdelsesteknikker kan forlænge eller forkorte den samlede batterilevetid. I takt med at batterierne i dette produkt forbruges, vil mængden af nyttigt arbejde mellem opladningsintervaller langsomt formindskes, indtil batteriet er helt faldt. Udskiftning af flade batterier efter almindeligt forbrug er produktejerens ansvar. Det kan være nødvendigt at udskifte batterier under produktets normale garantiperiode for ejerens regning.
Bemærk: (kun litium-ion-batteri): Et litium-ion-batteri har en garanti, der kun dækker delen og dækker forholdsmæssigt, med start i år 3 til år 5 baseret på driftstiden og de brugte kilowatttimer. Der findes flere oplysninger i *betjeningsvejledningen*.

Omkostninger til vedligeholdelse afholdes af ejeren

Motorjustering, smøring, rengøring og polering, udskiftning af filtre, kølevæske og udførelse af anbefalet vedligeholdelse er eksempler på normal service, som Toro-produkter kræver, og omkostninger i forbindelse hermed afholdes af ejeren.

Generelle betingelser

Det eneste retsmiddel, du har til rådighed i henhold til nærværende garanti, er reparation hos en autoriseret Toro-forhandler.

Hverken The Toro Company eller Toro Warranty Company er ansvarlig for indirekte-, hændelige- eller følgeskader i forbindelse med brugen af de Toro-produkter, der er dækket af nærværende garanti, herunder omkostninger eller udgifter til at fremskaffe erstatningsudstyr eller service i de perioder, der med rimelighed medgår i forbindelse med funktionsfejl eller manglende rådighed over produktet, mens der udføres reparationer i henhold til garantien. Bortset fra den emissionsgaranti, der er nævnt nedenfor, og kun såfremt denne måtte finde anvendelse, gives ingen anden udtrykkelig garanti. Alle underforståede garantier om salgbarhed og brugsegnethed er begrænset til denne udtrykkelige garantis varighed.

I visse stater er det ikke tilladt at fragå ansvar for hændelige- og følgeskader eller at begrænse tidsrummet for en underforstået garantis varighed, så ovenstående ansvarsfragåelser og begrænsninger gælder muligvis ikke for dig. Denne garanti giver dig bestemte juridiske rettigheder, men derudover kan du også have andre rettigheder, som varierer fra stat til stat.

Bemærk vedrørende motorgaranti:

Emissionskontrolsystemet på dit produkt kan være dækket at en separat garanti, som overholder de krav, der er fastsat af det amerikanske miljøbeskyttelsesagentur (Environmental Protection Agency, EPA) og/eller rådet for luftressourcer i Californien (California Air Resources Board, CARB). De timemæssige begrænsninger, der er anført ovenfor, gælder ikke for garantien på emissionskontrolsystemet. Der henvises til garantierklæringen om motoremissionsgaranti, som er vedlagt dit produkt eller er indeholdt i motorfabrikantens dokumentation, for yderligere oplysninger

Andre lande end USA og Canada

Kunder, som har købt Toro-produkter, der er eksporteret fra USA eller Canada, skal kontakte deres Toro-forhandler for at få en garantipolice, som gælder for deres land, provins eller stat. Såfremt du af en eller anden grund er utilfreds med din forhandlers service eller har problemer med at få oplysninger om garantien, bedes du kontakte Toro-importøren.

374-0253 Rev D