Form No. 3425-395 Rev A

Finishingkit für X25 GeoLink® Präzisions-Sprühsystem

Seriennummern 315000001 und Nachfolgemodelle des Multi Pro® 1750 Sprühfahrzeugs.

Modellnr. 41631—Seriennr. 400000000 und höher

Installationsanweisungen

Einführung

Das GeoLink™ Sprühsystem ist ein Anbaugerät für ein Rasensprühfahrzeug und sollte nur von geschulten Lohnarbeitern in gewerblichen Anwendungen eingesetzt werden. Es ist hauptsächlich für das Sprühen von Gras auf gepflegten Grünflächen in Parkanlagen, Golfplätzen, Sportplätzen und öffentlichen Anlagen gedacht.

Besuchen Sie Toro.com für weitere Informationen zur Produktsicherheit, einschließlich Sicherheitstipps, Schulungsunterlagen, Zubehörinformationen, Standort eines Händlers, oder Registrierung Ihres Produkts.

Der zweckfremde Einsatz dieser Maschine kann für Sie und Unbeteiligte gefährlich sein.

Hinweis: Lesen Sie diese Informationen sorgfältig durch, um sich mit dem ordnungsgemäßen Einsatz und der Wartung des Geräts vertraut zu machen und Verletzungen und eine Beschädigung des Geräts zu vermeiden. Sie tragen die Verantwortung für einen ordnungsgemäßen und sicheren Einsatz des Geräts.

Wenden Sie sich an Ihren Toro-Vertragshändler oder Kundendienst, wenn Sie eine Serviceleistung, Originalersatzteile von Toro oder zusätzliche Informationen benötigen. Halten Sie hierfür die Modell- und Seriennummern Ihres Produkts griffbereit. In Bild 1 ist angegeben, wo an dem Produkt die Modell- und die Seriennummer angebracht sind. Tragen Sie hier bitte die Modell- und die Seriennummer des Geräts ein.

Wichtig: **Scannen Sie mit Ihrem Mobilgerät den QR-Code (falls vorhanden) auf dem Typenschild, um auf Garantie-, Ersatzteil- oder andere Produktinformationen zuzugreifen.**

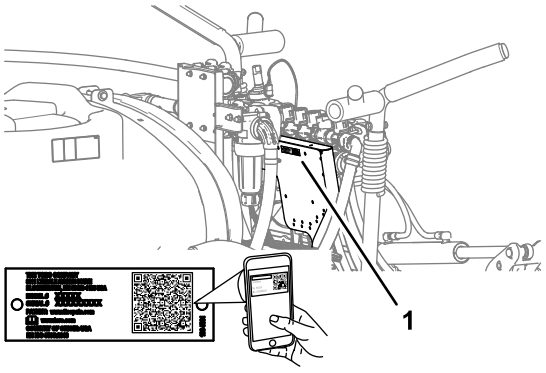

g264687

Bild 1

1. Typenschild mit Modell- und Seriennummer

Modellnr. _____

Seriennr. _____

In dieser Anleitung werden potenzielle Gefahren angeführt, und Sicherheitshinweise werden vom Sicherheitswarnsymbol (Bild 2) gekennzeichnet. Dieses Warnsymbol weist auf eine Gefahr hin, die zu schweren oder tödlichen Verletzungen führen kann, wenn Sie die empfohlenen Sicherheitsvorkehrungen nicht einhalten.



g000502

Bild 2

1. Sicherheitswarnsymbol

In dieser Anleitung werden zwei Begriffe zur Hervorhebung von Informationen verwendet. **Wichtig** weist auf spezielle mechanische Informationen hin, und **Hinweis** hebt allgemeine Informationen hervor, die Ihre besondere Beachtung verdienen.

© 2018—The Toro® Company
8111 Lyndale Avenue South
Bloomington, MN 55420

Registrieren Sie Ihr Produkt unter www.Toro.com.

CE

Originaldokuments (DE)
Druck: USA
Alle Rechte vorbehalten

3425-395 A

Inhalt

Einführung 1
Sicherheit 3
Sicherheits- und Bedienungsschilder 3
Einrichtung 5
1 Vorbereiten der Kitinstallation 8
2 Entfernen des Sitzes und der Motorabdeckplatte 10
3 Entfernen der linken und rechten vorderen Kotflügel und der Motorhaube 11
4 Abschließen des optionalen Schaummarkierers 13
5 Abschließen der optionalen Nivellierung für den Ultra Sonic Boom 17
6 Entfernen der Abdeckung des mittleren Abschnitts (11. Düse) des optionalen abgedeckten Auslegers 18
7 Abtrennen des Druckmessschlauchs für das Messgerät am Armaturenbrett 19
8 Abschließen der Sprühventilanschlüsse 20
9 Entfernen des Dosierungssteuerungsschalters 20
10 Entfernen der Sprühabschnitte 21
11 Montieren der mittleren Auslegersektion 26
12 Befestigen der Befestigungshalterungen und der Sprühdüsen am mittleren Sprühabschnitt 29
13 Entfernen der Auslegerabschnittventile 32
14 Befestigen der Stützklemmen des Durchflussmessgeräts 36
15 Befestigen des Kabelbaums an der Maschine 38
16 Montieren des Durchflussmessgerätverteilers 43
17 Befestigen der Überlaufschläuche am Behälter 44
18 Montieren des modifizierten mittleren Sprühabschnitts 46
19 Montieren des Hubzylinderverteilers an der Zylinderbefestigung 47
20 Befestigen der Ventilbefestigung und der Sprühventile 48
21 Montieren der Auslegerhubzylinder 55
22 Montieren der äußeren Sprühabschnitte 57
23 Anschließen der Sprühdüsenschläuche 60
24 Anschließen des Kitkabelbaums am Heck der Maschine 65
25 Anschließen des Druckmessschlauches für das Messgerät am Armaturenbrett 66
26 Anschließen des optionalen Schaummarkierers 68
27 Anschließen des optionalen Ultra Sonic Boom 71
28 Montieren des optionalen abgedeckten Auslegers 72
29 Einbauen des Navigationsempfängers 75
30 Montieren des Sprühmonitors 78
31 Verkabeln der Sprühpumpenkupplung 80
32 Montieren der Teile für das elektrische System des Sprühfahrzeugs 81
33 Anschließen des Kitkabelbaums am Sitzunterteil 87
34 Befestigen der Kabelbäume für die Navigationsbestandteile 90
35 Montieren der Motorhaube und des linken und rechten vorderen Kotflügels 99
36 Montieren der Motorabdeckplatte und des Sitzes 101
37 Programmieren der Maschineneinstellungen 103

Sicherheit

⚠ WARNUNG:

Die im Sprühsystem verwendeten Chemikalien können gefährlich und giftig für Sie, Unbeteiligte, Tiere, Pflanzen, Flächen oder anderes Eigentum sein.

- **Lesen Sie die chemischen Warnaufkleber und die Sicherheitsdatenblätter für alle verwendeten Chemikalien sorgfältig durch, und halten Sie sich an die Angaben. Tragen Sie außerdem die vom Chemikalienhersteller empfohlene Schutzkleidung. Tragen Sie z. B. geeignete Schutzanzüge, einschließlich Atemschutzmaske und Schutzbrille, Handschuhe oder andere Kleidung, damit Sie nicht mit den Chemikalien in Kontakt kommen.**
- **Denken Sie daran, dass mehrere Chemikalien verwendet werden, und dass Sie alle Angaben berücksichtigen müssen.**
- **Weigern Sie sich, das Sprühfahrzeug einzusetzen, wenn diese Informationen nicht verfügbar sind.**
- **Vor dem Umgang mit einem Sprühsystem sollten Sie sicherstellen, dass es dreimal ausgespült und gemäß den Empfehlungen der Chemikalienhersteller neutralisiert wurde; alle Ventile müssen auch dreimal ausgespült werden.**
- **Stellen Sie sicher, dass eine ausreichende Menge an frischem Wasser und Seife in der Nähe verfügbar sind, und waschen Sie unverzüglich jede Chemikalie ab, mit der Sie in Kontakt kommen.**

Sicherheits- und Bedienungsschilder

Die Sicherheits- und Bedienungsaufkleber sind für den Bediener gut sichtbar und befinden sich in der Nähe der möglichen Gefahrenbereiche. Tauschen Sie beschädigte oder verloren gegangene Aufkleber aus.

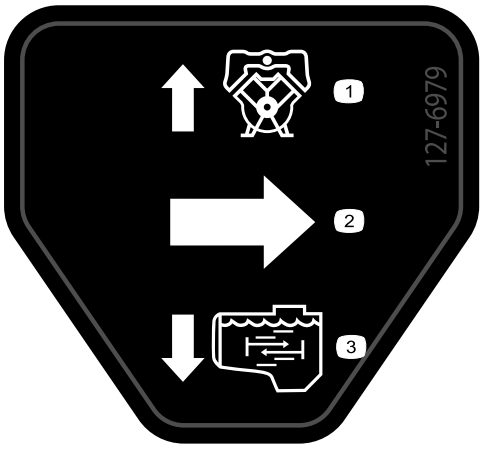

decal127-6979

127-6979

1. Pumpenrückfluss
2. Durchfluss
3. Rührwerkfluss

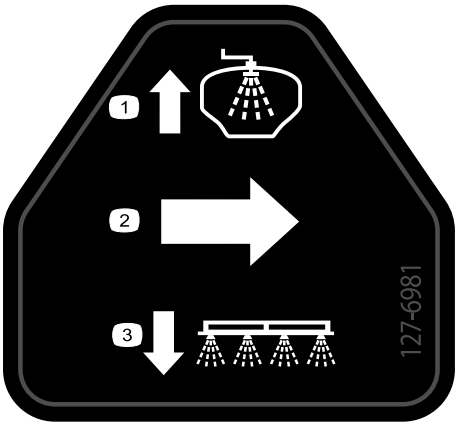

decal127-6981

127-6981

1. Sicherheitsventil-Rückfluss
2. Durchfluss
3. Sprühen mit dem Ausleger

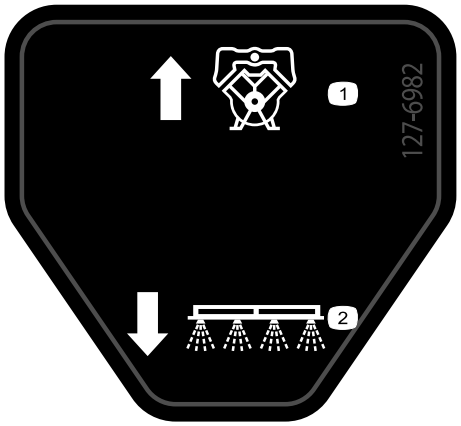

decal127-6982

127-6982

1. Sicherheitsventil-Rückfluss
2. Sprühen mit dem Ausleger



decal127-6976

127-6976

1. Verringern
2. Erhöhen

Installation

Einzelteile

Prüfen Sie anhand der nachstehenden Tabelle, dass Sie alle im Lieferumfang enthaltenen Teile erhalten haben.

Verfahren	Beschreibung	Menge	Verwendung
1	Keine Teile werden benötigt	–	Vorbereiten der Kitinstallation.
2	Keine Teile werden benötigt	–	Entfernen Sie den Sitz und die Motorabdeckplatte.
3	Keine Teile werden benötigt	–	Entfernen Sie die linken und rechten vorderen Kotflügel und die Motorhaube.
4	Rohr, Toro Bestellnummer 114-9553 Kabelbinder	2 8	Schließen Sie den optionalen Schaummarkierer ab.
5	Keine Teile werden benötigt	–	Schließen Sie die optionale Nivellierung für den Ultra Sonic Boom ab.
6	Keine Teile werden benötigt	–	Entfernen Sie die Abdeckung des mittleren Abschnitts (11. Düse) des optionalen abgedeckten Auslegers.
7	Keine Teile werden benötigt	–	Trennen Sie den Druckmessschlauch für das Messgerät am Armaturenbrett ab.
8	Keine Teile werden benötigt	–	Schließen Sie die Sprühventilanschlüsse ab.
9	Kabelbinder Schalterblende	1 1	Entfernen Sie den Dosierungssteuerungsschalter.
10	Keine Teile werden benötigt	–	Entfernen Sie die Sprühabschnitte.
11	Bundkopfschraube (3/8" x 1") Sicherungsbundmuttern (3/8") Mittlere Auslegersektion Zylinderbefestigung (breit) Verbindungsplatte (breit) Schlossschraube (1/2" x 1-1/4") Sicherungsbundmutter (1/2")	2 2 1 1 1 4 4	Montieren Sie die mittlere Auslegersektion.
12	Sprühdüse Schlauch (Sprühventil 5 oder 6) Sicherungsbundmutter (5/16")	2 2 2	Befestigen Sie die Befestigungshalterungen und die Sprühdüsen am mittleren Sprühabschnitt.
13	Deckel (Schnellkupplung) Halter	3 3	Entfernen Sie die Auslegerabschnittventil.
14	Befestigung für Durchflussmessgerät Stützklemmenhälfte Schraube (1/4" x 4-1/2") Sicherungsbundmuttern (¼")	1 4 4 4	Befestigen Sie die Stützklemmen des Durchflussmessgeräts.
15	Hinterer Kabelbaum Kabelbinder	1 7	Befestigen Sie den hinteren Kabelbaum an der Maschine.

Verfahren	Beschreibung	Menge	Verwendung
16	Gerade Schlauchzahnung (1" x 2") Schlauchklemme (3/4" x 1-1/2") Schlauch (3" x 5-1/4") Verteiler Schlauch (1" x 16")	1 3 1 1 1	Montieren Sie den Verteiler am Durchflussmessgerät.
17	Schnelltrennkupplung des gezahnten 90°-Anschlussstücks (1“ Kupplung) Schlauch (1" x 26") Schlauchklemme (3/4" x 1-1/5") T-Anschlussstück (1" x 1" x 1") Gezahntes 90°-Anschlussstück und Schlauch Kraftstoffhahn	2 2 5 1 1 1	Befestigen Sie die Überlaufschläuche am Behälter.
18	Keine Teile werden benötigt	–	Montieren Sie den modifizierten mittleren Sprühabschnitt.
19	Keine Teile werden benötigt	–	Montieren Sie den Hubzylinderverteiler an der Zylinderbefestigung.
20	Ventilbefestigung und Sprühventile Schraube (4 mm x 10 mm) ASC 10-Sprühsteuergerät Sicherungsbundmutter (4 mm) Kappe (Schnelltrennanschlussstück) Bundkopfschrauben (5/16" x 3/4") Sicherungsbundmuttern (5/16") Schlauchklemme Eindrückbefestigungen (Kabelbinder) Eindrückbefestigung (Steckeranker)	1 3 1 3 2 8 8 1 1 3	Befestigen Sie die Ventilbefestigung und die Ventile.
21	Hydraulikschlauch (1/4" x 24-3/4")	4	Montieren Sie die Auslegerhubzylinder.
22	Nylonbundbüchse Kabelbinder Zulaufschlauch, 188 cm Zulaufschlauch, 234 cm Zulaufschlauch, 279 cm	4 1 1 1 1	Montieren Sie die äußeren Sprühabschnitte.
23	Zulaufschlauch, 279 cm Zulaufschlauch, 234 cm Zulaufschlauch, 188 cm Zulaufschlauch, 81 cm	2 2 4 2	Schließen Sie die Sprühdüsenschläuche an.
24	Keine Teile werden benötigt	–	Schließen Sie den hinteren Kabelbaum an.
25	Keine Teile werden benötigt	–	Anschließen des Druckmessschlauches für das Messgerät am Armaturenbrett
26	Kabelbinder	6	Schließen Sie den optionalen Schaummarkierer an.
27	Keine Teile werden benötigt	–	Schließen Sie den optionalen Ultra Sonic Boom an.

Verfahren	Beschreibung	Menge	Verwendung
28	Abdeckungsverlängerung (12. Düse, Toro Bestellnummer 120-0621)	1	Montieren Sie den optionalen abgedeckten Ausleger.
	Blindniete (Toro Bestellnummer 114439)	22	
	Stützhalterung (mittlere Abschnittsabdeckung, Toro Bestellnummer 131-3703-03)	4	
	Klemmmutter (Toro Bestellnummer 94-2413)	4	
	Bundkopfschrauben (3/8" x 1-1/4", Toro Bestellnummer 110-5050)	16	
	Sicherungsbundmuttern (3/8", Toro Bestellnummer 104-8301)	16	
	Abdeckungsriemen (Toro Bestellnummer 120-0629)	2	
	Bundkopfschrauben (5/16" x 1-1/4", Toro Bestellnummer 323-36)	4	
29	Aufnahmeplatte	1	Bauen Sie den Navigationsempfänger ein.
	Distanzstück (3/8" x 1")	1	
	Empfängerbefestigung	1	
	Schraube (3/8" x 1¾")	1	
	Sicherungsscheibe (3/8")	1	
	Scheibe (3/8" x 13/16")	1	
	Sicherungsbundmutter (⅜")	1	
	Bundkopfschraube (5/16" x ¾")	1	
	Sicherungsbundmutter (5/16")	1	
	Bundkopfschraube (3/8" x 1-1/2")	2	
	Distanzstück (3/8" x 7/16")	2	
	Navigationsempfänger, X25 GeoLink-Präzisionssprühsystem, Basis, WAAS (Modell 41630)	1	
	Sechskantschraube (5 x 16 mm)	3	
	Scheibe (5 mm)	3	
	Schottadapter (optionales CDMA RTK-Berichtigungsmodemkit oder GSM RTK-Berichtigungsmodemkit)	1	
	Mobilfunkantenne (optionales CDMA RTK-Berichtigungsmodemkit oder GSM RTK-Berichtigungsmodemkit)	1	
	Koaxialkabel (optionales CDMA RTK-Berichtigungsmodemkit oder GSM RTK-Berichtigungsmodemkit)	1	
30	Monitorbefestigung	1	Montieren Sie den Sprühmonitor.
	Bundkopfschraube (6 mm x 12 mm)	3	
	U-Bügel (5/16")	2	
	Sicherungsbundmutter (5/16")	8	
	Kugelbefestigung	1	
	Bundkopfschraube (5/16" x ¾")	4	
	Monitor, X25 GeoLink-Präzisionssprühsystem, Basis, WAAS (Modell 41630)	1	
	Monitorarm, X25 GeoLink-Präzisionssprühsystem, Basis, WAAS (Modell 41630)	1	
31	Keine Teile werden benötigt	–	Verkabeln Sie die Sprühpumpenkupplung.

Verfahren	Beschreibung	Menge	Verwendung
32	Batteriehalterung Schraube (5/16" x 1-¾") Scheibe (5/16") Batterie (540 A) Batteriehalter Sicherungsbundmutter (5/16") Lichtmaschinenhalterung Antriebsscheibe, 279 mm Schraube (¼" x 2¼") Sicherungsscheibe (1/4") Lichtmaschine (60 A) Bundkopfschraube (8 mm x 25 mm) Bundkopfschraube (3/8" x 1-1/2") Keilriemen	1 1 1 1 1 1 1 1 4 4 1 1 1 1	Montieren Sie das elektrische System des Sprühfahrzeugs.
33	Relais Eindrückbefestigung Sicherung (15 A) Sicherung (50 A)	1 1 1 1	Schließen Sie den Kitkabelbaum am Sitzunterteil an.
34	Datenkabelbaum (Navigationssystem), GeoLink-Präzisionssprühsystem (Modell 41630) Batteriekabelbaum (Navigationssystem), GeoLink-Präzisionssprühsystem (Modell 41630) Kabelbinder Schnellanschlussklemme (roter Hebel) Schnellanschlussklemme (schwarzer Hebel)	1 1 8 1 1	Befestigen Sie die Kabelbäume für die Navigationsbestandteile.
35	Eindrückbefestigung	13	Montieren Sie die Motorhaube und den linken und rechten vorderen Kotflügel.
36	Keine Teile werden benötigt	–	Montieren Sie die Motorabdeckplatte und den Sitz.
37	Keine Teile werden benötigt	–	Programmieren Sie die Maschineneinstellungen.

1

Vorbereiten der Kitinstallation

Keine Teile werden benötigt

Vorbereiten des Sprühbehälters und des optionalen Spülbehälters

1. Reinigen Sie das Sprühfahrzeug; weitere Informationen finden Sie in der *Bedienungsanleitung* für die Maschine.

Wichtig: **Entleeren Sie den Sprühbehälter komplett, bevor Sie das Finishingkit für das GeoLink-Sprühsystem installieren.**

2. **Führen Sie bei einer Maschine mit dem optionalen Behälterspülkit folgende Schritte aus:**
   A. Pumpen Sie das Wasser vom Spülbehälter in den Sprühbehälter; weitere Informationen zur Verwendung des Spülkits finden Sie in den *Installationsanweisungen* für den Spülbehälter.
   B. Lassen Sie das Wasser aus dem Sprühbehälter ab; weitere Informationen zur Reinigung des Sprühfahrzeugs finden Sie in der *Bedienungsanleitung* für die Maschine.
3. Fahren Sie die linken und rechten Sprühabschnitte in die horizontale Stellung aus.

4. Parken Sie die Maschine auf einer ebenen Fläche, aktivieren die Feststellbremse, stellen den Motor ab und ziehen Sie den Schlüssel ab, siehe *Bedienungsanleitung*.

   Wichtig: **Parken Sie die Maschine auf einer ebenen Fläche, bevor Sie das GeoLink-Kit montieren.**

Abschließen der Batterie

1. Drehen Sie das ZÜNDSCHLOSS in die AUS-Stellung und ziehen den Zündschlüssel ab, siehe *Bedienungsanleitung*.
2. Drücken Sie den Sitzriegelgriff nach hinten, um den Sitz zu entriegeln (Bild 3).

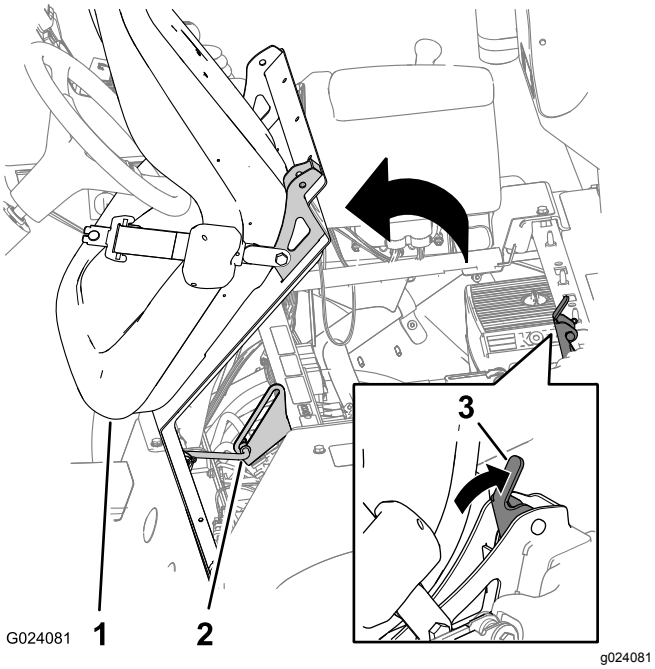

Bild 3

1. Sitz
2. Stützstange
3. Sitzriegelgriff

3. Drehen Sie den Sitz und die Sitzplatte nach vorne, bis sich das Ende der Stützstange an der Stützstangenhalterung unten an der Rille der Halterung befindet (Bild 3).
4. Entfernen Sie die Schraube und Mutter, mit denen die Anschlussklemme des Minuskabels der Batterie am Minuspol der Batterie befestigt ist.

⚠ WARNUNG:

Elektrische Funken können zum Explodieren der Batteriegase führen, was Verletzungen zur Folge haben kann.

Das unsachgemäße Verlegen der Batteriekabel kann das Sprühfahrzeug beschädigen, und die Kabel können Funken erzeugen.

- **Trennen Sie immer das Minuskabel (Schwarz) ab, bevor Sie das Pluskabel (Rot) abtrennen.**
- **Schließen Sie immer das Pluskabel (Rot) an, bevor Sie das Minuskabel (Schwarz) anschließen.**

Batteriepole und Metallwerkzeuge können an metallischen Teilen des Sprühgeräts Kurzschlüsse verursachen, was Funken erzeugen kann.

- **Lassen Sie Batteriepole, wenn Sie die Batterie entfernen oder einbauen, nie mit irgendwelchen Metallteilen des Sprühfahrzeugs in Berührung kommen.**
- **Achten Sie darauf, dass Metallwerkzeuge keinen Kurzschluss zwischen den Batteriepolen und Metallteilen des Sprühfahrzeugs erzeugen.**
- **Halten Sie die Batteriehalterung immer in ihrer ordnungsgemäßen Position, um die Batterie zu schützen und zu befestigen.**

5. Schließen Sie die Isolierungsabdeckung zurück und entfernen Sie die Schraube und Mutter, mit denen die Anschlussklemme des Pluskabels der Batterie am Pluspol der Batterie befestigt ist. (Bild 4).

Hinweis: Stellen Sie sicher, dass die Pole der Batteriepluskabel die Batteriepole nicht berühren.

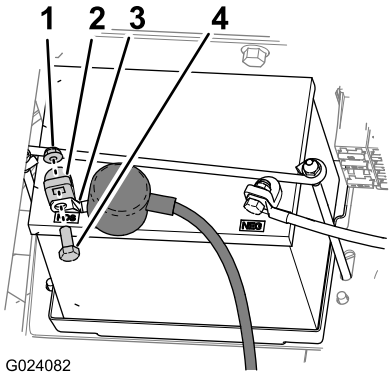

Bild 4

1. Mutter
2. Batteriepol
3. Anschlussklemme (Pluskabel der Batterie)
4. Schraube

6. Lassen Sie den Motor ganz abkühlen.

2

Entfernen des Sitzes und der Motorabdeckplatte

Keine Teile werden benötigt

Entfernen des Sitzes

1. Schließen Sie den 2-Buchsen-Stecker des Maschinenkabelbaums ab, der am Sitzschalteranschluss angeschlossen ist (Bild 5).

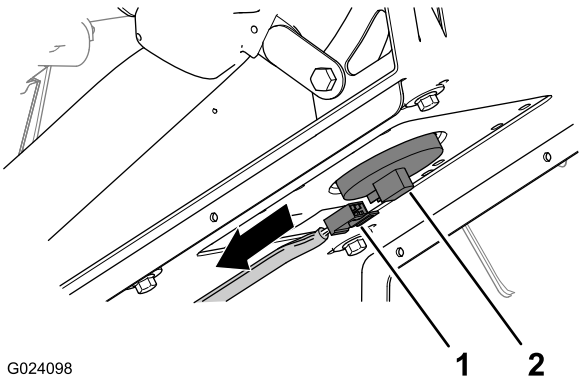

Bild 5

1. 2-Buchsen-Stecker (Maschinenkabelbaum)
2. Sitzschalteranschluss

2. Entfernen Sie den Splint, mit dem die Stützstange an der Halterung unten an der Sitzplatte befestigt ist (Bild 6).

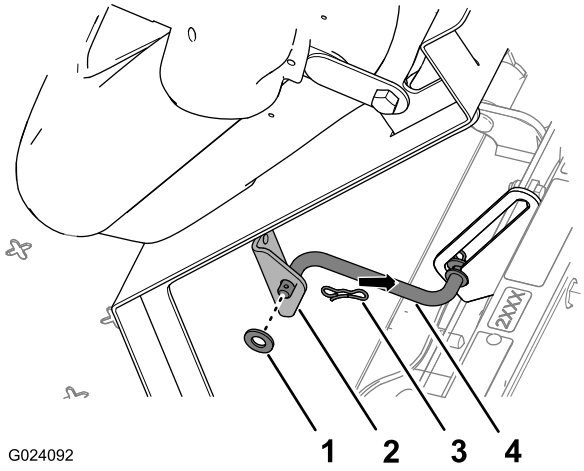

Bild 6

1. Scheibe
2. Halterung (Sitz)
3. Splint
4. Stützstange

3. Entfernen Sie die beiden Splinte, mit denen das Drehzapfenanschlussstück der Sitzplatte an den Chassishalterungen befestigt ist (Bild 7).

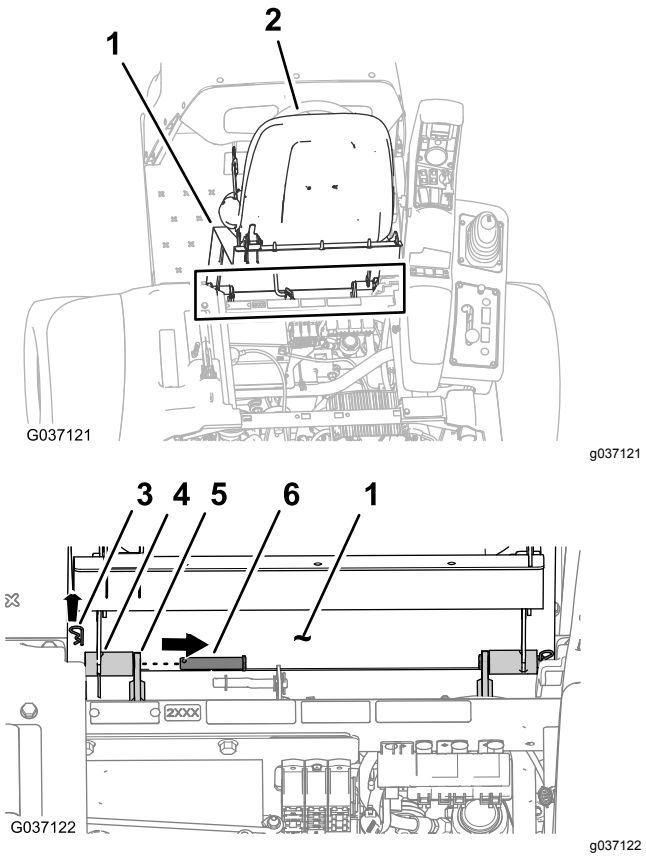

Bild 7

1. Sitzplatte
2. Sitz
3. Splint
4. Drehzapfenanschlussstück (Sitzpfanne)
5. Chassishalterung
6. Lagerbolzen

4. Entfernen Sie die beiden Lagerbolzen, mit denen der Sitz und die Sitzplatte am Chassis befestigt sind (Bild 7).
5. Heben Sie den Sitz und die Sitzplatte von der Maschine ab (Bild 8).

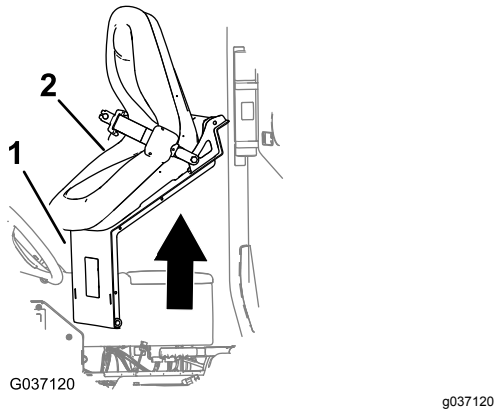

Bild 8

1. Sitzplatte
2. Sitz

Entfernen der Motorabdeckplatte

1. Drehen Sie die Griffe für die Riegel der Motorabdeckplatte nach oben (Bild 9).

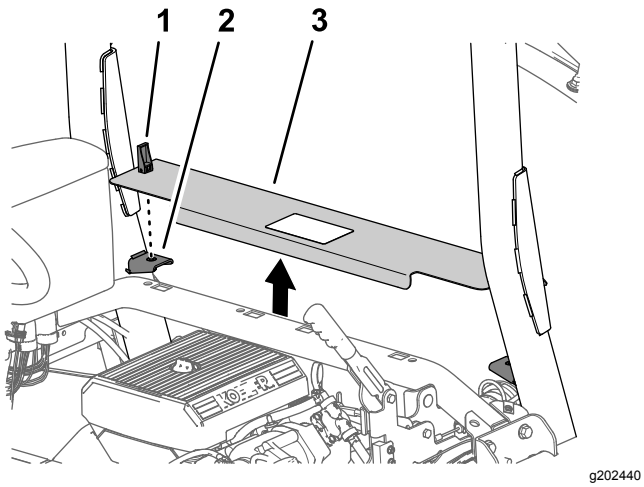

Bild 9

1. Riegel
2. Plattenstützhalterungen
3. Motorabdeckplatte

2. Heben Sie die Motorabdeckplatte an und nehmen sie von der Maschine ab (Bild 9).

3

Entfernen der linken und rechten vorderen Kotflügel und der Motorhaube

Keine Teile werden benötigt

Abnehmen der linken und rechten vorderen Kotflügel

1. Entfernen Sie die zwei Eindrückbefestigungen, mit denen der linke, vordere Kotflügel am unteren Überrollschutz-Kanal befestigt ist (Bild 10).

   Hinweis: Werfen Sie die Eindrückbefestigungen weg, die Sie entfernt haben.

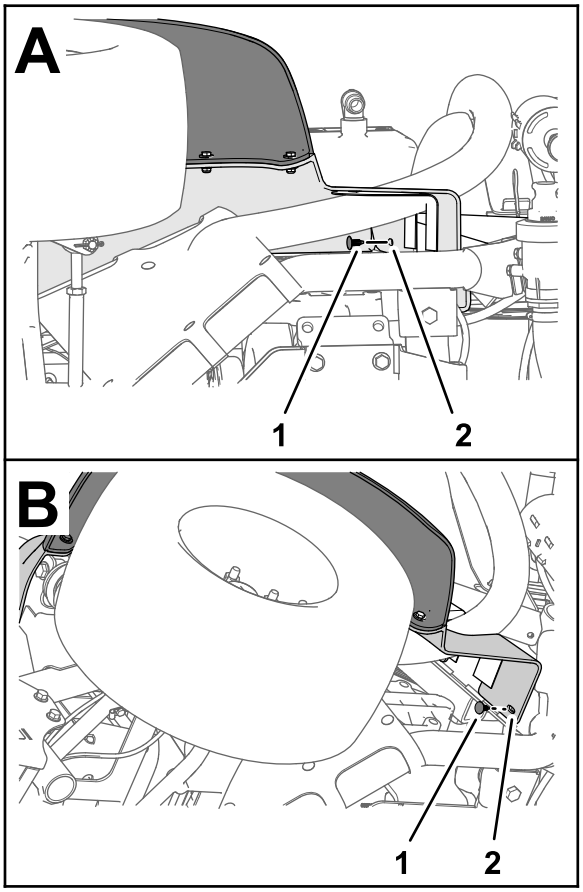

Bild 10

1. Eindrückbefestigung
2. Kotflügel vorne links

2. Entfernen Sie die drei Schrauben (5/16 x 1") und drei Scheiben (5/16"), mit denen der Kotflügel am Rahmen der Maschine befestigt ist (Bild 11).

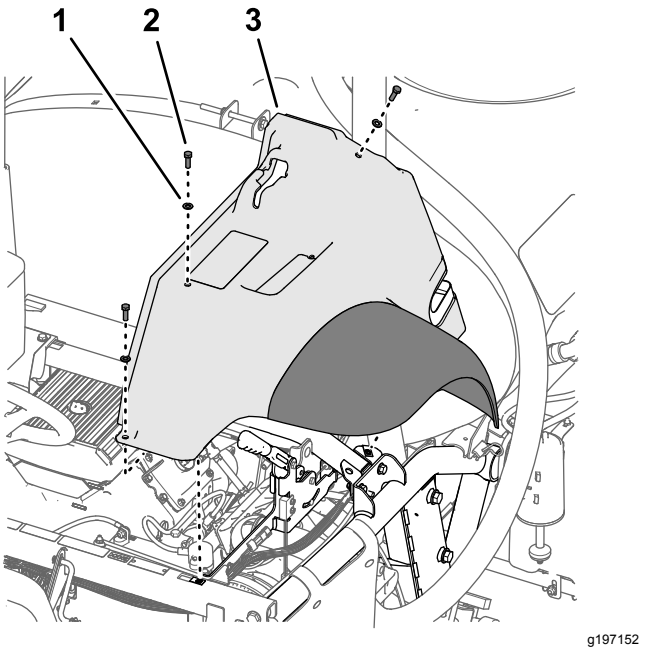

Bild 11

1. Scheibe (5/16")
2. Schraube (5/16" x 1")
3. Kotflügel vorne links

3. Nehmen Sie den Kotflügel von der Maschine ab.

   Hinweis: Werfen Sie die Eindrückbefestigungen weg, die Sie entfernt haben.; bewahren Sie den Kotflügel, die Schrauben und Scheiben für den Einbau in Montieren des linken und rechten vorderen Kotflügels (Seite 100) auf.

4. Entfernen Sie die sechs Eindrückbefestigungen und fünf Scheiben (9/16 x 1/2"), mit denen die innere Kotflügelhaube am Rahmen der Maschine befestigt ist (Bild 12).

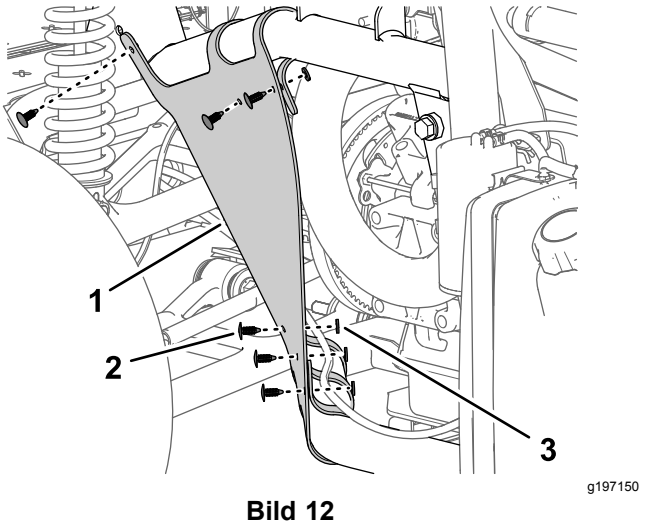

Bild 12

1. Innere Kotflügelhaube
2. Eindrückbefestigung
3. Scheibe (9/2" x 1/16")

5. Nehmen Sie die innere Kotflügelhaube von der Maschine ab (Bild 13).

   Hinweis: Werfen Sie die Eindrückbefestigungen weg, die Sie entfernt haben.

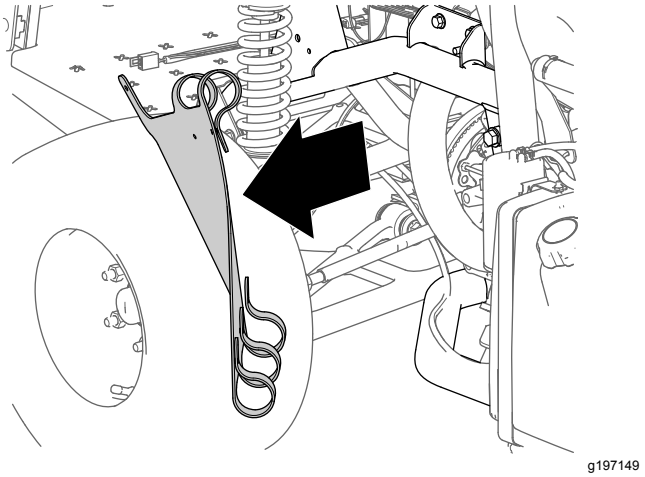

Bild 13

6. Wiederholen Sie die Schritte 1 bis 5 für den Kotflügel und die innere Kotflügelhaube an der anderen Seite der Maschine.

Entfernung der Motorhaube

1. Schließen Sie die zwei elektrischen Anschlüsse (2-Buchsen-Stecker) des Maschinenkabelbaums vom 2-Stift-Stecker am linken und rechten Scheinwerfer ab (Bild 14).

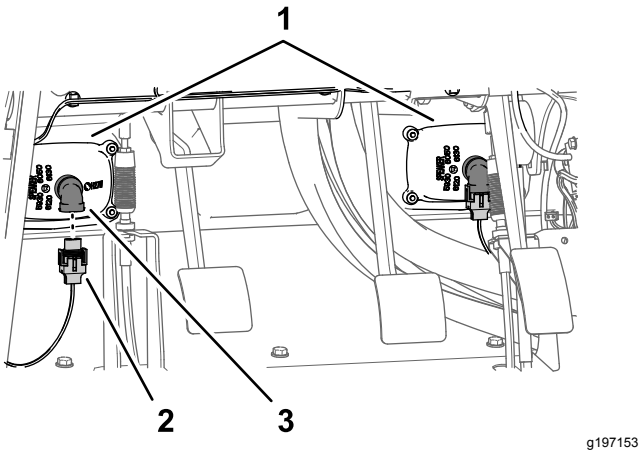

Bild 14

1. Scheinwerfer
2. 2-Buchsen-Stecker (Maschinenkabelbaum)
3. 2-Stift-Stecker (Scheinwerfer)

2. Entfernen Sie die neun Eindrückbefestigungen, mit denen die Haube am Armaturenbrett und Rahmen der Maschine befestigt ist (Bild 15).

Hinweis: Bewahren Sie die Eindrückbefestigungen für den Einbau in Montieren der Motorhaube (Seite 99) auf.

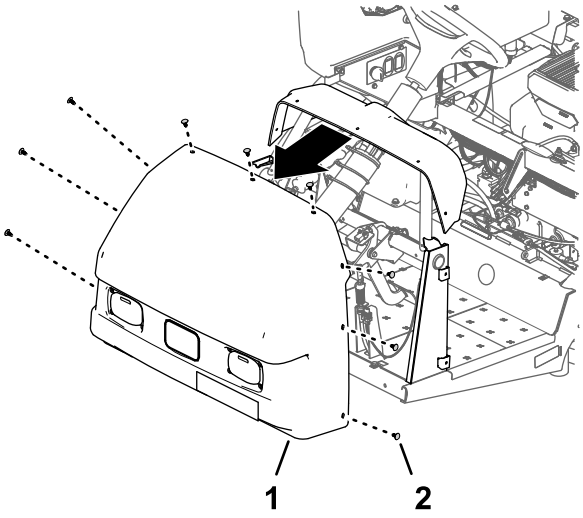

Bild 15

1. Motorhaube
2. Eindrückbefestigung

3. Nehmen Sie die Motorhaube von der Maschine ab (Bild 15).

   Hinweis: Werfen Sie die Eindrückbefestigungen weg, die Sie entfernt haben.

4

Abschließen des optionalen Schaummarkierers

Für diesen Arbeitsschritt erforderliche Teile:

2	Rohr, Toro Bestellnummer 114-9553
8	Kabelbinder

Entfernen der Flüssigkeits- und Luftschläuche am Kompressor

Schaummarkierer ab 2017

1. Befestigen Sie an der Anschlussplatte des Kompressors für den Schaummarkierer einen Kabelbinder um den durchsichtigen und blauen Schlauch für den rechten Sprühabschnitt (Bild 16).

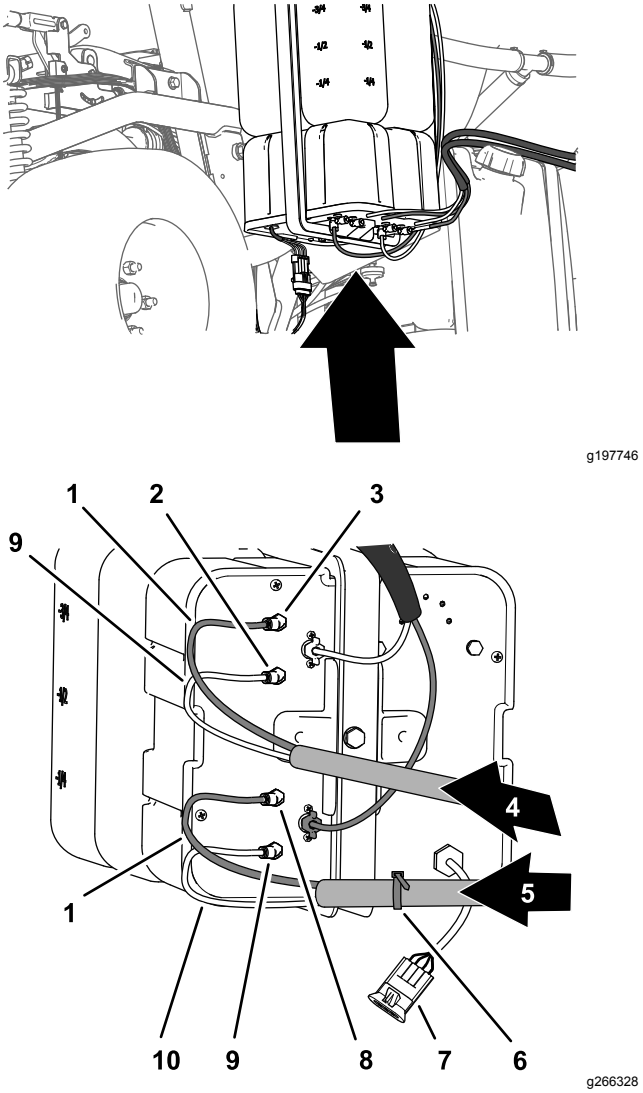

Bild 16

1. Blaue Schläuche
2. Luftanschlussstück (linker Sprühabschnitt)
3. Flüssigkeit-Anschlussstück (linker Sprühabschnitt)
4. Schaumschläuche (linker Sprühabschnitt)
5. Schaumschläuche (rechter Sprühabschnitt)
6. Kabelbinder
7. Elektrischer Anschluss
8. Flüssigkeit-Anschlussstück (rechter Sprühabschnitt)
9. Durchsichtige Schläuche
10. Luftanschlussstück (rechter Sprühabschnitt)

2. Drücken Sie die Arretiermanschette hinein (Bild 17).

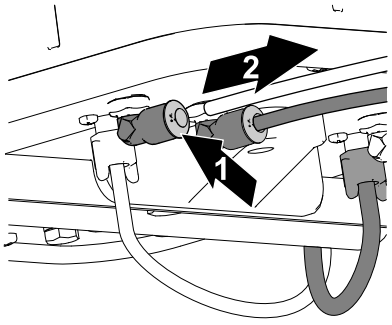

g197769

Bild 17

1. Eindrücken der die Arretiermanschette
2. Herausziehen des Schlauchs

3. Ziehen Sie den Schlauch aus dem Anschlussstück (Bild 17).
4. Wiederholen Sie die Schritte 2 bis 3 für die anderen drei Schläuche für die Sprühabschnitte.

Entfernen der Flüssigkeits- und Luftschläuche am Kompressor

Schaummarkierer bis 2016

1. Befestigen Sie an der Anschlussplatte des Kompressors für den Schaummarkierer einen Kabelbinder um den durchsichtigen und blauen Schlauch für den rechten Sprühabschnitt (Bild 18).

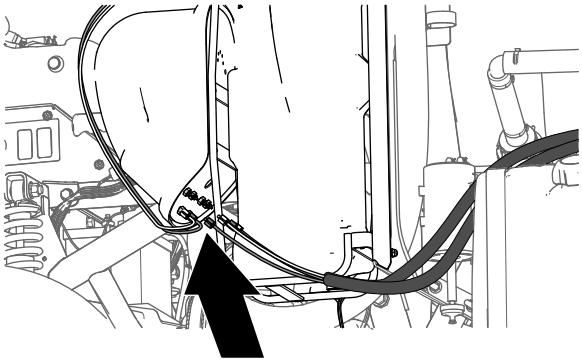

g197745

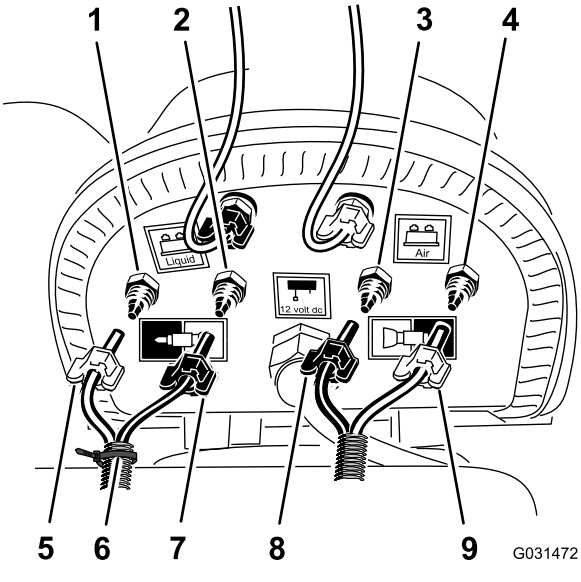

g031472

Bild 18

1. Luft-Druckringverbindung (rechter Sprühabschnitt)
2. Flüssigkeit-Druckringverbindung (rechter Sprühabschnitt)
3. Flüssigkeit-Druckringverbindung (linker Sprühabschnitt)
4. Luft-Druckringverbindung (linker Sprühabschnitt)
5. Druckmutter: Luft (rechter Sprühabschnitt, blauer Schlauch)
6. Kabelbinder
7. Druckmutter: Wasser (rechter Sprühabschnitt, durchsichtiger Schlauch)
8. Druckmutter (linker Sprühabschnitt, blauer Schlauch)
9. Druckmutter (linker Sprühabschnitt, durchsichtiger Schlauch)

2. Lösen Sie die Druckmuttern für die zwei durchsichtigen und zwei blauen Schläuche für die Schaumdüsen am linken und rechten Sprühabschnitt (Bild 18).
3. Entfernen Sie die vier Schläuche von den Druckringverbindungen für die Sprühabschnitte (Bild 18).

Entfernen der Flüssigkeits- und Luftschläuche an den Sprühabschnitten

1. Markieren Sie am äußeren Sprühabschnitt mit einem Stück Band die linken Flüssigkeits- und Luftschläuche für den linken Sprühabschnitt und die rechten Flüssigkeits- und Luftschläuche für den rechten Sprühabschnitt.
2. Schieben Sie die Schläuche für die Schaumdüsen am linken und rechten Sprühabschnitt nach hinten durch die R-Klemme in der Nähe des Drehpunkts für den Sprühabschnitt (Bild 19).

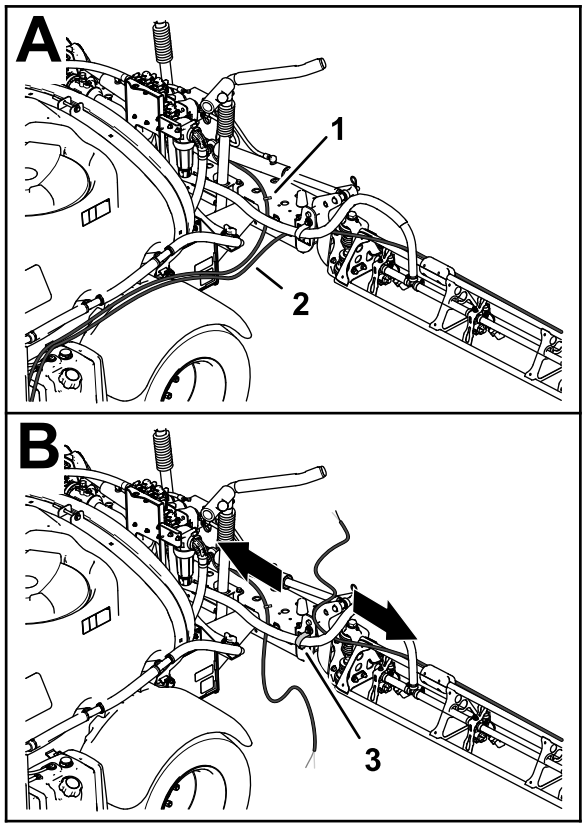

g197783

Bild 19

1. Schlauch, Schaummarkiererdüse (linker Sprühabschnitt)
2. Schlauch, Schaummarkiererdüse (rechter Sprühabschnitt)
3. R-Klemme

3. Wenn an der Maschine die **mittlere Auslegersektion** montiert ist, befestigen Sie das freie Ende der Flüssigkeits- und Luftschläuche lose am äußeren Sprühabschnitt. und lassen Sie die Schritte für Vorbereiten der neuen Schläuche für die Schaummarkiererdüsen (Seite 15) und Montieren des neuen Schlauchs (Seite 16) aus.

Vorbereiten der neuen Schläuche für die Schaummarkiererdüsen

Maschinen ohne die optionalen mittlere Auslegersektion

1. Entfernen Sie die Kabelbinder, mit denen die Flüssigkeits- und Luftschläuche des Schaummarkierers am äußeren Sprühabschnitt befestigt sind (Bild 20).

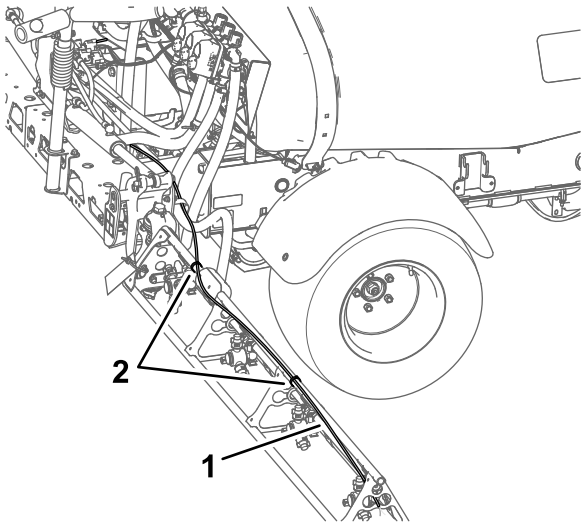

g197816

Bild 20

1. Flüssigkeits- und Luftschläuche (Bild zeigt rechten Sprühabschnitt)
2. Kabelbinder

2. Lösen Sie die Druckmutter an der Schaummarkiererdüse, mit der der blaue Schlauch (Wasser) an der blauen Druckringverbindung der Schaummarkiererdüse befestigt ist (Bild 21).

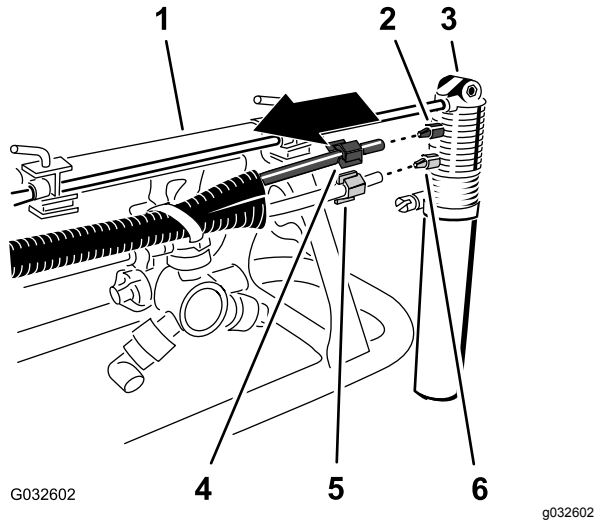

Bild 21

1. Äußerer Sprühabschnitt
2. Druckringverbindung (Blau)
3. Schaummarkiererdüse
4. Druckmutter (Blau, blauer Wasserschlauch)
5. Druckmutter (Weiß, durchsichtiger Luftschlauch)
6. Druckringverbindung (Weiß)

3. Lösen Sie die Druckmutter, mit der der durchsichtige Schlauch (Luft) an der weißen Druckringverbindung der Schaummarkiererdüse befestigt ist (Bild 21).
4. Nehmen Sie die Flüssigkeits- und Luftschläuche von der Maschine ab.
5. Entfernen Sie die Druckmuttern an den Enden der Schläuche (Bild 21).

   Hinweis: Bewahren Sie die Druckmuttern für das Befestigen in Schritt 1 in Montieren des neuen Schlauchs (Seite 16) auf.
6. Fluchten Sie die alten Flüssigkeits- und Luftschläuche (Bild 22) mit den neuen Schläuchen (Toro Bestellnummer 114–9553) aus.

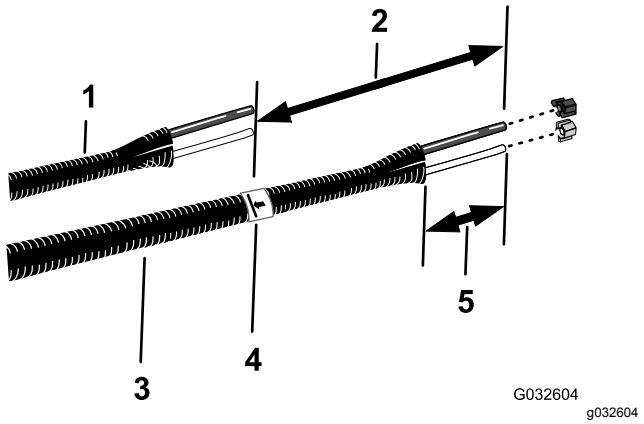

Bild 22

1. Alte Flüssigkeits- und Luftschläuche
2. 26 cm
3. Neue Schläuche (Toro Bestellnummer 114-9553)
4. Band und Markierung
5. 77-102 mm

7. Markieren Sie die Länge der alten Flüssigkeits- und Luftschläuche mit einem Stück Band auf den neuen Schläuchen.
8. Markieren Sie auf den neuen Schläuchen eine Länge von 26 cm von der Markierung, die Sie in Schritt 7 hinzugefügt haben, und schneiden Sie die Schläuche an der zweiten (längeren) Markierung ab (Bild 22).
9. Wenn die alten Flüssigkeits- und Luftschläuche mit einem Kabelbinder markiert sind, markieren Sie die neuen Schläuche mit einem Kabelbinder, gehen Sie sonst auf Schritt 10.

   Hinweis: Die alten Flüssigkeits- und Luftschläuche werden nicht mehr benötigt.
10. Entfernen Sie 77 mm bis 102 mm des Mantels um jedes Ende der Schläuche (Bild 22).
11. Wiederholen Sie die Schritte 1 bis 10 für die Flüssigkeits- und Luftschläuche an der anderen Seite der Maschine.

Montieren des neuen Schlauchs

Maschinen ohne den optionalen mittleren Auslegersektion

1. Schieben Sie die blaue Druckmutter über die Enden des blauen Schlauchs und die weiße Druckmutter über den durchsichtigen Schlauch (Bild 23).

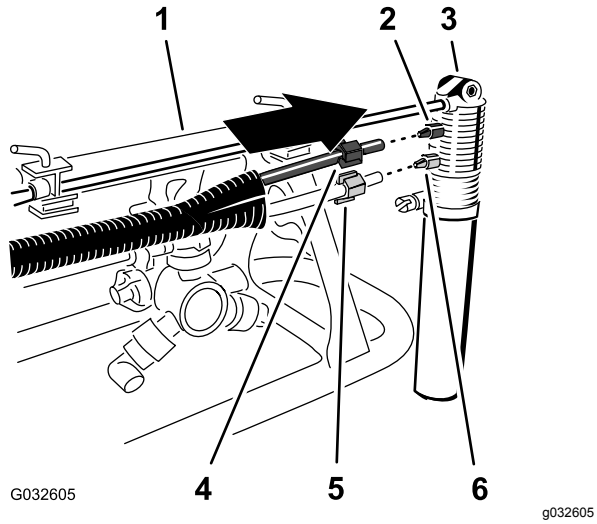

Bild 23

1. Äußerer Sprühabschnitt
2. Druckringverbindung (Blau)
3. Schaummarkiererdüse
4. Druckmutter (Blau, blauer Wasserschlauch)
5. Druckmutter (Weiß, durchsichtiger Luftschlauch)
6. Druckringverbindung (Weiß)

2. Fluchten Sie das Ende des durchsichtigen Schlauchs mit der weißen Druckmutter und mit dem weißen Anschlussstück der Schaummarkiererdüse aus und ziehen Sie die Druckmutter mit der Hand an (Bild 23).
3. Fluchten Sie das Ende des blauen Schlauchs mit der blauen Druckmutter und mit dem blauen Anschlussstück der Schaummarkiererdüse aus und ziehen Sie die Druckmutter mit der Hand an (Bild 23).
4. Verlegen Sie den Schlauch entlang der Rückseite der oberen Haltestange des äußeren Sprühabschnitts , wie in Bild 24 abgebildet.

   Wichtig: **Wenn der Schlauch an der falschen Seite der oberen Haltestange montiert ist, werden die Schläuche zwischen der Wiege und dem äußeren Sprühabschnitt eingeklemmt, wenn die Ausleger in der Transportstellung sind.**

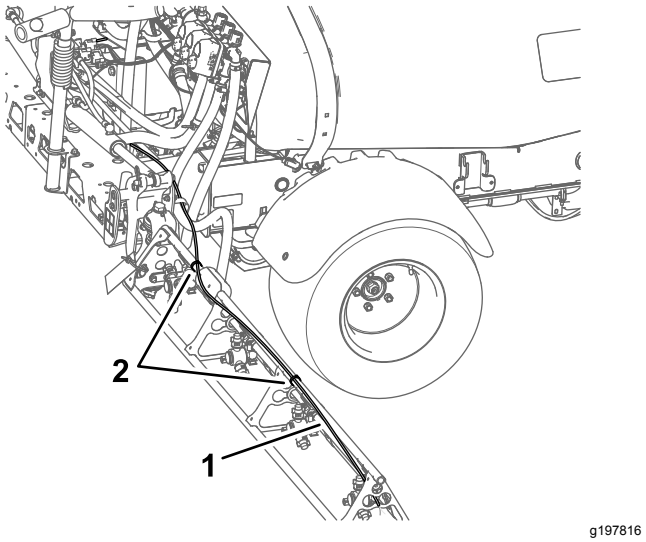

Bild 24

1. Schläuche (Bild zeigt rechten Sprühabschnitt)
2. Kabelbinder

5. Befestigen Sie die Schläuche mit einem Kabelbinder im Loch in der Düsenstütze, wie in Bild 25 abgebildet.

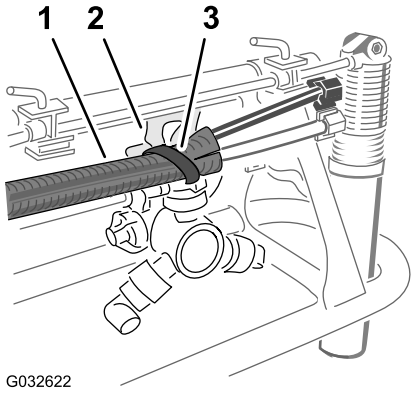

Bild 25

1. Schläuche
2. Düsenstütze
3. Kabelbinder

6. Befestigen Sie die Schläuche mit Kabelbindern am äußeren Sprühabschnitt, wie in Bild 24 abgebildet.
7. Befestigen Sie das freie Ende des Schlauchs lose am äußeren Sprühabschnitt.
8. Wiederholen Sie die Schritte 1 bis 6 für die Schläuche an der anderen Seite der Maschine.

5

Abschließen der optionalen Nivellierung für den Ultra Sonic Boom

Keine Teile werden benötigt

Verfahren

1. Schließen Sie den 3-Stift-Stecker des Kabelbaums für die Nivellierung für den Ultra Sonic Boom vom 3-Buchsen-Stecker des Maschinenkabelbaums ab (Bild 26).

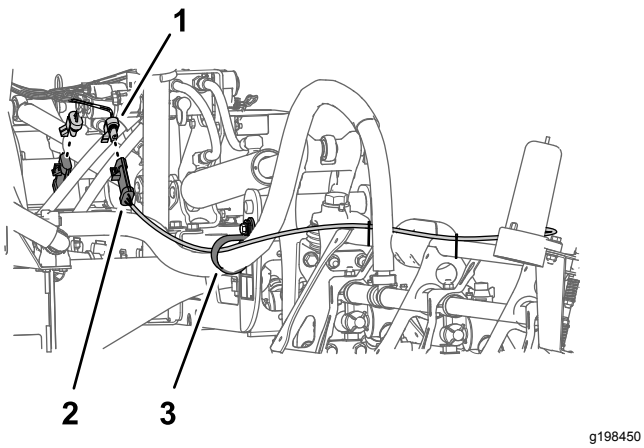

Bild 26

1. 3-Buchsen-Stecker (Maschinenkabelbaum)
2. 3-Stift-Stecker (Kabelbaum für die Nivellierung für den Ultra Sonic Boom)
3. Stützklemme

2. Wiederholen Sie Schritt 1 für den 3-Stift-Stecker des Kabelbaums für den Ultra Sonic Boom an der anderen Seite der Maschine.

6

Entfernen der Abdeckung des mittleren Abschnitts (11. Düse) des optionalen abgedeckten Auslegers

Keine Teile werden benötigt

Verfahren

1. Stützen Sie die mittlere Abschnittsabdeckung (11. Düse) ab und entfernen die vier Bundkopfschrauben (5/16" x 1-1/4") und zwei Abdeckungsriemen, mit denen die Abdeckung an der Stützhalterung der Abdeckung befestigt ist (Bild 27).

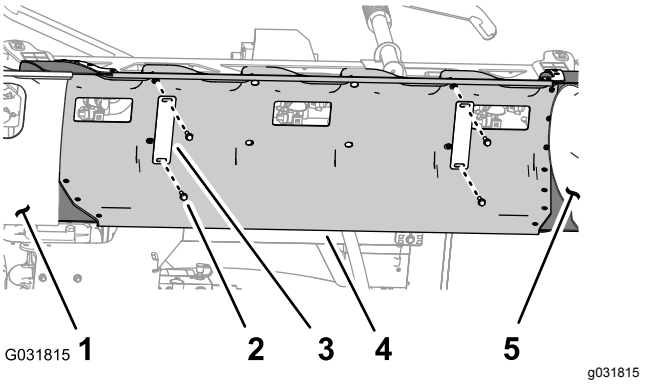

Bild 27

1. Auslegerabschnittsabdeckung (links)
2. Bundkopfschraube (5/16" x 1-1/4")
3. Abdeckungsriemen
4. Mittlere Abschnittsabdeckung
5. Auslegerabschnittsabdeckung (rechts)

2. Nehmen Sie die mittlere Abschnittsabdeckung von der Maschine ab (Bild 28).

   Hinweis: Bewahren Sie die Abdeckung, Abdeckungsriemen und Bundkopfschrauben für eine Montage in den Schritten 1 und 2 in Befestigen der mittleren Abschnittsabdeckung (Seite 75) auf.

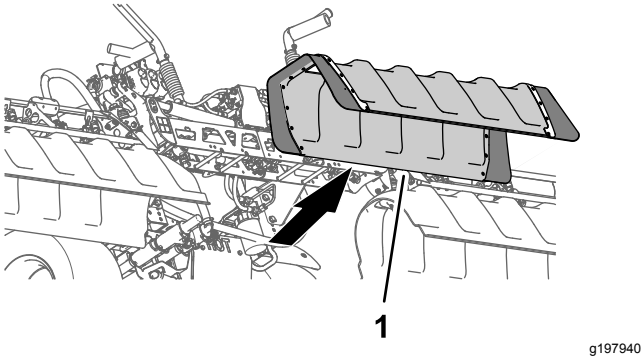

g197940

Bild 28

1. Mittlere Abschnittsabdeckung

7

Abtrennen des Druckmessschlauchs für das Messgerät am Armaturenbrett

Keine Teile werden benötigt

Abtrennen des Druckmessschlauchs für das Messgerät am Armaturenbrett

Maschinen ohne den optionalen Handsprühstab oder die optionale elektrische Schlauchtrommel

Hinweis: Wenn die Maschine mit einer optionalen Spritzpistole ausgestattet ist, siehe Abschließen des Druckmessschlauchs und des Zulaufschlauchs (Seite 19).

1. Drücken Sie den Stellring für die Schlauchkupplung in den Enddeckel des rechten Auslegerabschnittventils hinein (Bild 29).

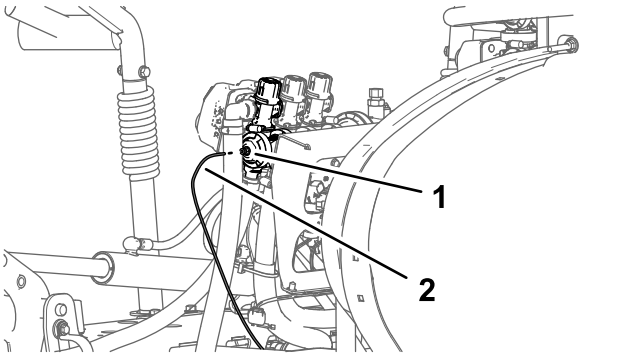

g197991

Bild 29

1. Schlauchkupplung (Enddeckel des rechten Auslegerabschnittventils)
2. Druckmessschlauch

2. Ziehen Sie den Druckmessschlauch für das Messgerät am Armaturenbrett aus der Schlauchkupplung (Bild 29).

Abschließen des Druckmessschlauchs und des Zulaufschlauchs

Maschinen mit dem optionalen Handsprühstab oder der optionalen elektrischen Schlauchtrommel

1. Drücken Sie den Stellring für die Schlauchkupplung in den 90°-Krümmer des rechten Sprühabschnittventils hinein (Bild 30).

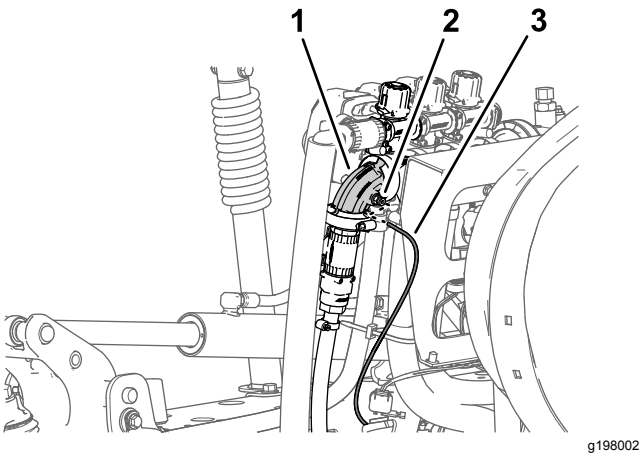

g198002

Bild 30

1. 90° Krümmer (rechtes Auslegerabschnittventil)
2. Schlauchkupplung
3. Druckmessschlauch (Druckmanometer im Armaturenbrett)

2. Ziehen Sie den Druckmessschlauch für das Messgerät am Armaturenbrett aus der Schlauchkupplung (Bild 30).

Hinweis: Nehmen Sie den 90° Krümmer für das Abstellventil für den Zulaufschlauch der Schlauchtrommel nicht vom Flansch des rechten Auslegerabschnittventils ab.

8

Abschließen der Sprühventilanschlüsse

Keine Teile werden benötigt

Verfahren

1. Schließen Sie den 3-Stift-Stecker des Maschinenkabelbaums, der mit LEFT SPRAY VALVE, CENTER SPRAY VALVE und RIGHT SPRAY VALVE beschriftet ist, von den 3-Stift-Steckern der Sprühventilaktuatoren ab (Bild 31).

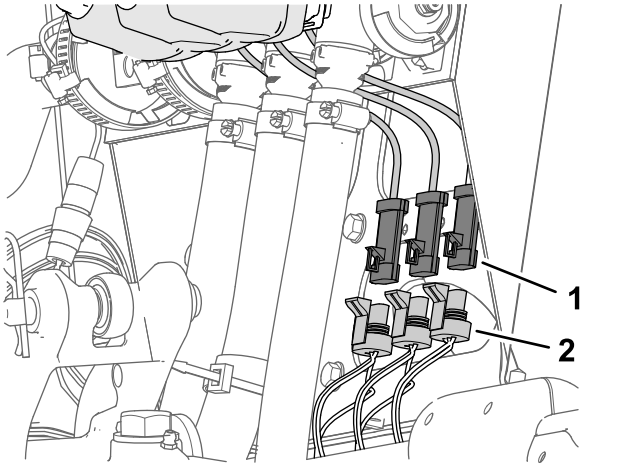

Bild 31

1. 3-Stift-Stecker (Sprühventilaktuator)
2. 3-Buchsen-Stecker, Maschinenkabelbaum (LEFT SPRAY VALVE, CENTER SPRAY VALVE und RIGHT SPRAY VALVE)

2. Schließen Sie den 4-Buchsen-Stecker des Maschinenkabelbaums, der mit RATE VALVE beschriftet ist, vom 4-Stift-Stecker des Dosierungsventil-Aktuators ab (Bild 32).

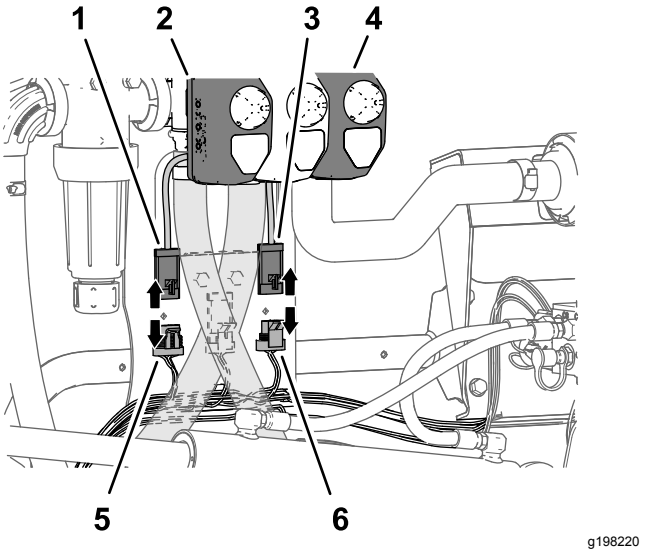

Bild 32

1. 4-Stift-Stecker (Dosierungsventilaktuator)
2. Aktuator (Dosierungsventil)
3. 3-Stift-Stecker (Hauptsprühventil-Aktuator)
4. Aktuator (Hauptsprühventil)
5. 4-Buchsen-Stecker, Maschinenkabelbaum (DOSIERUNGSVENTIL)
6. 3-Buchsen-Stecker, Maschinenkabelbaum (HAUPTSPRÜHVENTIL)

3. Schließen Sie den 3-Buchsen-Stecker des Maschinenkabelbaums, der mit MASTER SPRAY VALVE beschriftet ist, vom 3-Stift-Stecker des Hauptsprühventil-Aktuators ab (Bild 32).

9

Entfernen des Dosierungssteuerungsschalters

Für diesen Arbeitsschritt erforderliche Teile:

1	Kabelbinder
1	Schalterblende

Verfahren

1. Entfernen Sie die vier Bundbolzen (1/4" x 1/2"), mit denen die 3-Schalterplatte an der Steuerkonsole befestigt ist (Bild 33).

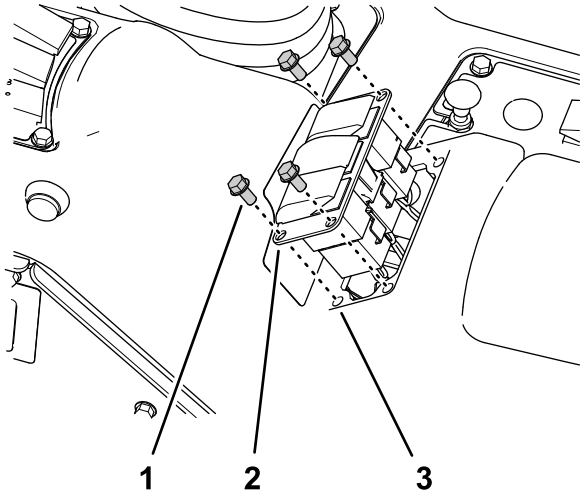

Bild 33

1. Bundbolzen (1/4" x 1/2")
2. 3-Schalterplatte
3. Öffnung (Steuerkonsole)

2. Drücken Sie die Verriegelungsnasen des Dosierungssteuerungsschalter zusammen und drücken Sie den Schalter aus der 3-Schalterplatte heraus (Bild 34).

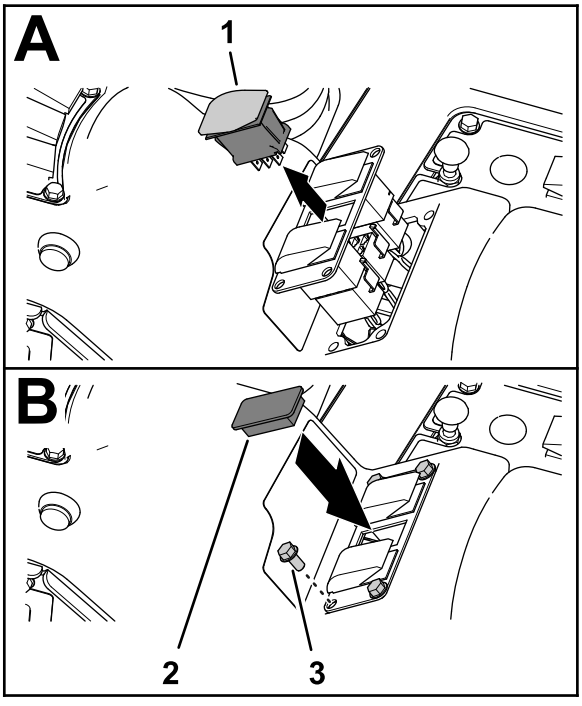

Bild 34

1. Dosierungssteuerschalter
2. Schalterblende
3. Bundbolzen (1/4" x 1/2")

3. Schließen Sie den 8-Buchsen-Stecker des Maschinenkabelbaums, der mit **Rate Switch** beschriftet ist, vom 8-Stift-Stecker des Schalters ab (Bild 33).

Hinweis: Sie benötigen den Dosierungsschalter, den Sie von der Maschine entfernt haben, nicht mehr.

4. Verlegen Sie den Zweig des vorderen Kabelbaums für den Dosierungsschalter durch die Öffnung in der 3-Schalterplatte und befestigen Sie den Kabelzweig mit einem Kabelbinder am danebenliegenden Kabelzweig.
5. Befestigen Sie die 3-Schalterplatte mit den vier Bundbolzen (1/4" x 1/2"), die Sie in Schritt 1 entfernt haben, an der Steuerkonsole (Bild 34).
6. Fluchten Sie die Schalterblende mit der Öffnung in der 3-Schalterplatte aus, von der Sie den Dosierungsschalter entfernt haben (Bild 33).
7. Setzen Sie die Schalterblende in die 3-Schalterplatte ein, bis die Blende richtig in der Abdeckung einrastet (Bild 33).

10

Entfernen der Sprühabschnitte

Keine Teile werden benötigt

Entfernen der Sprühabschnittsschläuche

1. Entfernen Sie am äußeren Sprühabschnitt die Schlauchklemme, mit der der Sprühabschnittschlauch am gezahnten T-Anschlussstück befestigt ist (Bild 35).

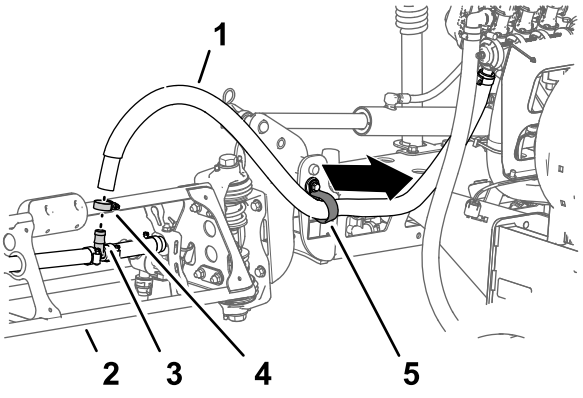

Bild 35

1. Sprühabschnittschlauch (äußerer Sprühabschnitt)
2. Äußerer Sprühabschnitt
3. Gezahntes T-Anschlussstück
4. Schlauchklemme
5. R-Klemme

2. Nehmen Sie den Schlauch vom T-Anschlussstück ab (Bild 35).
3. Nehmen Sie das freie Ende des Schlauchs von der R-Klemme ab (Bild 35).
4. Wiederholen Sie die Schritte 1 bis 3 für den Zulaufschlauch am anderen äußeren Sprühabschnitt.
5. Entfernen Sie unter dem mittleren Sprühabschnitt die Schlauchklemme, mit der der Zulaufschlauch für den mittleren Sprühabschnitt am gezahnten T-Anschlussstück befestigt ist (Bild 36).

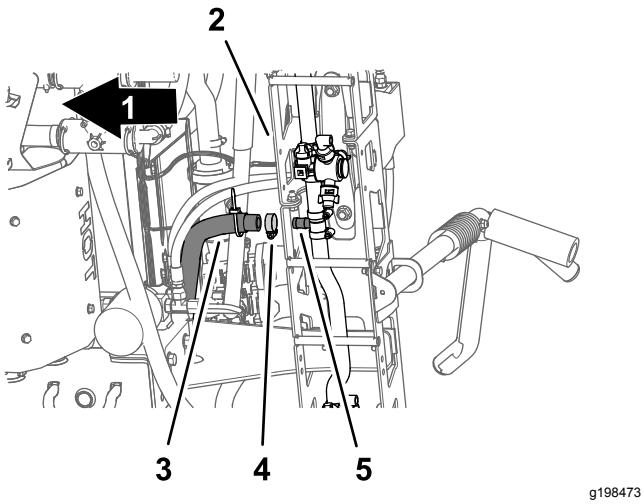

Bild 36

1. Vorderseite der Maschine
2. Mittlerer Sprühabschnitt
3. Zulaufschlauch (mittlerer Sprühabschnitt)
4. Schlauchklemme
5. Gezahntes T-Anschlussstück

6. Entfernen Sie die Befestigungen, mit denen die Schnellkupplungen des linken, mittleren und rechten Zulaufschlauchs befestigt sind, von den Schnellkupplungen der Sprühabschnittventile (Bild 37).

   Hinweis: Bewahren Sie die Befestigungen für den Einbau in Montieren der Schläuche an den Düsenventilen 7 bis 10 (Seite 63) auf.

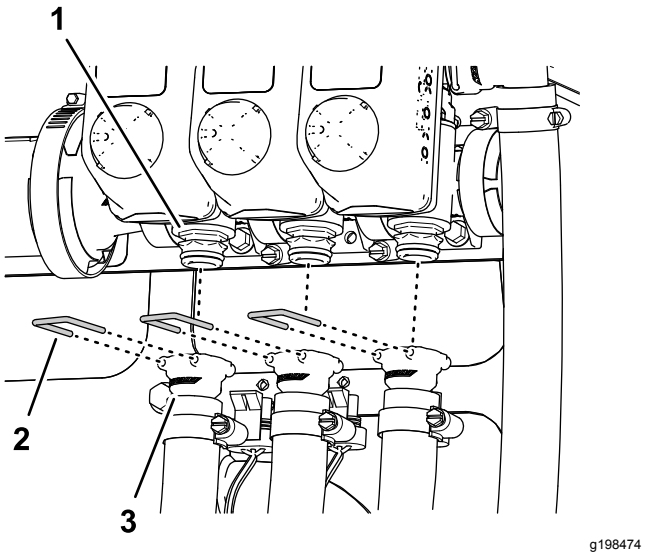

Bild 37

1. Schnellkupplung (Sprühabschnittventil)
2. Halter
3. Schnellkupplung (Buchse, Zulaufschlauch)

7. Entfernen Sie die Zulaufschläuche des linken, mittleren und rechten Abschnitts von den Schnellkupplungen der Sprühabschnittventile und nehmen Sie die Schläuche von der Maschine ab (Bild 37).

   Hinweis: Die Schläuche für die linken, mittleren und rechten Abschnittzulaufschläuche werden nicht mehr benötigt.

Entfernen der Ausfahr- und Rückzugschläuche für den Hubzylinder

1. Entfernen Sie die Schläuche von den Ausfahranschlüssen des rechten und linken Hubzylinders (Bild 39).

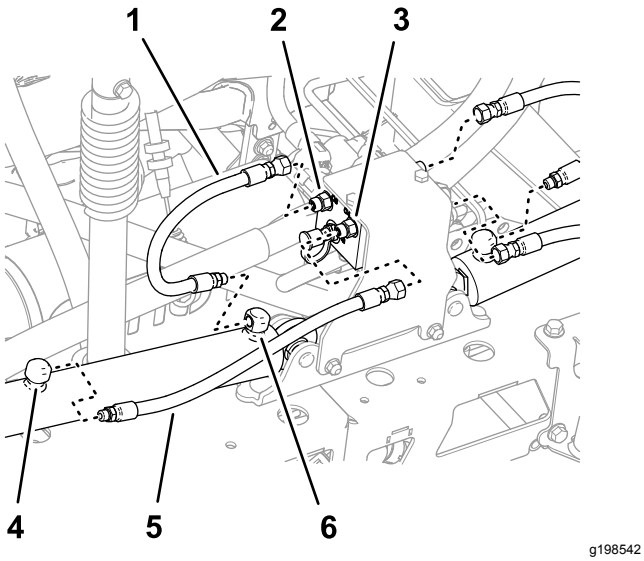

Bild 38

1. Schlauch (ausgefahrene Stellung)
2. Anschluss C3 (Hubzylinderverteiler)
3. Anschluss C4 (Hubzylinderverteiler)
4. Rückzuganschluss (Hubzylinder)
5. Schlauch (rückgezogene Stellung)
6. Ausfahranschluss (Hubzylinder)

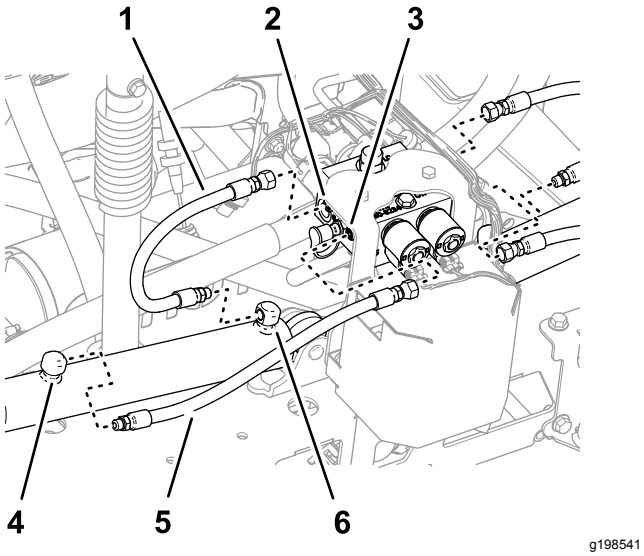

Bild 39

Maschine mit der optionalen Nivellierung für den Ultra Sonic Boom

1. Schlauch (ausgefahrene Stellung)
2. Anschluss C3 (Hubzylinderverteiler)
3. Anschluss C4 (Hubzylinderverteiler)
4. Rückzuganschluss (Hubzylinder)
5. Schlauch (rückgezogene Stellung)
6. Ausfahranschluss (Hubzylinder)

2. Entfernen Sie die Schläuche von den Anschlüssen C2 und C4 des Hubzylinderverteilers (Bild 39).
3. Entfernen Sie die Schläuche von den Rückzuganschlüssen der linken und rechten Hubzylinder (Bild 39).
4. Entfernen Sie die Schläuche von den Anschlüssen C1 und C3 des Hubzylinderverteilers (Bild 39).

   Hinweis: Diese Schläuche werden nicht mehr benötigt.

Entfernen der Hubzylinder

Kapazität der Hebevorrichtung: 91 kg

Hinweis: Bewahren Sie alle Befestigungen auf, falls nicht anders angegeben, da Sie die Befestigungen für die Installation der mittleren Auslegersektion erneut verwenden.

1. Stützen Sie den äußeren Sprühabschnitt mit einer Hebevorrichtung ab, die die angegebene Kapazität hat.
2. Nehmen Sie den Lastösenbolzen und den Splint ab, mit denen das Stangenende des Hubzylinders an der Schwenkhalterung befestigt ist (Bild 40).

   Hinweis: Bewahren Sie den Splint und Lastösenbolzen für den Einbau in Montieren der Hubzylinder (Seite 55) auf.

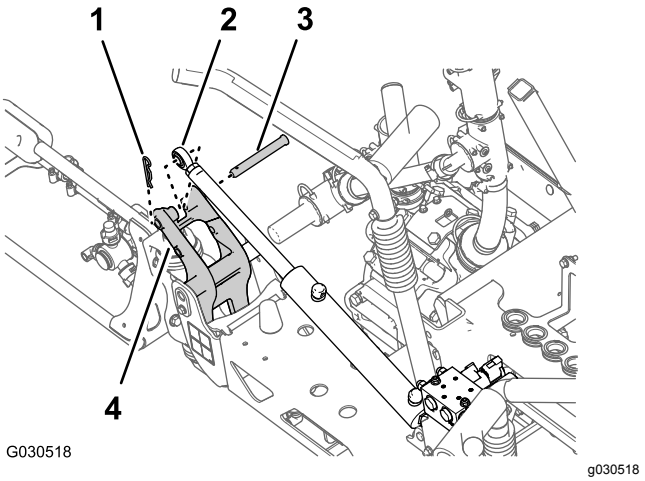

Bild 40

1. Splint
2. Stangenanschlussstück (Hubzylinder)
3. Lastösenbolzen
4. Schwenkhalterung

3. Entfernen Sie die Sicherungsbundmutter (5/16") und die Bundkopfschraube (5/16" x 3/4"), mit denen der Lagerbolzen an der Zylinderbefestigung befestigt ist (Bild 41).

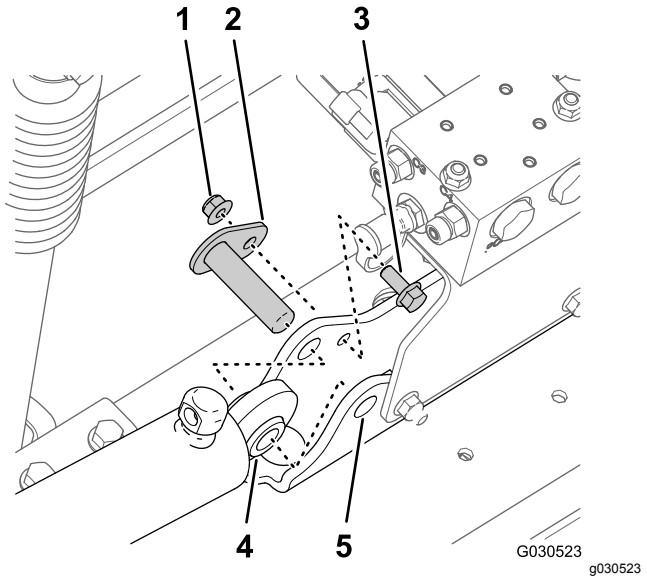

Bild 41

1. Sicherungsbundmutter (5/16")
2. Lagerbolzen
3. Bundkopfschraube (5/16" x 3/4")
4. Hubzylinder
5. Zylinderbefestigung

4. Nehmen Sie den Lagerbolzen und den Hubzylinder von der Maschine ab (Bild 41).
5. Führen Sie die Schritte in Entfernen der äußeren Sprühabschnitte (Seite 24) aus.

Entfernen der äußeren Sprühabschnitte

Kapazität der Hebevorrichtung: 91 kg

Hinweis: Wenn die Maschine mit dem optionalen abgedeckten Ausleger ausgerüstet ist, lassen Sie die Abdeckungen an den äußeren Sprühabschnitten montiert.

⚠ WARNUNG:

Das falsche Anheben von schweren Maschinen und Anbaugeräten kann zu schweren oder tödlichen Verletzungen führen.

Verwenden Sie zum Anheben von schweren Maschinen und Anbaugeräten Hebevorrichtungen, u. a. Ketten und Riemen, die für das Gewicht des Geräts angemessen sind.

Hinweis: Bewahren Sie alle Befestigungen auf, falls nicht anders angegeben, da Sie die Befestigungen für die Installation der mittleren Auslegersektion erneut verwenden.

1. Entfernen Sie den Bundbolzen (5/16" x 1") und die Sicherungsbundmutter (5/16"), mit denen der Lagerbolzen an der Schwenkhalterung befestigt ist (Bild 42).

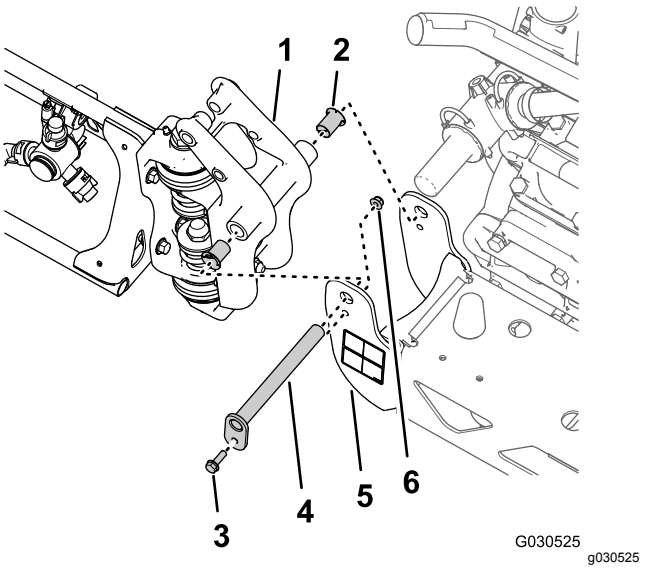

Bild 42

1. Drehzapfen-Anschlussstück (äußerer Sprühabschnitt)
2. Nylonbundbüchse
3. Bundbolzen (5/16" x 1")
4. Lagerbolzen
5. Schwenkhalterung (mittlerer Sprühabschnitt)
6. Sicherungsbundmutter (5/16")

2. Entfernen Sie den Lagerbolzen aus der Schwenkhalterung für den mittleren Sprühabschnitt und das Drehzapfen-Anschlussstück für den äußeren Sprühabschnitt (Bild 42).

   Hinweis: Bewahren Sie den Bundbolzen, die Bundmutter und den Lagerbolzen für den Einbau in Entfernen der äußeren Sprühabschnitte (Seite 24) auf.
3. Trennen Sie den äußeren Sprühabschnitt vom mittleren Sprühabschnitt und nehmen Sie den äußeren Abschnitt von der Maschine ab (Bild 42).
4. Entfernen Sie die zwei Nylonbundbüchsen aus dem Drehzapfen-Anschlussstück des äußeren Sprühabschnitts (Bild 42).

   Hinweis: Werfen Sie die Büchsen weg.
5. Wiederholen Sie die Schritte 1 bis 3 in Entfernen der Hubzylinder (Seite 23) für den äußeren Sprühabschnitt an der anderen Seite der Maschine.
6. Wiederholen Sie die Schritte 1 bis 4 dieses Abschnitts für den äußeren Sprühabschnitt an der anderen Seite der Maschine.

Entfernen des Abschnitthubverteilers vom mittleren Sprühabschnitt

1. Nehmen Sie den Abschnitthubverteiler wie folgt von der Zylinderbefestigung ab:

   - **Maschinen ohne die optionale Nivellierung für den Ultra Sonic Boom:** Entfernen Sie die zwei Sicherungsbundmuttern (5/16") und die zwei Bundkopfschrauben (5/16" x 1"), mit denen die Stützhalterung für den Abschnitthubverteiler an der Zylinderbefestigung befestigt ist, und nehmen Sie den Verteiler und die Halterung von der Zylinderbefestigung ab (Bild 43).

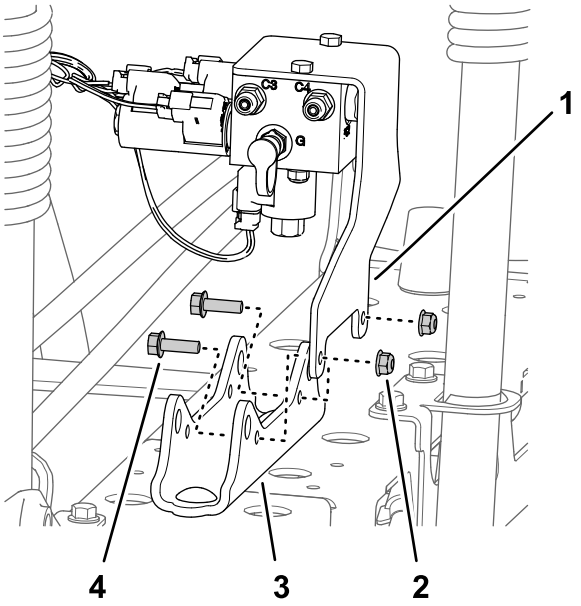

Bild 43

1. Stützhalterung (Abschnitthubverteiler)
2. Sicherungsbundmutter (5/16")
3. Zylinderbefestigung
4. Bundkopfschraube (5/16" x 1")

   - **Maschinen mit der optionalen Nivellierung für den Ultra Sonic Boom:** Entfernen Sie die zwei Sicherungsbundmuttern (5/16") und die zwei Bundkopfschrauben (5/16" x 1"), mit denen die Stützhalterung für den Abschnitthubverteiler und die TEC-Steuergeräthalterung an der Zylinderbefestigung befestigt ist, und nehmen Sie den Verteiler und die Halterung von der Zylinderbefestigung ab (Bild 44).

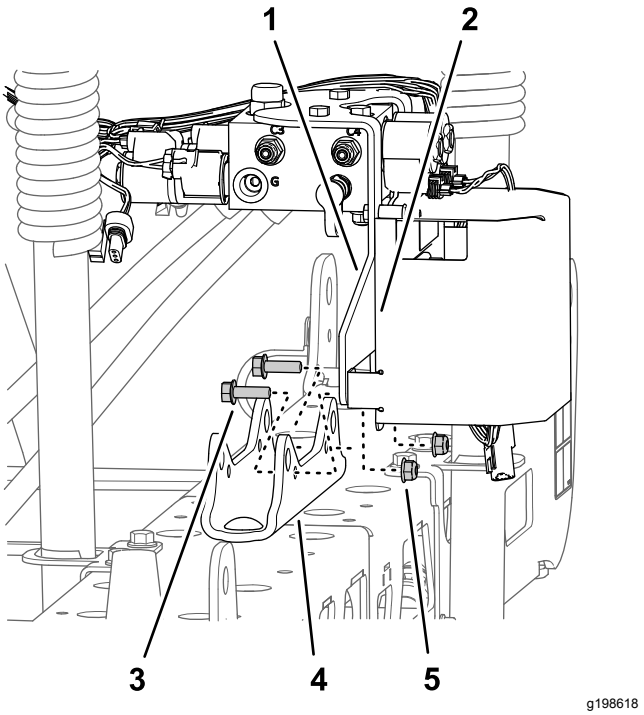

Bild 44

Maschine mit der optionalen Nivellierung für den Ultra Sonic Boom

1. Stützhalterung (Abschnitthubverteiler)
2. TEC-Steuergeräthalterung
3. Bundbolzen (5/16" x 1")
4. Zylinderbefestigung
5. Sicherungsbundmutter (5/16")

2. Binden Sie den Abschnitthubverteiler mit einem Seil an der Befestigungshalterung des Sprühventils fest, um den Abschnitthubverteiler abzustützen.

   Hinweis: Bewahren Sie die Stützhalterung und den Hubverteiler, die Schrauben und Muttern für den Einbau in 19 Montieren des Hubzylinderverteilers an der Zylinderbefestigung (Seite 47) auf.

Entfernen des mittleren Sprühabschnitts

Kapazität der Hebevorrichtung: 41 kg

1. Wenn die Maschine mit dem optionalen abgedeckten Ausleger ausgerüstet ist, nehmen Sie die Abdeckung von den mittleren Sprühabschnitten ab.
2. Stützen Sie den mittleren Sprühabschnitt mit der Hebevorrichtung ab, die die entsprechende Kapazität hat (Bild 45).

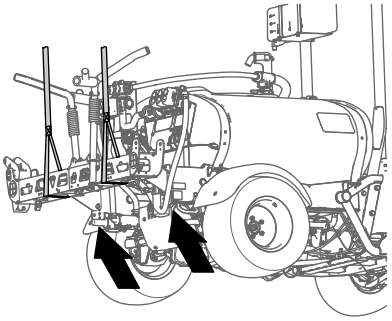

g198634

Bild 45

3. Markieren Sie mit einem Stück Band die Löcher, in denen die vier Bundkopfschrauben (1/2" x 1-1/4") und vier Sicherungsbundmuttern (1/2") die Stützhalterungen für den mittleren Sprühabschnitt an der Befestigungsplatte der Maschine befestigen (Bild 46).

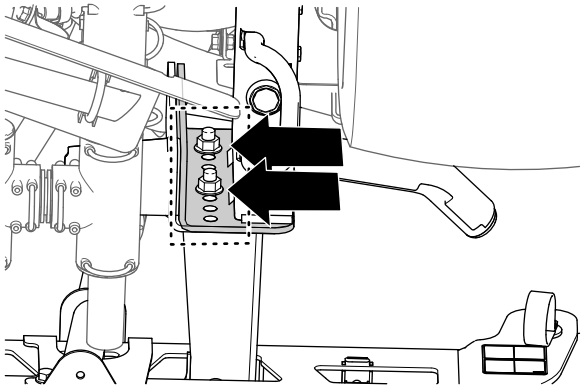

g198633

Bild 46

4. Entfernen Sie die vier Bundkopfschrauben (1/2" x 1-1/4") und vier Sicherungsbundmuttern (1/2"), mit denen die Stützhalterungen des mittleren Sprühabschnitts an der Befestigungsplatte am Rahmen der Maschine befestigt sind, und nehmen Sie den mittleren Sprühabschnitt von der Maschine ab (Bild 47).

   Hinweis: Bewahren Sie die Schrauben und Sicherungsmuttern für den Einbau des neuen mittleren Sprühabschnitts auf.

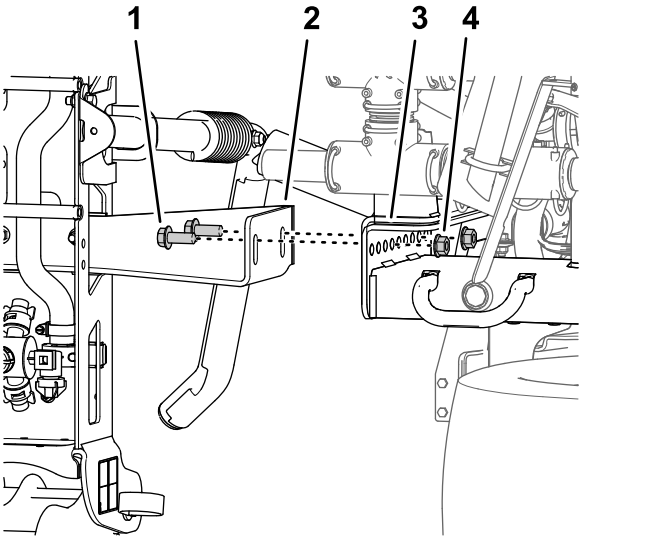

g198635

Bild 47

1. Bundkopfschraube (¼" x 1½")
2. Stützhalterungen (mittlerer Sprühabschnitt)
3. Befestigungskanäle (Sprühfahrzeugrahmen)
4. Sicherungsbundmutter (1/2")

11

Montieren der mittleren Auslegersektion

Für diesen Arbeitsschritt erforderliche Teile:

2	Bundkopfschraube (3/8" x 1")
2	Sicherungsbundmuttern (3/8")
1	Mittlere Auslegersektion
1	Zylinderbefestigung (breit)
1	Verbindungsplatte (breit)
4	Schlossschraube (1/2" x 1-1/4")
4	Sicherungsbundmutter (1/2")

Entfernen der Sprühdüsen

1. Entfernen Sie am mittleren Sprühabschnitt die Sicherungsbundmutter, mit der die Sprühdüse an der Düsenbefestigung befestigt ist (Bild 48 und Bild 49).

   Hinweis: Bewahren Sie die Sicherungsmutter für das Befestigen in Schritt 6 in Montieren der Sprühdüsen und Schläuche am mittleren Sprühabschnitt (Seite 31) auf.

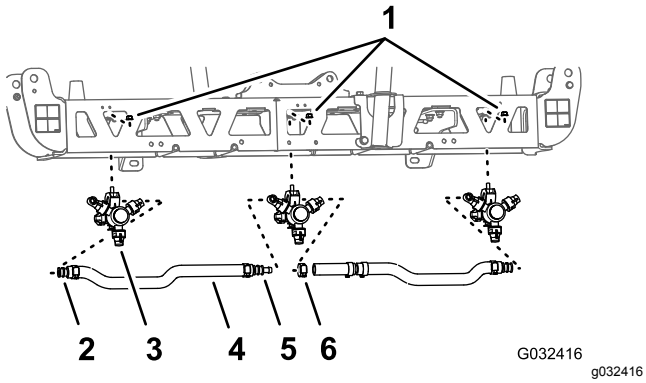

Bild 48

1. Sicherungsbundmutter (5/16")
2. Gezahnter Einzelschlauchschaft (3/4")
3. Sprühdüse
4. Schlauch (Innendurchmesser von 3/4")
5. Gezahnter Doppelschlauchschaft (3/4")
6. Schlauchklemme

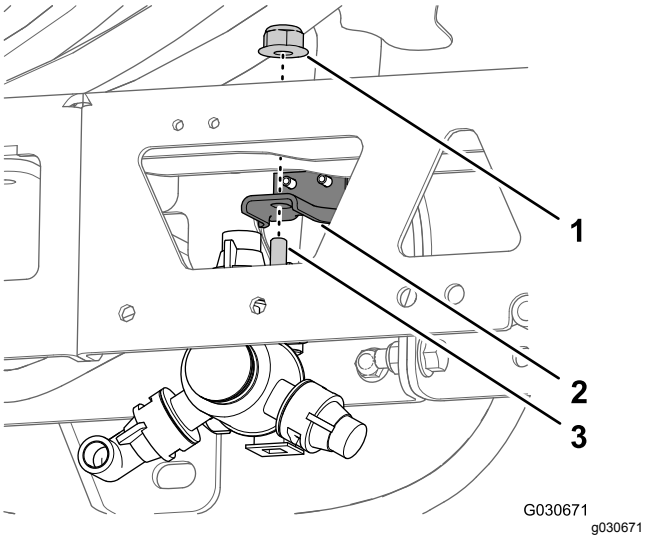

Bild 49

1. Sicherungsbundmutter (5/16")
2. Düsenbefestigung
3. Sechskantschraube (5/16 x 3/4", Sprühdüse)

2. Entfernen Sie die Edelstahlschraube (Nr. 2 x 1-1/4"), mit der die obere Klemmenhälfte und der gezahnte Einzelschlauch- oder Doppelschlauchschaft (3/4") am Gehäuse der Sprühdüse befestigt ist, nehmen Sie den gezahnten Schlauchschaft und den Schlauch von der Düse ab (Bild 50).

   Hinweis: Die Sechskantschraube (5/16" x 3/4", Edelstahl) kommt aus der oberen Klemmenhälfte heraus, wenn Sie die Klemme öffnen. Bewahren Sie die Schraube für einen späteren Einbau auf.

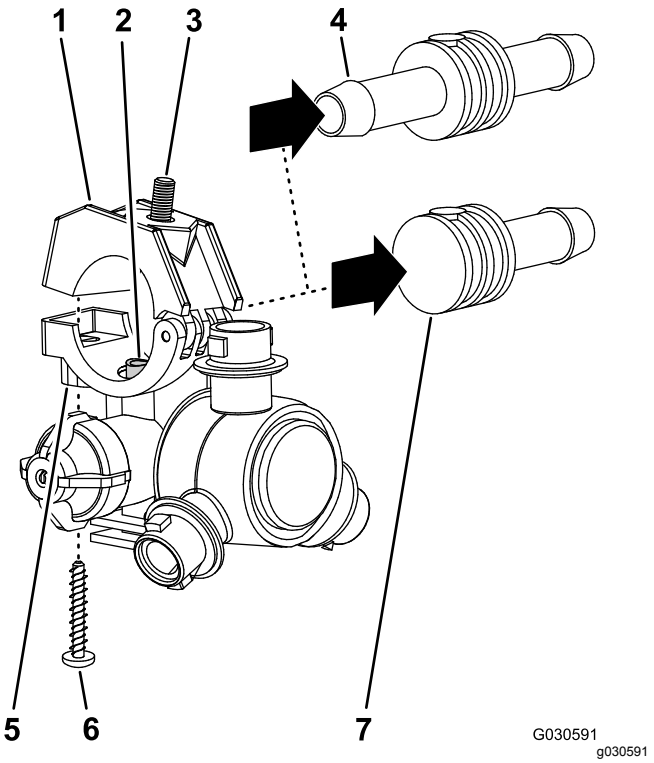

Bild 50

1. Obere Klemmenhälfte
2. Transferschlauch
3. Sechskantschraube (5/16 x 3/4", Edelstahl)
4. Gezahnter Doppelschlauchschaft (3/4")
5. Sattel (Sprühdüsengehäuse)
6. Edelstahlschraube (Nr. 12 x 1-1/4")
7. Gezahnter Einzelschlauchschaft (3/4")

3. Nehmen Sie die Düse vom mittleren Sprühabschnitt ab (Bild 48 und Bild 49).
4. Wiederholen Sie die Schritte 1 und 2 für die anderen zwei Sprühdüsen.

   Hinweis: Bewahren Sie die Sprühdüsen, die Edelstahlschrauben und die Sechskantschrauben für eine Montage in den Schritten 6 und 7 in Montieren der Sprühdüsen und Schläuche für den mittleren Sprühabschnitt (Seite 30) auf.
5. Nehmen Sie die Schläuche (Innendurchmesser von 3/4"), die gezahnten Schlauchschafte, die Klemmen und das gezahnte T-Anschlussstück vom mittleren Sprühabschnitt ab (Bild 48).

   Hinweis: Der Schlauch, die Schlauchschafte, die Klemmen und das T-Anschlussstück werden nicht mehr benötigt.

Entfernen der Stützhalterungen vom mittleren Sprühabschnitt

Kapazität der Hebevorrichtung: 41 kg

1. Stützen Sie den mittleren Sprühabschnitt mit der Hebevorrichtung ab, die die entsprechende Kapazität hat.
2. Entfernen Sie die zwei Bundkopfschrauben (3/8" x 1") und die zwei Sicherungsbundmuttern (3/8"), mit denen die Stützhalterung am mittleren Sprühabschnitt befestigt ist, und nehmen die Halterung ab (Bild 51).

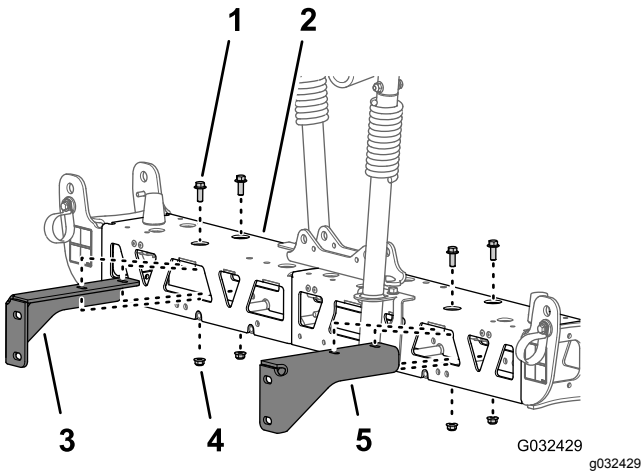

Bild 51

1. Bundbolzen (⅜" x 1")
2. Mittlerer Sprühabschnitt
3. Rechte Stützhalterung (mittlerer Sprühabschnitt)
4. Sicherungsbundmutter (3/8")
5. Linke Stützhalterung (mittlerer Sprühabschnitt)

3. Entfernen Sie die zwei Bundkopfschrauben (3/8" x 1") und die zwei Sicherungsbundmuttern (3/8"), mit denen die andere Stützhalterung am mittleren Sprühabschnitt befestigt ist, und nehmen die Halterung ab (Bild 51).

   Hinweis: Bewahren Sie die Stützhalterungen, Schrauben und Sicherungsmuttern für das Befestigen in den Schritten 3 und 4 in Montieren der Stützhalterungen am mittleren Sprühabschnitt (Seite 30) auf.

Entfernen der Träger des mittleren Sprühabschnitts

1. Entfernen Sie die zwei Bundkopfschrauben (3/8" x 1") und die zwei Sicherungsmuttern (3/8"), mit denen die vertikalen Flansche des linken und rechten Trägerrahmens befestigt sind (Bild 52).

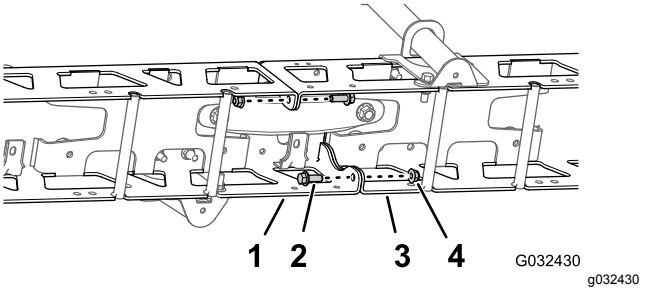

Bild 52

1. Linker Trägerrahmen
2. Bundkopfschraube (3/8" x 1")
3. Rechter Trägerrahmen
4. Sicherungsmuttern (3/8")

2. Entfernen Sie die zwei Schlossschrauben (1/2" x 1-1/4") und die zwei Sicherungsmuttern (1/2"), mit denen die schmale Zylinderbefestigung, die linken und rechten Trägerrahmen und die schmale Verbindungsplatte befestigt sind (Bild 53).

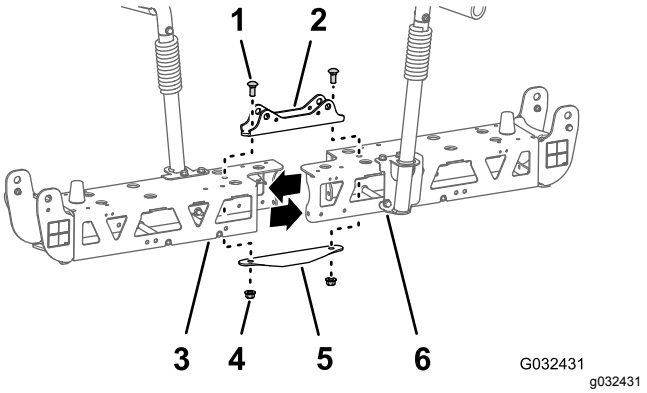

Bild 53

1. Schlossschraube (1/2" x 1-1/4")
2. Zylinderbefestigung (schmal)
3. Linker Trägerrahmen
4. Sicherungsmutter (1/2")
5. Verbindungsplatte (schmal)
6. Rechter Trägerrahmen

   Hinweis: Bewahren Sie die Bundkopfschrauben, Schlossschrauben und die Sicherungsmuttern für das Befestigen in den Schritten 2 und 7 in Montieren der mittleren Auslegersektion (Seite 28) auf. Die schmale Zylinderbefestigung und die schmale Verbindungsplatte werden nicht mehr benötigt.
3. Trennen Sie die den linken und rechten Trägerrahmen.

Montieren der mittleren Auslegersektion

1. Fluchten Sie die Löcher in den vertikalen Flanschen der mittleren Auslegersektion mit den Löchern im Trägerrahmen aus (Bild 54).

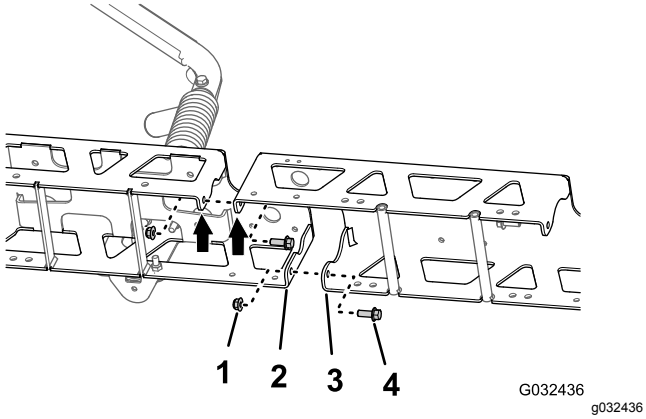

Bild 54

1. Sicherungsbundmuttern (3/8")
2. Vertikaler Flansch (Trägerrahmen)
3. Vertikaler Flansch (mittlere Auslegersektion)
4. Bundkopfschrauben (3/8" x 1")

2. Befestigen Sie die mittlere Auslegersektion mit den zwei Bundkopfschrauben (3/8" x 1") und den zwei Sicherungsbundmuttern (3/8"), die Sie in Schritt 1 in Entfernen der Träger des mittleren Sprühabschnitts (Seite 28) entfernt haben, lose am Trägerrahmen (Bild 54).
3. Fluchten Sie die Löcher in den vertikalen Flanschen der mittleren Auslegersektion mit den Löchern im anderen Trägerrahmen aus (Bild 54).
4. Befestigen Sie die mittlere Auslegersektion mit den zwei Bundkopfschrauben (3/8" x 1") und den zwei Sicherungsbundmuttern (3/8") vom Finishingkit für das GeoLink-Sprühsystem (Bild 54) lose an dem anderen Trägerrahmen (Bild 54).
5. Fluchten Sie die Löcher in der Zylinderbefestigung mit den Löchern an der Mittellinie des Trägerrahmens und der mittleren Auslegersektion aus (Bild 55).

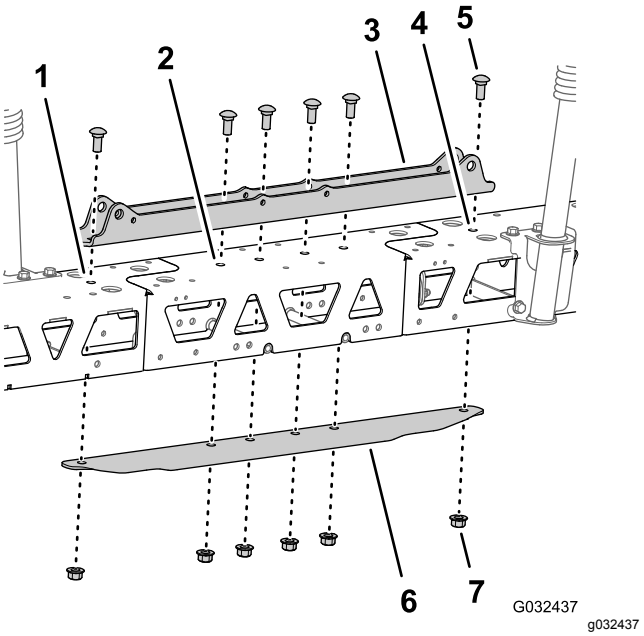

Bild 55

1. Linker Trägerrahmen
2. Mittlere Auslegersektion
3. Zylinderbefestigung (breit)
4. Rechter Trägerrahmen
5. Schlossschraube (1/2" x 1-1/4")
6. Verbindungsplatte (breit)
7. Sicherungsbundmutter (1/2")

6. Setzen Sie die Verbindungsplatte in den Trägerrahmen und die mittlere Auslegersektion ein und fluchten Sie das Loch in der Verbindungsplatte mit den Löchern an der Mittellinie der Trägerrahmen und der Auslegersektion aus (Bild 55).
7. Bauen Sie die Zylinderbefestigung, die Träger, die mittlere Auslegersektion und die Verbindungsplatte mit den zwei Schlossschrauben (1/2" x 1-1/4") und den zwei Sicherungsbundmuttern (1/2"), die Sie in Schritt 2 in Entfernen der Träger des mittleren Sprühabschnitts (Seite 28) entfernt haben, und den vier Schlossschrauben (1/2" x 1-1/4") und den vier Sicherungsbundmuttern (1/2") vom Finishingkit für das GeoLink-Sprühsystem (Bild 55) zusammen.
8. Ziehen Sie die Bundkopfschrauben (3/8") und Sicherungsbundmuttern bis auf 37-45 Nm an.
9. Ziehen Sie die Sicherungsbundmuttern (1/2") bis auf 91-113 Nm an.

12

Befestigen der Befestigungshalterungen und der Sprühdüsen am mittleren Sprühabschnitt

Für diesen Arbeitsschritt erforderliche Teile:

2	Sprühdüse
2	Schlauch (Sprühventil 5 oder 6)
2	Sicherungsbundmutter (5/16")

Montieren der Stützhalterungen am mittleren Sprühabschnitt

Kapazität der Hebevorrichtung: 55 kg

1. Stützen Sie den mittleren Sprühabschnitt mit der Hebevorrichtung ab, die die entsprechende Kapazität hat.
2. Fluchten Sie die Löcher in der rechten Stützhalterung mit den Löchern im rechten Trägerrahmen aus, wie in Bild 56 abgebildet.

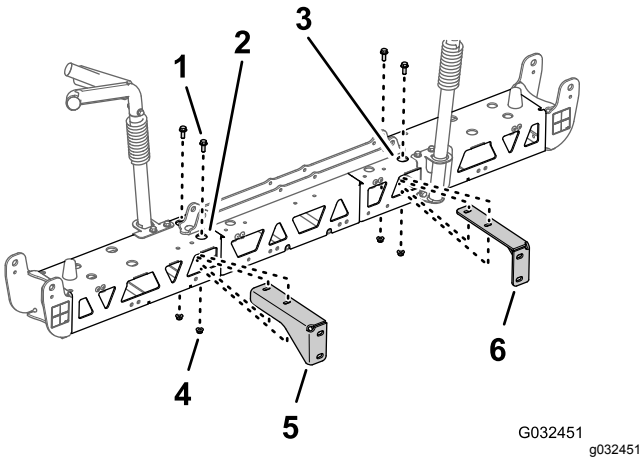

Bild 56

1. Bundkopfschraube (3/8" x 1")
2. Rechter Trägerrahmen (mittlerer Sprühabschnitt)
3. Linker Trägerrahmen (mittlerer Sprühabschnitt)
4. Sicherungsbundmutter (3/8")
5. Rechte Stützhalterung (mittlerer Sprühabschnitt)
6. Linke Stützhalterung (mittlerer Sprühabschnitt)

3. Befestigen Sie die rechte Stützhalterung mit den zwei Bundkopfschrauben (3/8" x 1") und den zwei Sicherungsbundmuttern (3/8"), die Sie in Schritt 2 und 3 in Entfernen der Stützhalterungen vom mittleren Sprühabschnitt (Seite 27) entfernt haben, am rechten Trägerrahmen (Bild 56).
4. Wiederholen Sie die Schritte 2 und 3 für die linke Stützhalterung am linken Trägerrahmen (Bild 56).
5. Ziehen Sie die Bundkopfschrauben und Bundmuttern bis auf 37-45 Nm an.

Montieren der Sprühdüsen und Schläuche für den mittleren Sprühabschnitt

1. Heben Sie den neuen mittleren Sprühabschnitt mit einer Hebevorrichtung auf eine komfortable Arbeitshöhe an.
2. Arbeiten Sie mit den zwei Sprühdüsen vom Finishingkit für das GeoLink-Sprühsystem und entfernen Sie die Edelstahlschraube, mit der die obere Klemmenhälfte am Sattel befestigt ist (Bild 57).

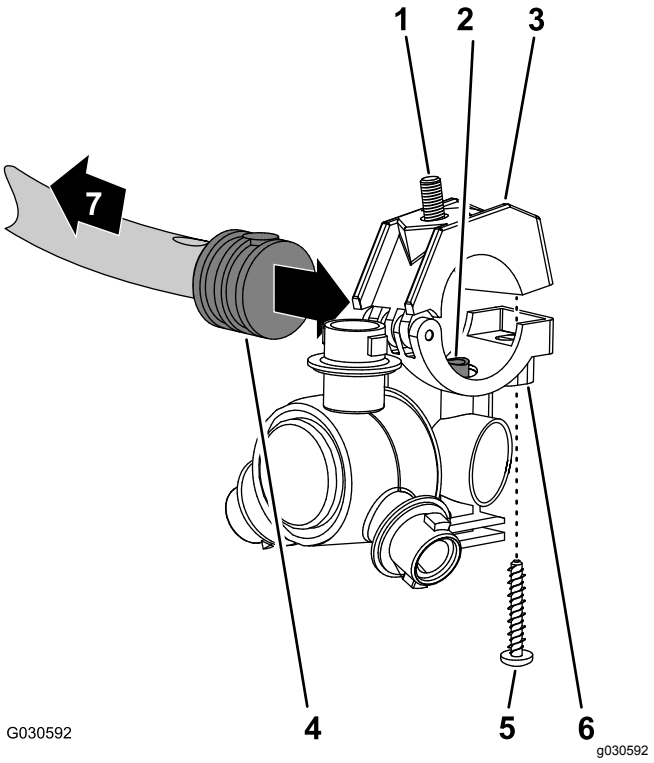

Bild 57

1. Sechskantschraube (5/16 x 3-/4", Edelstahl)
2. Transferschlauch
3. Obere Klemmenhälfte
4. Gezahnter Einzelschlauchschaft (1/2")
5. Edelstahlschraube (Nr. 12 x 1-1/4")
6. Sprühdüsengehäuse
7. Zum Sprühabschnitt

3. Ermitteln Sie das Loch in der Seite des gezahnten Einzelschlauchschafts am Ende des

Schlauchs 25 cm vom Schlauch (Sprühventil 5 oder 6) für den mittleren Sprühabschnitt (Bild 57 und Bild 58).

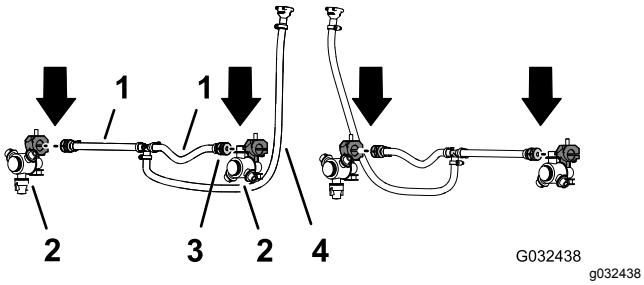

Bild 58

1. Schlauch, 13 mm x 250 mm (Sprühventil 5 oder 6)
2. Sprühdüse
3. Gezahnter Einzelschlauchschaft, 13 mm (1/2")
4. Schlauch und gezahnte Kupplung, 13 mm x 810 mm (Sprühventil 5 oder 6)

4. Fluchten Sie den Transferschlauch im Sattel einer Sprühdüse (Bild 57) mit dem Loch in der Seite des gezahnten Einzelschlauchschafts (1/2") aus.
5. Schließen Sie die obere Klemmenhälfte um den gezahnten Schlauchschaft und befestigen die Klemmenhälfte und das Sprühdüsengehäuse (Bild 57) mit der Edelstahlschraube (Nr. 12 x 1¼"). Ziehen Sie die Edelstahlschraube bis auf 14-18 Nm an.

   Wichtig: **Ziehen Sie die Edelstahlschraube nicht fester an, als in den Drehmomentangaben in Schritt 5 angegeben.**

   Hinweis: Stellen Sie sicher, dass die Sechskantschraube (5/16" x 3/4") in der Vertiefung in der oberen Klemmenhälfte sitzt, wenn Sie die Klemme schließen.
6. Arbeiten Sie mit der Sprühdüse, der Sechskantschraube und Edelstahlschraube, die Sie in den Schritten 1 und 2 in Entfernen der Sprühdüsen (Seite 26) entfernt haben, und wiederholen Sie die Schritte 3 bis 5 am gezahnten Einzelschlauchschaft (Bild 57 und Bild 58) am Ende des anderen Schlauchs 25 cm.
7. Arbeiten Sie mit den zwei Sprühdüsen, die Sie in Schritt 4 in Entfernen der Sprühdüsen (Seite 26) entfernt haben, und wiederholen Sie die Schritte 3 bis 5 am gezahnten Einzelschlauchschaft des anderen Schlauchs (Sprühventil 5 oder 6) für den mittleren Sprühabschnitt (Bild 57 und Bild 58).

Montieren der Sprühdüsen und Schläuche am mittleren Sprühabschnitt

1. Verlegen Sie den Schlauch (13 mm) und die Düse zwischen die Trägerstreben des äußeren Trägers (Bild 59).

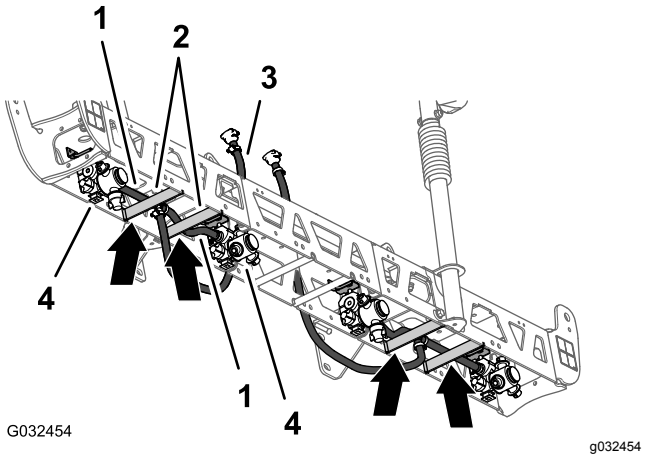

Bild 59

1. Schläuche, 13 mm x 250 mm
2. Trägerstreben (linker Träger)
3. Schlauch und Schlauchanschlussverbinder, 13 mm x 810 mm
4. Sprühdüsen

2. Verlegen Sie den Schlauch und die Düse über der Trägerstrebe und an der Außenseite der äußeren Düsenbefestigung (Bild 59).
3. Fluchten Sie die Sechskantschraube (5/16" x 3/4") der Sprühdüse durch das Loch in der Düsenbefestigung aus und befestigen Sie die Düse mit einer Sicherungsbundmutter (5/16") vom Finishingkit für das GeoLink-Sprühsystem lose an der Befestigung (Bild 60).

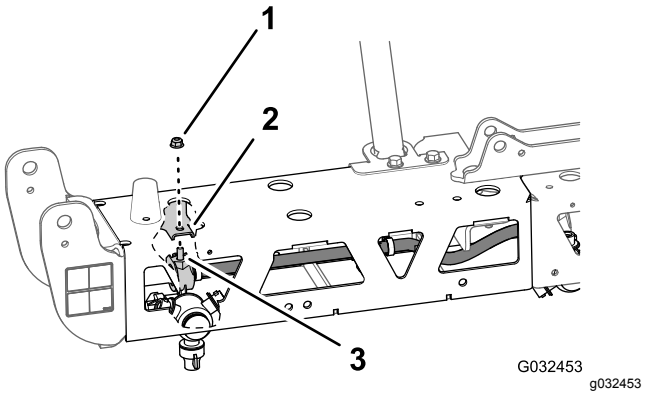

Bild 60

1. Sicherungsbundmutter (5/16")
2. Düsenbefestigung (Außen)
3. Sechskantschraube (5/16 x 3-/4", Edelstahl)

4. Verlegen Sie den anderen Schlauch (13 mm) und die Düse zwischen den Trägerstreben des äußeren Trägers (Bild 59).
5. Verlegen Sie den Schlauch und die Düse über der Trägerstrebe und an der Innenseite der inneren Düsenbefestigung (Bild 59).
6. Fluchten Sie die Sechskantschraube (5/16" x 3/4") der Sprühdüse durch das Loch in der Düsenbefestigung (Bild 60) aus und befestigen Sie die Düse mit einer Sicherungsbundmutter (5/16"), die Sie in den Schritten 1 und 4 in Entfernen der Sprühdüsen (Seite 26) entfernt haben, lose an der Befestigung.
7. Ziehen Sie die Sicherungsbundmutter bis auf 1978-2542 Ncm an.
8. Verlegen Sie den Schlauch und den Schlauchanschlussverbinder (13 mm x 810 mm) an der Seite des mittleren Auslegerabschnitts mit der linken und rechten Stützhalterung (Bild 59).
9. Wiederholen Sie die Schritte 1 bis 8 für den anderen Schlauch und die anderen Düse am anderen äußeren Träger (Bild 59 und Bild 60).

13

Entfernen der Auslegerabschnittventile

Für diesen Arbeitsschritt erforderliche Teile:

3	Deckel (Schnellkupplung)
3	Halter

Entfernen des Abschnittüberlaufschlauchs

1. Entfernen Sie das obere Ende des Überlaufschlauchs wie folgt:
   - **Maschinen ohne den optionalen Handsprühstab oder die optionale elektrische Schlauchtrommel:** Entfernen Sie den kleinen Halter, mit dem das Schnelltrennanschlussstück des Überlaufschlauchs am Schnelltrennanschlussstück des rechten Abschnittsicherheitsventils befestigt ist (Bild 61).

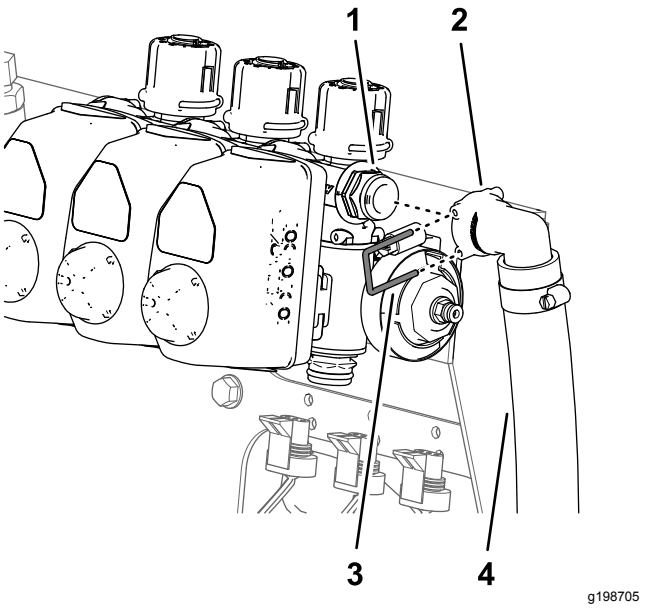

Bild 61

1. Schnelltrennanschlussstück (rechtes Abschnittsicherheitsventil)
2. Schnelltrennanschlussstück (90°-Buchse, Überlaufschlauch)
3. Halter (klein)
4. Überlaufschlauch

   - **Bei Maschinen mit dem optionalen Handsprühsatz oder dem optionalen Elektroschlauchaufrollsatz führen Sie die folgenden Schritte durch:**
     A. Entfernen Sie den Halter, der die Schnelltrennkupplung des Absperrventils an der Schnelltrennkupplung des rechten Abschnittsicherheitsventils befestigt, und trennen Sie das Ventil von der Kupplung (Bild 62).

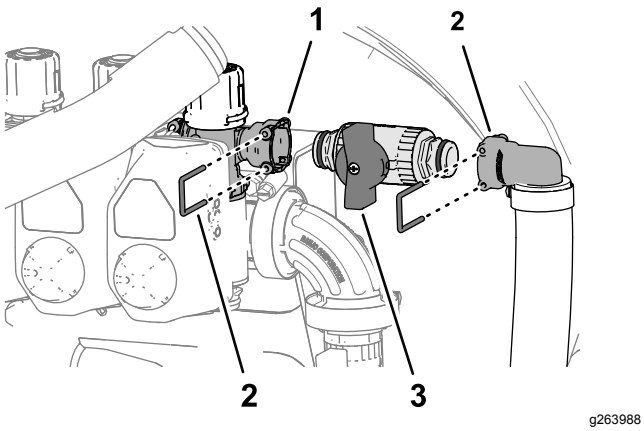

Bild 62

1. Schnellanschlussbuchse (rechtes Abschnittsicherheitsventil)
2. Schnelltrennkupplung (gezahnte 90° Verschraubung)
3. Halter
4. Schnellanschluss-Anschlussstück (Abstellventil)

B. Entfernen Sie den Halter, der die Schnelltrennkupplung des Absperrventils an der Schnelltrennkupplung des gezahnten 90°-Anschlussstücks sichert, und trennen Sie das Ventil von der Kupplung (Bild 62).

Hinweis: Bewahren Sie das Abstellventil und den Halter für den Einbau in Befestigen des Abstellventils am Überlaufschlauch (Seite 45) auf.

2. Nehmen Sie den großen Halter ab, mit dem das gezahnte 90°-Anschlussstück am unteren Ende des Überlaufschlauchs am Schottanschlussstück des Sprühbehälter befestigt ist (Bild 63)

Hinweis: Bewahren Sie den großen Halter für den Einbau in Befestigen der Überlaufschläuche am Behälter (Seite 45) auf.

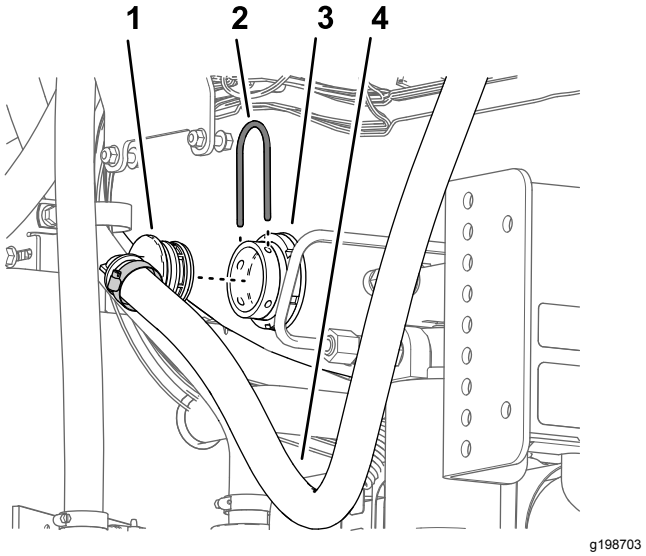

Bild 63

1. Gezahntes 90°-Anschlussstück
2. Halter (groß)
3. Schottanschlussstück
4. Überlaufschlauch

3. Nehmen Sie den Überlaufschlauch von der Maschine ab.

Hinweis: Der Überlaufschlauch und der kleine Halter werden nicht mehr benötigt.

Positionieren der Sicherheitsventile: Maschinen ohne den optionalen Handsprühstab oder die elektrische Schlauchtrommel

1. Entfernen Sie die drei Halter, mit denen die drei Ventilaktuatoren am linken, mittleren und rechten Abschnittventil befestigt sind (Bild 64).

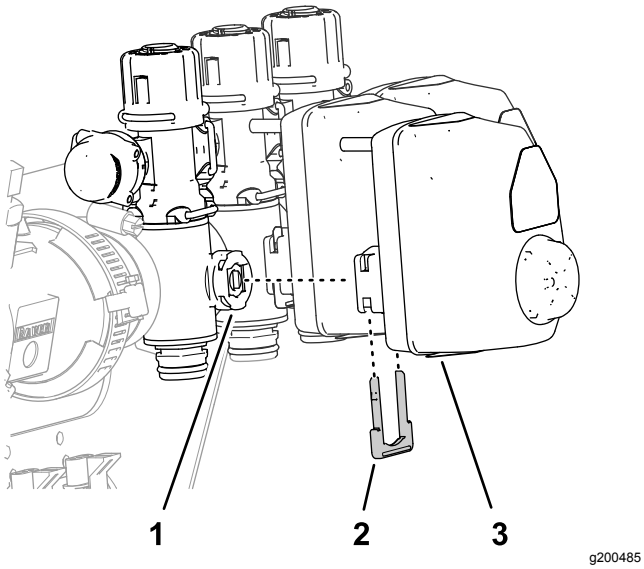

g200485

Bild 64

1. Abschnittventil
2. Halter
3. Ventilaktuator

2. Entfernen Sie die Ventilaktuatoren vom linken, mittleren und rechten Abschnittventil (Bild 64).
3. Entfernen Sie den Halter, mit dem die Kappe des Schnelltrennanschlussstücks des Sicherheitsventils befestigt ist, und entfernen Sie die Kappe (Bild 65).

   Hinweis: Die Kappe wird nicht mehr benötigt.

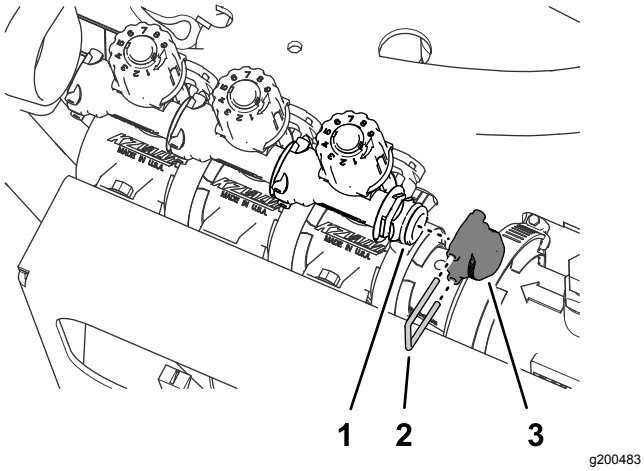

g200483

Bild 65

1. Schnelltrennanschlussstück (Sicherheitsventil)
2. Halter
3. Kappe

4. Entfernen Sie die drei Halter, mit denen die drei Sicherheitsventile am linken, mittleren und rechten Abschnittventil befestigt sind (Bild 66).

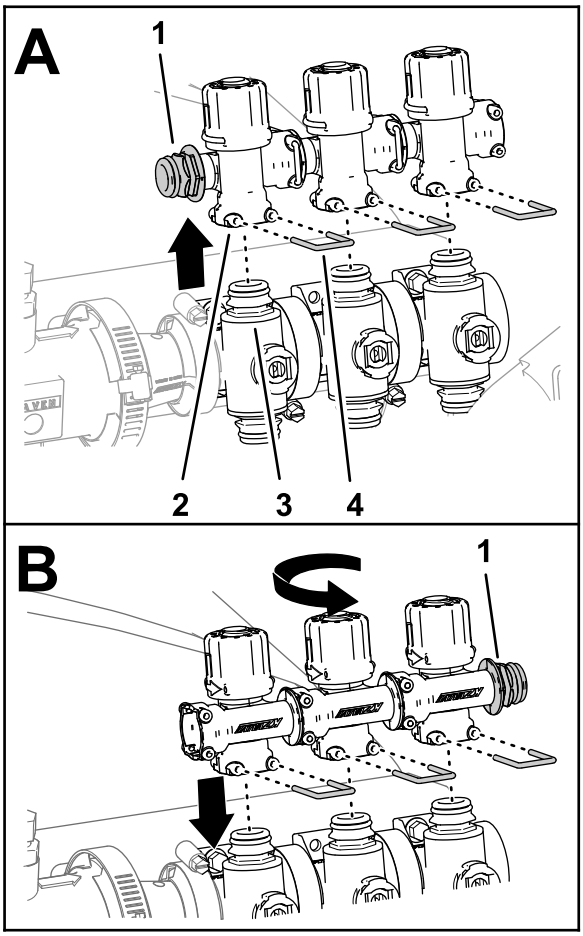

g200486

Bild 66

1. Schnelltrennanschlussstück
2. Schnellanschluss-Anschlussstück, Buchse (Sicherheitsventil)
3. Schnellanschluss-Anschlussstück (Abschnittventil)
4. Halter

5. Nehmen Sie die Sicherheitsventile von den Abschnittventilen ab (Bild 66).
6. Drehen Sie die Sicherheitsventile um 180° und montieren sie an den Schnelltrennanschlussstücken der Abschnittventile (Bild 66).
7. Befestigen Sie die drei Sicherheitsventile mit den drei Haltern, die Sie in Schritt 4 entfernt haben, an den Abschnittventilen (Bild 66).
8. Setzen Sie den Stöpsel in die Schnellanschluss-buchse des Sicherheitsventils (Bild 67).

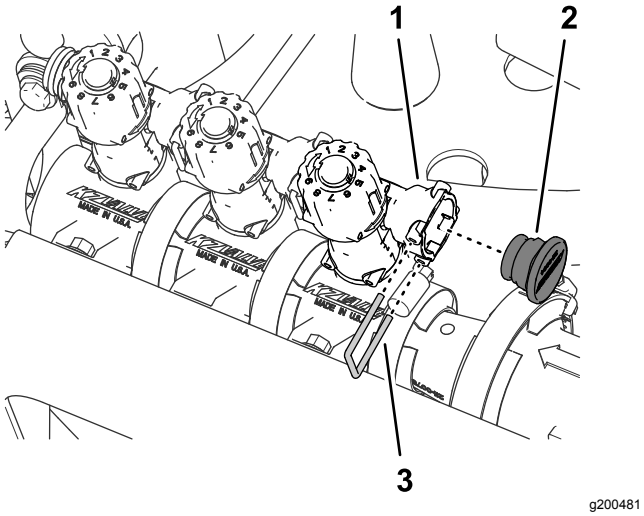

Bild 67

1. Schnellanschlussbuchse (Sicherheitsventil)
2. Schraube
3. Halter

9. Befestigen Sie den Stöpsel mit dem Halter, den Sie in Schritt 3 entfernt haben, an der Schnellanschlussbuchse (Bild 67).
10. Befestigen Sie die drei Ventilaktuatoren mit den Haltern, die Sie in Schritt 1 entfernt haben, am linken, mittleren und rechten Abschnittventil (Bild 64).

Abnehmen der Abschnittventile von der Verteilerbefestigung

Hinweis: Sie fügen die Abschnittventile den Ventilen für das 10-Ventil-GeoLink-Sprühsystem in Befestigen der drei Abschnittventile an der Ventilbefestigung (Seite 51) hinzu.

1. Entfernen Sie die zwei Bundkopfschrauben (¼" x ¾") und die zwei Sicherungsmuttern (¼"), mit denen das linke Auslegerabschnittventil an der Verteilerbefestigung befestigt ist (Bild 68).

   Hinweis: Die zwei Bundkopfschrauben und die Sicherungsmuttern werden nicht mehr benötigt.

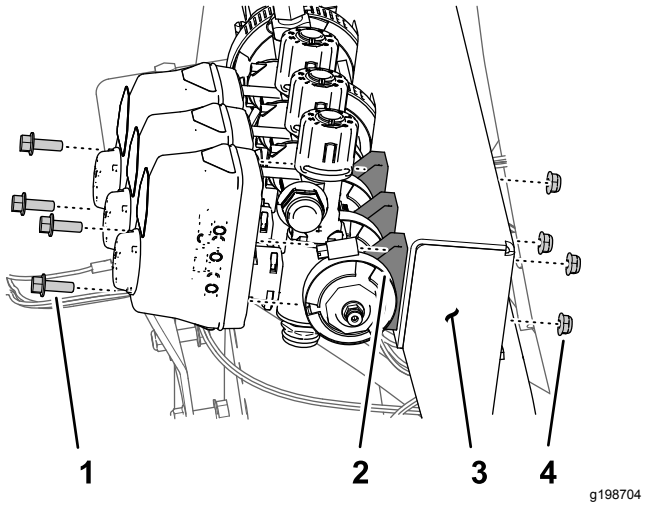

Bild 68

1. Bundkopfschraube (¼" x ¾")
2. Abschnittventil
3. Verteilerbefestigung
4. Sicherungsmutter (1/4")

2. Entfernen Sie die zwei Bundkopfschrauben (¼" x ¾") und die zwei Sicherungsmuttern (¼"), mit denen das rechte Auslegerabschnittventil an der Verteilerbefestigung befestigt ist (Bild 68).
3. Entfernen Sie die Flanschklemme (40 mm bis 64 mm) und die Dichtung (25 mm x 35 mm), mit denen der Flansch des linken Abschnittventils am Adapter befestigt ist (Bild 68).

   Hinweis: Bewahren Sie die zwei Bundkopfschrauben, zwei Sicherungsmuttern, die Flanschklemme und die Dichtung für den Einbau in Befestigen der drei Abschnittventile an der Ventilbefestigung (Seite 51) auf.

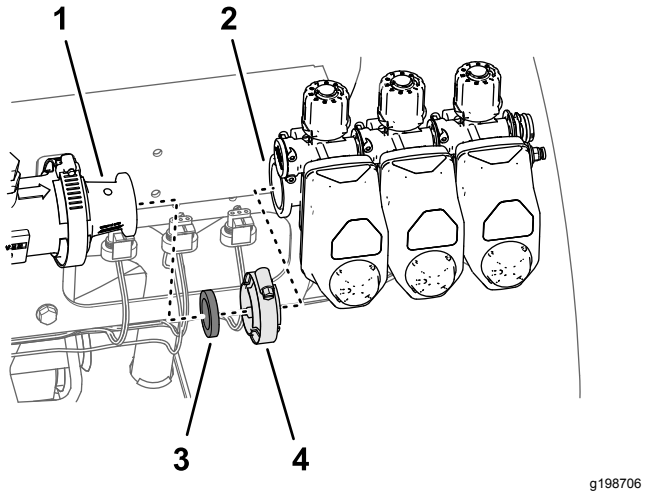

Bild 69

1. Adapter
2. Flansch (linkes Abschnittventil)
3. Dichtung (25 mm x 35 mm)
4. Flanschklemme (40 mm bis 64 mm)

4. Nehmen Sie die drei Abschnittventile von der Maschine ab (Bild 69).
5. Entfernen Sie die Aufkleber von den Aktuatoren der drei Abschnittventile (Bild 70).

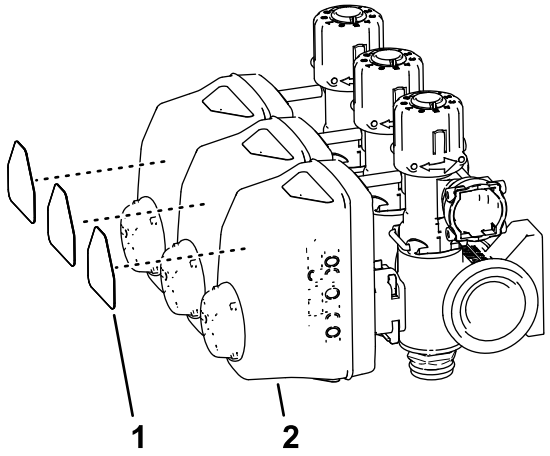

g201434

Bild 70

1. Abschnittventil, Aufkleber
2. Aktuator (Abschnittventil)

6. Entfernen Sie die Flanschklemme (51 mm) und die Dichtung (38 mm), mit denen der Flansch des Adapters am Flansch des Durchflussmessgeräts befestigt ist (Bild 71).

   Hinweis: Bewahren Sie die Flanschklemme und Dichtung für den Einbau in Montieren des Verteilers am Durchflussmessgerät (Seite 44) auf.

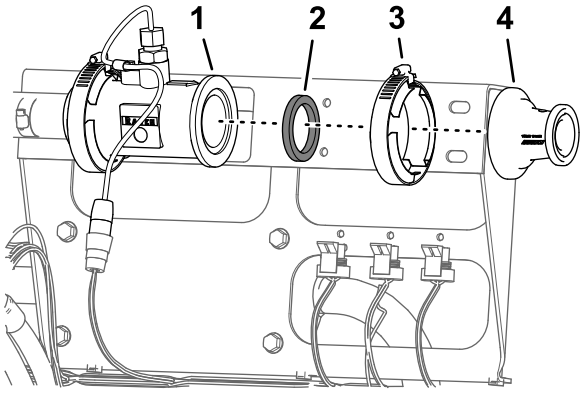

g198707

Bild 71

1. Flansch (Durchflussmessgerät)
2. Dichtung
3. Flanschklemme, 51 mm
4. Adapter

14

Befestigen der Stützklemmen des Durchflussmessgeräts

Für diesen Arbeitsschritt erforderliche Teile:

1	Befestigung für Durchflussmessgerät
4	Stützklemmenhälfte
4	Schraube (1/4" x 4-1/2")
4	Sicherungsbundmuttern (¼")

Entfernen der Abschnittventilhalterung

1. Schließen Sie den 3-Buchsen-Stecker des Maschinenkabelbaums, der mit FLOW METER beschriftet ist, vom 3-Stift-Stecker des Durchflussmessgeräts ab (Bild 72).

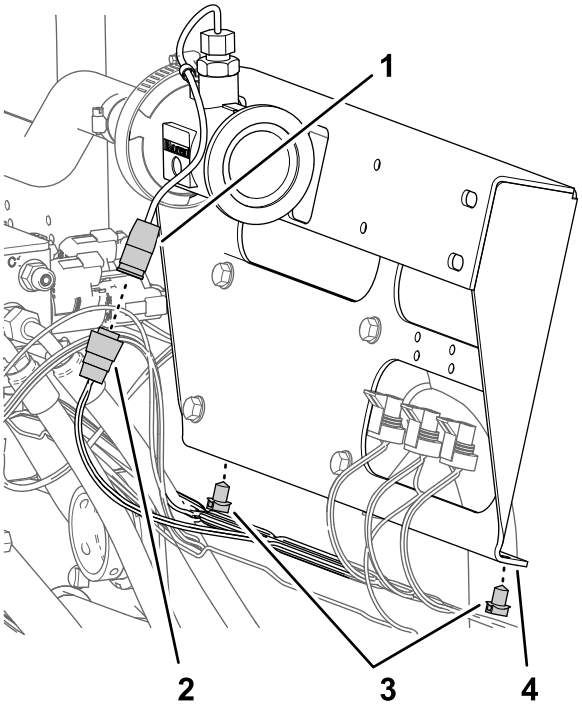

g198719

Bild 72

1. 3-Stift-Stecker (Durchflussmessgerät)
2. 3-Buchsen-Stecker (Maschinenkabelbaum, DURCHFLUSSMESSGERÄT)
3. Einsteckbefestigungen
4. Abschnittventilhalterung

2. Nehmen Sie die zwei Einsteckbefestigungen des Maschinenkabelbaums von dem unteren

Flansch der Abschnittventilhalterung ab (Bild 72).

3. Entfernen Sie die vier Bundkopfschrauben (5/16" x 3/4"), mit denen die Abschnittventilhalterung an der Ventilbefestigung befestigt ist, und nehmen Sie die Ventilhalterung von der Maschine ab (Bild 73).

   Hinweis: Bewahren Sie die vier Bundbolzen für den Einbau in Befestigen der Befestigung für das Durchflussmessgerät und der Klemmen (Seite 37) auf; die Abschnittventilhalterung wird nicht mehr benötigt.

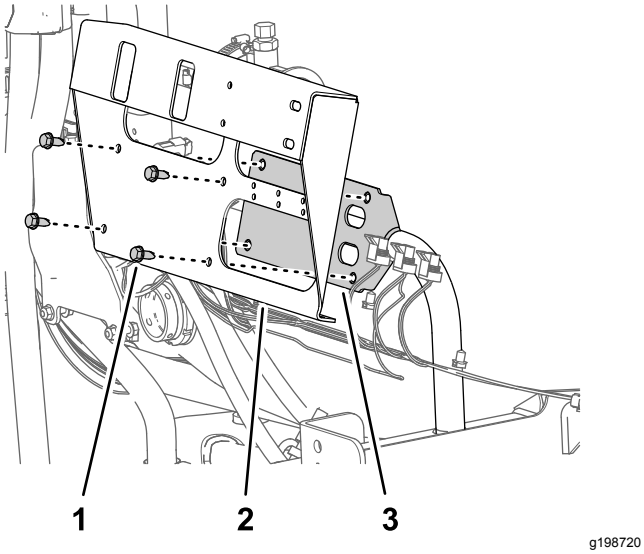

Bild 73

1. Bundbolzen (5/16" x ¾")
2. Abschnittventilhalterung
3. Ventilbefestigung

Befestigen der Befestigung für das Durchflussmessgerät und der Klemmen

1. Fluchten Sie die Löcher in der Halterung für das Durchflussmessgerät mit den Löchern in der Ventilbefestigung aus (Bild 74).

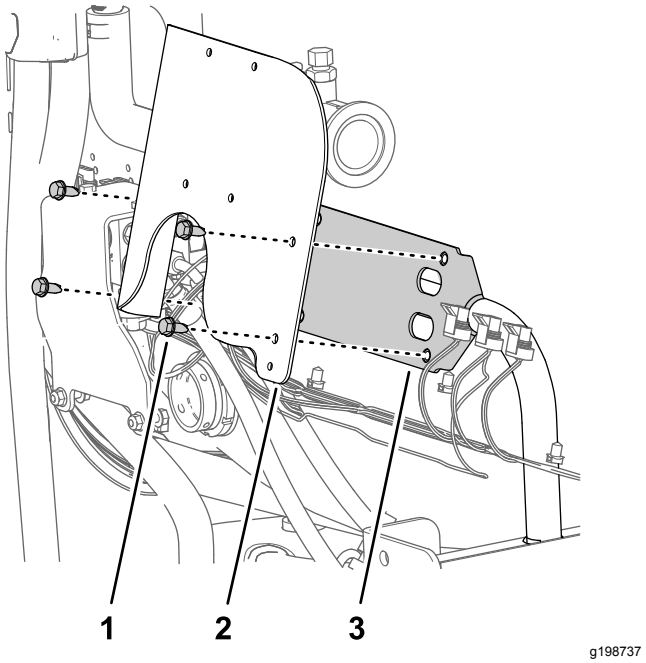

Bild 74

1. Bundbolzen (5/16" x ¾")
2. Halterung für Durchflussmessgerät
3. Ventilbefestigung

2. Montieren Sie die Halterung für das Durchflussmessgerät mit den vier Bundbolzen, die Sie in Schritt 3 in Entfernen der Abschnittventilhalterung (Seite 36) entfernt haben, und ziehen Sie die Schrauben bis auf 1978-2542 Nm an.
3. Fluchten Sie zwei Stützklemmenhälften zwischen dem Durchflussmessgerät und der Halterung für das Durchflussmessgerät aus und fluchten Sie die Löcher in den Klemmenhälften mit den Löchern in der Halterung aus (Bild 75).

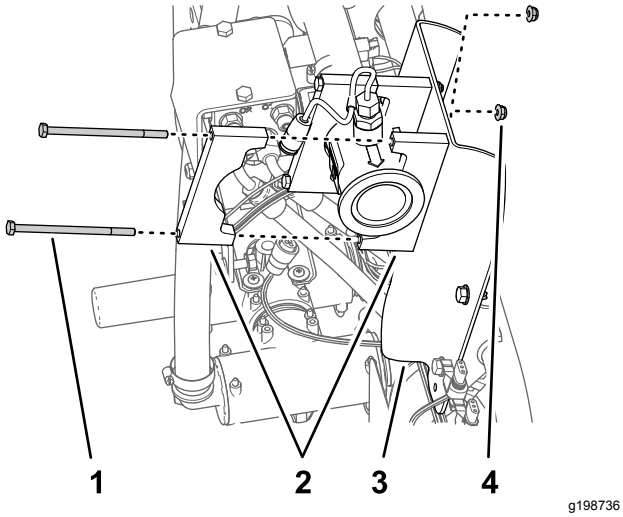

Bild 75

1. Schraube (1/4" x 4-1/2")
2. Stützklemmenhälfte
3. Halterung für Durchflussmessgerät
4. Sicherungsbundmuttern (¼")

4. Fluchten Sie eine Stützklemmenhälfte an der Rückseite des Durchflussmessgeräts mit einer der Klemmenhälften aus, die Sie in Schritt 3 montiert haben (Bild 75).
5. Befestigen Sie das Paar der Klemmenhälften mit zwei Schrauben (1/4" x 4-1/2") und zwei Sicherungsmuttern (1/4") an der Halterung für das Durchflussmessgerät (Bild 75).
6. Wiederholen Sie die Schritte 4 bis 5 an der anderen Klemmenhälfte, die Sie in Schritt 3 montiert haben.
7. Ziehen Sie die Schrauben und Mutter bis auf 1017-1243 Ncm an.

15

Befestigen des Kabelbaums an der Maschine

Für diesen Arbeitsschritt erforderliche Teile:

1	Hinterer Kabelbaum
7	Kabelbinder

Verlegen des Kitkabelbaums

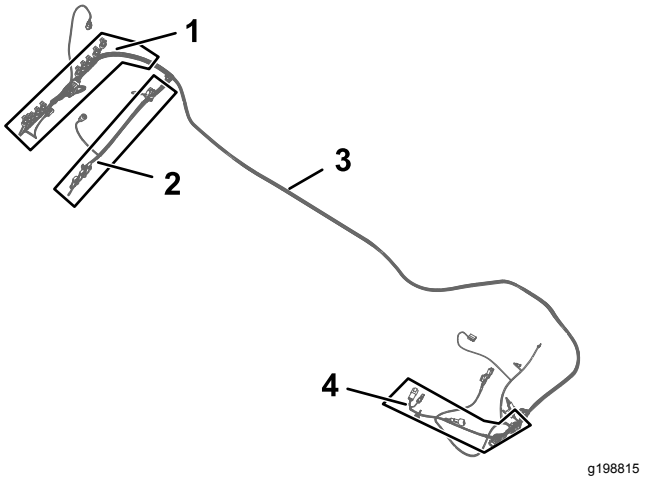

Bild 76

1. Kabelbaumzweig (102 cm), ASC10 und NOZZLE-VALVES 1 bis 10
2. Kabelbaumzweig (89 cm), RATE VALVE, MASTER VALVE, FLOW METER, LEFT SPRAY, CENTER SPRAY und RIGHT SPRAY
3. Kitkabelbaum, 457 cm
4. Kabelbaumzweig (84 cm), PUMP CLUTCH

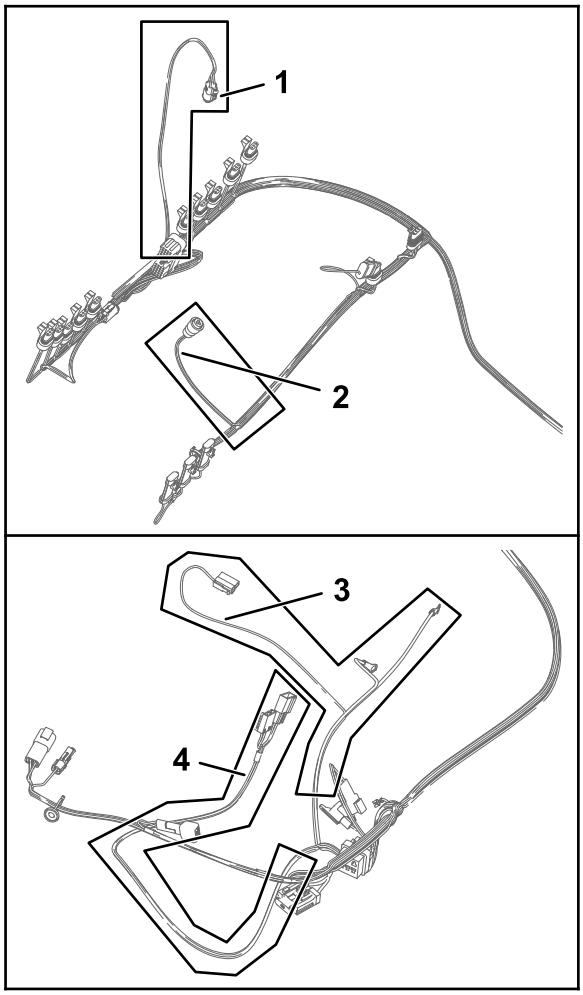

g198814

Bild 77

1. Kabelbaumzweig (61 cm), PRESSURE TRANSDUCER GREEN WEDGE
2. Kabelbaumzweig (23 cm), FLOW METER
3. Kabelbaumzweig (60 cm) ZU PLUSPOL DER BATTERIE, Minuspol der Batterie und Lichtmaschine
4. Kabelbaumzweig (66 cm), ASC 10 ENABLE RELAY, 50 A SICHERUNG, DIODE, SW'D PWR FOR GEN 2 TOPCON und ASC 10-Strom und CAN von X25

1. Ermitteln Sie den Kabelbaumzweig (84 cm), Kabelbaumzweig (60 cm) und Kabelbaumzweig (66 cm) des Kitkabelbaums (Bild 76 und Bild 77).
2. Verlegen Sie den Kabelbaumzweig (84 cm), Kabelbaumzweig (60 cm) und Kabelbaumzweig (66 cm) des Kitkabelbaums entlang des Maschinenkabelbaums zur linken Seite der Maschine (Bild 78 und Bild 79).

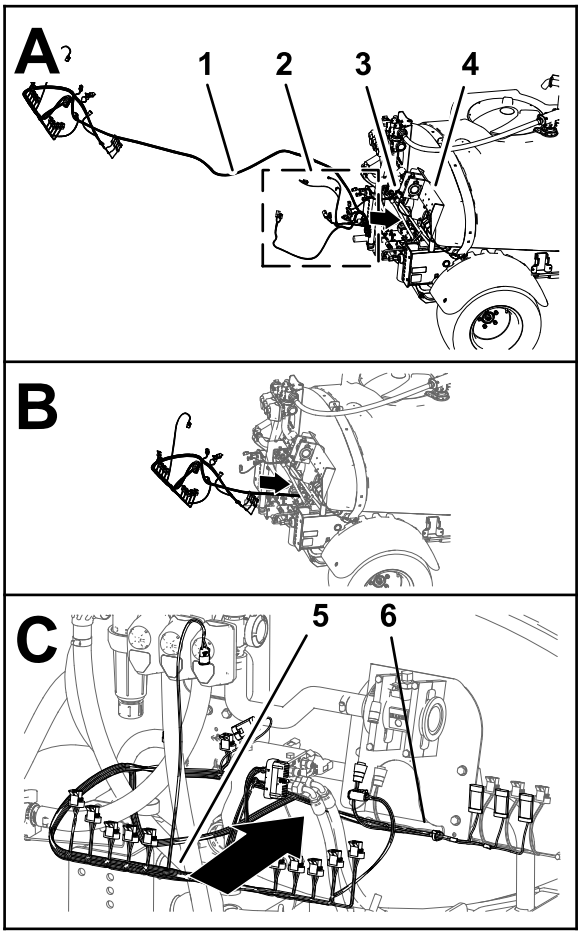

g198861

Bild 78

1. Kitkabelbaum, 457 cm
2. Kabelbaumzweig (84 cm), Kabelbaumzweig (60 cm) und Kabelbaumzweig (66 cm) des Kitkabelbaums
3. Maschinenkabelbaum
4. Verteilerbefestigung
5. 102 cm, Kabelbaumzweig
6. 89 cm, Kabelbaumzweig

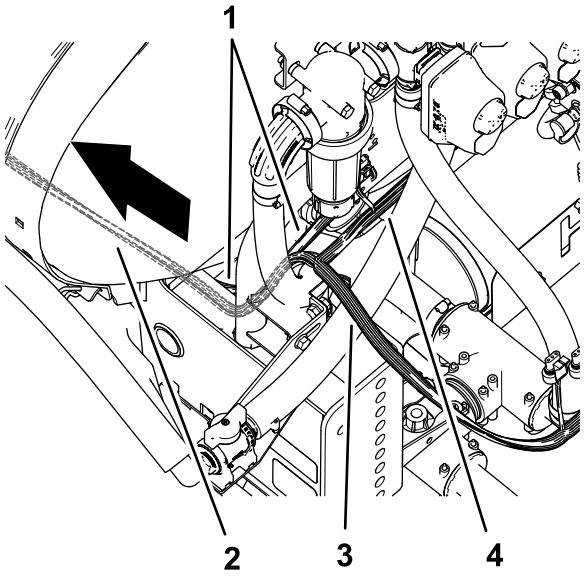

g199037

Bild 79

1. Maschinenkabelbaum
2. Kitkabelbaum, 457 cm
3. Kabelbaumzweig (102 cm), ASC10 und NOZZLE-VALVES 1 bis 10
4. Kabelbaumzweig (89 cm), RATE VALVE, MASTER VALVE, FLOW METER, LEFT SPRAY, CENTER SPRAY und RIGHT SPRAY

3. Verlegen Sie den Kabelbaumzweig (84 cm), Kabelbaumzweig (60 cm) und Kabelbaumzweig (66 cm) des Kitkabelbaums entlang des linken Rahmenkanals nach vorne (Bild 81 und Bild 82).

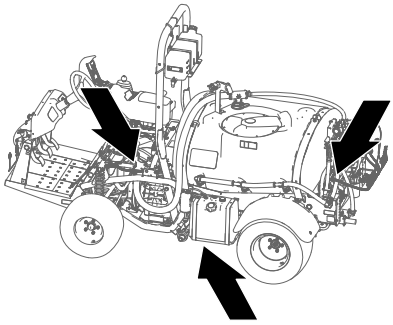

g199043

Bild 80

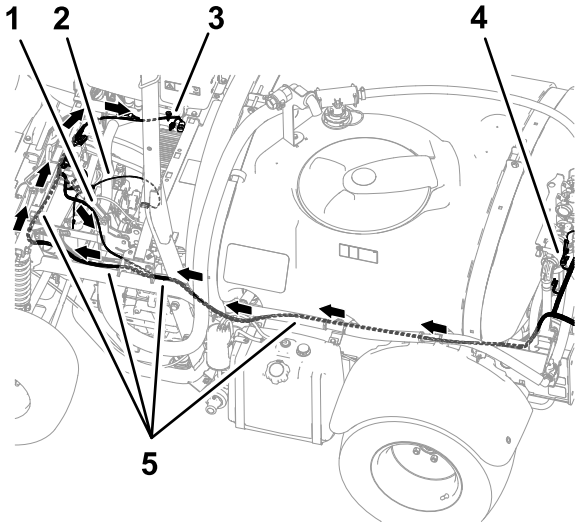

g199038

Bild 81

1. Kabelbaumzweig (84 cm), pump clutch
2. Kabelbaumzweig (60 cm) ZU PLUSPOL DER BATTERIE, Minuspol der Batterie und Lichtmaschine
3. Kabelbaumzweig (66 cm), ASC 10 ENABLE RELAY, 50 A SICHERUNG, DIODE, SW'D PWR FOR GEN 2 TOPCON und ASC 10-Strom und CAN von X25
4. Kabelbaumzweig (102 cm), ASC10 und NOZZLE-VALVES 1 bis 10
5. Kitkabelbaum, 457 cm

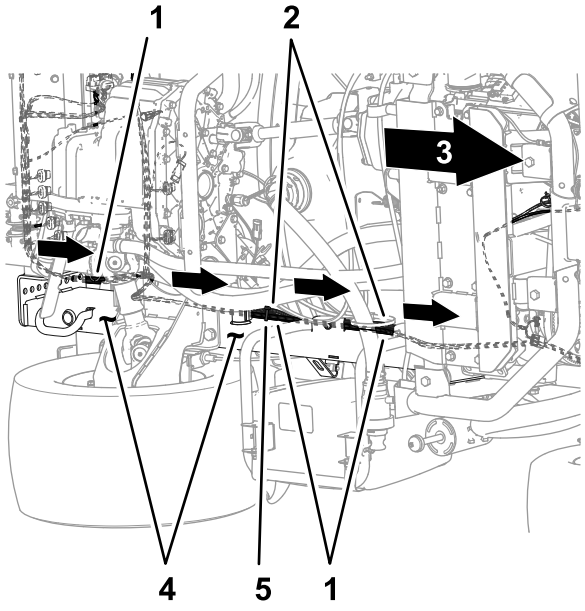

g199039

Bild 82

Unterseite der Maschine

1. Kitkabelbaum, 457 cm
2. Maschinenkabelbaum
3. Vorderseite der Maschine
4. Linker Rahmenkanal
5. Kabelbinder

4. Verlegen Sie den Kabelbaumzweig (84 cm), Kabelbaumzweig (60 cm) und Kabelbaumzweig (66 cm) des Kitkabelbaums entlang des Maschinenkabelbaums zur Außenseite der Feststellbremse (Bild 83).

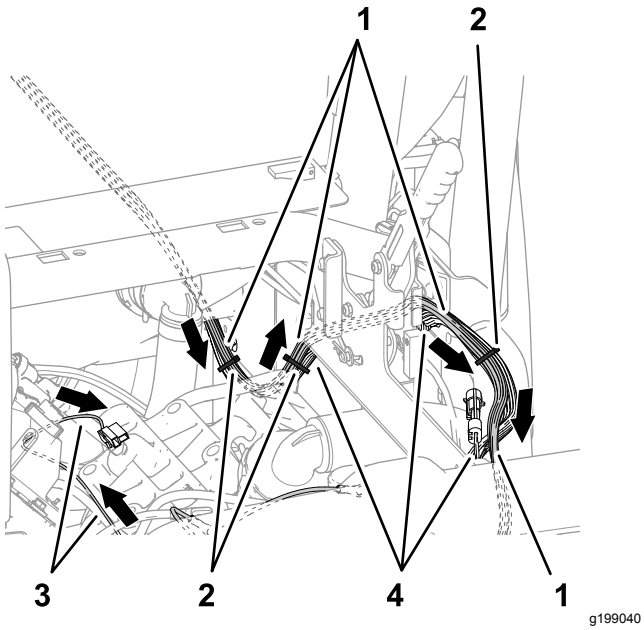

Bild 83

1. Kitkabelbaum, 457 cm
2. Kabelbinder
3. Kabelbaumzweig (60 cm) ZU PLUSPOL DER BATTERIE, Minuspol der Batterie und Lichtmaschine
4. Maschinenkabelbaum

5. Verlegen Sie den Kabelbaumzweig (84 cm), Kabelbaumzweig (60 cm) und Kabelbaumzweig (66 cm) des Kitkabelbaums über dem Stützrohr des Stoßdämpfers, wie in Bild 84 abgebildet.

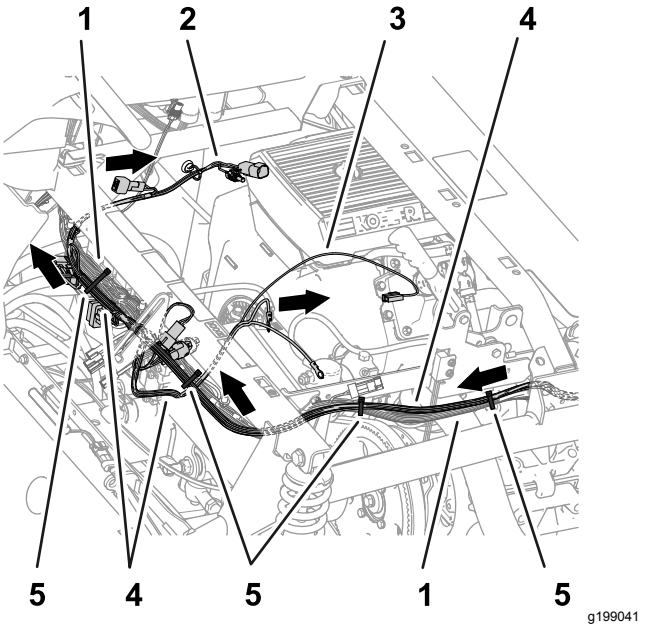

Bild 84

1. Maschinenkabelbaum
2. Kabelbaumzweig (66 cm), ASC 10 ENABLE RELAY, 50 A SICHERUNG, DIODE, SW'D PWR FOR GEN 2 TOPCON und ASC 10-Strom und CAN von X25
3. Kabelbaumzweig (60 cm) ZU PLUSPOL DER BATTERIE, Minuspol der Batterie und Lichtmaschine
4. Kitkabelbaum, 457 cm
5. Kabelbinder

6. Befestigen Sie den Kitkabelbaum am Maschinenkabelbaum, wie in Bild 82, Bild 83 und Bild 84 abgebildet.
7. Verlegen Sie den 89-cm-Kabelbaumzweig an der Rückseite der Maschine zur Vorderseite des Hubverteilers und rechts vom Durchflussmessgerät, wie in Bild 85 abgebildet.

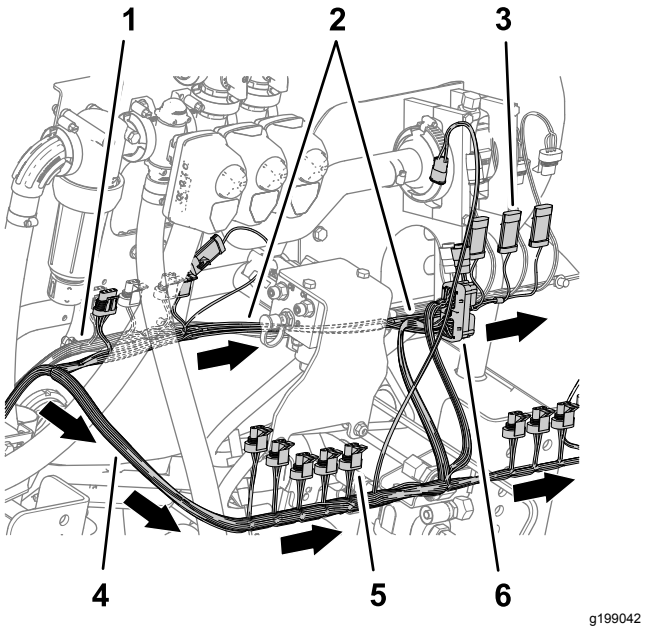

Bild 85

1. Maschinenkabelbaum
2. Kabelbaumzweig (89 cm), RATE VALVE, MASTER VALVE, FLOW METER, LEFT SPRAY, CENTER SPRAY und RIGHT SPRAY
3. 3-Stift-Stecker (CENTER SPRAY)
4. 3-Buchsen-Stecker (NOZZLE VALVE 5)
5. Kabelbaumzweig (102 cm), ASC10 und NOZZLE-VALVES 1 bis 10
6. 40-Buchsen-Stecker (ASC 10)

8. Verlegen Sie den 102-cm-Kabelbaumzweig zur Rückseite des Hubverteilers und zur rechten Seite, wie in Bild 85 abgebildet.

Anschließen der Stecker für das linke, mittlere und rechte Sprühventil

1. Stecken Sie den 3-Stift-Stecker des 89-cm-Kabelbaumzweigs, der mit LEFT SPRAY beschriftet ist, in den 3-Buchsen-Stecker des Maschinenkabelbaums, der mit LEFT SPRAY VALVE beschriftet ist (Bild 86).

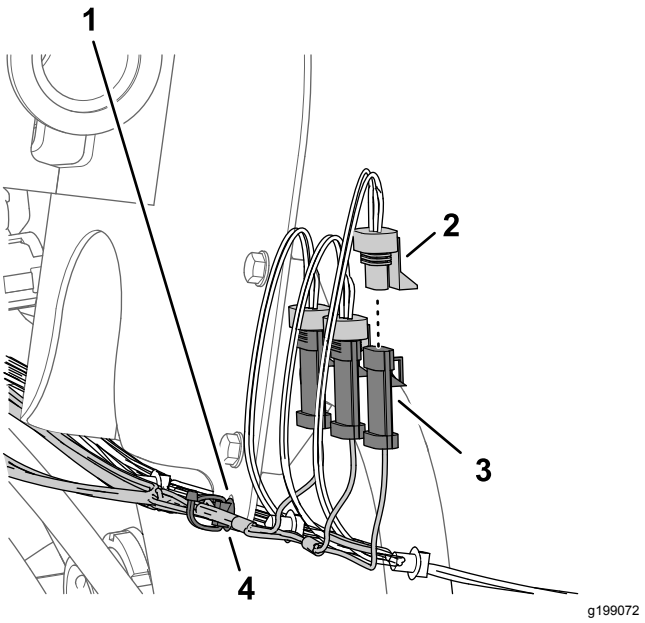

Bild 86

1. Halterung für Durchflussmessgerät
2. 3-Buchsen-Stecker, 89-cm-Kabelbaumzweig, (RIGHT SPRAY)
3. 3-Stift-Stecker (Maschinenkabelbaum, RIGHT SPRAY VALVE)
4. Eindrückbefestigung

2. Stecken Sie den 3-Stift-Stecker des Kitkabelbaums, der mit CENTER SPRAY beschriftet ist, in den 3-Buchsen-Stecker des Maschinenkabelbaums, der mit CENTER SPRAY VALVE beschriftet ist (Bild 86).
3. Stecken Sie den 3-Stift-Stecker des Kitkabelbaums, der mit RIGHT SPRAY beschriftet ist, in den 3-Buchsen-Stecker des Maschinenkabelbaums, der mit RIGHT SPRAY VALVE beschriftet ist (Bild 86).
4. Stecken Sie die Eindrückbefestigung des Kitkabelbaums in das Loch im Flansch der Halterung für das Durchflussmessgerät (Bild 86).

Anschließen der elektrischen Anschlüsse für das Durchflussmessgerät, das Hauptabschnittventil und die Dosierungsventile

1. Stecken Sie den 3-Buchsen-Stecker des 89-cm-Kabelbaumzweigs, der mit FLOW METER beschriftet ist, in den 3-Stift-Stecker des Durchflussmessgeräts (Bild 87).

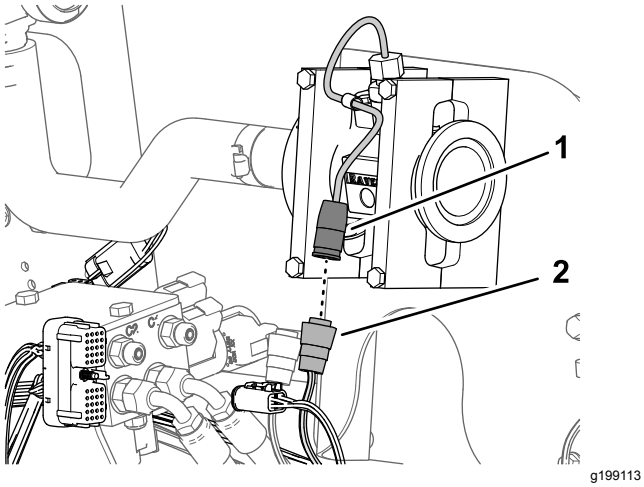

Bild 87

1. 3-Stift-Stecker (Durchflussmessgerät)
2. 3-Buchsen-Stecker, 89-cm-Kitkabelbaumzweig, (FLOW METER)

2. Stecken Sie den 3-Stift-Stecker des 89-cm-Kitkabelbaumzweigs, der mit MASTER VALVE beschriftet ist, in den 3-Buchsen-Stecker des Maschinenkabelbaums, der mit MASTER SPRAY VALVE beschriftet ist (Bild 88).

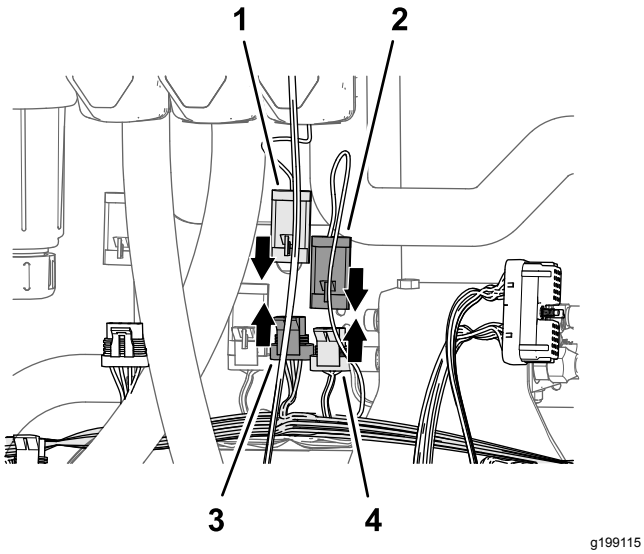

Bild 88

1. 3-Stift-Stecker (Aktuator, Hauptsprühventil)
2. 3-Stift-Stecker, 89-cm-Kitkabelbaumzweig, (MASTER VALVE)
3. 3-Stift-Stecker, 89-cm-Kitkabelbaumzweig, (MASTER VALVE)
4. 3-Buchsen-Stecker, Maschinenkabelbaum (MASTER SPRAY VALVE)

3. Stecken Sie den 3-Stift-Stecker des Aktuators für das Hauptsprühventil in den 3-Buchsen-Stecker des 89-cm-Kitkabelbaumzweigs, der mit MASTER VALVE beschriftet ist (Bild 88).
4. Stecken Sie den 4-Stift-Stecker des Aktuators für das Dosierungsventil in den 4-Buchsen-Stecker des 89-cm-Kitkabelbaumzweigs, der mit RATE VALVE beschriftet ist (Bild 89).

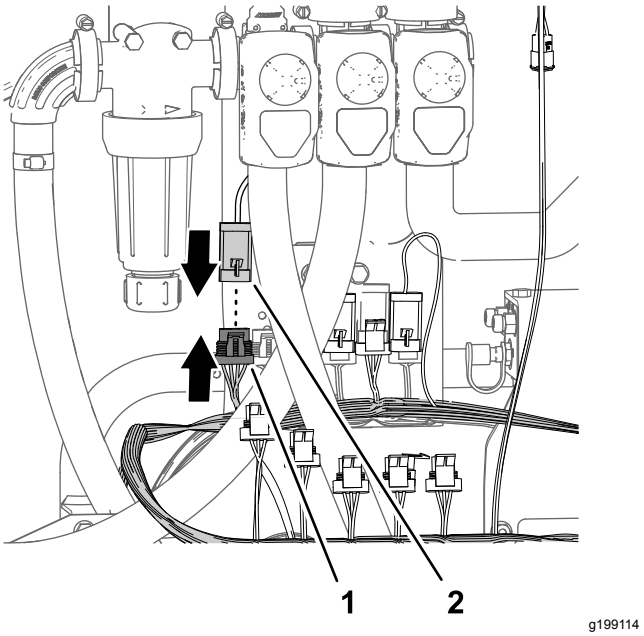

Bild 89

1. 4-Buchsen-Stecker, 89-cm-Kitkabelbaumzweig, (RATE VALVE)
2. 4-Stift-Stecker (Aktuator, Dosierungsventil)

16

Montieren des Durchfluss-messgerätverteilers

Für diesen Arbeitsschritt erforderliche Teile:

1	Gerade Schlauchzahnung (1" x 2")
3	Schlauchklemme (3/4" x 1-1/2")
1	Schlauch (3" x 5-1/4")
1	Verteiler
1	Schlauch (1" x 16")

Montieren des Verteilers

1. Montieren Sie den Schlauch (1" x 5-3/4") mit einer Schlauchklemme (3/4" bis 1-1/2") an der geraden Schlauchzahnung (1" x 2") und ziehen Sie die Klemme mit der Hand an (Bild 90).

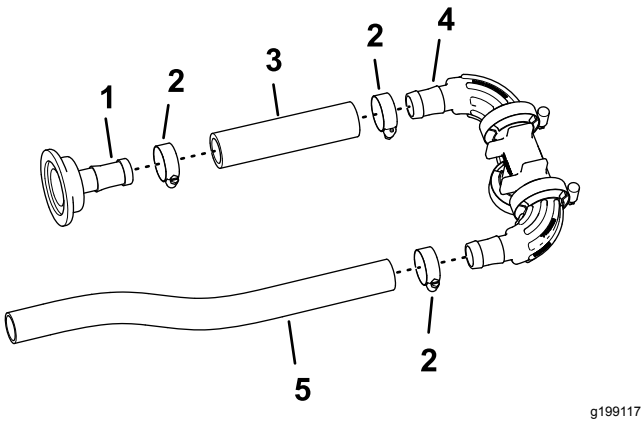

g199117

Bild 90

1. Gerade Schlauchzahnung (1" x 2")
2. Schlauchklemme (3/4" x 1-1/2")
3. Schlauch (3" x 5-1/4")
4. Verteiler
5. Schlauch (1" x 16")

2. Montieren Sie das andere Ende des Schlauchs (1" x 5-3/4") mit einer Schlauchklemme am gezahnten Anschlussstück des Verteilers, wie in Bild 90 abgebildet, und ziehen Sie die Klemme mit der Hand an.
3. Montieren Sie den Schlauch (1" x 16") mit einer Schlauchklemme am anderen gezahnten Anschlussstück des Verteilers und ziehen Sie die Klemme mit der Hand an (Bild 90).

Montieren des Verteilers am Durchflussmessgerät

1. Befestigen Sie die gerade Schlauchzahnung (1" x 2") mit der Dichtung (38 mm) und der Flanschklemme (51 mm), die Sie in Schritt 6 in Abnehmen der Abschnittventile von der Verteilerbefestigung (Seite 35) entfernt haben, am Flansch des Durchflussmessgeräts.

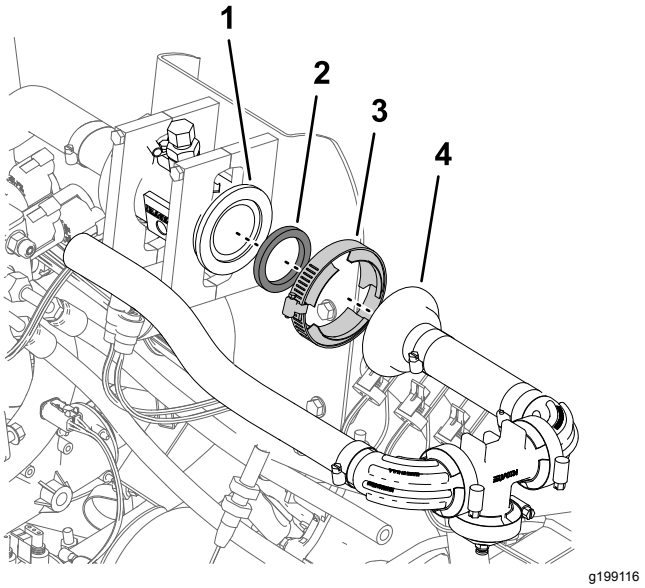

g199116

Bild 91

1. Flansch (Durchflussmessgerät)
2. Dichtung, 38 mm
3. Flanschklemme, 51 mm
4. Gerade Schlauchzahnung (1" x 2")

2. Ziehen Sie die Flanschklemme mit der Hand an (Bild 91).

17

Befestigen der Überlaufschläuche am Behälter

Für diesen Arbeitsschritt erforderliche Teile:

2	Schnelltrennkupplung des gezahnten 90°-Anschlussstücks (1“ Kupplung)
2	Schlauch (1" x 26")
5	Schlauchklemme (3/4" x 1-1/5")
1	T-Anschlussstück (1" x 1" x 1")
1	Gezahntes 90°-Anschlussstück und Schlauch
1	Kraftstoffhahn

Befestigen der Überlaufschläuche

1. Befestigen Sie die 90° Schnelltrennkupplung (1“ Kupplung) mit dem Schlauch (1“ x 26“) und den Schlauch mit einer Schlauchschelle an der Armatur, wie in Bild 92 dargestellt.

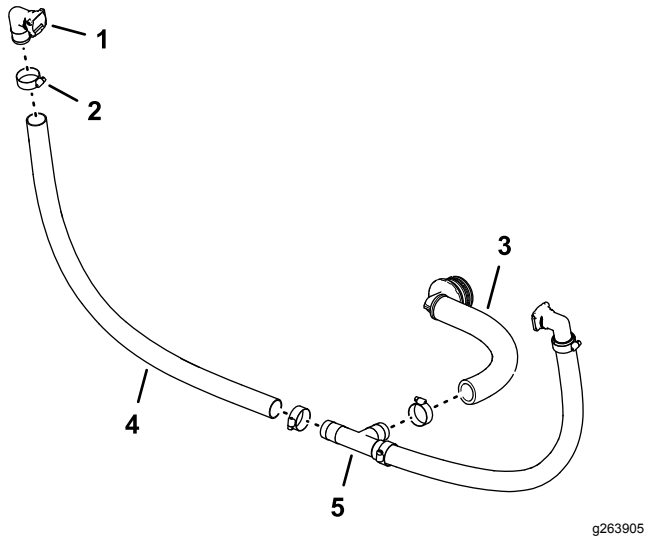

Bild 92

1. Schnelltrennkupplung des gezahnten 90°-Anschlussstücks (1“ Kupplung)
2. Schlauchklemme (3/4" x 1-1/5")
3. Gezahntes 90°-Anschlussstück und Schlauch
4. Schlauch (1" x 26")
5. T-Anschlussstück (1" x 1" x 1")

2. Befestigen Sie das freie Ende des Schlauchs am T-Anschlussstück, wie in Bild 92 abgebildet, und befestigen Sie den Schlauch mit einer Schlauchklemme am Anschlussstück.
3. Wiederholen Sie die Schritte 1 bis 2 für das andere gezahnte 90°-Anschlussstück, das Schnellanschluss-Anschlussstück und den Schlauch.
4. Befestigen Sie das gezahnte 90°-Anschlussstück und den Schlauch am T-Anschlussstück und befestigen Sie den Schlauch mit einer Schlauchklemme am Anschlussstück (Bild 92).

Befestigen des Abstellventils am Überlaufschlauch

Maschinen mit dem optionalen Handsprühstab oder der optionalen elektrischen Schlauchtrommel

1. Entfernen Sie, wie in Bild 93 dargestellt, den Halter von der 90°-Schnelltrennkupplung, den Sie in Befestigen der Überlaufschläuche (Seite 44) montiert haben.

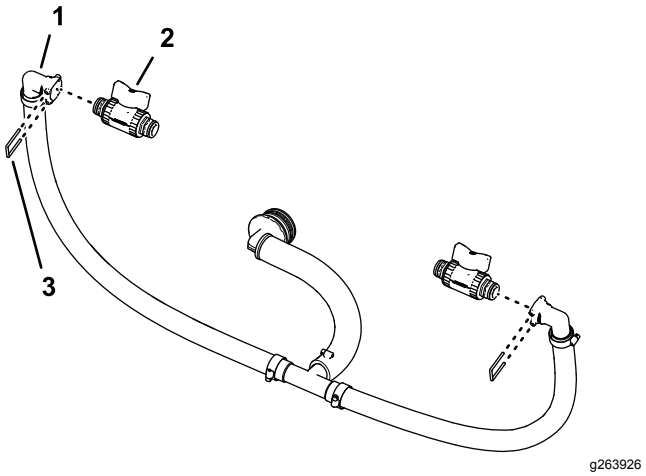

Bild 93

1. Schnelltrennkupplung (gezahnte 90° Verschraubung)
2. Abstellventil
3. Halter

2. Befestigen Sie das Abstellventil in der Buchse des Schnelltrennanschlussstücks (Bild 93).
3. Befestigen Sie das Ventil mit dem Halter, den Sie in Schritt 1 entfernt haben, am Anschlussstück.
4. Montieren Sie das Abstellventil und den Halter, den Sie im Schritt 1 von Entfernen des Abschnittüberlaufschlauchs (Seite 32) entfernt haben, an den Anschluss der anderen Schnelltrennkupplung (Bild 93).

Befestigen der Überlaufschläuche am Behälter

1. Fluchten Sie den Überlaufschlauch mit dem Sprühbehälter aus (Bild 94).

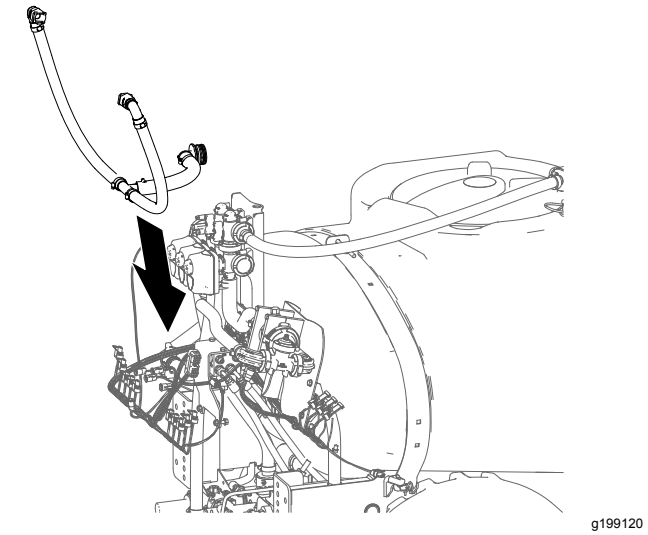

Bild 94

1. Gezahntes 90°-Anschlussstück (Überlaufschlauch)
2. Schottanschlussstück (Sprühbehälter)
3. Halter

2. Befestigen Sie das gezahnte 90°-Anschlussstück am Schott des Sprühbehälters und befestigen Sie die Anschlussstücke mit dem Halter, den Sie in Schritt 2 in Entfernen des Abschnittüberlaufschlauchs (Seite 32) entfernt haben.

18

Montieren des modifizierten mittleren Sprühabschnitts

Keine Teile werden benötigt

Verfahren

Kapazität der Hebevorrichtung: 55 kg

1. Verwenden Sie eine Hebevorrichtung mit der angegebenen Kapazität, heben Sie den mittleren Sprühabschnitt an und fluchten die Löcher in der Stützhalterung für den Sprühabschnitt (Bild 95) mit den Löchern in der Befestigungsplatte für den Maschinenrahmen aus, den Sie in Schritt 3 in Entfernen des mittleren Sprühabschnitts (Seite 25) identifiziert haben.

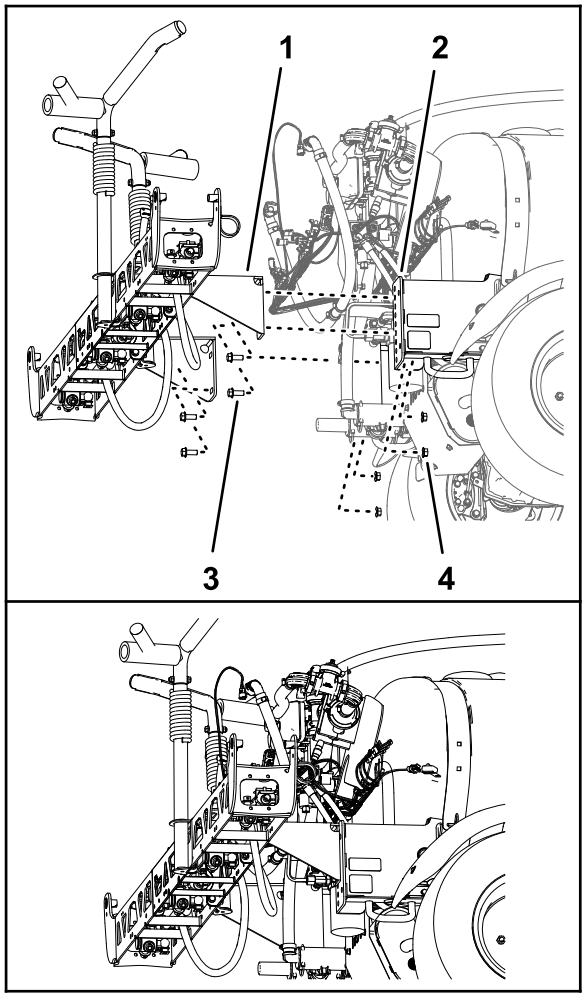

g199121

Bild 95

1. Stützhalterung (mittlerer Sprühabschnitt, 10 Sprühventile)
2. Bundkopfschraube (¼" x 1½")
3. Befestigungsrahmen (Maschinenrahmen)
4. Sicherungsbundmutter (1/2")

2. Befestigen Sie den mittleren Sprühabschnitt mit den vier Bundkopfschrauben (1/2" x 1-1/4") und den vier Sicherungsbundmuttern (1/2"), die Sie in Schritt 4 in Entfernen des mittleren Sprühabschnitts (Seite 25) entfernt haben, an den Befestigungskanälen (Bild 95).
3. Ziehen Sie die Schrauben und Muttern bis auf 91-113 Nm an.

19

Montieren des Hubzylinderverteilers an der Zylinderbefestigung

Keine Teile werden benötigt

Verfahren

1. Trennen Sie den Hubverteiler von der Ventilbefestigungshalterung ab.
2. Montieren Sie den Abschnitthubverteiler wie folgt an der Zylinderbefestigung:
   - **Maschinen ohne die optionale Nivellierung für den Ultra Sonic Boom:**
     A. Fluchten Sie die Löcher in der Stützhalterung für den Abschnitthubverteiler mit den Löchern in der Zylinderbefestigung aus (Bild 96).

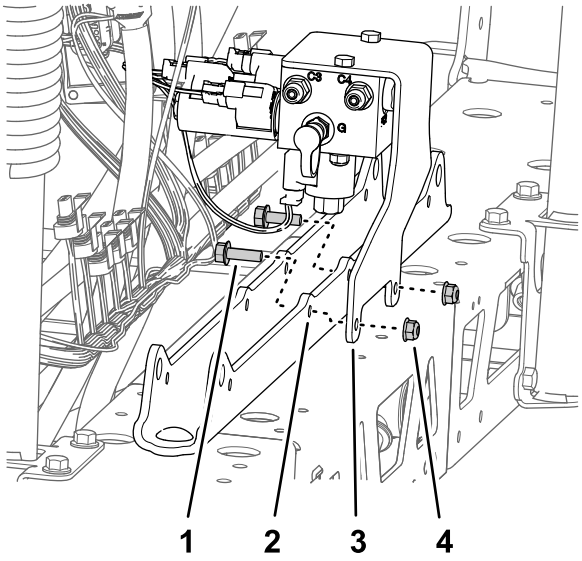

g199754

Bild 96

1. Bundbolzen (5/16" x 1")
2. Zylinderbefestigung
3. Stützhalterung (Abschnitthubverteiler)
4. Sicherungsbundmutter (5/16")

B. Befestigen Sie die Stützhalterung mit den zwei Bundkopfschrauben (5/16" x 1") und der Sicherungsbundmutter (5/16"), die Sie in Schritt 1 in Entfernen des Abschnitthubverteilers vom mittleren Sprühabschnitt (Seite 25) entfernt

haben, an der Zylinderbefestigung (Bild 96).

- **Maschinen mit der optionalen Nivellierung für den Ultra Sonic Boom:**

  A. Fluchten Sie die Löcher in der Stützhalterung für den Abschnitthubverteiler und der TEC-Steuergeräthalterung mit den Löchern in der Zylinderbefestigung aus..

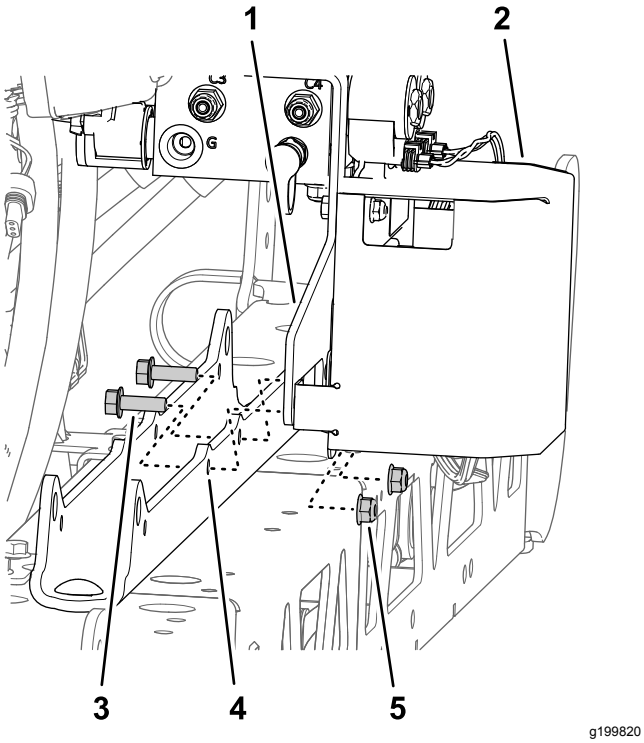

Bild 97

1. Stützhalterung (Abschnitthubverteiler)
2. TEC-Steuergeräthalterung
3. Bundbolzen (5/16" x 1")
4. Zylinderbefestigung
5. Sicherungsbundmutter (5/16")

  B. Befestigen Sie die Stützhalterung und die TEC-Halterung mit den zwei Bundkopfschrauben (5/16" x 1") und der Sicherungsbundmutter (5/16"), die Sie in Schritt 1 in Entfernen des Abschnitthubverteilers vom mittleren Sprühabschnitt (Seite 25) entfernt haben, an der Zylinderbefestigung (Bild 97).

3. Ziehen Sie die Schrauben und Muttern bis auf 1978–2542 Ncm an.

20

Befestigen der Ventilbefestigung und der Sprühventile

Für diesen Arbeitsschritt erforderliche Teile:

1	Ventilbefestigung und Sprühventile
3	Schraube (4 mm x 10 mm)
1	ASC 10-Sprühsteuergerät
3	Sicherungsbundmutter (4 mm)
2	Kappe (Schnelltrennanschlussstück)
8	Bundkopfschrauben (5/16" x 3/4")
8	Sicherungsbundmuttern (5/16")
1	Schlauchklemme
1	Eindrückbefestigungen (Kabelbinder)
3	Eindrückbefestigung (Steckeranker)

Befestigen des Sprühsteuergeräts an der Ventilbefestigung

1. Fluchten Sie das ASC 10-Sprühsteuergerät mit der Vorderseite der Ventilbefestigung aus; der 4-Stift-Stecker sollte außen sein (Bild 98).

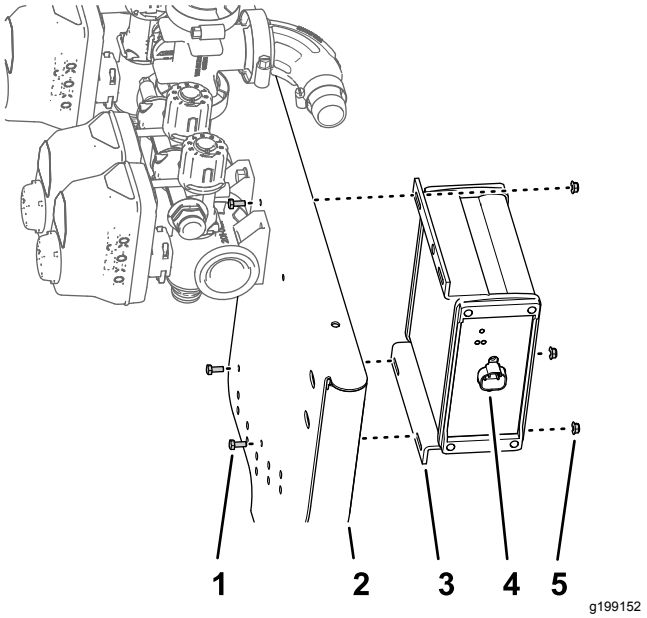

Bild 98

1. Schraube (4 mm x 10 mm)
2. 10-Ventilhalterung
3. ASC 10-Sprühsteuergerät
4. 4-Stiftstecker
5. Sicherungsbundmutter (4 mm)

2. Befestigen Sie das Sprühsteuergerät mit den vier Schrauben (3 mm x 10 mm) und vier Sicherungsbundmuttern (3 mm) an der Ventilbefestigung (Bild 98).

   Hinweis: Verwenden Sie das obere, äußere Loch im ASC 10-Sprühsteuergerät.

3. Ziehen Sie die Schrauben und Muttern bis auf 234–286 Nm an.

Positionieren der Sicherheits-ventile: Maschinen mit dem optionalen Handsprühstab oder der optionalen elektrischen Schlauchtrommel

1. Entfernen Sie die Halter, mit denen die Ventilaktuatoren für die Düsenventile 1 bis 7 befestigt sind (Bild 99).

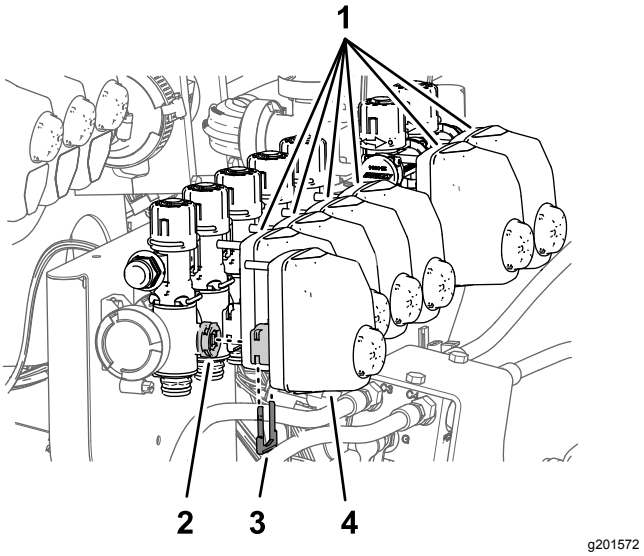

Bild 99

1. Ventilaktuatoren (Düsenventile 2 bis 7)
2. Ventilschaft (Düsenventil 1)
3. Halter
4. Ventilaktuator (Düsenventil 1)

2. Entfernen Sie die Düsenaktuatoren von den Düsenventilen 1 bis 7 (Bild 99).
3. Entfernen Sie die Halter, mit denen die Stöpsel in der Buchse des Schnelltrennanschlussstücks am Düsenventil 5 und Düsenventil 6 befestigt sind, und entfernen Sie die Stöpsel (Bild 100).

   Hinweis: Die Schrauben werden nicht mehr benötigt; bewahren Sie die Halter für den Einbau in Befestigen der Abschnittüberlaufschläuche: Maschinen mit dem optionalen Handsprühstab oder der optionalen elektrischen Schlauchtrommel (Seite 54) auf.

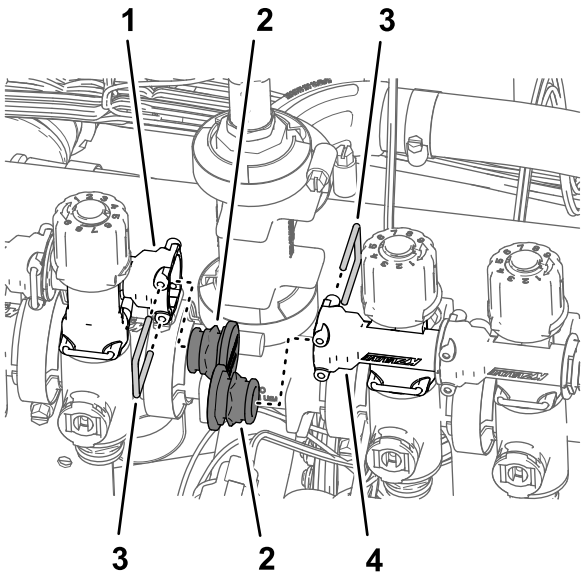

g201570

Bild 100

1. Schnelltrennanschlussstück, Buchse (Sicherheitsventil des Düsenventils 5)
2. Kappe (Schnelltrennanschlussstück)
3. Halter
4. Schnelltrennanschlussstück, Buchse (Sicherheitsventil des Düsenventils 6)

4. Entfernen Sie die Halter, mit denen die Sicherheitsventile an den Düsenventilen 1 bis 7 befestigt sind (Bild 101).

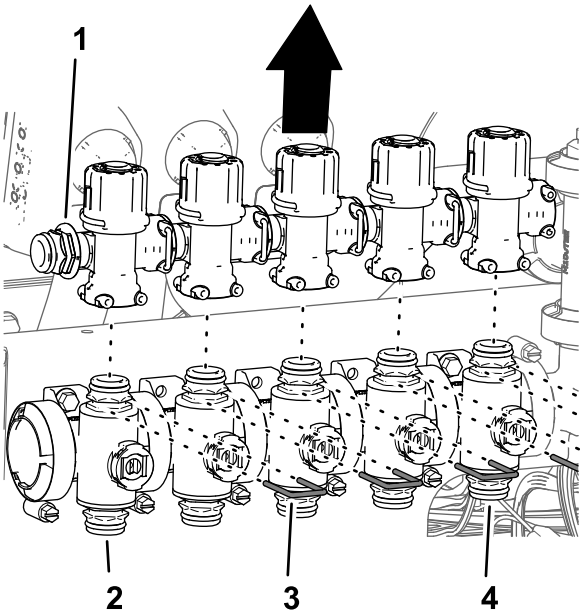

g201568

Bild 101

1. Schnelltrenn-Anschlussstück, Stöpsel
2. Düsenventil 1
3. Halter
4. Düsenventil 5

5. Nehmen Sie die Sicherheitsventile von den Düsenventilen 1 bis 5 ab (Bild 101).

6. Drehen Sie die Sicherheitsventile um 180° und montieren sie an den Schnelltrennanschlussstücken der Abschnittventile (Bild 102).

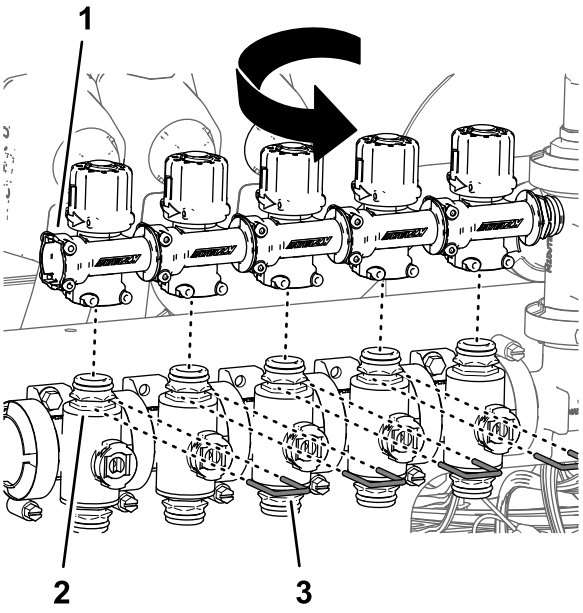

g201573

Bild 102

1. Schnelltrennanschlussstück, Buchse (nach außen ausfluchten)
2. Düsenventil 1
3. Halter

7. Befestigen Sie die Sicherheitsventile mit den Haltern (Bild 102), die Sie in Schritt 4 entfernt haben, an den Abschnittventilen.
8. Wiederholen Sie die Schritte 5 bis 7 für die Sicherheitsventile des Düsenventils 6 und Düsenventils 7 (Bild 103).

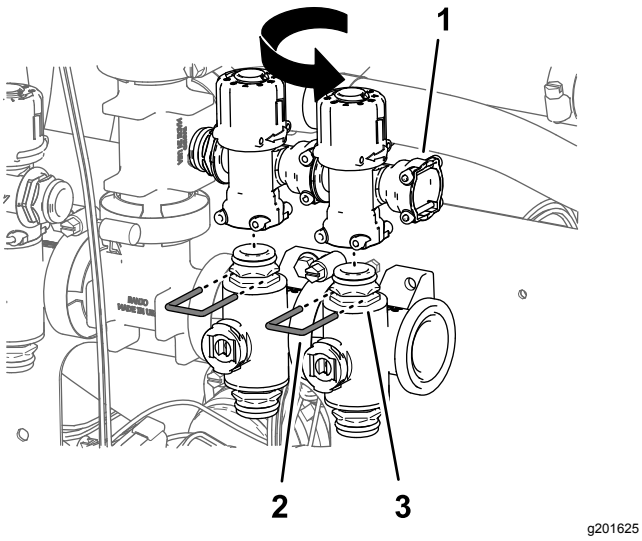

Bild 103

1. Schnelltrennanschlussstück, Buchse (nach außen ausfluchten)
2. Halter
3. Düsenventil 7

9. Befestigen Sie die Kappen mit den Haltern, die mit den Kappen geliefert werden, auf die Schnelltrennanschlussstücke der Sicherheitsventile für das Düsenventil 5 und Düsenventil 6 (Bild 102).

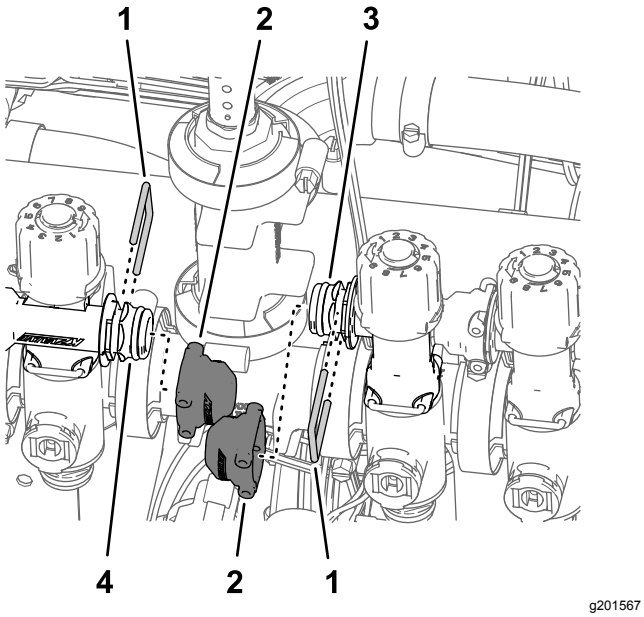

Bild 104

1. Halter
2. Kappe (Schnelltrennanschlussstück)
3. Schnelltrennanschlussstück, Stöpsel (Sicherheitsventil des Düsenventils 5)
4. Schnelltrennanschlussstück, Stöpsel (Sicherheitsventil des Düsenventils 6)

10. Befestigen Sie die Ventilaktuatoren in den Düsenventilen 1 bis 7 (Bild 99) mit den Haltern, die Sie in Schritt 1 entfernt haben.

Befestigen der drei Abschnittventile an der Ventilbefestigung

1. Befestigen Sie die drei Abschnittventile (Bild 105), die Sie in Schritt 8 in Abnehmen der Abschnittventile von der Verteilerbefestigung (Seite 35) entfernt haben, mit der Flanschklemme und der Dichtung, die Sie in Schritt 4 in Abnehmen der Abschnittventile von der Verteilerbefestigung (Seite 35) entfernt haben, am Flansch des Ventils 7 des Sprühventils.

   Wichtig: **Die linken, mittleren und rechten Abschnittventile sind im GeoLink-Sprühsystem wie folgt identifiziert: Linkes Abschnittventil, Düsenventil 8, mittleres Abschnittventil, Düsenventil 9 und rechtes Düsenventil, Düsenventil 10.**

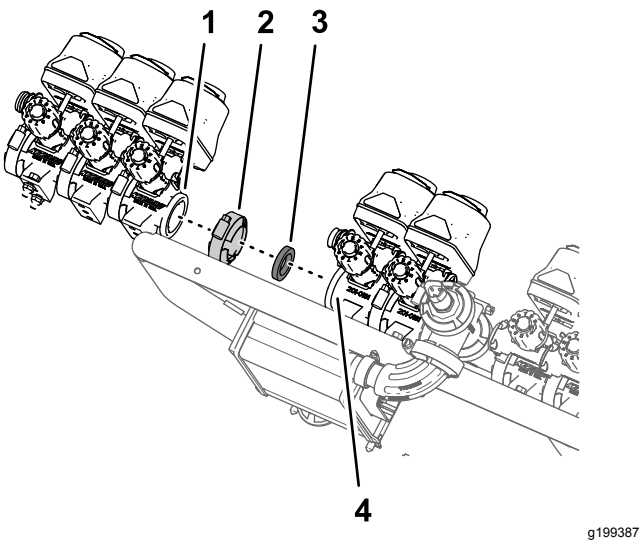

Bild 105

1. Flansch, Abschnittventil (linker Sprühabschnitt, Düsenventil 8)
2. Flanschklemme
3. Dichtung
4. Flansch, Düsenventil 7 (GeoLink-Sprühventil)

2. Befestigen Sie die Buchse der Schnelltrennkupplung für das Sicherheitsventil des Düsenventils 8 mit dem Halter, den Sie in Schritt 8 in Abnehmen der Abschnittventile von der Verteilerbefestigung (Seite 35) entfernt haben, an der Schnelltrennkupplung.

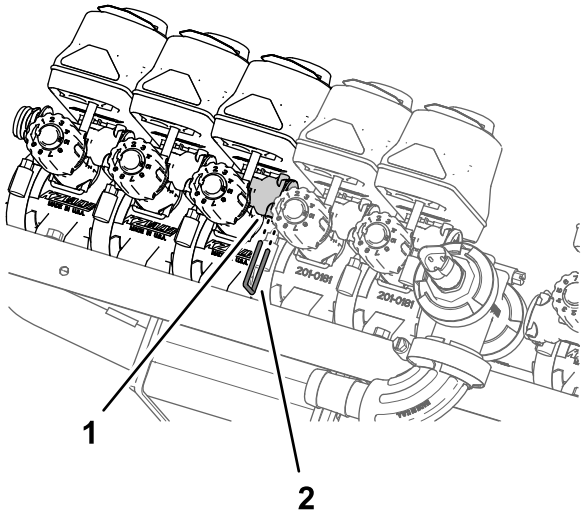

g199386

Bild 106

1. Schnelltrennkupplung (Buchse, Sicherheitsventil)
2. Halter

3. Befestigen Sie das Düsenventil 10 mit den zwei Bundkopfschrauben (1/4" x 3/4") und zwei Sicherungsbundmuttern (1/4"), die Sie in Schritt 2 in Abnehmen der Abschnittventile von der Verteilerbefestigung (Seite 35) entfernt haben, an der Ventilbefestigung (Bild 107 oder Bild 108).

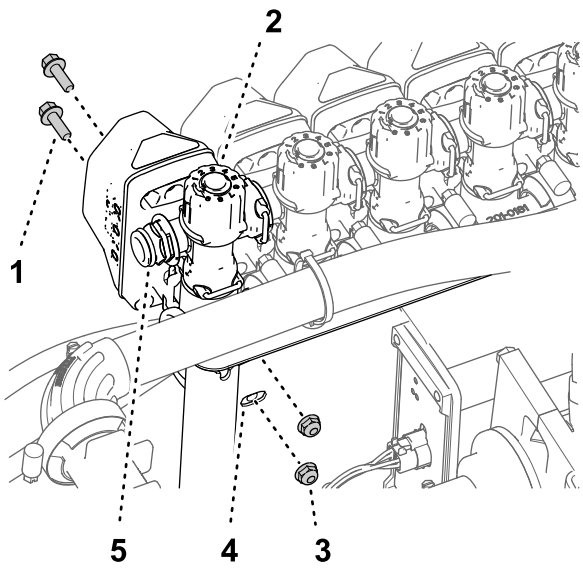

g201492

Bild 107

Maschinen ohne den Handsprühstab oder die elektrische Schlauchtrommel

1. Bundkopfschraube (¼" x ¾")
2. Düsenventil 10
3. Sicherungsmutter (¼")
4. Ventilbefestigung
5. Schnelltrennanschlussstück (Stöpsel)

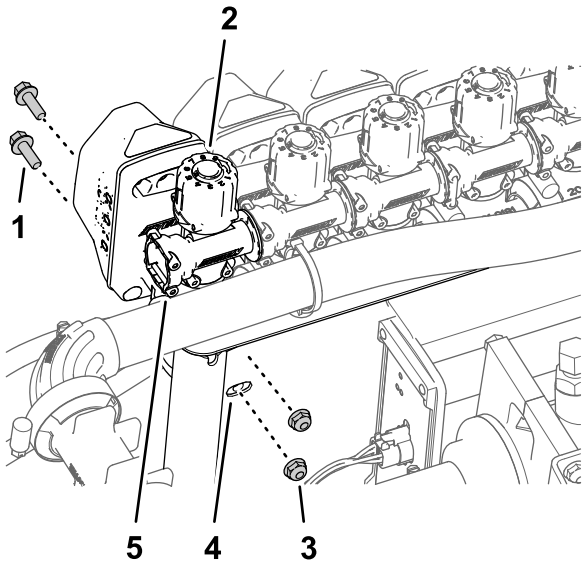

g201569

Bild 108

Maschinen mit dem Handsprühstab oder der elektrischen Schlauchtrommel

1. Bundkopfschraube (¼" x ¾")
2. Düsenventil 10
3. Sicherungsmutter (¼")
4. Ventilbefestigung
5. Schnelltrennanschlussstück (Buchse)

4. Ziehen Sie die Bundkopfschrauben und Sicherungsmuttern bis auf 1017-1243 Nm an.

Befestigen der Ventilbefestigung und der Sprühventile an der Maschine

Kapazität der Hebevorrichtung: 23 kg

1. Verwenden Sie eine Hebevorrichtung mit der angegebenen Kapazität, heben Sie die Ventilbefestigung und das Sprühventil an und fluchten sie über dem mittleren Auslegerabschnitt aus (Bild 109).

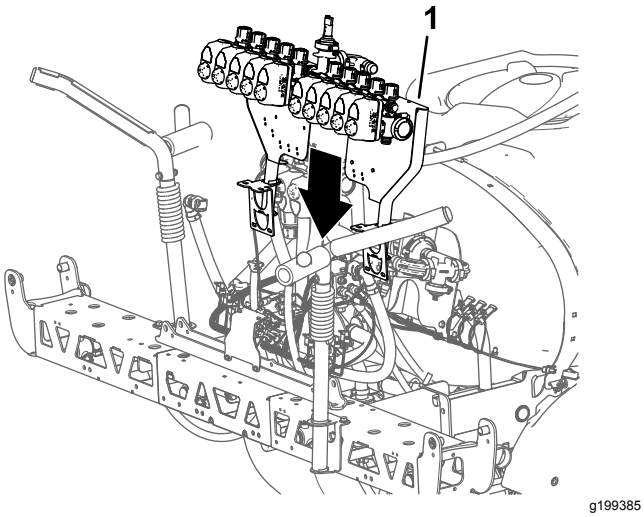

Bild 109

1. Ventilbefestigung und Sprühventile

2. Fluchten Sie die Löcher in der Befestigungshalterung der Ventilbefestigung mit den Löchern im Trägerrahmen des mittleren Sprühabschnitts aus (Bild 110).

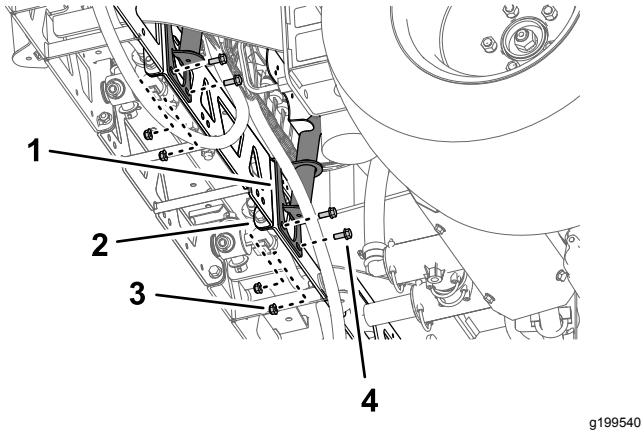

Bild 110

1. Halterung (Ventilbefestigung)
2. Trägerrahmen (mittlerer Sprühabschnitt)
3. Sicherungsbundmutter (5/16")
4. Bundbolzen (5/16" x 3/4")

3. Befestigen Sie die Ventilbefestigung mit vier Schrauben (5/16" x 3/4") und vier Sicherungsbundmuttern (5/16") am Trägerrahmen (Bild 110 und Bild 111).

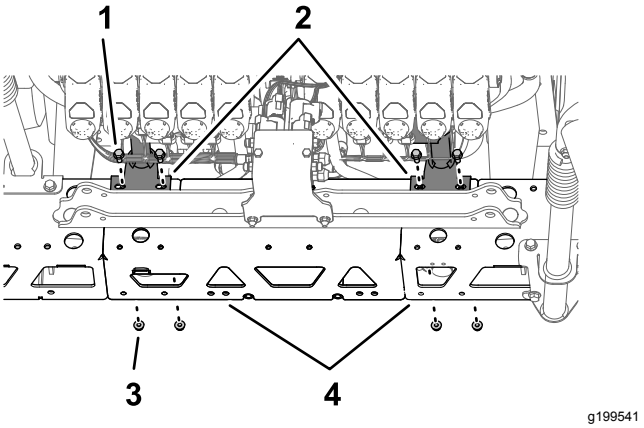

Bild 111

1. Bundbolzen (5/16" x 3/4")
2. Halterung (Ventilbefestigung)
3. Sicherungsbundmutter (5/16")
4. Trägerrahmen (mittlerer Sprühabschnitt)

4. Wiederholen Sie die Schritte 2 bis 3 für die andere Befestigungshalterung der Ventilbefestigung am anderen Trägerrahmen.
5. Ziehen Sie die Bundkopfschrauben und Sicherungsbundmuttern bis auf 1978-2542 Ncm an.

Befestigen des Schlauchs am Sprühventilverteiler

1. Befestigen Sie den Schlauch (1" x 16") über dem 90° Flanschanschlussstück (1"), wie in Bild 112 abgebildet.

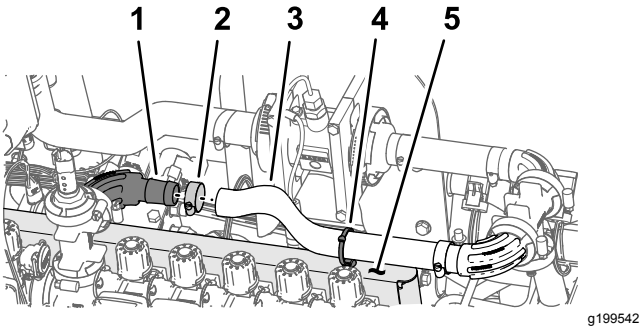

Bild 112

1. 90° Flanschanschlussstück (1")
2. Schlauchklemme
3. Schlauch (1" x 16")
4. Eindrückbefestigungen (Kabelbinder)
5. Ventilbefestigung

2. Befestigen Sie den Schlauch mit einer Schlauchklemme am Flanschanschlussstück (Bild 112).
3. Befestigen Sie den Kabelbinder bzw. die Eindrückbefestigung im Loch an der Oberseite der Ventilbefestigung, wie in Bild 112 abgebildet.

4. Befestigen Sie den Kabelbinder bzw. die Eindrückbefestigung (Bild 112) um den Schlauch (1" x 16").

Befestigen der Abschnittüberlaufschläuche: Maschinen den optionalen Handsprühstab oder die optionale elektrische Schlauchtrommel

1. Entfernen Sie die Halter von den Buchsen der Schnellanschluss-Anschlussstücke, die Sie in Schritt 1 in Befestigen der Überlaufschläuche (Seite 44) an den Überlaufschläuchen montiert haben.
2. Befestigen Sie das Schnellanschluss-Anschlussstück des Überlaufschlauchs am Schnelltrennanschlussstück des Sicherheitsventils am Düsenventil 10 (Bild 113).

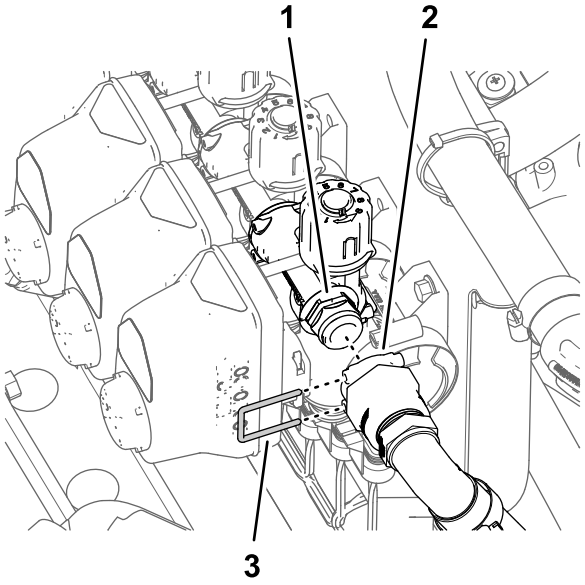

g199847

Bild 113

1. Schnelltrennanschlussstück (Sicherheitsventil)
2. Buchsen, Schnellanschluss-Anschlussstück
3. Halter

3. Befestigen Sie die Schnelltrennanschlussstücke für den Überlaufschlauch und das Sicherheitsventil mit dem Halter (Bild 113).
4. Wiederholen Sie die Schritte 1 bis 3 für die Schnelltrennanschlussstücke am Düsenventil 1.

Befestigen der Abschnittüberlaufschläuche: Maschinen mit dem optionalen Handsprühstab oder der optionalen elektrischen Schlauchtrommel

1. Befestigen Sie das Schnelltrennanschlussstück des Sicherheitsabstellventils mit dem Schnelltrennanschlussstück (Buchse) des Sicherheitsventils (Bild 114).

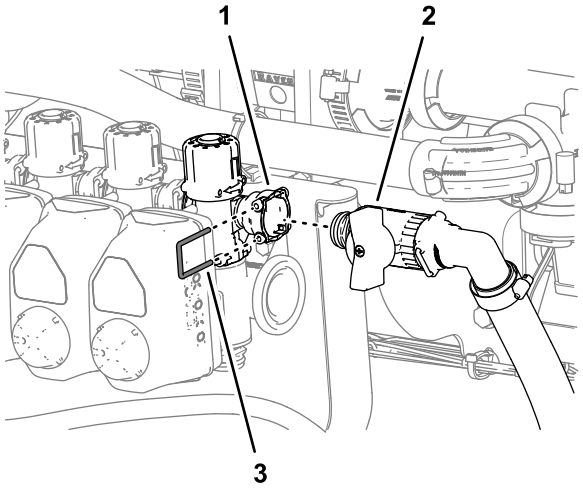

g264554

Bild 114

1. Schnellanschluss-Anschlussstück, Buchse (Düsenventil 10)
2. Abstellventil (Handsprühstab oder elektrische Schlauchtrommel).
3. Halter

2. Befestigen Sie die Schnelltrennanschlussstücke für das Sicherheitsabstellventil und das Sicherheitsventil mit dem Halter (Bild 114), den Sie in Schritt 3 in Positionieren der Sicherheitsventile: Maschinen mit dem optionalen Handsprühstab oder der optionalen elektrischen Schlauchtrommel (Seite 49) entfernt haben.
3. Wiederholen Sie die Schritte 1 und 2 für das Sicherheitsabstellventil und das Sicherheitsventil an der anderen Seite der Maschine.

Befestigen der elektrischen Anschlüsse für das Düsenventil

1. Befestigen Sie die Eindrückbefestigungen des Steckerankers in den Löchern in der Ventilbefestigung (Bild 115).

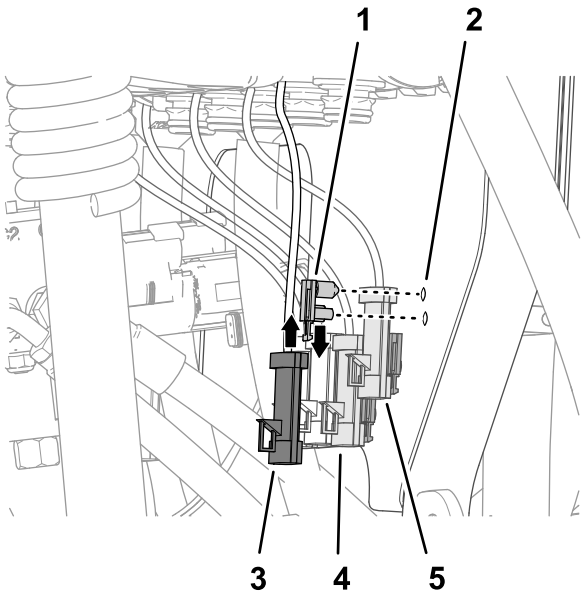

Bild 115

1. Eindrückbefestigung (Steckeranker)
2. Ventilbefestigung
3. 3-Stift-Stecker (Ventilaktuator, Stellung 10)
4. 3-Stift-Stecker (Ventilaktuator, Stellung 8)
5. 3-Stift-Stecker (Ventilaktuator, Stellung 9)

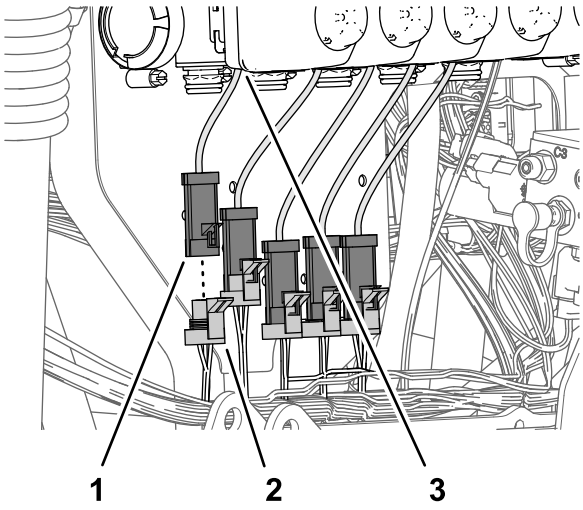

Bild 116

1. 3-Stift-Stecker (Ventilaktuator, Stellung 1)
2. 3-Buchsen-Stecker, 89-cm-Kitkabelbaumzweig, (NOZZLE VALVE 1)
3. Ventilaktuator (Stellung 1)

2. Stecken Sie den 3-Buchsen-Stecker (Bild 116) des 89-cm-Kitabelbaumzweigs, der mit NOZZLE VALVE 1 beschriftet ist, in den 3-Stift-Stecker des ganz linken Ventilaktuators (Stellung 1).

Hinweis: Die Stellungen 1 bis 10 der Ventilaktuatoren sind von links nach rechts arrangiert (wenn Sie hinter der Maschine stehen).

3. Stecken Sie den 3-Buchsen-Stecker (Bild 116) des 89-cm-Kitabelbaumzweigs, der mit NOZZLE VALVE 2 beschriftet ist, in den 3-Stift-Stecker des Ventilaktuators (Stellung 2).
4. Stecken Sie die restlichen 3-Buchsen-Stecker des 89-cm-Kabelbaumzweigs in den 3-Stift-Stecker der Ventilaktuatoren (Bild 116).

Hinweis: Stellen Sie sicher, dass die 3-Buchsen-Stecker an den relevanten Stellungen des Ventilaktuators angeschlossen sind.

21

Montieren der Auslegerhubzylinder

Für diesen Arbeitsschritt erforderliche Teile:

4	Hydraulikschlauch (1/4" x 24-3/4")

Montieren der Hubzylinder

1. Fluchten Sie das starre Ende der Hubzylinder, das Sie in Schritt 3 in Entfernen der Hubzylinder (Seite 23) entfernt haben, mit dem 16 mm großen Loch in der Zylinderbefestigung aus (Bild 117).

Hinweis: Stellen Sie sicher, dass die Ausfahr- und Rückzuganschlüsse des Zylinders ausgefluchtet sind.

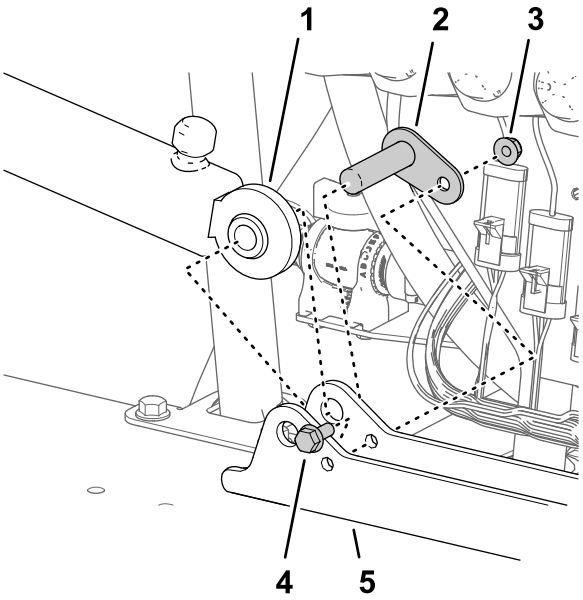

Bild 117

1. Hubzylinder (starres Ende)
2. Lagerbolzen
3. Sicherungsbundmutter (5/16")
4. Bundkopfschraube (5/16" x 3/4")
5. Zylinderbefestigung

2. Befestigen Sie den Zylinder mit dem Lagerbolzen, der Bundkopfschraube und Bundmutter an der Zylinderbefestigung (Bild 117).
3. Ziehen Sie die Schraube und Mutter bis auf 1978–2542 Ncm an.
4. Wiederholen Sie die Schritte 1 bis 3 für den anderen Hubzylinder an der anderen Seite der Zylinderbefestigung.

Montieren der Hubzylinderschläuche

1. Montieren Sie einen neuen Hydraulikschlauch (1/4" x 24-3/4") lose zwischen dem Ausfahranschluss des linken Auslegerhubzylinders und Anschluss C3 des Auslegerhubverteilers (Bild 118).

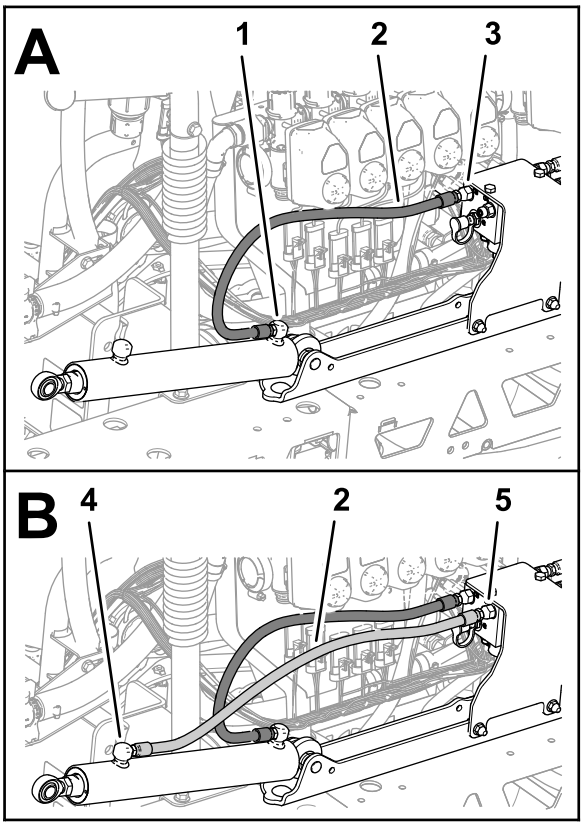

Bild 118

1. Ausfahranschluss (linker Auslegerhubzylinder)
2. Hydraulikschlauch (1/4" x 24-3/4")
3. Anschluss C3 (Auslegerhubverteiler)
4. Rückzuganschluss (linker Auslegerhubzylinder)
5. Anschluss C4 (Auslegerhubverteiler)

2. Montieren Sie einen neuen Hydraulikschlauch (1/4" x 24-3/4") lose zwischen dem Rückzuganschluss des linken Auslegerhubzylinders und Anschluss C4 des Auslegerhubverteilers (Bild 118).
3. Montieren Sie einen neuen Hydraulikschlauch (1/4" x 24-3/4") lose zwischen dem Ausfahranschluss des rechten Auslegerhubzylinders und Anschluss C1 des Auslegerhubverteilers (Bild 119).

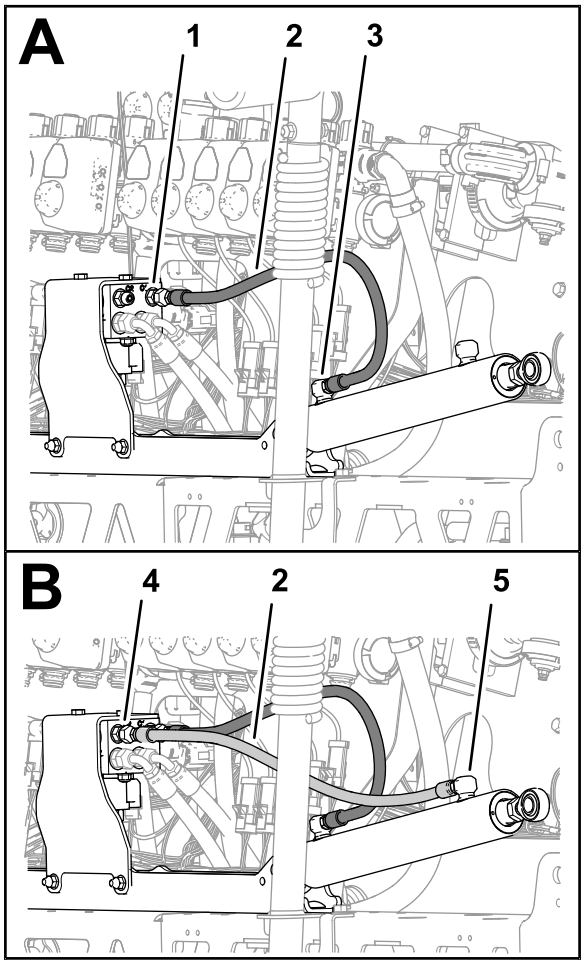

g200076

Bild 119

1. Anschluss C1 (Auslegerhubverteiler)
2. Hydraulikschlauch (1/4" x 24-3/4")
3. Ausfahranschluss (rechter Auslegerhubzylinder)
4. Anschluss C2 (Auslegerhubverteiler)
5. Rückzuganschluss (rechter Auslegerhubzylinder)

4. Montieren Sie einen neuen Hydraulikschlauch (1/4" x 24-3/4") lose zwischen dem Rückzuganschluss des rechten Auslegerhubzylinders und Anschluss C2 des Auslegerhubverteilers (Bild 119).
5. Ziehen Sie die Schlauchanschlussstücke an den Ausfahr- und Rückzuganschlüssen der Hubzylinder (Bild 118 und Bild 119) bis auf 21-26 Nm an.
6. Ziehen Sie die Überwurfmuttern der Schläuche am Auslegerhubverteiler (Bild 118 und Bild 119) bis auf 24-30 Nm an.

22

Montieren der äußeren Sprühabschnitte

Für diesen Arbeitsschritt erforderliche Teile:

4	Nylonbundbüchse
1	Kabelbinder
1	Zulaufschlauch, 188 cm
1	Zulaufschlauch, 234 cm
1	Zulaufschlauch, 279 cm

Entfernen der Sprühdüsen von den äußeren Sprühabschnitten

1. Schneiden Sie den Schlauch zwischen zwei Sprühdüsen durch (Bild 120).

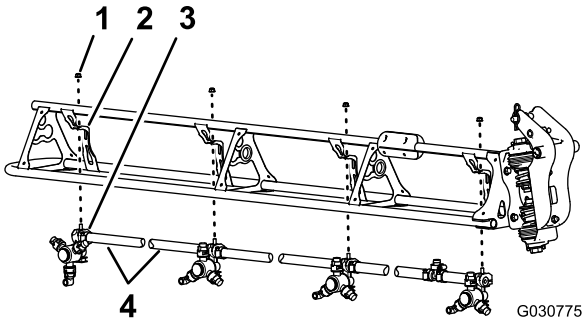

g030775

Bild 120

1. Sicherungsbundmutter (5/16")
2. Düsenstütze
3. Sprühdüse
4. Schlauch (Innendurchmesser von 3/4")

2. Entfernen Sie die Sicherungsbundmutter (5/16"), mit der die Sprühdüse an der Düsenstütze befestigt ist (Bild 120).
3. Wiederholen Sie die Schritte 2 und 1 für die anderen drei Sprühdüsen.

   Hinweis: Bewahren Sie die Sicherungsbundmutter und die Sprühdüse für den Einbau in Montieren der Sprühdüsen an den äußeren Sprühabschnitten (Seite 64) auf.

   Hinweis: Werfen Sie die Schläuche, die Klemmen und das T-Anschlussstück, die Sie von der Maschine entfernt haben, weg.

4. Wiederholen Sie die Schritte 2 bis 3 am anderen äußeren Sprühabschnitt.
5. Arbeiten Sie mit den acht Sprühdüsen, die Sie in Schritt 1 entfernt haben, und nehmen Sie die Edelstahlschrauben (Nr. 2 x 1-1/4") ab, mit der die oberen Klemmenhälften und der gezahnte Einzelschlauch- oder Doppelschlauchschaft (3/4") am Gehäuse jeder Sprühdüse befestigt sind; nehmen Sie die gezahnten Schlauchschafte ab (Bild 121).

   Hinweis: Die Sechskantschraube (5/16" x 3/4", Edelstahl) kommt aus der oberen Klemmenhälfte heraus, wenn Sie die Klemme öffnen. Bewahren Sie die Schraube für einen späteren Einbau auf.

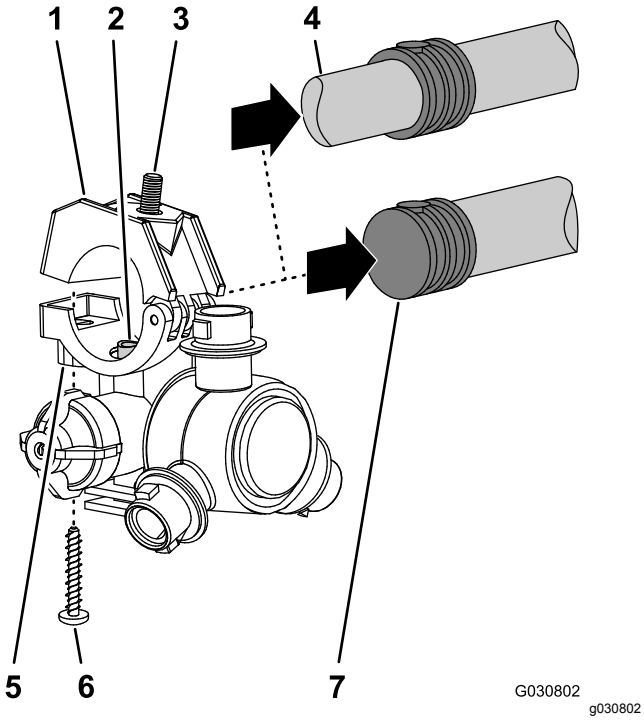

Bild 121

1. Obere Klemmenhälfte
2. Transferschlauch
3. Sechskantschraube (5/16 x 3-/4", Edelstahl)
4. Gezahnter Doppelschlauchschaft (3/4")
5. Sprühdüsengehäuse
6. Edelstahlschraube (Nr. 12 x 1-1/4")
7. Gezahnter Einzelschlauchschaft (3/4")

Montieren der äußeren Sprühabschnitte an der Maschine

Kapazität der Hebevorrichtung: 91 kg

1. Heben Sie den äußeren Ausleger mit einer Hebevorrichtung, die die angegebene Kapazität hat, an.
2. Legen Sie eine Nylonbundbüchse in das 31,8 mm große Loch an jeder Seite des Drehzapfen-Anschlussstückes (Bild 122).

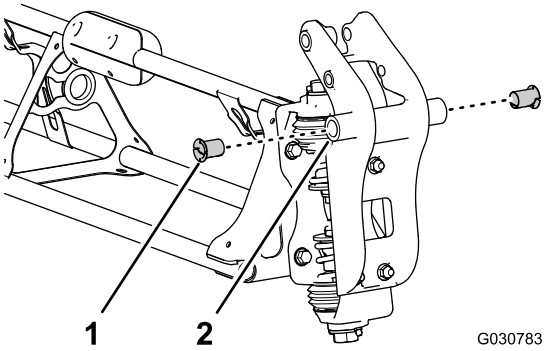

Bild 122

1. Nylonbundbüchse
2. Drehzapfen-Anschlussstück (äußerer Sprühabschnitt)

3. Fluchten Sie die Büchsen im Drehzapfen-Anschlussstück mit den Löchern in den Flanschen der Schwenkhalterung am Ende des mittleren Sprühabschnitts aus (Bild 123).

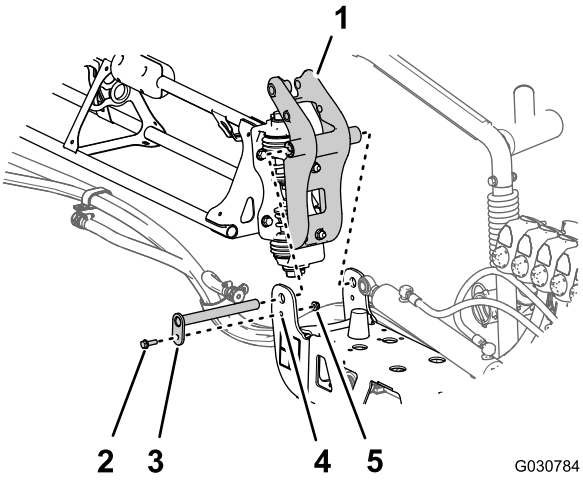

Bild 123

1. Drehzapfen-Anschlussstück (äußerer Sprühabschnitt)
2. Bundbolzen (5/16" x 1")
3. Lagerbolzen
4. Schwenkhalterung (mittlerer Sprühabschnitt)
5. Sicherungsbundmutter (5/16")

4. Befestigen Sie das Drehzapfen-Anschlussstück mit dem Lagerbolzen, der Bundkopfschraube (5/16" x 1") und der Sicherungsbundmutter (5/16"), die Sie in Schritt 2 in Entfernen der äußeren Sprühabschnitte (Seite 24) entfernt haben, an der Schwenkhalterung.
5. Ziehen Sie die Schraube und Mutter bis auf 1978–2542 Ncm an.

6. Fluchten Sie das Stangenende des Hubzylinders mit dem Loch (5 mm) im Horn des Drehzapfen-Anschlussstückes aus (Bild 124)

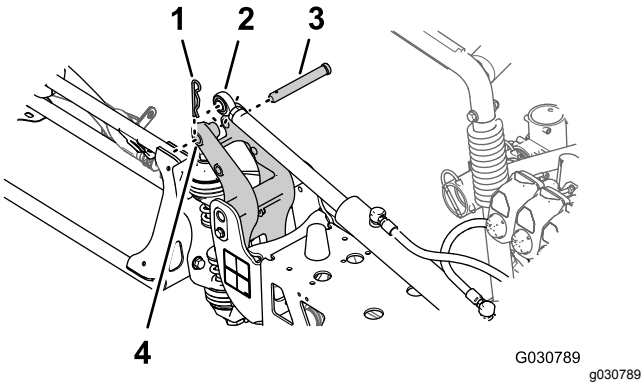

Bild 124

1. Splint
2. Stangenende (Hubzylinder)
3. Lastösenbolzen
4. 25 mm großes Loch, Horn des Drehzapfen-Anschlussstücks

7. Befestigen Sie den Hubzylinder mit dem Lastösenbolzen und Splint (Bild 124), die Sie in Schritt 2 in Entfernen der Hubzylinder (Seite 23) entfernt haben, am Drehzapfen-Anschlussstück.
8. Wiederholen Sie die Schritte 1 bis 7 am äußeren Sprühabschnitt an der anderen Seite der Maschine.

23

Anschließen der Sprühdüsenschläuche

Für diesen Arbeitsschritt erforderliche Teile:

2	Zulaufschlauch, 279 cm
2	Zulaufschlauch, 234 cm
4	Zulaufschlauch, 188 cm
2	Zulaufschlauch, 81 cm

Identifizieren der Sprühdüsen-Schlauchstellungen

Identifizieren Sie die Zulaufschläuche an der Länge (Bild 125) für jede Sprühdüsenstellung wie folgt:

Tabelle für Sprühdüsen-Schlauchstellung

Sprühdüsenstellungen, linker Sprühabschnitt	**Sprühdüsenstellungen, mittlerer Sprühabschnitt**	**Sprühdüsenstellungen, rechter Sprühabschnitt**
Sprühdüse 1 (Düsenventil 1), Zulaufschlauch, 279 cm	Sprühdüsen 5 und 6 (Düsenventil 5), Zulaufschlauch, 81 cm mit zwei Zweigschläuchen	Sprühdüse 9 (Düsenventil 7), Zulaufschlauch, 188 cm
Sprühdüse 2 (Düsenventil 2), Zulaufschlauch, 234 cm	Sprühdüsen 7 und 8 (Düsenventil 6), Zulaufschlauch, 81 cm mit zwei Zweigschläuchen	Sprühdüse 10 (Düsenventil 8), Zulaufschlauch, 188 cm
Sprühdüse 3 (Düsenventil 3), Zulaufschlauch, 188 cm		Sprühdüse 11 (Düsenventil 9), Zulaufschlauch, 234 cm
Sprühdüse 4 (Düsenventil 4), Zulaufschlauch, 188 cm		Sprühdüse 12 (Düsenventil 10), Zulaufschlauch, 279 cm

Hinweis: Informationen zu den Düsenventilstellungen finden Sie in Bild 126 in Montieren der Schläuche an den Düsenventilen 1 bis 4 (Seite 62), Bild 127 in Montieren der Schläuche an den Düsenventilen 5 bis 6 (Seite 62) und Bild 128 in Montieren der Schläuche an den Düsenventilen 7 bis 10 (Seite 63).

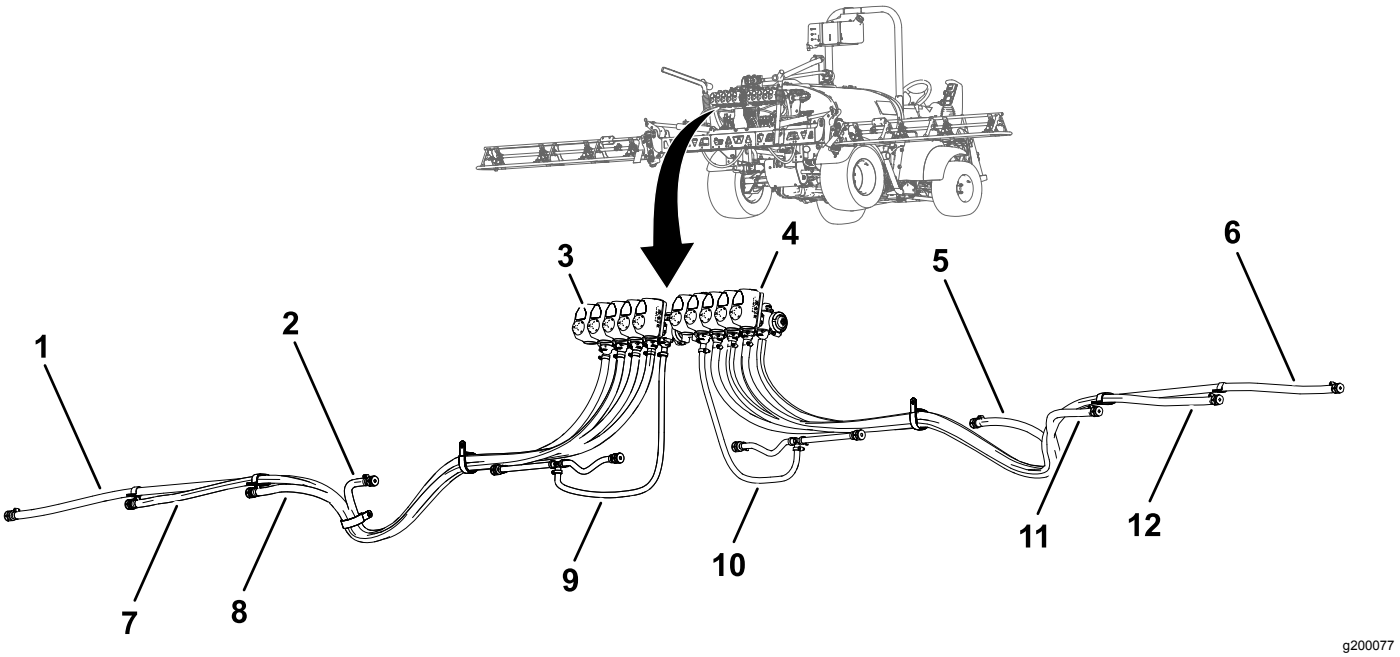

Bild 125

1. Zulaufschlauch, 279 cm, Sprühdüse 1
2. Zulaufschlauch, 188 cm, Sprühdüse 4
3. Düsenventil 1
4. Düsenventil 10
5. Zulaufschlauch, 188 cm, Sprühdüse 9
6. Zulaufschlauch, 279 cm, Sprühdüse 12
7. Zulaufschlauch, 234 cm, Sprühdüse 2
8. Zulaufschlauch, 188 cm, Sprühdüse 3
9. Zulaufschlauch, 81 cm, Sprühdüse 5 und 6
10. Zulaufschlauch, 81 cm, Sprühdüse 7 und 8
11. Zulaufschlauch, 188 cm, Sprühdüse 10
12. Zulaufschlauch, 234 cm, Sprühdüse 11

Montieren der Schläuche an den Düsenventilen 1 bis 4

1. Befestigen Sie das gerade gezahnte Anschlussstück des Zulaufschlauchs (279 cm) an der Kupplung des Düsenventils 1 (Bild 126).

   Hinweis: Stellen Sie sicher, dass das gezahnte Anschlussstück fest auf der Kupplung sitzt.

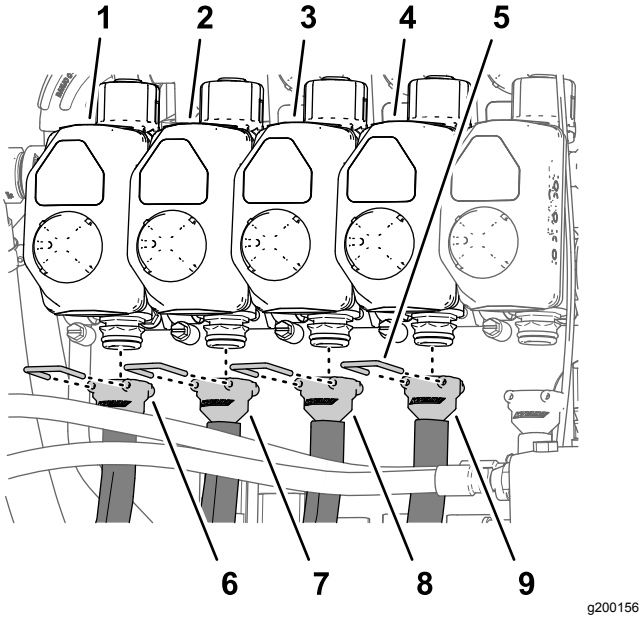

Bild 126

1. Düsenventil 1
2. Düsenventil 2
3. Düsenventil 3
4. Düsenventil 4
5. Halter
6. Zulaufschlauch, 279 cm
7. Zulaufschlauch, 234 cm
8. Zulaufschlauch, 188 cm
9. Zulaufschlauch, 188 cm

2. Befestigen Sie das gerade Anschlussstück mit einem Halter an der Kupplung (Bild 126).
3. Befestigen Sie das gerade gezahnte Anschlussstück des Zulaufschlauchs (234 cm) an der Kupplung des Düsenventils 2 (Bild 126).

   Hinweis: Stellen Sie sicher, dass das gezahnte Anschlussstück fest auf der Kupplung sitzt.
4. Befestigen Sie das gerade Anschlussstück mit einem Halter an der Kupplung (Bild 126).
5. Befestigen Sie das gerade gezahnte Anschlussstück des Zulaufschlauchs (188 cm) an der Kupplung des Düsenventils 3 (Bild 126).

   Hinweis: Stellen Sie sicher, dass das gezahnte Anschlussstück fest auf der Kupplung sitzt.
6. Befestigen Sie das gerade Anschlussstück mit einem Halter an der Kupplung (Bild 126).
7. Befestigen Sie das gerade gezahnte Anschlussstück des Zulaufschlauchs (188 cm) an der Kupplung des Düsenventils 4 (Bild 126).

   Hinweis: Stellen Sie sicher, dass das gezahnte Anschlussstück fest auf der Kupplung sitzt.
8. Befestigen Sie das gerade Anschlussstück mit einem Halter an der Kupplung (Bild 126).

Montieren der Schläuche an den Düsenventilen 5 bis 6

Hinweis: Der Zulaufschlauch (81 cm) hat ein T-Anschlussstück mit zwei Zweigschläuchen und zwei gezahnten Einzelschlauchschaften.

1. Befestigen Sie das gerade gezahnte Anschlussstück des Zulaufschlauchs (81 cm) an der Kupplung des Düsenventils 5 (Bild 127).

   Hinweis: Stellen Sie sicher, dass das gezahnte Anschlussstück fest auf der Kupplung sitzt.

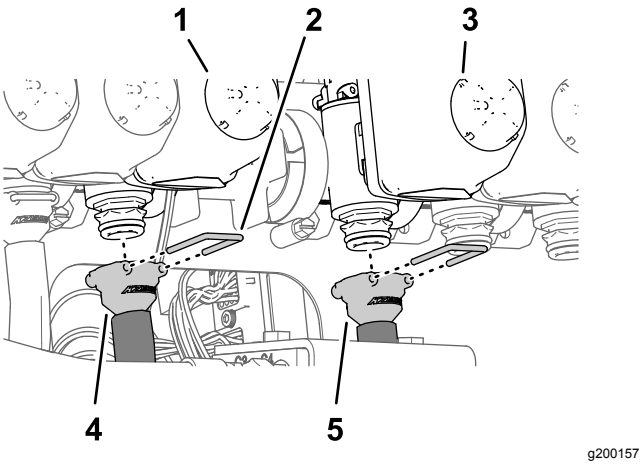

Bild 127

1. Düsenventil 5
2. Halter
3. Düsenventil 6
4. Zulaufschlauch, 81 cm
5. Zulaufschlauch, 81 cm

2. Befestigen Sie das gerade Anschlussstück mit einem Halter an der Kupplung (Bild 127).
3. Befestigen Sie das gerade gezahnte Anschlussstück des Zulaufschlauchs (81 cm) an der Kupplung des Düsenventils 6 (Bild 127).

   Hinweis: Stellen Sie sicher, dass das gezahnte Anschlussstück fest auf der Kupplung sitzt.
4. Befestigen Sie das gerade Anschlussstück mit einem Halter an der Kupplung (Bild 127).

Montieren der Schläuche an den Düsenventilen 7 bis 10

1. Befestigen Sie das gerade gezahnte Anschlussstück des Zulaufschlauchs (188 cm) an der Kupplung des Düsenventils 7 (Bild 128).

   Hinweis: Stellen Sie sicher, dass das gezahnte Anschlussstück fest auf der Kupplung sitzt.

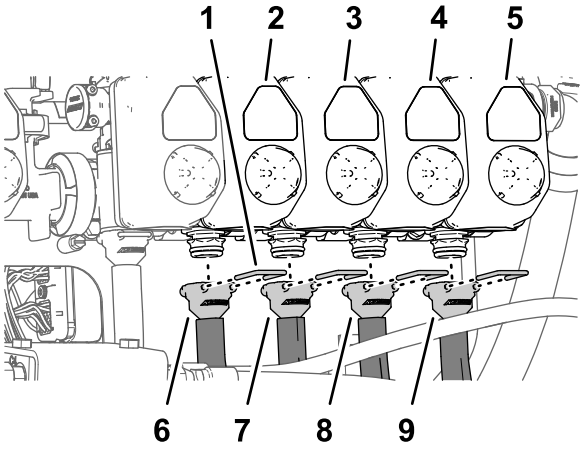

g200158

Bild 128

1. Halter
2. Düsenventil 7
3. Düsenventil 8
4. Düsenventil 9
5. Düsenventil 10
6. Zulaufschlauch, 188 cm
7. Zulaufschlauch, 188 cm
8. Zulaufschlauch, 234 cm
9. Zulaufschlauch, 279 cm

2. Befestigen Sie das gerade Anschlussstück mit einem Halter an der Kupplung (Bild 128).
3. Befestigen Sie das gerade gezahnte Anschlussstück des Zulaufschlauchs (188 cm) an der Kupplung des Düsenventils 8 (Bild 128).

   Hinweis: Stellen Sie sicher, dass das gezahnte Anschlussstück fest auf der Kupplung sitzt.
4. Befestigen Sie das gerade Anschlussstück mit einem Halter an der Kupplung (Bild 128).
5. Befestigen Sie das gerade gezahnte Anschlussstück des Zulaufschlauchs (234 cm) an der Kupplung des Düsenventils 9 (Bild 128).

   Hinweis: Stellen Sie sicher, dass das gezahnte Anschlussstück fest auf der Kupplung sitzt.
6. Befestigen Sie das gerade Anschlussstück mit einem Halter an der Kupplung (Bild 128).
7. Befestigen Sie das gerade gezahnte Anschlussstück des Zulaufschlauchs (279 cm) an der Kupplung des Düsenventils 10 (Bild 128).

   Hinweis: Stellen Sie sicher, dass das gezahnte Anschlussstück fest auf der Kupplung sitzt.
8. Befestigen Sie das gerade Anschlussstück mit einem Halter an der Kupplung (Bild 128).

Verlegen der Zulaufschläuche zu den Sprühdüsen

1. Verlegen Sie die Schläuche für die Sprühdüsen 1, 2, 3 und 4 durch die R-Klemme am linken äußeren Ende des mittleren Sprühabschnitts (Bild 129 und Bild 130).

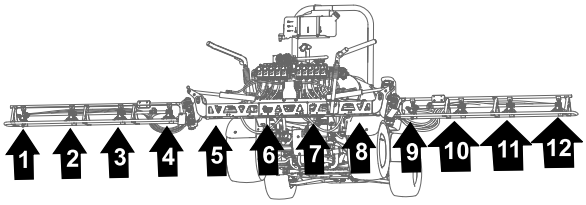

g200162

Bild 129

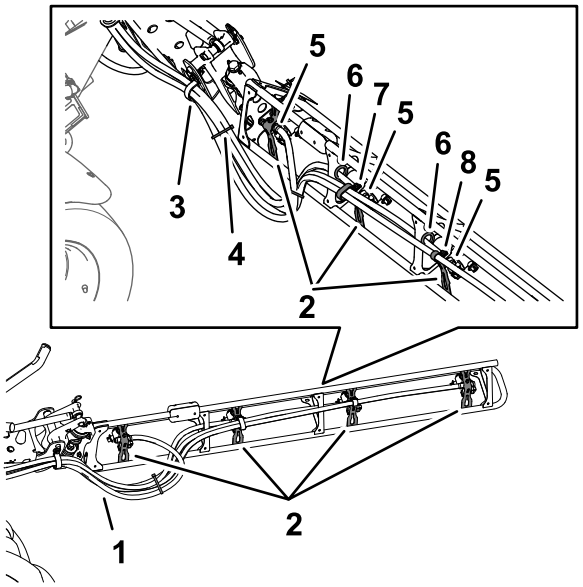

g200185

Bild 130

1. Schläuche
2. Düsenstützen
3. R-Klemme
4. Kabelbinder
5. Gezahnter Einzelschlauchschaft (1/2")
6. Scheibe
7. Doppelte R-Klemme
8. Einfache R-Klemme

2. Verlegen Sie die Schläuche für die Sprühdüsen 7, 8, 9 und 10 durch die R-Klemme am rechten äußeren Ende des mittleren Sprühabschnitts (Bild 129 und Bild 130).
3. Verlegen Sie die Zulaufschläuche (279 cm) und die gezahnten Schlauchschafte (3/4") entlang des Sprühabschnitts zu den Sprühdüsen 1 und 10, wie in Bild 129 und Bild 130 abgebildet.
4. Verlegen Sie die Zulaufschläuche (234 cm) und die gezahnten Schlauchschafte (3/4") entlang des Sprühabschnitts zu den Sprühdüsen 2 und 9, wie in Bild 129 und Bild 130 abgebildet.

5. Verlegen Sie die Zulaufschläuche (188 cm) und die gezahnten Schlauchschafte (3/4") entlang des Sprühabschnitts zu den Sprühdüsen 3 und 8, wie in Bild 129 und Bild 130 abgebildet.

   Hinweis: Verlegen Sie die Schläuche durch die unteren Scheiben hinten in den Rahmenrohr-Halterungen.

6. Verlegen Sie die Zulaufschläuche (188 cm) und die gezahnten Schlauchschafte (3/4") entlang des Sprühabschnitts zu den Sprühdüsen 4 und 7, wie in Bild 129 und Bild 130 abgebildet.

   Hinweis: Verlegen Sie die Schläuche durch die unteren Scheiben hinten in den Rahmenrohr-Halterungen.

7. Bündeln Sie die vier Schläuche für die Sprühdüsen mit einem Kabelbinder zusammen, wie in Bild 130 abgebildet.

Montieren der Sprühdüsen an den äußeren Sprühabschnitten

1. Fluchten Sie den Transferschlauch im Sattel einer Sprühdüse (Bild 131) mit dem Loch in der Seite des gezahnten Einzelschlauchschafts (1/2") aus.

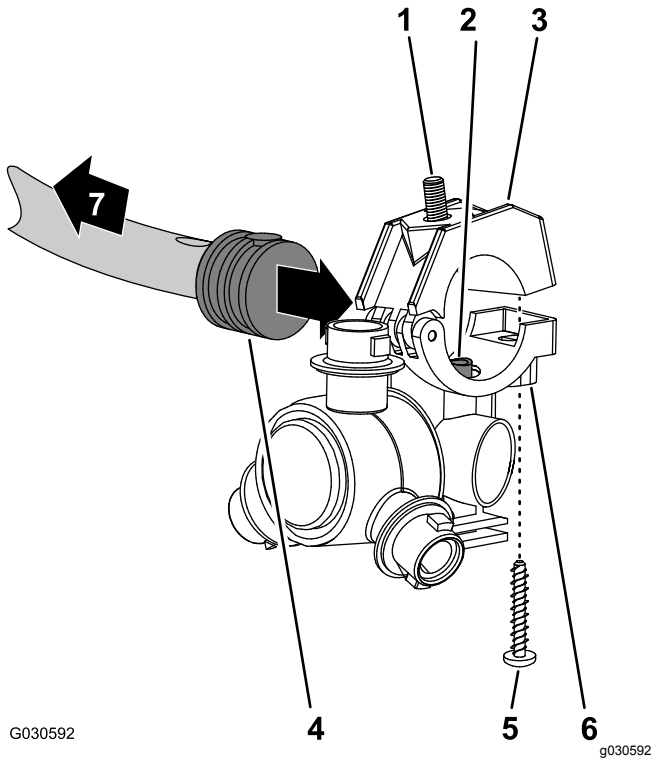

Bild 131

1. Sechskantschraube (5/16 x 3-/4", Edelstahl)
2. Transferschlauch
3. Obere Klemmenhälfte
4. Gezahnter Einzelschlauchschaft (1/2")
5. Edelstahlschraube (Nr. 12 x 1-1/4")
6. Sprühdüsengehäuse
7. Zum Sprühabschnitt

2. Schließen Sie die obere Klemmenhälfte um den gezahnten Schlauchschaft und befestigen Sie die Klemmenhälfte und das Sprühdüsengehäuse (Bild 131) mit der Edelstahlschraube (Nr. 12 x 1¼"). Ziehen Sie die Edelstahlschraube bis auf 14-18 Nm an.

   Hinweis: Stellen Sie sicher, dass die Sechskantschraube (5/16" x 3/4") in der Vertiefung in der oberen Klemmenhälfte sitzt, wenn Sie die Klemme schließen.

3. Montieren Sie die Sprühdüsen wie folgt am äußeren Sprühabschnitt:
   - Montieren Sie an den Düsenpositionen 1 und 4 die Sprühdüse mit der Sicherungsbundmutter (5/16"), die Sie in Schritt 2 in Entfernen der Sprühdüsen von den äußeren Sprühabschnitten (Seite 57) entfernt haben, an der Düsenbefestigung (A in Bild 132).
   - Montieren Sie an den Düsenstellungen 2 und 3 die Sprühdüse mit der Sicherungsbundmutter (5/16"), die Sie in Schritt 2 in Entfernen der Sprühdüsen von den äußeren Sprühabschnitten (Seite 57)

entfernt haben, an der Düsenbefestigung (A und B in Bild 132).

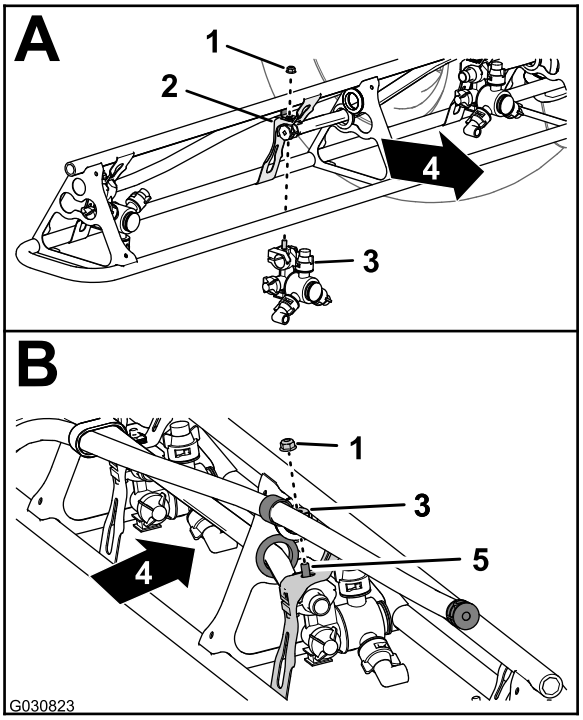

g030823

Bild 132

1. Sicherungsbundmutter (5/16")
2. Düsenbefestigung
3. Sprühdüse
4. Rückseite der Maschine
5. Sechskantschraube (Edelstahl, 5/16" x 3/4")

4. Ziehen Sie die Sicherungsbundmutter bis auf 1978-2542 Ncm an.
5. Wiederholen Sie die Schritte 1 bis 4 für die anderen Sprühdüsen für den Sprühabschnitt.
6. Wiederholen Sie die Schritte 1 bis 5 am äußeren Sprühabschnitt an der anderen Seite der Maschine.

24

Anschließen des Kitkabelbaums am Heck der Maschine

Keine Teile werden benötigt

Anschließen des Kabelbaums am Druckwandler und am ASC 10

1. Stecken Sie den 3-Buchsen-Stecker des 61-cm-Kabelbaumzweigs, der mit PRESSURE TRANSDUCER GREEN WEDGE beschriftet ist, in den 3-Stift-Stecker des Druckwandlers (Bild 133).

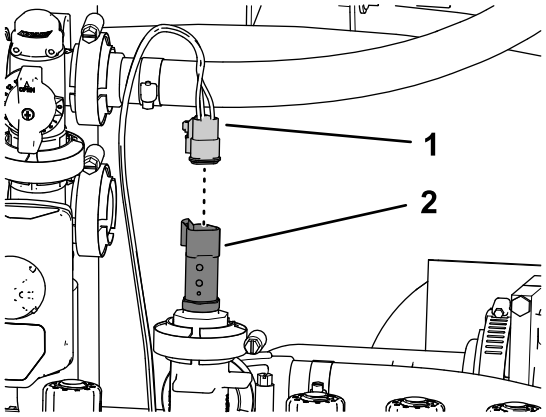

g200254

Bild 133

1. 3-Buchsen-Stecker, Kitkabelbaumzweig (61 cm) (PRESSURE TRANSDUCER GREEN WEDGE)
2. 3-Stift-Stecker (Druckwandler)

2. Stecken Sie den 40-Buchsen-Stecker des 102-cm-Kitkabelbaumzweigs in den 40-Stift-Stecker des ASC 10 Sprühsteuergeräts (Bild 134).

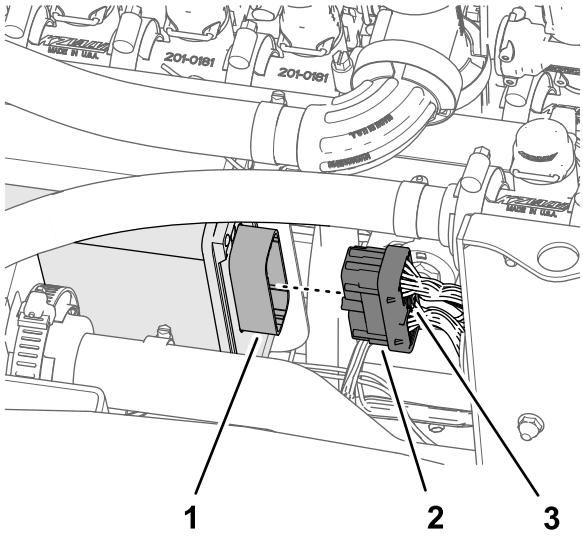

g200253

Bild 134

1. 40-Stift-Stecker (ASC 10-Sprühsteuergerät)
2. 40-Buchsen-Stecker, 102-cm-Kabelbaumzweig
3. Daumenschraube

3. Schrauben Sie die Daumenschraube des 40-Buchsen-Steckers mit der Hand in den ASC 10-Stecker ein (Bild 134).
4. Stecken Sie den 4-Buchsen-Stecker, der mit TO ASC 10 beschriftet ist, in den 4-Stift-Stecker des ASC 10 Sprühsteuergeräts (Bild 135).

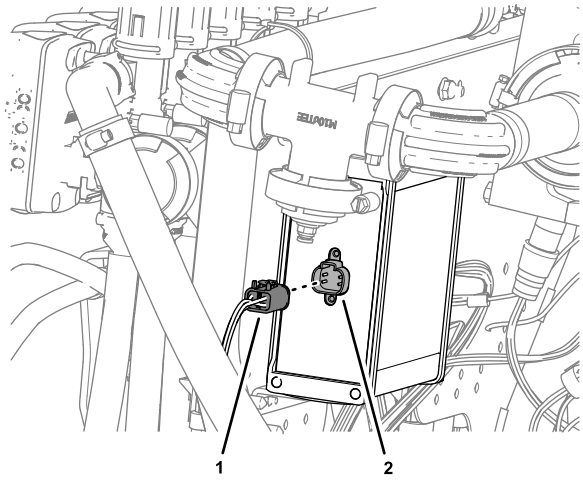

g264612

Bild 135

1. 4-Buchsen-Stecker (TO ASC 10)
2. 4-Stift-Stecker (ASC 10-Sprühsteuergerät)

25

Anschließen des Druckmessschlauches für das Messgerät am Armaturenbrett

Keine Teile werden benötigt

Anschließen des Druckmess-schlauches für das Messgerät am Armaturenbrett

Maschinen ohne den optionalen Handsprühstab oder die optionale elektrische Schlauchtrommel

1. Fluchten Sie das Ende des Druckmessschlauches (Kunststoff) für das Druckmanometer im Armaturenbrett mit dem arretierenden Stellring der Schlauchkupplung aus (Bild 136).

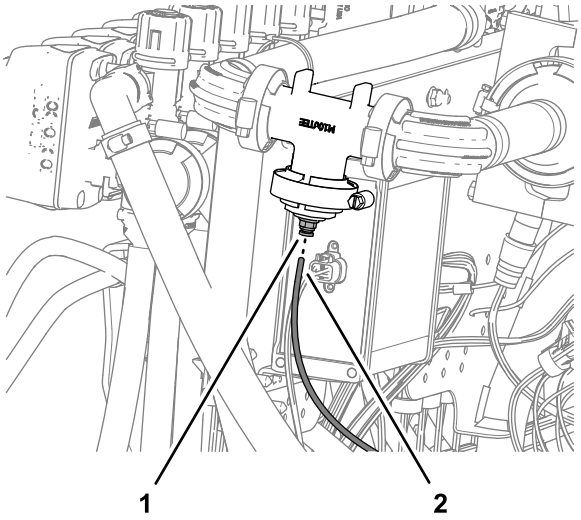

g264613

Bild 136

1. Arretierender Stellring (Schlauchkupplung)
2. Druckmessschlauch (Druckmanometer im Armaturenbrett)

2. Setzen Sie den Messschlauch in den arretierenden Stellring ein, bis er fest sitzt (Bild 136).

Anschließen des Druckmess-schlauchs

Maschinen mit dem optionalen Handsprühstab oder der optionalen elektrischen Schlauchtrommel

1. Nehmen Sie die Flanschklemme und die Dichtung ab, mit denen die Kappe am Flansch des Düsenventils 10 befestigt ist (Bild 137).

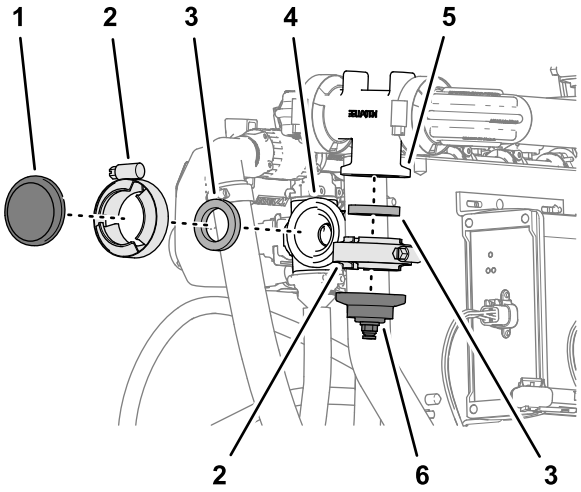

Bild 137

1. Kappe
2. Flanschklemme
3. Dichtung
4. Flansch (Düsenventil 10)
5. Flansch (Durchflussmess-gerätverteiler)
6. Kappe und Schlauchanschlussstück

2. Nehmen Sie die Flanschklemme und Dichtung ab, mit denen die Kappe und das Schlauchanschlussstück am Verteiler des Durchflussmessgeräts befestigt ist (Bild 137).

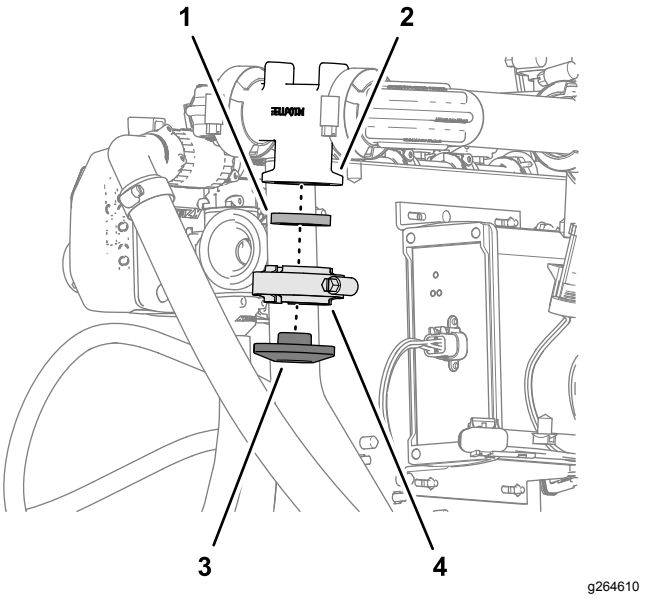

Bild 138

1. Dichtung
2. Flansch (Durchflussmess-gerätverteiler)
3. Kappe
4. Flanschklemme

3. Montieren Sie die einfache Kappe mit der Flanschklemme und der Dichtung, die Sie in Schritt 2 entfernt haben, am Verteiler des Durchflussmessgeräts und ziehen Sie die Klemme mit der Hand an (Bild 138).
4. Montieren Sie das 90°-Anschlussstück des Abstellventils für den optionalen Handsprühstab oder die elektrische Schlauchtrommel mit der Flanschklemme und der Dichtung, die Sie in Schritt 1 entfernt haben, am Flansch des Düsenventils 10 und ziehen Sie die Klemme mit der Hand an (Bild 139).

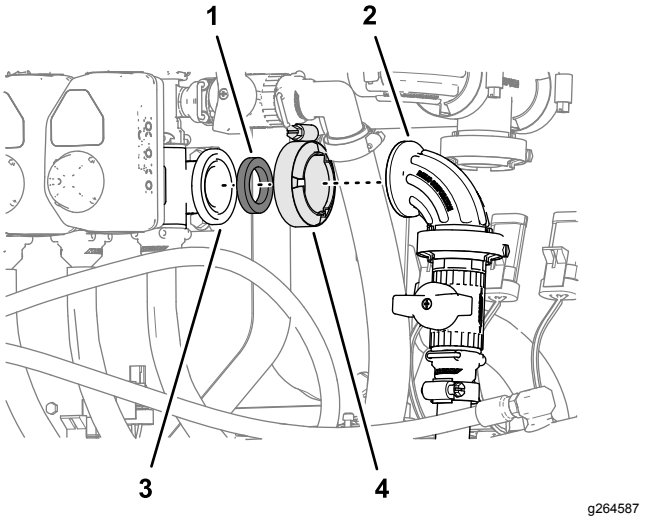

Bild 139

1. Dichtung
2. 90°-Anschlussstück (Abstellventil)
3. Flansch (Düsenventil 10)
4. Flanschklemme

5. Fluchten Sie das Ende des Druckmessschlauchs (Kunststoff) für das Druckmanometer im Armaturenbrett mit dem arretierenden Stellring für die Schlauchkupplung am 90°-Anschlussstück des Abstellventils für den Handsprühstab oder die elektrische Schlauchtrommel aus (Bild 140).

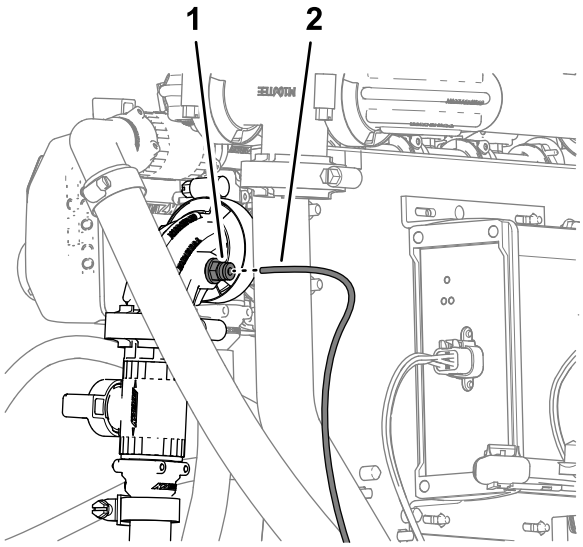

g264588

Bild 140

1. Schlauchkupplung (90°-Anschlussstück, Abstellventil)
2. Druckmessschlauch (Messgerät am Armaturenbrett)

6. Setzen Sie den Messschlauch in den arretierenden Stellring ein, bis er fest sitzt (Bild 140).

26

Anschließen des optionalen Schaummarkierers

Für diesen Arbeitsschritt erforderliche Teile:

6	Kabelbinder

Verlegen der Schläuche für die Schaummarkiererdüsen

1. Verlegen Sie die Schläuche für die Schaumdüsen am linken und rechten Sprühabschnitt nach innen und durch die R-Klemme in der Nähe des Drehpunkts, für jeden äußeren Sprühabschnitt (Bild 142).

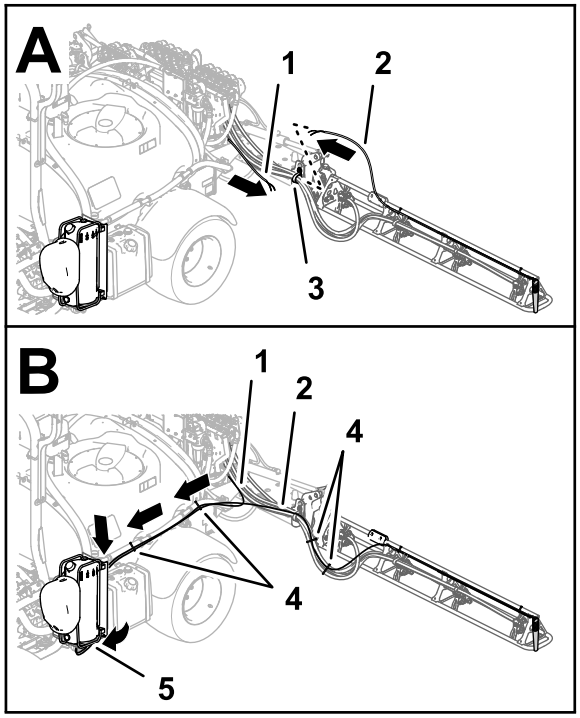

g202021

Bild 141

Schaummarkierer bis 2016

1. Schlauch, Schaummarkiererdüse (rechter Sprühabschnitt)
2. Schlauch, Schaummarkiererdüse (linker Sprühabschnitt)
3. R-Klemme
4. Kabelbinder
5. Anschlussplatte (Schaummarkiererkompressor)

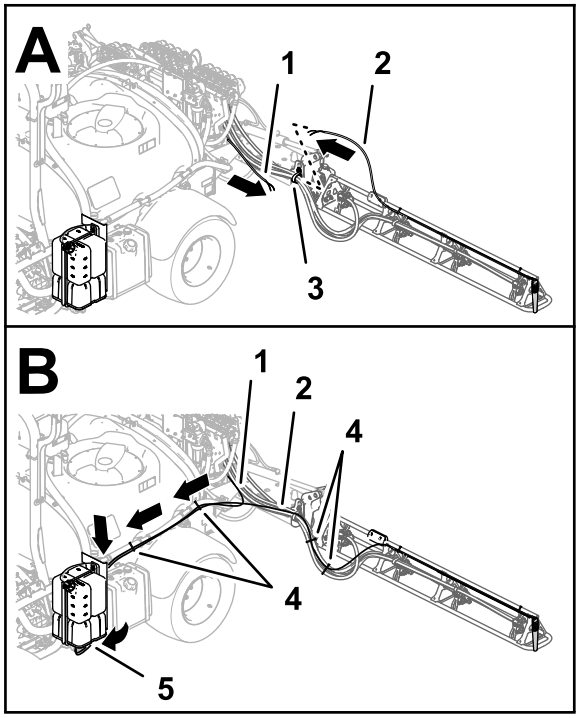

g201934

Bild 142

Schaummarkierer ab 2017

1. Schlauch, Schaummarkiererdüse (rechter Sprühabschnitt)
2. Schlauch, Schaummarkiererdüse (linker Sprühabschnitt)
3. R-Klemme
4. Kabelbinder
5. Anschlussplatte (Schaummarkiererkompressor)

2. Verlegen Sie die Schläuche nach vorne entlang der linken Seite des Sprühbehälters (Bild 142).
3. Befestigen Sie die Schläuche für die linken und rechten Schaummarkiererdüsen mit vier Kabelbindern an den Sprühschläuchen, wie in Bild 142 abgebildet.
4. Befestigen Sie die Schläuche für die linken und rechten Schaummarkiererdüsen mit zwei Kabelbindern an den Schläuchen für das Rührwerk, wie in Bild 142 abgebildet.

Befestigen der Flüssigkeits- und Luftschläuche am Kompressor

Schaummarkierer ab 2017

1. Verlegen Sie die Schaumschläuche für den rechten Ausleger, wie in Bild 143 abgebildet.

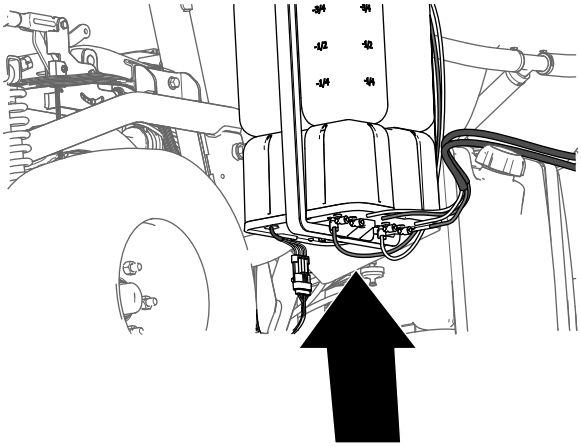

g197746

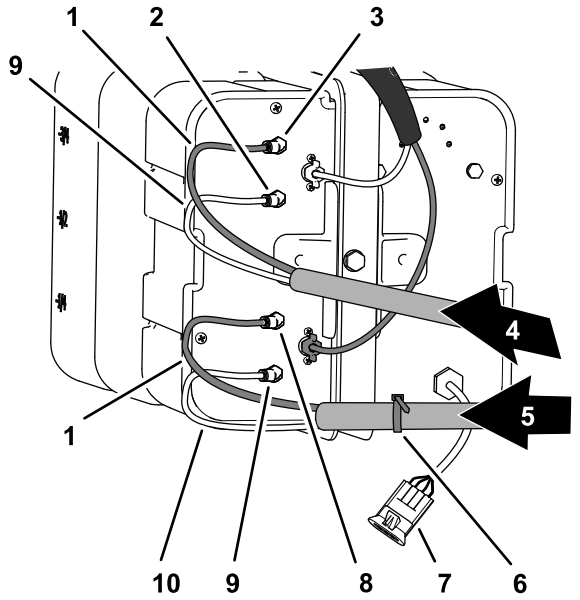

g266328

Bild 143

1. Blaue Schläuche
2. Luftanschlussstück (linker Sprühabschnitt)
3. Flüssigkeit-Anschlussstück (linker Sprühabschnitt)
4. Schaumschläuche (linker Sprühabschnitt)
5. Schaumschläuche (rechter Sprühabschnitt)
6. Kabelbinder
7. Elektrischer Anschluss
8. Flüssigkeit-Anschlussstück (rechter Sprühabschnitt)
9. Durchsichtige Schläuche
10. Luftanschlussstück (rechter Sprühabschnitt)

2. Stecken Sie den durchsichtigen Schlauch in das Luft-Anschlussstück an der Seite der Kompressorplatte (Bild 143 und Bild 144).

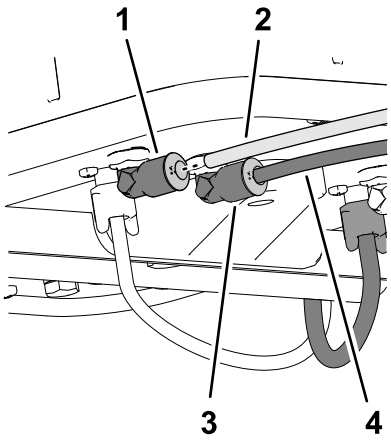

g201938

Bild 144

1. Luftanschlussstück
2. Durchsichtiger Schlauch
3. Flüssigkeit-Anschlussstück
4. Blauer Schlauch

3. Stecken Sie den blauen Schlauch in das Flüssigkeit-Anschlussstück an der Seite der Kompressorplatte (Bild 143 und Bild 144).
4. Verlegen Sie die Schaumschläuche für den linken Ausleger, wie in Bild 143 abgebildet.
5. Stecken Sie den durchsichtigen Schlauch in das Luft-Anschlussstück an der Seite der Kompressorplatte (Bild 143 und Bild 144).
6. Stecken Sie den blauen Schlauch in das Flüssigkeit-Anschlussstück an der Seite der Kompressorplatte (Bild 143 und Bild 144).

Befestigen der Flüssigkeits- und Luftschläuche am Kompressor

Schaummarkierer bis 2016

1. Montieren Sie die Schläuche mit dem Kabelbinder, den Sie in Schritt 9 in Vorbereiten der neuen Schläuche für die Schaummarkiererdüsen (Seite 15) vorbereitet haben, und fluchten Sie den blauen Schlauch für den rechten Sprühabschnitt mit dem Druckanschlussstück für den Wasserkreislauf des rechten Sprühabschnitts aus (Bild 145).

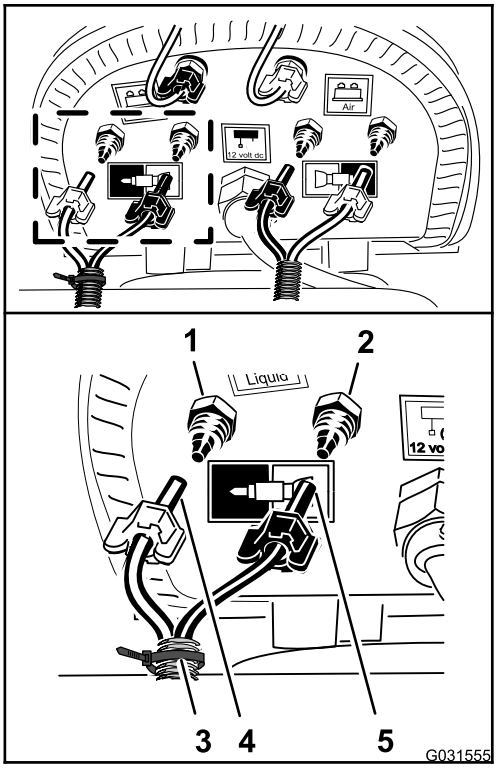

g031555

Bild 145

1. Druckanschlussstück: Wasser (rechter Sprühabschnitt, blauer Schlauch)
2. Druckanschlussstück: Luft (rechter Sprühabschnitt, durchsichtiger Schlauch)
3. Kabelbinder
4. Druckmutter: Luft (rechter Sprühabschnitt, blauer Schlauch)
5. Druckmutter: Wasser (rechter Sprühabschnitt, durchsichtiger Schlauch)

2. Befestigen Sie die Druckmutter für den Schlauch auf dem Anschlussstück und ziehen die Mutter mit der Hand an (Bild 145).
3. Fluchten Sie den durchsichtigen Schlauch für den rechten Sprühabschnitt auf dem Druckanschlussstück für den Luftkreislauf für den rechten Sprühabschnitt aus (Bild 145).
4. Befestigen Sie die Druckmutter für den Schlauch auf dem Anschlussstück und ziehen die Mutter mit der Hand an (Bild 145).
5. Schließen Sie den nicht beschrifteten Schlauch (kein Kabelbinder) an; fluchten Sie hierfür den blauen Schlauch für den linken Sprühabschnitt auf dem Druckanschlussstück für den Wasserkreislauf für den linken Sprühabschnitt aus (Bild 146).

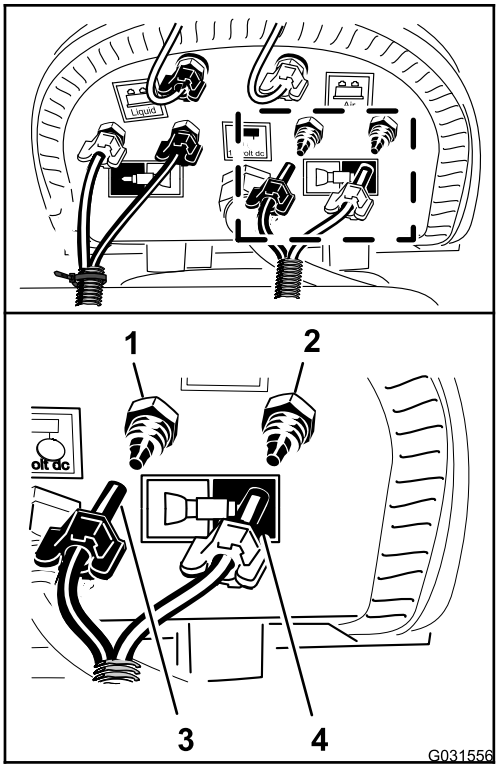

g031556

Bild 146

1. Druckanschlussstück: Wasser (linker Sprühabschnitt, blauer Schlauch)
2. Druckanschlussstück: Luft (linker Sprühabschnitt, durchsichtiger Schlauch)
3. Druckmutter (linker Sprühabschnitt, blauer Schlauch)
4. Druckmutter (linker Sprühabschnitt, durchsichtiger Schlauch)

6. Befestigen Sie die Druckmutter für den Schlauch auf dem Anschlussstück und ziehen die Mutter mit der Hand an (Bild 146).
7. Fluchten Sie den durchsichtigen Schlauch für den linken Sprühabschnitt auf dem Druckanschlussstück für den Luftkreislauf für den linken Sprühabschnitt aus (Bild 146).
8. Befestigen Sie die Druckmutter für den Schlauch auf dem Anschlussstück und ziehen die Mutter mit der Hand an (Bild 146).
9. Befestigen Sie den Schaummarkiererschlauch mit zwei Kabelbindern an den Sprühdüsen-schläuchen (Bild 142).

27

Anschließen des optionalen Ultra Sonic Boom

Keine Teile werden benötigt

Verfahren

1. Schließen Sie den 3-Buchsen-Stecker des Kabelbaums für den Ultraschall-Ausleger am 3-Stift-Stecker des Kabels für den rechten Ultraschallsensor an (A in Bild 147).

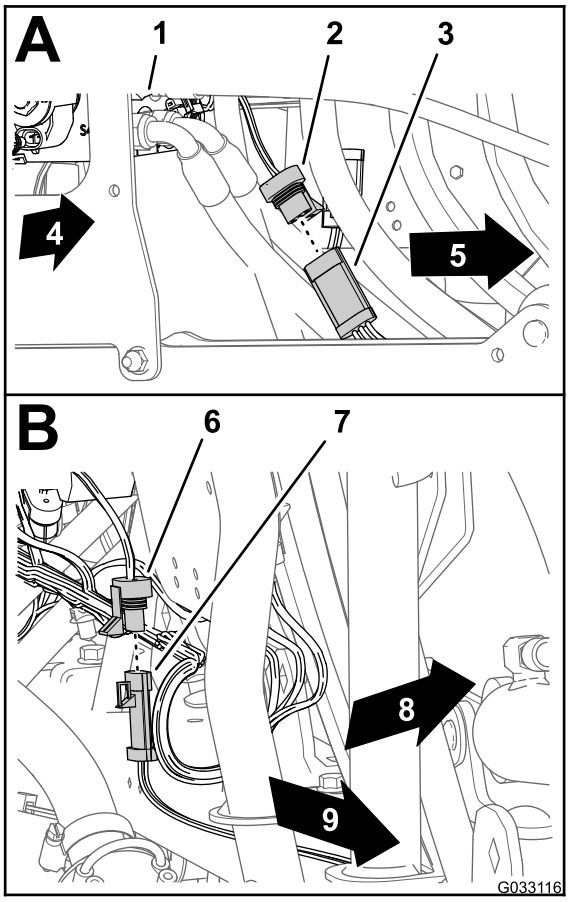

g033116

Bild 147

1. Hubzylinderverteiler
2. 3-Buchsen-Stecker (Kabelbaum des Sonic Boom, rechter Sensor)
3. 3-Stift-Stecker (Kabel, rechter Ultra Sonic-Sensor)
4. Rechte Seite der Maschine
5. 3-Buchsen-Stecker (Kabelbaum des Sonic Boom, linker Sensor)
6. 3-Stift-Stecker (Kabel, linker Ultra Sonic-Sensor)
7. Linke Seite der Maschine
8. Rückseite der Maschine
9. Linke Seite der Maschine

2. Schließen Sie den 3-Buchsen-Stecker des Kabelbaums für den Ultraschall-Ausleger am 3-Stift-Stecker des Kabels für den linken Ultraschallsensor an (B in Bild 147).

28

Montieren des optionalen abgedeckten Auslegers

Für diesen Arbeitsschritt erforderliche Teile:

1	Abdeckungsverlängerung (12. Düse, Toro Bestellnummer 120-0621)
22	Blindniete (Toro Bestellnummer 114439)
4	Stützhalterung (mittlere Abschnittsabdeckung, Toro Bestellnummer 131-3703-03)
4	Klemmmutter (Toro Bestellnummer 94-2413)
16	Bundkopfschrauben (3/8" x 1-1/4", Toro Bestellnummer 110-5050)
16	Sicherungsbundmuttern (3/8", Toro Bestellnummer 104-8301)
2	Abdeckungsriemen (Toro Bestellnummer 120-0629)
4	Bundkopfschrauben (5/16" x 1-1/4", Toro Bestellnummer 323-36)

Montieren der Abdeckungsverlängerung an der mittleren Abschnittsabdeckung (Düse 11)

1. Bohren Sie die 11 Blindnieten (Bild 148) mit einem 5-mm-Bohrer aus, mit denen die Verstärkungsplatte (eine Reihe von Nieten) und die Gummiabdeckung am Ende der 11. Düsenabschnittsabdeckung für den mittleren Auslegerabschnitt befestigt ist, die Sie in Schritt 2 in 6 Entfernen der Abdeckung des mittleren Abschnitts (11. Düse) des optionalen abgedeckten Auslegers (Seite 18) entfernt haben.

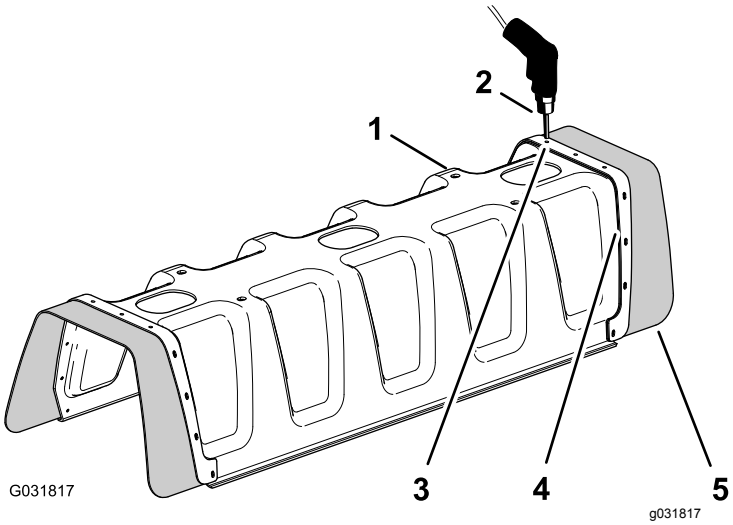

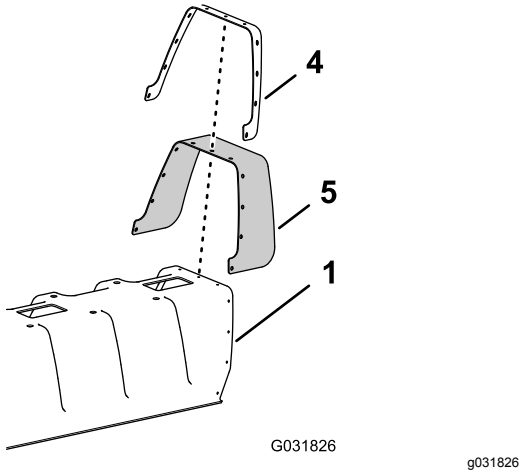

Bild 148

1. 11. Düsenabschnittsabdeckung
2. Bohrer und 5-mm-Bohreinsatz
3. Niete (3/16" x 1/2")
4. Verstärkungsplatte (eine Reihe)
5. Gummiabdeckung

2. Nehmen Sie die Verstärkungsplatte, die 11 Scheiben (3/16") und die Gummiabdeckung von der 11. Düsenauslegerabdeckung ab (Bild 148).

   Hinweis: Bewahren Sie die Verstärkungsplatte, die Scheiben und die Gummiabdeckung für die Einbauschritte 5 und 6 auf.

3. Fluchten Sie die Löcher in der Verstärkungsplatte (doppelte Reihe) an der Abdeckungsverlängerung mit den Löchern am Ende der 11. Düsenauslegerabdeckung aus (Bild 149).

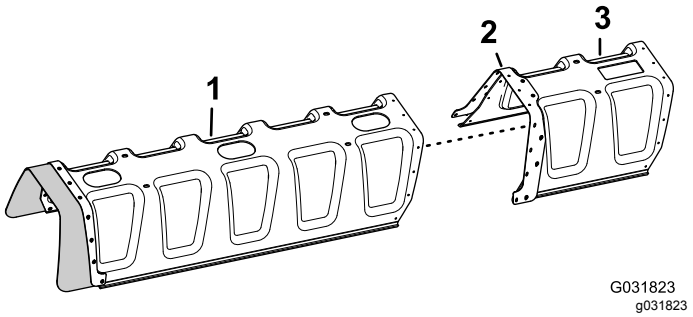

Bild 149

1. 11. Düsenabschnittsabdeckung
2. Verstärkungsplatte (doppelte Reihe)
3. Abdeckungsverlängerung

4. Befestigen Sie die Abdeckungsverlängerung mit 11 Blindnieten (Toro Bestellnummer 114439) an der 11. Düsenabschnittsabdeckung (Bild 150).

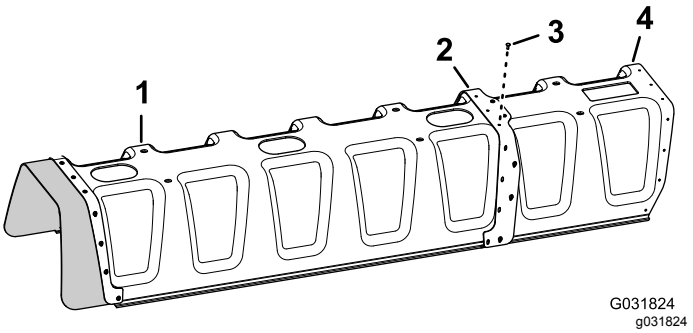

Bild 150

1. 11. Düsenabschnittsabdeckung
2. Verstärkungsplatte (doppelte Reihe)
3. Blindnieten (Toro Bestellnummer 114439)
4. Abdeckungsverlängerung

5. Fluchten Sie die Löcher in der Gummiabdeckung und der Verstärkungsplatte (eine Reihe), die Sie in Schritt 2 entfernt haben, mit den Löchern am Ende der Abdeckungsverlängerung aus (Bild 151).

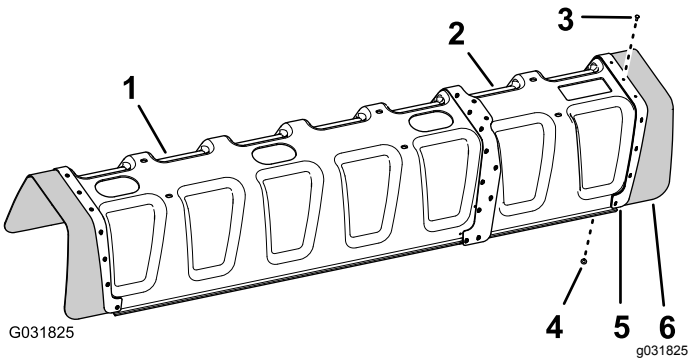

Bild 151

1. 11. Düsenabschnittsabdeckung
2. Abdeckungsverlängerung
3. Blindniete (Toro Bestellnummer 114439)
4. Scheibe (3/16")
5. Verstärkungsplatte (eine Reihe)
6. Gummiabdeckung

6. Befestigen Sie die Verstärkungsplatte und die Gummiabdeckung mit den 11 Blindnieten (Toro Bestellnummer 114439) und den 11 Scheiben (3/16"), die Sie in Schritt 5 entfernt haben, an der Abdeckungsverlängerung.

   Hinweis: Fluchten Sie die Scheiben (3/16") gegen die Innenoberfläche der Abdeckungsverlängerung aus.

Befestigen der Stützhalterung für die mittlere Abschnittsabdeckung

1. Befestigen Sie die vier Klemmmuttern (Toro Bestellnummer 94-2413) an den zwei Stützhalterungen der mittleren Abschnittsabdeckung (Toro Bestellnummer 131-3703-03), wie in Bild 152 abgebildet.

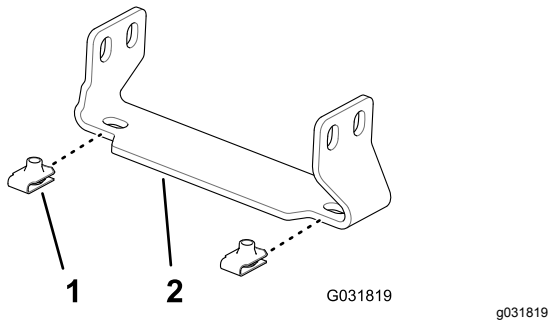

Bild 152

1. Klemmmutter (Toro Bestellnummer 94-2413)
2. Stützhalterung (mittlere Abschnittsabdeckung, Toro Bestellnummer 131-3703-03)

2. Ermitteln Sie an der Verlängerung für den mittleren Sprühabschnitt die zwei Lochpaare in der vertikalen Fläche des Trägerrahmens mit einem Lochabstand von 25 mm (Bild 153).

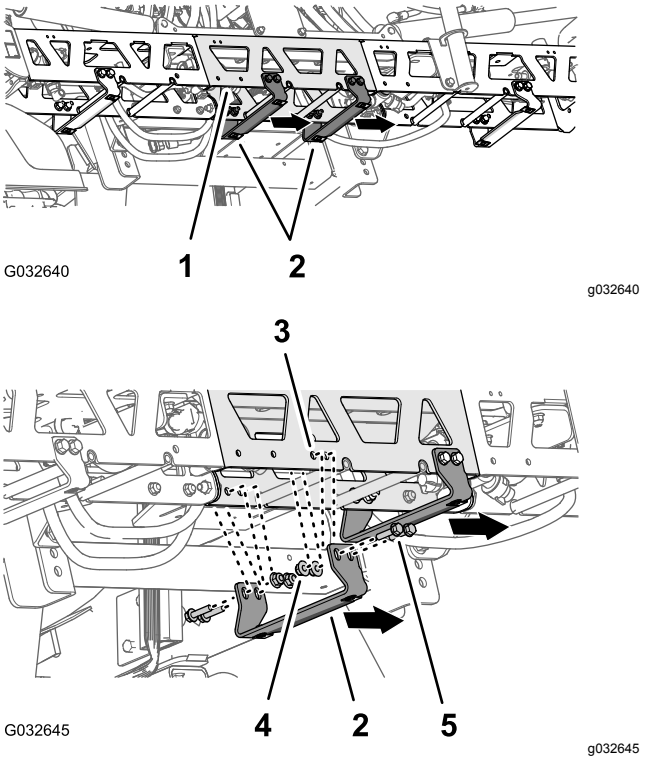

Bild 153

1. Verlängerung (mittlerer Sprühabschnitt)
2. Stützhalterung, Toro Bestellnummer 131–3703–03 (breiter Flansch rechts)
3. Trägerrahmenloch (Verlängerung für den mittleren Sprühabschnitt)
4. Sicherungsbundmuttern (3/8", Toro Bestellnummer 104-8301)
5. Bundkopfschrauben (3/8" x 1-1/4", Toro Bestellnummer 110-5050)

3. Fluchten Sie die Löcher in einer Stützhalterung (Toro Bestellnummer 131–3703–03) mit den Löchern in der Verlängerung für den mittleren Sprühabschnitt aus, den Sie in Schritt 2 identifiziert haben, wobei der breite Flansch der Halterung links sein sollte, siehe Bild 153.
4. Befestigen Sie die Stützhalterung mit vier Bundkopfschrauben (3/8" x 1-1/4", Toro Bestellnummer 110-5050) und vier Sicherungsbundmuttern (3/8", Toro Bestellnummer 104-8301) am Trägerrahmen (Bild 153).
5. Wiederholen Sie die Schritte 2 bis 4 an den anderen zwei Lochpaaren für den mittleren Sprühabschnitt und für die andere Stützhalterung, die Bundkopfschrauben und Sicherungsbundmuttern.
6. Ziehen Sie die Schrauben und Muttern bis auf 37-45 Nm an.

Befestigen der mittleren Abschnittsabdeckung

1. Fluchten Sie die Löcher in der mittleren Abschnittsabdeckung mit den Löchern in den Stützhalterungen für die mittlere Abschnittsabdeckung aus (Bild 154).

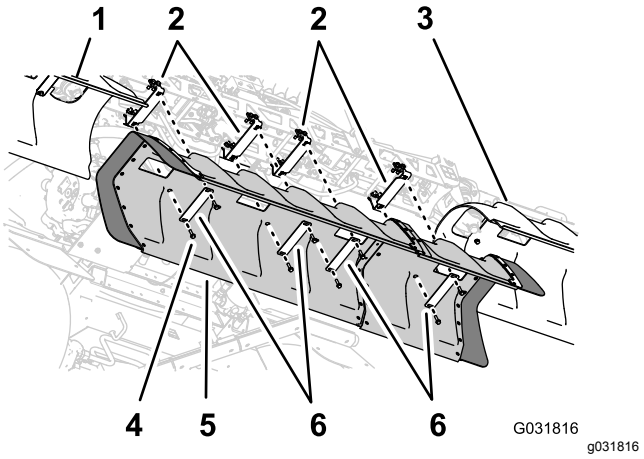

Bild 154

1. Abdeckung für linken Ausleger
2. Stützhalterungen
3. Abdeckung für rechten Ausleger
4. Bundkopfschrauben (5/16" x 1-1/4")
5. Abdeckung für mittleren Ausleger
6. Abdeckungsriemen

2. Fluchten Sie die Löcher in den zwei Abdeckungsriemen, die Sie in Schritt 1 in 6 Entfernen der Abdeckung des mittleren Abschnitts (11. Düse) des optionalen abgedeckten Auslegers (Seite 18) entfernt haben, mit dem Schlauch in der Abdeckung und zwei Stützhalterungen aus (Bild 154).
3. Befestigen Sie die Abdeckungsriemen und die Abdeckung mit vier Bundkopfschrauben (5/16" x 1-1/4"), die Sie in Schritt 1 in 6 Entfernen der Abdeckung des mittleren Abschnitts (11. Düse) des optionalen abgedeckten Auslegers (Seite 18) entfernt haben, an den Stützhalterungen.
4. Fluchten Sie die Löcher in den zwei Abdeckungsriemen (Toro Bestellnummer 120-0629) mit den vier restlichen Löchern in der Abdeckung und den vier restlichen Löchern in den Stützhalterungen aus (Bild 154).
5. Befestigen Sie die Abdeckungsriemen und die Abdeckung mit vier Bundkopfschrauben (5/16" x 1-1/4"), Toro Bestellnummer 323-36, an den Stützhalterungen (Bild 154).
6. Ziehen Sie die Schrauben bis auf 1978-2542 Ncm an.

29

Einbauen des Navigationsempfängers

Für diesen Arbeitsschritt erforderliche Teile:

1	Aufnahmeplatte
1	Distanzstück (3/8" x 1")
1	Empfängerbefestigung
1	Schraube (3/8" x 1¾")
1	Sicherungsscheibe (3/8")
1	Scheibe (3/8" x 13/16")
1	Sicherungsbundmutter (⅜")
1	Bundkopfschraube (5/16" x ¾")
1	Sicherungsbundmutter (5/16")
2	Bundkopfschraube (3/8" x 1-1/2")
2	Distanzstück (3/8" x 7/16")
1	Navigationsempfänger, X25 GeoLink-Präzisionssprühsystem, Basis, WAAS (Modell 41630)
3	Sechskantschraube (5 x 16 mm)
3	Scheibe (5 mm)
1	Schottadapter (optionales CDMA RTK-Berichtigungsmodemkit oder GSM RTK-Berichtigungsmodemkit)
1	Mobilfunkantenne (optionales CDMA RTK-Berichtigungsmodemkit oder GSM RTK-Berichtigungsmodemkit)
1	Koaxialkabel (optionales CDMA RTK-Berichtigungsmodemkit oder GSM RTK-Berichtigungsmodemkit)

Montieren der Empfängerbefestigung

1. Fluchten Sie die Löcher in der Platte des Navigationsempfängers, dem Distanzstück (3/8") und der Empfängerbefestigung aus (Bild 155).

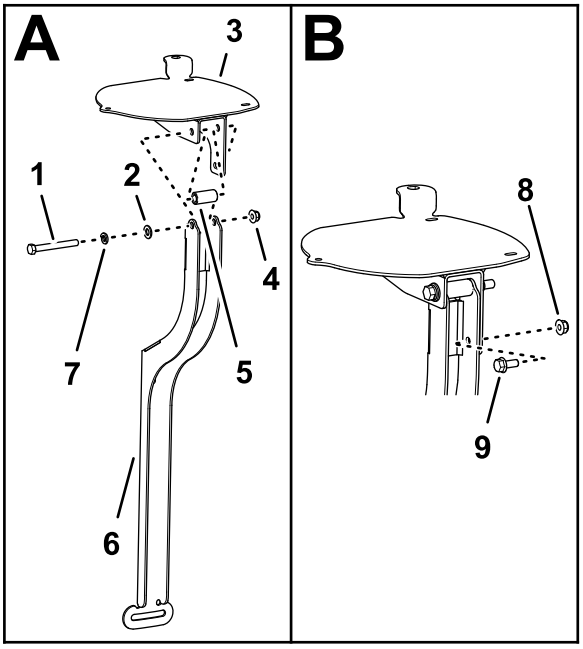

g200645

Bild 155

1. Schraube (3/8" x 1¾")
2. Scheibe (3/8" x 13/16")
3. Navigationsempfängerplatte
4. Sicherungsbundmutter (⅜")
5. Distanzstück (3/8" x 1")
6. Empfängerbefestigung
7. Sicherungsscheibe (3/8")
8. Sicherungsbundmutter (5/16")
9. Bundkopfschraube (5/16" x 3/4")

2. Befestigen Sie die Empfängerplatte und das Distanzstück mit einer Schraube (3/8" x 3-1/4") , Sicherungsscheibe (3/8"), Scheibe ((3/8" x 13/16") und Sicherungsbundmutter (3/8") an der Befestigung, wie in Bild 155 abgebildet.
3. Befestigen Sie die Bundkopfschraube (5/16" x 3/4") und die Sicherungsbundmutter (5/16") durch das kleiner Loch in der Empfängerbefestigung und den Schlitz in der Empfängerplatte (Bild 155).
4. Ziehen Sie die Schrauben und Muttern an, sodass Sie die Empfängerplatte mit geringem Widerstand drehen können.

Befestigen der Empfängerbefestigung an der Maschine

1. Montieren Sie die Empfängerbefestigung und das Distanzstück (3/8" x 7/16") mit der Bundkopfschraube (3/8" x 1-1/2") am Überrollbügel, wie in Bild 156 abgebildet.

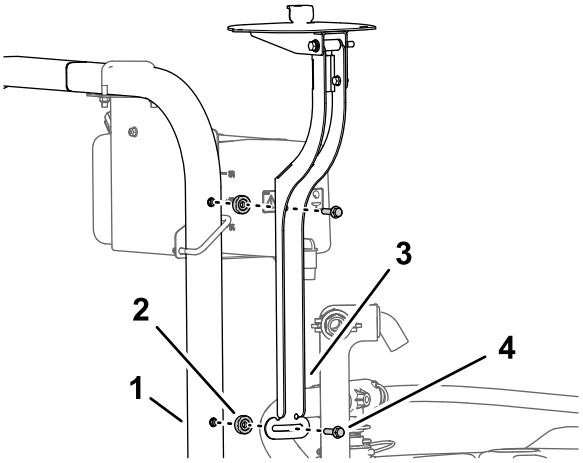

g200669

Bild 156

1. Überrollbügel
2. Distanzstück (3/8" x 7/16")
3. Empfängerbefestigung
4. Bundkopfschraube (3/8" x 1-1/2")

2. Ziehen Sie die Schrauben an, sodass Sie die Empfängerplatte mit geringem Widerstand drehen können.
3. Nivellieren Sie die Empfängerplatte seitlich (Bild 157).

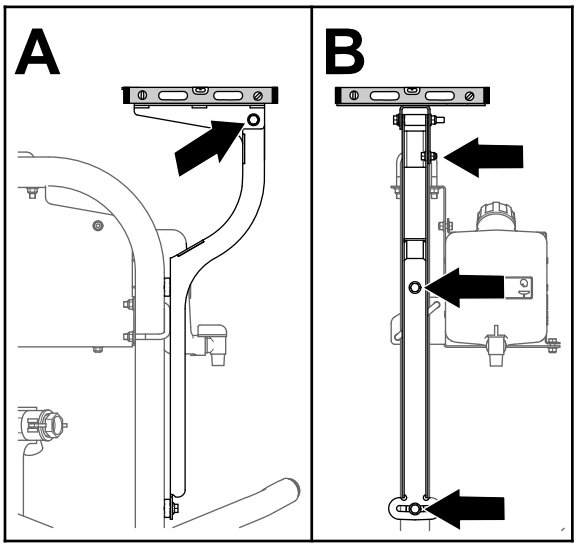

g200675

Bild 157

4. Ziehen Sie die Bundkopfschraube (5/16" x 3/4") und Sicherungsbundmutter (5/16") bis auf 1978-2542 Ncm an.

5. Nivellieren Sie die Empfängerplatte in Längsrichtung (Bild 157).
6. Ziehen Sie die Schraube (3/8" x 3-1/4") und Sicherungsmutter (3/8") bis auf 37-45 Nm an.

Befestigen des Navigationsempfängers an der Empfängerplatte

1. Fluchten Sie die drei Gewinde im Unterteil des Navigationsempfängers mit den drei Löchern in der Empfängerbefestigung aus (Bild 158).

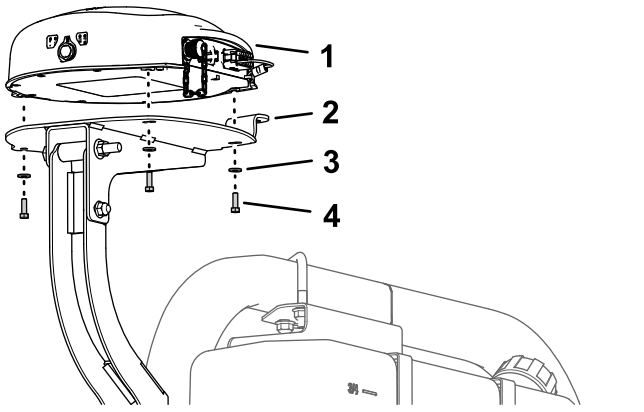

Bild 158

1. Navigationsempfänger
2. Aufnahmeplatte
3. Scheibe (5 mm)
4. Sechskantschraube (5 x 16 mm)

2. Befestigen Sie den Empfänger mit den drei Sechskantschrauben (5 mm x 16 mm) und drei Scheiben (5 mm) an der Befestigung (Bild 158).
3. Ziehen Sie die drei Schrauben bis auf 576-712 Ncm an.

Montieren der RTK-Antenne am Navigationsempfänger

Hinweis: Befestigen Sie die RTK-Antenne, wenn die Maschine mit einem CDMA RTK- oder GSM RTK-Berichtigungsmodem ausgerüstet ist.

1. Fluchten Sie die Koaxialkupplung durch die Öffnung im RTK-Antennenflansch mit dem Schottgewinde der nach unten zeigenden Kupplung aus (Bild 159).

   Hinweis: Drehen Sie den Koaxialstecker ggf., sodass der flache Bereich der Schottgewinde mit dem flachen Bereich in der Öffnung im RTK-Antennenflansch ausgefluchtet ist.

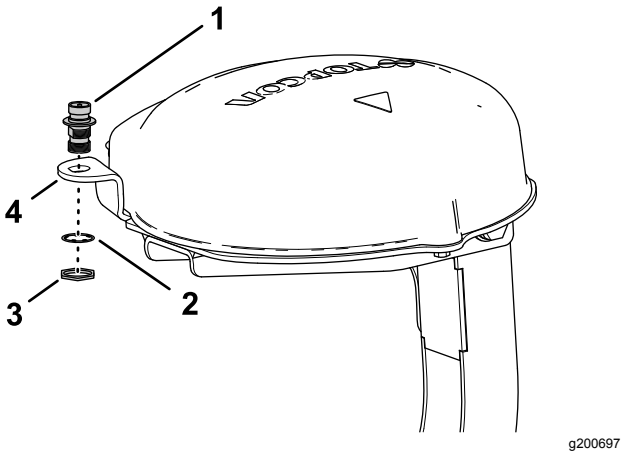

Bild 159

1. Koaxialkupplung
2. Sicherungsscheibe
3. Klemmmutter
4. RTK-Antennenflansch (Empfängerplatte)

2. Montieren Sie die Koaxialkupplung mit der Sicherungsscheibe und der Klemmmutter am Flansch der Empfängerplatte und ziehen die Klemmmutter mit der Hand an (Bild 159).
3. Befestigen Sie die RTK-Antenne am oberen Anschlussstück der Koaxialkupplung und ziehen die Mutter der Antenne mit der Hand an (Bild 160).

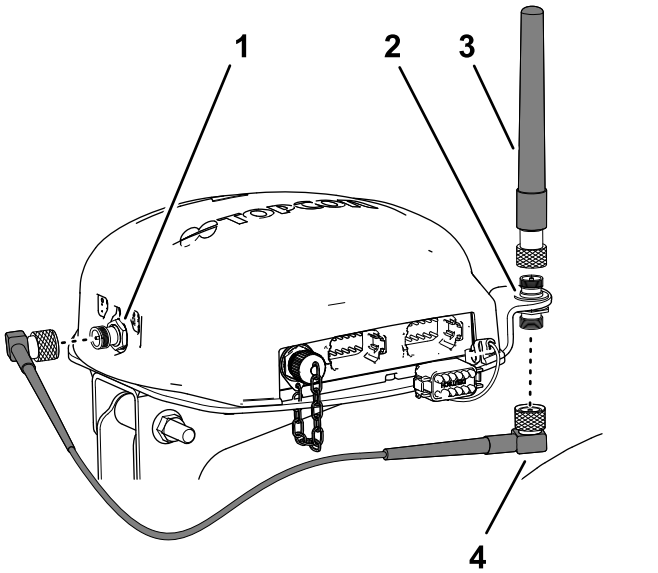

Bild 160

1. Koaxialstecker (CDMA- oder GSM-Mobilfunkmodem)
2. Koaxialkupplung
3. RTK-Antenne
4. Antennenkabel

4. Befestigen Sie das Antennenkabel lose am unteren Anschlussstück der Koaxialkupplung (Bild 160).

5. Verlegen Sie das Kabel um die Rückseite des Navigationsempfängers zum Koaxialstecker des CDMA- oder GSM-Mobilfunkmodems (Bild 160).
6. Befestigen Sie das Antennenkabel am Koaxialstecker des CDMA- oder GSM-Mobilfunkmodems (Bild 160).
7. Ziehen Sie die Muttern des Antennenkabels mit der Hand fest.

30

Montieren des Sprühmonitors

Für diesen Arbeitsschritt erforderliche Teile:

1	Monitorbefestigung
3	Bundkopfschraube (6 mm x 12 mm)
2	U-Bügel (5/16")
8	Sicherungsbundmutter (5/16")
1	Kugelbefestigung
4	Bundkopfschraube (5/16" x ¾")
1	Monitor, X25 GeoLink-Präzisionssprühsystem, Basis, WAAS (Modell 41630)
1	Monitorarm, X25 GeoLink-Präzisionssprühsystem, Basis, WAAS (Modell 41630)

Entfernen des Lenkrads

1. Markieren Sie die Position des Lenkrads mit einem Stück Band am Lenkventil (Bild 161).

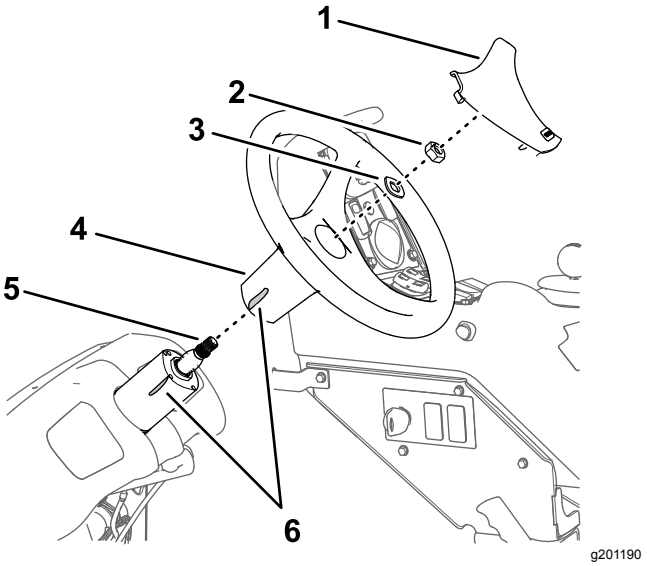

Bild 161

1. Abdeckung für Lenkrad
2. Mutter (⅝")
3. Scheibe (⅝")
4. Lenkrad
5. Schaft (Lenkventil)
6. Band

2. Entfernen Sie die Abdeckung vom Lenkrad (Bild 161).
3. Nehmen Sie die Mutter (5/8") und Scheibe (5/8") ab, mit denen das Lenkrad am Lenkventil befestigt ist, und nehmen Sie das Lenkrad ab (Bild 161).

Befestigen der Monitorbefestigung

1. Fluchten Sie die Monitorbefestigung mit der Maschine aus, wie in Bild 162 abgebildet.

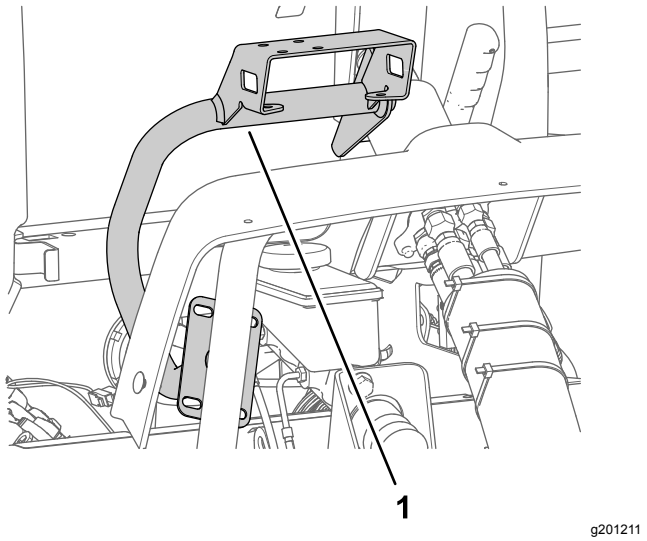

Bild 162

1. Monitorbefestigung

2. Montieren Sie die Monitorbefestigung mit den drei Bundkopfschrauben (6 mm x 12 mm) am Gehäuse des Lenkventils (Bild 163).

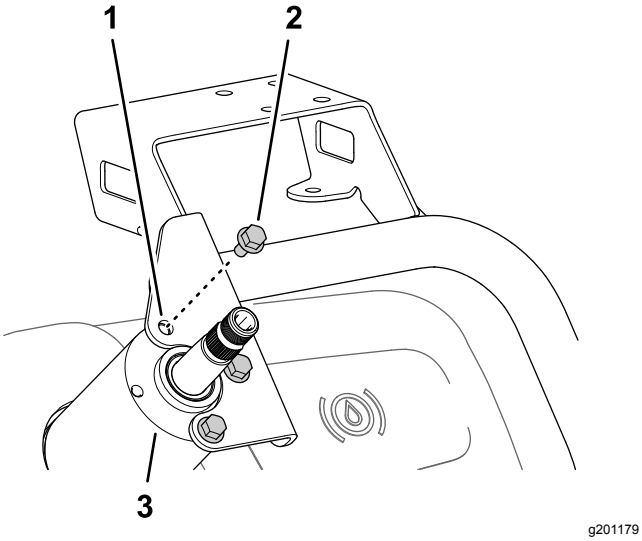

Bild 163

1. Monitorbefestigung
2. Bundkopfschraube (6 mm x 12 mm)
3. Gehäuse (Lenkventil)

3. Montieren Sie die Platte der Monitorbefestigung mit den zwei U-Bügeln und vier Sicherungsbundmuttern (5/16") am Stützrohr des Maschinenchassis (Bild 164).

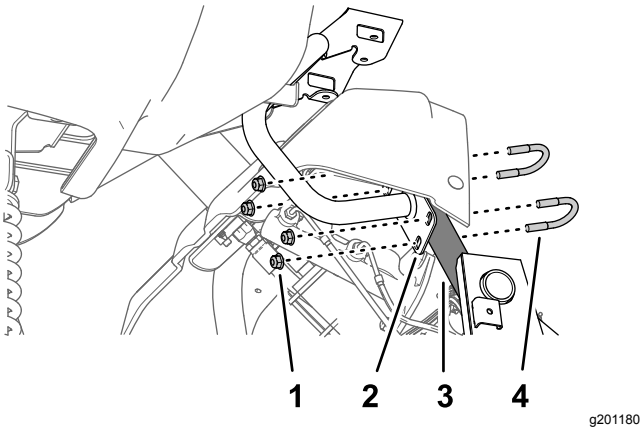

Bild 164

1. Sicherungsbundmutter (5/16")
2. Platte (Monitorbefestigung)
3. Stützrohr (Maschinenchassis)
4. U-Bügel (5/16")

4. Ziehen Sie die drei Bundkopfschrauben (6 mm x 12 mm) am Lenkventil bis auf 972-1198 Nm an. Ziehen Sie die Sicherungsbundmuttern am Stützrohr bis auf 1978-2542 Nm an.

Montage des Lenkrads

1. Fluchten Sie die Bandmarkierung am Lenkrad mit der Bandmarkierung am Gehäuse des Lenkventils aus (Bild 165).

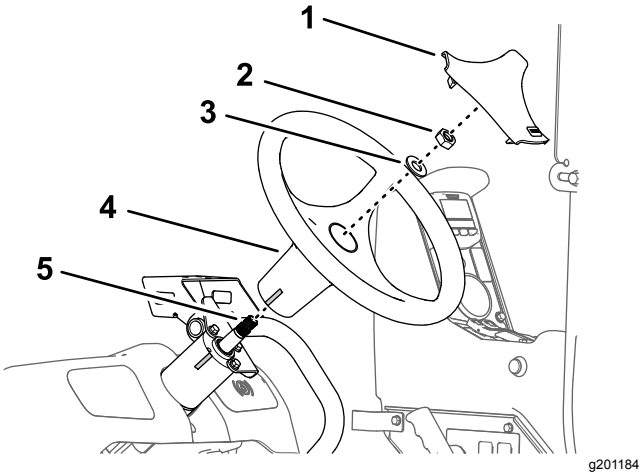

Bild 165

1. Abdeckung für Lenkrad
2. Mutter (⅝")
3. Scheibe (⅝")
4. Lenkrad
5. Schaft (Lenkventil)

2. Befestigen Sie das Lenkrad mit der Scheibe (5/8") und Mutter (5/8"), die Sie in Schritt 3 in Entfernen des Lenkrads (Seite 78) entfernt haben, auf dem Schaft des Lenkventils (Bild 165).
3. Ziehen Sie die Mutter bis auf 206-254 Nm an.
4. Setzen Sie die Abdeckung, die Sie in Schritt 2 in Entfernen des Lenkrads (Seite 78) entfernt haben, auf das Lenkrad (Bild 171).

Befestigen des Sprühmonitors an der Befestigung

1. Montieren Sie die Kugelbefestigung mit den vier Bundkopfschrauben (5/16" x 3/4") und vier Sicherungsbundmuttern (5/16") an der Halterung für die Monitorbefestigung (Bild 166).

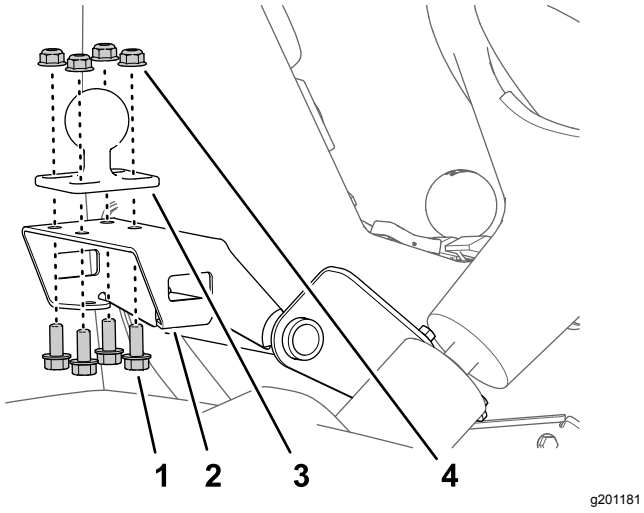

Bild 166

1. Halterung (Monitorbefestigung)
2. Bundkopfschraube (5/16" x ¾")
3. Kugelbefestigung
4. Sicherungsbundmutter (5/16")

2. Ziehen Sie die Schrauben und Muttern bis auf 1978–2542 Ncm an.
3. Montieren Sie das Kugelanschlussstück des Monitors und die Kugelbefestigung an der Maschine am Monitorarm (Bild 167).

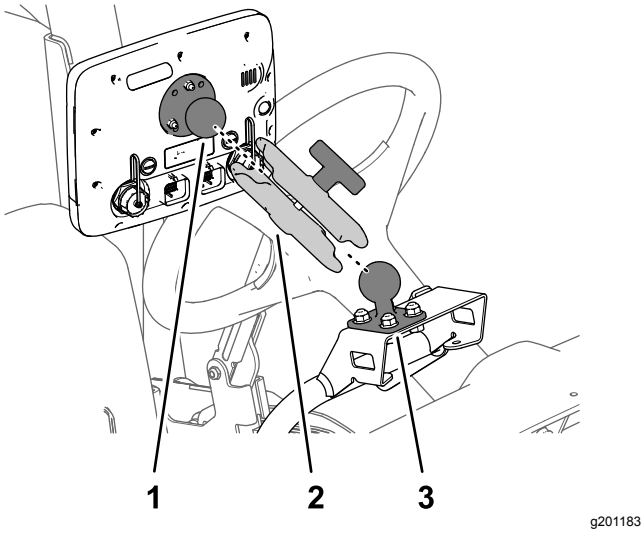

Bild 167

1. Kugelanschlussstück (Monitor)
2. Monitorarm
3. Kugelbefestigung

4. Stellen Sie den Monitor so ein, dass er von der Bedienerposition aus sichtbar ist und ziehen Sie das Handrad des Monitorarms mit der Hand an (Bild 167).

31

Verkabeln der Sprühpumpenkupplung

Keine Teile werden benötigt

Verfahren

1. Schließen Sie den 2-Buchsen-Stecker des Maschinenkabelbaums, der mit SPRAY PUMP COIL beschriftet ist, vom 2-Stift-Stecker der Lichtmaschine ab (Bild 168).

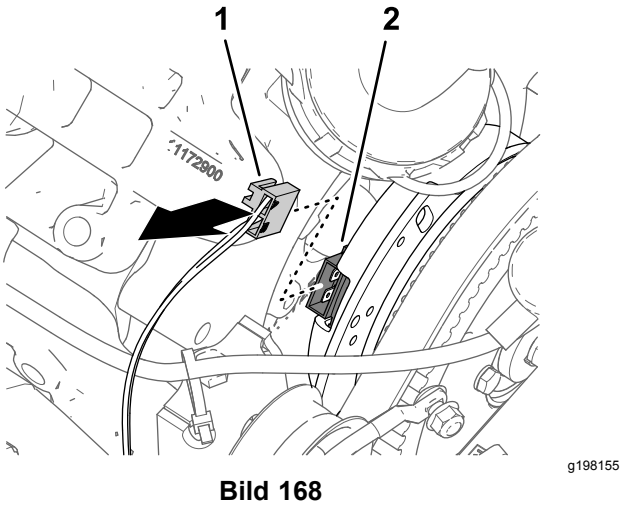

Bild 168

1. 2-Buchsen-Stecker, Maschinenkabelbaum (PUMP CLUTCH)
2. 2-Stift-Stecker (Lichtmaschine)

2. Stecken Sie den 2-Stift-Stecker des Kitkabelbaumzweigs (84 cm), der mit PUMP CLUTCH beschriftet ist, in den 2-Buchsen-Stecker des Maschinenkabelbaums, der mit SPRAY PUMP COIL beschriftet ist (Bild 169).

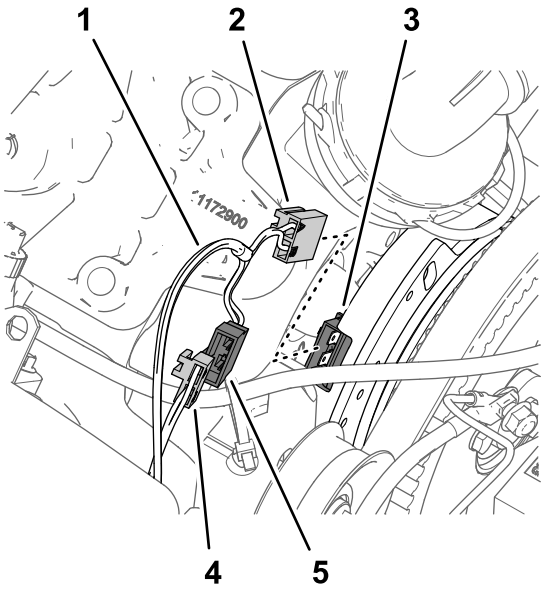

g198144

Bild 169

1. Kitkabelbaumzweig, 84 cm
2. 2-Buchsen-Stecker, Kitkabelbaum (PUMP CLUTCH)
3. 2-Stift-Stecker (Lichtmaschine)
4. 2-Buchsen-Stecker, Maschinenkabelbaum (SPRAY PUMP COIL)
5. 2-Stift-Stecker, Kitkabelbaum (PUMP CLUTCH)

3. Stecken Sie den 2-Buchsen-Stecker des Kitkabelbaums, der mit PUMP CLUTCH beschriftet ist, in den 2-Stift-Stecker der Lichtmaschine (Bild 169).
4. Verlegen Sie den Kabelbaumzweig (84 cm) gegen den Motor und die Sprühpumpe, sodass der Kabelbaum nicht den Lichtmaschinenriemen berührt (Bild 170).

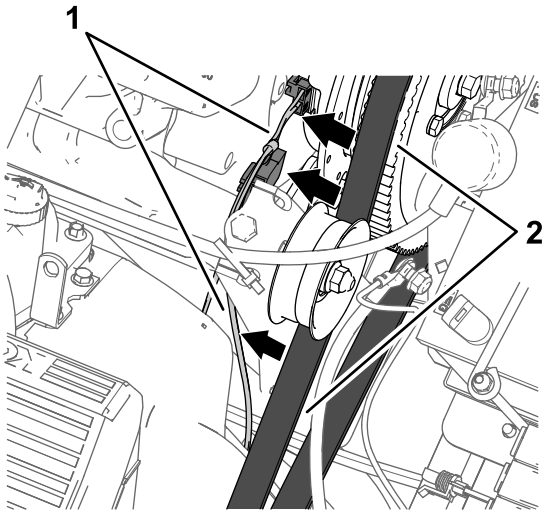

g198156

Bild 170

1. Kabelbaumzweig, 84 cm
2. Lichtmaschinenriemen

32

Montieren der Teile für das elektrische System des Sprühfahrzeugs

Für diesen Arbeitsschritt erforderliche Teile:

1	Batteriehalterung
1	Schraube (5/16" x 1-¾")
1	Scheibe (5/16")
1	Batterie (540 A)
1	Batteriehalter
1	Sicherungsbundmutter (5/16")
1	Lichtmaschinenhalterung
1	Antriebsscheibe, 279 mm
4	Schraube (¼" x 2¼")
4	Sicherungsscheibe (1/4")
1	Lichtmaschine (60 A)
1	Bundkopfschraube (8 mm x 25 mm)
1	Bundkopfschraube (3/8" x 1-1/2")
1	Keilriemen

Entfernen der Batterie (300 A) und der Batteriehalterung

1. Nehmen Sie die zwei Sicherungsbundmuttern und die Befestigungsstange von den zwei J-Schrauben ab, mit denen die Batterie an der Batteriehalterung der Maschine befestigt ist (Bild 171).

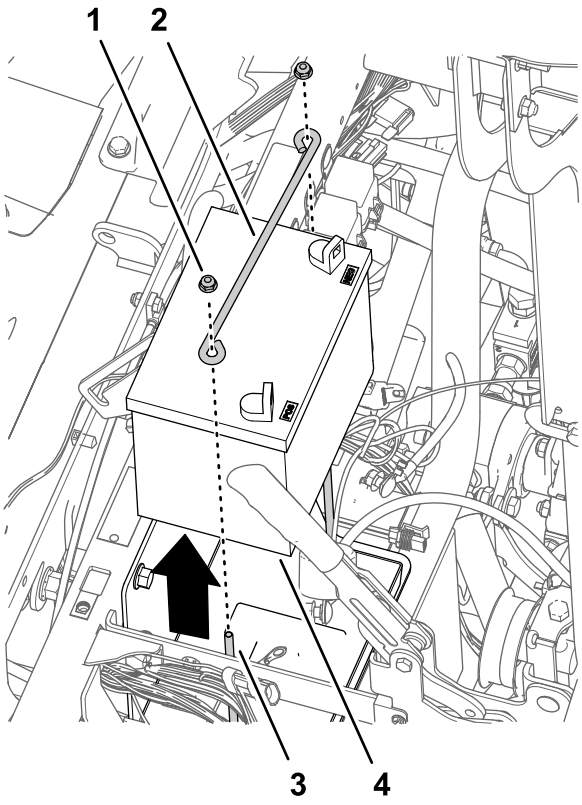

Bild 171

1. Sicherungsbundmutter (¼")
2. Befestigungsstange
3. J-Schraube
4. Batterie (300 A)

2. Nehmen Sie die Batterie aus der Maschine heraus (Bild 171).

   Hinweis: Die Bundmuttern, Befestigungsstange und die Batterie (300 A) werden nicht mehr benötigt.

3. Entfernen Sie die Bolzen (10-24 x 3/4") und Muttern (10-24), die den Sicherungskasten an der Batteriehalterung halten (Bild 172).

   Hinweis: Bewahren Sie die Schrauben (10-24" x 3/4") und Muttern (10-24) für den Einbau in Befestigen der Batteriehalterung und der Batterie (540 A) (Seite 83) auf.

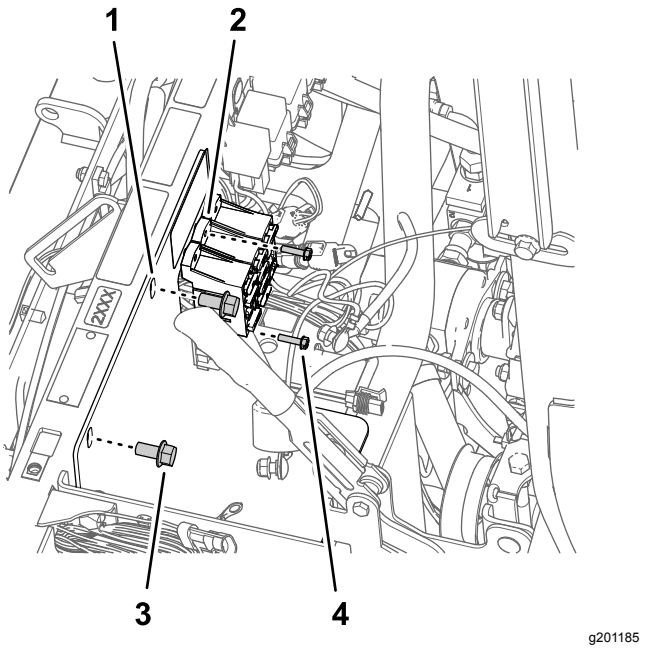

Bild 172

1. Befestigungsstange
2. Sicherungskasten
3. Bundkopfschraube (3/8" x ¾")
4. Schraube (10-24" x 3/4")

4. Entfernen Sie die zwei Bundkopfschrauben (3/8" x 3/4"), mit denen die Batteriehalterung am Stützrohr des Stoßdämpfers der Maschine befestigt ist (Bild 172).

   Hinweis: Bewahren Sie die Bundkopfschraube (3/8" x 3/4") für den Einbau in Befestigen der Batteriehalterung und der Batterie (540 A) (Seite 83) auf.

5. Nehmen Sie die zwei J-Schrauben und das Batteriefach von der Batteriehalterung ab (Bild 173).

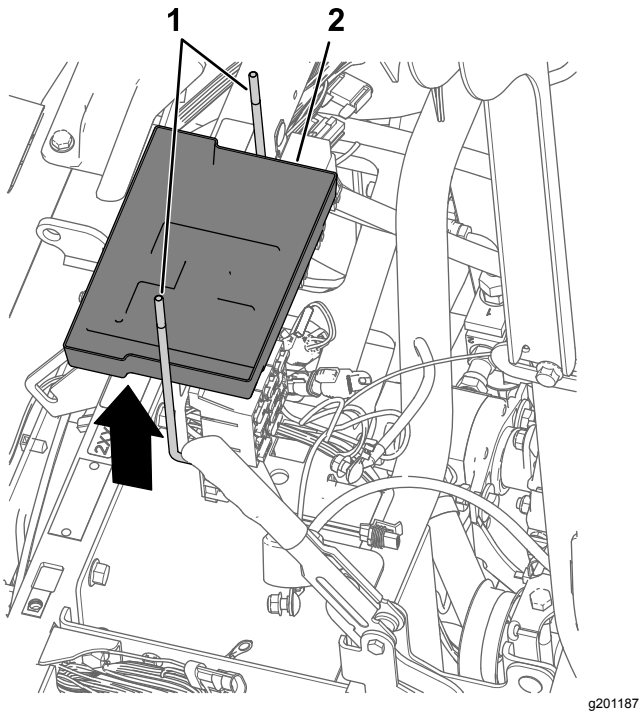

Bild 173

1. J-Schraube
2. Batteriefach

6. Nehmen Sie die Batteriehalterung von der Maschine ab (Bild 174).

   Hinweis: Die J-Schrauben, das Batteriefach und die Batteriehalterung werden nicht mehr benötigt.

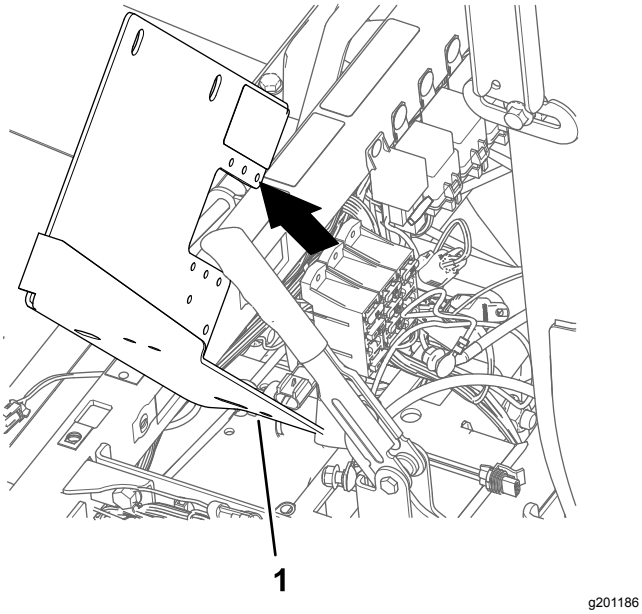

Bild 174

1. Batteriehalterung

Befestigen der Batteriehalterung und der Batterie (540 A)

1. Fluchten Sie die neue Batteriehalterung mit dem Stützrohr des Stoßdämpfers der Maschine und den Sicherungskästen aus (Bild 175).

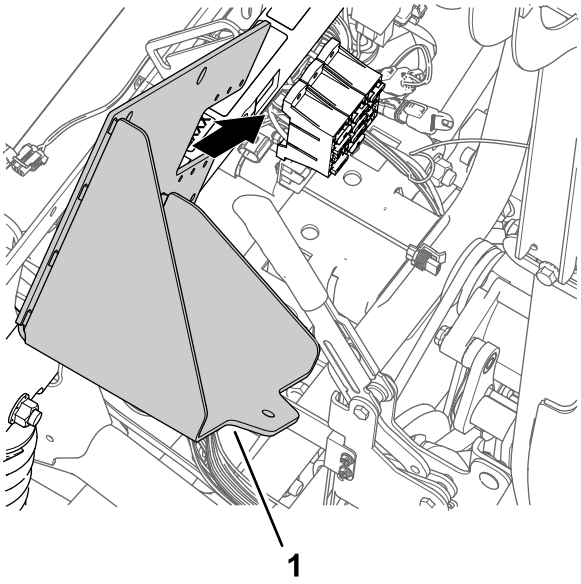

Bild 175

1. Batteriehalterung

2. Montieren Sie die Batteriehalterung mit den zwei Bundkopfschrauben (3/8" x 3/4"), die Sie in Schritt 4 in Entfernen der Batterie (300 A) und der Batteriehalterung (Seite 81) aufbewahrt haben, am Stützrohr des Stoßdämpfers (Bild 176).

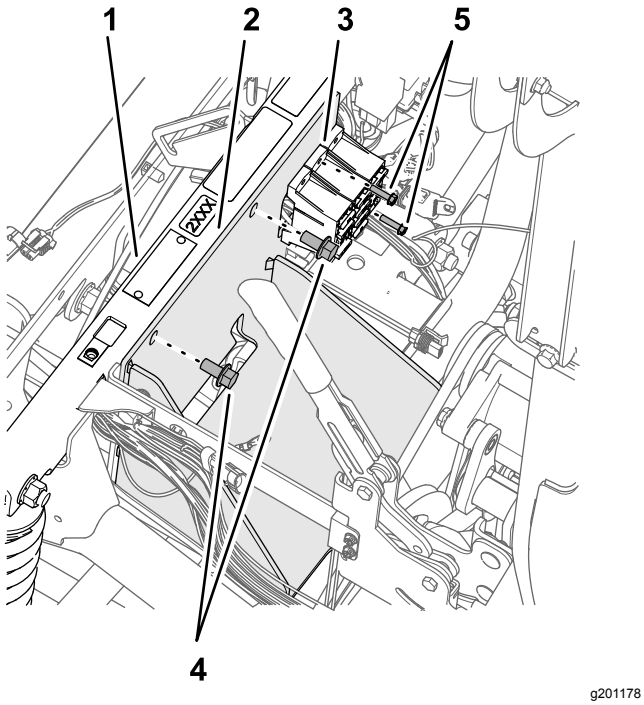

Bild 176

1. Stützrohr des Stoßdämpfers
2. Batteriehalterung
3. Sicherungskasten
4. Schraube (10-24" x 3/4")
5. Bundkopfschraube (3/8" x ¾")

3. Ziehen Sie die Bundkopfschrauben bis auf 37-45 Nm an.
4. Befestigen Sie die Sicherungskästen mit der Schraube (10-24" x 3/4") und den Muttern (10-24"), die Sie in Schritt 3 in Entfernen der Batterie (300 A) und der Batteriehalterung (Seite 81) entfernt haben, an der Batteriehalterung (Bild 176).
5. Montieren Sie die Batterie mit der Schraube (5/16" x 1-3/4"), der Scheibe (5/16"), dem Batteriehalter und der Sicherungsbundmutter (5/16") an der Batteriehalterung, wie in Bild 177 abgebildet.

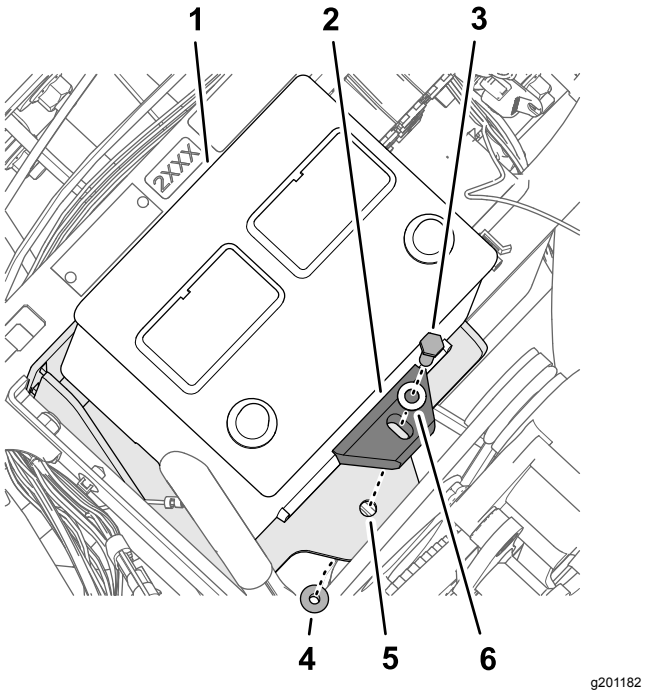

Bild 177

1. Batterie (540 A)
2. Batteriehalter
3. Schraube (5/16" x 1-¾")
4. Sicherungsbundmutter (5/16")
5. Batteriehalterung
6. Scheibe (5/16")

6. Ziehen Sie die Schraube und Mutter bis auf 1978–2542 Ncm an.

Montieren der Lichtmaschinenhalterung

1. Lösen Sie am Pumpenkopf, der sich an der 11-Uhr-Stellung befindet, die zwei Schrauben, wie in Bild 178 abgebildet, um einen 7 mm bis 10 mm großen Abstand zwischen dem Kopf der Schrauben und der Pumpe zu erhalten.

   Hinweis: Sie müssen die Schrauben nicht von der Sprühpumpe entfernen.

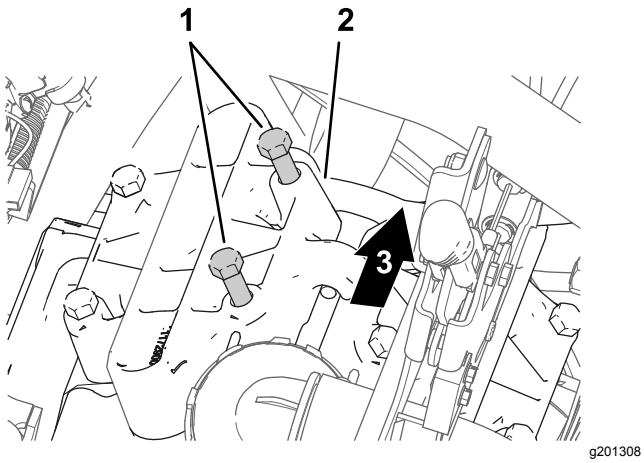

Bild 178

1. Schrauben (Pumpenkopf)
2. Pumpenkopf (11-Uhr-Stellung)
3. Maschinenheck

2. Fluchten Sie die Lichtmaschinenhalterung zwischen den gelösten Schrauben und dem Pumpenkopf (Bild 179) aus, wie in Schritt 1 abgebildet.

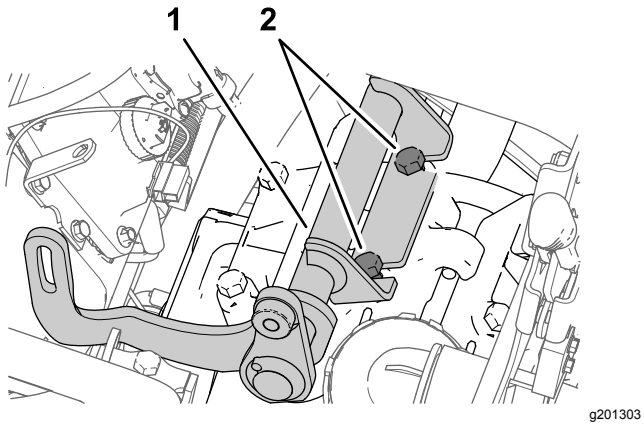

Bild 179

1. Lichtmaschinenhalterung
2. Schrauben (Pumpenkopf)

3. Ziehen Sie die Schrauben bis auf 61-75 N an.

Montieren der Antriebsscheibe

1. Lockern Sie die Mutter für die Spannscheibenwelle (Bild 180).

   Hinweis: Stellen Sie sicher, dass keine Riemenspannung vorhanden ist.

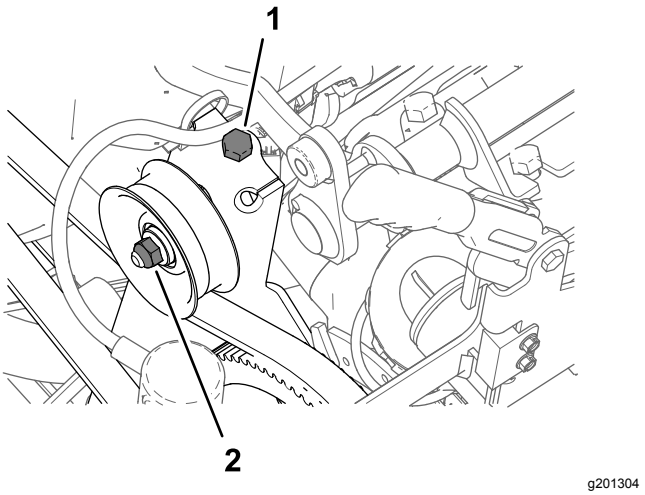

Bild 180

1. Riemenspannungsschraube (Maschine)
2. Mutter (Spannscheibenwelle)

2. Drehen sie die Riemenspannungsschraube, um die Spannung vom Riemen der Sprühpumpe zu entfernen (Bild 180).
3. Entfernen Sie die vier Schrauben (1/4 x 1") und vier Sicherungsscheiben (1/4"), mit denen die Riemenscheibe an der Sprühpumpe befestigt ist (Bild 181).

   Wichtig: **Nehmen Sie die Riemenscheibe nicht ab.**

   Hinweis: Die Schrauben und Sicherungsscheiben werden nicht mehr benötigt.

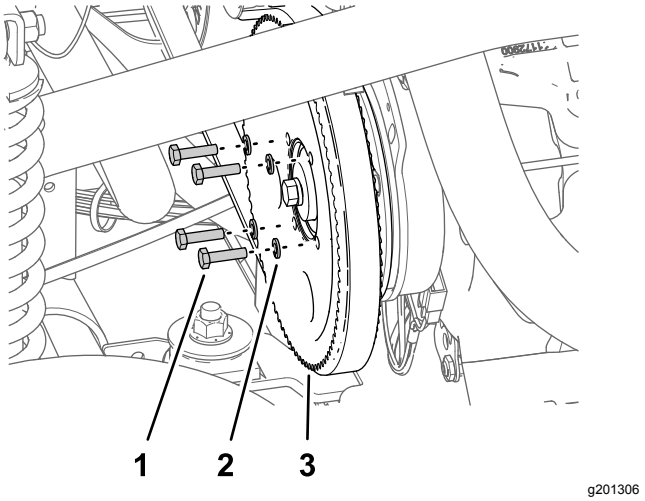

Bild 181

1. Schraube (¼" x 1")
2. Sicherungsscheibe (1/4")
3. Riemenscheibe (Sprühpumpe)

4. Fluchten Sie die Löcher in der Riemenscheibe für die Lichtmaschine (Kit) mit den Löchern in der Riemenscheibe für die Sprühpumpe aus (Bild 182).

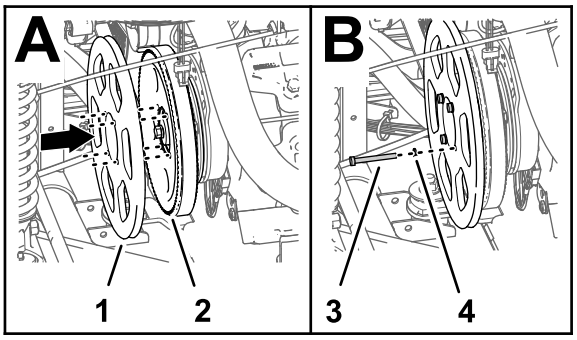

g201305

Bild 182

1. Antriebsscheibe, 279 mm
2. Riemenscheibe (Sprühpumpe)
3. Schraube (¼" x 2¼")
4. Sicherungsscheibe (1/4")

5. Montieren Sie die Riemenscheibe der Lichtmaschine mit den vier Schrauben (1/4" x 2-1/4") und vier Sicherungsscheiben (1/4") an der Riemenscheibe der Sprühpumpe und der Sprühpumpe.
6. Ziehen Sie die Schrauben bis auf 1017-1243 Nm an.
7. Drehen Sie die Riemenspannungsschraube, um die Riemenspannung zu erhöhen, bis Sie in der Mitte zwischen dem Motor und den Kettenrädern der Sprühpumpe eine Riemendurchbiegung von 9,5 mm messen.

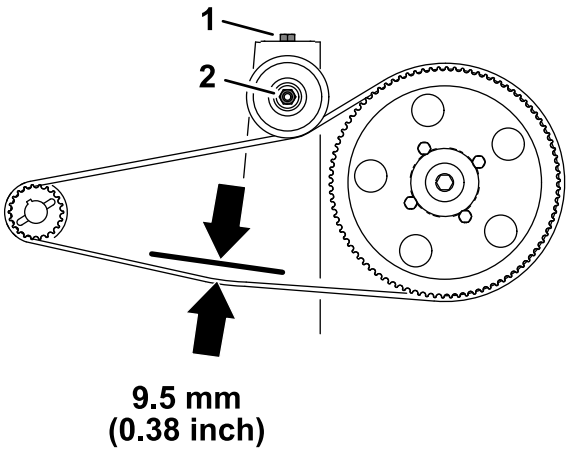

g201360

Bild 183

1. Riemenspannungsschraube (Maschine)
2. Mutter (Spannscheiben-welle)

8. Ziehen Sie die Mutter für die Spannscheiben-welle bis auf 37-44 Nm an.

Einsetzen der Lichtmaschine

1. Montieren Sie die Lichtmaschine (60 A) mit der Bundkopfschraube (3/8" x 1-1/2") an der Halterung der Lichtmaschine (Bild 184).

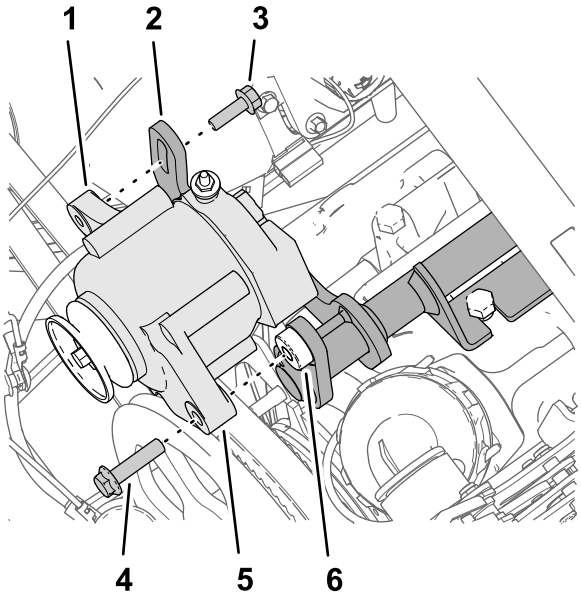

g201413

Bild 184

1. Gewindeflansch (8 mm), Lichtmaschine (60 A)
2. Geschlitzter Flansch (Halterung der Lichtmaschine)
3. Bundkopfschraube (8 mm x 25 mm)
4. Bundkopfschraube (3/8" x 1-1/2")
5. Flansch (10 mm großes Loch), Lichtmaschine (60 A)
6. Gewindeschraube (3/8-16), Halterung der Lichtmaschine

2. Montieren Sie den Gewindeflansch der Lichtmaschine mit der Bundkopfschraube (8 mm x 22 mm) am geschlitzten Flansch der Halterung der Lichtmaschine (Bild 184).
3. Verlegen Sie den Keilriemen über die Antriebsscheibe (279 mm) und die Riemenscheibe der Lichtmaschine (Bild 185).

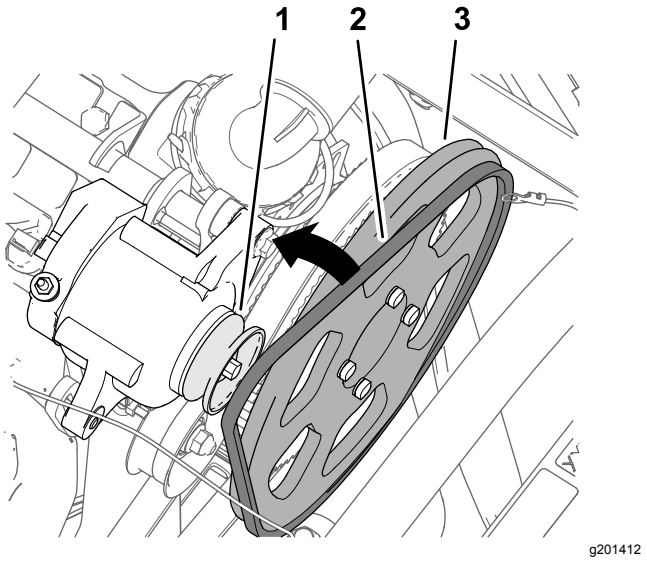

Bild 185

1. Riemenscheibe (Lichtmaschine, 60 A)
2. Keilriemen
3. Antriebsscheibe, 279 mm

4. Drehen Sie die Lichtmaschine (Bild 186) nach oben, um die Riemenspannung zu erhöhen, bis Sie in der Mitte zwischen der Riemenscheibe der Lichtmaschine und der Antriebsscheibe eine Riemendurchbiegung von 9,5 mm messen, wenn Sie eine Kraft von 4,5 kg aufbringen.

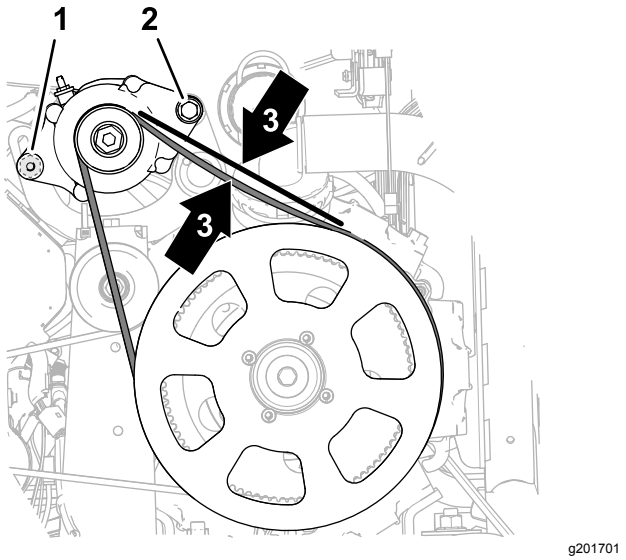

Bild 186

1. Bundkopfschraube (8 mm x 25 mm)
2. Bundkopfschraube (3/8" x 1-1/2")
3. Riemendurchbiegung von 9,5 mm

5. Ziehen Sie die Bundkopfschraube (8 mm x 25 mm) bis auf 23-29 Nm an.
6. Ziehen Sie die Bundkopfschraube (3/8" x 1-1/2") bis auf 37-45 Nm an.

33

Anschließen des Kitkabelbaums am Sitzunterteil

Für diesen Arbeitsschritt erforderliche Teile:

1	Relais
1	Eindrückbefestigung
1	Sicherung (15 A)
1	Sicherung (50 A)

Anschließen der Lichtmaschine

1. Stecken Sie den 2-Buchsen-Stecker am Ende des rosa Kabels (57 cm) des Kitkabelbaums (Bild 187) in den 2-Stift-Stecker der Lichtmaschine (50 A).

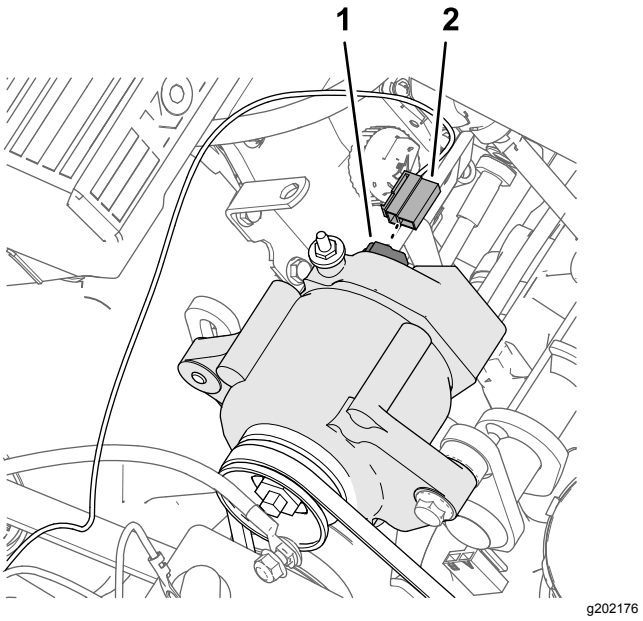

Bild 187

1. 2-Stift-Stecker, Lichtmaschine (50 A)
2. 2-Buchsen-Stecker, Messkabel, rosa, 57 cm

2. Verlegen Sie das rosa Messkabel von den Riemen der Lichtmaschine weg und befestigen Sie das Kabel mit einem Kabelbinder.
3. Nehmen Sie die Mutter von der Anschlussklemme der Lichtmaschine (50 A) ab (Bild 188).

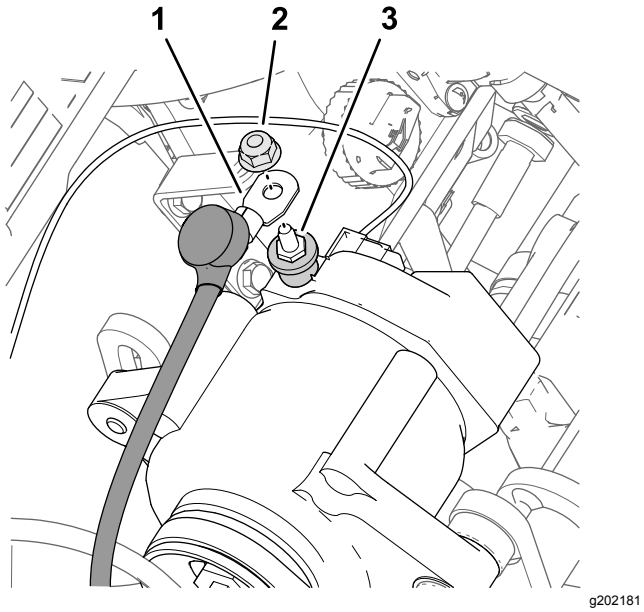

Bild 188

1. Lichtmaschinenkabel, (rot, Kabel, 4 mm)
2. Mutter
3. Anschlussklemme, Lichtmaschine (50 A)

4. Befestigen Sie das rote (4 mm) Lichtmaschinenkabel mit der Mutter an der Anschlussklemme der Lichtmaschine (50 A) (Bild 188).
5. Verlegen Sie das rote Lichtmaschinenkabel zur den Batteriepolen und von der Riemenscheibe und dem Treibriemen entfernt.
6. Ziehen Sie die Mutter bis auf 47-57 Nm an.
7. Schieben Sie die Isolierabdeckung über die Anschlussklemme der Lichtmaschine (Bild 188).

Anschließen des ASC 10 Enable Relais

1. Stecken Sie den 5-Stift-Stecker des Relais in den 5-Buchsen-Stecker (Bild 189) des Kitkabelbaums, der mit ASC 10 ENABLE RELAIS beschriftet ist.

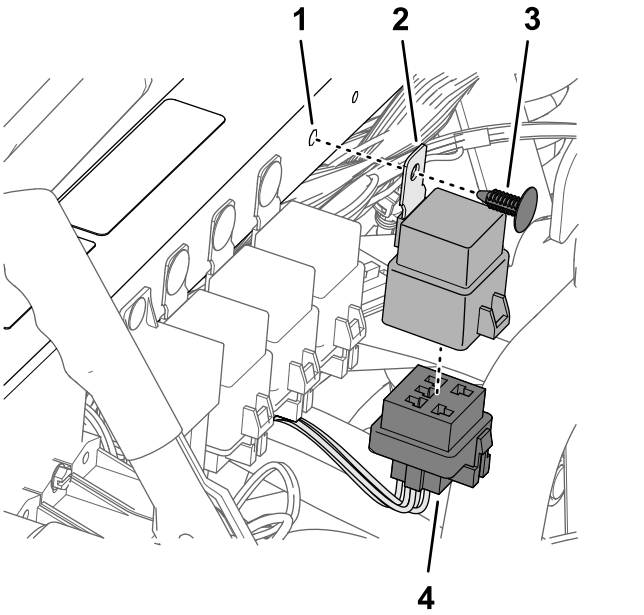

Bild 189

1. Loch (Stützrohr des Stoßdämpfers)
2. Relais
3. Eindrückbefestigung
4. 5-Buchsen-Stecker (ASC 10 ENABLE RELAIS)

2. Fluchten Sie das Loch in der Befestigungsnase des Relais mit dem Loch im Stützrohr des Stoßdämpfers aus und befestigen Sie das Relais mit einer Eindrückbefestigung am Rohr (Bild 189).

Anschließen der Sicherungskästen

1. Stellen Sie ein Mehrfachmessgerät für die Durchführung eines Kontinuitätstests ein.
2. Stecken Sie am Sicherungskasten 3 der Maschine die Mehrfachmessgerätsonde in den Kontakt 4 (die rechte Spalte) der Sicherungsfassung 2, wie in Bild 190 abgebildet.

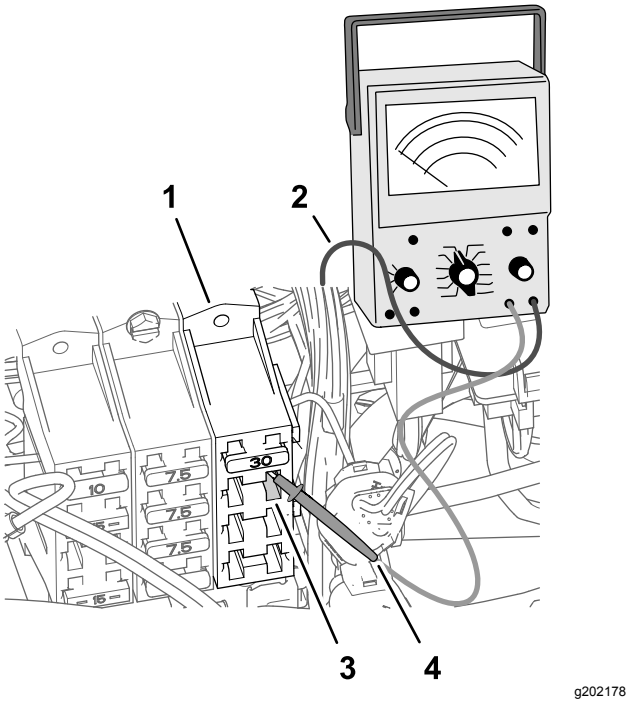

Bild 190

1. Sicherungskasten 3 (Maschine)
2. Mehrfachmessgerät
3. Sicherungsfassung 2, Kontakt 4 (rechte Spalte)
4. Mehrfachmessgerätsonde

3. Identifizieren Sie an der Vorderseite der Sicherungskästen mit der anderen Mehrfachmessgerätsonde den Flachstecker am Ende des roten Kabels (20 mm), der an der Sicherungsfassung 2, Kontakt 4, angeschlossen ist.

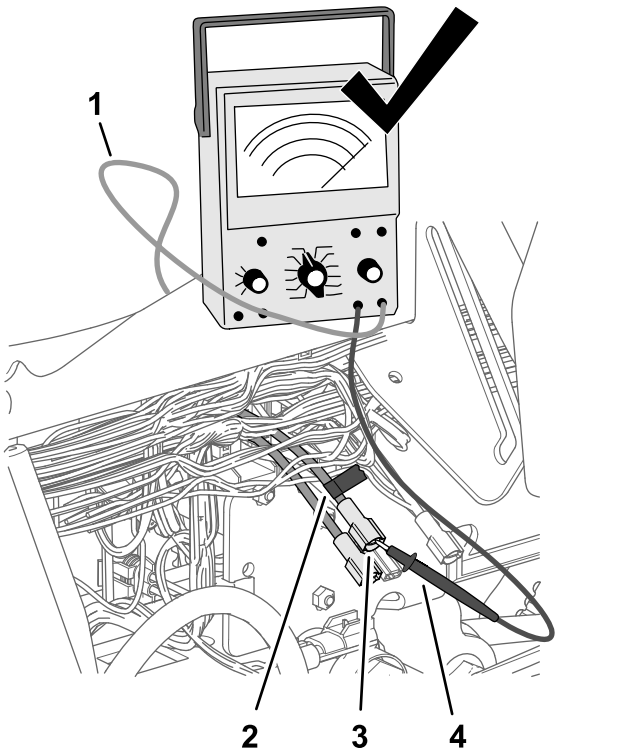

Bild 191

1. Mehrfachmessgerät
2. Band
3. Flachstecker(rotes Kabel, 20 mm)
4. Mehrfachmessgerätsonde

4. Markieren Sie den Anschluss und das Kabel, das Sie in Schritt 3 identifiziert haben, mit einem Stück Band (Bild 191).
5. Stecken Sie den Flachstecker, den Sie in Schritt 4 markiert haben, in den Buchsen-Stecker am Ende des rosa Kabels (51 mm) des Kitkabelbaums (Bild 192).

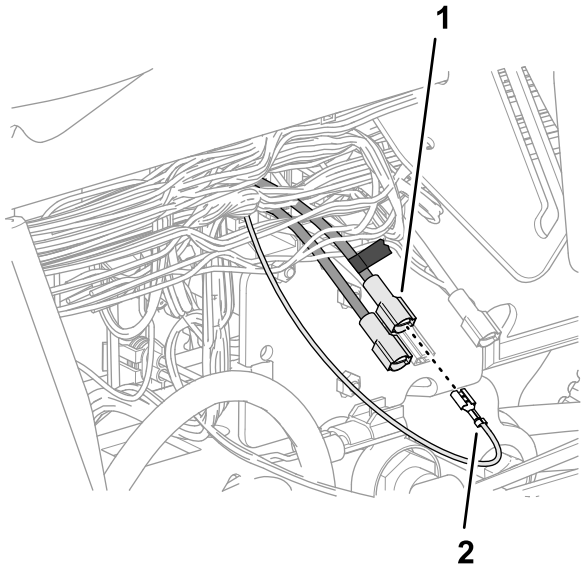

g202177

Bild 192

1. Markierter Flachstecker(rotes Kabel, 20 mm)
2. Buchsen-Stecker, rotes Kabel, 51 mm

6. Setzen Sie die Sicherung (15 A) in die Sicherungsfassung 2 des Sicherungskastens 3 ein, bis sie fest sitzt (Bild 193).

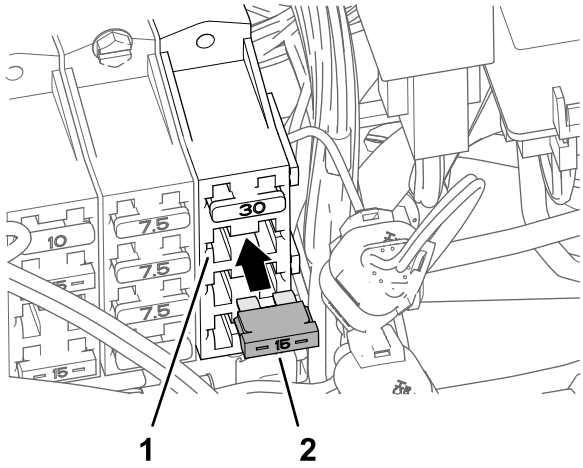

g202180

Bild 193

1. Sicherungsfassung 2 (Sicherungskasten 3)
2. Sicherung (15 A)

7. Setzen Sie die Sicherung: (50 A) in den internen Sicherungskasten ein, bis sie fest sitzt (Bild 194).

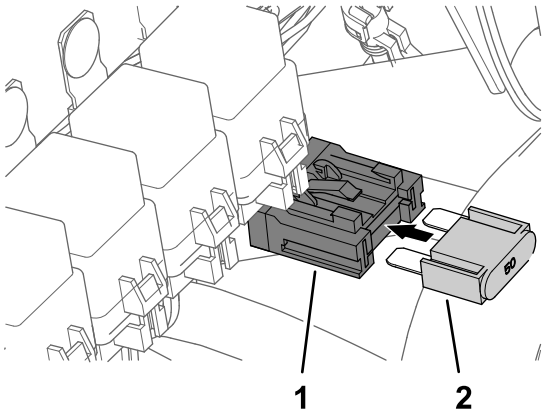

g202183

Bild 194

1. Interner Sicherungskasten
2. Sicherung (50 A)

34

Befestigen der Kabelbäume für die Navigationsbestandteile

Für diesen Arbeitsschritt erforderliche Teile:

1	Datenkabelbaum (Navigationssystem), GeoLink-Präzisionssprühsystem (Modell 41630)
1	Batteriekabelbaum (Navigationssystem), GeoLink-Präzisionssprühsystem (Modell 41630)
8	Kabelbinder
1	Schnellanschlussklemme (roter Hebel)
1	Schnellanschlussklemme (schwarzer Hebel)

Anschließen der Navigationsdaten- und elektrischen Kabelbäume

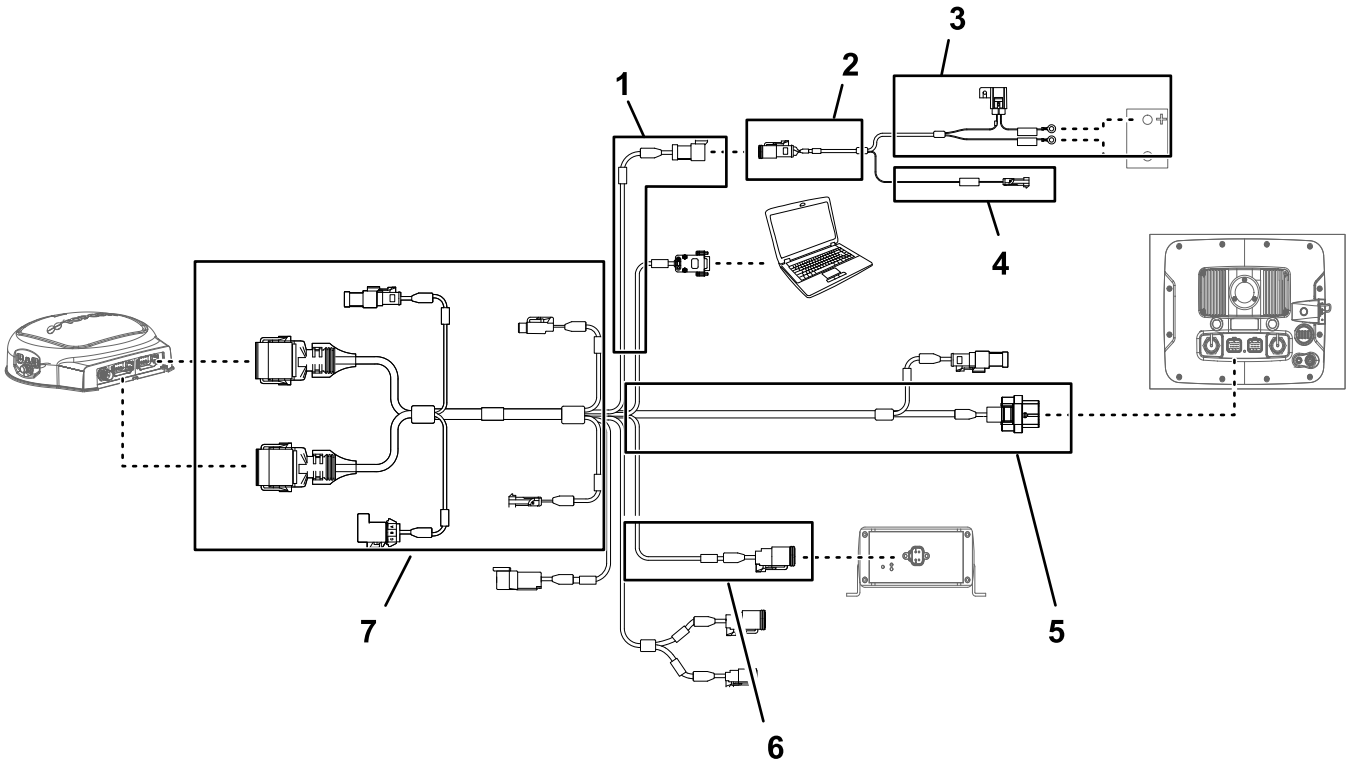

Bild 195

1. 100 cm, Datenkabelbaumzweig (elektrischer Strom)
2. 100 cm, Batteriekabelbaumzweig
3. 220 cm, Batteriekabelbaumzweig
4. 100 cm, Batteriekabelbaumzweig (Netzschalter)
5. 390 cm, Datenkabelbaumzweig (Navigationsempfänger)
6. 13 cm, Datenkabelbaumzweig (Kitkabelbaumschnittstelle)
7. 220 cm, Datenkabelbaumzweig (Sprühmonitor)

Wichtig: **Einige Anschlüsse des Datenkabelbaums werden nicht verwendet: Stellen Sie sicher, dass Kappen und Blenden der nicht verwendeten Anschlüsse fest sind.**

Stecken Sie den 3-Buchsen-Stecker (elektrische Stromschnittstelle) des elektrischen Navigationskabelbaums in den 3-Stift-Stecker (elektrische Stromschnittstelle) des Datenkabelbaums (Bild 195).

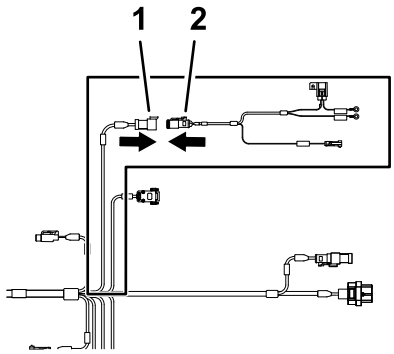

g202247

Bild 196

1. 3-Stift-Stecker, Datenkabelbaum (SYSTEM POWER SEPARATION)
2. 3-Buchsen-Stecker, Batteriekabelbaum (elektrische Stromschnittstelle)

Verlegen des Datenkabels zum Navigationsempfänger und Anschließen des Datenkabels

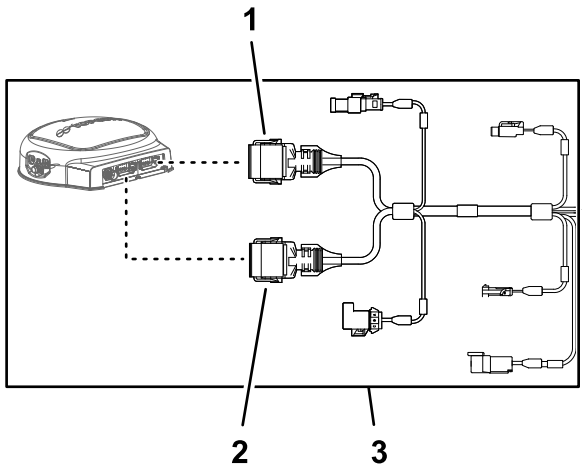

g203668

Bild 197

1. 12-Buchsen-Stecker (Grau), Datenkabelbaum (Navigationsempfänger)
2. 12-Buchsen-Stecker (Schwarz), Datenkabelbaum (Navigationsempfänger)
3. 390 cm, Datenkabelbaumzweig (Navigationsempfänger)

1. Verlegen Sie den 390-cm-Zweig des Datenkabelbaums entlang der Rückseite des linken, vertikalen Überrollbügelrohrs.

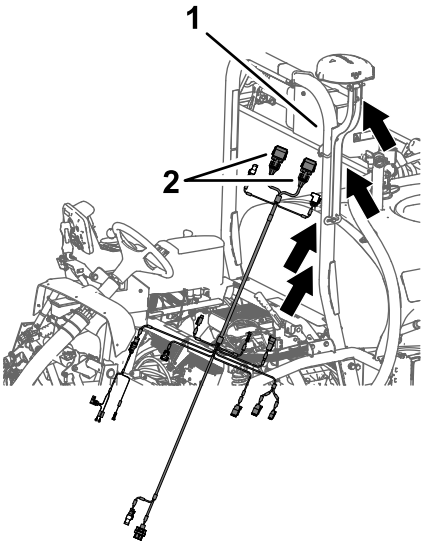

g202268

Bild 198

1. Linkes, vertikales Überrollbügelrohr
2. 12-Buchsen-Stecker, 390-cm-Datenkabelbaumzweig

2. Verlegen Sie den 390-cm-Zweig des Datenkabelbaums entlang des rechten Überrollschutzrohrs mit dem 12-Buchsen-Stecker (grau und den 12-Buchsen-Stecker ((schwarz nach oben zum Navigationsempfänger (Bild 199).

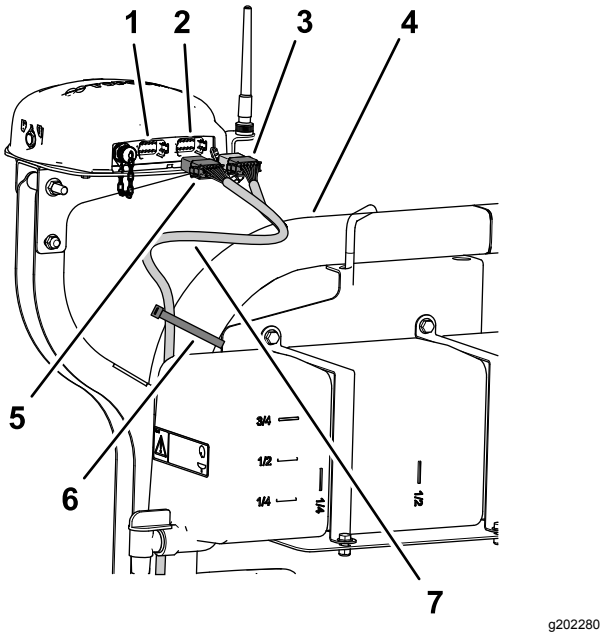

g202280

Bild 199

1. 12-Stift-Stecker links (grau), Navigationsempfänger
2. 12-Stift-Stecker rechts (schwarz), Navigationsempfänger
3. 12-Buchsen-Stecker (schwarz), Datenkabelbaum
4. Überrollbügel
5. 12-Buchsen-Stecker (grau, schwarz), Datenkabelbaum
6. Kabelbinder
7. 390-cm-Datenkabelbaum-zweig

3. Fluchten Sie die zwei Schlüssel an der langen Seite des grauen und schwarzen 12-Buchsen-Steckers des Datenkabelbaums mit den zwei Schlüsselschlitzen in der unteren, horizontalen Wand des linken (grauen) 12-Stift-Steckers des Navigationsempfängers aus (Bild 200).

   Hinweis: Passen Sie beim Anschließen des Kabelbaums am Navigationsempfänger auf. Die Ausrichtungsschlüssel der Kabelbaumanschlüsse sind einzigartig für die Keilnuten der Stift-Stecker des Navigationsempfängers.

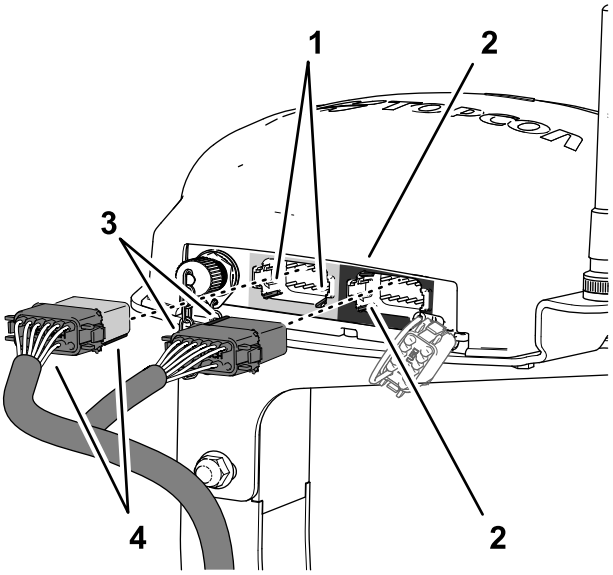

g202413

Bild 200

1. Schlüsselschlitze, unten, horizontale Wand (links (grau) 12-Stift-Stecker, Navigationsempfänger
2. Schlüsselschlitze, links, vertikale Wand (rechts (schwarz) 12-Stift-Stecker, Navigationsempfänger
3. Ausrichtungsschlüssel, kurze Fläche (schwarzer 12-Buchsen-Stecker, Datenkabelbaum)
4. Ausrichtungsschlüssel, lange Fläche (grau/schwarzer 12-Buchsen-Stecker, Datenkabelbaum)

4. Stecken Sie den grauen und schwarzen 12-Buchsen-Stecker des Datenkabelbaums in den linken (grauen) 12-Stift-Stecker des Navigationsempfängers, bis die Stecker fest einrasten (Bild 200).
5. Fluchten Sie die zwei Ausrichtungsschlüssel an der kurzen Seite des schwarzen 12-Buchsen-Steckers des Datenkabelbaums mit den zwei Schlüsselschlitzen in der linken vertikalen Wand des rechten (grauen) 12-Stift-Steckers des Navigationsempfängers aus (Bild 200).

   Hinweis: Passen Sie beim Anschließen des Kabelbaums am Navigationsempfänger auf. Die Ausrichtungsschlüssel der Kabelbaumanschlüsse sind einzigartig für die Keilnuten der Stift-Stecker des Navigationsempfängers.
6. Stecken Sie nur den schwarzen 12-Buchsen-Stecker des Datenkabelbaums in den linken (schwarzen) 12-Stift-Stecker des Navigationsempfängers, bis die Stecker fest einrasten (Bild 200).
7. Befestigen Sie den 390-cm-Zweig des Datenkabelbaums mit zwei Kabelbinden am rechten Überrollschutzrohr, wie in Bild 199 abgebildet.

Hinweis: Stellen Sie sicher, die Kabel zwischen den 12-Buchsen-Steckern und der Kabelbinde nicht gespannt sind.

Verlegen des Navigationskabelbaums an der rechten Seite der Maschine

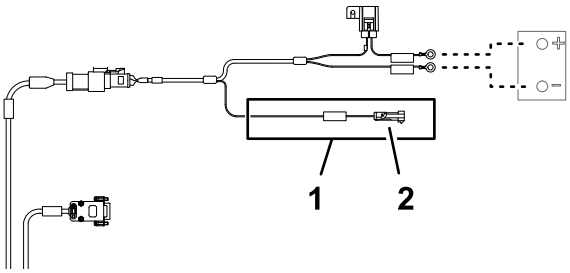

g203670

Bild 201

1. 1-Stift-Stecker, elektrischer Zwischenverbindungszweig (***WICHTIG*** SCHLIEßEN SIE DIESES KABEL NUR AN EINE 12-VOLT-STROMQUELLE AN)
2. 100 cm, Batteriekabelbaumzweig (Netzschalter)

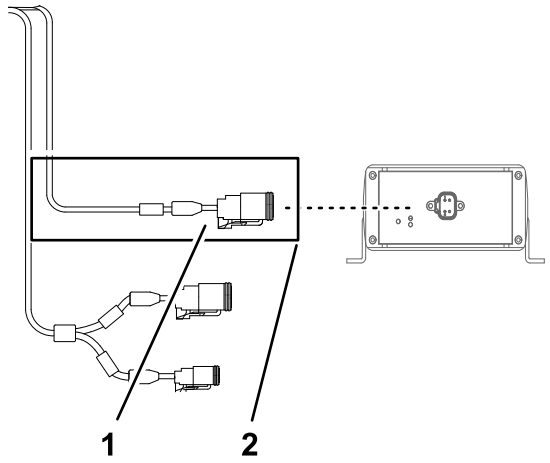

g203666

Bild 202

1. 4-Stift-Stecker (CAN2/ASC10 BUS)
2. 13 cm, Datenkabelbaumzweig (Kitkabelbaumschnittstelle)

1. Verlegen Sie den Datenkabelbaum und den Batteriekabelbaum an der Rückseite des linken, vertikalen Überrollbügels nach unten zur Querstrebe für die Sitzstütze (Bild 203).

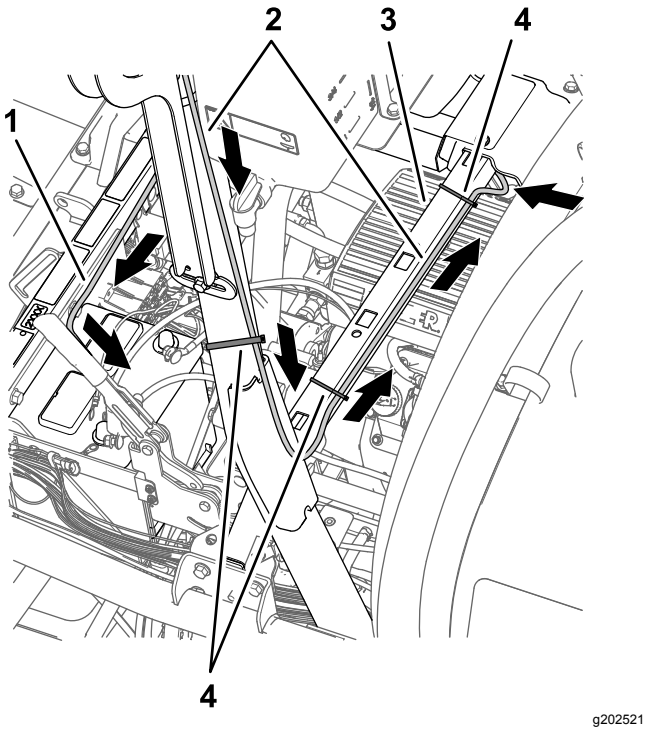

g202521

Bild 203

1. 220-cm-Batteriekabelbaumzweig (verlegen Sie den elektrischen 100-cm-Zwischenverbindungszweig (Netzschalter) nicht mit dem Batteriekabelbaumzweig)
2. 390 cm, Datenkabelbaumzweig (Navigationsempfänger)
3. Querstrebe (Sitzstütze)
4. Kabelbinder

2. Befestigen Sie den 390-cm-Datenkabelbaumzweig für den Navigationsempfänger zum Überrollbügel, wie in Bild 203 abgebildet.
3. Stecken Sie den 1-Stift-Stecker des Batteriekabelbaums der mit beschriftet ist, ***WICHTIG*** SCHLIEßEN SIE DIESES KABEL NUR AN EINEN 12-VOLT-NETZSCHALTER AN in den 1-Buchsen-Stecker des 66-cm-Kitkabelbaumzweigs (Bild 204), der mit (SW'D PWR FOR GEN 2 TOPCON) beschriftet ist.

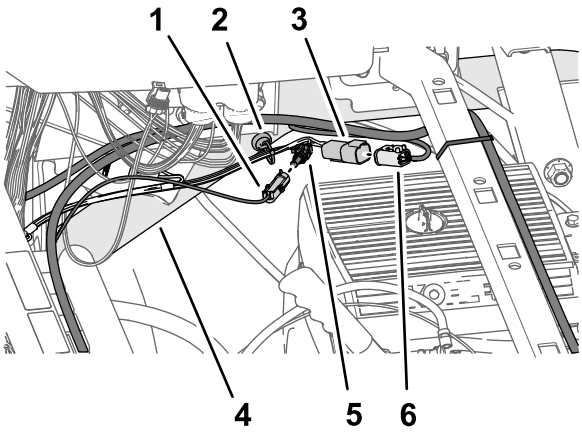

Bild 204

1. 1-Stift-Stecker, Batteriekabelbaum (***WICHTIG*** SCHLIEßEN SIE DIESES KABEL NUR AN EINEN 12-VOLT-NETZSCHALTER AN)
2. Magnetischer Kabelbaumanker
3. 4-Stift-Stecker, Kitkabelbaumzweig (66 cm) (ASC 10 PWR & CAN FROM X30)
4. Rechtes, oberes Rahmenrohr
5. 1-Buchsen-Stecker, 66-cm-Kitkabelbaumzweig, (SW'D PWR FOR GEN 2 TOPCON)
6. 4-Buchsen-Stecker, Datenkabelbaum, (CAN2/ASC10 BUS)

4. Stecken Sie den 4-Stift-Stecker des 66-cm-Kitabelbaumzweigs, der mit ASC 10 PWR & CAN FROM X30 beschriftet ist, in den 4-Buchsen-Stecker des Datenkabelbaumzweigs, der mit CAN2/ASC 10 BUS beschriftet ist (Bild 204).
5. Verlegen Sie den Datenkabelbaum und den Batteriekabelbaum über die Querstrebe für die Sitzstütze und befestigen Sie den 390-cm-Datenkabelbaumzweig mit zwei Kabelbindern an der Querstrebe (Bild 203 und Bild 205).

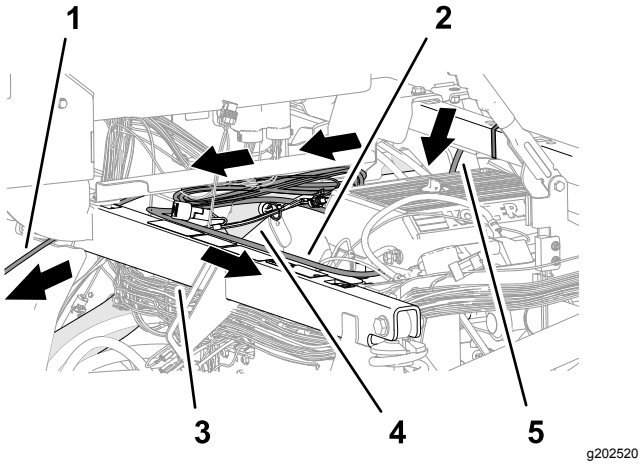

Bild 205

1. 220 cm, Datenkabelbaumzweig (Sprühmonitor)
2. 220 cm, Batteriekabelbaumzweig
3. Stützrohr des Stoßdämpfers
4. Rechtes, oberes Rahmenrohr
5. 390 cm, Datenkabelbaumzweig (Navigationsempfänger)

6. Verlegen Sie den 220-cm-Batteriekabelbaumzweig entlang des rechten, oberen Rahmenrohrs (Bild 205).
7. Verlegen Sie den 220-cm-Batteriekabelbaumzweig über das Stützrohr des Stoßdämpfers zur Batterie (Bild 205).

   Hinweis: Stellen Sie sicher, dass der elektrische 100-cm-Zwischenverbindungszweig (Netzschalter) weiterhin gegen das rechte, obere Rahmenrohr verlegt ist.
8. Verlegen Sie den 220-cm-Datenkabelbaumzweig (der Kabelbaumzweig mit dem 26-Buchsen-Stecker) unter der Steuerkonsole und nach vorne zum Armaturenbrett (Bild 205).

Verlegen des Datenkabels zum Sprühmonitor und Anschließen am Monitor

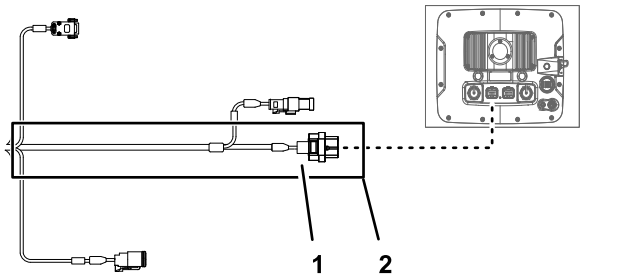

Bild 206

1. 26-Buchsen-Stecker, Datenkabelbaum (Sprühmonitor)
2. 220 cm, Datenkabelbaumzweig (Sprühmonitor)

1. Verlegen Sie den 220-cm-Datenkabelbaumzweig (der Kabelbaumzweig mit dem 26-Buchsen-Stecker) nach vorne und unter dem Armaturenbrett (Bild 207).

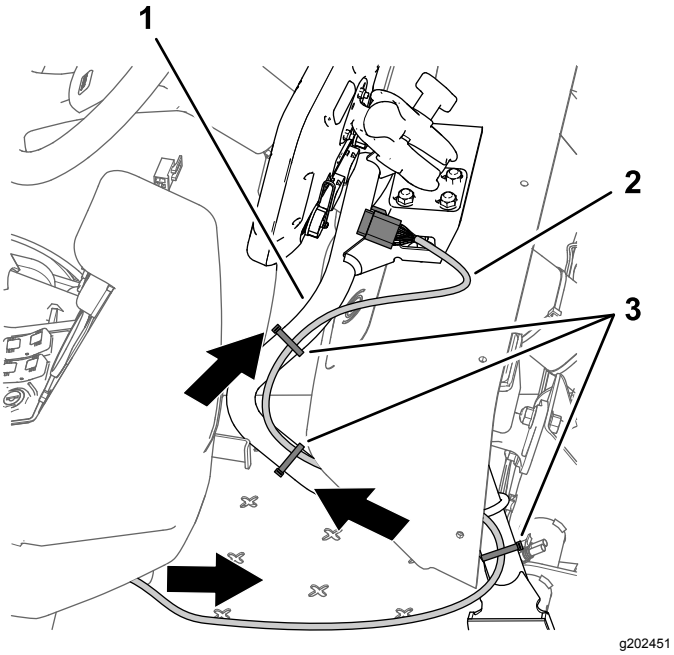

Bild 207

1. Stützrohr (Monitor)
2. 220 cm, Datenkabelbaumzweig
3. Kabelbinder

2. Verlegen Sie den 220-cm-Datenkabelbaumzweig entlang des Stützrohrs für den Monitor (Bild 207)
3. Fluchten Sie den 26-Buchsen-Stecker des Datenkabelbaums mit dem 26-Stift-Stecker des Sprühmonitors aus und drücken Sie den Buchse-Stecker in den Stift-Stecker, bis der Riegel des Steckers einrastet (Bild 208).

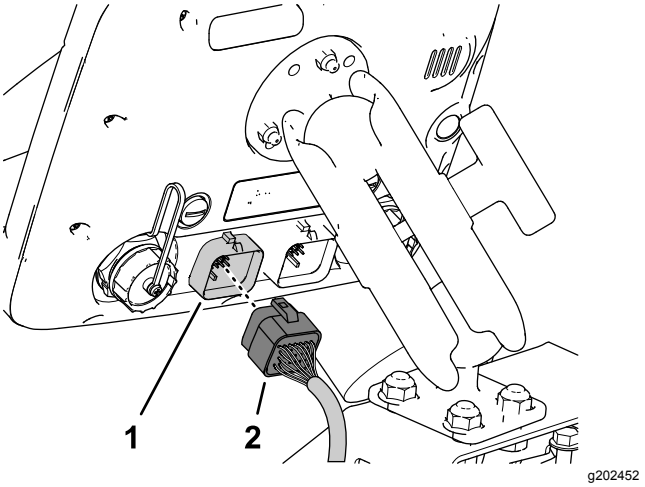

Bild 208

1. 26-Stift-Stecker (Sprühmonitor)
2. 26-Buchsen-Stecker, Datenkabelbaum (Sprühmonitor)

4. Stellen Sie sicher, dass der 220-cm-Datenkabelbaumzweig genug Spiel hat, damit der Bediener die Stellung des Monitors anpassen kann; befestigen Sie den Kabelbaum mit Kabelbindern am Stützrohr für den Monitor, wie in Bild 207 abgebildet.

Montieren der Schnelltrennklemmen an der Batterie

1. Entfernen Sie die Sechskantmuttern und die Scheiben von den Schnellanschlussklemmen am roten und schwarzen Hebel (Bild 209).

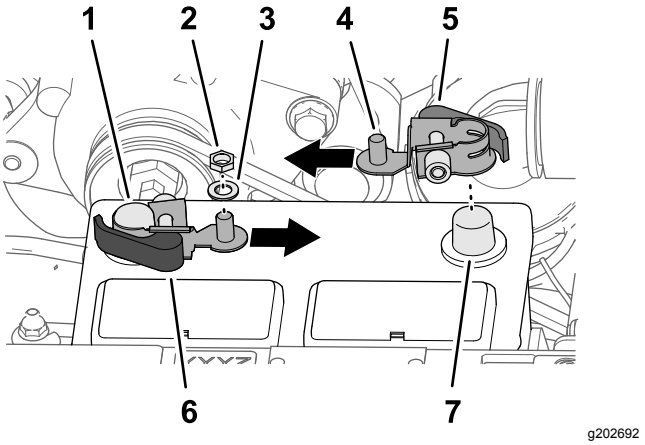

Bild 209

1. Minuspol der Batterie
2. Sechskantmutter (1/4", Schnellanschlussklemme)
3. Scheibe (1/4", Schnellanschlussklemme)
4. Gewindestrebe
5. Roter Verriegelungshebel (Schnellanschlussklemme)
6. Schwarzer Verriegelungshebel (Schnellanschlussklemme)
7. Pluspol der Batterie

2. Öffnen Sie den Verriegelungshebel der Schnellanschlussklemme mit dem schwarzen Hebel (Bild 210).

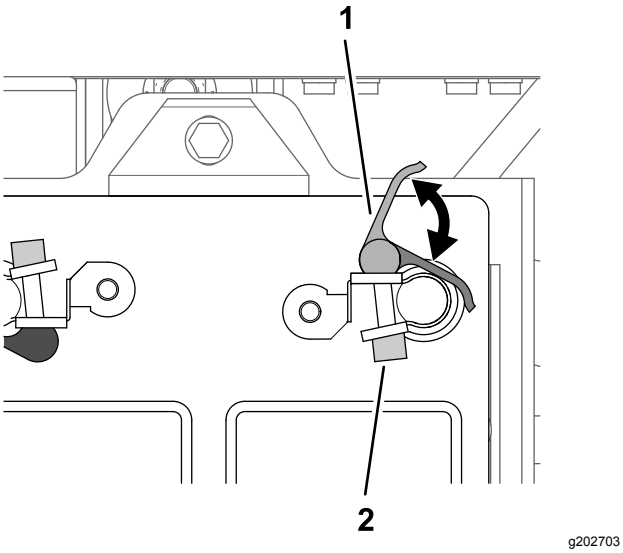

Bild 210

1. Hebel (Schnellanschluss-klemme)
2. Gerädelte Mutter

3. Montieren Sie die Schnellanschlussklemme am Minuspol der Batterie; der Gewindestift der Klemme muss zur Mitte der Batterie ausgerichtet sind, wie in Bild 209 abgebildet.
4. Schließen Sie den Verriegelungshebel der Schnellanschlussklemme (Bild 210).

   Hinweis: Wenn Sie die Klemmkraft der Schnellanschlussklemme einstellen müssen, öffnen Sie den Hebel, drehen Sie die gerädelte Mutter, um die Klemmkraft zu erhöhen oder zu verringern, und schließen Sie den Hebel für die Klemme.
5. Wiederholen Sie die Schritte 2 bis 4 für die Schnellanschlussklemme mit dem roten Hebel am Pluspol der Batterie.

Anschließen der Batterie

⚠ WARNUNG:

Elektrische Funken können zum Explodieren der Batteriegase führen, was Verletzungen zur Folge haben kann.

Das unsachgemäße Verlegen der Batteriekabel kann das Sprühfahrzeug beschädigen, und die Kabel können Funken erzeugen.

- **Trennen Sie immer das Minuskabel (Schwarz) ab, bevor Sie das Pluskabel (Rot) abtrennen.**
- **Schließen Sie immer das Pluskabel (Rot) an, bevor Sie das Minuskabel (Schwarz) anschließen.**

Batteriepole und Metallwerkzeuge können an metallischen Teilen des Sprühgeräts Kurzschlüsse verursachen, was Funken erzeugen kann.

- **Lassen Sie Batteriepole, wenn Sie die Batterie entfernen oder einbauen, nie mit irgendwelchen Metallteilen des Sprühfahrzeugs in Berührung kommen.**
- **Achten Sie darauf, dass Metallwerkzeuge keinen Kurzschluss zwischen den Batteriepolen und Metallteilen des Sprühfahrzeugs erzeugen.**
- **Halten Sie die Batteriehalterung immer in ihrer ordnungsgemäßen Position, um die Batterie zu schützen und zu befestigen.**

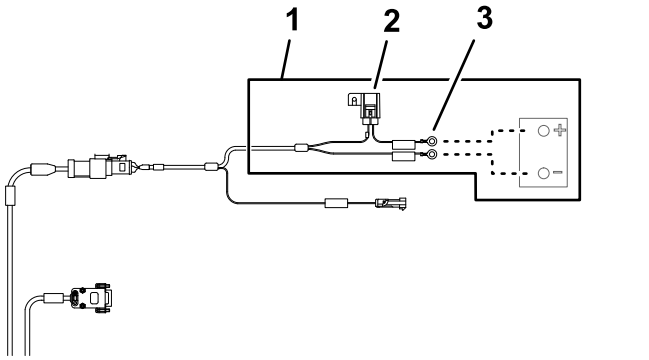

Bild 211

1. 220 cm, Batteriekabelbaumzweig
2. Sicherung, 10 A (Batterie)
3. Kabelschuhe (Batterie)

1. Schlitzen Sie die Isolierabdeckung des Pluskabels der Batterie zum Anlasser, wie in Bild 212 abgebildet.

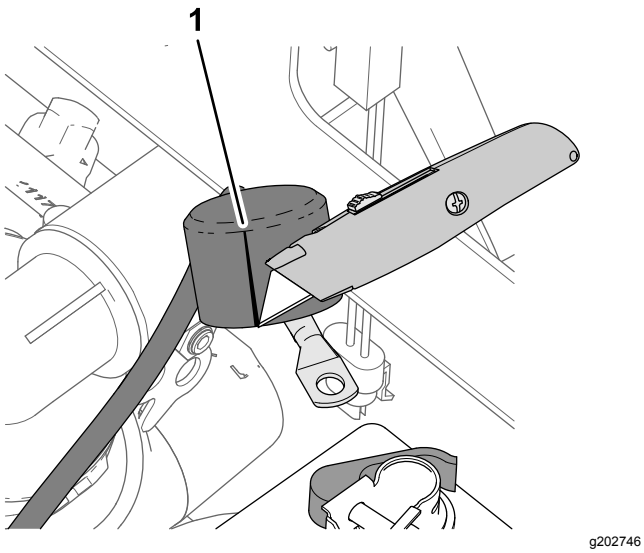

Bild 212

1. Schlitzen (Isolierabdeckung, Pluskabel der Batterie zum Anlasser)

2. Montieren Sie die folgenden Kabel-Anschlussklemmen in der folgenden Reihenfolge an der Gewindestrebe des Pluspols der Batterie (Bild 213):

   Hinweis: Stellen Sie sicher, dass die Batteriekabel-Anschlussklemme (Plus) am Motoranlasser oben am Stapel der Anschlussklemmen an der Gewindestrebe ist.

   A. Kabelschuh, 22-cm-Maschinenkabelbaum-zweig, beschriftet (BATTERY (+)

   B. Kabelschuh, 220-cm-Batteriekabelbaum-zweig, beschriftet, (***WICHTIG*** SCHLIEßEN SIE DIESES KABEL AN DEN PLUSPOL DER BATTERIE AN)

   C. Kabelschuh, 60-cm-Kitkabelbaum, mit TO BATTERY POSITIVE beschriftet

   D. Batteriekabel-Anschlussklemme (Plus), zur Lichtmaschine (50 A)

   E. Batteriekabel-Anschlussklemme (Plus), zum Motoranlasser

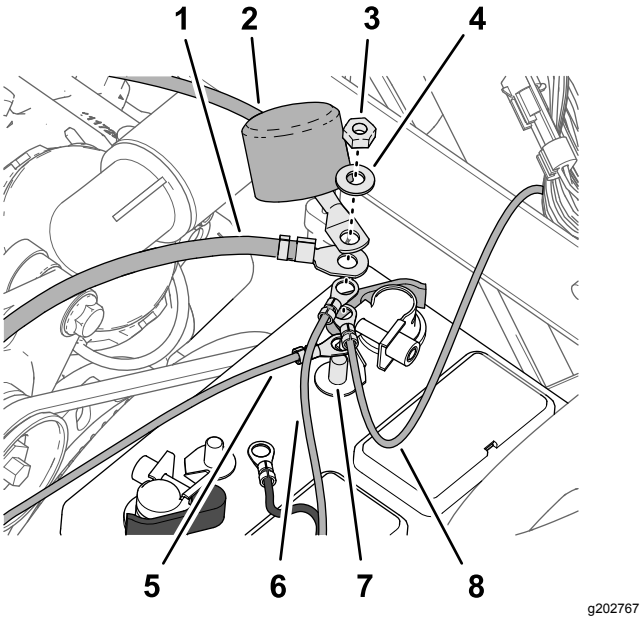

Bild 213

1. Batteriekabel-Anschlussklemme (Plus), zur Lichtmaschine (50 A)
2. Batteriekabel-Anschlussklemme (Plus), zum Motoranlasser
3. Sechskantmutter (1/4", Schnellanschlussklemme)
4. Scheibe (1/4", Schnellanschlussklemme)
5. Kabelschuh, 60-cm-Kitkabelbaumzweig, TO BATTERY POSITIVE
6. Kabelschuh, 220-cm-Batteriekabelbaumzweig, beschriftet (***WICHTIG*** SCHLIEßEN SIE DIESES KABEL AN DEN PLUSPOL DER BATTERIE AN)
7. Gewindestrebe (Pluspol der Batterie)
8. Kabelschuh, 22-cm-Maschinenkabelbaum (BATTERY (+)

3. Befestigen Sie die Sechskantmutter (1/4") und die Scheibe (1/4") an der Gewindestrebe und ziehen Sie die Mutter bis auf 1017-1234 Ncm an.

4. Fluchten Sie die Isolierabdeckung des Pluskabels der Batterie zum Anlasser über der Gewindestrebe aus (Bild 213).

5. Montieren Sie die folgenden Kabel-Anschlussklemmen in der folgenden Reihenfolge an der Gewindestrebe des Minuspols der Batterie (Bild 214):

   Hinweis: Stellen Sie sicher, dass die Batteriekabel-Anschlussklemme (Minus) an der Motor- und Chassiserde oben am Stapel der Anschlussklemmen an der Gewindestrebe ist.

   A. Kabelschuh, 220-cm-Batteriekabelbaum-zweig, beschriftet, (***WICHTIG*** SCHLIEßEN SIE DIESES KABEL AN DIE ANSCHLUSSKLEMME DER BATTERIE AN, DIE AM TRAKTORRAHMEN ANGESCHLOSSEN IST)

   B. Kabelschuh, 60-cm-Kitkabelbaumzweig, Minuspol der Batterie

C. Batteriekabel-Anschlussklemme (Minus), zu Motor- und Chassiserde

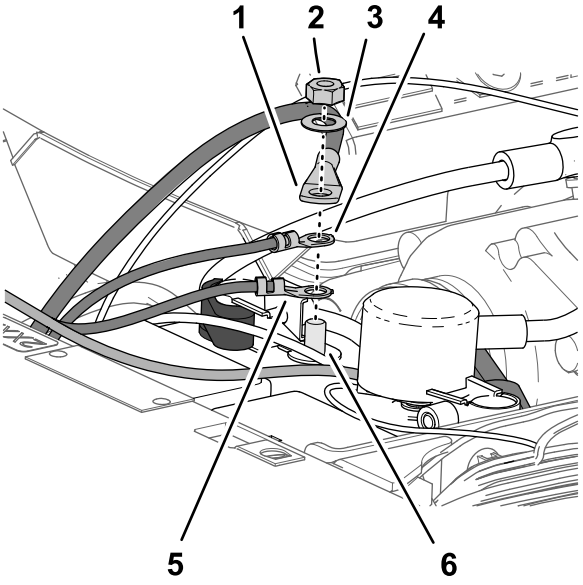

Bild 214

1. Batteriekabel-Anschlussklemme (Minus), zu Motor- und Chassiserde
2. Sechskantmutter (1/4", Schnellanschlussklemme)
3. Scheibe (1/4", Schnellanschlussklemme)
4. Kabelschuh, 60-cm-Kitkabelbaumzweig, Minuspol der Batterie
5. Kabelschuh, 220-cm-Batteriekabelbaumzweig, (***WICHTIG*** SCHLIEßEN SIE DIESES KABEL AN DIE ANSCHLUSSKLEMME DER BATTERIE AN, DIE AM TRAKTORRAHMEN ANGESCHLOSSEN IST)
6. Gewindestrebe (Minuspol der Batterie)

Befestigen des Kabelbaums

1. Bündeln Sie die überflüssige Länge des Datenkabelbaums am rechten, oberen Rahmenrohr (Bild 215).

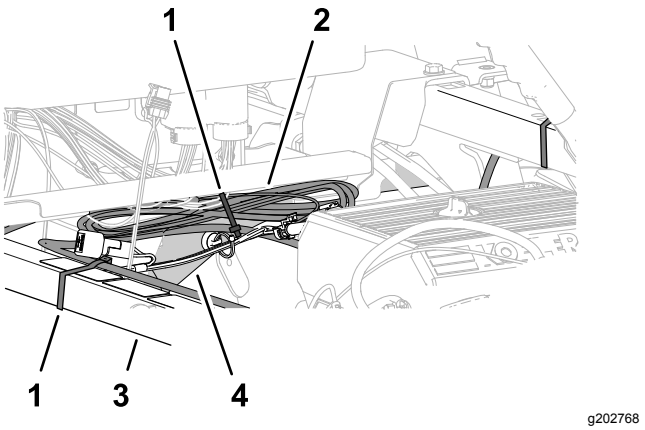

Bild 215

1. Kabelbinder
2. Datenkabelbaumbündel
3. Stützrohr des Stoßdämpfers
4. Rechtes, oberes Rahmenrohr

2. Fluchten Sie den Datenkabelbaum mit dem Stützrohr des Stoßdämpfers aus und befestigen Sie den Kabelbaum mit einem Kabelbinder am Rohr (Bild 215).
3. Fluchten Sie das Datenkabelbaumbündel mit dem rechten, oberen Rahmenrohr aus und befestigen Sie das Kabelbaumbündel mit einem Kabelbinder am Rahmenrohr (Bild 215).
4. Stellen Sie sicher, dass zwischen den Riemenscheiben und Riemen und dem Datenkabelbaum, dem Batteriekabelbaum, dem Kitkabelbaum und den Batteriekabeln ein Abstand besteht.

   Befestigen Sie den Kabelbaum und die Kabel ggf. mit Kabelbindern, um einen Abstand zu den Riemen und Riemenscheiben zu erhalten.

35

Montieren der Motorhaube und des linken und rechten vorderen Kotflügels

Für diesen Arbeitsschritt erforderliche Teile:

13	Eindrückbefestigung

Montieren der Motorhaube

1. Fluchten Sie die Löcher in der Motorhaube mit den Löchern im Armaturenbrett und Rahmen der Maschine aus (Bild 216).

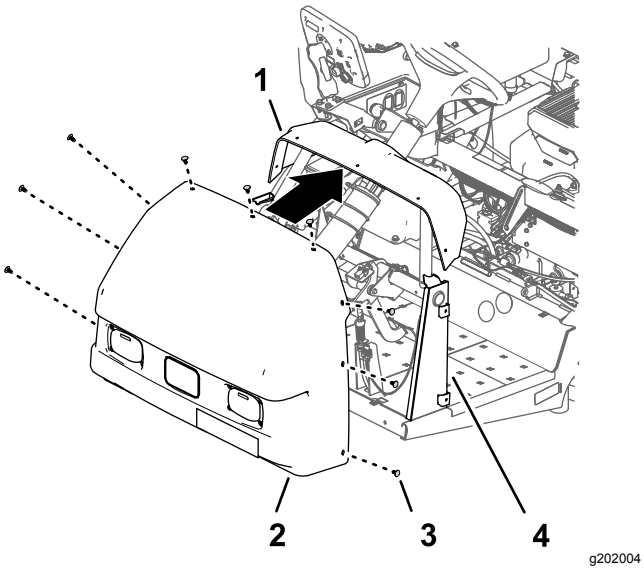

g202004

Bild 216

1. Armaturenbrett
2. Motorhaube
3. Eindrückbefestigung
4. Armaturenbrettstütze

2. Befestigen Sie die Motorhaube mit neun Eindrückbefestigungen am Armaturenbrett und Rahmen (Bild 216).
3. Stecken Sie die zwei elektrischen Anschlüsse (2-Buchsen-Stecker) des Maschinenkabelbaums in die 2-Stift-Stecker des linken und rechten Scheinwerfers (Bild 217).

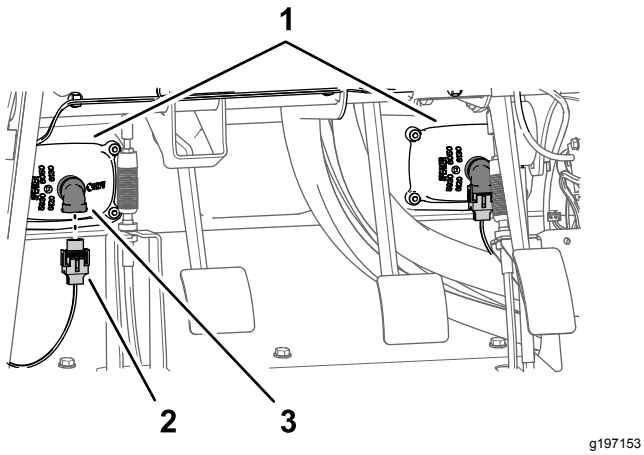

g197153

Bild 217

1. Scheinwerfer
2. 2-Buchsen-Stecker (Maschinenkabelbaum)
3. 2-Stift-Stecker (Scheinwerfer)

Montieren des linken und rechten vorderen Kotflügels

1. Fluchten Sie die innere Kotflügelhaube mit den linken, oben und links, und unteren Rahmenrohren aus (Bild 217).

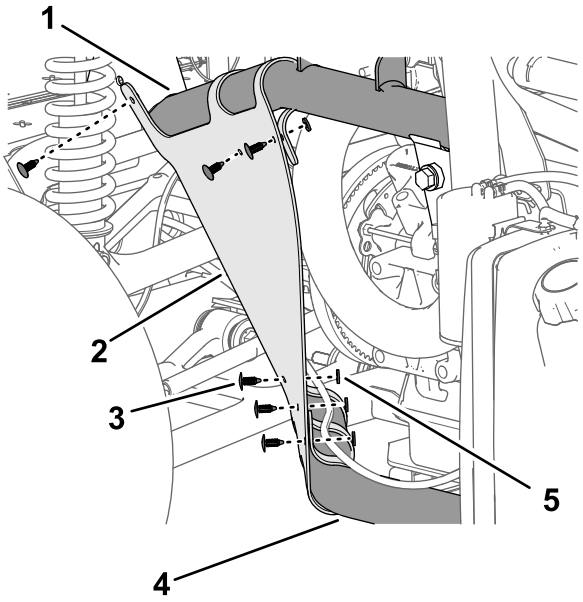

g202023

Bild 218

1. Linkes, oberes Rahmenrohr
2. Innere Kotflügelhaube
3. Eindrückbefestigung
4. Linkes, unteres Rahmenrohr
5. Scheibe (9/2" x 1/16")

2. Befestigen Sie die innere Kotflügelhaube mit den sechs Eindrückbefestigungen an den Rahmenrohren (Bild 218).
3. Fluchten Sie die Löcher im Kotflügel mit den Löchern im Rahmen der Maschine aus, wie in Bild 218 abgebildet.

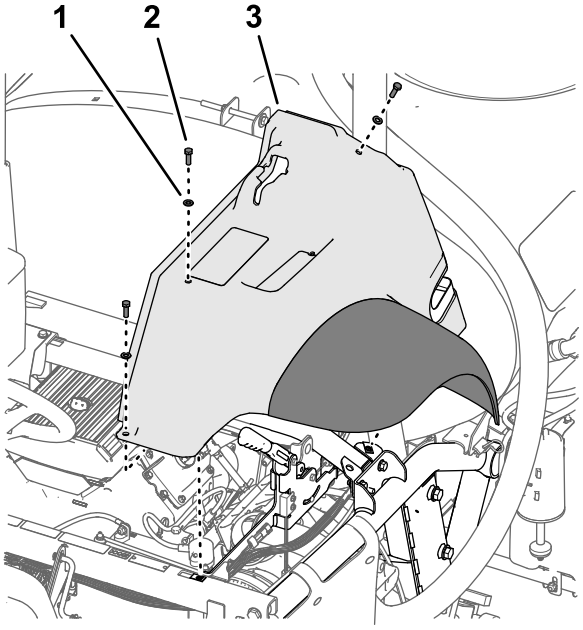

g197152

Bild 219

1. Scheibe (5/16")
2. Schraube (5/16" x 1")
3. Kotflügel vorne links

4. Befestigen Sie den Kotflügel mit den drei Bundkopfschrauben (5/16" x 1") und drei Scheiben (5/16"), die Sie in Schritt 2 in Abnehmen der linken und rechten vorderen Kotflügel (Seite 11) entfernt haben, lose am Rahmen (Bild 219).
5. Befestigen Sie den Kotflügel mit zwei Eindrückbefestigungen am Rahmenkanal (Bild 220).

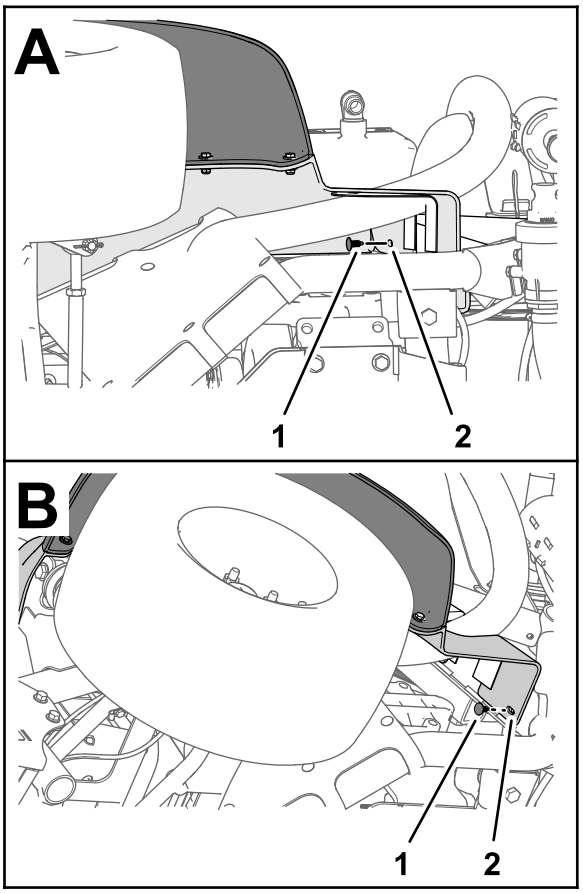

g264614

Bild 220

1. Eindrückbefestigung
2. Kotflügel vorne links

6. Ziehen Sie die Schraube (5/16" x 1") bis auf 1978-2542 Ncm an.
7. Wiederholen Sie die Schritte 1 bis 6 für die innere Kotflügelhaube und den Kotflügel an der anderen Seite der Maschine.

36

Montieren der Motorabdeckplatte und des Sitzes

Keine Teile werden benötigt

Montieren der Motorabdeckplatte

1. Fluchten Sie die Riegel der Motorabdeckplatte mit den Büchsen in den Plattenstützhalterungen am Überrollbügel aus (Bild 221).

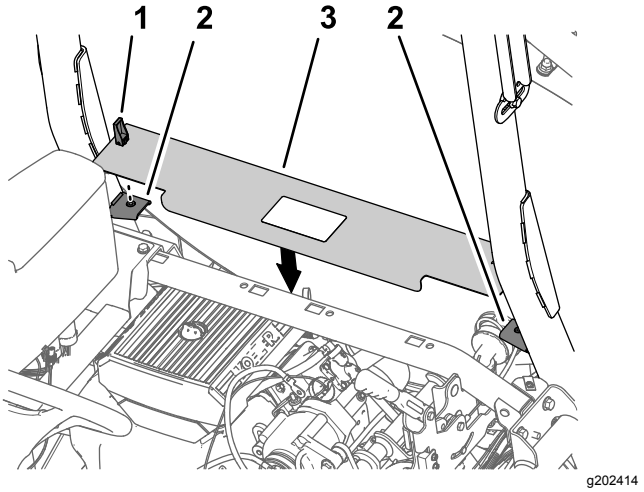

g202414

Bild 221

1. Riegel
2. Plattenstützhalterungen
3. Motorabdeckplatte

2. Montieren Sie die Platte an den Halterungen (Bild 221).
3. Drehen Sie die Griffriegel nach unten, um die Platte an den Halterungen zu befestigen (Bild 221).

Einbauen des Sitzes

1. Fluchten Sie den Sitz und die Sitzplatte mit dem Chassis der Maschine aus (Bild 222).

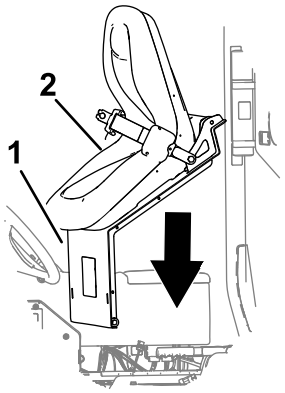

g202000

Bild 222

1. Sitzplatte
2. Sitz

2. Fluchten Sie die Löcher in den Drehzapfen-Anschlussstücken der Sitzpfanne mit den Löchern in der Chassishalterung aus (Bild 223).

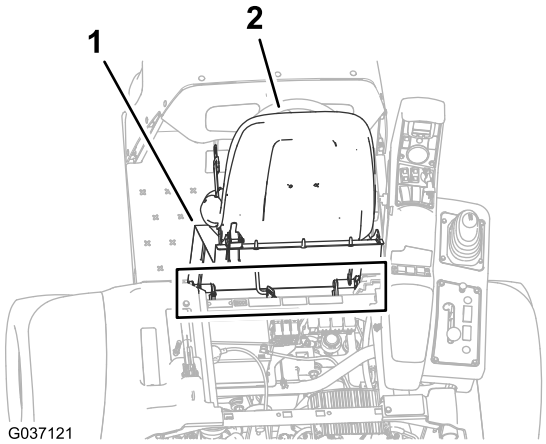

g037121

g202002

Bild 223

1. Sitzplatte
2. Sitz
3. Splint
4. Drehzapfenanschlussstück (Sitzpfanne)
5. Chassishalterung
6. Lagerbolzen

3. Montieren Sie die Sitzpfanne mit den zwei Lagerbolzen an den Chassishalterungen (Bild 223).
4. Befestigen Sie die Lagerbolzen mit den zwei Splinten an der Maschine (Bild 223).

5. Montieren Sie die Stützstange mit der Scheibe und dem Splint an der Halterung (Bild 224).

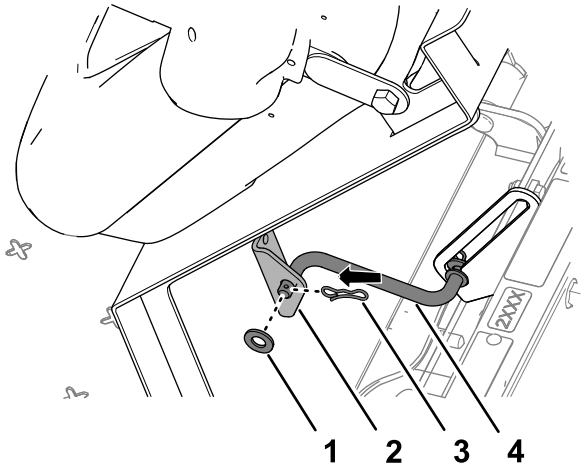

g202001

Bild 224

1. Scheibe
2. Halterung (Sitz)
3. Splint
4. Stützstange

6. Stecken Sie den 2-Buchsen-Stecker des Maschinenkabelbaums in den Stecker für den Sitzschalter, bis die Stecker einrasten (Bild 225).

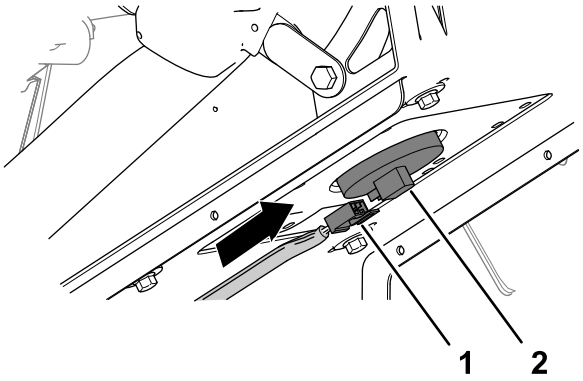

g202003

Bild 225

1. 2-Buchsen-Stecker (Maschinenkabelbaum)
2. Sitzschalteranschluss

7. Drehen Sie den Sitz etwas nach vorne, nehmen Stützstange aus der Arretierung, drehen Sie den Sitz nach unten, bis die Sitzriegel einrasten.

37

Programmieren der Maschineneinstellungen

Keine Teile werden benötigt

Verfahren

1. Stecken Sie den Schlüssel in das Zündschloss und drehen ihn in die EIN-Stellung.

   Der Willkommensbildschirm wird auf dem InfoCenter-Display angezeigt und die Anzeigelampe leuchtet kurz auf (Bild 226).

   Hinweis: Lassen Sie den Motor nicht an.

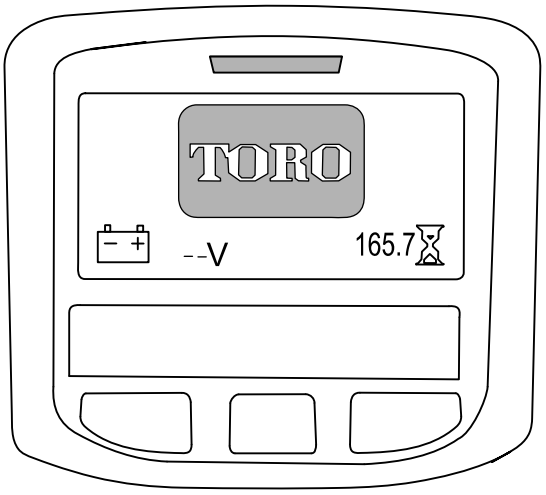

g202877

Bild 226

2. Drücken Sie auf dem Homebildschirm die mittlere Taste auf dem InfoCenter, um den Navigationsbildschirm zu öffnen (Bild 227)

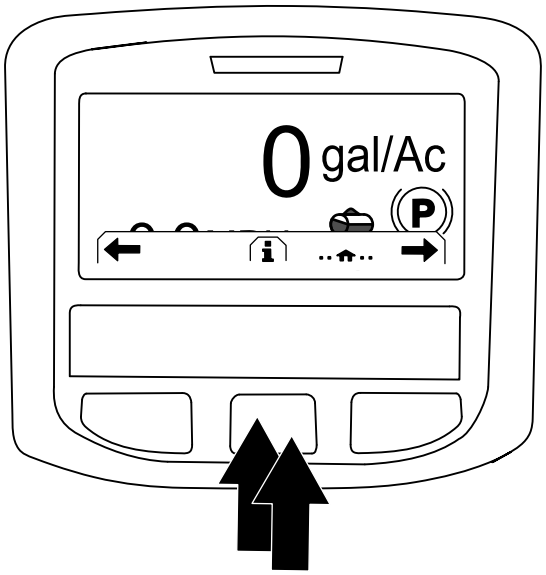

g202868

Bild 227

3. Drücken Sie die mittlere Taste auf dem InfoCenter, um auf das Hauptmenü zuzugreifen (Bild 227).
4. Drücken Sie auf dem Bildschirm HAUPTMENÜ die mittlere Taste , um auf die Option EINSTELLUNG zu navigieren; drücken Sie die rechte Taste, um die Option auszuwählen (Bild 228).

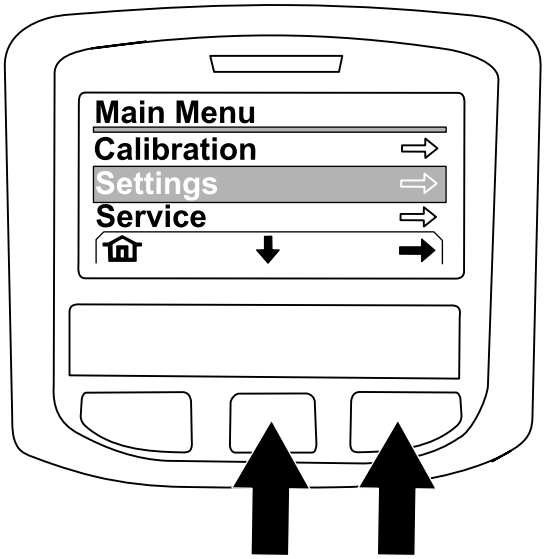

g202874

Bild 228

5. Drücken Sie auf dem Bildschirm EINSTELLUNG die mittlere Taste , um auf die Option GESCHÜTZTE EINSTELLUNGEN zu navigieren; drücken Sie die rechte Taste, um die Option auszuwählen.

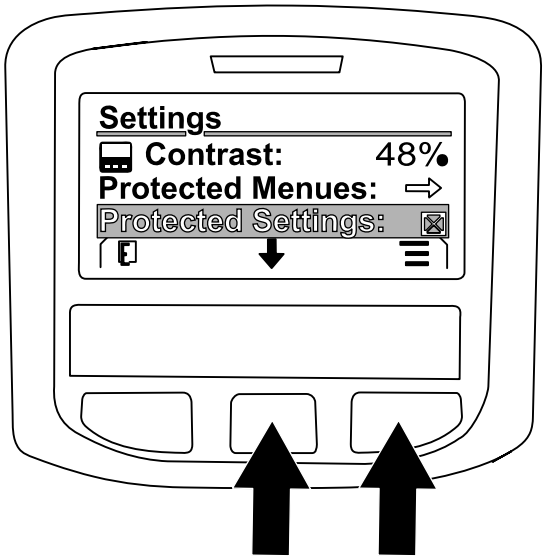

g202869

Bild 229

6. Geben Sie den PIN-Code wie folgt ein:
   A. Drücken Sie die mittlere Taste nach Bedarf, um die Zahl des PIN-Codes für die linke Position einzugeben (Bild 230).

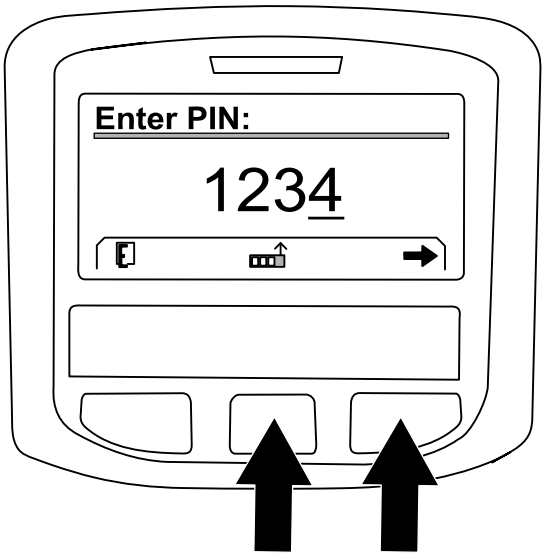

g202870

Bild 230

   B. Drücken Sie die rechte Taste, um auf die nächste Position der Zahl des PIN-Codes zu navigieren (Bild 230).
   C. Wiederholen Sie die Schritte A und B für die anderen drei Positionen der Zahl des PIN-Codes.
   D. Wenn Sie alle Zahlen des PIN-Codes eingegeben haben, drücken Sie die rechte Taste (Bild 230) und drücken Sie dann die mittlere Taste, um den PIN-Code einzugeben (Bild 231).

Die Anzeigelampe leuchtet kurz auf.

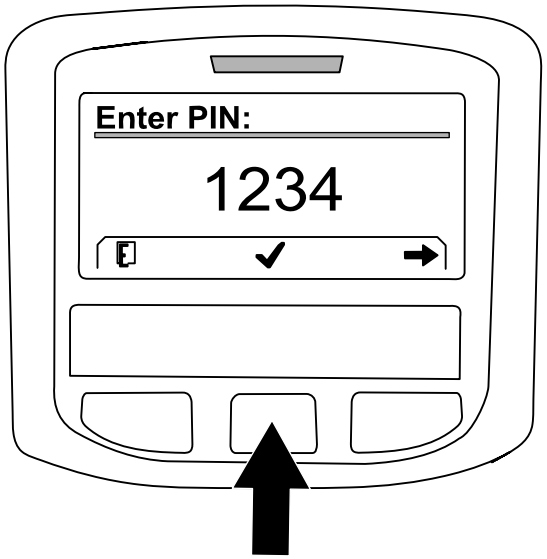

g202871

Bild 231

7. Drücken Sie die mittlere Taste , um auf die Option GEOLINK zu navigieren; drücken Sie die rechte Taste, um die Option auszuwählen (Bild 232).

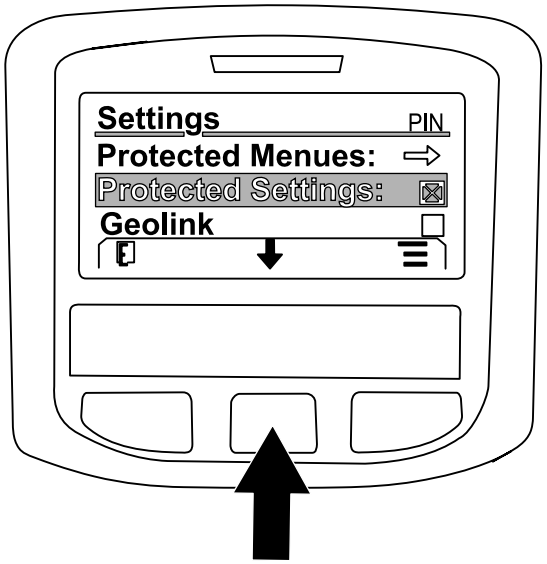

g202875

Bild 232

Der GeoLink-Bestätigungsbildschirm wird auf dem InfoCenter angezeigt (Bild 233).

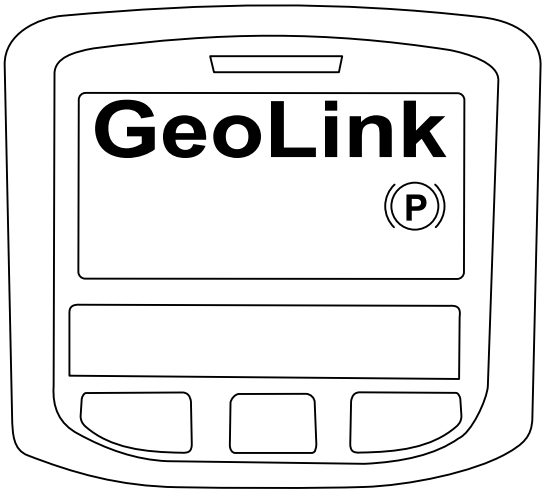

g202872

Bild 233

8. Drehen Sie das Zündschloss in die AUS-Stellung und dann in die EIN-Stellung.
9. Der Willkommensbildschirm von GEOLINK wird anfänglich angezeigt, wenn Sie das Zündschloss in die EIN-Stellung drehen.

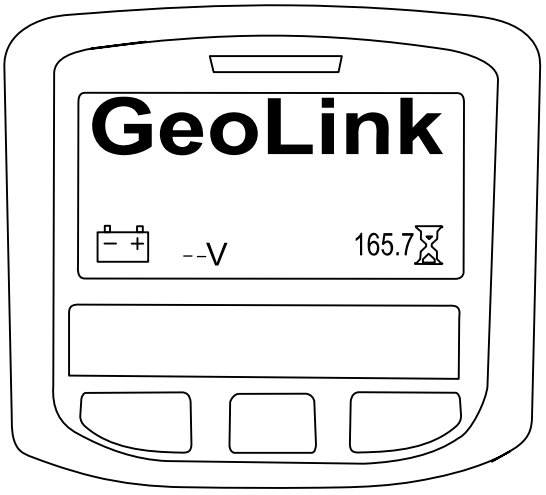

g202878

Bild 234

Hinweise:

EEA/UK Datenschutzerklärung

Toros Verwendung Ihrer persönlichen Informationen

The Toro Company ("Toro") respektiert Ihre Privatsphäre. Wenn Sie unsere Produkte kaufen, können wir bestimmte persönliche Informationen über Sie sammeln, entweder direkt von Ihnen oder über Ihre lokale Toro-Niederlassung oder Ihren Händler. Toro verwendet diese Informationen, um vertragliche Verpflichtungen zu erfüllen - z. B. um Ihre Garantie zu registrieren, Ihren Garantieanspruch zu bearbeiten oder Sie im Falle eines Rückrufs zu kontaktieren - und für legitime Geschäftszwecke - z. B. um die Kundenzufriedenheit zu messen, unsere Produkte zu verbessern oder Ihnen Produktinformationen zur Verfügung zu stellen, die für Sie von Interesse sein könnten. Toro kann die Informationen im Rahmen dieser Aktivitäten an Toro Tochtergesellschaften, Händler oder Geschäftspartner weitergeben. Wir können auch persönliche Daten offenlegen, wenn dies gesetzlich vorgeschrieben ist oder im Zusammenhang mit dem Verkauf, Kauf oder der Fusion eines Unternehmens. Toro verkauft Ihre persönlichen Informationen niemals an anderen Unternehmen.

Speicherung Ihrer persönlichen Daten

Toro wird Ihre persönlichen Daten so lange aufbewahren, wie es für die oben genannten Zwecke relevant ist und in Übereinstimmung mit den gesetzlichen Bestimmungen. Für weitere Informationen über die geltenden Aufbewahrungsfristen wenden Sie sich bitte an legal@toro.com.

Toros Engagement für Sicherheit

Ihre persönlichen Daten können in den USA oder einem anderen Land verarbeitet werden, in dem möglicherweise weniger strenge Datenschutzgesetze gelten als in Ihrem Wohnsitzland. Wann immer wir Ihre Daten außerhalb Ihres Wohnsitzlandes übermitteln, werden wir die gesetzlich vorgeschriebenen Schritte unternehmen, um sicherzustellen, dass angemessene Sicherheitsvorkehrungen zum Schutz Ihrer Daten getroffen werden und um sicherzustellen, dass diese sicher behandelt werden.

Zugang und Korrektur

Sie haben das Recht, Ihre persönlichen Daten zu korrigieren und zu überprüfen oder der Verarbeitung Ihrer Daten zu widersprechen bzw. diese einzuschränken. Bitte kontaktieren Sie uns dazu per E-Mail unter legal@toro.com. Wenn Sie Bedenken haben, wie Toro mit Ihren Daten umgegangen ist, bitten wir Sie, dies direkt mit uns zu besprechen. Bitte beachten Sie, dass europäische Bürger das Recht haben, sich bei Ihrer Datenschutzbehörde zu beschweren.

Die Garantie von Toro

Eine zweijährige, eingeschränkte Garantie

Bedingungen und abgedeckte Produkte

The Toro Company und die Niederlassung, Toro Warranty Company, gewährleisten gemäß eines gegenseitigen Abkommens, dass das gewerbliche Produkt von Toro (Produkt) für zwei Jahre oder 1.500 Betriebsstunden* (je nachdem, was zuerst eintritt) frei von Material- und Verarbeitungsschäden ist. Diese Garantie gilt für alle Produkte, ausgenommen sind Aerifizierer (diese Produkte haben eigene Garantiebedingungen). Bei einem Garantieanspruch wird das Produkt kostenlos repariert, einschließlich Diagnose, Lohnkosten, Ersatzteilen und Transport. Die Garantie beginnt an dem Termin, an dem das Produkt zum Originalkunden ausgeliefert wird.
* Mit Betriebsstundenzähler ausgestattete Produkte.

Anweisungen für die Inanspruchnahme von Wartungsarbeiten unter Garantie

Sie müssen den offiziellen Distributor oder Vertragshändler für gewerbliche Produkte, von dem Sie das Produkt gekauft haben, umgehend informieren, dass Sie einen Garantieanspruch erheben. Sollten Sie Hilfe beim Ermitteln eines offiziellen Distributors oder Vertragshändler für gewerbliche Produkte benötigen oder Fragen zu den Garantieansprüchen und -verpflichtungen haben, können Sie uns unter folgender Adresse kontaktieren:

Toro Commercial Products Service Department
Toro Warranty Company
8111 Lyndale Avenue South
Bloomington, MN 55420-1196

+1-952-888-8801 oder +1-800-952-2740
E-Mail: commercial.warranty@toro.com

Verantwortung des Besitzers

Als Produkteigentümer sind Sie für die erforderlichen Wartungsarbeiten und Einstellungen verantwortlich, die in der *Bedienungsanleitung* angeführt sind. Ein Nichtausführen der erforderlichen Wartungs- und Einstellungsarbeiten kann zu einem Verlust des Garantieanspruchs führen.

Nicht von der Garantie abgedeckte Punkte und Bedingungen

Nicht alle Produktfehler oder Fehlfunktionen, die im Garantiezeitraum auftreten, stellen Verarbeitungs- oder Materialfehler dar. Diese Garantie schließt Folgendes aus:

- Produktversagen aufgrund der Verwendung von Ersatzteilen, die keine Toro-Originalteile sind, oder aufgrund der Installation oder Verwendung von Anbaugeräten, Modifikationen oder nicht genehmigtem Zubehör. Der Hersteller dieser Artikel gibt möglicherweise eine eigene Garantie.
- Produktfehler, die aufgrund nicht ausgeführter Wartungs- und/oder Einstellungsarbeiten entstehen. Die Nichtdurchführung der in der *Bedienungsanleitung* aufgeführten empfohlenen Wartungsarbeiten für das Toro-Produkt kann zu einer Ablehnung der Ansprüche im Rahmen der Garantie führen.
- Produktfehler, die auf den missbräuchlichen, fahrlässigen oder waghalsigen Einsatz des Produkts zurückzuführen sind.
- Teile, die sich abnutzen, außer bei fehlerhaften Teilen. Beispiele von Teilen, die sich beim normalen Produkteinsatz abnutzen oder verbraucht werden, sind u. a. Bremsbeläge und Bremsbacken, Kupplungsbeläge, Messer, Spindeln, Rollen und Lager (abgedichtet oder schmierbar), Untermesser, Zündkerzen, Laufräder und Lager, Reifen, Filter, Riemen und bestimmte Sprühfahrzeugteile, wie z. B. Membrane, Düsen und Sperrventile.
- Durch äußere Einflüsse verursachte Fehler. Als äußere Einflüsse werden u. a. Wetter, Einlagerungsverfahren, Verunreinigung, Verwendung nicht zugelassener Kraftstoffe, Kühlmittel, Schmiermittel, Zusätze, Dünger, Wasser oder Chemikalien angesehen.
- Defekte oder Leistungsprobleme aufgrund von Kraftstoffen (z. B. Benzin, Diesel oder Biodiesel), die nicht den Branchennormen entsprechen.
- Normales Geräuschniveau, normale Vibration und Abnutzung und normaler Verschleiß.
- Normale Verbrauchsgüter sind u. a. Schäden am Sitz aufgrund von Abnutzung oder Abrieb, abgenutzte, lackierte Oberflächen, verkratzte Aufkleber oder Fenster.

Teile

Teile, die als vorgeschriebene Wartungsarbeiten ausgewechselt werden müssen, werden für den Zeitraum bis zur geplanten Auswechslung des Teils garantiert. Teile, die im Rahmen dieser Garantie ausgewechselt werden, sind für die Länge der Originalproduktgarantie abgedeckt und werden das Eigentum von Toro. Es bleibt Toro überlassen, ob ein Teil repariert oder ausgewechselt wird. Toro kann überholte Teile für Reparaturen unter Garantie verwenden.

Garantie für Deep-Cycle und Lithium-Ionen-Batterien:

Deep-Cycle- und Lithium-Ionen-Batterien habe eine bestimmte Gesamtzahl an Kilowatt-Stunden, die sie bereitstellen können. Einsatz-, Auflade- und Wartungsverfahren können die Nutzungsdauer der Batterie verlängern oder verkürzen. Während der Nutzung der Batterien in diesem Produkt nimmt die nützliche Arbeit zwischen Aufladeintervallen langsam ab, bis die Batterien ganz aufgebraucht sind. Für das Auswechseln aufgebrauchter Batterien (aufgrund normaler Nutzung) ist der Produkteigentümer verantwortlich. Ein Auswechseln der Batterie (für die Kosten kommt der Eigentümer auf) kann im normalen Garantiezeitraum erforderlich sein. Hinweis: (Nur Lithium-Ionen-Batterie): Eine Lithium-Ionen-Batterie wird nur von einer anteiligen Teilegarantie abgedeckt, die im 3. bis 5. Jahr basierend auf der Verwendungsdauer und den genutzten Kilowattstunden basiert. Lesen Sie die *Bedienungsanleitung* für weitere Informationen.

Für die Kosten von Wartungsarbeiten kommt der Besitzer auf

Motoreinstellung, Schmierung, Reinigung und Polieren, Austausch von Filtern, Kühlmittel und die Durchführung der empfohlenen Wartungsarbeiten sind einige der normalen Arbeiten, die der Eigentümer auf eigene Kosten an den Toro-Produkten durchführen muss.

Allgemeine Bedingungen

Im Rahmen dieser Garantie haben Sie nur Anspruch auf eine Reparatur durch einen offiziellen Toro-Distributor oder Händler.

Weder The Toro Company noch Toro Warranty Company haftet für mittelbare, beiläufige oder Folgeschäden, die aus der Verwendung der Toro-Produkte entstehen, die von dieser Garantie abgedeckt werden, einschließlich aller Kosten oder Aufwendungen für das Bereitstellen von Ersatzgeräten oder Wartung in angemessenen Zeiträumen des Ausfalls oder Nicht-Verwendung, bis zum Abschluss der unter dieser Garantie ausgeführten Reparaturarbeiten. Außer den Emissionsgewährleistungen, auf die im Anschluss verwiesen wird (falls zutreffend) besteht keine ausdrückliche Gewährleistung. Alle abgeleiteten Gewährleistungen zur Verkäuflichkeit und Eignung für einen bestimmten Zweck sind auf die Dauer der ausdrücklichen Gewährleistung beschränkt.

Einige Staaten lassen Ausschlüsse von beiläufigen oder Folgeschäden nicht zu oder schränken die Dauer der abgeleiteten Gewährleistung ein. Die obigen Ausschlüsse und Beschränkungen treffen daher ggf. nicht auf Sie zu. Diese Garantie gibt Ihnen bestimmte legale Rechte; Sie können weitere Rechte haben, die sich von Staat zu Staat unterscheiden.

Hinweis zur Motorgarantie:

Die Emissionssteueranlage des Produkts kann von einer separaten Garantie abgedeckt sein, die die Anforderungen der EPA (amerikanische Umweltschutzbehörde) und/oder CARB (California Air Resources Board) erfüllen. Die oben angeführten Beschränkungen hinsichtlich der Betriebsstunden gelten nicht für die Garantie auf der Emissionssteueranlage. Weitere Angaben finden Sie in der Aussage zur Garantie hinsichtlich der Motoremissionskontrolle in der Bedienungsanleitung oder in den Unterlagen des Motorherstellers.

Länder außer USA oder Kanada

Kunden, die Produkte von Toro kaufen, die von den USA oder Kanada exportiert wurden, sollten sich an den Toro-Vertragshändler wenden, um Garantiepolicen für das entsprechende Land oder die Region zu erhalten. Sollten Sie aus irgendeinem Grund nicht mit dem Service des Händlers zufrieden sein oder Schwierigkeiten beim Erhalt der Garantieinformationen haben, wenden Sie sich an den Importeur der Produkte von Toro.