Form No. 3425-398 Rev A

Kit de finition pour système de pulvérisation de précision X25 GeoLink®

Pulvérisateur de gazon Multi-Pro® 1750 à partir du numéro de série 315000001

N° de modèle 41631—N° de série 400000000 et suivants

Instructions de montage

Introduction

Le kit système de pulvérisation GeoLink™ est un accessoire pour véhicule pulvérisateur destiné aux utilisateurs professionnels et temporaires employés à des applications commerciales. Il est principalement conçu pour la pulvérisation des pelouses entretenues régulièrement dans les parcs, les terrains de golf, les terrains de sport et les espaces verts commerciaux.

Pour plus d'informations sur la sécurité du produit, y compris des conseils de sécurité, des documents de formation, des renseignements concernant un accessoire, pour obtenir l'adresse d'un concessionnaire ou pour enregistrer votre produit, rendez-vous sur www.Toro.com.

L'utilisation de ce produit à d'autres fins que celle qui est prévue peut être dangereuse pour vous-même et pour les personnes à proximité.

Remarque: Lisez attentivement cette notice pour apprendre à utiliser et entretenir correctement votre produit, et éviter de l'endommager ou de vous blesser. Vous êtes responsable de l'utilisation sûre et correcte du produit.

Pour obtenir des prestations de service, des pièces Toro d'origine ou des renseignements complémentaires, munissez-vous des numéros de modèle et de série du produit et contactez un concessionnaire-réparateur agréé ou le service client Toro. La Figure 1 indique l'emplacement des numéros de modèle et de série sur le produit. Inscrivez les numéros dans l'espace réservé à cet effet.

Important: **Avec votre appareil mobile, vous pouvez scanner le code QR (selon l'équipement) sur la plaque du numéro de série pour accéder aux renseignements sur la garantie, les pièces et autres informations produit.**

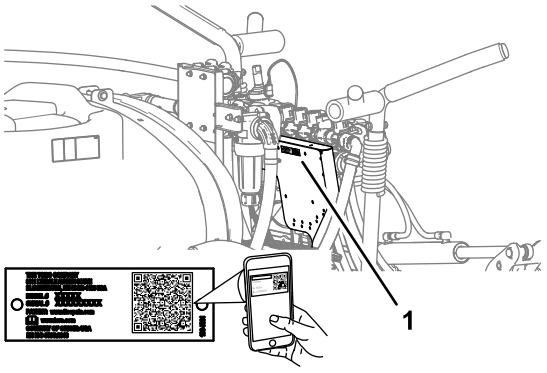

g264687

Figure 1

1. Emplacement des numéros de modèle et de série

N° de modèle _____

N° de série _____

Les mises en garde de ce manuel soulignent des dangers potentiels et sont signalées par le symbole de sécurité (Figure 2), qui indique un danger pouvant entraîner des blessures graves ou mortelles si les précautions recommandées ne sont pas respectées.



g000502

Figure 2

1. Symbole de sécurité

Ce manuel utilise deux termes pour faire passer des renseignements essentiels. **Important**, pour attirer l'attention sur des renseignements mécaniques spécifiques et **Remarque**, pour insister sur des renseignements d'ordre général méritant une attention particulière.

© 2018—The Toro® Company
8111 Lyndale Avenue South
Bloomington, MN 55420

Enregistrez votre produit à www.Toro.com.

CE

Traduction du texte d'origine (FR)
Imprimé aux États-Unis
Tous droits réservés

3425-398 A

Table des matières

Introduction 1
Sécurité 3
Autocollants de sécurité et d'instruction 3
Mise en service 5
1 Préparatifs d'installation du kit 9
2 Dépose du siège et du panneau d'accès au moteur 10
3 Dépose des ailes avant gauche et droite et du capot 11
4 Débranchement du kit traceur à mousse en option 13
5 Débranchement du kit de mise à niveau de rampe ultrasonique en option 18
6 Dépose du couvercle de la section centrale (11 buses) du kit rampe couverte en option 18
7 Débranchement du tube de détection de pression pour le manomètre de planche de bord 19
8 Débranchement des connecteurs des vannes de pulvérisation 20
9 Dépose de l'interrupteur de régulation de débit 21
10 Dépose des sections de pulvérisation 22
11 Montage de l'extension de rampe centrale 27
12 Montage des pattes de support et des buses de pulvérisation sur la section de pulvérisation centrale 30
13 Dépose des vannes de section de rampe 32
14 Montage des colliers de support du débitmètre 36
15 Montage du faisceau de câblage arrière sur la machine 38
16 Montage du collecteur de débitmètre 44
17 Montage des flexibles de dérivation sur la cuve 45
18 Montage de la section de pulvérisation centrale modifiée 46
19 Montage du collecteur du vérin de levage sur le support de vérin 47
20 Montage du support de vannes et des vannes de pulvérisation 48
21 Montage des vérins de levage de rampe 55
22 Montage des sections de pulvérisation extérieures 57
23 Installation des flexibles de buses de pulvérisation 60
24 Branchement du faisceau de câblage du kit à l'arrière de la machine 65
25 Branchement du tube de détection de pression pour le manomètre de planche de bord 66
26 Branchement du kit traceur à mousse en option 68
27 Branchement du kit rampe ultrasonique en option 71
28 Montage du kit rampe couverte en option 72
29 Montage du récepteur de navigation 75
30 Montage du moniteur de pulvérisation 78
31 Câblage de l'embrayage de la pompe de pulvérisation 80
32 Montage des composants du système électrique du pulvérisateur 81
33 Branchement du faisceau de câblage du kit à la base du siège 87
34 Montage des faisceaux de câblage des composants de navigation 90
35 Pose du capot et des ailes gauche et droite avant 99
36 Pose du panneau d'accès au moteur et du siège 101
37 Programmation des réglages de la machine 103

Sécurité

⚠ ATTENTION

Les substances chimiques utilisées dans le système de pulvérisation peuvent être nocives et toxiques pour vous-même, toute personne présente, les animaux, les plantes, les sols et autres.

- **Lisez attentivement les étiquettes signalétiques et les fiches de données de sécurité (FDS) de tous les produits chimiques utilisés et protégez-vous en suivant les recommandations des fabricants des produits chimiques. Utilisez, par exemple, un équipement de protection individuelle (EPI), y compris une protection faciale et oculaire, des gants ou tout autre équipement de protection adapté au produit chimique.**
- **Plusieurs produits chimiques peuvent être utilisés et vous devez donc prendre connaissance des données relatives à chacun d'eux.**
- **Refusez d'utiliser ou d'intervenir sur le pulvérisateur si ces renseignements ne sont pas disponibles.**
- **Avant toute intervention sur un système de pulvérisation, assurez-vous qu'il a été rincé à trois reprises et neutralisé en conformité avec les recommandations du ou des fabricant(s) des produits chimiques et que toutes les vannes ont effectué 3 cycles.**
- **Assurez-vous de disposer d'une source d'eau propre et de savon à proximité afin de pouvoir laver immédiatement la peau en cas de contact direct avec un produit chimique.**

Autocollants de sécurité et d'instruction

Des autocollants de sécurité et des instructions bien visibles par l'opérateur sont placés près de tous les endroits potentiellement dangereux. Remplacez tout autocollant endommagé ou manquant.

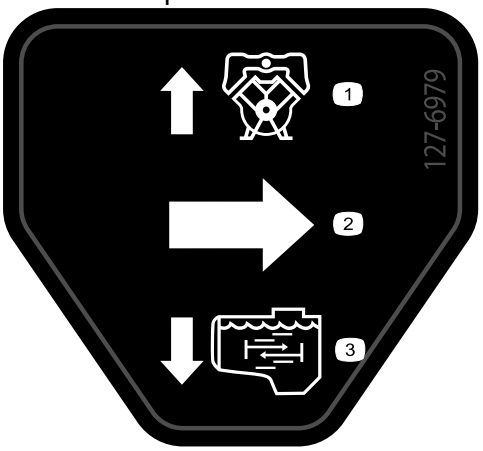

decal127-6979

127-6979

1. Débit de retour de pompe
2. Débit
3. Débit d'agitation

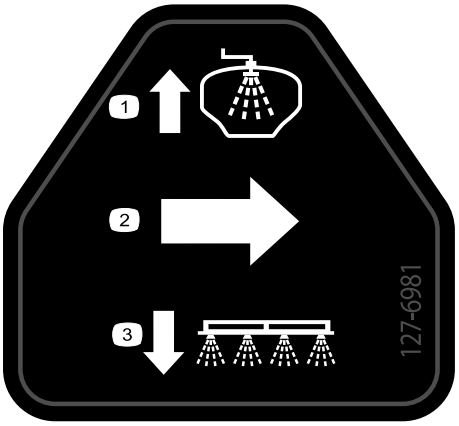

decal127-6981

127-6981

1. Débit de retour de dérivation
2. Débit
3. Pulvérisation par rampe

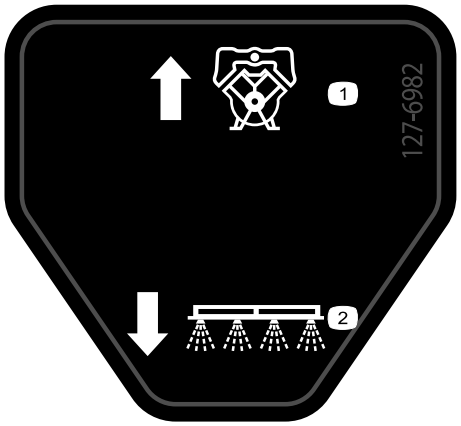

decal127-6982

127-6982

1. Débit de retour de dérivation
2. Pulvérisation par rampe



decal127-6976

127-6976

1. Diminuer
2. Augmenter

Montage

Pièces détachées

Reportez-vous au tableau ci-dessous pour vérifier si toutes les pièces ont été expédiées.

Procédure	Description	Qté	Utilisation
1	Aucune pièce requise	–	Préparatifs d'installation du kit.
2	Aucune pièce requise	–	Dépose du siège et du panneau d'accès au moteur.
3	Aucune pièce requise	–	Dépose des ailes avant gauche et droite et du capot.
4	Tubes – réf. Toro 114-9553 Serre-câble	2 8	Débranchement du kit traceur à mousse en option.
5	Aucune pièce requise	–	Débranchement du kit de mise à niveau de rampe ultrasonique en option.
6	Aucune pièce requise	–	Dépose du couvercle de la section centrale (11 buses) du kit rampe couverte en option.
7	Aucune pièce requise	–	Débranchement du tube de détection de pression pour le manomètre de planche de bord.
8	Aucune pièce requise	–	Débranchement des connecteurs des vannes de pulvérisation.
9	Serre-câble Cache d'interrupteur	1 1	Dépose de l'interrupteur de régulation de débit.
10	Aucune pièce requise	–	Dépose des sections de pulvérisation.
11	Boulon à embase (3/8" x 1") Contre-écrous à embase (3/8") Extension de rampe centrale Support de vérin (large) Plaque de liaison (large) Boulon de carrosserie (1/2" x 1¼") Contre-écrou à embase (1/2")	2 2 1 1 1 4 4	Montage de l'extension de rampe centrale.
12	Buse de pulvérisation Ensemble flexibles (vanne de pulvérisation 5 ou 6) Contre-écrou à embase (5/16")	2 2 2	Montage des pattes de support et des buses de pulvérisation sur la section de pulvérisation centrale.
13	Chapeau (raccord rapide) Étrier de fixation	3 3	Dépose des vannes de section de rampe.
14	Support de débitmètre Demi-collier de support Boulon (1/4" x 4½") Contre-écrous à embase (1/4")	1 4 4 4	Montage des colliers de support du débitmètre.
15	Faisceau de câblage arrière Serre-câble	1 7	Montage du faisceau de câblage arrière sur la machine.

Procédure	Description	Qté	Utilisation
16	Raccord cannelé droit (1" x 2") Collier (3/4" à 1½") Flexible (1" x 5¾") Collecteur Flexible (1" x 16")	1 3 1 1 1	Montage du collecteur sur le débitmètre.
17	Raccord rapide 90° (femelle, 1") Flexible (1" x 26") Collier (3/4" x 1-1/5") Raccord en T (1" x 1" x 1") Ensemble raccord à 90° et flexible Robinet d'arrivée de carburant	2 2 5 1 1 1	Montage des flexibles de dérivation sur la cuve.
18	Aucune pièce requise	–	Montage de la section de pulvérisation centrale modifiée.
19	Aucune pièce requise	–	Montage du collecteur du vérin de levage sur le support de vérin.
20	Support de vannes et bloc de vannes de pulvérisation Boulon (4 x 10 mm) Contrôleur de pulvérisateur ASC 10 Contre-écrou à embase (4 mm) Obturateur (raccord rapide femelle) Boulons à embase (5/16" x 3/4") Contre-écrous à embase (5/16") Collier Fixation à pression (serre-câble) Fixation à pression (ancrage de connecteur)	1 3 1 3 2 8 8 1 1 3	Montage du support de vannes et des vannes de pulvérisation.
21	Flexible hydraulique (1/4" x 24¾")	4	Montage des vérins de levage de rampe.
22	Bague à embase en nylon Serre-câble Flexible d'alimentation (188 cm) Flexible d'alimentation (234 cm) Flexible d'alimentation (279 cm)	4 1 1 1 1	Montage des sections de pulvérisation extérieures.
23	Flexible d'alimentation (279 cm) Flexible d'alimentation (234 cm) Flexible d'alimentation (188 cm) Flexible d'alimentation (81 cm)	2 2 4 2	Installation des flexibles de buses de pulvérisation.
24	Aucune pièce requise	–	Branchement du faisceau de câblage arrière.
25	Aucune pièce requise	–	Branchement du tube de détection de pression pour le manomètre de planche de bord.
26	Serre-câble	6	Branchement du kit traceur à mousse en option.
27	Aucune pièce requise	–	Branchement du kit rampe ultrasonique en option.

Procédure	Description	Qté	Utilisation
28	Extension de couvercle (12 buses – réf. Toro 120-0621)	1	Montage du kit rampe couverte en option.
	Rivet aveugle (réf. Toro 114439)	22	
	Support (couvercle de section centrale – réf. Toro 131–3703–03)	4	
	Écrou à clip (réf. Toro 94-2413)	4	
	Boulons à embase (3/8" x 1¼" – réf. Toro 110-5050)	16	
	Contre-écrous à embase (3/8" – réf. Toro 104-8301)	16	
	Bride de couvercle (réf. Toro 120-0629)	2	
	Boulons à embase (5/16" x 1¼" – réf. Toro 323-36)	4	
29	Socle du récepteur	1	Montage du récepteur de navigation.
	Entretoise (3/8" x 1")	1	
	Support de récepteur	1	
	Boulon (3/8" x 3¼")	1	
	Rondelle-frein (3/8")	1	
	Rondelle (3/8" x 13/16")	1	
	Contre-écrou à embase (3/8")	1	
	Boulon à embase (5/16" x 3/4")	1	
	Contre-écrou à embase (5/16")	1	
	Boulon à embase (3/8" x 1½")	2	
	Entretoise (3/8" x 7/16")	2	
	Récepteur de navigation – Kit système de pulvérisation X25 GeoLink, Base, WAAS (modèle 41630)	1	
	Boulon à tête hexagonale (5 x 16 mm)	3	
	Rondelle (5 mm)	3	
	Adaptateur de traversée (kit modem à correction CDMA RTK ou kit modem à correction GSM RTK en option)	1	
	Antenne cellulaire (kit modem à correction CDMA RTK ou kit modem à correction GSM RTK en option)	1	
	Câble coaxial (kit modem à correction CDMA RTK ou kit modem à correction GSM RTK en option)	1	
30	Support de moniteur	1	Montage du moniteur de pulvérisation.
	Boulon à embase (6 x 12 mm)	3	
	Étrier fileté (5/16")	2	
	Contre-écrou à embase (5/16")	8	
	Support à rotule	1	
	Boulon à embase (5/16" x 3/4")	4	
	Moniteur – Kit système de pulvérisation X25 GeoLink, Base, WAAS (modèle 41630)	1	
	Bras de moniteur – Kit système de pulvérisation X25 GeoLink, Base, WAAS (modèle 41630)	1	
31	Aucune pièce requise	–	Câblage de l'embrayage de la pompe de pulvérisation.

Procédure	Description	Qté	Utilisation
32	Support de batterie Boulon (5/16" x 1¾") Rondelle (5/16") Batterie (540 A) Dispositif de retenue de la batterie Contre-écrou à embase (5/16") Support d'alternateur Poulie d'entraînement de 279 mm Boulon (1/4" x 2¼") Rondelle-frein (1/4") Alternateur (60 A) Boulon à embase (8 x 25 mm) Boulon à embase (3/8" x 1½") Courroie trapézoïdale	1 1 1 1 1 1 1 1 4 4 1 1 1 1	Installation du système électrique du pulvérisateur.
33	Relais Fixation à pression Fusible (15 A) Fusible (50 A)	1 1 1 1	Branchement du faisceau de câblage du kit à la base du siège.
34	Faisceau de données (système de navigation) – kit système de pulvérisation de précision GeoLink (modèle 41630) Faisceau de batterie (système de navigation) – kit système de pulvérisation de précision GeoLink (modèle 41630) Serre-câble Collier de connexion rapide (poignée rouge) Collier de connexion rapide (poignée noire)	1 1 8 1 1	Montage des faisceaux de câblage des composants de navigation.
35	Fixation à pression	13	Pose du capot et des ailes gauche et droite avant.
36	Aucune pièce requise	–	Pose du panneau d'accès au moteur et du siège.
37	Aucune pièce requise	–	Programmation des réglages de la machine.

1

Préparatifs d'installation du kit

Aucune pièce requise

Préparation de la cuve du pulvérisateur et du réservoir de rinçage en option

1. Nettoyez le pulvérisateur ; voir la section Nettoyage du pulvérisateur dans le *Manuel de l'utilisateur* de la machine.

   Important: **Videz complètement la cuve du pulvérisateur avant de monter le kit de finition du système de pulvérisation GeoLink.**

2. **Pour les machines équipées du kit de rinçage de cuve en option, procédez comme suit :**

   A. Pompez l'eau du réservoir de rinçage dans la cuve du pulvérisateur ; voir la section Utilisation du kit de rinçage dans les *Instructions d'installation* du kit de rinçage de cuve.

   B. Vidangez l'eau de la cuve du pulvérisateur ; voir la section Nettoyage du pulvérisateur dans le *Manuel de l'utilisateur* de la machine.

3. Déployez les sections de pulvérisation gauche et droite horizontalement.

4. Garez la machine sur une surface plane et horizontale, serrez le frein de stationnement, coupez le moteur et enlevez la clé de contact ; voir le *manuel de l'utilisateur*.

   Important: **Garez la machine sur une surface plane et horizontale avant de monter le kit GeoLink.**

Débranchement de la batterie

1. Tournez la CLÉ DE CONTACT à la position ARRÊT, puis enlevez-la ; voir le *Manuel de l'utilisateur*.

2. Déverrouillez le siège en poussant la poignée de verrouillage vers l'arrière (Figure 3).

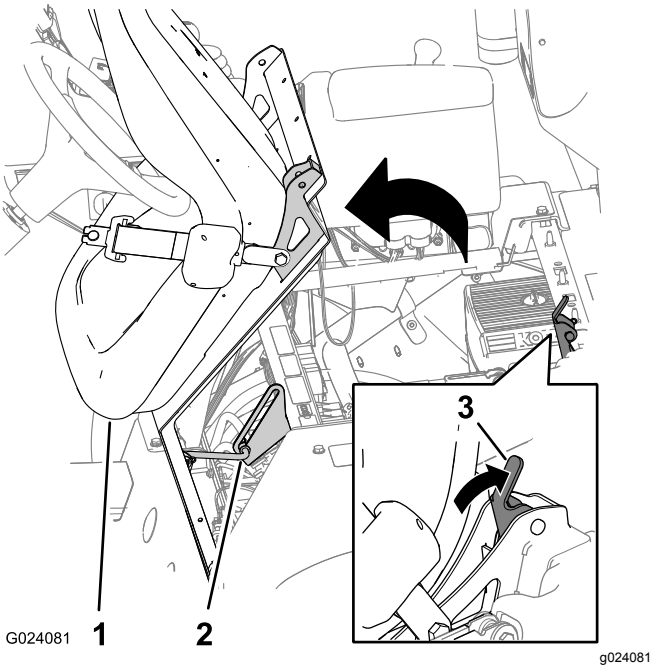

Figure 3

1. Siège
2. Béquille
3. Poignée de verrouillage du siège

3. Faites pivoter le siège et son plateau vers l'avant jusqu'à ce que l'extrémité de la béquille s'engage au bas de la fente dans le support (Figure 3).

4. Retirez le boulon et l'écrou qui fixent la cosse du câble négatif de la batterie à la borne négative de la batterie.

⚠ ATTENTION

Les étincelles peuvent provoquer l'explosion des gaz de la batterie et vous blesser.

S'ils sont mal acheminés, les câbles de la batterie peuvent subir des dommages ou endommager le pulvérisateur et produire des étincelles.

- **Débranchez toujours le câble négatif (noir) de la batterie avant le câble positif (rouge).**
- **Connectez toujours le câble positif (rouge) de la batterie avant le câble négatif (noir).**

Les bornes de la batterie ou les outils en métal peuvent causer des courts-circuits au contact des pièces métalliques du pulvérisateur et produire des étincelles.

- **Lors de la mise en place ou du retrait de la batterie, évitez que les bornes touchent les parties métalliques du pulvérisateur.**
- **Évitez de créer des courts-circuits entre les bornes de la batterie et les parties métalliques du pulvérisateur avec des outils en métal.**
- **Laissez toujours la sangle de la batterie en place pour protéger et immobiliser la batterie.**

5. Soulevez le capuchon en caoutchouc et retirez le boulon et l'écrou qui fixent la cosse du câble positif de la batterie à la borne positive de la batterie. (Figure 4).

   Remarque: Assurez-vous que la cosse des câbles de batterie ne touche pas les bornes de la batterie.

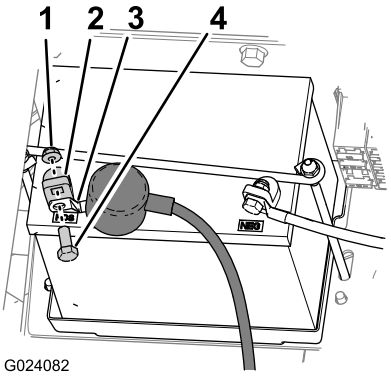

Figure 4

1. Écrou
2. Borne de la batterie
3. Cosse (câble positif de la batterie)
4. Boulon

6. Laissez refroidir le moteur complètement.

2

Dépose du siège et du panneau d'accès au moteur

Aucune pièce requise

Dépose du siège

1. Débranchez le connecteur à 2 douilles du faisceau de la machine qui est relié au connecteur du contacteur du siège (Figure 5).

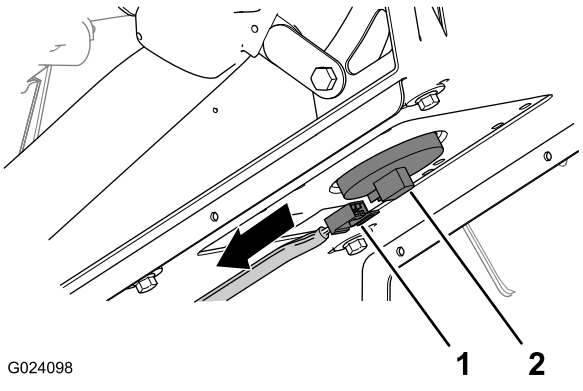

Figure 5

1. Connecteur à 2 douilles (faisceau de la machine)
2. Connecteur de contacteur de siège

2. Retirez la goupille fendue qui fixe la béquille au support au bas du plateau du siège (Figure 6).

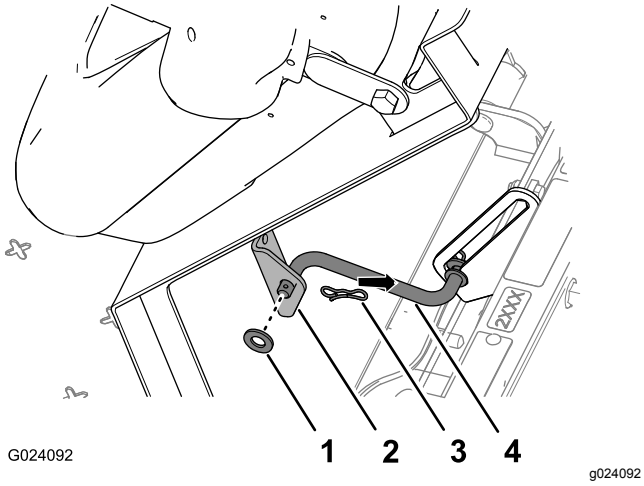

Figure 6

1. Rondelle
2. Support (siège)
3. Goupille fendue
4. Béquille

3. Retirez les 2 goupilles fendues qui fixent le pivot du plateau du siège aux supports du châssis (Figure 7).

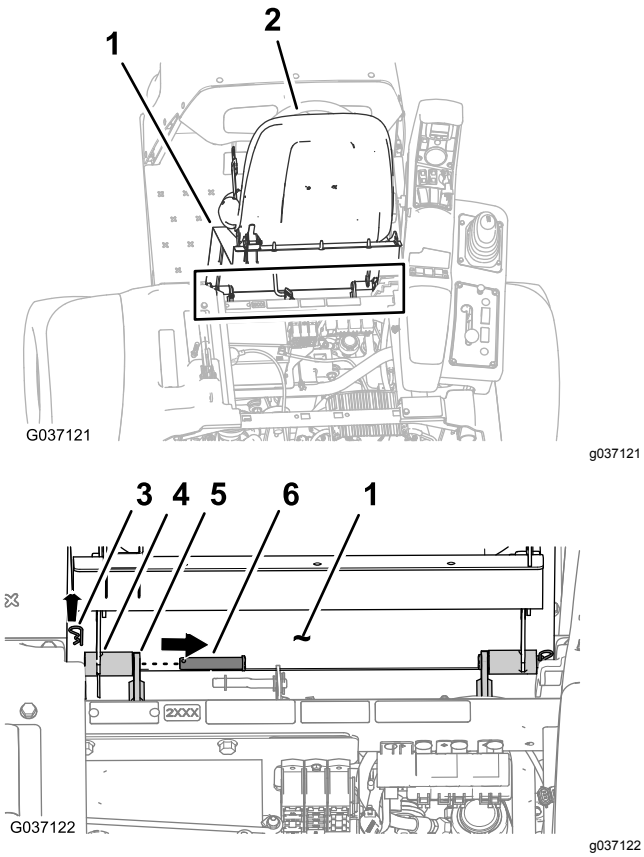

Figure 7

1. Plateau du siège
2. Siège
3. Goupille fendue
4. Pivot (plateau de siège)
5. Support de châssis
6. Axe de pivot

4. Retirez les 2 axes de pivot qui fixent le siège et son plateau au châssis (Figure 7).

5. Soulevez le siège et son plateau, et déposez-les de la machine (Figure 8).

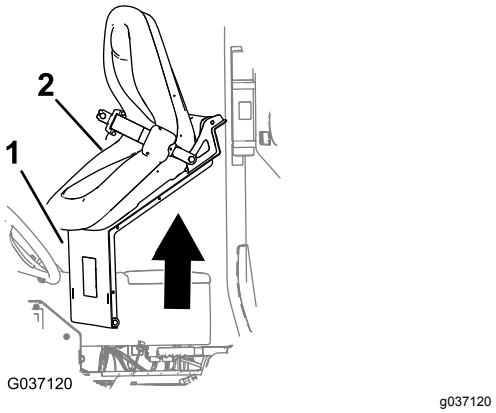

Figure 8

1. Plateau du siège
2. Siège

Dépose du panneau d'accès au moteur

1. Faites pivoter vers le haut les poignées des verrous du panneau d'accès au moteur (Figure 9).

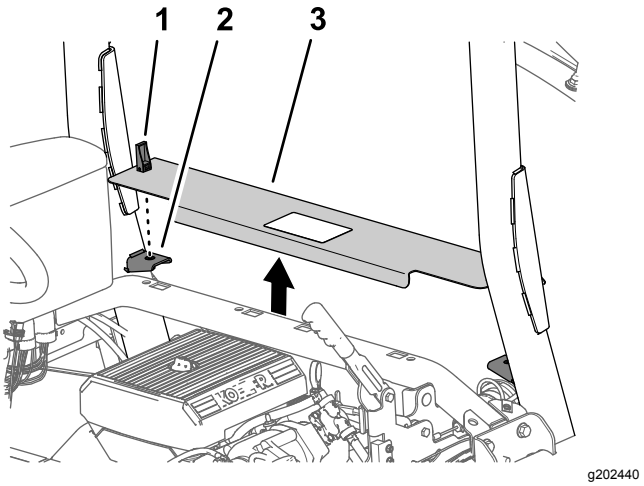

Figure 9

1. Dispositif de verrouillage
2. Supports de panneau
3. Panneau d'accès au moteur

2. Soulevez le panneau d'accès au moteur et déposez-le de la machine (Figure 9).

3

Dépose des ailes avant gauche et droite et du capot

Aucune pièce requise

Dépose des ailes avant gauche et droite

1. Retirez les 2 fixations à pression qui fixent l'aile avant gauche au profilé inférieur du système ROPS (Figure 10).

   Remarque: Mettez au rebut les fixations à pression que vous avez retirées.

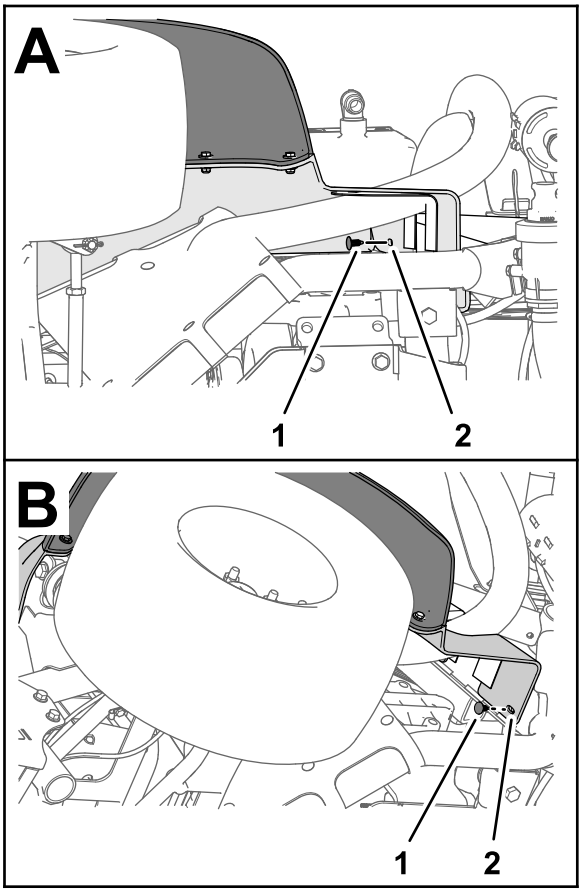

g264614

Figure 10

1. Fixation à pression
2. Aile avant gauche

2. Retirez les 3 boulons (5/16" x 1") et les 3 rondelles (5/16") qui fixent l'aile au cadre de la machine (Figure 11).

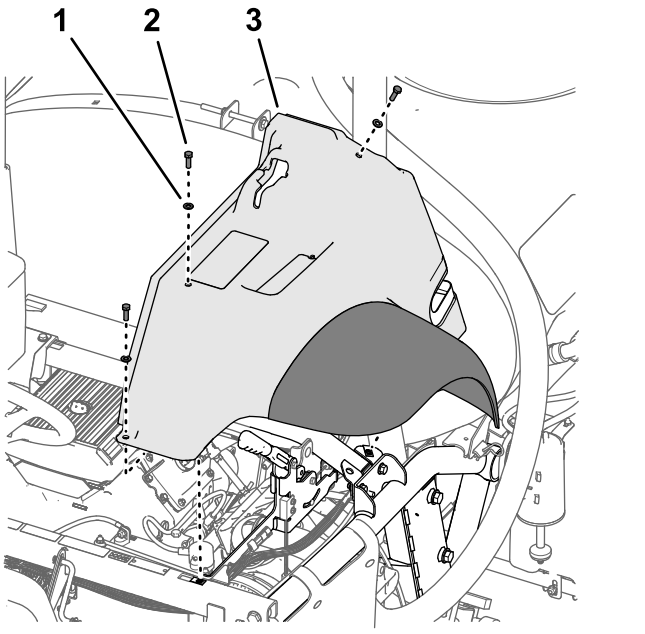

g197152

Figure 11

1. Rondelle (5/16")
2. Boulon (5/16" x 1")
3. Aile avant gauche

3. Déposez l'aile de la machine.

   Remarque: Mettez au rebut les fixations à pression que vous avez retirées.; conservez l'aile, les boulons et les rondelles pour la repose sous Montage des ailes avant gauche et droite (page 100).

4. Retirez les 6 fixations à pression et les 5 rondelles (9/16" x 1/2") qui fixent la doublure d'aile au cadre de la machine (Figure 12).

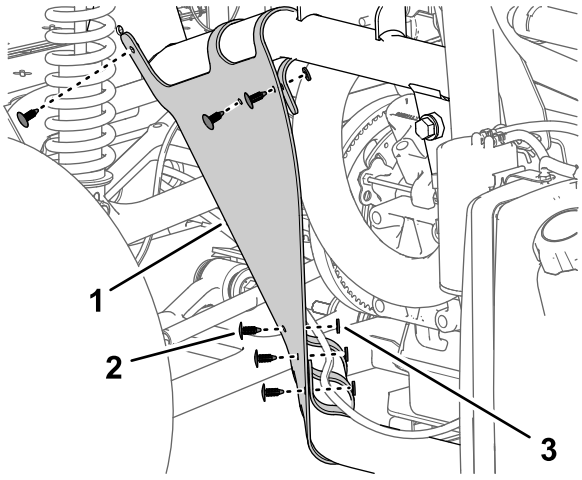

g197150

Figure 12

1. Doublure d'aile
2. Fixation à pression
3. Rondelle (9/2" x 1/2")

5. Déposez la doublure d'aile de la machine (Figure 13).

Remarque: Mettez au rebut les fixations à pression que vous avez retirées.

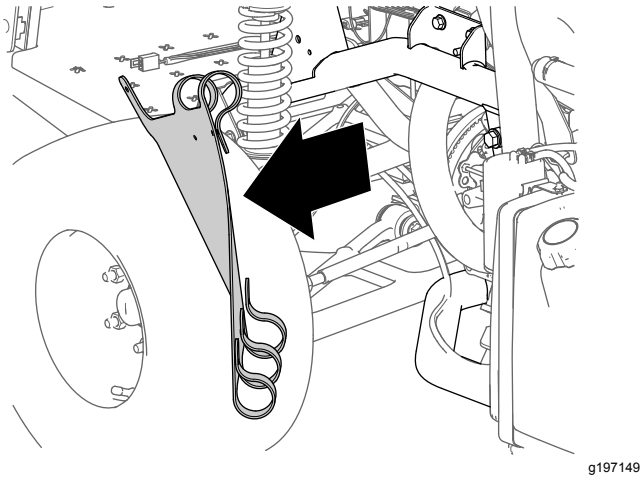

g197149

Figure 13

6. Répétez les opérations 1 à 5 pour la doublure d'aile de l'autre côté de la machine.

Dépose du capot

1. Débranchez les 2 connecteurs à 2 douilles du faisceau de la machine du connecteur à 2 broches des phares gauche et droite (Figure 14).

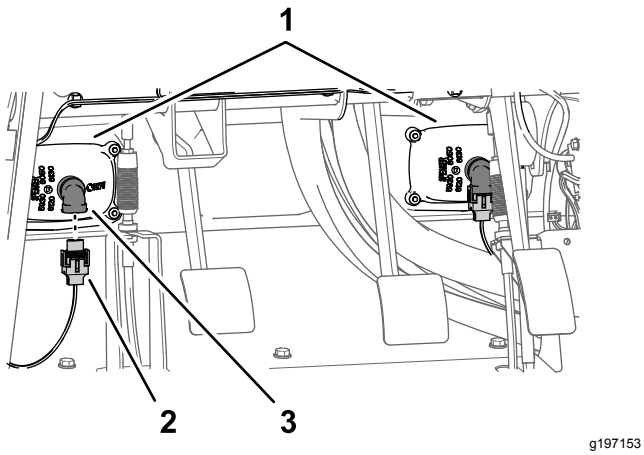

g197153

Figure 14

1. Phares
2. Connecteur à 2 douilles (faisceau de la machine)
3. Connecteur à 2 broches (phare)

2. Retirez les 9 fixations à pression qui fixent le capot à la planche de bord et au cadre de la machine (Figure 15).

   Remarque: Conservez les fixations à pression pour la repose sous Montage du capot (page 99).

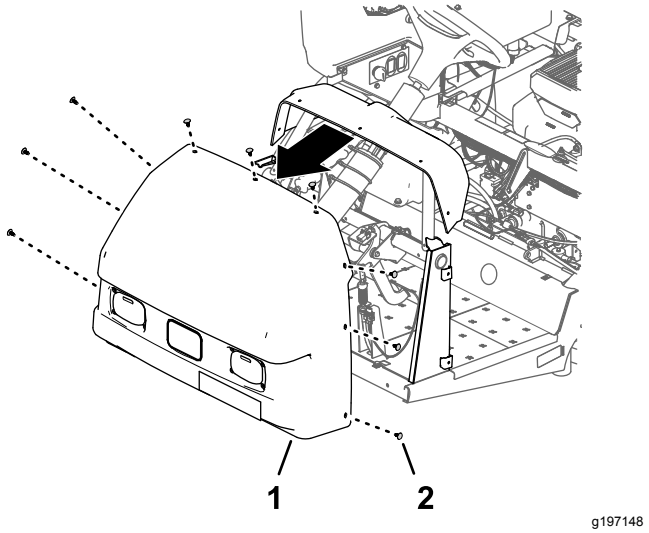

g197148

Figure 15

1. Capot
2. Fixation à pression

3. Déposez le capot de la machine (Figure 15).

   Remarque: Mettez au rebut les fixations à pression que vous avez retirées.

4

Débranchement du kit traceur à mousse en option

Pièces nécessaires pour cette opération:

2	Tubes – réf. Toro 114-9553
8	Serre-câble

Dépose des tubes de liquide et d'air sur le compresseur

Kits traceur à mousse A-M 2017 et suivantes

1. Sur le panneau de connexion du compresseur du kit traceur à mousse, attachez un serre-câble autour des tubes transparent et bleu pour la section de pulvérisation droite (Figure 16).

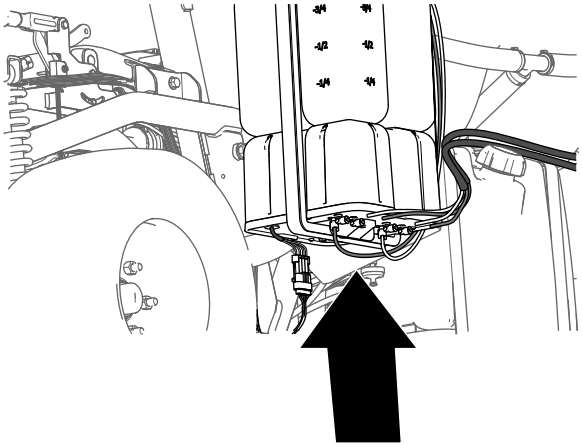

g197746

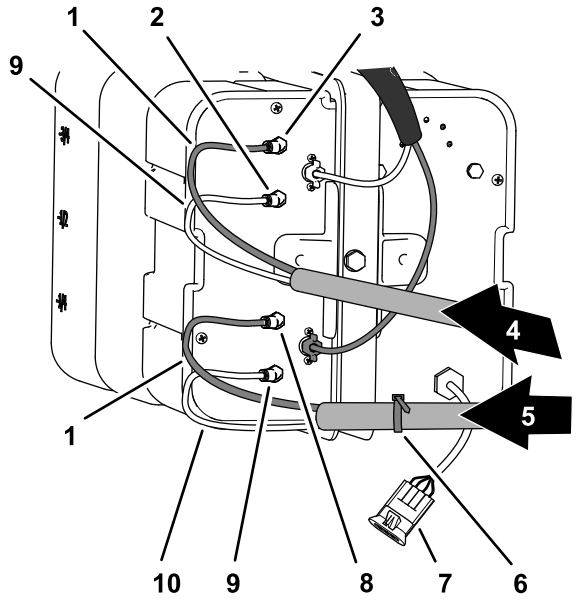

g266328

Figure 16

1. Tubes bleus
2. Raccord d'air (section de pulvérisation gauche)
3. Raccord de liquide (section de pulvérisation gauche)
4. Tubes de mousse (section de pulvérisation gauche)
5. Tubes de mousse (section de pulvérisation droite)
6. Serre-câble
7. Connecteur électrique
8. Raccord de liquide (section de pulvérisation droite)
9. Tubes transparents
10. Raccord d'air (section de pulvérisation droite)

2. Enfoncez la bague de blocage (Figure 17).

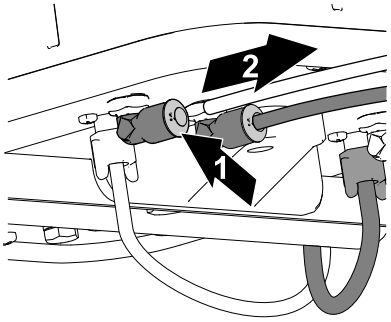

g197769

Figure 17

1. Enfoncer la bague de blocage
2. Tirer et sortir le tube

3. Tirez le tube hors du raccord (Figure 17).
4. Répétez les opérations 2 à 3 pour les 3 autres tubes des sections de pulvérisation.

Dépose des tubes de liquide et d'air sur le compresseur

Kits traceur à mousse A-M 2016 et précédentes

1. Sur le panneau de connexion du compresseur du kit traceur à mousse, attachez un serre-câble autour des tubes transparent et bleu pour la section de pulvérisation droite (Figure 18).

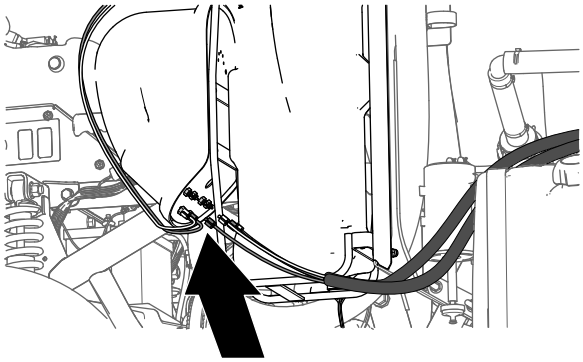

g197745

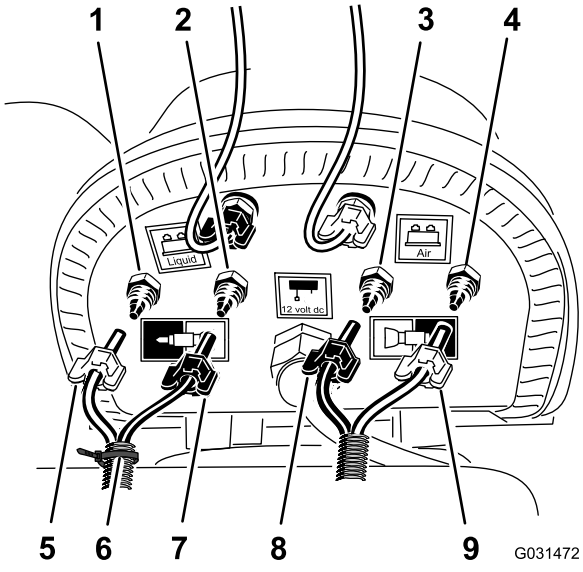

g031472

Figure 18

1. Raccord à compression d'air (section de pulvérisation droite)
2. Raccord à compression de liquide (section de pulvérisation droite)
3. Raccord à compression de liquide (section de pulvérisation gauche)
4. Raccord à compression d'air (section de pulvérisation gauche)
5. Écrou à compression – air (section de pulvérisation droite – tube bleu)
6. Serre-câble
7. Écrou à compression – eau (section de pulvérisation droite – tube transparent)
8. Écrou à compression (section de pulvérisation gauche – tube bleu)
9. Écrou à compression (section de pulvérisation gauche – tube transparent)

2. Desserrez les écrous à compression des 2 tubes transparents et des 2 tubes bleus reliés aux buses de mousse sur les sections de pulvérisation gauche et de droite (Figure 18).
3. Retirez les 4 tubes des raccords à compression des sections de pulvérisation (Figure 18).

Débranchement des tubes de liquide et d'air des sections de pulvérisation

1. Sur la section de pulvérisation extérieure, repérez avec du ruban adhésif les tubes de liquide et d'air gauches de la section de pulvérisation gauche et les tubes de liquide et d'air droits de la section de pulvérisation droite.
2. Déplacez en arrière les tubes des buses de mousse sur la section de pulvérisation gauche et droite et passez-les dans le collier en R près du point de pivotement de la section de pulvérisation (Figure 19).

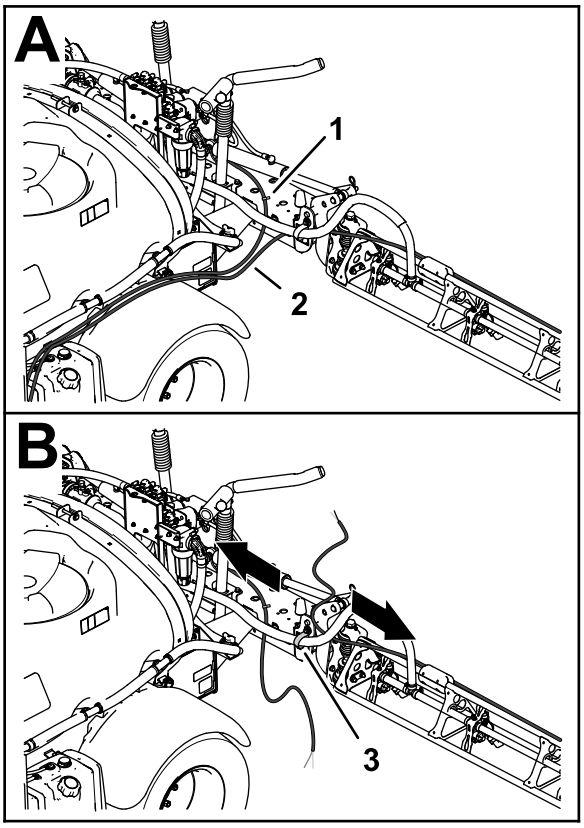

g197783

Figure 19

1. Tube – buse de traceur à mousse (section de pulvérisation gauche)
2. Tube – buse de traceur à mousse (section de pulvérisation droite)
3. Collier en R

3. Si votre machine est équipée du **kit extension de rampe centrale**, fixez légèrement l'extrémité libre des tubes de liquide et d'air à la section de pulvérisation extérieure et sautez les procédures de Préparation des nouveaux tubes pour les buses du traceur à mousse (page 16) et Montage des nouveaux tubes (page 17).

Préparation des nouveaux tubes pour les buses du traceur à mousse

Machines sans le kit d'extension de rampe centrale en option

1. Retirez les serre-câbles qui fixent les tubes de liquide et d'air du kit traceur à mousse à la section de pulvérisation extérieure (Figure 20).

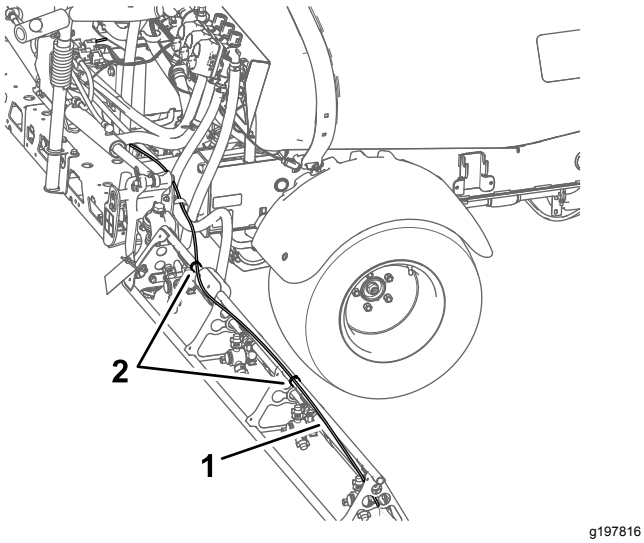

Figure 20

1. Tubes de liquide et d'air (section de pulvérisation droite montrée)
2. Serre-câbles

2. Sur la buse du traceur à mousse, desserrez l'écrou à compression qui fixe le tube bleu (eau) au raccord à compression bleu de la buse (Figure 21).

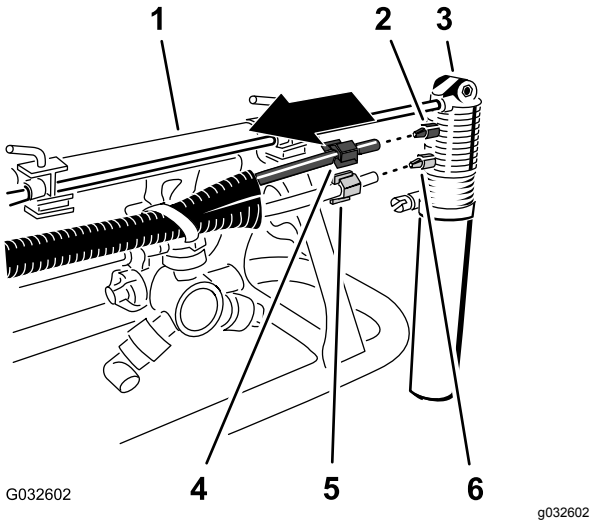

Figure 21

1. Section de pulvérisation extérieure
2. Raccord à compression (bleu)
3. Buse de traceur à mousse
4. Écrou à compression (bleu – tube d'eau bleu)
5. Écrou à compression (blanc – tube d'air transparent)
6. Raccord à compression (blanc)

3. Desserrez l'écrou à compression qui fixe le tube transparent (air) au raccord à compression blanc de la buse du traceur à mousse (Figure 21).
4. Déposez les tubes de liquide et d'air de la machine.
5. Desserrez les écrous à compression aux extrémité des tubes (Figure 21).

   Remarque: Conservez les écrous à compression pour la pose à l'opération 1 de Montage des nouveaux tubes (page 17).
6. Alignez les anciens tubes de liquide et d'air (Figure 22) et les nouveaux (réf. Toro 114–9553).

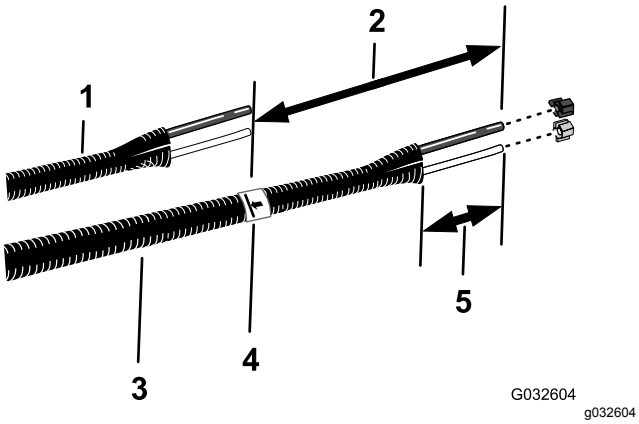

Figure 22

1. Anciens tubes de liquide et d'air
2. 26 cm
3. Nouveaux tubes (réf. Toro 114–9553)
4. Ruban et repère
5. 77 à 102 mm

7. Avec un morceau de ruban adhésif, indiquez la longueur des anciens tubes de liquide et d'air sur les nouveaux tubes.
8. Sur les nouveaux tubes, comptez 26 cm à partir du repère que vous avez effectué à l'opération 7, marquez les tubes et coupez-les au second emplacement (plus long) (Figure 22).
9. Si les anciens tubes de liquide et d'air sont repérés par un serre-câble, repérez aussi les nouveaux tubes avec un serre-câble, sinon, passez à l'opération 10.

   Remarque: Vous n'avez plus besoin des anciens tubes de liquide et d'air.
10. Retirez 77 à 102 mm de la gaine à chaque extrémité des tubes (Figure 22).
11. Répétez les opérations 1 à 10 pour les tubes de liquide et d'air de l'autre côté de la machine.

Montage des nouveaux tubes

Machines sans le kit d'extension de rampe centrale en option

1. Glissez l'écrou à compression bleu au bout du tube bleu et l'écrou à compression blanc au bout du tube transparent (Figure 23).

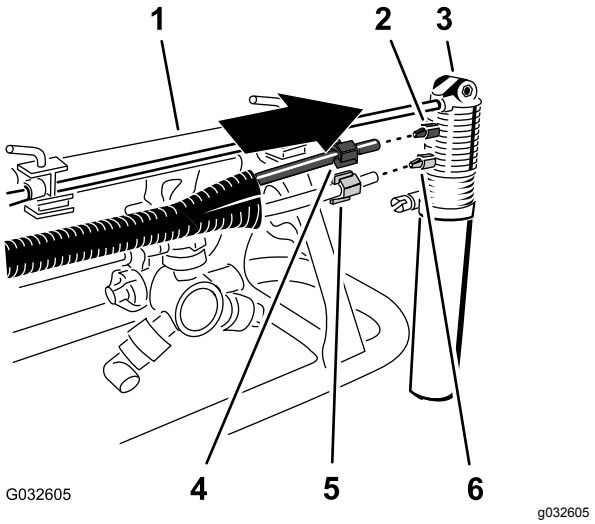

Figure 23

1. Section de pulvérisation extérieure
2. Raccord à compression (bleu)
3. Buse de traceur à mousse
4. Écrou à compression (bleu – tube d'eau bleu)
5. Écrou à compression (blanc – tube d'air transparent)
6. Raccord à compression (blanc)

2. Placez le bout du tube transparent muni de l'écrou à compression blanc devant le raccord à compression blanc de la buse du traceur à mousse, et serrez l'écrou à la main (Figure 23).
3. Placez le bout du tube bleu muni de l'écrou à compression bleu devant le raccord à compression bleu de la buse du traceur à mousse, et serrez l'écrou à la main (Figure 23).
4. Acheminez les tubes à l'arrière de la barre de support supérieure de la section de pulvérisation extérieure, comme montré à la Figure 24.

   Important: **Si les tubes sont placés du mauvais côté de la barre de support supérieure, ils seront pincés entre le berceau et la section de pulvérisation extérieure quand les rampes sont à la position de transport.**

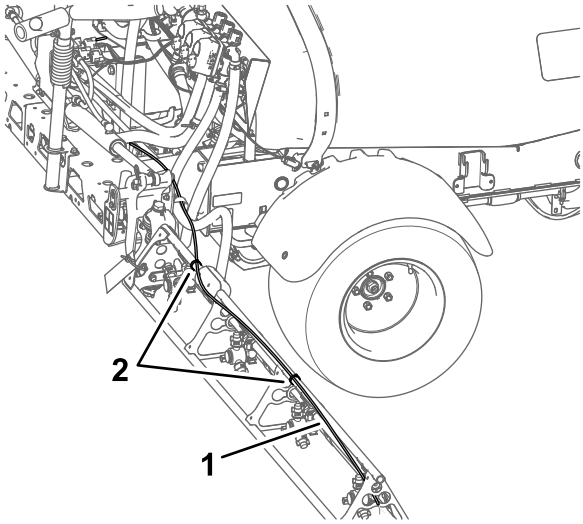

g197816

Figure 24

1. Tubes (section de pulvérisation droite montrée)
2. Serre-câbles

5. Attachez les tubes au trou du support de buse à l'aide d'un serre-câble, comme montré à la Figure 25.

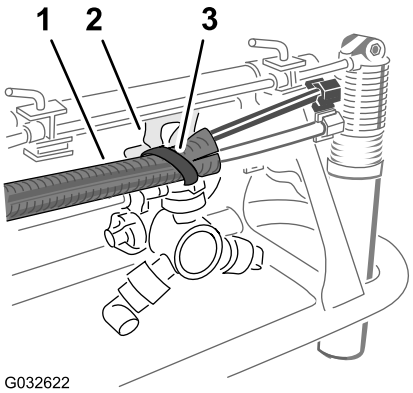

g032622

Figure 25

1. Tubes
2. Support de buse
3. Serre-câble

6. Attachez les tubes à la section de pulvérisation extérieure à l'aide de serre-câbles, comme montré à la Figure 24.
7. Fixez légèrement l'extrémité libre des tubes à la section de pulvérisation extérieure.
8. Répétez les opérations 1 à 6 pour les tubes de l'autre côté de la machine.

5

Débranchement du kit de mise à niveau de rampe ultrasonique en option

Aucune pièce requise

Procédure

1. Débranchez le connecteur à 3 broches du faisceau associé au kit de mise à niveau de rampe ultrasonique du connecteur à 3 douilles du faisceau de la machine (Figure 26).

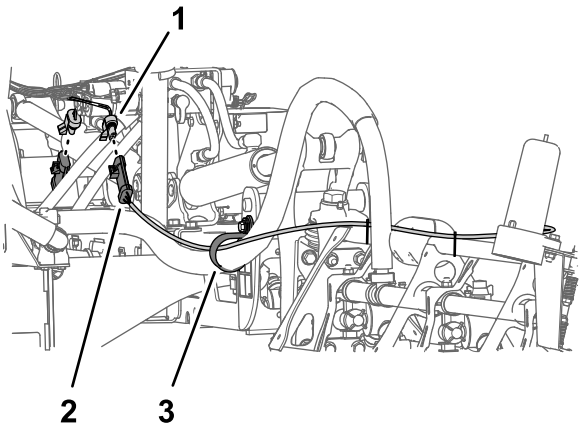

g198450

Figure 26

1. Connecteur à 3 douilles (faisceau de la machine)
2. Connecteur à 3 broches (faisceau de câblage – kit de mise à niveau de rampe ultrasonique)
3. Collier de support

2. Répétez l'opération 1 pour le connecteur à 3 broches du faisceau de la rampe ultrasonique de l'autre côté de la machine.

6

Dépose du couvercle de la section centrale (11 buses) du kit rampe couverte en option

Aucune pièce requise

Procédure

1. Tout en soutenant le couvercle de la section centrale (11 buses), retirez les 4 boulons à embase (5/16" x 1¼") et les 2 brides qui fixent le couvercle sur son support (Figure 27).

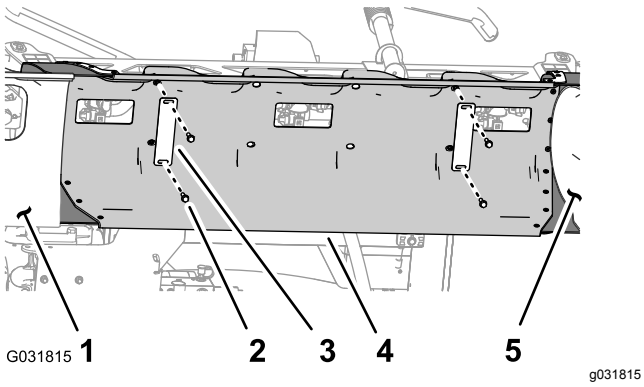

Figure 27

1. Couvercle de section de rampe (gauche)
2. Boulon à embase (5/16" x 1¼")
3. Bride de couvercle
4. Couvercle de la section centrale
5. Couvercle de section de rampe (droite)

2. Déposez le couvercle de la section centrale de la machine (Figure 28).

   Remarque: Conservez le couvercle pour l'assemblage, les brides et les boulons à embase pour le montage aux opérations 1 et 2 de Montage du couvercle de la section centrale (page 75).

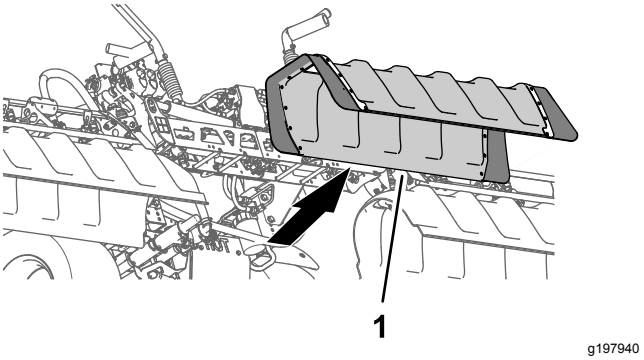

Figure 28

1. Couvercle de la section centrale

7

Débranchement du tube de détection de pression pour le manomètre de planche de bord

Aucune pièce requise

Débranchement du tube de détection de pression pour le manomètre de planche de bord

Machines sans kit applicateur manuel ou kit dévidoir électrique en option

Remarque: Si la machine est équipée d'un kit pistolet-pulvérisateur en option, voir Débranchement du tube de détection de pression et du flexible d'alimentation (page 20).

1. Poussez la bague de blocage du raccord de tube dans l'embout de la vanne de section de rampe droite (Figure 29).

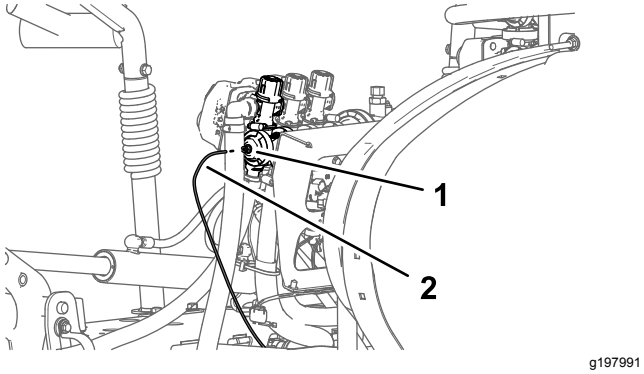

Figure 29

1. Raccord de tube (embout de vanne de section de rampe droite)
2. Tube de détection de pression

2. Tirez le tube de détection de pression du manomètre de planche de bord hors du raccord de tube (Figure 29).

Débranchement du tube de détection de pression et du flexible d'alimentation

Machines avec kit applicateur manuel ou kit dévidoir électrique en option

1. Poussez la bague de blocage du raccord de tube dans le raccord coudé à 90° de la vanne de section de pulvérisation droite (Figure 30).

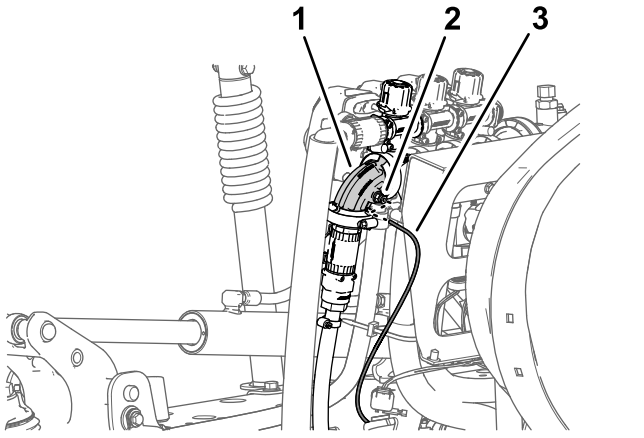

Figure 30

1. Raccord coudé à 90° (vanne de section de rampe droite)
2. Raccord de tube
3. Tube de détection de pression (manomètre de planche de bord)

2. Tirez le tube de détection de pression du manomètre de planche de bord hors du raccord de tube (Figure 30).

   Remarque: Ne détachez pas le raccord coudé à 90° de la vanne de coupure associée au flexible d'alimentation du dévidoir de la bride sur la vanne de section de rampe droite.

8

Débranchement des connecteurs des vannes de pulvérisation

Aucune pièce requise

Procédure

1. Sur le faisceau de la machine, débranchez les connecteurs à 3 douilles étiquetés LEFT SPRAY VALVE (vanne de pulvérisation gauche), CENTER SPRAY VALVE (vanne de pulvérisation centrale) et RIGHT SPRAY VALVE (vanne de pulvérisation droite) des connecteurs à 3 broches des 3 actionneurs des vannes de pulvérisation (Figure 31).

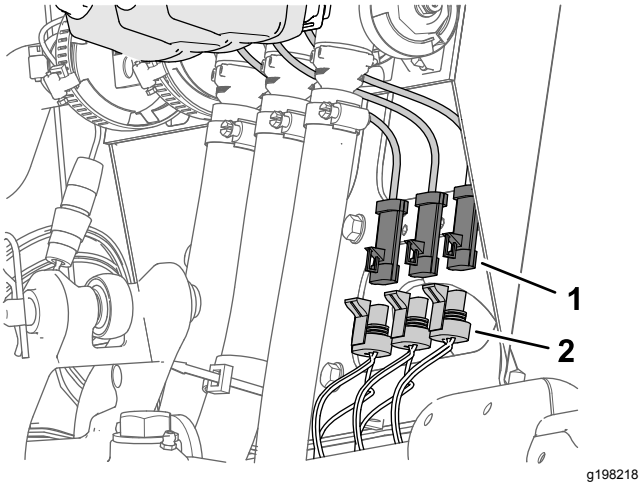

Figure 31

1. Connecteur à 3 broches (actionneur de vanne de pulvérisation)
2. Connecteurs à 3 douilles – faisceau de machine (VANNE DE PULVÉRISATION GAUCHE, VANNE DE PULVÉRISATION CENTRALE et VANNE DE PULVÉRISATION DROITE)

2. Débranchez le connecteur à 4 douilles du faisceau de la machine étiqueté RATE VALVE du connecteur à 4 broches de l'actionneur de vanne de débit (Figure 32).

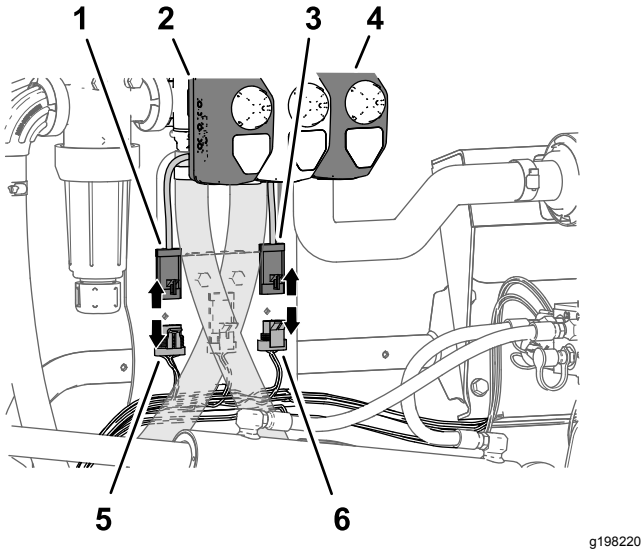

Figure 32

1. Connecteur à 4 broches (actionneur de vanne de débit)
2. Actionneur (vanne de débit)
3. Connecteur à 3 broches (actionneur de vanne de pulvérisation générale)
4. Actionneur (vanne de pulvérisation générale)
5. Connecteur à 4 douilles – faisceau de machine (VANNE DE DÉBIT)
6. Connecteur à 3 douilles – faisceau de machine (VANNE DE PULVÉRISATION GÉNÉRALE)

3. Débranchez le connecteur à 3 douilles du faisceau de la machine étiqueté MASTER SPRAY VALVE du connecteur à 3 broches de l'actionneur de vanne de pulvérisation générale (Figure 32).

9

Dépose de l'interrupteur de régulation de débit

Pièces nécessaires pour cette opération:

1	Serre-câble
1	Cache d'interrupteur

Procédure

1. Retirez les 4 vis à embase (1/4" x 1/2") qui fixent le bloc de 3 interrupteurs à la console de commande (Figure 33).

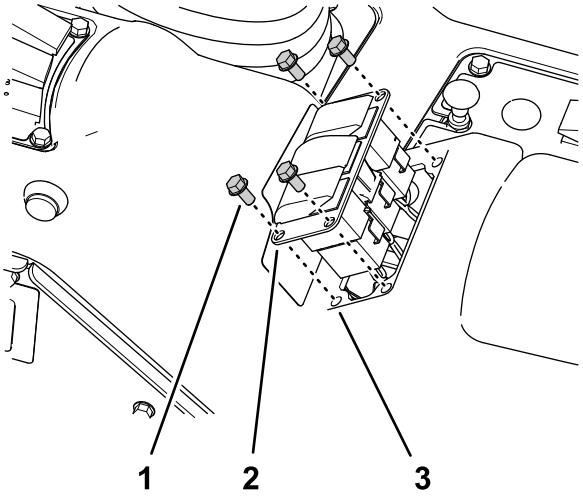

Figure 33

1. Vis à embase (1/4" x 1/2")
2. Bloc de 3 interrupteurs
3. Ouverture (console de commande)

2. Pincez les languettes de verrouillage de l'interrupteur de régulation de débit et poussez l'interrupteur hors du bloc de 3 interrupteurs (Figure 34).

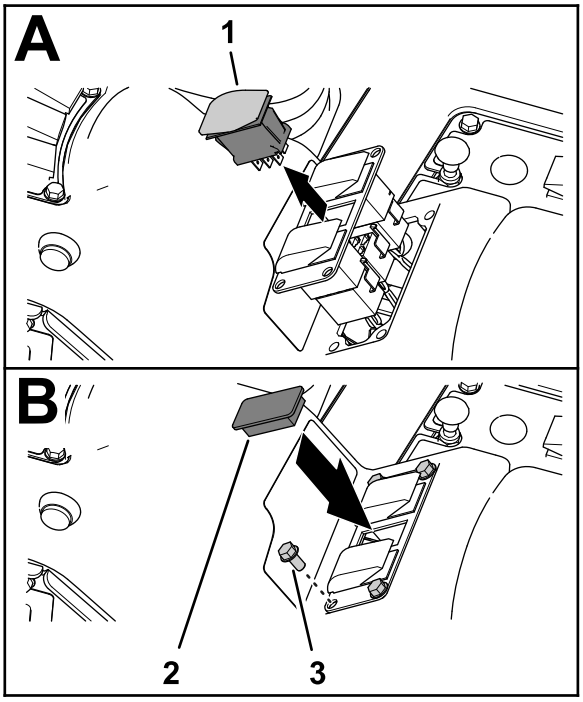

Figure 34

1. Interrupteur de régulation de débit
2. Cache d'interrupteur
3. Vis à embase (1/4" x 1/2")

3. Débranchez le connecteur à 8 douilles du faisceau de la machine (étiqueté **Rate Switch**) du connecteur à 8 broches de l'interrupteur (Figure 33).

Remarque: Vous n'avez plus besoin de l'interrupteur de régulation de débit que vous avez retiré de la machine.

4. Passez la branche du faisceau avant de l'interrupteur de débit dans l'ouverture du bloc de 3 interrupteurs et attachez-la contre une branche adjacente avec un serre-câble.
5. Fixez le bloc de 3 interrupteurs à la console de commande (Figure 34) à l'aide des 4 vis à embase (1/4" x 1/2") que vous avez retirées à l'opération 1.
6. Placez le cache d'interrupteur en face de l'ouverture dans le bloc de 3 interrupteurs occupée précédemment par l'interrupteur de débit (Figure 33).
7. Insérez le cache dans le bloc de 3 interrupteurs jusqu'à ce qu'il s'enclenche solidement dedans (Figure 33).

10

Dépose des sections de pulvérisation

Aucune pièce requise

Dépose des flexibles de section de pulvérisation

1. Sur la section de pulvérisation extérieure, retirez le collier qui fixe le flexible de section au raccord en T cannelé (Figure 35).

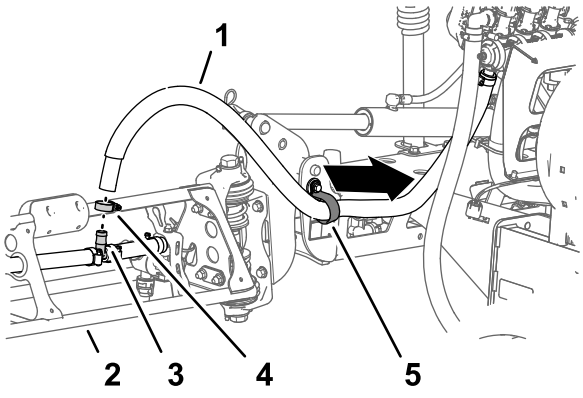

g198451

Figure 35

1. Flexible de section (section de pulvérisation extérieure)
2. Section de pulvérisation extérieure
3. Raccord en T cannelé
4. Collier
5. Collier en R

2. Débranchez le flexible du raccord en T (Figure 35).
3. Sortez l'extrémité libre du flexible du collier en R (Figure 35).
4. Répétez les opérations 1 à 3 pour le flexible d'alimentation sur l'autre section de pulvérisation extérieure.
5. Sous la section de pulvérisation centrale, retirez le collier qui fixe le flexible d'alimentation de la section de pulvérisation centrale au raccord en T cannelé (Figure 36).

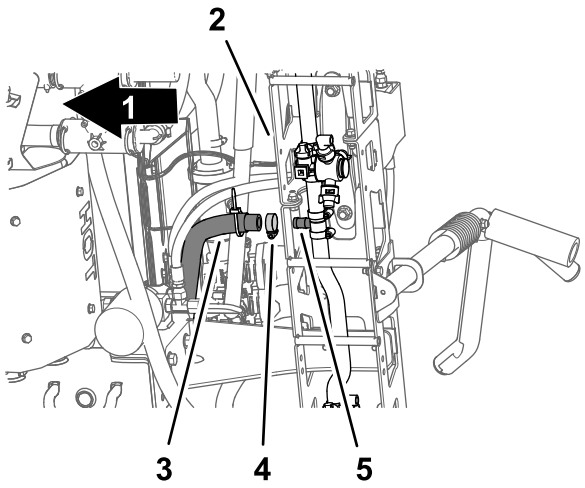

g198473

Figure 36

1. Avant de la machine
2. Section de pulvérisation centrale
3. Flexible d'alimentation (section de pulvérisation centrale)
4. Collier
5. Raccord en T cannelé

6. Retirez les étriers qui fixent les raccords rapides des flexibles d'alimentation gauche, central et droit aux raccords rapides des vannes de section de pulvérisation (Figure 37).

Remarque: Conservez les étriers en vue de la pose à la section Montage des flexibles sur les vannes de buse 7 à 10 (page 63).

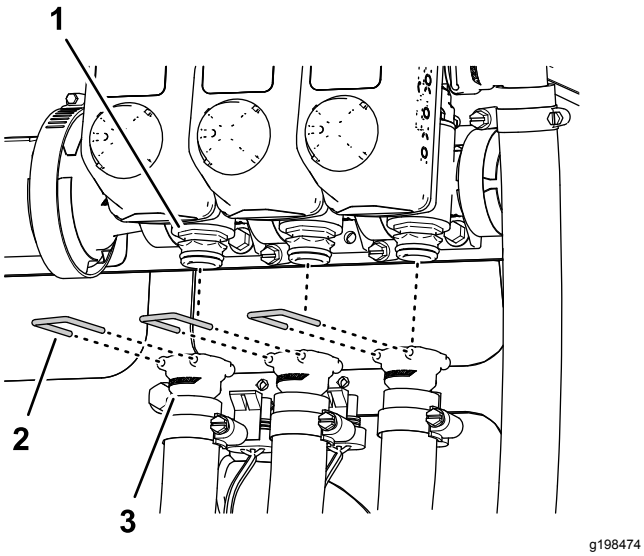

Figure 37

1. Raccord rapide (vanne de section de pulvérisation)
2. Étrier de fixation
3. Raccord rapide (femelle – flexible d'alimentation)

7. Débranchez les flexibles d'alimentation des sections gauche, centrale et droite des raccords rapides des vannes de section de pulvérisation, et déposez les flexibles de la machine (Figure 37).

   Remarque: Vous n'avez plus besoin des flexibles d'alimentation des vannes de section gauche, centrale et droite.

Débranchement des flexibles de déploiement et de rétraction du vérin de levage

1. Débranchez les flexibles des orifices de déploiement des vérins de levage gauche et droit (Figure 39).

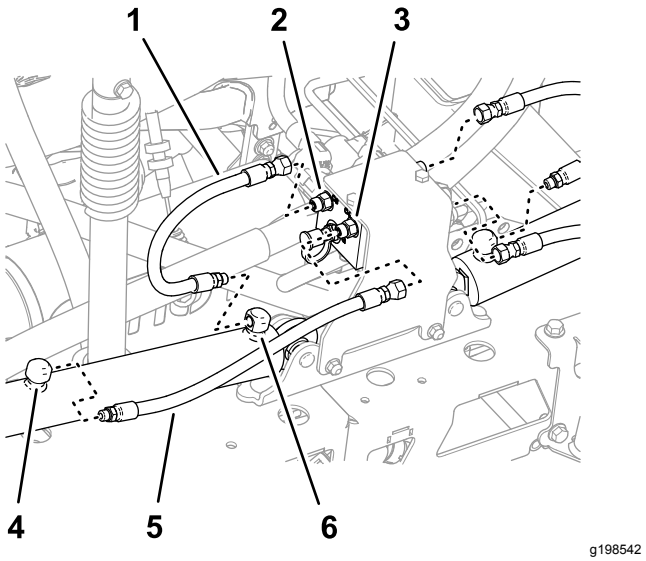

Figure 38

1. Flexible (position de déploiement)
2. Orifice C3 (collecteur de vérin de levage)
3. Orifice C4 (collecteur de vérin de levage)
4. Orifice de rétraction (vérin de levage)
5. Flexible (position de rétraction)
6. Orifice de déploiement (vérin de levage)

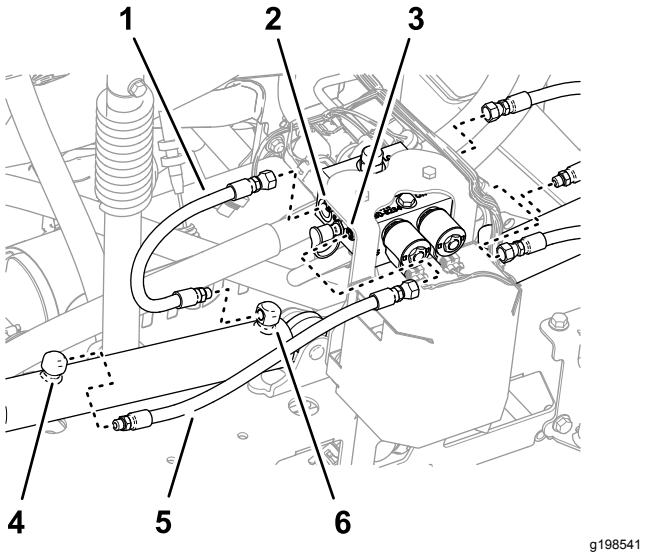

Figure 39

Machine avec kit de mise à niveau de rampe ultrasonique en option

1. Flexible (position de déploiement)
2. Orifice C3 (collecteur de vérin de levage)
3. Orifice C4 (collecteur de vérin de levage)
4. Orifice de rétraction (vérin de levage)
5. Flexible (position de rétraction)
6. Orifice de déploiement (vérin de levage)

2. Débranchez les flexibles des orifices C2 et C4 du collecteur de vérin de levage (Figure 39).

3. Débranchez les flexibles des orifices de rétraction des vérins de levage gauche et droit (Figure 39).
4. Débranchez les flexibles des orifices C1 et C3 du collecteur de vérin de levage (Figure 39).

   Remarque: Vous n'avez plus besoin des flexibles.

Dépose des vérins de levage

Capacité du matériel de levage : 91 kg

Remarque: Sauf indication contraire, conservez toutes les fixations que vous retirez ; elles vous serviront pour le montage de l'extension de la rampe centrale.

1. Utilisez un matériel de levage de la capacité spécifiée pour soutenir la section de pulvérisation extérieure.
2. Retirez la goupille fendue et l'axe de chape qui fixent l'extrémité de la tige du vérin de levage au support de pivot (Figure 40).

   Remarque: Conservez l'axe de chape et la goupille fendue pour la pose à la section Montage des vérins de levage (page 55).

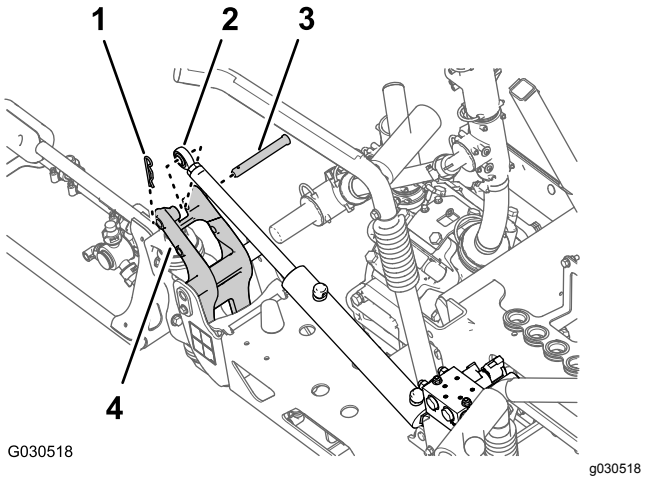

Figure 40

1. Goupille fendue
2. Chape de tige (vérin de levage)
3. Axe de chape
4. Support de pivot

3. Retirez le contre-écrou à embase (5/16") et le boulon à embase (5/16" x 3/4") qui fixent l'axe de pivot au support de vérin (Figure 41).

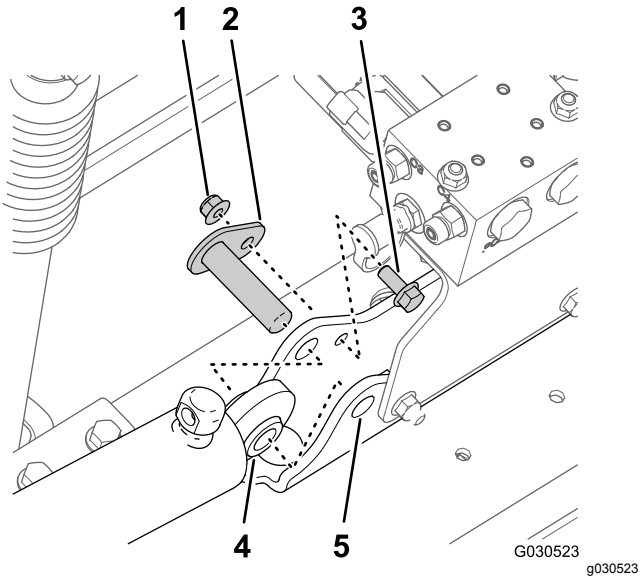

Figure 41

1. Contre-écrou à embase (5/16")
2. Axe de pivot
3. Boulon à embase (5/16" x 3/4")
4. Vérin de levage
5. Support de vérin

4. Déposez l'axe de pivot et le vérin de levage de la machine (Figure 41).
5. Effectuez les opérations de la rubrique Dépose des sections de pulvérisation extérieures (page 24).

Dépose des sections de pulvérisation extérieures

Capacité du matériel de levage : 91 kg

Remarque: Si la machine est équipée du kit rampe couverte en option, laissez les couvercles en place sur les sections de pulvérisation extérieures.

⚠ ATTENTION

Des accidents graves ou mortels sont possibles si vous ne levez pas les machines et accessoires lourds de la manière correcte.

Lorsque vous devez lever des machines et des accessoires lourds, utilisez un matériel de levage (chaînes et sangles par exemple) capable d'en supporter le poids.

Remarque: Sauf indication contraire, conservez toutes les fixations que vous retirez ; elles vous serviront pour le montage de l'extension de la rampe centrale.

1. Retirez le boulon à embase (5/16" x 1") et le contre-écrou à embase (5/16") qui fixent l'axe de pivot au support de pivot (Figure 42)

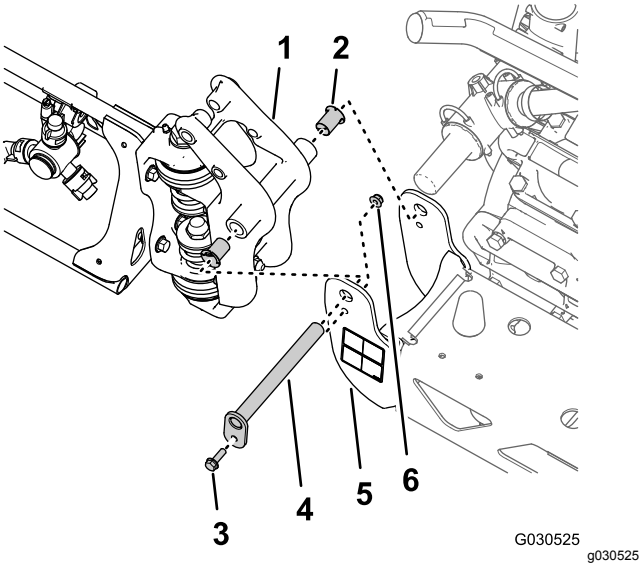

Figure 42

1. Fixation de pivot (section de pulvérisation extérieure)
2. Bague à embase en nylon
3. Boulon à embase (5/16" x 1")
4. Axe de pivot
5. Support de pivot (section de pulvérisation centrale)
6. Contre-écrou à embase (5/16")

2. Retirez l'axe de pivot du support de pivot de la section de pulvérisation centrale et la fixation de pivot de la section de pulvérisation extérieure (Figure 42).

   Remarque: Conservez le boulon à embase, l'écrou à embase et l'axe de pivot pour la pose sous Dépose des sections de pulvérisation extérieures (page 24).

3. Séparez la section de pulvérisation extérieure de la section de pulvérisation centrale et déposez la section extérieure de la machine (Figure 42).
4. Retirez les 2 bagues à embase en nylon de la fixation de pivot de la section de pulvérisation extérieure (Figure 42).

   Remarque: Mettez les bagues au rebut.

5. Répétez les opérations 1 à 3 de Dépose des vérins de levage (page 24) pour la section de pulvérisation extérieure de l'autre côté de la machine.
6. Répétez les opérations 1 à 4 de cette rubrique pour la section de pulvérisation extérieure de l'autre côté de la machine.

Dépose du collecteur de levage de section de la section de pulvérisation centrale

1. Déposez le collecteur de levage de section du support de vérin comme suit :

   - **Machines sans kit de mise à niveau de rampe ultrasonique en option :** retirez les 2 contre-écrous à embase (5/16") et les 2 boulons à embase (5/16" x 1") qui fixent la patte de support du collecteur de levage de section au support de vérin, et déposez le collecteur et la patte de support du support de vérin (Figure 43).

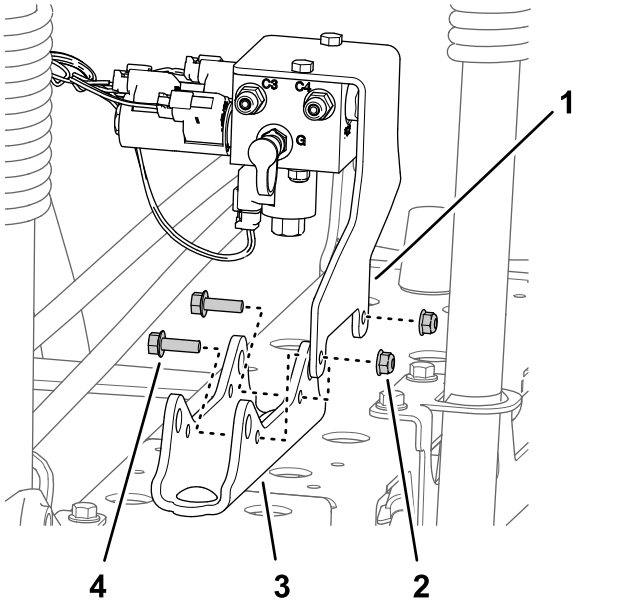

Figure 43

1. Patte de support (collecteur de levage de section)
2. Contre-écrou à embase (5/16")
3. Support de vérin
4. Boulon à embase (5/16" x 1")

   - **Machines avec kit de mise à niveau de rampe ultrasonique en option :** retirez les 2 contre-écrous à embase (5/16") et les 2 boulons à embase (5/16" x 1") qui fixent la patte de support du collecteur de levage de section et la patte de support du contrôleur TEC au support de vérin, puis déposez le collecteur et la patte de support du support de vérin (Figure 44).

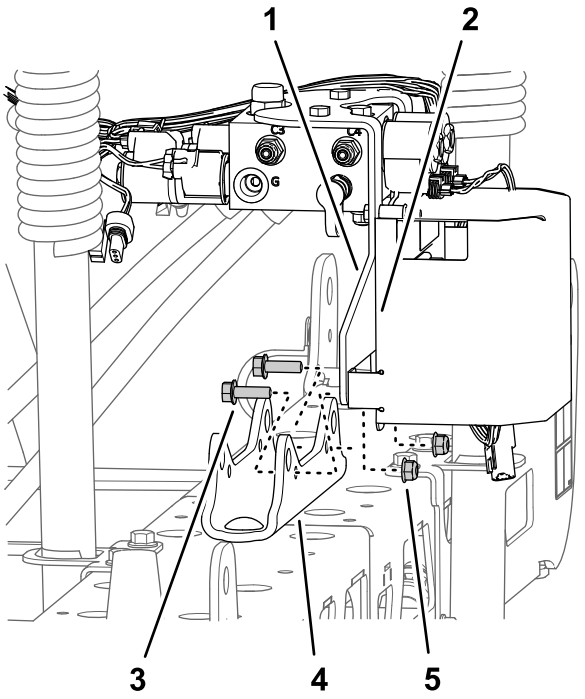

g198618

Figure 44

Machine avec kit de mise à niveau de rampe ultrasonique en option

1. Patte de support (collecteur de levage de section)
2. Patte de support de contrôleur TEC
3. Boulon à embase (5/16" x 1")
4. Support de vérin
5. Contre-écrou à embase (5/16")

2. Soutenez le collecteur de levage de section en l'attachant à la patte du support de vannes avec de la ficelle.

   Remarque: Conservez la patte de support et le collecteur de levage, les boulons et les écrous pour la pose sous 19 Montage du collecteur du vérin de levage sur le support de vérin (page 47).

Dépose de la section de pulvérisation centrale

Capacité du matériel de levage : 41 kg

1. Si la machine est équipée du kit rampe couverte en option, déposez le couvercle de la section de pulvérisation centrale.
2. Soutenez la section de pulvérisation centrale avec un matériel de levage de la capacité spécifiée (Figure 45).

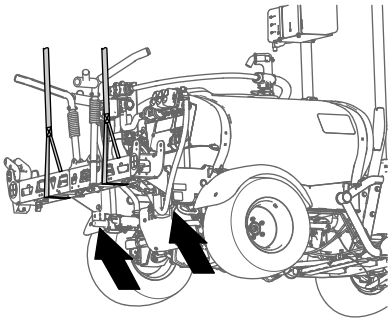

g198634

Figure 45

3. Avec un morceau de ruban adhésif, repérez les trous des 4 boulons à embase (1/2" x 1¼") et des 4 contre-écrous à embase (1/2") qui fixent les supports de la section de pulvérisation centrale à la plaque de montage de la machine (Figure 46).

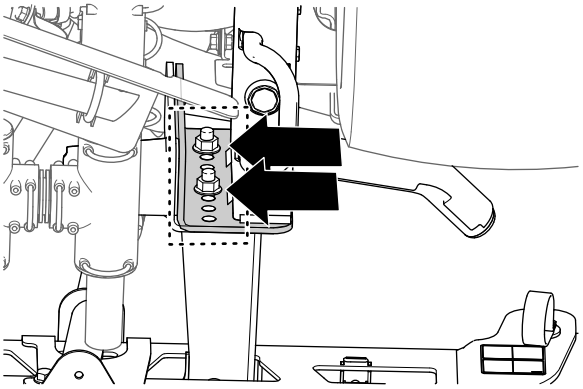

g198633

Figure 46

4. Retirez les 4 boulons à embase (1/2" x 1¼") et les 4 contre-écrous à embase (1/2") qui fixent les supports de la section de pulvérisation centrale à la plaque de montage sur le cadre de la machine, et déposez la section de pulvérisation centrale de la machine (Figure 47).

   Remarque: Conservez les boulons et les contre-écrous en vue de la pose de la nouvelle section de pulvérisation centrale.

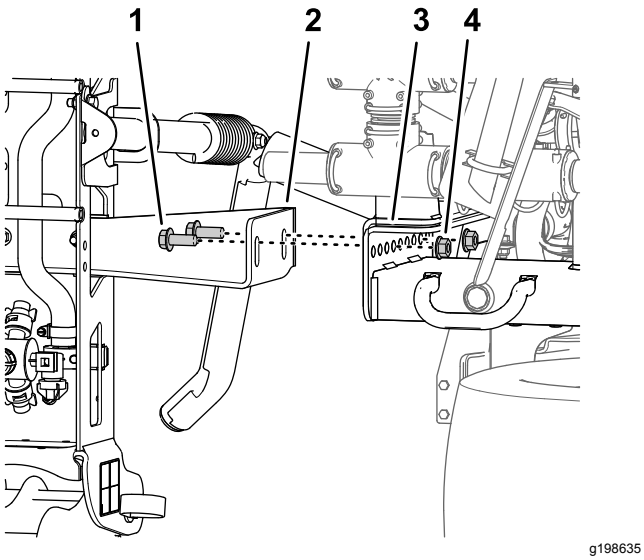

Figure 47

1. Boulon à embase (1/2" x 1¼")
2. Pattes de support (section de pulvérisation centrale)
3. Profilés de montage (cadre du pulvérisateur)
4. Contre-écrou à embase (1/2")

11

Montage de l'extension de rampe centrale

Pièces nécessaires pour cette opération:

2	Boulon à embase (3/8" x 1")
2	Contre-écrous à embase (3/8")
1	Extension de rampe centrale
1	Support de vérin (large)
1	Plaque de liaison (large)
4	Boulon de carrosserie (1/2" x 1¼")
4	Contre-écrou à embase (1/2")

Dépose des buses de pulvérisation

1. Sur la section de pulvérisation centrale, retirez le contre-écrou à embase qui fixe la buse de pulvérisation à son support (Figure 48 et Figure 49).

   Remarque: Conservez le contre-écrou pour la pose à l'opération 6 de Montage des buses de pulvérisation et des flexibles sur la section de pulvérisation centrale (page 32).

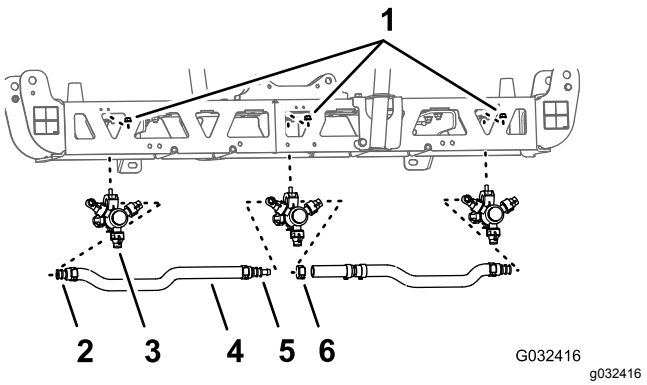

Figure 48

1. Contre-écrou à embase (5/16")
2. Simple anneau cannelé pour flexible (3/4")
3. Buse de pulvérisation
4. Flexible (diamètre intérieur 3/4")
5. Double anneau cannelé pour flexible (3/4")
6. Collier

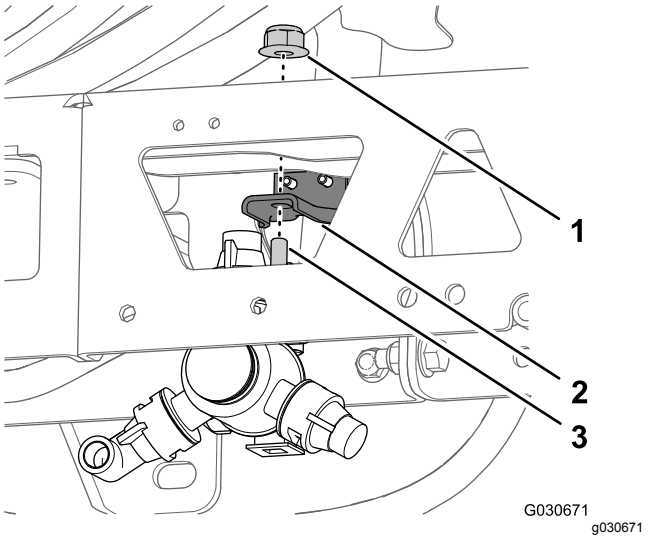

Figure 49

1. Contre-écrou à embase (5/16")
2. Support d'embout
3. Boulon à tête hexagonale (5/16" x 3/4" – buse de pulvérisation)

2. Retirez la vis en acier inoxydable (nº 12 x 1¼") qui fixe le demi-collier supérieur et l'anneau cannelé simple ou double (3/4") sur le corps de la buse de pulvérisation, et séparez l'anneau cannelé et le flexible de la buse (Figure 50).

   Remarque: Le boulon à tête hexagonale (5/16" x 3/4" en acier inoxydable) se détache du demi-collier supérieur quand vous ouvrez ce dernier ; conservez le boulon pour la pose.

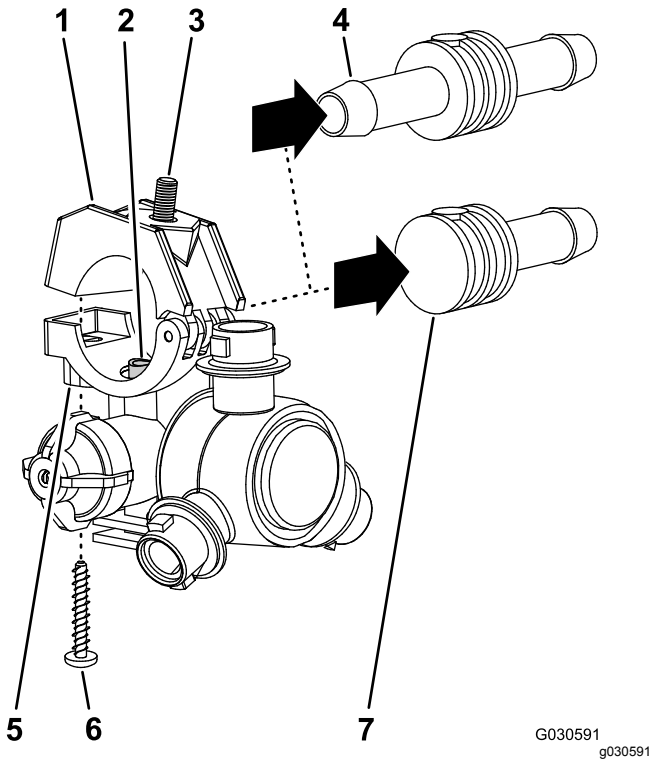

Figure 50

1. Demi-collier supérieur
2. Tube de transfert
3. Boulon à tête hexagonale (5/16" x 3/4" en acier inoxydable)
4. Double anneau cannelé pour flexible (3/4")
5. Demi-collier inférieur (corps de buse de pulvérisation)
6. Vis en acier inoxydable (n° 12 x 1¼")
7. Simple anneau cannelé pour flexible (3/4")

3. Déposez la buse de la section de pulvérisation centrale (Figure 48 et Figure 49).
4. Répétez les opérations 1 et 2 pour les 2 autres buses de pulvérisation.

   Remarque: Conservez les buses, les vis en acier inoxydable et les boulons à tête hexagonale pour le montage aux opérations 6 et 7 de Assemblage des buses de pulvérisation et des flexibles de la section de pulvérisation centrale (page 31).
5. Retirez les flexibles (3/4" diamètre int.), les anneaux cannelés, les colliers et le raccord en T cannelé de la section de pulvérisation centrale (Figure 48).

   Remarque: Vous n'avez plus besoin du flexible, des anneaux, des colliers et du raccord en T.

Dépose des pattes de support de la section de pulvérisation centrale

Capacité du matériel de levage : 41 kg

1. Soutenez la section de pulvérisation centrale avec un matériel de levage de la capacité spécifiée.
2. Retirez les 2 boulons à embase (3/8" x 1") et les 2 contre-écrous à embase (3/8") qui fixent le support à la section de pulvérisation centrale, et déposez le support (Figure 51)

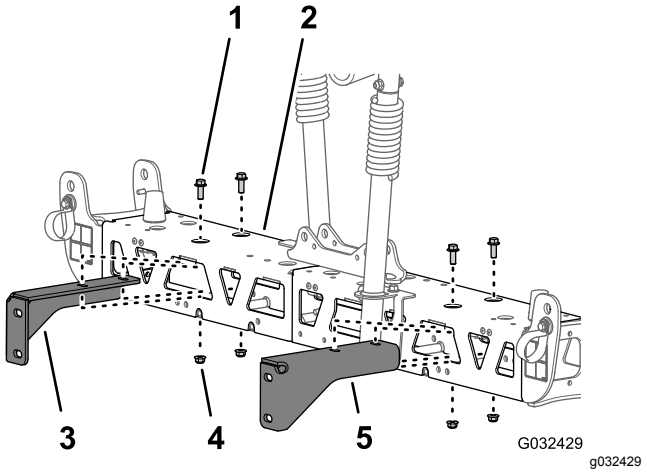

Figure 51

1. Boulon à embase (3/8" x 1")
2. Section de pulvérisation centrale
3. Patte de support droite (section de pulvérisation centrale)
4. Contre-écrou à embase (3/8")
5. Patte de support gauche (section de pulvérisation centrale)

3. Retirez les 2 boulons à embase (3/8" x 1") et les 2 contre-écrous à embase (3/8") qui fixent l'autre support à la section de pulvérisation centrale, et déposez le support (Figure 51)

   Remarque: Conservez les supports, les boulons et les contre-écrous pour la pose aux opérations 3 et 4 de Assemblage des pattes de support sur la section de pulvérisation centrale (page 30).

Séparation des cadres en treillis de la section de pulvérisation centrale

1. Retirez les 2 boulons à embase (3/8" x 1") et les 2 contre-écrous (3/8") qui fixent les brides verticales des cadres en treillis droit et gauche (Figure 52).

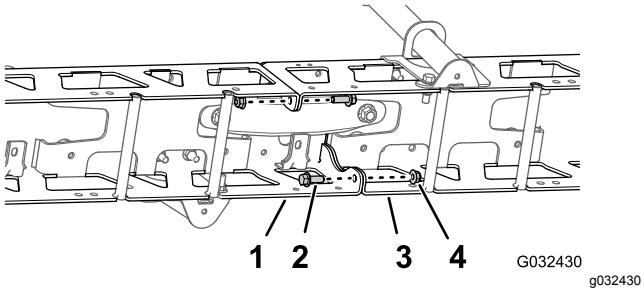

Figure 52

1. Cadre en treillis gauche
2. Boulon à embase (3/8" x 1")
3. Cadre en treillis droit
4. Contre-écrous (3/8")

2. Retirez les 2 boulons de carrosserie (1/2" x 1¼") et les 2 contre-écrous (1/2") qui fixent le support de vérin étroit, les cadres en treillis droit et gauche, et la plaque de liaison étroite (Figure 53).

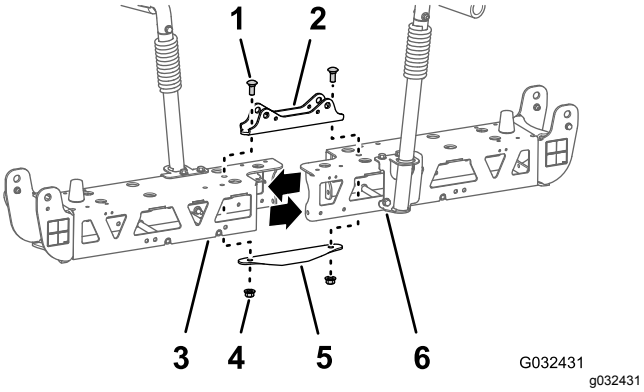

Figure 53

1. Boulon de carrosserie (1/2" x 1¼")
2. Support de vérin (étroit)
3. Cadre en treillis gauche
4. Contre-écrous (1/2")
5. Plaque de liaison (étroite)
6. Cadre en treillis droit

Remarque: Conservez les boulons à embase, les boulons de carrosserie et les contre-écrous pour la pose aux opérations 2 et 7 de Montage de l'extension de rampe centrale (page 29). Vous n'avez plus besoin du support de vérin étroit ni de la plaque de liaison étroite.

3. Séparez les cadres en treillis droit et gauche.

Montage de l'extension de rampe centrale

1. Alignez les trous dans les brides verticales de l'extension de rampe centrale et les trous dans le cadre en treillis (Figure 54).

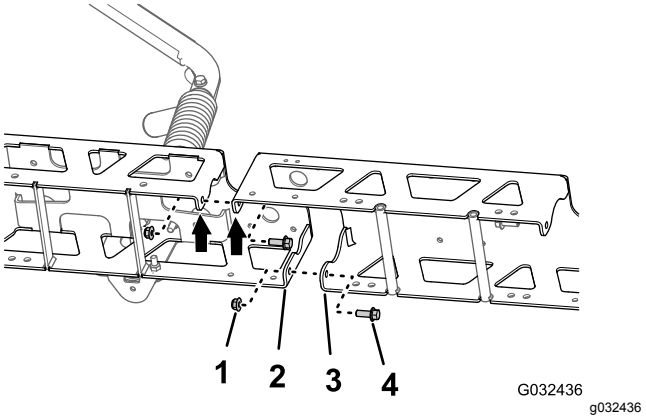

Figure 54

1. Contre-écrous à embase (3/8")
2. Bride verticale (cadre en treillis)
3. Bride verticale (extension de rampe centrale)
4. Boulons à embase (3/8" x 1")

2. Fixez légèrement l'extension de rampe centrale au cadre en treillis (Figure 54) à l'aide des 2 boulons à embase (3/8" x 1") et des 2 contre-écrous à embase (3/8") que vous avez retirés à l'opération 1 de Séparation des cadres en treillis de la section de pulvérisation centrale (page 28).
3. Alignez les trous dans les brides verticales de l'extension de rampe centrale et les trous dans l'autre cadre en treillis (Figure 54).
4. Fixez légèrement l'extension de rampe centrale à l'autre cadre en treillis (Figure 54) à l'aide des 2 boulons à embase (3/8" x 1") et des 2 contre-écrous à embase (3/8") du kit de finition du système de pulvérisation GeoLink (Figure 54).
5. Placez les trous du support de vérin en face des trous dans l'axe du cadre en treillis et de l'extension de rampe centrale (Figure 55).

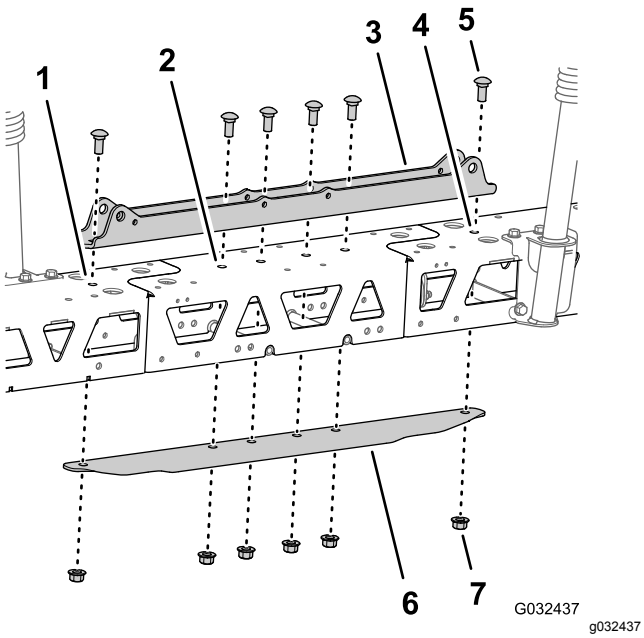

Figure 55

1. Cadre en treillis gauche
2. Extension de rampe centrale
3. Support de vérin (large)
4. Cadre en treillis droit
5. Boulon de carrosserie (1/2" x 1¼")
6. Plaque de liaison (large)
7. Contre-écrou à embase (1/2")

6. Insérez la plaque de liaison dans le cadre en treillis et l'extension de rampe centrale, et alignez le trou dans la plaque de liaison et les trous dans l'axe des cadres en treillis et de l'extension de rampe centrale (Figure 55).
7. Assemblez le support de vérin, les cadres en treillis, l'extension de rampe centrale et la plaque de liaison à l'aide des 2 boulons de carrosserie (1/2" x 1¼") et des 2 contre-écrous à embase (1/2") que vous avez retirés à l'opération 2 de Séparation des cadres en treillis de la section de pulvérisation centrale (page 28), et des 4 boulons de carrosserie (1/2" x 1¼") et des 4 contre-écrous à embase (1/2") du kit de finition du système de pulvérisation GeoLink (Figure 55).
8. Serrez les boulons à embase (3/8") et les contre-écrous à embase à un couple de 37 à 45 N·m.
9. Serrez les contre-écrous à embase (1/2") à un couple de 91 à 113 N·m.

12

Montage des pattes de support et des buses de pulvérisation sur la section de pulvérisation centrale

Pièces nécessaires pour cette opération:

2	Buse de pulvérisation
2	Ensemble flexibles (vanne de pulvérisation 5 ou 6)
2	Contre-écrou à embase (5/16")

Assemblage des pattes de support sur la section de pulvérisation centrale

Capacité du matériel de levage : 55 kg

1. Soutenez la section de pulvérisation centrale avec un matériel de levage de la capacité spécifiée.
2. Alignez les trous du support droit et les trous du cadre en treillis droit, comme montré à la Figure 56.

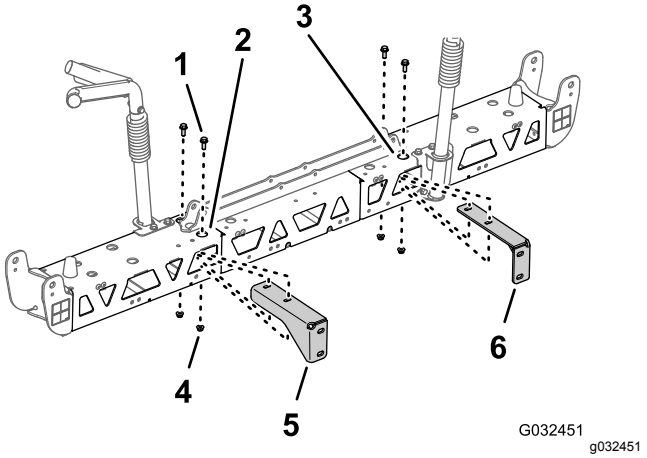

Figure 56

1. Boulon à embase (3/8" x 1")
2. Cadre en treillis droit (section de pulvérisation centrale)
3. Cadre en treillis gauche (section de pulvérisation centrale)
4. Contre-écrou à embase (3/8")
5. Patte de support droite (section de pulvérisation centrale)
6. Patte de support gauche (section de pulvérisation centrale)

3. Montez le support droit sur le cadre en treillis droit (Figure 56) à l'aide des 2 boulons à embase

(3/8" x 1") et des 2 contre-écrous à embase (3/8") que vous avez retirés aux opérations 2 et 3 de Dépose des pattes de support de la section de pulvérisation centrale (page 28).

4. Répétez les opérations 2 et 3 pour le support gauche sur le cadre en treillis gauche (Figure 56).
5. Serrez les boulons à embase et les écrous à embase à un couple de 37 à 45 N·m.

Assemblage des buses de pulvérisation et des flexibles de la section de pulvérisation centrale

1. À l'aide d'un matériel de levage, soulevez la section de pulvérisation centrale neuve à une hauteur de travail confortable.
2. Avec les 2 buses de pulvérisation provenant du kit de finition du système de pulvérisation GeoLink, retirez la vis en acier inoxydable qui fixe le demi-collier supérieur au demi-collier inférieur (Figure 57).

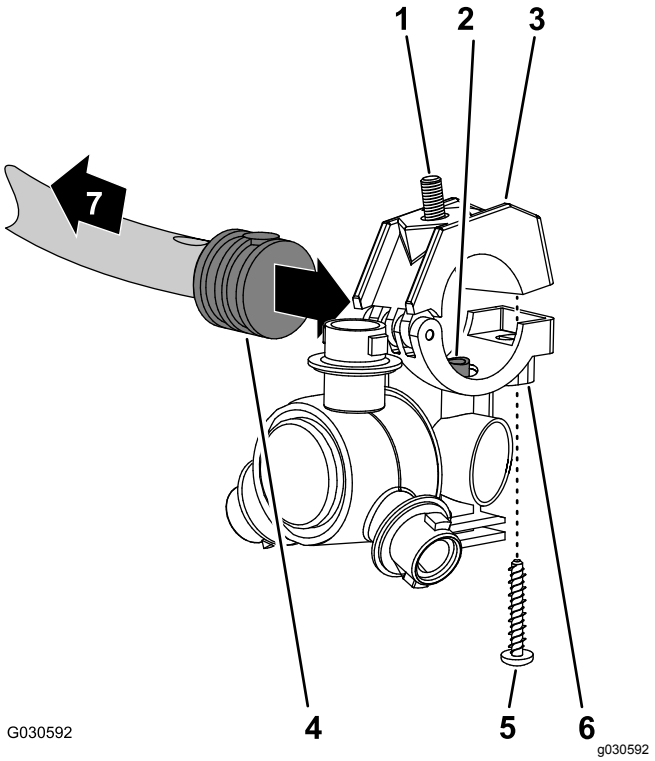

Figure 57

1. Boulon à tête hexagonale (5/16" x 3/4" en acier inoxydable)
2. Tube de transfert
3. Demi-collier supérieur
4. Simple anneau cannelé pour flexible (1/2")
5. Vis en acier inoxydable (nº 12 x 1¼")
6. Corps de buse de pulvérisation
7. Vers la section de pulvérisation

3. Localisez le trou dans le côté de l'anneau cannelé simple au bout du flexible de 25 cm de l'ensemble flexibles (vanne de pulvérisation 5 ou 6) pour la section de pulvérisation centrale (Figure 57 et Figure 58).

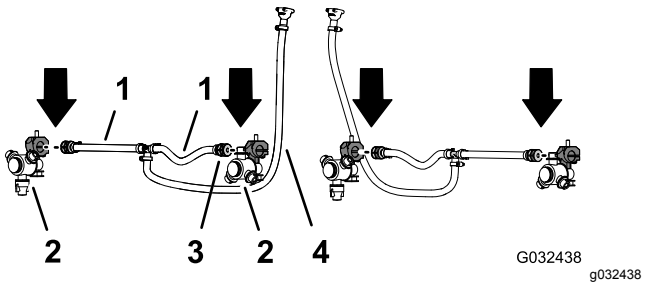

Figure 58

1. Flexible (13 x 250 mm) – vanne de pulvérisation 5 ou 6
2. Buse de pulvérisation
3. Simple anneau cannelé pour flexible (13 mm)
4. Flexible et raccord cannelé (13 x 810 mm) – vanne de pulvérisation 5 ou 6

4. Alignez le tube de transfert dans le demi-collier inférieur d'une buse de pulvérisation (Figure 57) et le trou dans le côté de l'anneau cannelé simple (1/2").
5. Fermez le demi-collier supérieur autour de l'anneau cannelé et fixez le demi-collier et le corps de la buse de pulvérisation (Figure 57) avec la vis en acier inoxydable (nº 12 x 1¼") ; serrez la vis en acier inoxydable à un couple de 14 à 18 N·m.

   Important: **Ne serrez pas la vis en acier inoxydable au-delà du couple spécifié à l'opération 5.**

   Remarque: Veillez à bien engager le boulon à tête hexagonale (5/16" x 3/4") dans le creux du demi-collier supérieur quand vous fermez le collier.
6. Avec la buse de pulvérisation, le boulon à tête hexagonale et la vis en acier inoxydable que vous avez retirés aux opérations 1 et 2 de Dépose des buses de pulvérisation (page 27), répétez les opérations 3 à 5 pour l'anneau cannelé simple (Figure 57 et Figure 58) au bout de l'autre flexible (25 cm).
7. Avec les 2 buses de pulvérisation que vous avez retirées à l'opération 4 de Dépose des buses de pulvérisation (page 27), répétez les opérations 3 à 5 pour l'anneau cannelé simple de l'autre ensemble flexibles (vanne de pulvérisation 5 ou 6) pour la section de pulvérisation centrale (Figure 57 et Figure 58).

Montage des buses de pulvérisation et des flexibles sur la section de pulvérisation centrale

1. Faites passer l'ensemble flexibles (13 mm) et buse entre les raidisseurs du cadre en treillis extérieur (Figure 59).

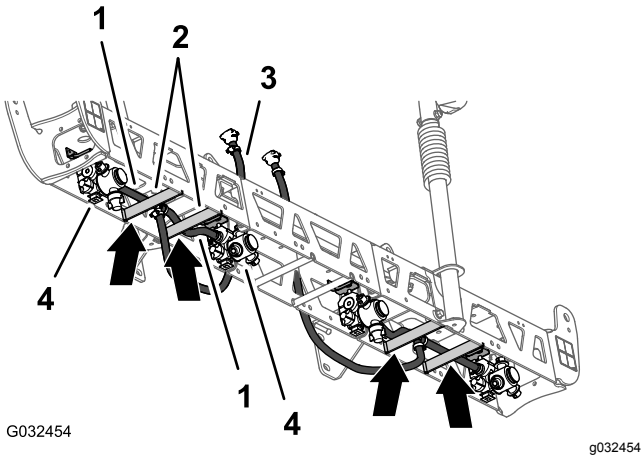

Figure 59

1. Flexibles (13 x 250 mm)
2. Raidisseurs de cadre en treillis gauche
3. Flexible et raccord cannelé (13 x 810 mm)
4. Buses de pulvérisation

2. Faites passer le flexible et la buse au-dessus du raidisseur de cadre en treillis et vers l'extérieur vers le support de buse extérieur (Figure 59).
3. Insérez le boulon à tête hexagonale (5/16" x 3/4") de la buse de pulvérisation dans le trou du support de buse et fixez légèrement la buse sur le support avec un contre-écrou à embase (5/16") du kit de finition du système de pulvérisation GeoLink (Figure 60).

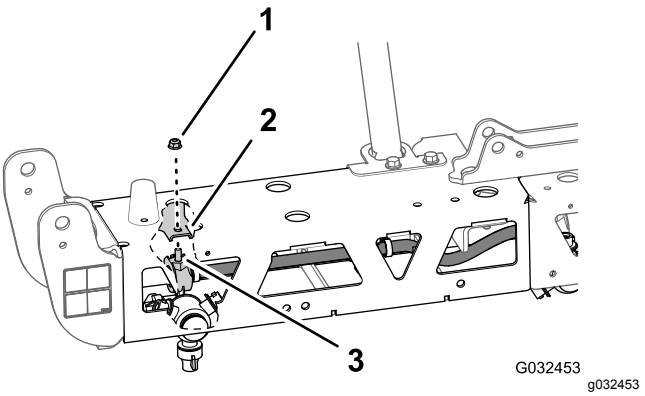

Figure 60

1. Contre-écrou à embase (5/16")
2. Support de buse (extérieur)
3. Boulon à tête hexagonale (5/16" x 3/4" en acier inoxydable)

4. Faites passer l'autre ensemble flexible (13 mm) et buse entre les raidisseurs du cadre en treillis extérieur (Figure 59).
5. Faites passer le flexible et la buse au-dessus du raidisseur de cadre en treillis et vers l'intérieur vers le support de buse intérieur (Figure 59).
6. Insérez le boulon à tête hexagonale (5/16" x 3/4") de la buse de pulvérisation dans le trou du support de buse (Figure 60) et fixez légèrement la buse sur le support avec un contre-écrou à embase (5/16") que vous avez retiré aux opérations 1 et 4 de Dépose des buses de pulvérisation (page 27)).
7. Serrez les contre-écrous à embase à un couple de 19,78 à 25,42 N·m.
8. Acheminez le flexible et le raccord cannelé (13 x 810 mm) vers le côté de la section de pulvérisation centrale avec les pattes de support gauche et droite (Figure 59).
9. Répétez les opérations 1 à 8 pour l'autre ensemble flexible et buse sur l'autre cadre en treillis extérieur (Figure 59 et Figure 60).

13

Dépose des vannes de section de rampe

Pièces nécessaires pour cette opération:

3	Chapeau (raccord rapide)
3	Étrier de fixation

Dépose du flexible de dérivation de section

1. Débranchez l'extrémité supérieure du flexible de dérivation comme suit :
   - **Machines sans kit applicateur manuel ou kit dévidoir électrique en option :** retirez la petite fixation qui maintient le raccord rapide du flexible de dérivation sur le raccord rapide de la soupape de dérivation de section droite (Figure 61).

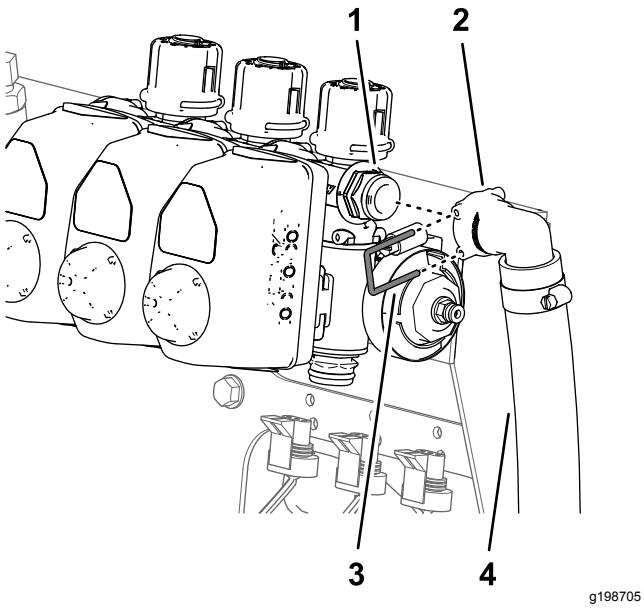

Figure 61

1. Raccord rapide (soupape de dérivation de section droite)
2. Raccord rapide (femelle à 90° – flexible de dérivation)
3. Étrier (petit)
4. Flexible de dérivation

   - **Sur les machines équipées en option du kit applicateur manuel ou du kit dévidoir électrique, procédez comme suit :**
     A. Retirez l'étrier qui fixe le raccord rapide mâle de la vanne de coupure au raccord rapide femelle de la soupape de dérivation de section droite, et détachez le raccord rapide femelle de la vanne (Figure 62).

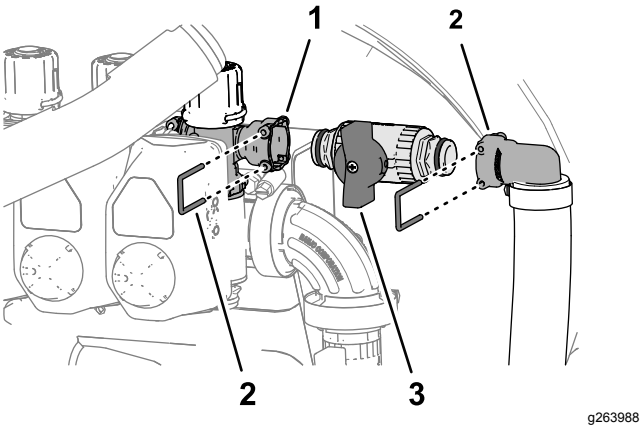

Figure 62

1. Raccord rapide femelle (soupape de dérivation de section droite)
2. Raccord rapide (raccord à 90° cannelé)
3. Étrier de fixation
4. Raccord rapide (vanne de coupure)

     B. Retirez l'étrier qui fixe le raccord rapide mâle de la vanne de coupure au raccord rapide femelle du raccord à 90° cannelé, et détachez le raccord rapide femelle de la vanne (Figure 62).

     Remarque: Conservez la vanne de coupure et les étriers de fixation pour l'installation sous Montage de la vanne de coupure sur le flexible de dérivation (page 45).

2. Retirez le grand étrier qui fixe le raccord à 90° cannelé situé à l'extrémité inférieure du flexible de dérivation au raccord de traversée de la cuve du pulvérisateur (Figure 63).

   Remarque: Conservez le grand étrier pour la repose sous Montage des flexibles de dérivation sur la cuve (page 46).

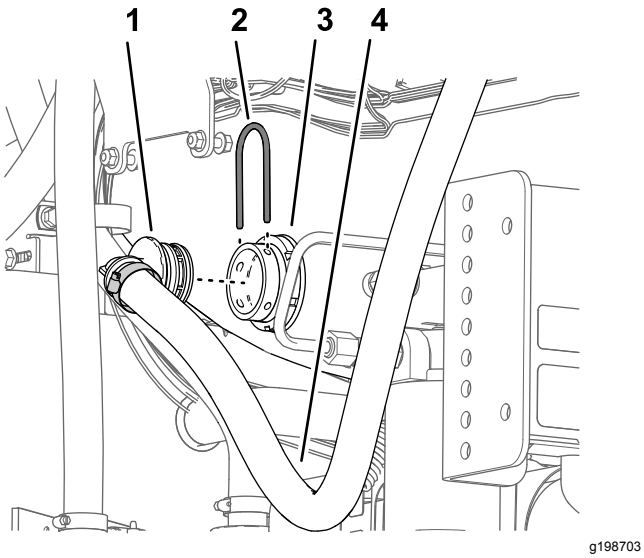

Figure 63

1. Raccord à 90° cannelé
2. Étrier (grand)
3. Raccord de traversée
4. Flexible de dérivation

3. Déposez le flexible de dérivation de la machine.

   Remarque: Vous n'avez plus besoin du flexible de dérivation et du petit étrier.

Positionnement des soupapes de dérivation – Machines sans kit applicateur manuel ou kit dévidoir électrique en option

1. Retirez les 3 étriers qui fixent les 3 actionneurs aux vannes de section gauche, centrale et droite (Figure 64).

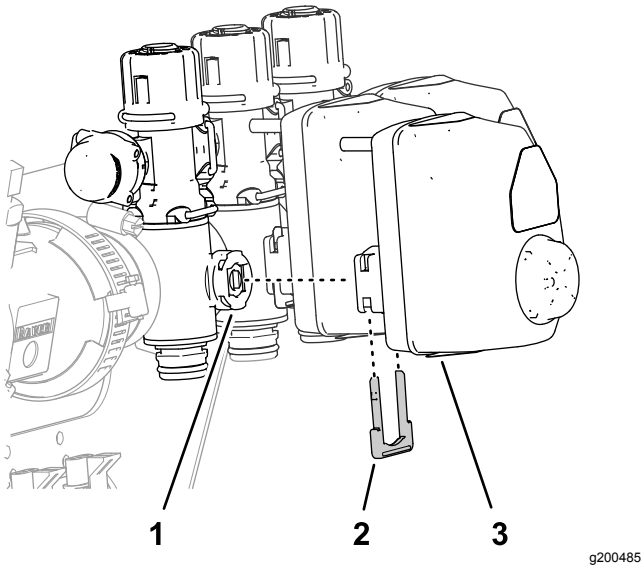

Figure 64

1. Vanne de section
2. Étrier de fixation
3. Actionneur de vanne

2. Déposez les actionneurs des vannes de section gauche, centrale et droite (Figure 64).
3. Retirez l'étrier qui fixe l'obturateur au raccord rapide de la soupape de dérivation, et déposez l'obturateur (Figure 65).

   Remarque: Vous n'avez plus besoin de l'obturateur.

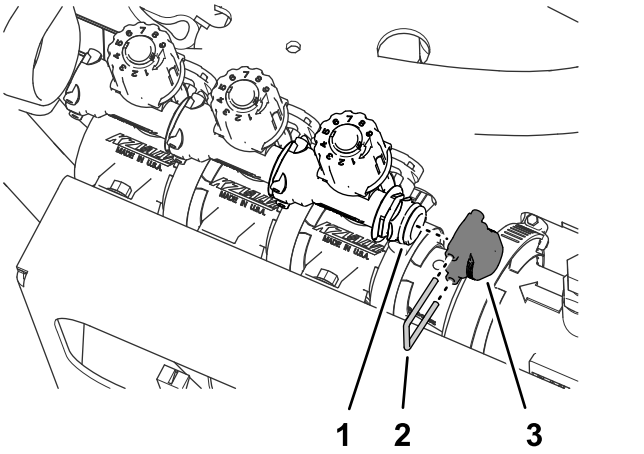

Figure 65

1. Raccord rapide (soupape de dérivation)
2. Étrier de fixation
3. Obturateur

4. Retirez les 3 étriers qui fixent les 3 soupapes de dérivation aux vannes de section gauche, centrale et droite (Figure 66).

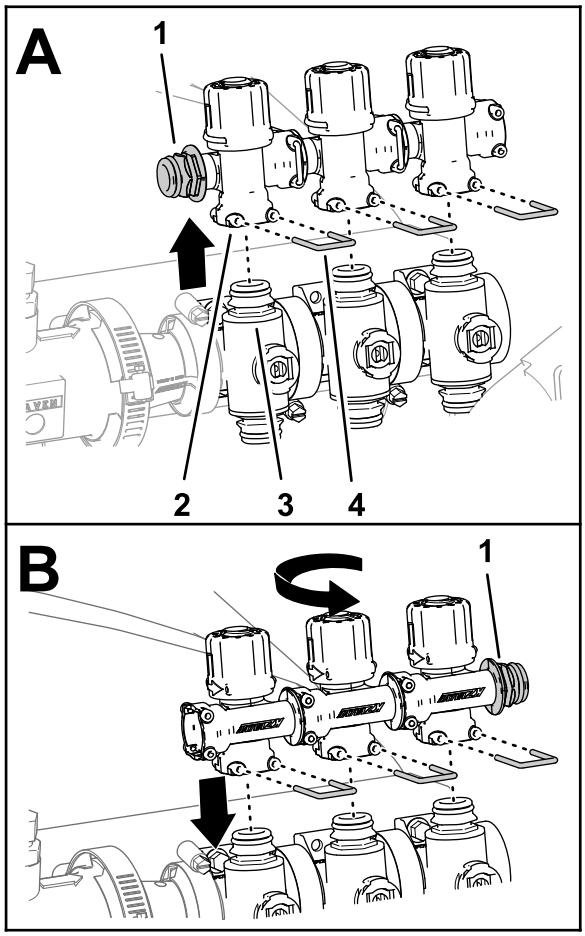

g200486

Figure 66

1. Raccord rapide mâle
2. Raccord rapide femelle (soupape de dérivation)
3. Raccord rapide mâle (vanne de section)
4. Étrier de fixation

5. Soulevez et déposez les soupapes de dérivation des vannes de section (Figure 66).
6. Faites pivoter les soupapes de dérivation de 180° et placez-les sur les raccords rapides des vannes de section (Figure 66).
7. Fixez les 3 soupapes de dérivation aux vannes de section à l'aide des 3 étriers que vous avez retirés à l'opération 4 (Figure 66).
8. Insérez l'obturateur dans le raccord femelle de la soupape de dérivation (Figure 67).

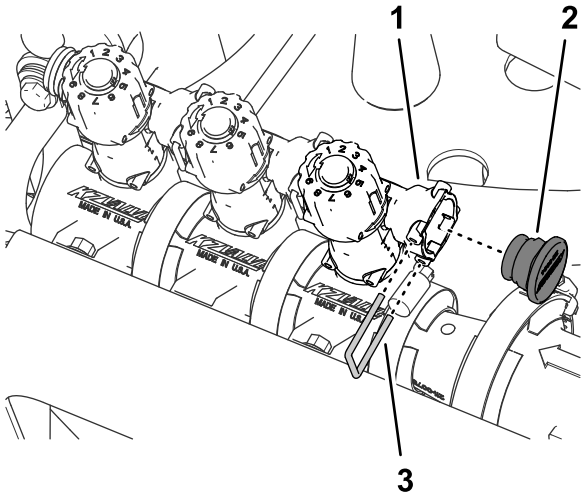

g200481

Figure 67

1. Raccord rapide femelle (soupape de dérivation)
2. Obturateur
3. Étrier de fixation

9. Fixez l'obturateur sur le raccord rapide femelle avec l'étrier que vous avez retiré à l'opération 3 (Figure 67).
10. Assemblez les 3 actionneurs sur les vannes de section gauche, centrale et droite (Figure 64) avec l'étrier que vous avez retiré à l'opération 1.

Dépose des vannes de section du support de collecteur

Remarque: Vous ajouterez les vannes de section aux vannes du système de pulvérisation GeoLink à 10 vannes dans la rubrique Montage des vannes de section sur le support de vannes (page 51).

1. Retirez les 2 boulons à embase (1/4" x 3/4") et les 2 contre-écrous (1/4") qui fixent la vanne de section de rampe gauche au support de collecteur (Figure 68).

   Remarque: Vous n'avez plus besoin des 2 boulons à embase ni des contre-écrous.

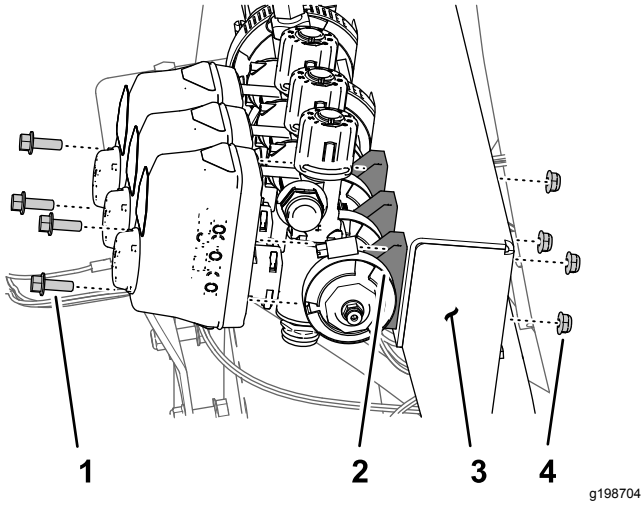

Figure 68

1. Boulon à embase (1/4" x 3/4")
2. Vanne de section
3. Support de collecteur
4. Contre-écrou (1/4")

2. Retirez les 2 boulons à embase (1/4" x 3/4") et les 2 contre-écrous (1/4") qui fixent la vanne de section de rampe droite au support de collecteur (Figure 68).
3. Retirez le collier bride (40 à 64 mm), assorti du joint (25 x 35 mm), qui fixe la bride de la vanne de section gauche à l'adaptateur (Figure 68).

   Remarque: Conservez les 2 boulons à embase, les 2 contre-écrous, le collier bride et le joint pour la pose sous Montage des vannes de section sur le support de vannes (page 51).

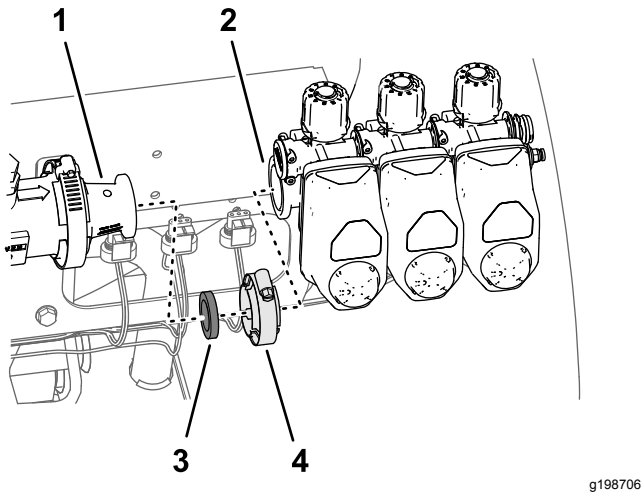

Figure 69

1. Adaptateur
2. Bride (vanne de section gauche)
3. Joint (25 x 35 mm)
4. Collier bride (40 à 64 mm)

4. Déposez les 3 vannes de section de la machine (Figure 69).
5. Retirez les autocollants sur les actionneurs des 3 vannes de section (Figure 70).

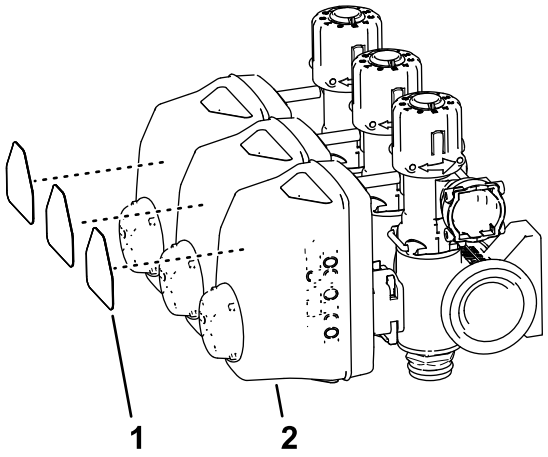

Figure 70

1. Autocollant de vanne de section
2. Actionneur (vanne de section de rampe)

6. Retirez le collier bride (51 mm), assorti du joint (38 mm), qui fixe bride de l'adaptateur à la bride du débitmètre (Figure 71).

   Remarque: Conservez le collier bride et les joints pour l'installation sous Montage du collecteur sur le débitmètre (page 44).

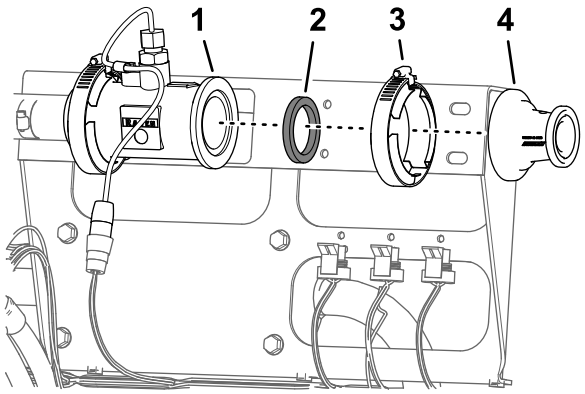

Figure 71

1. Bride (débitmètre)
2. Joint
3. Collier bride (51 mm)
4. Adaptateur

14

Montage des colliers de support du débitmètre

Pièces nécessaires pour cette opération:

1	Support de débitmètre
4	Demi-collier de support
4	Boulon (1/4" x 4½")
4	Contre-écrous à embase (1/4")

Dépose du support de vanne de section

1. Débranchez le connecteur à 3 douilles du faisceau de la machine étiqueté FLOW METER du connecteur à 3 broches du débitmètre (Figure 72).

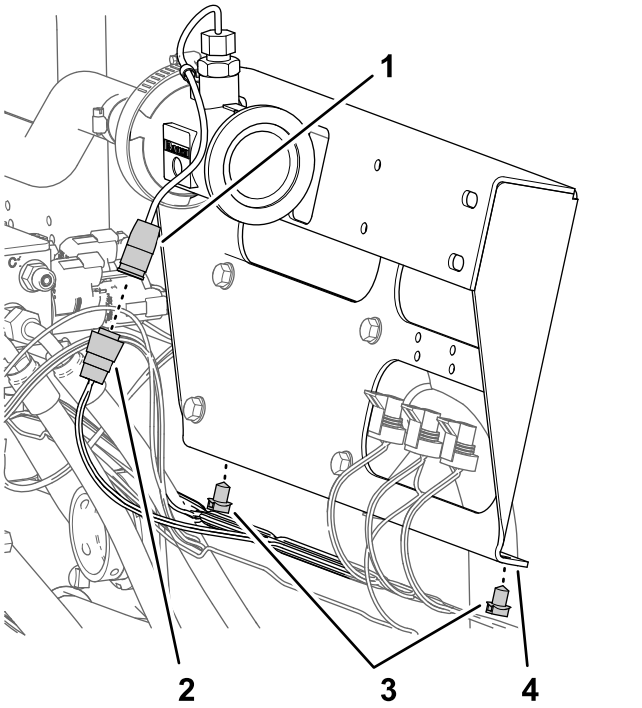

Figure 72

1. Connecteur à 3 broches (débitmètre)
2. Connecteur à 3 douilles (faisceau de la machine – étiqueté FLOW METER)
3. Fixations à pression
4. Support de vanne de section

2. Retirez les 2 fixations à pression du faisceau de la machine situées sur la bride inférieure de la patte de support de vanne de section (Figure 72).
3. Retirez les 4 vis à embase (5/16" x 3/4") qui fixent la patte de support de vanne de section au support des vannes, et déposez la patte de support de la machine (Figure 73).

   Remarque: Conservez les 4 vis à embase pour le montage sous Montage du support de débitmètre et des colliers (page 37) ; vous n'avez plus besoin de la patte de support de vanne de section.

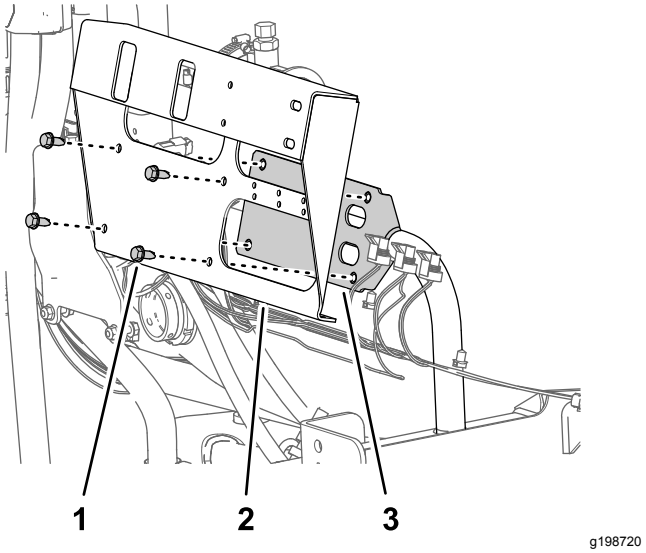

Figure 73

1. Vis à embase (5/16" x 3/4")
2. Support de vanne de section
3. Support de vanne

Montage du support de débitmètre et des colliers

1. Alignez les trous du support du débitmètre et les trous du support de vanne (Figure 74).

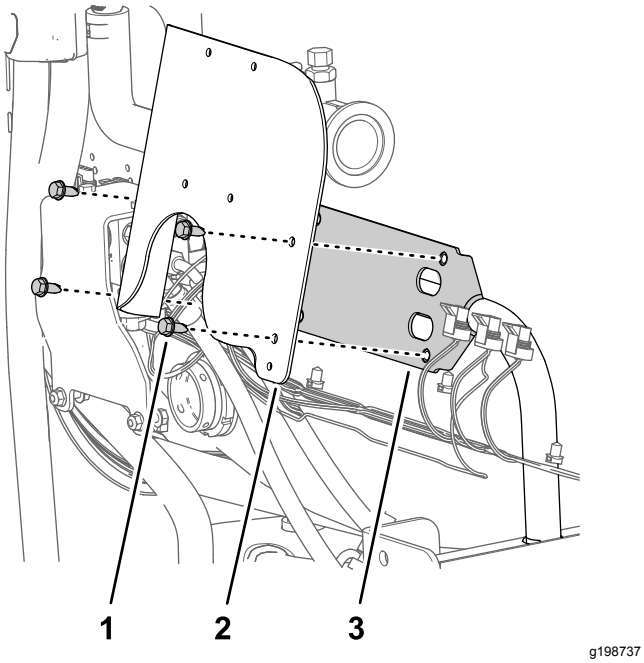

Figure 74

1. Vis à embase (5/16" x 3/4")
2. Support de débitmètre
3. Support de vanne

2. Fixez le support du débitmètre au support de vanne à l'aide des 4 vis à embase que vous avez retirées à l'opération 3 de Dépose du support de vanne de section (page 37), et serrez les vis à un couple de 19,7 à 25,4 N·m.
3. Placez les 2 moitiés d'un collier de support entre le débitmètre et son support, puis alignez les trous des moitiés de collier et les trous du support (Figure 75).

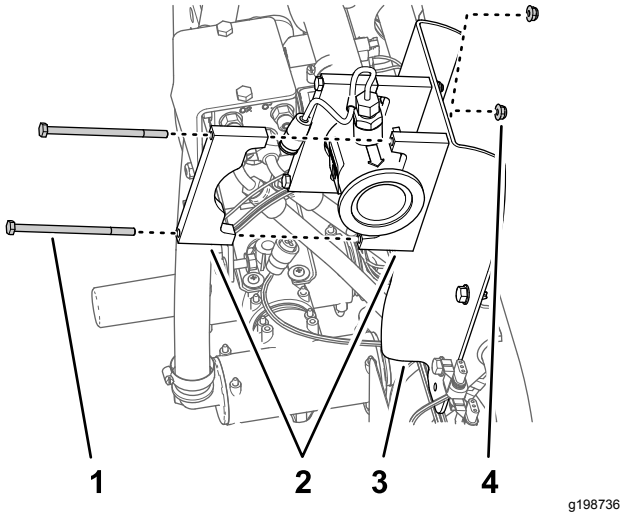

Figure 75

1. Boulon (1/4" x 4½")
2. Demi-collier de support
3. Support de débitmètre
4. Contre-écrous à embase (1/4")

4. Alignez une moitié de collier de support à l'arrière du débitmètre et 1 des moitiés de collier que vous avez assemblées à l'opération 3 (Figure 75).
5. Fixez les deux moitiés de collier sur le support de débitmètre (Figure 75) à l'aide de 2 boulons (1/4" x 4½") et 2 contre-écrous à embase (1/4").
6. Répétez les opérations 4 et 5 pour l'autre moitié de collier que vous avez montée à l'opération 3.
7. Serrez les boulons et les écrous à un couple de 10,1 à 12,4 N·m.

15

Montage du faisceau de câblage arrière sur la machine

Pièces nécessaires pour cette opération:

1	Faisceau de câblage arrière
7	Serre-câble

Acheminement du faisceau de câblage du kit

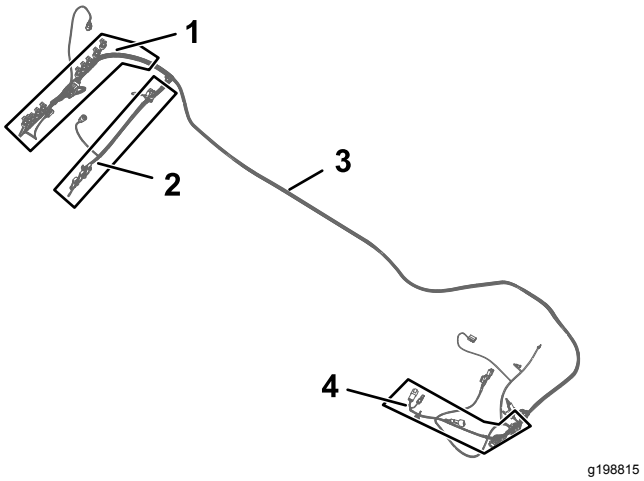

Figure 76

1. Branche de 102 cm du faisceau de câblage – étiquetée ASC10 et NOZZLE-VALVES 1 à 10
2. Branche de 89 cm du faisceau de câblage – étiquetée RATE VALVE, MASTER VALVE, FLOW METER, LEFT SPRAY, CENTER SPRAY et RIGHT SPRAY
3. Faisceau de câblage de 457 cm du kit
4. Branche de 84 cm du faisceau de câblage – étiquetée PUMP CLUTCH

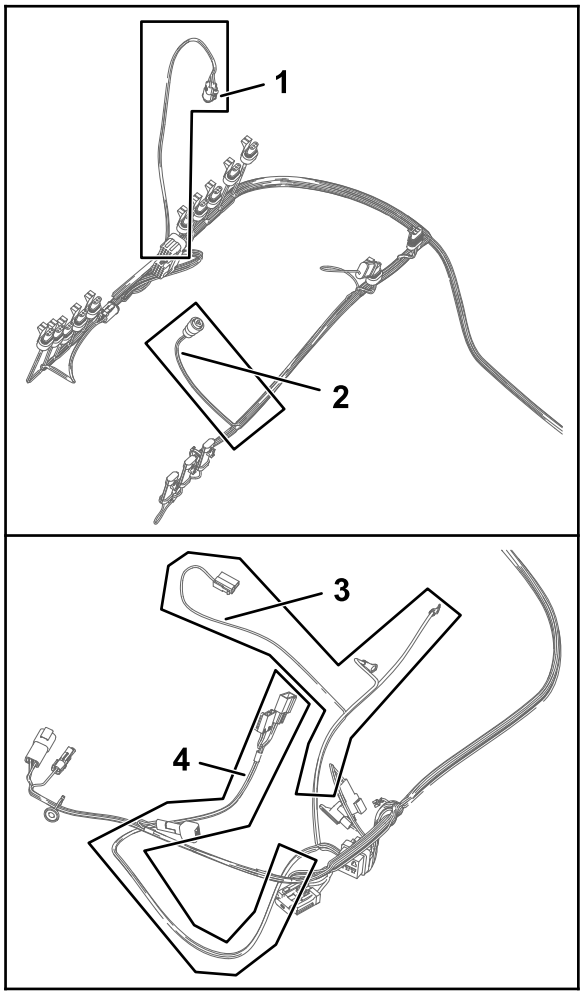

g198814

Figure 77

1. Branche de 61 cm du faisceau de câblage – étiquetée PRESSURE TRANSDUCER GREEN WEDGE
2. Branche de 23 cm du faisceau de câblage – étiquetée FLOWMETER
3. Branche de 60 cm du faisceau de câblage – étiquetée TO BATTERY POSITIVE, négatif de la batterie et alternateur
4. Branche de 66 cm du faisceau de câblage – étiquetée ASC 10 ENABLE RELAY, 50A FUSE, DIODE, SW'D PWR FOR GEN 2 TOPCON, et alimentation ASC 10 et CAN de X25

1. Localisez la branche de 84 cm, la branche de 60 cm et la branche de 66 cm du faisceau du kit (Figure 76 et Figure 77).
2. Acheminez les branches de 84 cm, 60 cm et 66 cm du faisceau du kit vers le côté gauche de la machine, en suivant le faisceau de câblage de la machine (Figure 78 et Figure 79).

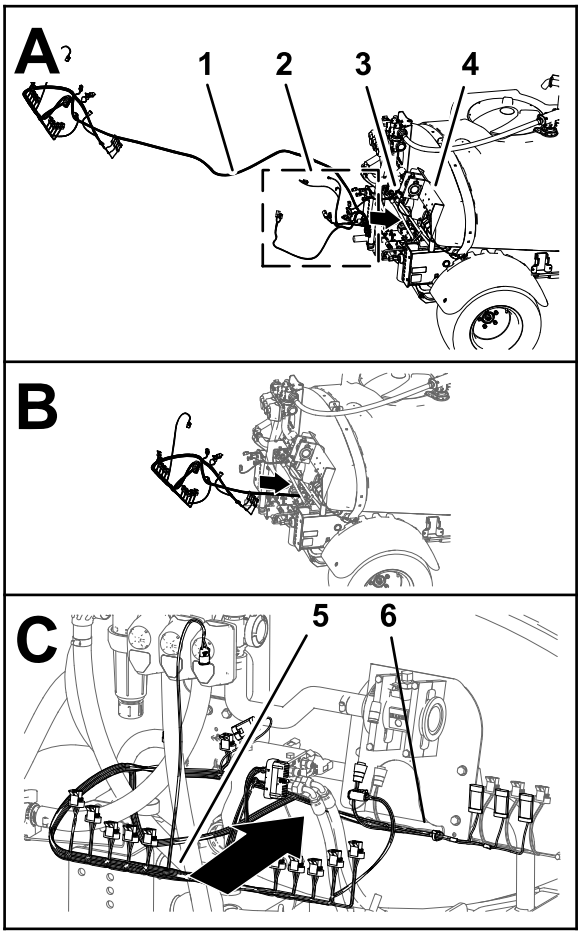

g198861

Figure 78

1. Faisceau de câblage de 457 cm du kit
2. Branches de 84 cm, 60 cm et 66 cm du faisceau
3. Faisceau de câblage de la machine
4. Support de collecteur
5. Branche de 102 cm du faisceau
6. Branche de 89 cm du faisceau

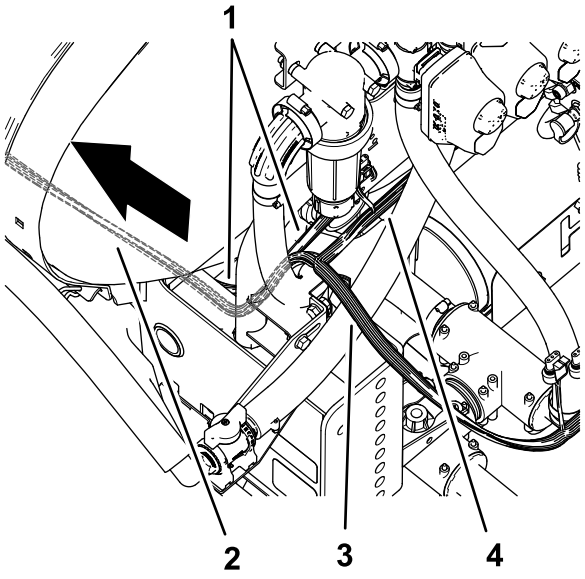

g199037

Figure 79

1. Faisceau de câblage de la machine
2. Faisceau de câblage de 457 cm du kit
3. Branche de 102 cm du faisceau de câblage – étiquetée ASC10 et NOZZLE-VALVES 1 à 10
4. Branche de 89 cm du faisceau de câblage – étiquetée RATE VALVE, MASTER VALVE, FLOW METER, LEFT SPRAY, CENTER SPRAY et RIGHT SPRAY

3. Acheminez les branche de 84 cm, 60 cm et 66 cm du faisceau du kit vers l'avant, le long du profilé de cadre gauche (Figure 81 et Figure 82).

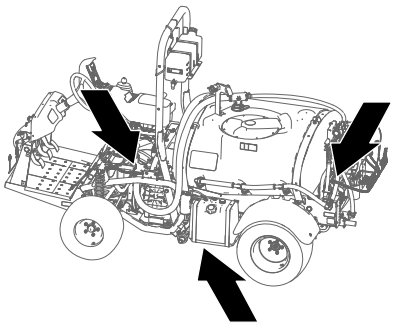

g199043

Figure 80

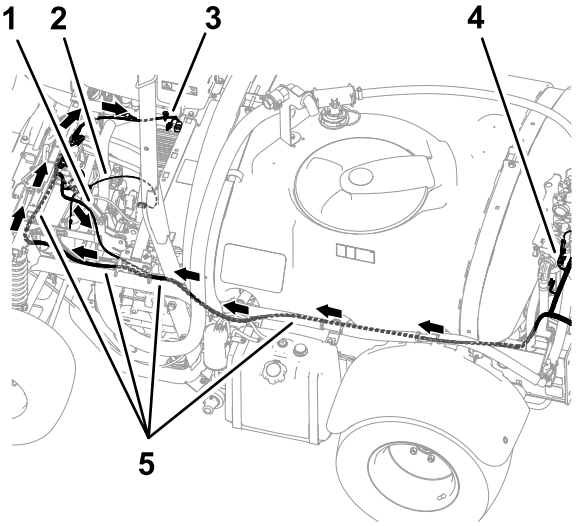

g199038

Figure 81

1. Branche de 84 cm du faisceau – embrayage de pompe
2. Branche de 60 cm du faisceau de câblage – étiquetée TO BATTERY POSITIVE, négatif de la batterie et alternateur
3. Branche de 66 cm du faisceau de câblage – étiquetée ASC 10 ENABLE RELAY, 50A FUSE, DIODE, SW'D PWR FOR GEN 2 TOPCON, et alimentation ASC 10 et CAN de X25
4. Branche de 102 cm du faisceau de câblage – étiquetée ASC10 et NOZZLE-VALVES 1 à 10
5. Faisceau de câblage de 457 cm du kit

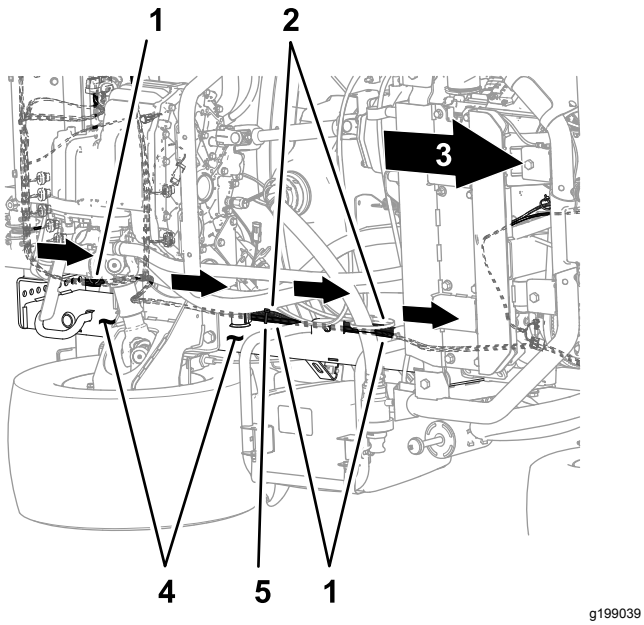

Figure 82

Face inférieure de la machine

1. Faisceau de câblage de 457 cm du kit
2. Faisceau de câblage de la machine
3. Avant de la machine
4. Profilé de cadre gauche
5. Serre-câble

4. Acheminez les branches de 84 cm, 60 cm et 66 cm du faisceau du kit le long du faisceau de la machine, à l'extérieur de l'ensemble frein de stationnement (Figure 83).

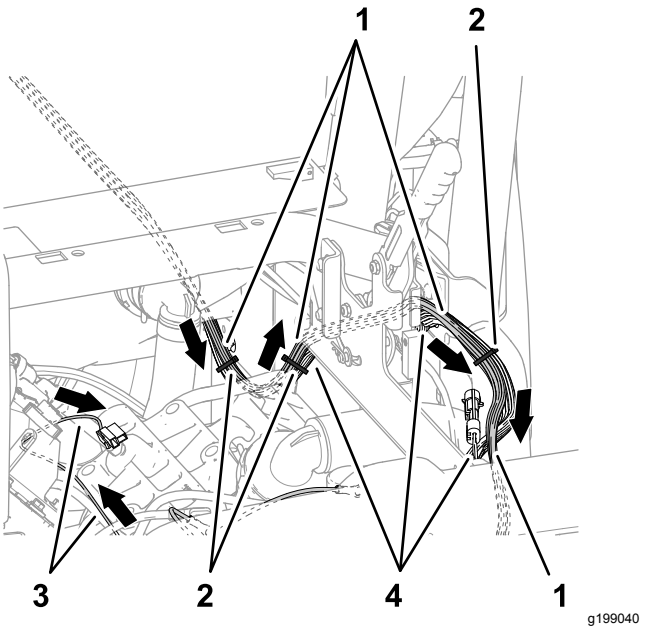

Figure 83

1. Faisceau de câblage de 457 cm du kit
2. Serre-câbles
3. Branche de 60 cm du faisceau de câblage – étiquetée TO BATTERY POSITIVE, négatif de la batterie et alternateur
4. Faisceau de câblage de la machine

5. Acheminez les branches de 84 cm, 60 cm et 66 cm du faisceau du kit transversalement sur le tube de support amortisseur, comme montré à la Figure 84.

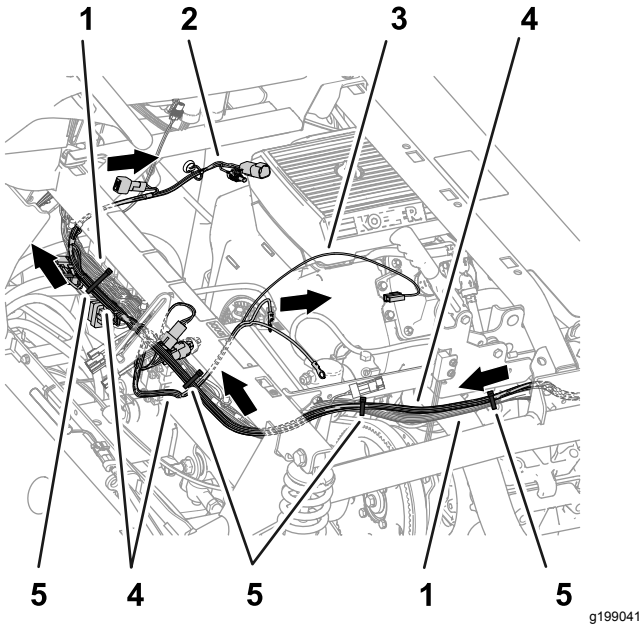

Figure 84

1. Faisceau de câblage de la machine
2. Branche de 66 cm du faisceau de câblage – étiquetée ASC 10 ENABLE RELAY, 50A FUSE, DIODE, SW'D PWR FOR GEN 2 TOPCON, et alimentation ASC 10 et CAN de X25
3. Branche de 60 cm du faisceau de câblage – étiquetée TO BATTERY POSITIVE, négatif de la batterie et alternateur
4. Faisceau de câblage de 457 cm du kit
5. Serre-câbles

6. Fixez le faisceau du kit au faisceau de la machine, comme montré à la Figure 82, la Figure 83 et la Figure 84.
7. À l'arrière de la machine, acheminez la branche de 89 cm du faisceau vers l'avant du collecteur de levage et à droite du débitmètre, comme montré à la Figure 85.

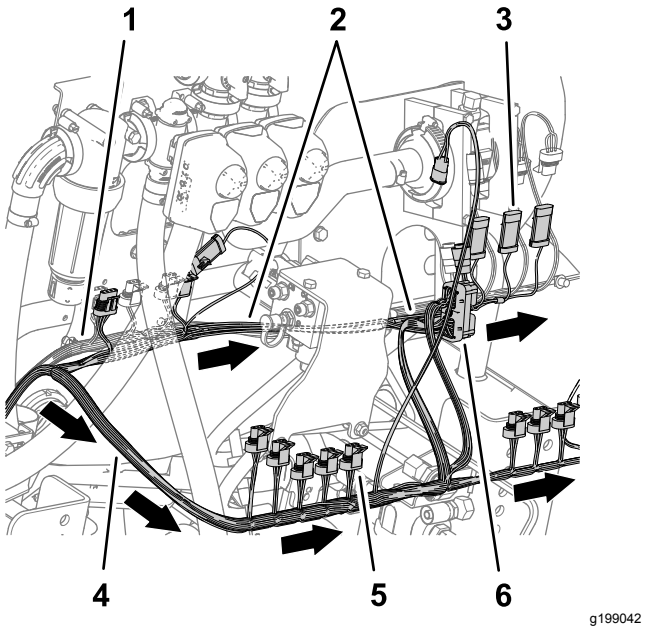

Figure 85

1. Faisceau de câblage de la machine
2. Branche de 89 cm du faisceau de câblage – étiquetée RATE VALVE, MASTER VALVE, FLOW METER, LEFT SPRAY, CENTER SPRAY et RIGHT SPRAY
3. Connecteur à 3 broches (CENTER SPRAY)
4. Connecteurs à 3 douilles (NOZZLE VALVE 5)
5. Branche de 102 cm du faisceau de câblage – étiquetée ASC10 et NOZZLE-VALVES 1 à 10
6. Connecteur à 40 douilles (ASC 10)

8. Acheminez la branche de 102 cm du faisceau vers l'arrière du collecteur de levage et vers la droite, comme montré à la Figure 85.

Branchement des connecteurs des vannes de pulvérisation gauche, centrale et droite

1. Branchez le connecteur à 3 broches de la branche de 89 cm du faisceau étiquetée LEFT SPRAY au connecteur à 3 douilles du faisceau de la machine étiquetée LEFT SPRAY VALVE (Figure 86).

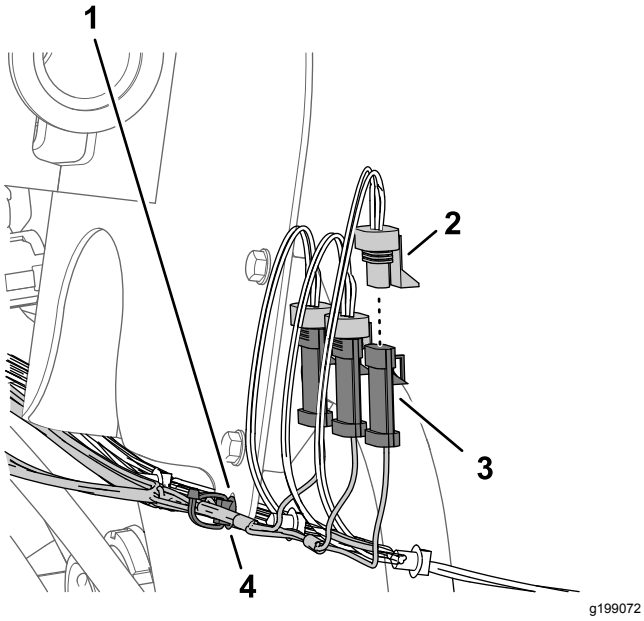

Figure 86

1. Support de débitmètre
2. Connecteur à 3 douilles – branche de 89 cm du faisceau du kit (RIGHT SPRAY)
3. Connecteur à 3 douilles (faisceau de la machine – RIGHT SPRAY VALVE)
4. Fixation à pression

2. Branchez le connecteur à 3 broches du faisceau du kit étiqueté CENTER SPRAY au connecteur à 3 douilles de la machine étiqueté CENTER SPRAY VALVE (Figure 86).
3. Branchez le connecteur à 3 broches du faisceau du kit étiqueté RIGHT SPRAY au connecteur à 3 douilles de la machine étiqueté RIGHT SPRAY VALVE (Figure 86).
4. Insérez la fixation à pression du faisceau du kit dans le trou de la bride du support de débitmètre (Figure 86).

Branchement des connecteurs du débitmètre, de la vanne de section générale et des vannes de débit

1. Branchez le connecteur à 3 douilles de la branche de 89 cm du faisceau étiquetée FLOW METER au connecteur à 3 broches du débitmètre (Figure 87).

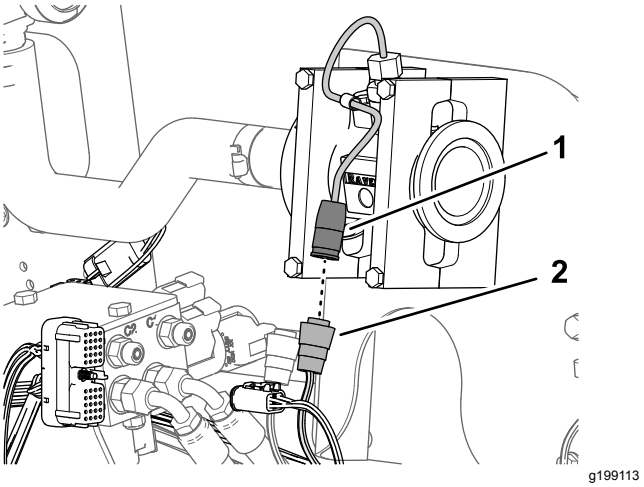

Figure 87

1. Connecteur à 3 broches (débitmètre)
2. Connecteur à 3 douilles de branche de 89 cm du faisceau du kit – étiquetée FLOW METER

2. Branchez le connecteur à 3 broches de la branche de 89 cm du faisceau du lit étiqueté MASTER VALVE au connecteur à 3 douilles du faisceau de la machine étiqueté MASTER SPRAY VALVE (Figure 88).

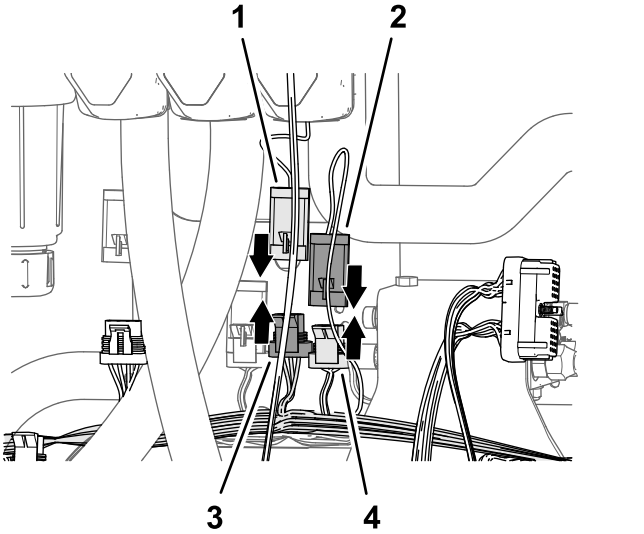

Figure 88

1. Connecteur à 3 broches (actionneur – vanne de pulvérisation générale)
2. Connecteur à 3 broches de branche de 89 cm du faisceau du kit – étiquetée MASTER VALVE
3. Connecteur à 3 broches de branche de 89 cm du faisceau du kit – étiquetée MASTER VALVE
4. Connecteur à 3 douilles (faisceau de la machine – étiqueté MASTER SPRAY VALVE)

3. Branchez le connecteur à 3 broches de l'actionneur de la vanne de pulvérisation générale au connecteur à 3 douilles de la branche de 89 cm du faisceau du kit étiquetée MASTER VALVE (Figure 88).

4. Branchez le connecteur à 4 broches de l'actionneur de la vanne de débit au connecteur à 4 douilles de la branche de 89 cm du faisceau du kit étiquetée RATE VALVE (Figure 89).

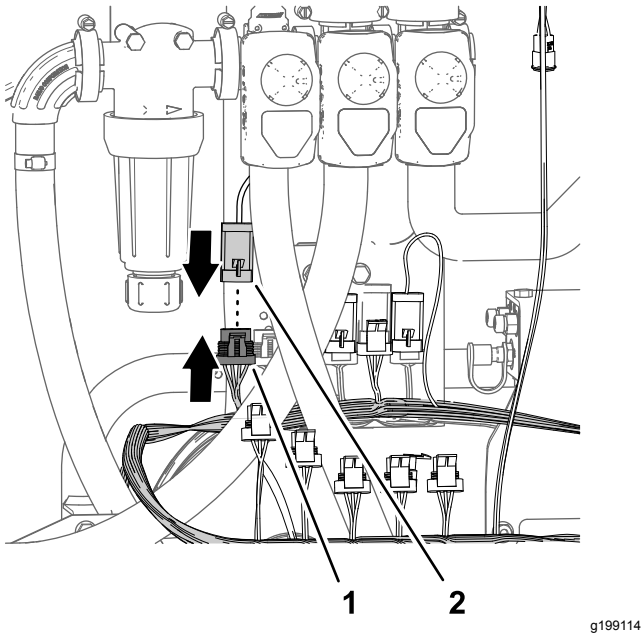

Figure 89

1. Connecteur à 4 douilles (branche de 89 cm du faisceau du kit - étiquetée RATE VALVE)
2. Connecteur à 4 broches (actionneur – vanne de débit)

16

Montage du collecteur de débitmètre

Pièces nécessaires pour cette opération:

1	Raccord cannelé droit (1" x 2")
3	Collier (3/4" à 1½")
1	Flexible (1" x 5¾")
1	Collecteur
1	Flexible (1" x 16")

Montage du collecteur

1. Branchez le flexible (1" x 5¾") sur le raccord cannelé droit (1" x 2") et fixez-le avec un collier (3/4" à 1½") serré à la main (Figure 90).

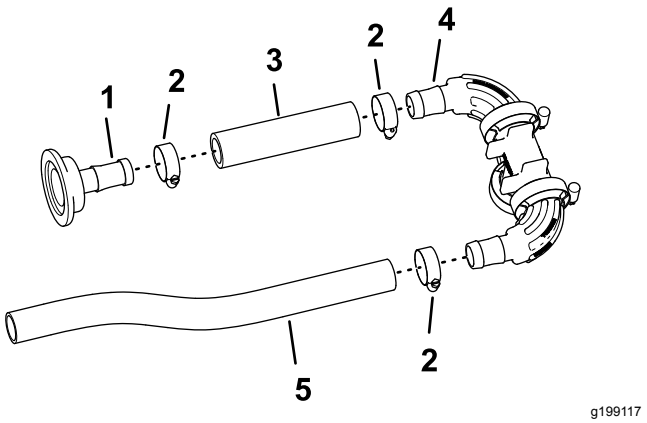

Figure 90

1. Raccord cannelé droit (1" x 2")
2. Collier (3/4" à 1½")
3. Flexible (1" x 5¾")
4. Collecteur
5. Flexible (1" x 16")

2. Branchez l'autre extrémité du flexible (1" x 5¾") au raccord cannelé du collecteur et fixez-le avec un collier comme montré à la Figure 90 ; serrez le collier à la main.
3. Branchez le flexible (1"x 16") à l'autre raccord cannelé du collecteur et fixez-le avec un collier serré à la main (Figure 90).

Montage du collecteur sur le débitmètre

1. Montez le raccord cannelé droit (1" x 2") sur la bride du débitmètre avec le joint (38 mm) et le collier bride (51 mm) que vous avez retirés à l'opération 6 de Dépose des vannes de section du support de collecteur (page 35).

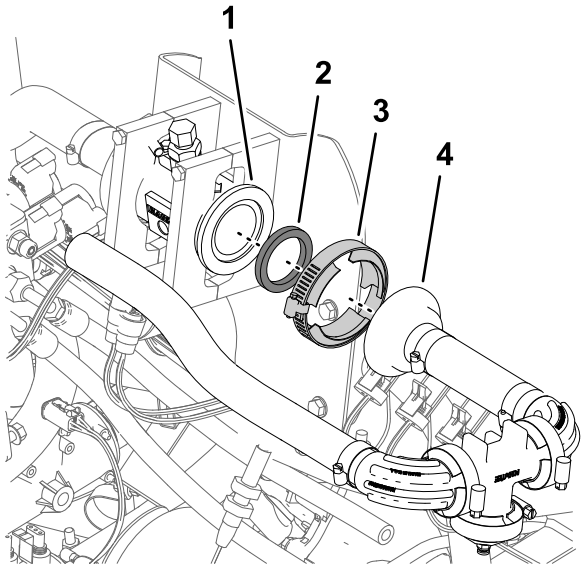

Figure 91

1. Bride (débitmètre)
2. Joint 38 mm
3. Collier bride (51 mm)
4. Raccord cannelé droit (1" x 2")

2. Serrez le collier bride à la main (Figure 91).

17

Montage des flexibles de dérivation sur la cuve

Pièces nécessaires pour cette opération:

2	Raccord rapide 90° (femelle, 1")
2	Flexible (1" x 26")
5	Collier (3/4" x 1-1/5")
1	Raccord en T (1" x 1" x 1")
1	Ensemble raccord à 90° et flexible
1	Robinet d'arrivée de carburant

Montage des flexibles de dérivation

1. Insérez le raccord rapide à 90° (femelle, 1") dans le flexible (1 x 26 pouces) et fixez le flexible sur le raccord avec un collier, comme montré à la Figure 92.

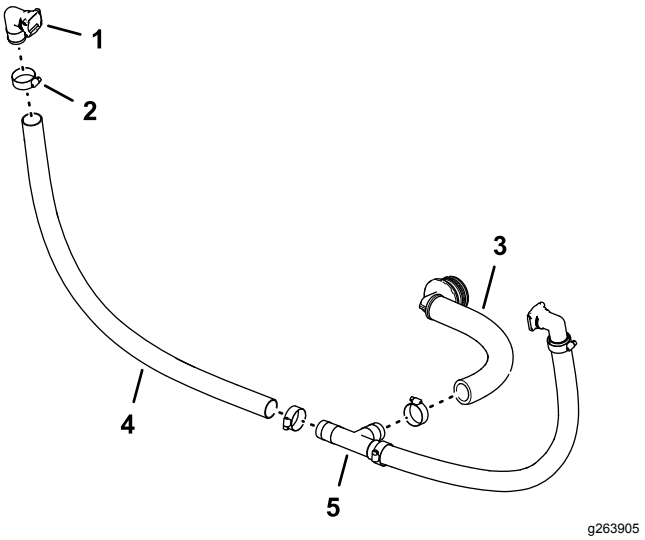

Figure 92

1. Raccord rapide 90° (femelle, 1")
2. Collier (3/4" x 1-1/5")
3. Ensemble raccord à 90° et flexible
4. Flexible (1" x 26")
5. Raccord en T (1" x 1" x 1")

2. Branchez l'extrémité libre du flexible au raccord en T (voir Figure 92) et fixez le flexible avec un collier.
3. Répétez les opérations 1 à 2 pour l'autre raccord à 90° cannelé, le raccord rapide et le flexible.
4. Branchez l'ensemble raccord à 90° cannelé et flexible au raccord en T, et fixez le flexible au raccord avec un collier (Figure 92).

Montage de la vanne de coupure sur le flexible de dérivation

Machines avec kit applicateur manuel ou kit dévidoir électrique en option

1. Comme montré à la Figure 93, retirez l'étrier de fixation du raccord rapide à 90° que vous avez assemblé sous Montage des flexibles de dérivation (page 45).

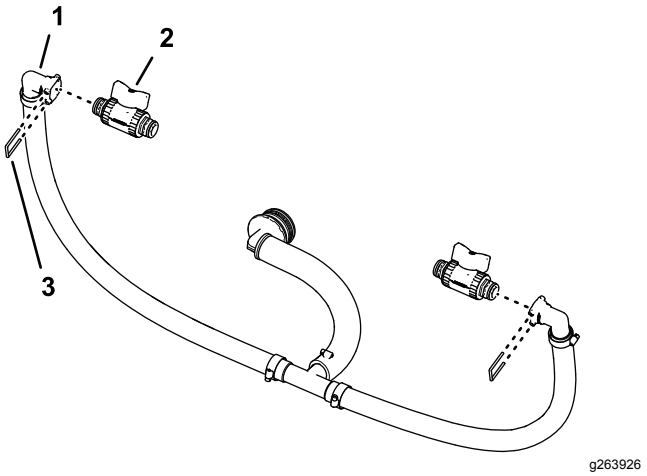

Figure 93

1. Raccord rapide (raccord à 90° cannelé)
2. Vanne de coupure
3. Étrier de fixation

2. Branchez la vanne de coupure au raccord rapide femelle Figure 93.
3. Fixez la vanne dans le raccord avec l'étrier que vous avez retiré à l'opération 1.
4. Montez la vanne de coupure et l'étrier de fixation que vous avez déposés à l'opération 1 de Dépose du flexible de dérivation de section (page 33) sur l'autre raccord rapide femelle (Figure 93).

Montage des flexibles de dérivation sur la cuve

1. Alignez l'ensemble flexibles de dérivation sur la cuve du pulvérisateur (Figure 94).

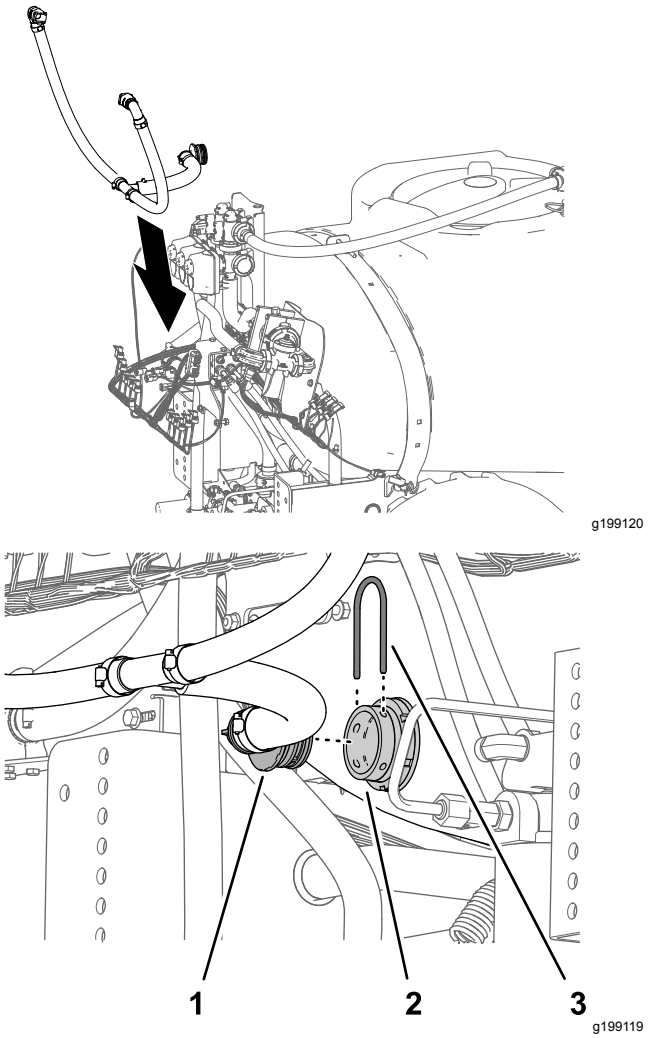

Figure 94

1. Raccord à 90° cannelé (flexible de dérivation)
2. Raccord de traversée (cuve du pulvérisateur)
3. Étrier de fixation

2. Branchez le raccord à 90° cannelé au raccord de traversée de la cuve du pulvérisateur et fixez les raccords à l'aide de l'étrier que vous avez retiré à l'opération 2 de Dépose du flexible de dérivation de section (page 33).

18

Montage de la section de pulvérisation centrale modifiée

Aucune pièce requise

Procédure

Capacité du matériel de levage : 55 kg

1. Avec un matériel de levage de la capacité spécifiée, élevez la section de pulvérisation centrale et alignez les trous dans la patte de support de la section de pulvérisation (Figure 95) et les trous dans la plaque de montage du cadre de la machine que vous avez identifiés à l'opération 3 de Dépose de la section de pulvérisation centrale (page 26).

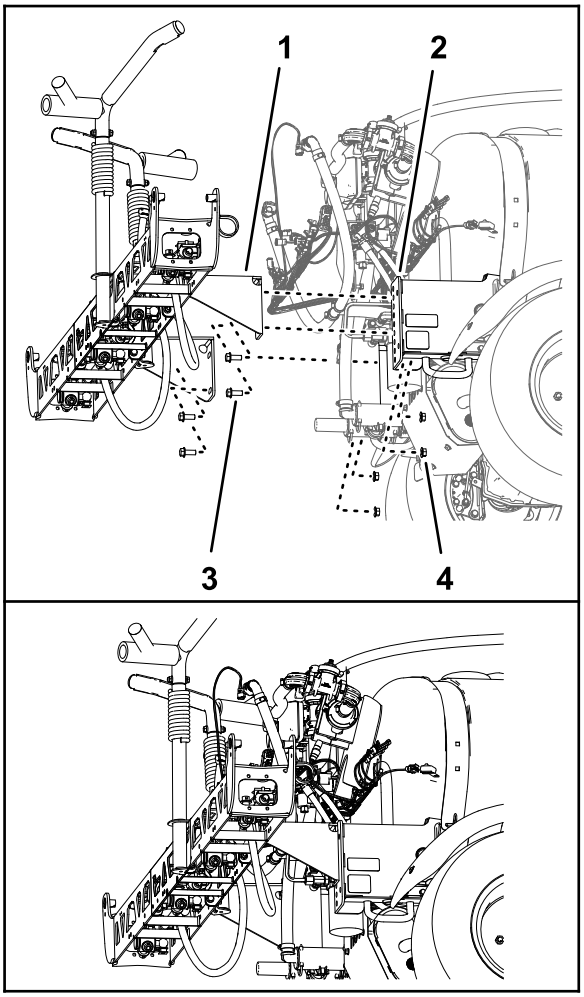

g199121

Figure 95

1. Patte de support (section de pulvérisation centrale – système de pulvérisation à 10 vannes)
2. Boulon à embase (1/2" x 1¼")
3. Profilé de montage (cadre de la machine)
4. Contre-écrou à embase (1/2")

2. Fixez la section de pulvérisation centrale sur les profilés de montage (Figure 95) à l'aide des 4 boulons à embase (1/2" x 1¼") et des 4 contre-écrous à embase (1/2") que vous avez retirés à l'opération 4 de Dépose de la section de pulvérisation centrale (page 26).
3. Serrez les écrous et les boulons à un couple de de 91 à 113 N·m.

19

Montage du collecteur du vérin de levage sur le support de vérin

Aucune pièce requise

Procédure

1. Détachez le collecteur de levage du support de vannes.
2. Montez le collecteur de levage de section sur le support de vérin comme suit :
   - **Machine sans kit de mise à niveau de rampe ultrasonique en option**
     A. Alignez les trous de la patte de support du collecteur de levage de section et les trous du support de vérin (Figure 96).

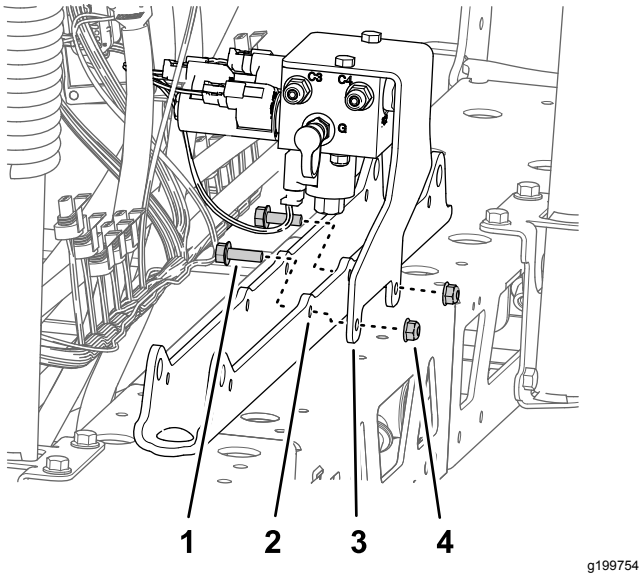

Figure 96

1. Boulon à embase (5/16" x 1")
2. Support de vérin
3. Patte de support (collecteur de levage de section)
4. Contre-écrou à embase (5/16")

     B. Fixez la patte de support sur le support de vérin (Figure 96) à l'aide des 2 boulons à embase (5/16" x 1") et des contre-écrous à embase (5/16") que vous avez retirés à l'opération 1 de Dépose du collecteur de levage de section de la section de pulvérisation centrale (page 25).
   - **Machine avec kit de mise à niveau de rampe ultrasonique en option**
     A. Alignez les trous de la patte de support du collecteur de levage de section et du support du contrôleur TEC et les trous du support de vérin.

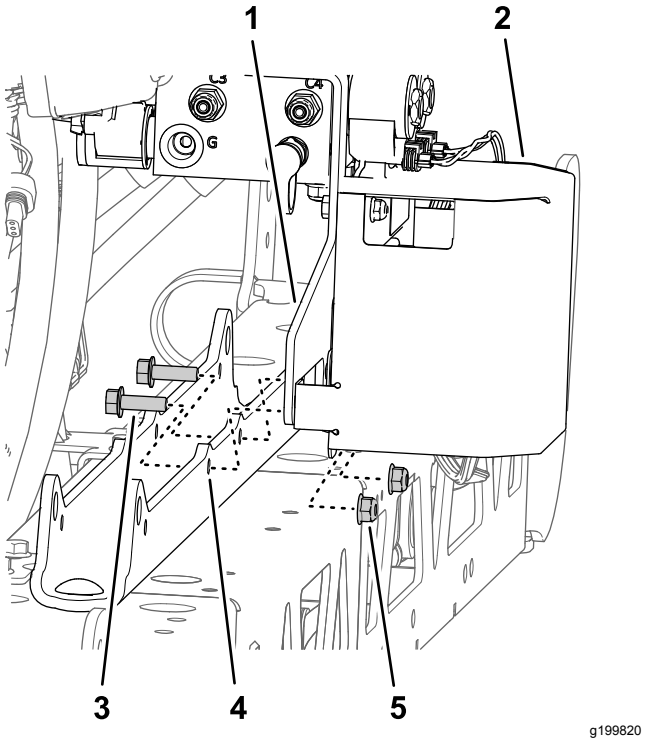

Figure 97

1. Patte de support (collecteur de levage de section)
2. Patte de support de contrôleur TEC
3. Boulon à embase (5/16" x 1")
4. Support de vérin
5. Contre-écrou à embase (5/16")

     B. Fixez la patte de support et le support du contrôleur TEC au support de vérin (Figure 97) à l'aide des 2 boulons à embase (5/16" x 1") et des contre-écrous à embase (5/16") que vous avez retirés à l'opération 1 de Dépose du collecteur de levage de section de la section de pulvérisation centrale (page 25).
3. Serrez les boulons et écrous à un couple de 19,78 à 25,42 N·m.

20

Montage du support de vannes et des vannes de pulvérisation

Pièces nécessaires pour cette opération:

1	Support de vannes et bloc de vannes de pulvérisation
3	Boulon (4 x 10 mm)
1	Contrôleur de pulvérisateur ASC 10
3	Contre-écrou à embase (4 mm)
2	Obturateur (raccord rapide femelle)
8	Boulons à embase (5/16" x 3/4")
8	Contre-écrous à embase (5/16")
1	Collier
1	Fixation à pression (serre-câble)
3	Fixation à pression (ancrage de connecteur)

Montage du contrôleur du pulvérisateur sur le support de vannes

1. Placez le contrôleur de pulvérisateur ASC 10 devant la face avant du support de vannes, le connecteur à 4 broches dirigé vers l'extérieur (Figure 98).

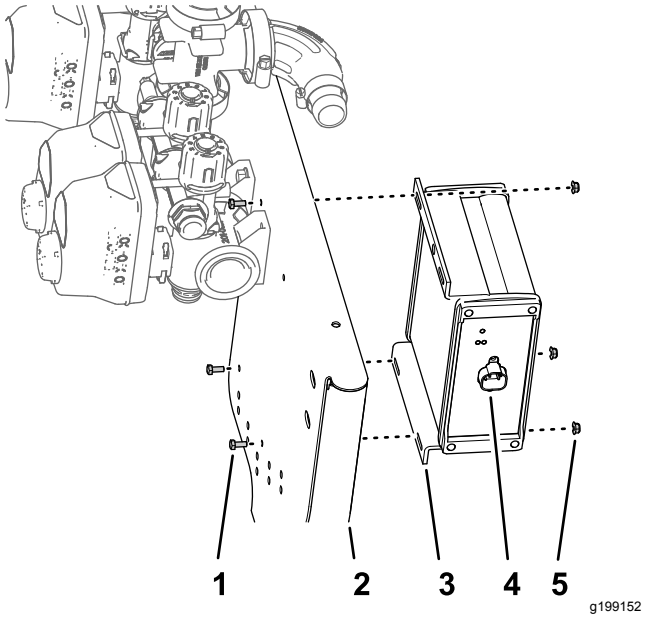

Figure 98

1. Boulon (4 x 10 mm)
2. Support des 10 vannes
3. Contrôleur de pulvérisateur ASC 10
4. Connecteur à 4 broches
5. Contre-écrou à embase (4 mm)

2. Fixez le contrôleur au support de vannes (Figure 98) à l'aide des 3 boulons (3 x 10 mm) et des 3 contre-écrous à embase (4 mm).

   Remarque: N'utilisez pas le trou extérieur supérieur du contrôleur de pulvérisateur ASC 10.

3. Serrez les boulons et les écrous à un couple de 2,37 à 2,82 N·m.

Positionnement des soupapes de dérivation – Machines avec kit applicateur manuel ou kit dévidoir électrique en option

1. Retirez les étriers qui fixent les actionneurs aux vannes de buses 1 à 7 (Figure 99).

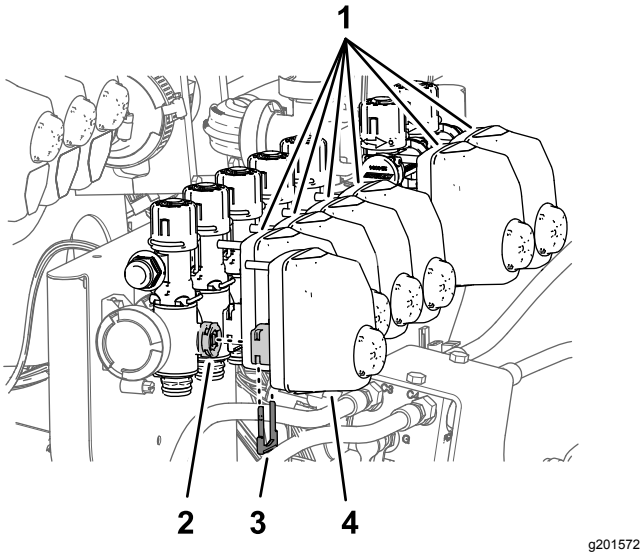

g201572

Figure 99

1. Actionneurs (vannes de buses 2 à 7)
2. Corps de vanne (vanne de buse 1)
3. Étrier de fixation
4. Actionneur de vanne (vanne de buse 1)

2. Déposez les actionneurs des vannes de buses 1 à 7 (Figure 99).
3. Retirez les étriers qui fixent les obturateurs sur les raccords rapides femelles des vannes de buse 5 et 6, et déposez les obturateurs (Figure 100).

   Remarque: Vous n'avez plus besoin des obturateurs ; conservez les étriers pour la pose sous Montage des flexibles de dérivation de section – Machines avec kit applicateur manuel ou kit dévidoir électrique en option (page 54).

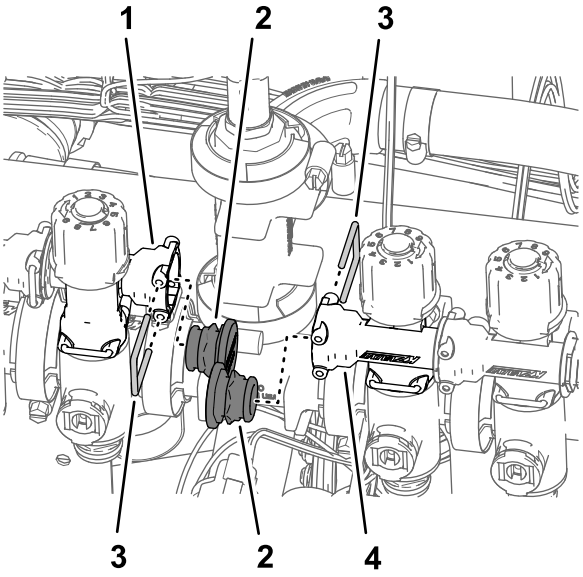

g201570

Figure 100

1. Raccord rapide femelle (soupape de dérivation de vanne de buse 5)
2. Obturateur (raccord rapide femelle)
3. Dispositif de retenue
4. Raccord rapide femelle (soupape de dérivation de vanne de buse 6)

4. Retirez les étriers qui fixent les soupapes de dérivation aux vannes de buses 1 à 7 (Figure 101).

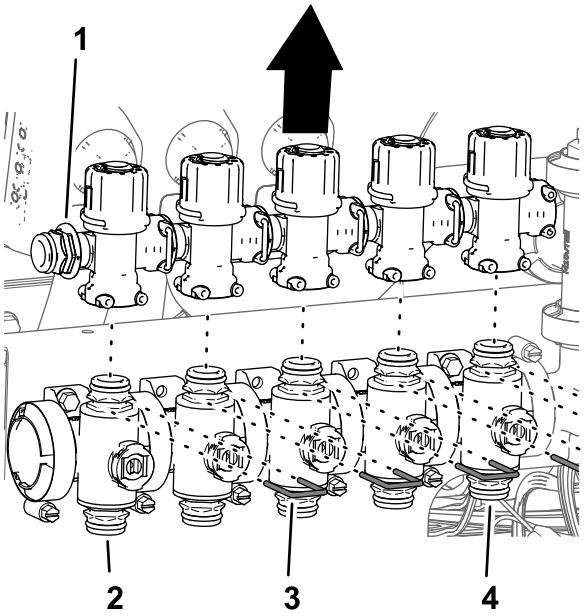

g201568

Figure 101

1. Raccord rapide mâle
2. Vanne de buse 1
3. Dispositif de retenue
4. Vanne de buse 5

5. Soulevez les soupapes de dérivation pour les déposer des vannes de buses 1 à 5 (Figure 101).

6. Faites pivoter les soupapes de dérivation de 180° et placez-les sur les raccords rapides des vannes de section (Figure 102).

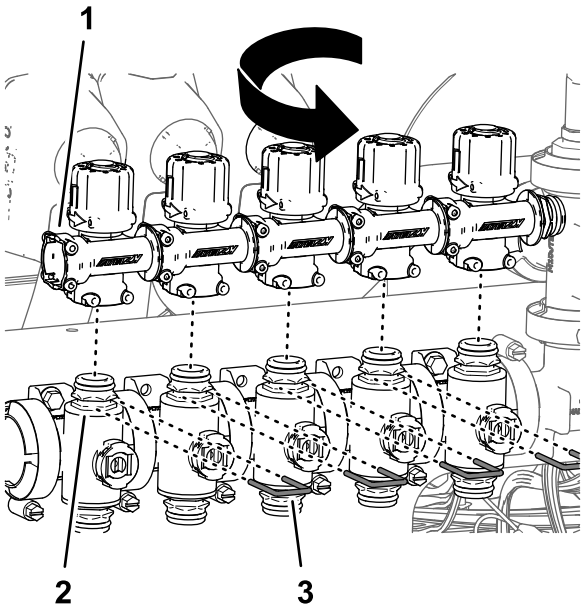

g201573

Figure 102

1. Raccord rapide femelle (vers l'extérieur)
2. Vanne de buse 1
3. Dispositif de retenue

7. Fixez les soupapes de dérivation aux vannes de section avec les étriers (Figure 102) que vous avez retirés à l'opération 4.
8. Répétez les opérations 5 à 7 pour les soupapes de dérivation des vannes de buses 6 et 7 (Figure 103).

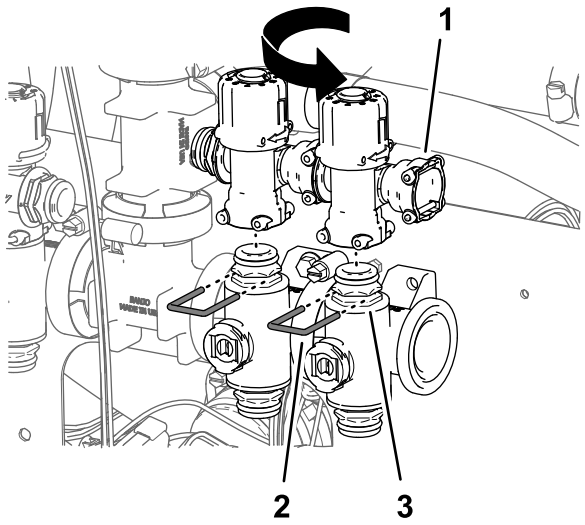

g201625

Figure 103

1. Raccord rapide femelle (vers l'extérieur)
2. Étrier de fixation
3. Vanne de buse 7

9. Fixez les obturateurs sur les raccords rapides des soupapes de dérivation des vannes de buses 5 et 6 avec les étriers fournis avec les obturateurs (Figure 102).

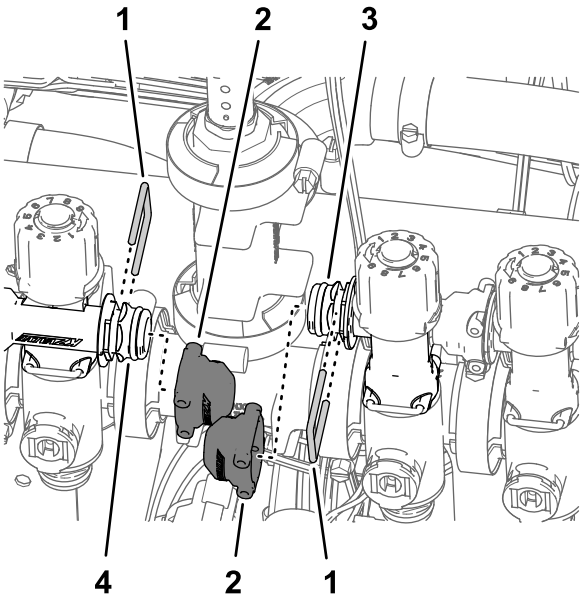

g201567

Figure 104

1. Dispositif de retenue
2. Obturateur (raccord rapide femelle)
3. Raccord rapide mâle (soupape de dérivation de vanne de buse 5)
4. Raccord rapide mâle (soupape de dérivation de vanne de buse 6)

10. Fixez les actionneurs aux vannes de buses 1 à 7 (Figure 99) avec les étriers que vous avez retirés à l'opération 1.

Montage des vannes de section sur le support de vannes

1. Montez les 3 vannes de section (Figure 105) que vous avez déposées à l'opération 8 de Dépose des vannes de section du support de collecteur (page 35) sur la bride de la vanne 7 du bloc de vannes de pulvérisation avec le collier bride et le joint que vous avez retirés à l'opération 4 de Dépose des vannes de section du support de collecteur (page 35).

   Important: **Les vannes de section gauche, centrale et droite sont identifiées dans le système GeoLink comme suit : vanne de section gauche – vanne de buse 8, vanne de section centrale – vanne de buse 9 et vanne de section droite – vane de buse 10.**

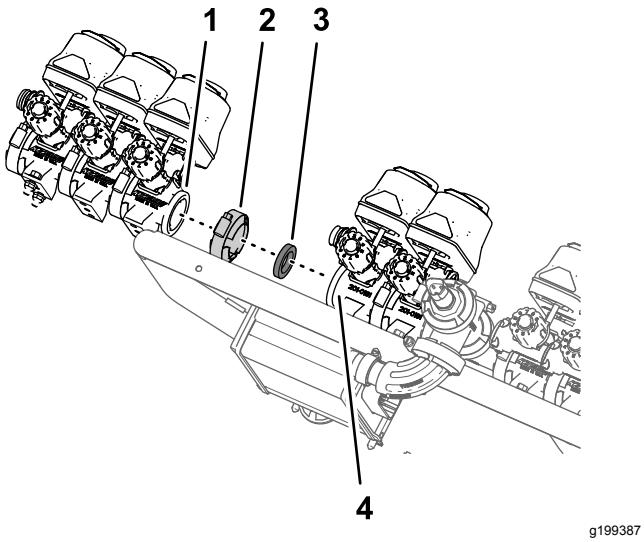

g199387

Figure 105

1. Bride de vanne de section (section de pulvérisation gauche – vanne de buse 8)
2. Collier à bride
3. Joint
4. Bride de vanne de buse 7 (bloc de vannes de pulvérisation GeoLink)

2. Fixez le raccord rapide femelle de la soupape de dérivation de la vanne de buse 8 au raccord rapide mâle de la soupape de dérivation de la vanne de buse 7 avec l'étrier que vous avez retiré à l'opération 8 de Dépose des vannes de section du support de collecteur (page 35).

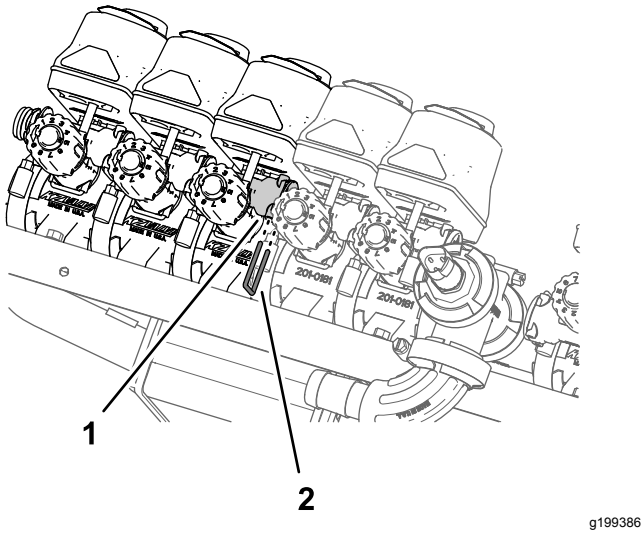

g199386

Figure 106

1. Raccord rapide femelle (soupape de dérivation)
2. Dispositif de retenue

3. Montez la vanne de buse 10 sur le support de vannes (Figure 107 ou Figure 108) à l'aide des 2 boulons à embase (1/4" x 3/4") et des 2 contre-écrous à embase (1/4") que vous avez retirés à l'opération 2 de Dépose des vannes de section du support de collecteur (page 35).

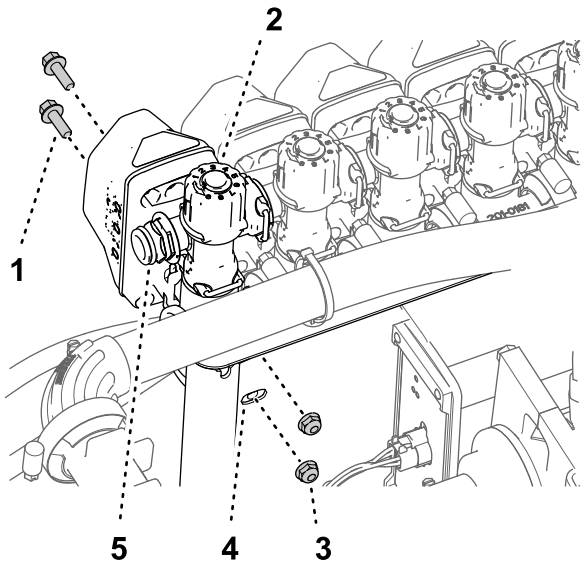

g201492

Figure 107

Machines sans kit applicateur manuel ou kit dévidoir électrique

1. Boulon à embase (1/4" x 3/4")
2. Vanne de buse 10
3. Contre-écrou (1/4")
4. Support de vanne
5. Raccord rapide mâle

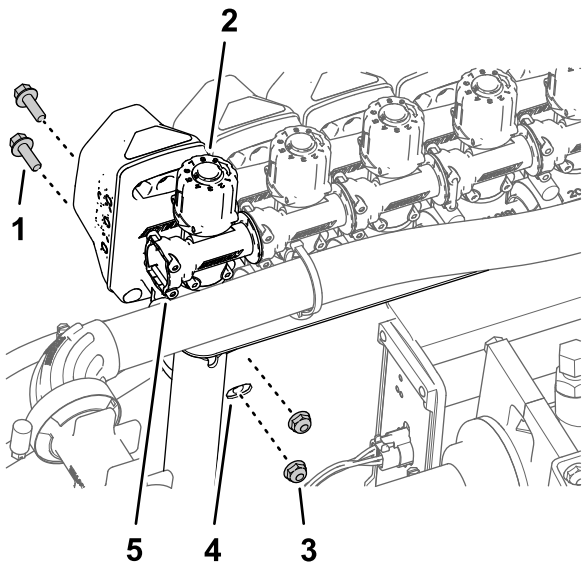

g201569

Figure 108

Machines avec kit applicateur manuel ou kit dévidoir électrique

1. Boulon à embase (1/4" x 3/4")
2. Vanne de buse 10
3. Contre-écrou (1/4")
4. Support de vanne
5. Raccord rapide femelle

4. Serrez les boulons à embase et les contre-écrous à un couple de 1017 à 1243 N·m.

Montage de l'ensemble support de vannes et vannes de pulvérisation sur la machine

Capacité du matériel de levage : 23 kg

1. Avec un matériel de levage de la capacité de levage spécifiée, soulevez le support de vannes et le bloc de vannes de pulvérisation et alignez-le au-dessus de la section de pulvérisation centrale (Figure 109).

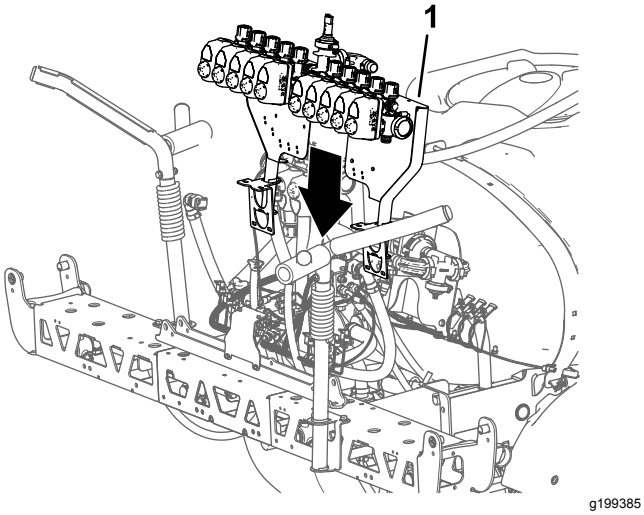

Figure 109

1. Support de vannes et bloc de vannes de pulvérisation

2. Placez les trous de la patte de montage du support de vannes en face des trous dans le cadre en treillis de la section de pulvérisation centrale (Figure 110).

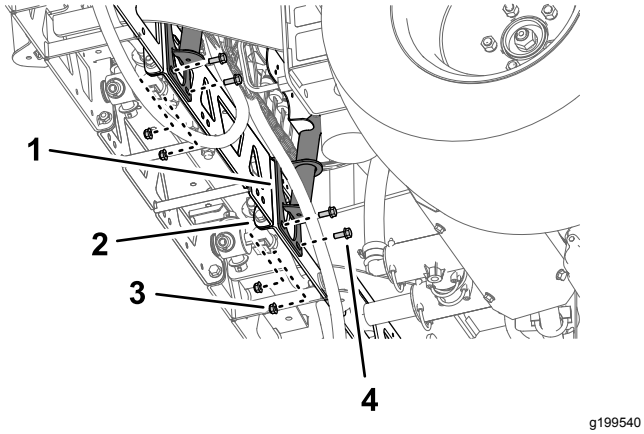

Figure 110

1. Patte de montage (support de vannes)
2. Cadre en treillis (section de pulvérisation centrale)
3. Contre-écrou à embase (5/16")
4. Boulon à embase (5/16" x 3/4")

3. Montez le support de vannes sur le cadre en treillis (Figure 110 et Figure 111) à l'aide de 4 boulons (5/16" x 3/4") et de 4 contre-écrous à embase (5/16").

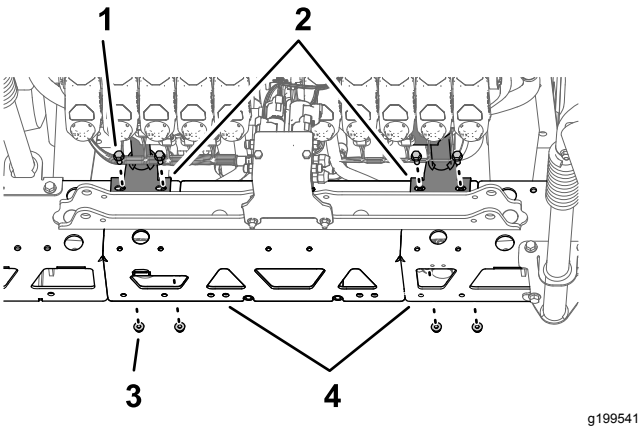

Figure 111

1. Boulon à embase (5/16" x 3/4")
2. Patte de montage (support de vannes)
3. Contre-écrou à embase (5/16")
4. Cadre en treillis (section de pulvérisation centrale)

4. Répétez les opérations 2 à 3 pour l'autre patte de montage du support de vannes sur l'autre cadre en treillis.
5. Serrez les boulons à embase et les contre-écrous à embase à un couple de 19,78 à 25,42 N·m.

Montage du flexible sur le collecteur des vannes de pulvérisation

1. Engagez le flexible (1" x 16") sur le raccord à bride à 90° (1"), comme montré à la Figure 112.

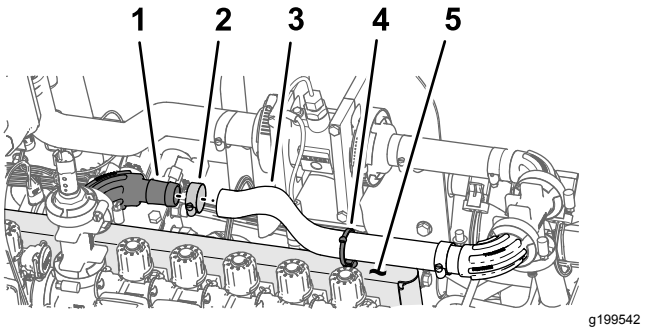

Figure 112

1. Raccord à bride à 90° (1")
2. Collier
3. Flexible (1" x 16")
4. Fixation à pression (serre-câble)
5. Support de vannes

2. Fixez le flexible au raccord à bride avec un collier (Figure 112).

3. Passez le serre-câble/fixation à pression dans le trou au sommet du support de vannes, comme montré à la Figure 112.
4. Fixez le serre-câble/fixation à pression (Figure 112) autour du flexible (1" x 16").

Montage des flexibles de dérivation de section – Machines sans kit applicateur manuel ou kit dévidoir électrique en option

1. Retirez les étriers des raccords rapides femelles que vous avez reliés aux flexibles de dérivation à l'opération 1 de Montage des flexibles de dérivation (page 45).
2. Branchez le raccord rapide mâle du flexible de dérivation au raccord rapide femelle de la soupape de dérivation sur la vanne de buse 10 (Figure 113).

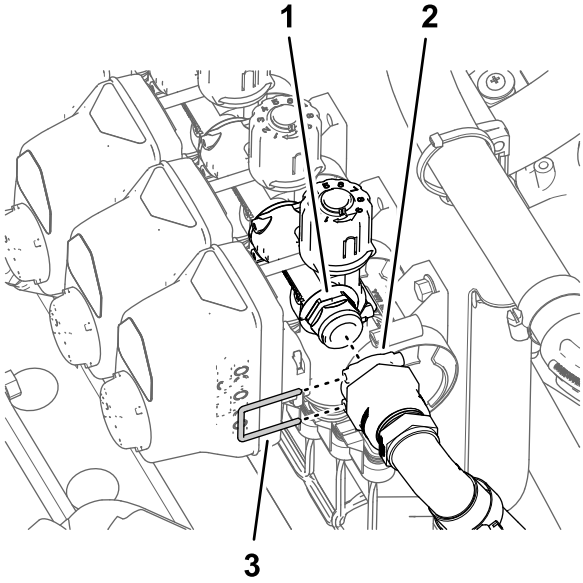

g199847

Figure 113

1. Raccord rapide (soupape de dérivation)
2. Raccords rapides femelles
3. Dispositif de retenue

3. Fixez les raccords rapides du flexible de dérivation et de la soupape de dérivation avec l'étrier (Figure 113).
4. Répétez les opérations 1 à 3 pour les autres raccords rapides de la vanne de buse 1.

Montage des flexibles de dérivation de section – Machines avec kit applicateur manuel ou kit dévidoir électrique en option

1. Branchez le raccord rapide mâle de la vanne de coupure de dérivation au raccord rapide femelle de la soupape de dérivation (Figure 114).

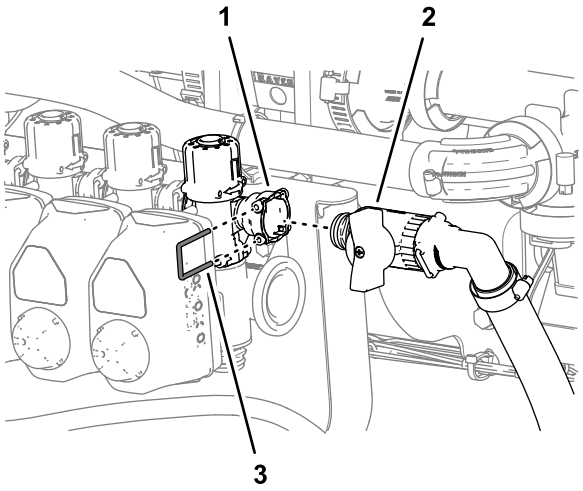

g264554

Figure 114

1. Raccord rapide femelle (vanne de buse 10)
2. Vanne de coupure (kit applicateur manuel ou kit dévidoir électrique)
3. Dispositif de retenue

2. Fixez les raccords rapides de la vanne de coupure et de la soupape de dérivation avec l'étrier (Figure 114) que vous avez retiré à l'opération 3 de Positionnement des soupapes de dérivation – Machines avec kit applicateur manuel ou kit dévidoir électrique en option (page 49).
3. Répétez les opérations 1 et 2 pour la vanne de coupure et la soupape de dérivation de l'autre côté de la machine.

Montage des connecteurs électriques des vannes de buses

1. Insérez les fixations à pression d'ancrage des connecteurs dans les trous du support de vannes (Figure 115).

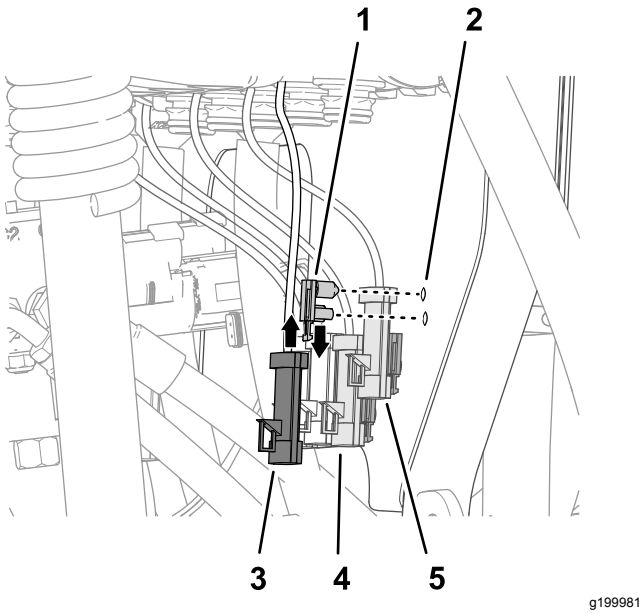

Figure 115

1. Fixation à pression (ancrage de connecteur)
2. Support de vannes
3. Connecteur à 3 broches (actionneur de vanne – position 10)
4. Connecteur à 3 broches (actionneur de vanne – position 8)
5. Connecteur à 3 broches (actionneur de vanne – position 9)

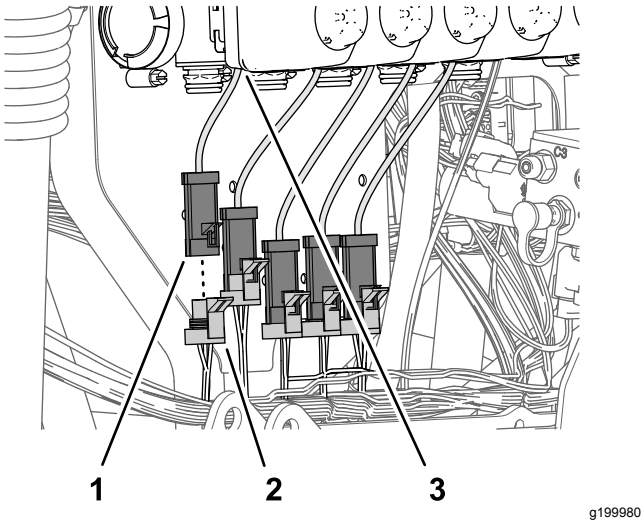

Figure 116

1. Connecteur à 3 broches (actionneur de vanne – position 1)
2. Connecteur à 3 douilles – branche de 89 cm du faisceau du kit (étiqueté NOZZLE VALVE 1)
3. Actionneur de vanne (position 1)

2. Branchez le connecteur à 3 douilles (Figure 116) de la branche de 89 cm du du faisceau du kit étiquetée NOZZLE VALVE 1 au connecteur à 3 broches de l'actionneur de vanne extrême gauche (position 1).

   Remarque: Les positions 1 à 10 des actionneurs de vanne se suivent de gauche à droite vu de l'arrière de la machine.

3. Branchez le connecteur à 3 douilles (Figure 116) de la branche de 89 cm du du faisceau du kit étiquetée NOZZLE VALVE 2 au connecteur à 3 broches de l'actionneur de vanne (position 2).
4. Branchez le connecteur à 3 douilles restant de la branche de 89 cm du du faisceau du kit au connecteur à 3 broches des actionneurs de vanne (Figure 116).

   Remarque: Vérifiez que le connecteur à 3 douilles est bien relié à la position correspondante de l'actionneur de vanne.

21

Montage des vérins de levage de rampe

Pièces nécessaires pour cette opération:

4	Flexible hydraulique (1/4" x 24¾")

Montage des vérins de levage

1. Placez l'extrémité fixe du vérin de levage que vous avez retiré à l'opération 3 de Dépose des vérins de levage (page 24) en face du trou de 16 mm du support de vérin (Figure 117).

   Remarque: Vérifiez que les orifices de déploiement et de rétraction du vérin s'alignent.

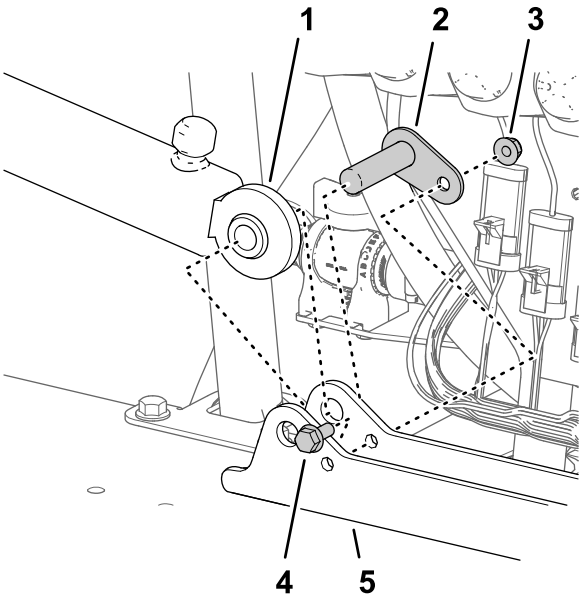

g200002

Figure 117

1. Vérin de levage (extrémité fixe)
2. Axe de pivot
3. Contre-écrou à embase (5/16")
4. Boulon à embase (5/16" x 3/4")
5. Support de vérin

2. Fixez le vérin à son support avec l'axe de pivot, le boulon à embase et l'écrou à embase (Figure 117).
3. Serrez le boulon et l'écrou à un couple de 19,78 à 25,42 N·m.
4. Répétez les opérations 1 à 3 pour l'autre vérin de levage de l'autre côté du support.

Branchement des flexibles du vérin de levage

1. Reliez, sans serrer, un flexible hydraulique (1/4" x 24¾") neuf entre l'orifice de déploiement du vérin de levage de rampe gauche et l'orifice C3 du collecteur de levage de rampe (Figure 118).

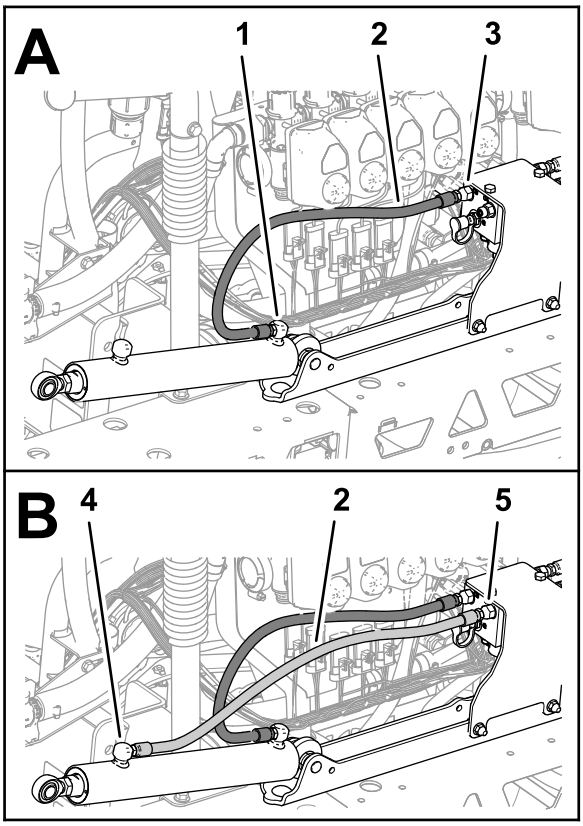

g200075

Figure 118

1. Orifice de déploiement (vérin de levage de rampe gauche)
2. Flexible hydraulique (1/4" x 24¾")
3. Orifice C3 (collecteur de levage de rampe)
4. Orifice de rétraction (vérin de levage de rampe gauche)
5. Orifice C4 (collecteur de levage de rampe)

2. Reliez, sans serrer, un flexible hydraulique (1/4" x 24¾") neuf entre l'orifice de rétraction du vérin de levage de rampe gauche et l'orifice C4 du collecteur de levage de rampe (Figure 118).
3. Reliez, sans serrer, un flexible hydraulique (1/4 x 24-3/4") neuf entre l'orifice de déploiement du vérin de levage de rampe droit et l'orifice C1 du collecteur de levage de rampe (Figure 119).

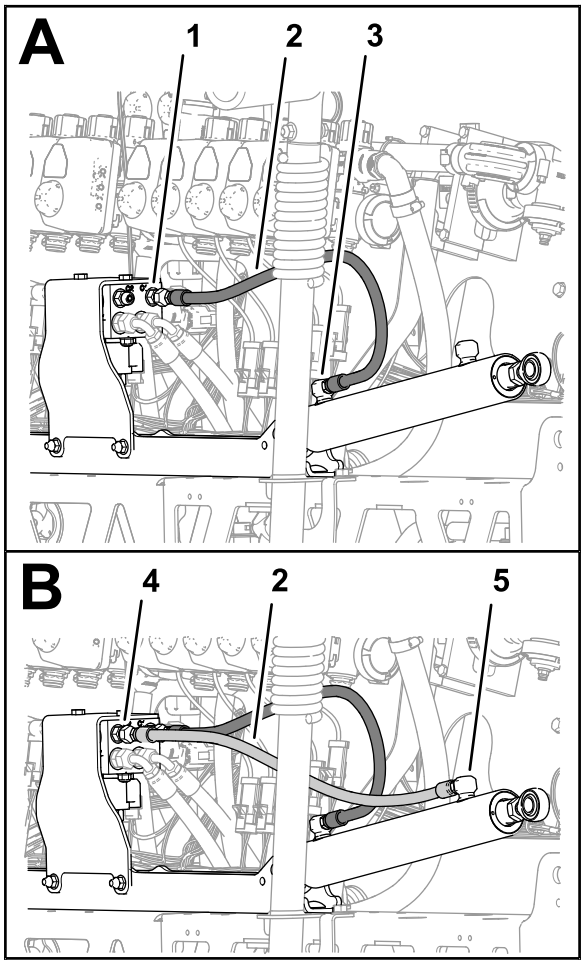

g200076

Figure 119

1. Orifice C1 (collecteur de levage de rampe)
2. Flexible hydraulique (1/4" x 24¾")
3. Orifice de déploiement (vérin de levage de rampe droit)
4. Orifice C2 (collecteur de levage de rampe)
5. Orifice de rétraction (vérin de levage de rampe droit)

4. Reliez, sans serrer, un flexible hydraulique (1/4" x 24¾") neuf entre l'orifice de rétraction du vérin de levage de rampe droit et l'orifice C2 du collecteur de levage de rampe (Figure 119).
5. Serrez les raccords de flexible reliés aux orifices de déploiement et de rétraction des vérins de levage (Figure 118 et Figure 119) à un couple de 21 à 26 N·m.
6. Serrez les écrous orientables des flexibles sur le collecteur de levage de rampe (Figure 118 et Figure 119) à un couple de 24 à 30 N·m.

22

Montage des sections de pulvérisation extérieures

Pièces nécessaires pour cette opération:

4	Bague à embase en nylon
1	Serre-câble
1	Flexible d'alimentation (188 cm)
1	Flexible d'alimentation (234 cm)
1	Flexible d'alimentation (279 cm)

Dépose des buses des sections de pulvérisation extérieures

1. Coupez le flexible entre les 2 buses de pulvérisation (Figure 120).

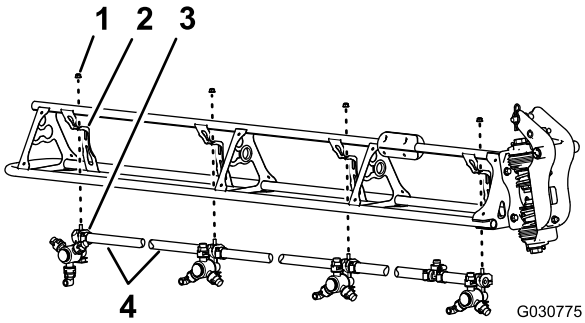

g030775

Figure 120

1. Contre-écrou à embase (5/16")
2. Support de buse
3. Buse de pulvérisation
4. Flexible (diamètre intérieur 3/4")

2. Retirez le contre-écrou à embase (5/16") qui fixe la buse de pulvérisation à son support (Figure 120).
3. Répétez les opérations 2 et 1 pour les 3 autres buses.

   Remarque: Conservez le contre-écrou à embase et la buse en vue de la pose sous Pose des buses de pulvérisation sur les sections de pulvérisation extérieures (page 64).

   Remarque: Mettez au rebut les flexibles, les colliers et le raccord en T que vous avez retirés de la machine.
4. Répétez les opérations 2 à 3 pour l'autre section de pulvérisation extérieure.

5. Avec les 8 buses de pulvérisation que vous avez retirées à l'opération 1, retirez les vis en acier inoxydable (nº 12 x 1¼") qui fixent les demi-colliers supérieurs et les anneaux cannelés simples ou doubles (3/4") sur le corps de chaque buse, et déposez les anneaux cannelés (Figure 121).

   Remarque: Le boulon à tête hexagonale (5/16" x 3/4" en acier inoxydable) se détache du demi-collier supérieur quand vous ouvrez ce dernier ; conservez le boulon pour la pose.

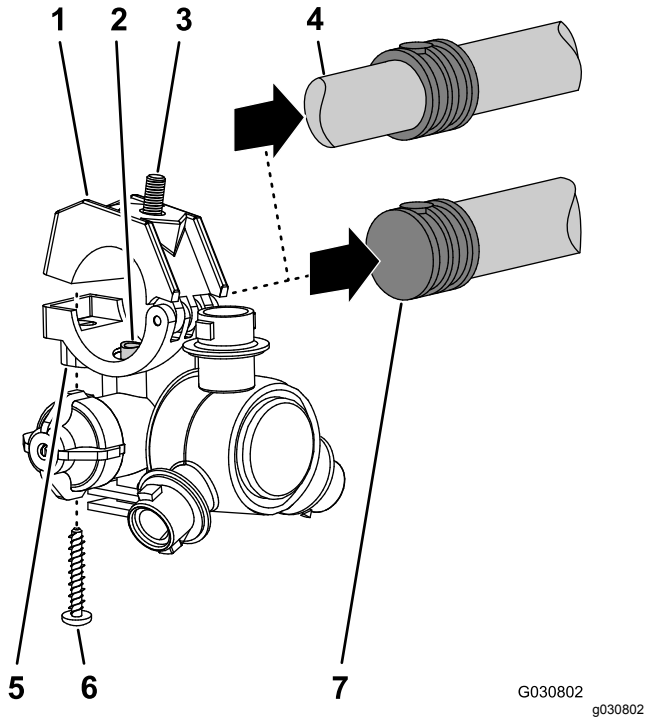

Figure 121

1. Demi-collier supérieur
2. Tube de transfert
3. Boulon à tête hexagonale (5/16" x 3/4" en acier inoxydable)
4. Double anneau cannelé pour flexible (3/4")
5. Corps de buse de pulvérisation
6. Vis en acier inoxydable (nº 12 x 1¼")
7. Simple anneau cannelé pour flexible (3/4")

Montage des sections de pulvérisation extérieure sur la machine

Capacité du matériel de levage : 91 kg

1. Avec un matériel de levage de la capacité spécifiée, soulevez la rampe extérieure.
2. Insérez une bague à embase en nylon dans le trou de 31,8 mm de chaque côté de la fixation de pivot (Figure 122).

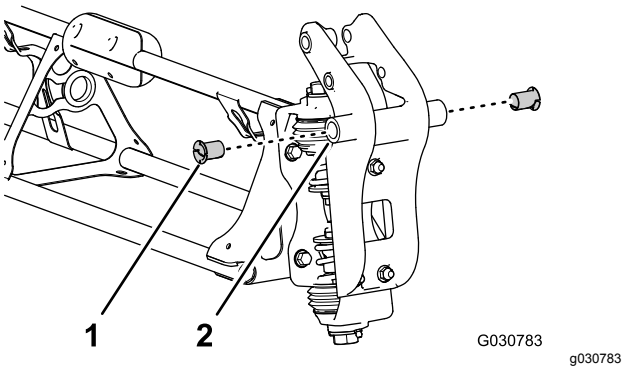

Figure 122

1. Bague à embase en nylon
2. Fixation de pivot (section de pulvérisation extérieure)

3. Alignez les bagues insérées dans la fixation de pivot et les trous dans les brides du support de pivot, au bout de la section de pulvérisation centrale (Figure 123).

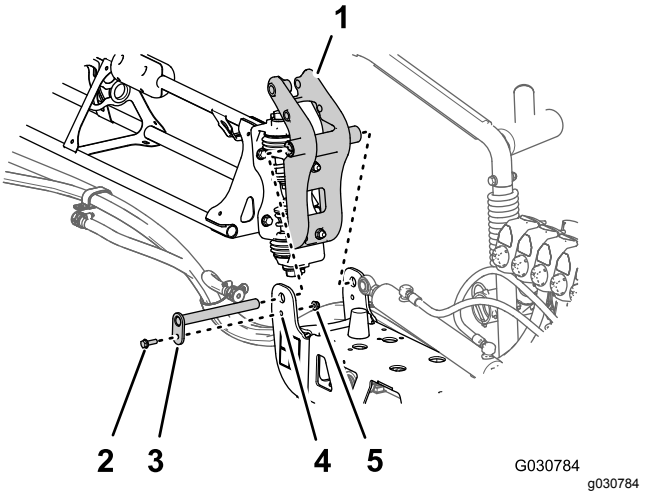

Figure 123

1. Fixation de pivot (section de pulvérisation extérieure)
2. Boulon à embase (5/16" x 1")
3. Axe de pivot
4. Support de pivot (section de pulvérisation centrale)
5. Contre-écrou à embase (5/16")

4. Montez la fixation de pivot sur le support de pivot à l'aide de l'axe, du boulon à embase (5/16" x 1") et du contre-écrou à embase (5/16") que vous avez retirés à l'opération 2 de Dépose des sections de pulvérisation extérieures (page 24).
5. Serrez le boulon et l'écrou à un couple de 19,8 à 25,4 N·m.
6. Placez la tige du vérin de levage en face du trou de 25 mm dans la fourche de la fixation de pivot (Figure 124).

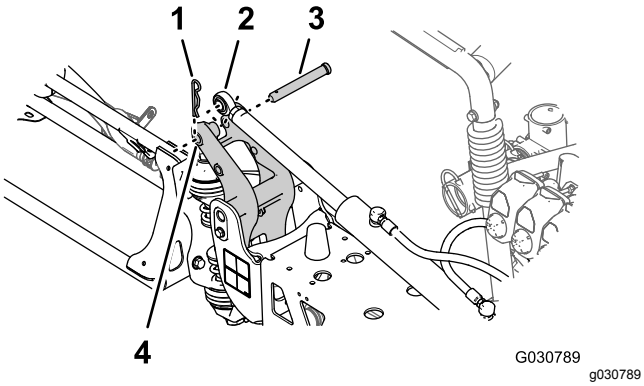

Figure 124

1. Goupille fendue
2. Tige (vérin de levage)
3. Axe de chape
4. Trou de 25 mm – fourche de la fixation de pivot

7. Fixez le vérin de levage à la fixation de pivot à l'aide de l'axe de chape et de la goupille fendue (Figure 124) que vous avez retirés à l'opération 2 de Dépose des vérins de levage (page 24).
8. Répétez les opérations 1 à 7 pour la section de pulvérisation extérieure de l'autre côté de la machine.

23

Installation des flexibles de buses de pulvérisation

Pièces nécessaires pour cette opération:

2	Flexible d'alimentation (279 cm)
2	Flexible d'alimentation (234 cm)
4	Flexible d'alimentation (188 cm)
2	Flexible d'alimentation (81 cm)

Identification des positions des flexibles de buses de pulvérisation

Identifiez les flexibles d'alimentation selon la longueur (Figure 125) pour chacune des position de buse de pulvérisation comme suit :

Table de position des flexibles de buse de pulvérisation

Positions de buse de pulvérisation – section de pulvérisation gauche	Positions de buse de pulvérisation – section de pulvérisation centrale	Positions de buse de pulvérisation – section de pulvérisation droite
Buse de pulvérisation 1 (vanne de buse 1) – flexible d'alimentation de 279 cm	Buses de pulvérisation 5 et 6 (vanne de buse 5) – flexible d'alimentation de 81 cm avec 2 flexibles d'embranchement	Buse de pulvérisation 9 (vanne de buse 7) – flexible d'alimentation de 188 cm
Buse de pulvérisation 2 (vanne de buse 2) – flexible d'alimentation de 234 cm	Buses de pulvérisation 7 et 8 (vanne de buse 6) – flexible d'alimentation de 81 cm avec 2 flexibles d'embranchement	Buse de pulvérisation 10 (vanne de buse 8) – flexible d'alimentation de 188 cm
Buse de pulvérisation 3 (vanne de buse 3) – flexible d'alimentation de 188 cm		Buse de pulvérisation 11 (vanne de buse 9) – flexible d'alimentation de 234 cm
Buse de pulvérisation 4 (vanne de buse 4) – flexible d'alimentation de 188 cm		Buse de pulvérisation 12 (vanne de buse 10) – flexible d'alimentation de 279 cm

Remarque: Reportez-vous à la Figure 126 de la section Montage des flexibles sur les vannes de buse 1 à 4 (page 62), la Figure 127 de la section Montage des flexibles sur les vannes de buse 5 et 6 (page 62) et la Figure 128 de la section Montage des flexibles sur les vannes de buse 7 à 10 (page 63) pour les positions de vanne de buse.

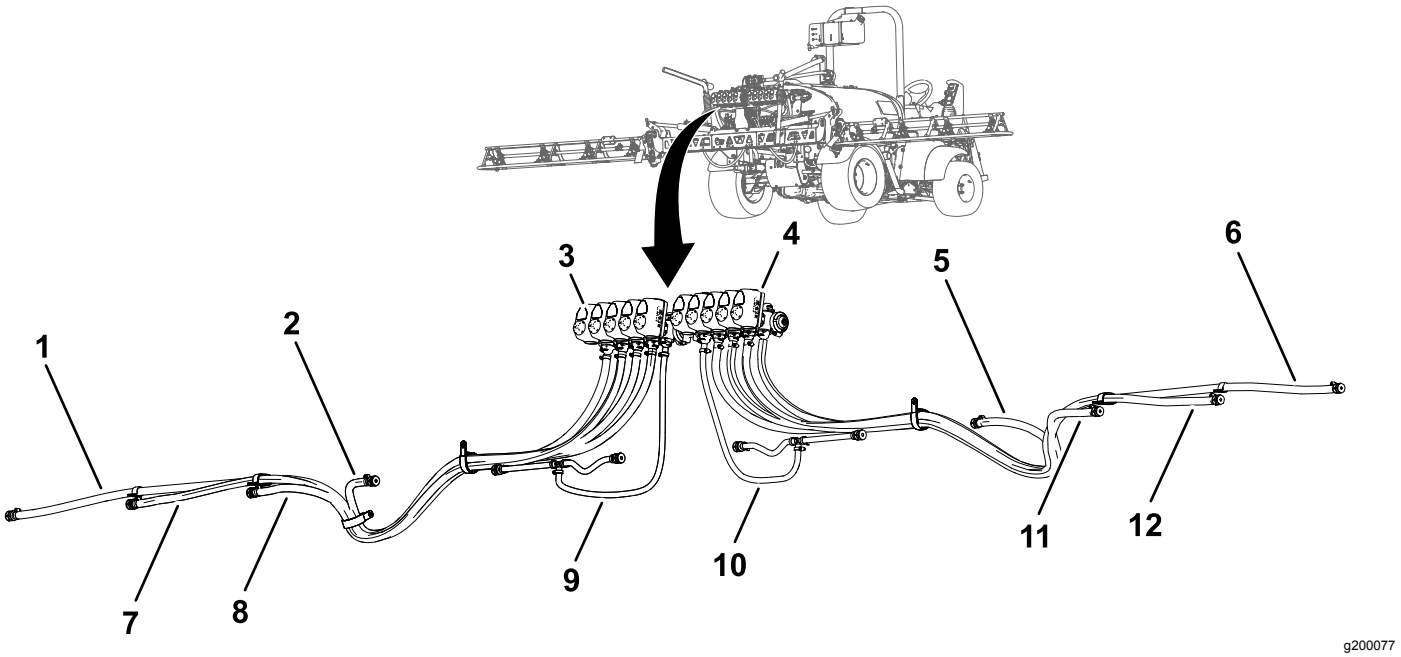

g200077

Figure 125

1. Flexible d'alimentation de 279 cm – buse de pulvérisation 1
2. Flexible d'alimentation de 188 cm – buse de pulvérisation 4
3. Vanne de buse 1
4. Vanne de buse 10
5. Flexible d'alimentation de 188 cm – buse de pulvérisation 9
6. Flexible d'alimentation de 279 cm – buse de pulvérisation 12
7. Flexible d'alimentation de 234 cm – buse de pulvérisation 2
8. Flexible d'alimentation de 188 cm – buse de pulvérisation 3
9. Flexible d'alimentation de 81 cm – buses de pulvérisation 5 et 6
10. Flexible d'alimentation de 81 cm – buses de pulvérisation 7 et 8
11. Flexible d'alimentation de 188 cm – buse de pulvérisation 10
12. Flexible d'alimentation de 234 cm – buse de pulvérisation 11

Montage des flexibles sur les vannes de buse 1 à 4

1. Montez le raccord droit cannelé du flexible d'alimentation de 279 cm sur le raccord de la vanne de buse 1 (Figure 126).

   Remarque: Vérifiez que le raccord cannelé est complètement engagé sur le raccord de vanne.

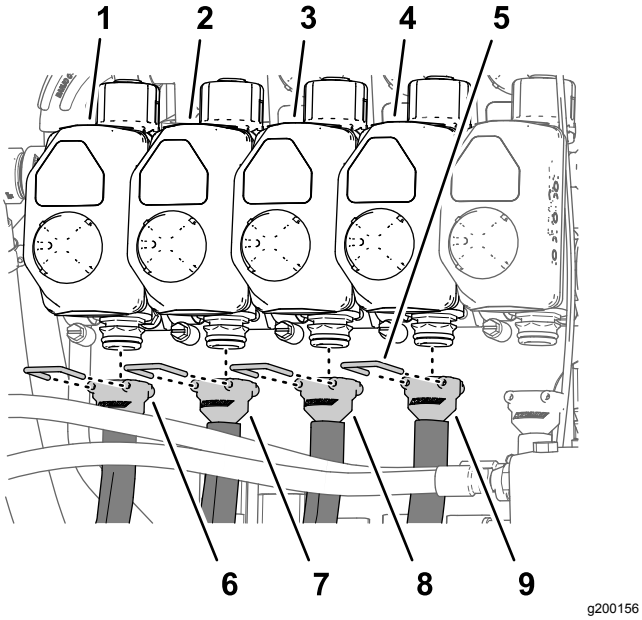

Figure 126

1. Vanne de buse 1
2. Vanne de buse 2
3. Vanne de buse 3
4. Vanne de buse 4
5. Étrier de fixation
6. Flexible d'alimentation (279 cm)
7. Flexible d'alimentation (234 cm)
8. Flexible d'alimentation (188 cm)
9. Flexible d'alimentation (188 cm)

2. Fixez le raccord cannelé au raccord de vanne avec un étrier (Figure 126).
3. Montez le raccord droit cannelé du flexible d'alimentation de 234 cm sur le raccord de la vanne de buse 2 (Figure 126).

   Remarque: Vérifiez que le raccord cannelé est complètement engagé sur le raccord de vanne.
4. Fixez le raccord cannelé au raccord de vanne avec un étrier (Figure 126).
5. Montez le raccord droit cannelé du flexible d'alimentation de 188 cm sur le raccord de la vanne de buse 3 (Figure 126).

   Remarque: Vérifiez que le raccord cannelé est complètement engagé sur le raccord de vanne.
6. Fixez le raccord cannelé au raccord de vanne avec un étrier (Figure 126).
7. Montez le raccord droit cannelé du flexible d'alimentation de 188 cm sur le raccord de la vanne de buse 4 (Figure 126).

   Remarque: Vérifiez que le raccord cannelé est complètement engagé sur le raccord de vanne.
8. Fixez le raccord cannelé au raccord de vanne avec un étrier (Figure 126).

Montage des flexibles sur les vannes de buse 5 et 6

Remarque: Le flexible d'alimentation de 81 cm est muni d'un raccord en T avec 2 flexibles d'embranchement et 2 anneaux cannelés simples.

1. Montez le raccord droit cannelé du flexible d'alimentation de 81 cm sur le raccord de la vanne de buse 5 (Figure 127).

   Remarque: Vérifiez que le raccord cannelé est complètement engagé sur le raccord de vanne.

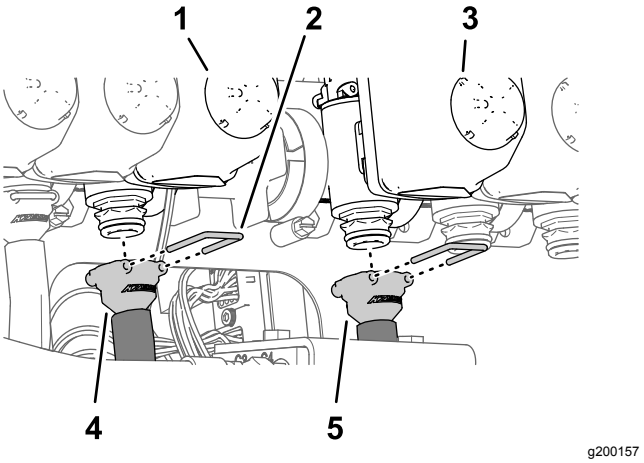

Figure 127

1. Vanne de buse 5
2. Étrier de fixation
3. Vanne de buse 6
4. Flexible d'alimentation (81 cm)
5. Flexible d'alimentation (81 cm)

2. Fixez le raccord cannelé au raccord de vanne avec un étrier (Figure 127).
3. Montez le raccord droit cannelé du flexible d'alimentation de 81 cm sur le raccord de la vanne de buse 6 (Figure 127).

   Remarque: Vérifiez que le raccord cannelé est complètement engagé sur le raccord de vanne.
4. Fixez le raccord cannelé au raccord de vanne avec un étrier (Figure 127).

Montage des flexibles sur les vannes de buse 7 à 10

1. Montez le raccord droit cannelé du flexible d'alimentation de 188 cm sur le raccord de la vanne de buse 7 (Figure 128).

   Remarque: Vérifiez que le raccord cannelé est complètement engagé sur le raccord de vanne.

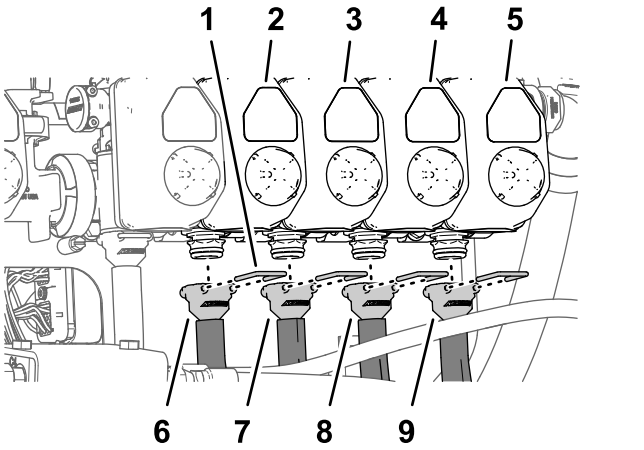

g200158

Figure 128

1. Étrier de fixation
2. Vanne de buse 7
3. Vanne de buse 8
4. Vanne de buse 9
5. Vanne de buse 10
6. Flexible d'alimentation (188 cm)
7. Flexible d'alimentation (188 cm)
8. Flexible d'alimentation (234 cm)
9. Flexible d'alimentation (279 cm)

2. Fixez le raccord cannelé au raccord de vanne avec un étrier (Figure 128).
3. Montez le raccord droit cannelé du flexible d'alimentation de 188 cm sur le raccord de la vanne de buse 8 (Figure 128).

   Remarque: Vérifiez que le raccord cannelé est complètement engagé sur le raccord de vanne.
4. Fixez le raccord cannelé au raccord de vanne avec un étrier (Figure 128).
5. Montez le raccord droit cannelé du flexible d'alimentation de 234 cm sur le raccord de la vanne de buse 9 (Figure 128).

   Remarque: Vérifiez que le raccord cannelé est complètement engagé sur le raccord de vanne.
6. Fixez le raccord cannelé au raccord de vanne avec un étrier (Figure 128).
7. Montez le raccord droit cannelé du flexible d'alimentation de 279 cm sur le raccord de la vanne de buse 10 (Figure 128).

   Remarque: Vérifiez que le raccord cannelé est complètement engagé sur le raccord de vanne.
8. Fixez le raccord cannelé au raccord de vanne avec un étrier (Figure 128).

Acheminement des flexibles d'alimentation vers les buses de pulvérisation

1. Faites passer les flexibles des buses de pulvérisation 1, 2, 3 et 4 dans le collier en R sur l'extrémité extérieure gauche de la section de pulvérisation centrale (Figure 129 et Figure 130).

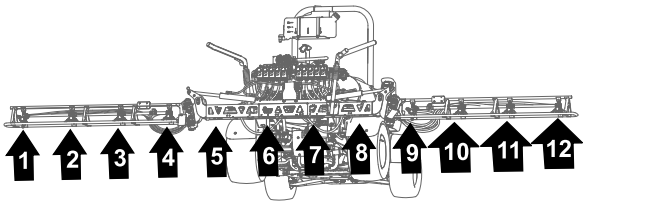

g200162

Figure 129

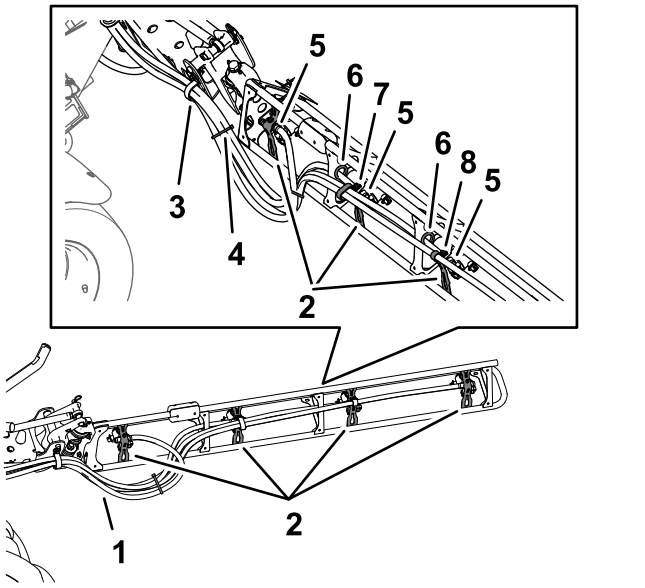

g200185

Figure 130

1. Flexibles
2. Supports de buse
3. Collier en R
4. Serre-câble
5. Simple anneau cannelé pour flexible (1/2")
6. Bague
7. Collier en R double
8. Collier en R simple

2. Faites passer les flexibles des buses de pulvérisation 7, 8, 9 et 10 dans le collier en R sur l'extrémité extérieure droite de la section de pulvérisation centrale (Figure 129 et Figure 130).
3. Acheminez les flexibles d'alimentation de 279 cm et les anneaux cannelés (3/4") le long

de la section de pulvérisation vers les buses de pulvérisation 1 et 10, comme montré à la Figure 129 et la Figure 130.

4. Acheminez les flexibles d'alimentation de 234 cm et les anneaux cannelés (3/4") le long de la section de pulvérisation vers les buses de pulvérisation 2 et 9, comme montré à la Figure 129 et la Figure 130.
5. Acheminez les flexibles d'alimentation de 188 cm et les anneaux cannelés (3/4") le long de la section de pulvérisation vers les buses de pulvérisation 3 et 8, comme montré à la Figure 129 et la Figure 130.

   Remarque: Faites passer les flexibles à travers les bagues inférieures arrière dans les supports du cadre tubulaire.
6. Acheminez les flexibles d'alimentation de 188 cm et les anneaux cannelés (3/4") le long de la section de pulvérisation vers les buses de pulvérisation 4 et 7, comme montré à la Figure 129 et la Figure 130.

   Remarque: Faites passer les flexibles à travers les bagues inférieures arrière dans les supports du cadre tubulaire.
7. Attachez les 4 flexibles des buses de pulvérisation ensemble avec un serre-câble, comme montré à la Figure 130.

Pose des buses de pulvérisation sur les sections de pulvérisation extérieures

1. Alignez le tube de transfert dans le demi-collier inférieur d'une buse de pulvérisation (Figure 131) et le trou dans le côté de l'anneau cannelé simple (1/2").

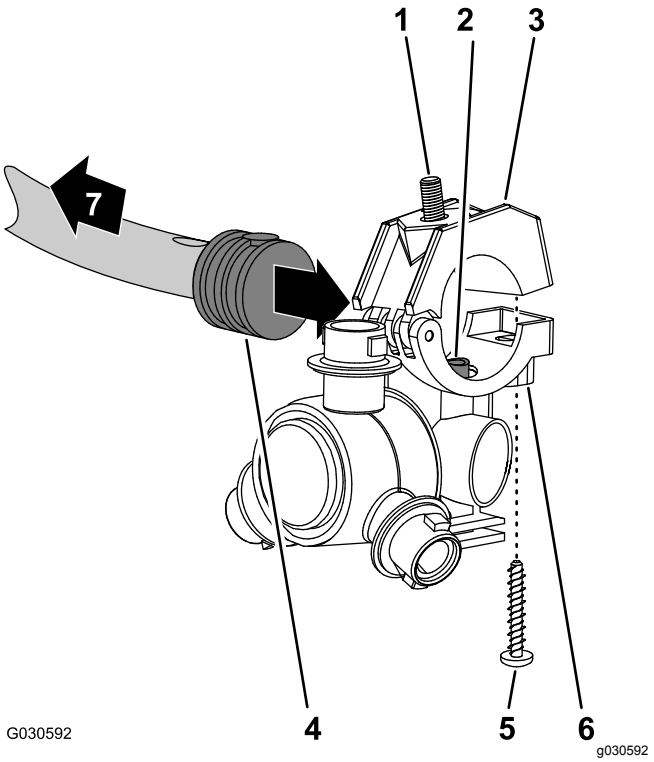

Figure 131

1. Boulon à tête hexagonale (5/16" x 3/4" en acier inoxydable)
2. Tube de transfert
3. Demi-collier supérieur
4. Simple anneau cannelé pour flexible (1/2")
5. Vis en acier inoxydable (nº 12 x 1¼")
6. Corps de buse de pulvérisation
7. Vers la section de pulvérisation

2. Fermez le demi-collier supérieur autour de l'anneau cannelé et fixez le demi-collier et le corps de la buse de pulvérisation (Figure 131) avec la vis en acier inoxydable (nº 12 x 1¼") ; serrez la vis en acier inoxydable à un couple de 14 à 18 N·m.

   Remarque: Veillez à bien engager le boulon à tête hexagonale (5/16" x 3/4") dans le creux du demi-collier supérieur quand vous fermez le collier.
3. Montez les buses de pulvérisation sur la section de pulvérisation extérieure comme suit :
   - Fixez les buses 1 et 4 à leur support (A de Figure 132) à l'aide du contre-écrou à embase (5/16") que vous avez retiré à l'opération 2 de Dépose des buses des sections de pulvérisation extérieures (page 57)).
   - À l'emplacement des buses 2 et 3, fixez la buse à son support (A et B de Figure 132) à l'aide du contre-écrou à embase (5/16") que vous avez retiré à l'opération 2 de Dépose

des buses des sections de pulvérisation extérieures (page 57)).

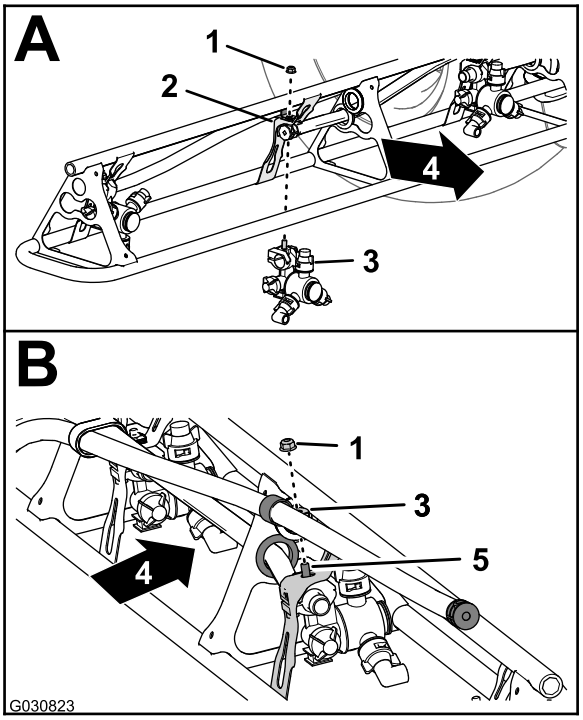

g030823

Figure 132

1. Contre-écrou à embase (5/16")
2. Support de buse
3. Buse de pulvérisation
4. Arrière de la machine
5. Boulon à tête hexagonale (acier inoxydable – 5/16" x 3/4")

4. Serrez les contre-écrous à embase à un couple de 19,78 à 25,42 N·m.
5. Répétez les opérations 1 à 4 pour les autres buses de la section de pulvérisation.
6. Répétez les opérations 1 à 5 pour la section de pulvérisation extérieure de l'autre côté de la machine.

24

Branchement du faisceau de câblage du kit à l'arrière de la machine

Aucune pièce requise

Branchement du faisceau de câblage au transducteur de pression et au contrôleur ASC 10

1. Branchez le connecteur à 3 douilles de la branche de 61 cm du faisceau du kit étiquetée PRESSURE TRANSDUCER GREEN WEDGE au connecteur à 3 broches du transducteur de pression (Figure 133).

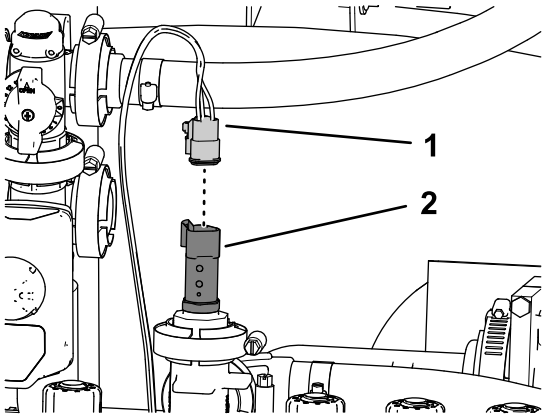

g200254

Figure 133

1. Connecteur à 3 douilles – branche de 61 cm du faisceau du kit (étiquetée PRESSURE TRANSDUCER GREEN WEDGE)
2. Connecteur à 3 broches (transducteur de pression)

2. Branchez le connecteur à 40 douilles de la branche de 102 cm du faisceau du kit au connecteur à 40 broches si le contrôleur ASC 10 est monté (Figure 134).

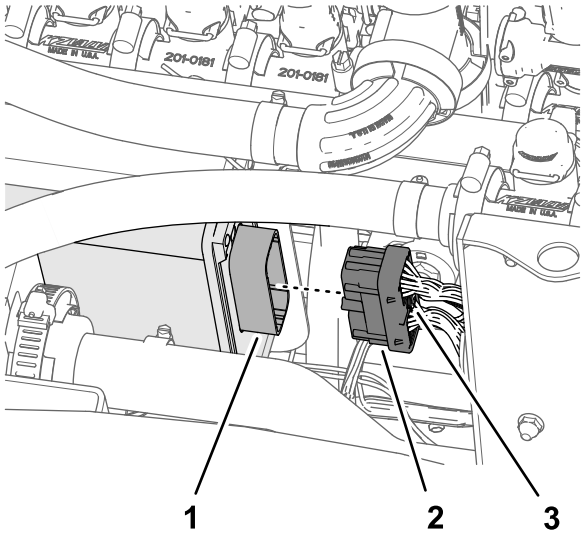

g200253

Figure 134

1. Connecteur à 40 broches (contrôleur de pulvérisation ASC 10)
2. Connecteur à 40 douilles (branche de 102 cm du faisceau)
3. Vis à oreilles

3. Vissez à la main la vis à oreilles du connecteur à 40 douilles dans le connecteur de l'ASC 10 (Figure 134).
4. Branchez le connecteur à 4 douilles étiqueté TO ASC 10 au connecteur à 4 broches du contrôleur ASC 10 (Figure 135).

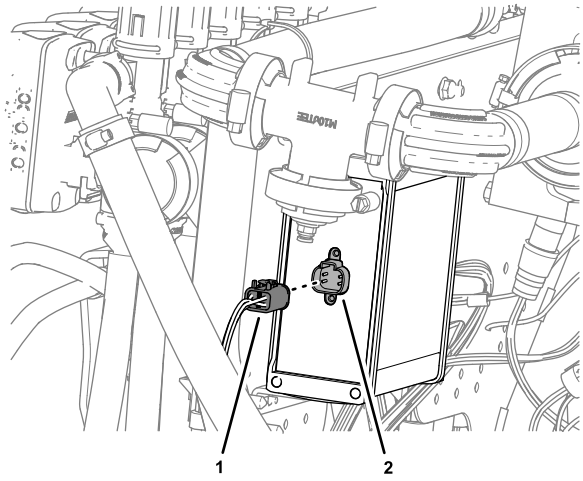

g264612

Figure 135

1. Connecteur à 4 douilles (étiqueté TO ASC 10)
2. Connecteur à 4 broches (contrôleur de pulvérisation ASC 10)

25

Branchement du tube de détection de pression pour le manomètre de planche de bord

Aucune pièce requise

Branchement du tube de détection de pression pour le manomètre de planche de bord

Machines sans kit applicateur manuel ou kit dévidoir électrique en option

1. Alignez le bout du tube de détection de pression (plastique) associé au manomètre monté sur la planche de bord et la bague de blocage du raccord de tube (Figure 136).

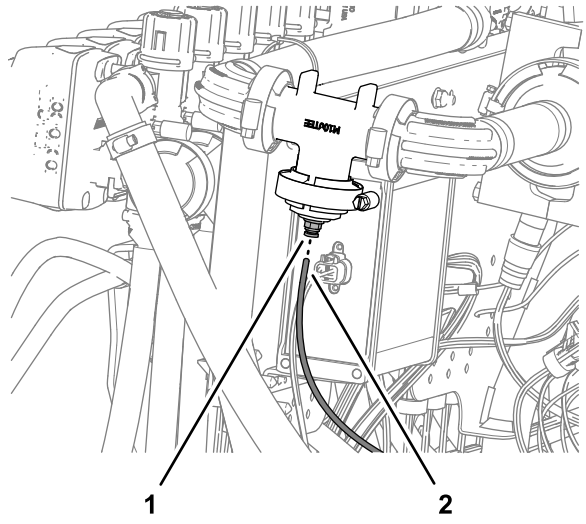

g264613

Figure 136

1. Bague de blocage (raccord de tube)
2. Tube de détection de pression (manomètre de planche de bord)

2. Insérez le tube de détection dans la bague de blocage jusqu'à ce que le tube soit complètement engagé (Figure 136).

Installation du tube de détection de pression

Machines avec kit applicateur manuel ou kit dévidoir électrique en option

1. Retirez le collier bride assorti du joint qui fixe l'obturateur ordinaire à la bride de la vanne de buse 10 (Figure 137).

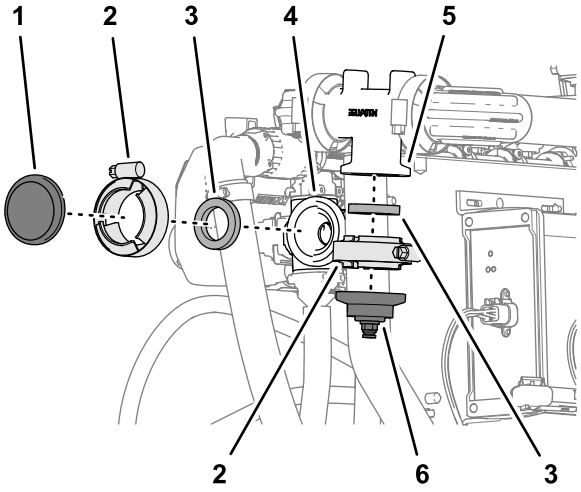

g264611

Figure 137

1. Obturateur (ordinaire)
2. Collier à bride
3. Joint
4. Bride (vanne de buse 10)
5. Bride (collecteur de débitmètre)
6. Obturateur et raccord de tube

2. Retirez le collier bride et le joint qui fixent l'obturateur et le raccord de tube à la bride du collecteur de débitmètre (Figure 137).

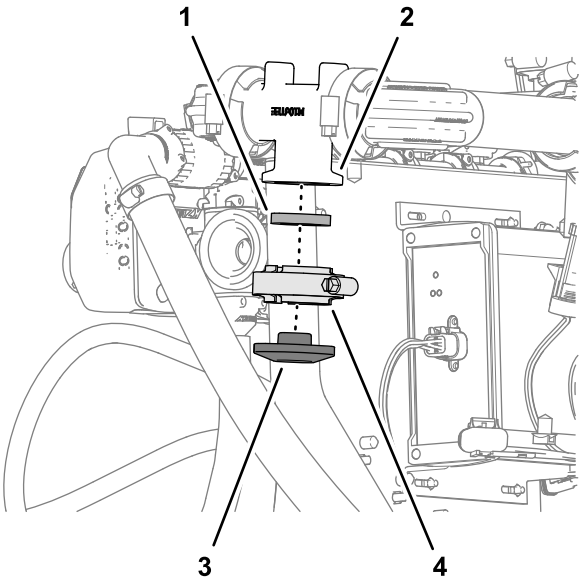

g264610

Figure 138

1. Joint
2. Bride (collecteur de débitmètre)
3. Obturateur (ordinaire)
4. Collier à bride

3. Assemblez l'obturateur ordinaire sur la bride du collecteur de débitmètre avec le collier bride et le joint que vous avez retirés à l'opération 2, et serrez le collier à la main (Figure 138).
4. Assemblez le raccord à 90° de la vanne de coupure du kit applicateur manuel ou dévidoir électrique en option sur la bride de la vanne de buse 10 avec le collier bride et le joint que vous avez retirés à l'opération 1, et serrez le collier à la main (Figure 139).

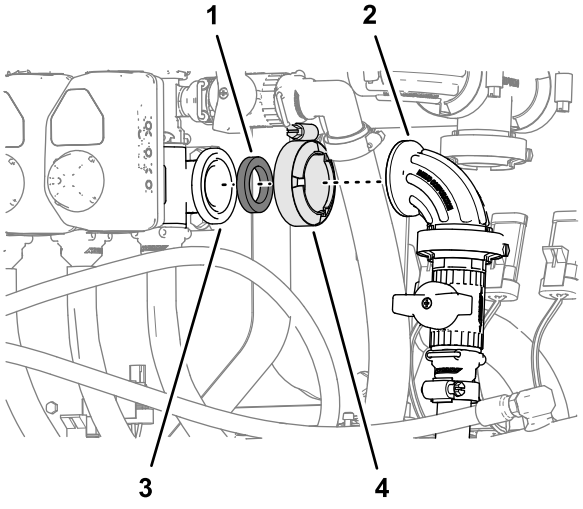

g264587

Figure 139

1. Joint
2. Raccord à 90° (vanne de coupure)
3. Bride (vanne de buse 10)
4. Collier à bride

5. Alignez le bout du tube de détection de pression (plastique), associé au manomètre situé dans la planche de bord, et la bague de blocage du raccord de tube dans le raccord à 90° de la vanne de coupure du kit applicateur manuel ou dévidoir électrique (Figure 140).

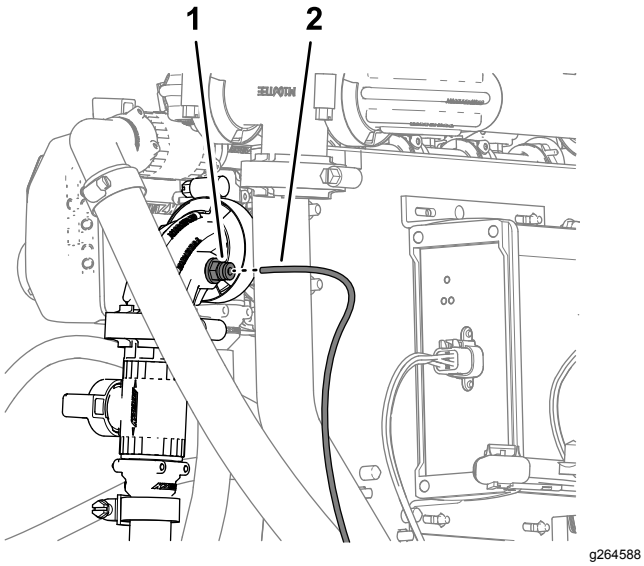

Figure 140

1. Raccord de tube (raccord à 90° – vanne de coupure)
2. Tube de détection de pression (manomètre de planche de bord)

6. Insérez le tube de détection dans la bague de blocage jusqu'à ce que le tube soit complètement engagé (Figure 140).

26

Branchement du kit traceur à mousse en option

Pièces nécessaires pour cette opération:

6	Serre-câble

Acheminement des tubes des buses du traceur à mousse

1. Acheminez les tubes des buses de mousse sur les sections de pulvérisation gauche et droite vers l'intérieur et passez-les dans le collier en R près du point de pivotement de chaque section de pulvérisation extérieure (Figure 142).

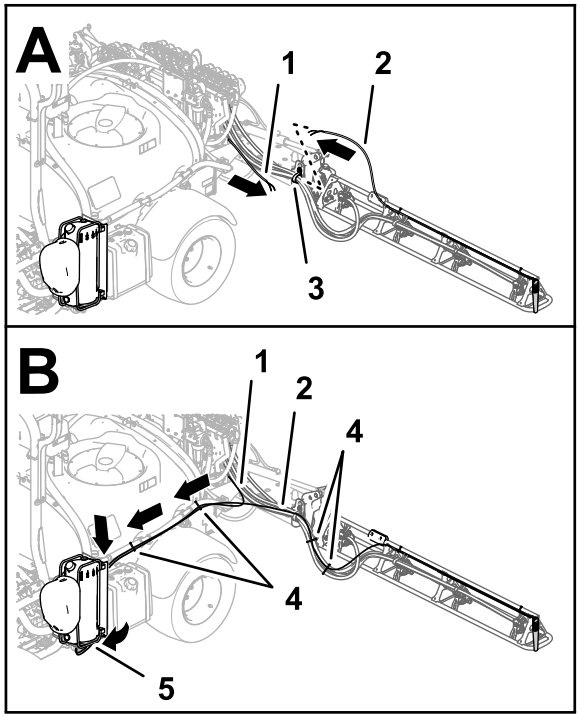

Figure 141

Kits traceur à mousse A-M 2016 et précédentes

1. Tube – buse de traceur à mousse (section de pulvérisation droite)
2. Tube – buse de traceur à mousse (section de pulvérisation gauche)
3. Collier en R
4. Serre-câbles
5. Panneau de connexion (compresseur du traceur à mousse)

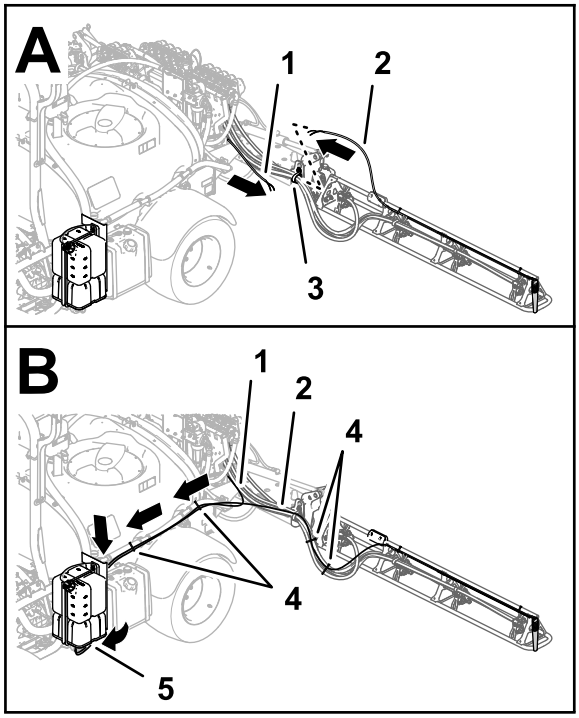

g201934

Figure 142

Kits traceur à mousse A-M 2017 et suivantes

1. Tube – buse de traceur à mousse (section de pulvérisation droite)
2. Tube – buse de traceur à mousse (section de pulvérisation gauche)
3. Collier en R
4. Serre-câbles
5. Panneau de connexion (compresseur du traceur à mousse)

2. Acheminez les tubes vers l'avant, le long du côté gauche de la cuve du pulvérisateur (Figure 142).
3. Avec 4 serre-câbles, attachez les tubes des buses gauche et droite du traceur à mousse aux flexibles du pulvérisateur, comme montré à la Figure 142.
4. Avec 2 serre-câbles, attachez les tubes des buses gauche et droite du traceur à mousse aux tubes d'agitation, comme montré à la Figure 142.

Installation des tubes de liquide et d'air sur le compresseur

Kits traceur à mousse A-M 2017 et suivantes

1. Acheminez les tubes de mousse de la rampe droite comme montré à la Figure 143.

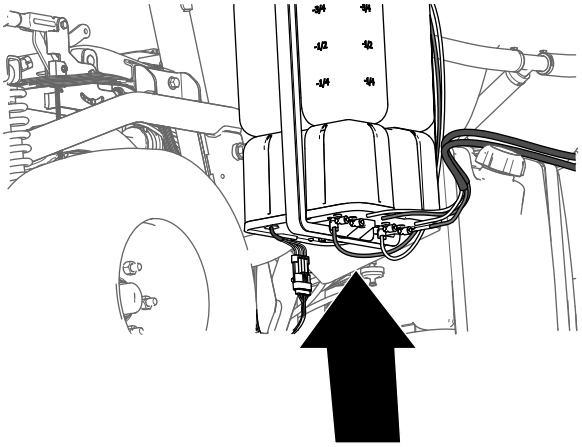

g197746

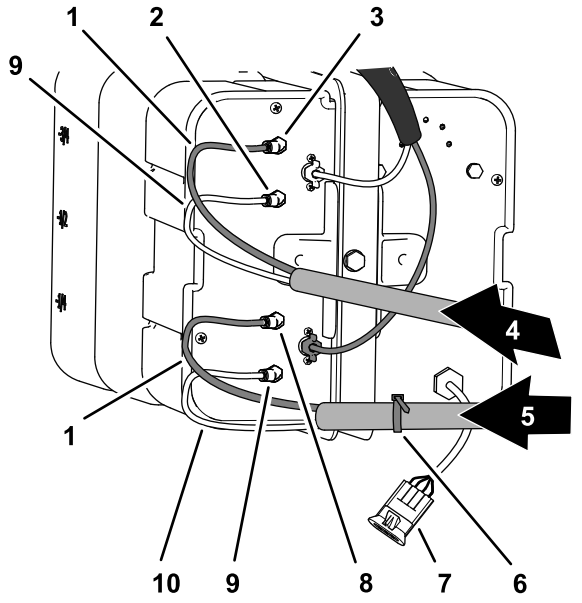

g266328

Figure 143

1. Tubes bleus
2. Raccord d'air (section de pulvérisation gauche)
3. Raccord de liquide (section de pulvérisation gauche)
4. Tubes de mousse (section de pulvérisation gauche)
5. Tubes de mousse (section de pulvérisation droite)
6. Serre-câble
7. Connecteur électrique
8. Raccord de liquide (section de pulvérisation droite)
9. Tubes transparents
10. Raccord d'air (section de pulvérisation droite)

2. Insérez le tube transparent dans le raccord d'air sur la plaque latérale du compresseur (Figure 143 et Figure 144).

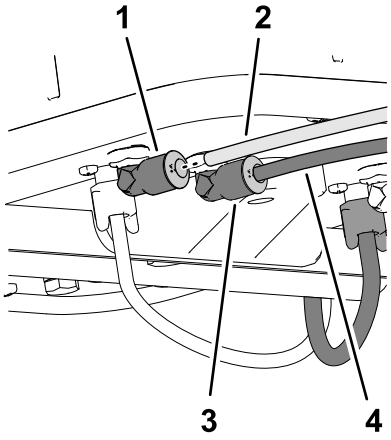

g201938

Figure 144

1. Raccord d'air
2. Tube transparent
3. Raccord de liquide
4. Tube bleu

3. Insérez le tube bleu dans le raccord de liquide sur la plaque latérale du compresseur (Figure 143 et Figure 144).
4. Acheminez les tubes de mousse de la rampe gauche comme montré à la Figure 143.
5. Insérez le tube transparent dans le raccord d'air sur la plaque latérale du compresseur (Figure 143 et Figure 144).
6. Insérez le tube bleu dans le raccord de liquide sur la plaque latérale du compresseur (Figure 143 et Figure 144).

Installation des tubes de liquide et d'air sur le compresseur

Kits traceur à mousse A-M 2016 et précédentes

1. Branchez le tube doté du serre-câble que vous avez préparé à l'opération 9 de Préparation des nouveaux tubes pour les buses du traceur à mousse (page 16) en reliant le tube bleu pour la section de pulvérisation droite au raccord à compression pour le circuit d'eau de la section de pulvérisation droite (Figure 145).

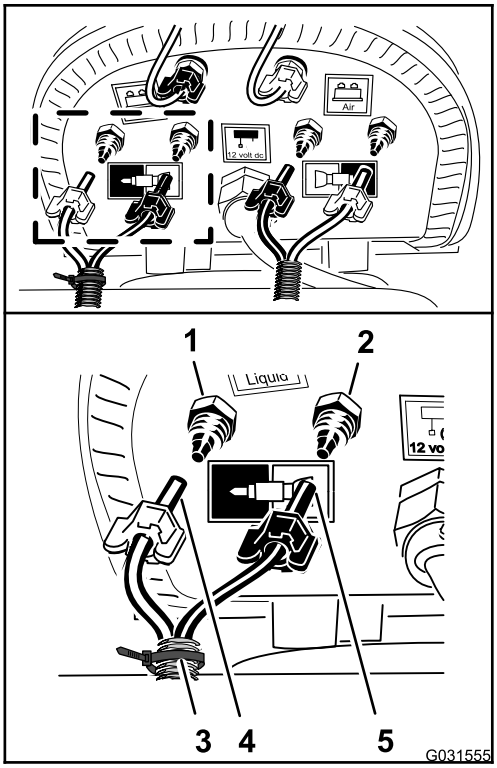

g031555

Figure 145

1. Raccord à compression – eau (section de pulvérisation droite – tube bleu)
2. Raccord à compression – air (section de pulvérisation droite – tube transparent)
3. Serre-câble
4. Écrou à compression – air (section de pulvérisation droite – tube bleu)
5. Écrou à compression – eau (section de pulvérisation droite – tube transparent)

2. Vissez l'écrou à compression du tube sur le raccord à la main (Figure 145).
3. Branchez le tube transparent de la section de pulvérisation droite au raccord à compression du circuit d'air de la section de pulvérisation droite (Figure 145).
4. Vissez l'écrou à compression du tube sur le raccord à la main (Figure 145).
5. Branchez les tubes non repérés (sans serre-câble) en reliant le tube bleu de la section de pulvérisation gauche au raccord à compression du circuit d'eau de la section de pulvérisation gauche (Figure 146).

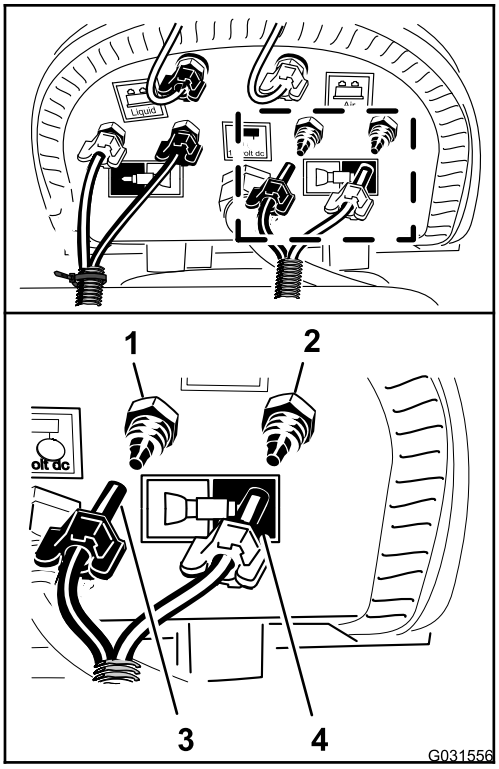

g031556

Figure 146

1. Raccord à compression – eau (section de pulvérisation gauche – tube bleu)
2. Raccord à compression – air (section de pulvérisation gauche – tube transparent)
3. Écrou à compression (section de pulvérisation gauche – tube bleu)
4. Écrou à compression (section de pulvérisation gauche – tube transparent)

6. Vissez l'écrou à compression du tube sur le raccord à la main (Figure 146).
7. Branchez le tube transparent de la section de pulvérisation gauche au raccord à compression du circuit d'air de la section de pulvérisation gauche (Figure 146).
8. Vissez l'écrou à compression du tube sur le raccord à la main (Figure 146).
9. Attachez les tubes du traceur à mousse aux flexibles des buses du pulvérisateur avec 2 serre-câbles (Figure 142).

27

Branchement du kit rampe ultrasonique en option

Aucune pièce requise

Procédure

1. Branchez le connecteur à 3 douilles du faisceau de rampe sonique au connecteur à 3 broches du câble du capteur ultrasonique droit (A de la Figure 147).

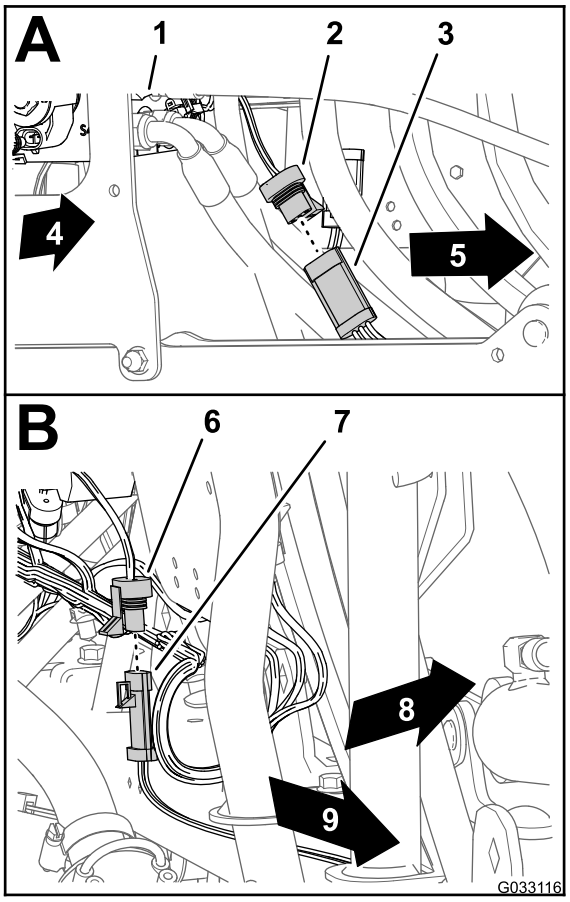

g033116

Figure 147

1. Collecteur de vérin de levage
2. Connecteur à 3 douilles (faisceau de rampe sonique – capteur droit)
3. Connecteur à 3 broches (câble – capteur ultrasonique droit)
4. Côté droit de la machine
5. Connecteur à 3 douilles (faisceau de rampe sonique – capteur gauche)
6. Connecteur à 3 broches (câble – capteur ultrasonique gauche)
7. Côté gauche de la machine
8. Arrière de la machine
9. Côté gauche de la machine

2. Branchez le connecteur à 3 douilles du faisceau de rampe sonique au connecteur à 3 broches du câble du capteur ultrasonique gauche (B de la Figure 147).

28

Montage du kit rampe couverte en option

Pièces nécessaires pour cette opération:

1	Extension de couvercle (12 buses – réf. Toro 120-0621)
22	Rivet aveugle (réf. Toro 114439)
4	Support (couvercle de section centrale – réf. Toro 131–3703–03)
4	Écrou à clip (réf. Toro 94-2413)
16	Boulons à embase (3/8" x 1¼" – réf. Toro 110-5050)
16	Contre-écrous à embase (3/8" – réf. Toro 104-8301)
2	Bride de couvercle (réf. Toro 120-0629)
4	Boulons à embase (5/16" x 1¼" – réf. Toro 323-36)

Montage de l'extension de couvercle sur le couvercle de la section centrale (11 buses)

1. À l'aide d'une perceuse et d'un foret de 5 mm, percez les 11 rivets aveugles (Figure 148) qui fixent la plaque de renfort (avec une seule rangée de rivets) et la protection en caoutchouc au bout du couvercle de la section à 11 buses de la section de pulvérisation centrale que vous avez retirée à l'opération 2 de 6 Dépose du couvercle de la section centrale (11 buses) du kit rampe couverte en option (page 18).

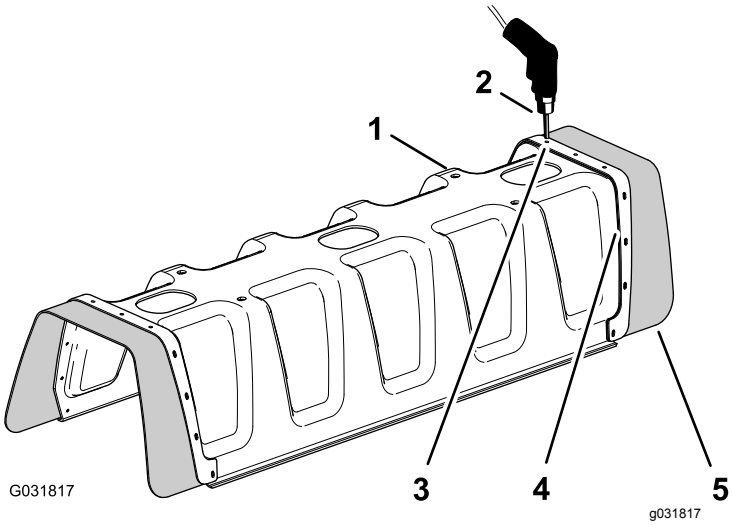

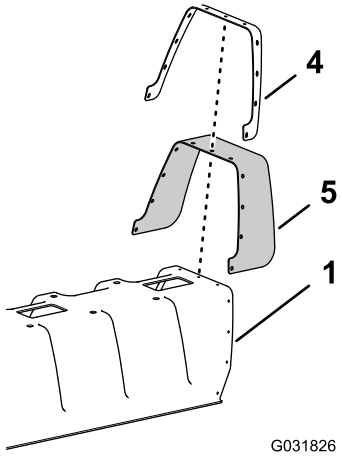

Figure 148

1. Couvercle de section à 11 buses
2. Perceuse et foret de 5 mm
3. Rivet (3/16" x 1/2")
4. Plaque de renfort (simple)
5. Protection en caoutchouc

2. Déposez la plaque de renfort, les 11 rondelles (3/16") et la protection en caoutchouc du couvercle de la rampe à 11 buses (Figure 148).

   Remarque: Conservez la plaque de renfort, les rondelles et la protection en caoutchouc pour le montage aux opérations 5 et 6.

3. Alignez les trous de la plaque de renfort (double) sur l'extension du couvercle et ceux au bout du couvercle de la rampe à 11 buses (Figure 149).

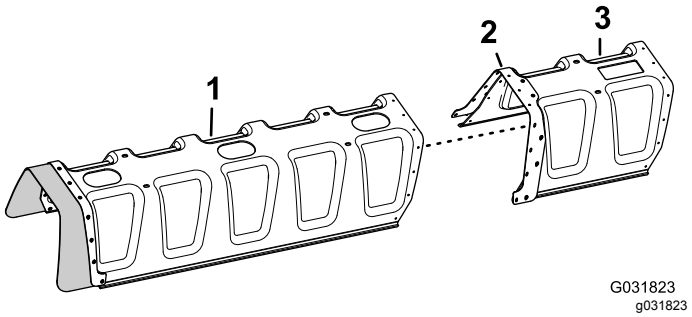

Figure 149

1. Couvercle de section à 11 buses
2. Plaque de renfort (double)
3. Extension de couvercle

4. Fixez l'extension au couvercle de la section à 11 buses (Figure 150) au moyen des 11 rivets aveugles (réf. Toro 114439).

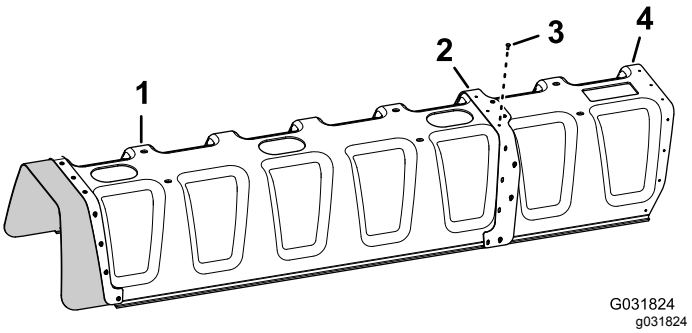

Figure 150

1. Couvercle de section à 11 buses
2. Plaque de renfort (double)
3. Rivets aveugles (réf. Toro 114439)
4. Extension de couvercle

5. Alignez les trous dans la protection en caoutchouc et la plaque de renfort (simple) que vous avez retirées à l'opération 2 et les trous au bout de l'extension de couvercle (Figure 151).

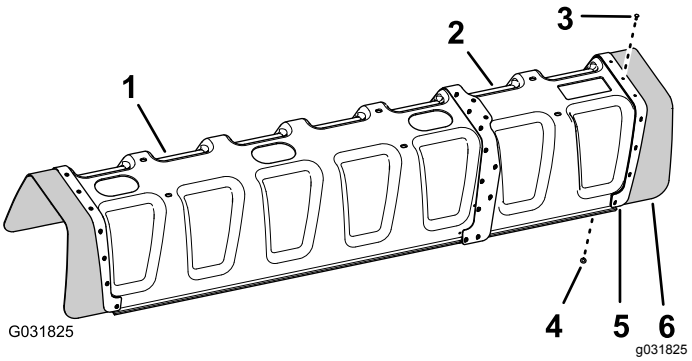

Figure 151

1. Couvercle de section à 11 buses
2. Extension de couvercle
3. Rivet aveugle (réf. Toro 114439)
4. Rondelle (3/16")
5. Plaque de renfort (simple rangée)
6. Protection en caoutchouc

6. Fixez la plaque de renfort et la protection en caoutchouc à l'extension du couvercle à l'aide des 11 rivets aveugles (réf. Toro 114439) et des 11 rondelles (3/16") que vous avez retirés à l'opération 5.

   Remarque: Alignez les rondelles (3/16") contre la surface intérieure de l'extension du couvercle.

Montage du support du couvercle de la section centrale

1. Montez les 4 écrous à clip (réf. Toro 94-2413) sur les 2 supports du couvercle de la section centrale (réf. Toro 131–3703–03), comme montré à la (Figure 152).

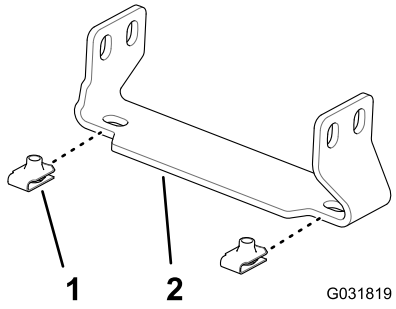

Figure 152

1. Écrou à clip (réf. Toro 94-2413)
2. Support (couvercle de section centrale – réf. Toro 131–3703–03)

2. Sur l'extension de la section de pulvérisation centrale, localisez dans la face verticale du cadre en treillis les 2 paires de trous espacés de 25 mm (Figure 153).

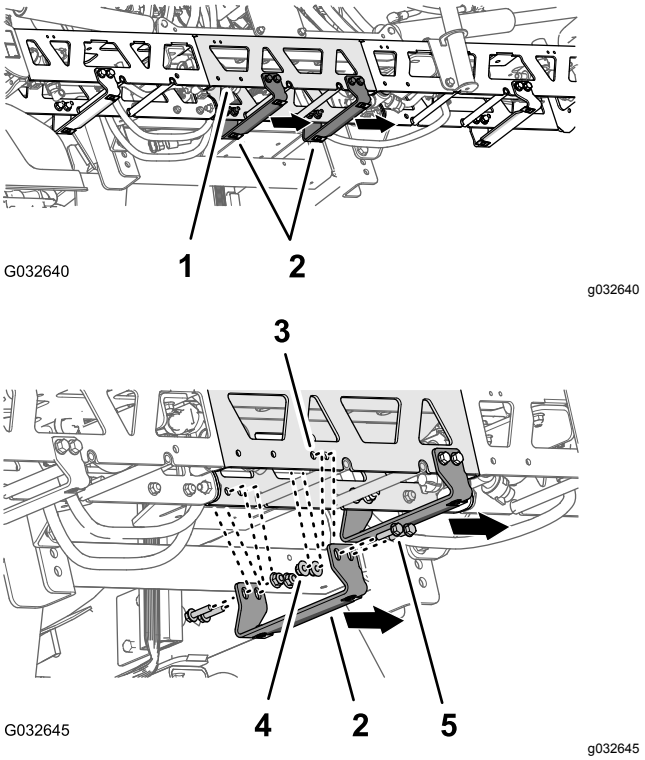

Figure 153

1. Extension (section de pulvérisation centrale)
2. Support – réf. Toro 131–3703–03 (bord large à droite)
3. Trou dans cadre en treillis (extension de section de pulvérisation centrale)
4. Contre-écrous à embase (3/8" – réf. Toro 104-8301)
5. Boulons à embase (3/8" x 1¼" – réf. Toro 110-5050)

3. Alignez les trous d'un support (réf. Toro 131–3703–03) et les trous dans l'extension de la section de pulvérisation centrale que vous avez identifiés à l'opération 2 en plaçant le bord large du support à gauche ; voir Figure 153.
4. Fixez le support sur le cadre en treillis (Figure 153) à l'aide de 4 boulons à embase (3/8" x 1¼" – réf. Toro 110-5050) et de 4 contre-écrous à embase (3/8" – réf. Toro 104-8301).
5. Répétez les opérations 2 à 4 pour les 2 autres paires de trous dans l'extension de la section de pulvérisation centrale et l'autre support, ainsi que les autres boulons et contre-écrous à embase.
6. Serrez les écrous et les boulons à un couple de de 37 à 45 N·m.

Montage du couvercle de la section centrale

1. Alignez les trous dans le couvercle de la section centrale et ceux dans les supports du couvercle (Figure 154).

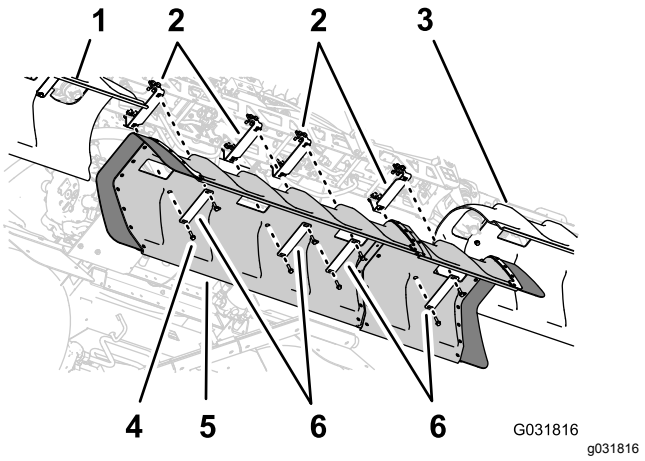

Figure 154

1. Couvercle de rampe gauche
2. Supports
3. Couvercle de rampe droite
4. Boulons à embase (5/16" x 1¼")
5. Couvercle de rampe centrale
6. Brides de couvercle

2. Alignez les trous dans 2 des brides de couvercle que vous avez retirées à l'opération 1 de 6 Dépose du couvercle de la section centrale (11 buses) du kit rampe couverte en option (page 18) et les trous dans le couvercle et 2 des supports (Figure 154).
3. Fixez les brides du couvercle et le couvercle aux supports à l'aide des 4 boulons à embase (5/16" x 1¼") que vous avez retirés à l'opération 1 de 6 Dépose du couvercle de la section centrale (11 buses) du kit rampe couverte en option (page 18).
4. Alignez les trous dans les 2 brides de couvercle (réf. Toro 120–0629) sur les 4 trous restants dans le couvercle et les 4 trous restants dans les supports (Figure 154).
5. Fixez les brides et le couvercle aux supports (Figure 154) à l'aide des 4 boulons à embase (5/16" x 1¼" – réf. Toro 323-36)
6. Serrez les boulons à un couple de 19,78 à 25,42 N·m.

29

Montage du récepteur de navigation

Pièces nécessaires pour cette opération:

1	Socle du récepteur
1	Entretoise (3/8" x 1")
1	Support de récepteur
1	Boulon (3/8" x 3¼")
1	Rondelle-frein (3/8")
1	Rondelle (3/8" x 13/16")
1	Contre-écrou à embase (3/8")
1	Boulon à embase (5/16" x 3/4")
1	Contre-écrou à embase (5/16")
2	Boulon à embase (3/8" x 1½")
2	Entretoise (3/8" x 7/16")
1	Récepteur de navigation – Kit système de pulvérisation X25 GeoLink, Base, WAAS (modèle 41630)
3	Boulon à tête hexagonale (5 x 16 mm)
3	Rondelle (5 mm)
1	Adaptateur de traversée (kit modem à correction CDMA RTK ou kit modem à correction GSM RTK en option)
1	Antenne cellulaire (kit modem à correction CDMA RTK ou kit modem à correction GSM RTK en option)
1	Câble coaxial (kit modem à correction CDMA RTK ou kit modem à correction GSM RTK en option)

Montage du support de récepteur

1. Alignez les trous du socle du récepteur de navigation, l'entretoise (3/8" x 1") et le support du récepteur (Figure 155).

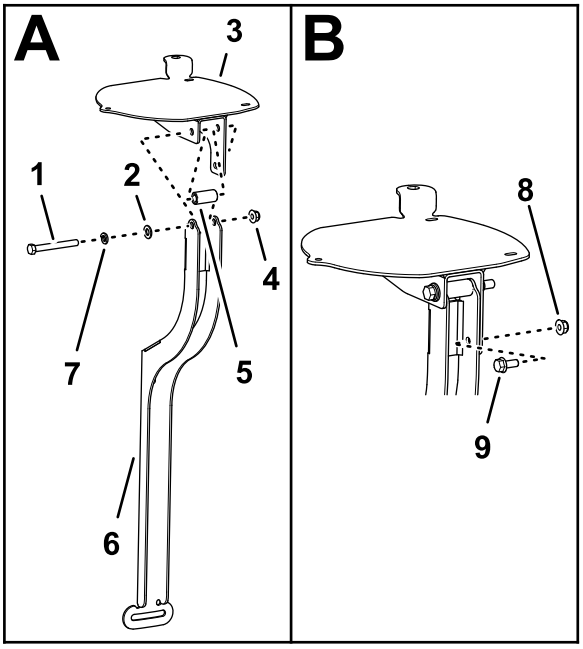

g200645

Figure 155

1. Boulon (3/8" x 3¼")
2. Rondelle (3/8" x 13/16")
3. Socle du récepteur de navigation
4. Contre-écrou à embase (3/8")
5. Entretoise (3/8" x 1")
6. Support de récepteur
7. Rondelle-frein (3/8")
8. Contre-écrou à embase (5/16")
9. Boulon à embase (5/16" x 3/4")

2. Fixez le socle du récepteur et l'entretoise au support avec un boulon (3/8" x 3¼"), une rondelle frein (3/8"), une rondelle (3/8" x 13/16") et un contre-écrou à embase (3/8"), comme montré à la Figure 155.
3. Insérez le boulon à embase (5/16" x 3/4") et le contre-écrou (5/16") dans le petit trou du support du récepteur et dans la fente du socle (Figure 155).
4. Serrez les boulons et les écrous de manière à pouvoir faire pivoter le socle du récepteur avec une légère résistance.

Montage du support du récepteur sur la machine

1. Fixez le support du récepteur et l'entretoise (3/8" x 7/16") à l'arceau de sécurité avec le boulon à embase (3/8" x 1½"), comme montré à la Figure 156.

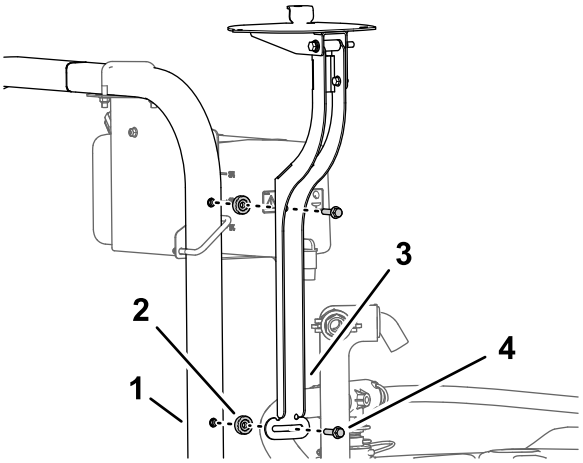

g200669

Figure 156

1. Arceau de sécurité (ROPS)
2. Entretoise (3/8" x 7/16")
3. Support de récepteur
4. Boulon à embase (3/8" x 1½")

2. Serrez les boulons de manière à pouvoir faire pivoter le socle du récepteur avec une légère résistance.
3. Mettez le socle du récepteur de niveau à droite et à gauche (Figure 157).

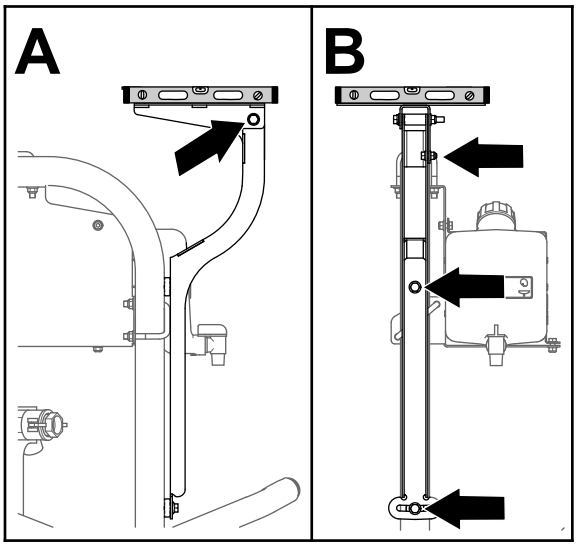

g200675

Figure 157

4. Serrez le boulon à embase (5/16" x 3/4") et le contre-écrou à embase (5/16") à un couple de 19,78 à 25,42 N·m.

5. Mettez le socle du récepteur de niveau à l'avant et à l'arrière (Figure 157).
6. Serrez le boulon (3/8" x 3¼") et le contre-écrou à embase (3/8") à un couple de 37 à 45 N·m.

Montage du récepteur de navigation sur le socle

1. Alignez les 3 boulons vissés dans la base du récepteur de navigation et les 3 trous dans le support du récepteur (Figure 158).

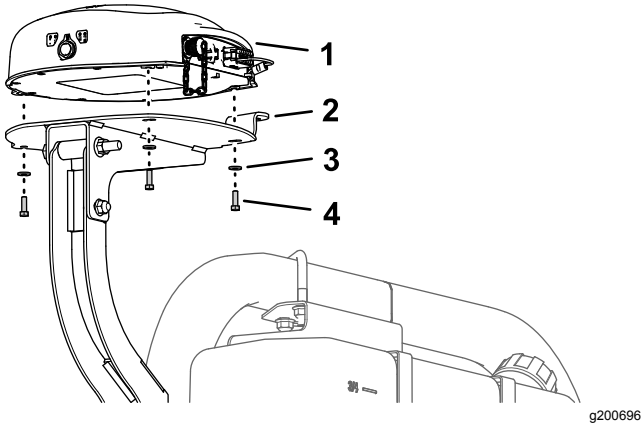

Figure 158

1. Récepteur de navigation
2. Socle du récepteur
3. Rondelle (5 mm)
4. Boulon à tête hexagonale (5 x 16 mm)

2. Fixez le récepteur sur le support (Figure 158) à l'aide des 3 boulons à tête hexagonale (5 x 16 mm) et des 3 rondelles (5 mm).
3. Serrez les 3 boulons à un couple de 5,76 à 7,12 N·m.

Montage de l'antenne RTK sur le récepteur de navigation

Remarque: Montez l'antenne RTK si la machine est équipée d'un modem à correction CDMA RTK ou GSM RTK.

1. Passez le coupleur coaxial dans l'ouverture de la bride de l'antenne RTK en orientant les filetages de traversée vers le bas (Figure 159).

   Remarque: Tournez le coupleur coaxial au besoin pour aligner la partie plate du filetage de traversée et la partie plate de l'ouverture dans la bride de l'antenne RTK.

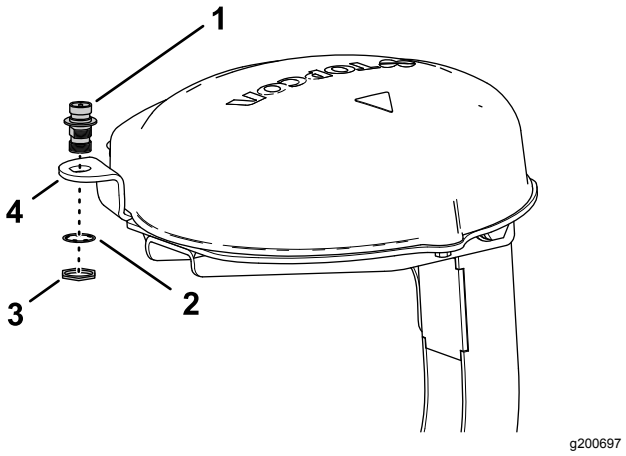

Figure 159

1. Coupleur coaxial
2. Rondelle-frein
3. Écrou de blocage
4. Bride d'antenne RTK (socle de récepteur)

2. Fixez le coupleur coaxial à la bride du socle du récepteur à l'aide de la rondelle-frein et de l'écrou de blocage, et serrez l'écrou à la main (Figure 159).
3. Assemblez l'antenne RTK sur le raccord supérieur du coupleur coaxial, et serrez l'écrou moleté de l'antenne à la main (Figure 160).

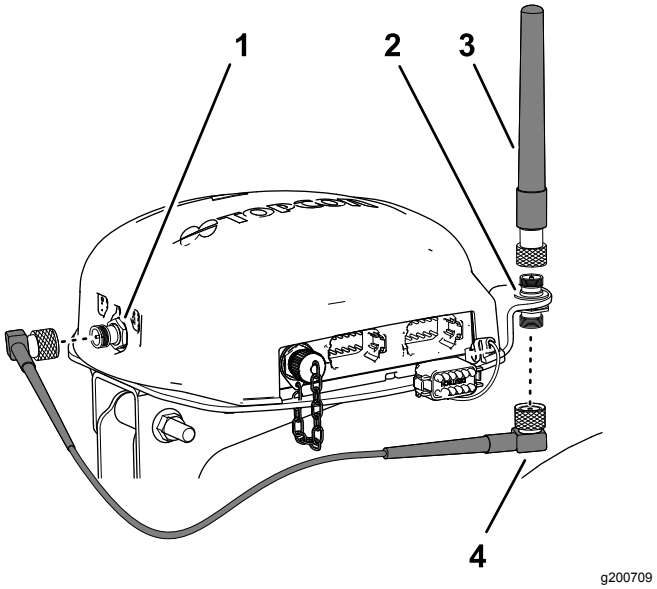

Figure 160

1. Connecteur coaxial (modem cellulaire CDMA ou GSM)
2. Coupleur coaxial
3. Antenne RTK
4. Câble d'antenne

4. Serrez légèrement le câble d'antenne sur le raccord inférieur du coupleur coaxial (Figure 160).

5. Acheminez le câble derrière le récepteur de navigation jusqu'au connecteur coaxial du modem cellulaire CDMA ou GSM (Figure 160).
6. Branchez le câble d'antenne au connecteur coaxial du modem cellulaire CDMA ou GSM (Figure 160)
7. Serrez les écrous moletés du câble d'antenne à la main.

30

Montage du moniteur de pulvérisation

Pièces nécessaires pour cette opération:

1	Support de moniteur
3	Boulon à embase (6 x 12 mm)
2	Étrier fileté (5/16")
8	Contre-écrou à embase (5/16")
1	Support à rotule
4	Boulon à embase (5/16" x 3/4")
1	Moniteur – Kit système de pulvérisation X25 GeoLink, Base, WAAS (modèle 41630)
1	Bras de moniteur – Kit système de pulvérisation X25 GeoLink, Base, WAAS (modèle 41630)

Dépose du volant

1. Avec un morceau de ruban adhésif, repérez la position du volant par rapport à la valve de direction (Figure 161).

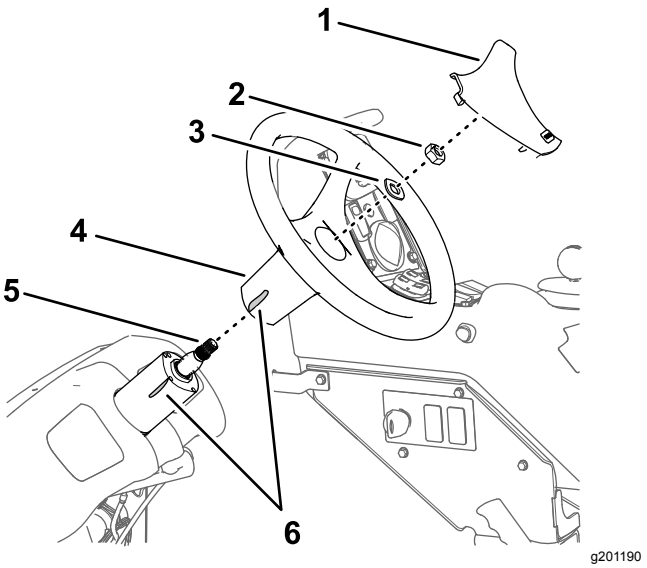

Figure 161

1. Couvre-moyeu du volant
2. Écrou (5/8")
3. Rondelle (5/8")
4. Volant
5. Arbre (valve de direction)
6. Ruban adhésif

2. Déposez le couvre-moyeu du volant (Figure 161).
3. Retirez l'écrou (5/8") et la rondelle (5/8") qui fixent le volant à la valve de direction, et déposez le volant (Figure 161).

Montage du support du moniteur

1. Placez le support du moniteur sur la machine comme montré à la Figure 162.

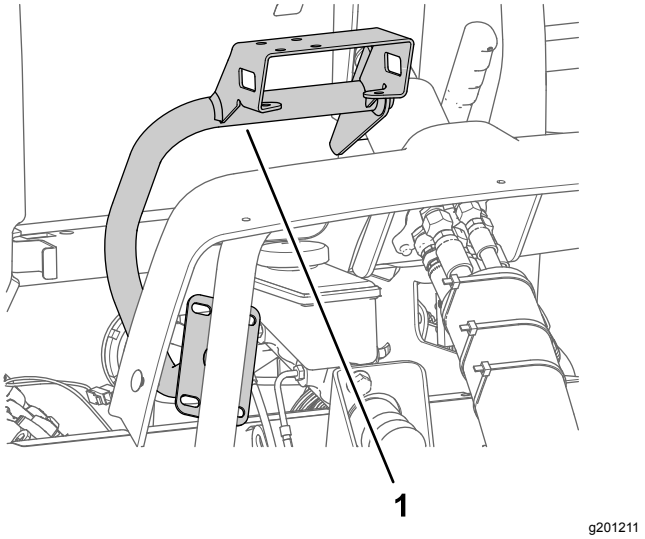

Figure 162

1. Support de moniteur

2. Fixez le support du moniteur sur le boîtier de la valve de direction (Figure 163) à l'aide des 3 boulons à embase (6 x 12 mm).

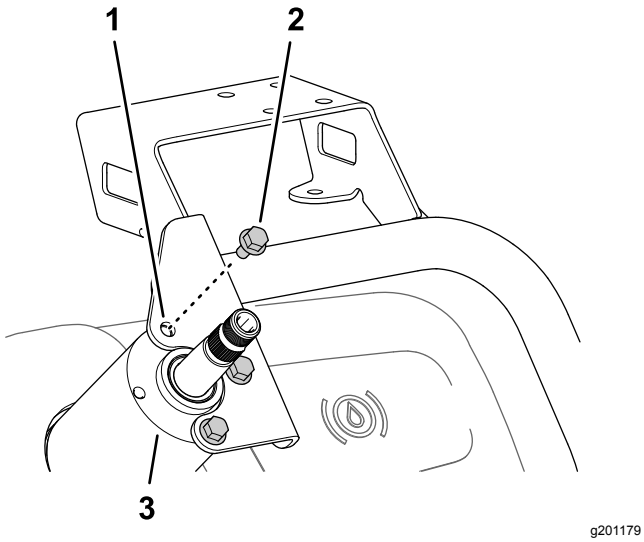

Figure 163

1. Support de moniteur
2. Boulon à embase (6 x 12 mm)
3. Boîtier (valve de direction)

3. Fixez la plaque du support de moniteur au tube de support du châssis de la machine (Figure 164) à l'aide des 2 étriers filetés et des 4 contre-écrous à embase (5/16").

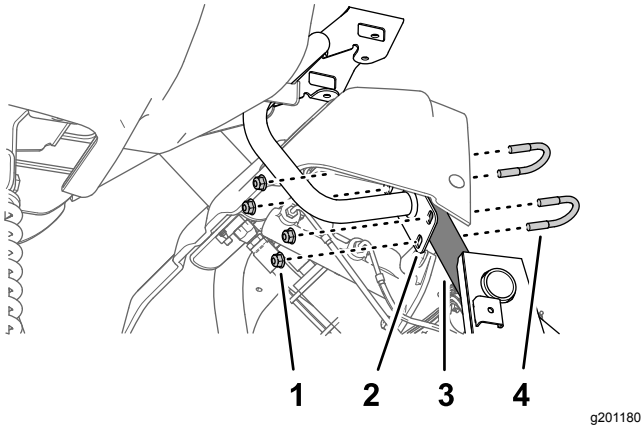

Figure 164

1. Contre-écrou à embase (5/16")
2. Plaque (support de moniteur)
3. Tube de support (châssis de la machine)
4. Étrier fileté (5/16")

4. Serrez les 3 boulons à embase (6 x 12 mm) de la valve de direction à un couple de 9,72 à 11,98 N·m. Sur le tube de support, serrez les contre-écrous à embase à un couple de 19,78 à 25,42 N·m.

Montage du volant

1. Alignez le ruban de repérage du volant et le ruban de repérage sur le boîtier de la valve de direction (Figure 165).

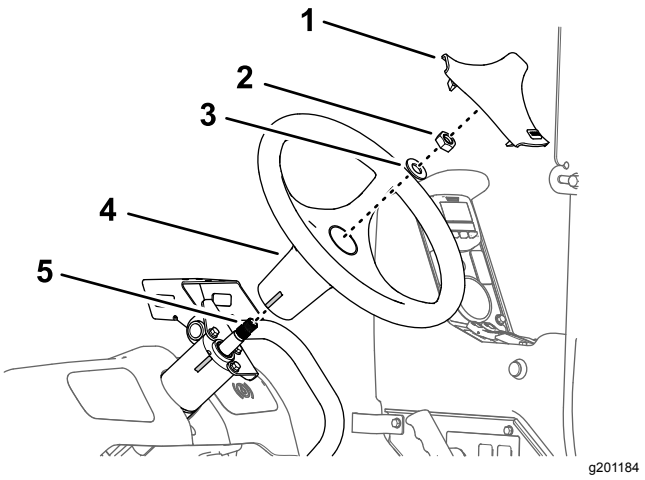

Figure 165

1. Couvre-moyeu du volant
2. Écrou (5/8")
3. Rondelle (5/8")
4. Volant
5. Arbre (valve de direction)

2. Fixez le volant sur l'arbre de la valve de direction (Figure 165) avec la rondelle (5/8") et l'écrou (5/8") que vous avez retirés à l'opération 3 de Dépose du volant (page 78).
3. Serrez l'écrou à un couple de 206 à 254 N·m.
4. Reposez sur le volant le couvre-moyeu que vous avez retiré à l'opération 2 de Dépose du volant (page 78) (Figure 171).

Montage du moniteur du pulvérisateur sur le support

1. Fixez le support à rotule du la patte de montage du support du moniteur (Figure 166) à l'aide des 4 boulons à embase (5/16" x 3/4") et des 4 contre-écrous à embase (5/16").

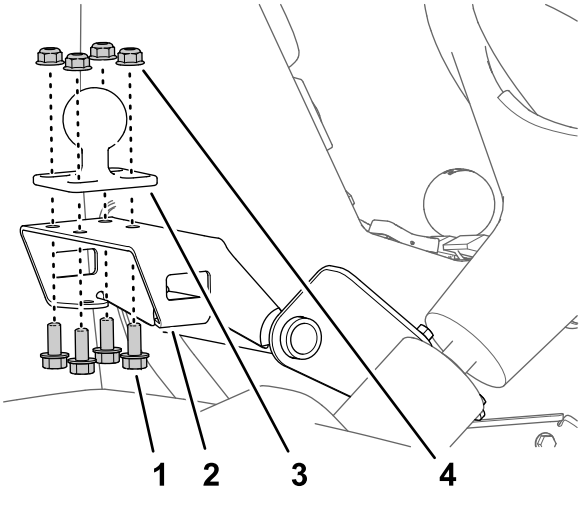

Figure 166

1. Patte de montage (support de moniteur)
2. Boulon à embase (5/16" x 3/4")
3. Support à rotule
4. Contre-écrou à embase (5/16")

2. Serrez les boulons et écrous à un couple de 19,78 à 25,42 N·m.
3. Engagez la rotule du moniteur et le support à rotule situé sur la machine dans le bras du moniteur (Figure 167).

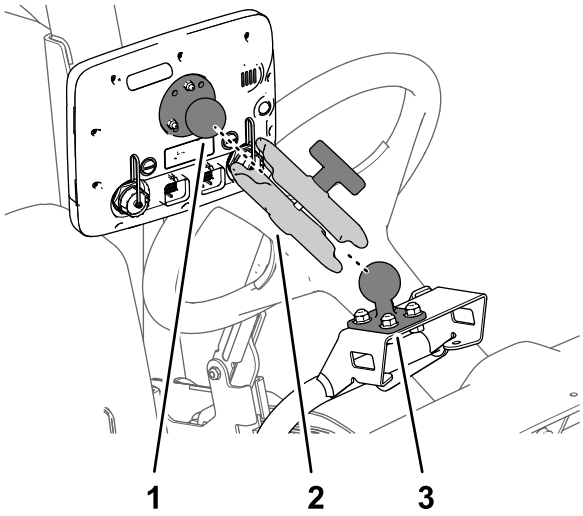

Figure 167

1. Rotule (moniteur)
2. Bras de moniteur
3. Support à rotule

4. Ajustez le moniteur pour qu'il soit visible par l'opérateur de la machine et serrez le bouton du bras du moniteur à la main (Figure 167).

31

Câblage de l'embrayage de la pompe de pulvérisation

Aucune pièce requise

Procédure

1. Débranchez le connecteur à 2 douilles du faisceau de la machine étiqueté SPRAY PUMP COIL du connecteur à 2 broches de l'alternateur (Figure 168).

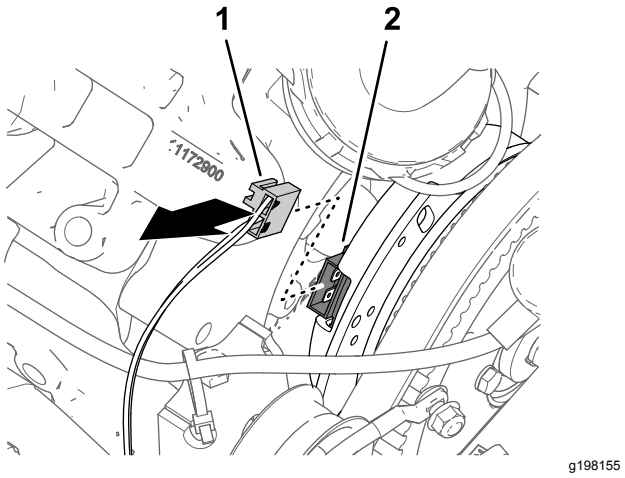

Figure 168

1. Connecteur à 2 douilles – faisceau de la machine (étiqueté PUMP CLUTCH)
2. Connecteur à 2 broches (alternateur)

2. Branchez le connecteur à 2 broches de la branche de 84 cm du faisceau du kit étiquetée PUMP CLUTCH au connecteur à 2 douilles du faisceau de la machine étiqueté SPRAY PUMP COIL (Figure 169).

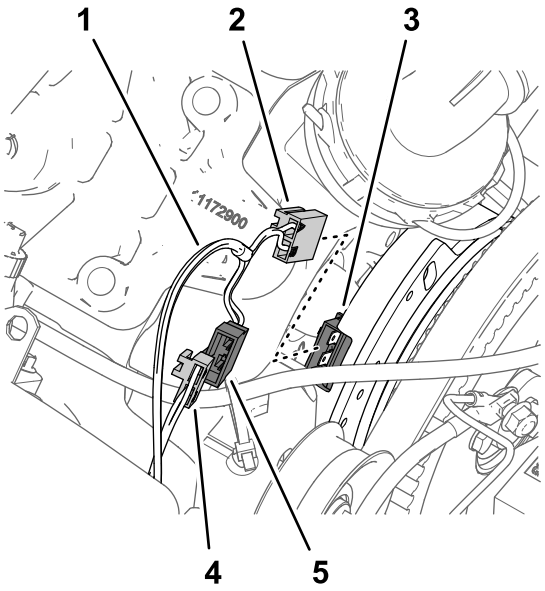

g198144

Figure 169

1. Branche de 84 cm du faisceau du kit
2. Connecteur à 2 douilles – faisceau du kit (étiqueté PUMP CLUTCH)
3. Connecteur à 2 broches (alternateur)
4. Connecteur à 2 douilles – faisceau de la machine (étiqueté SPRAY PUMP COIL)
5. Connecteur à 2 broches – faisceau de kit (étiqueté PUMP CLUTCH)

3. Branchez le connecteur à 2 douilles du faisceau du kit étiqueté PUMP CLUTCH au connecteur à 2 broches de l'alternateur (Figure 169).
4. Acheminez la branche de 84 cm du faisceau contre le moteur et la pompe de pulvérisation de telle manière que le faisceau soit éloigné de la courroie d'alternateur (Figure 170).

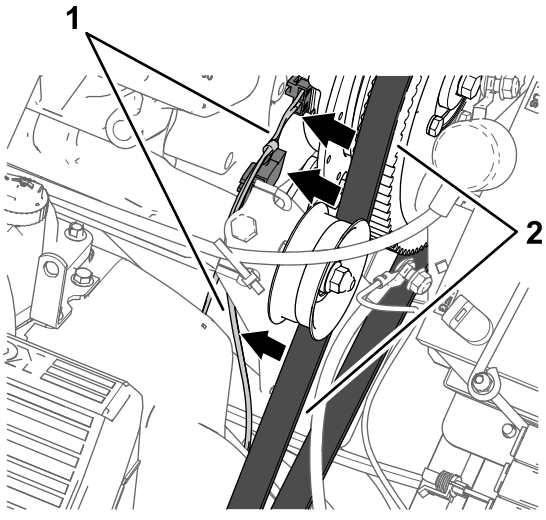

g198156

Figure 170

1. Branche de faisceau de 84 cm
2. Courroie d'alternateur

32

Montage des composants du système électrique du pulvérisateur

Pièces nécessaires pour cette opération:

1	Support de batterie
1	Boulon (5/16" x 1¾")
1	Rondelle (5/16")
1	Batterie (540 A)
1	Dispositif de retenue de la batterie
1	Contre-écrou à embase (5/16")
1	Support d'alternateur
1	Poulie d'entraînement de 279 mm
4	Boulon (1/4" x 2¼")
4	Rondelle-frein (1/4")
1	Alternateur (60 A)
1	Boulon à embase (8 x 25 mm)
1	Boulon à embase (3/8" x 1½")
1	Courroie trapézoïdale

Dépose de la batterie (300 A) et de son support

1. Retirez les 2 contre-écrous à embase et la tige de maintien des 2 boulons en J qui fixent le la batterie à son support sur la machine (Figure 171).

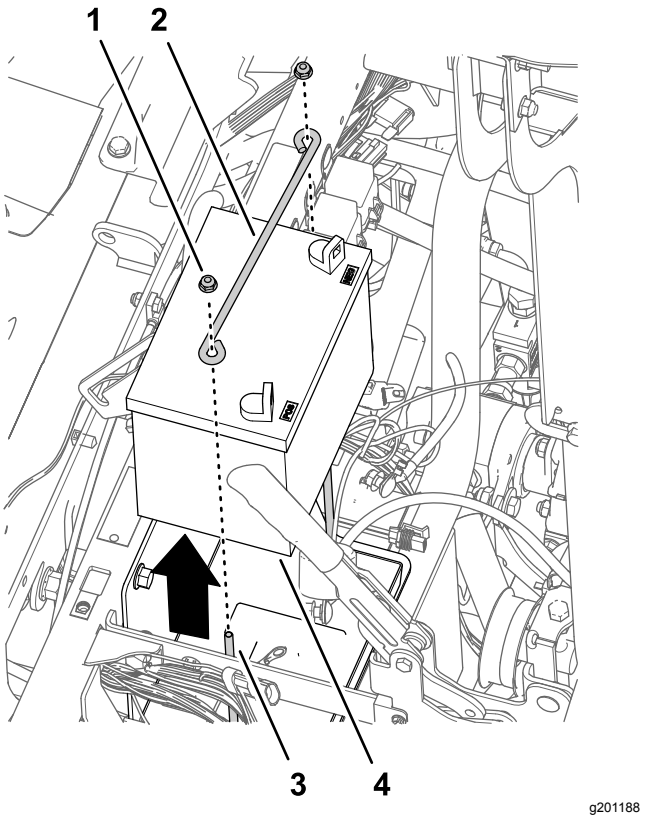

Figure 171

1. Contre-écrou à embase (1/4")
2. Tige de maintien
3. Boulon en J
4. Batterie (300 A)

2. Retirez la batterie de la machine (Figure 171).

   Remarque: Vous n'avez plus besoin des écrous à embase, de la tige de maintien et de la batterie (300 A).

3. Retirez les boulons (10"-24 x 3/4") et les écrous (10"-24) qui fixent les porte-fusibles au support de batterie (Figure 172).

   Remarque: Conservez les boulons (10"-24 x 3/4") et les écrous (10"-24) pour la pose sous Montage du support de batterie et de la batterie (540 A) (page 83).

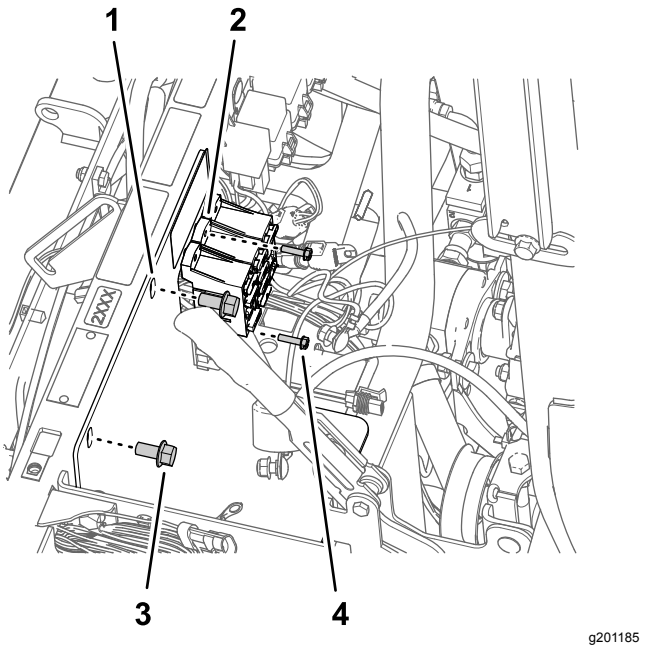

Figure 172

1. Tige de maintien
2. Porte-fusibles
3. Boulon à embase (3/8" x 3/4")
4. Boulon (10"-24 x 3/4")

4. Retirez les 2 boulons à embase (3/8" x 3/4") qui fixent le support de batterie au tube de support amortisseur de la machine (Figure 172).

   Remarque: Conservez le boulon à embase (3/8" x 3/4") pour la pose sous Montage du support de batterie et de la batterie (540 A) (page 83).

5. Retirez les 2 boulons en J et le socle de la batterie au support de batterie (Figure 173).

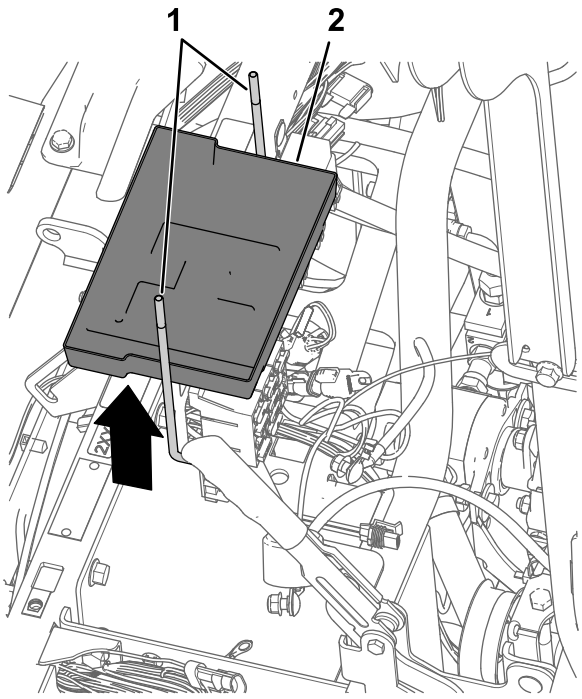

Figure 173

1. Boulon en J
2. Socle de batterie

6. Déposez le support de batterie de la machine (Figure 174).

   Remarque: Vous n'avez plus besoin des boulons en J, du socle de batterie et du support de batterie.

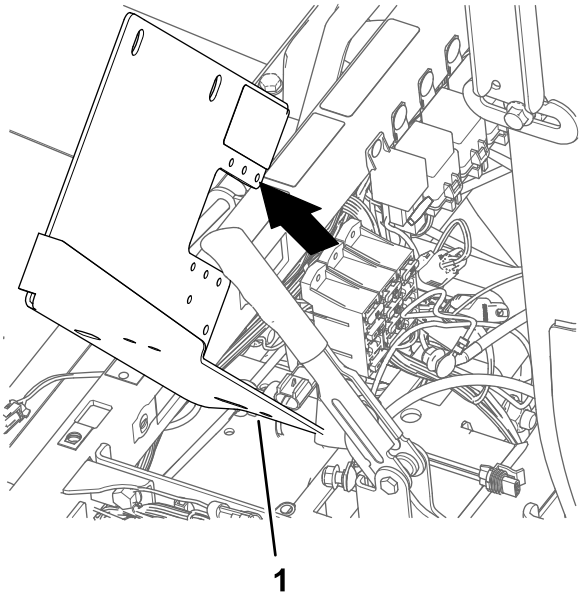

Figure 174

1. Support de batterie

Montage du support de batterie et de la batterie (540 A)

1. Placez le nouveau support de batterie devant le tube de support tube amortisseur de la machine et les porte-fusibles (Figure 175).

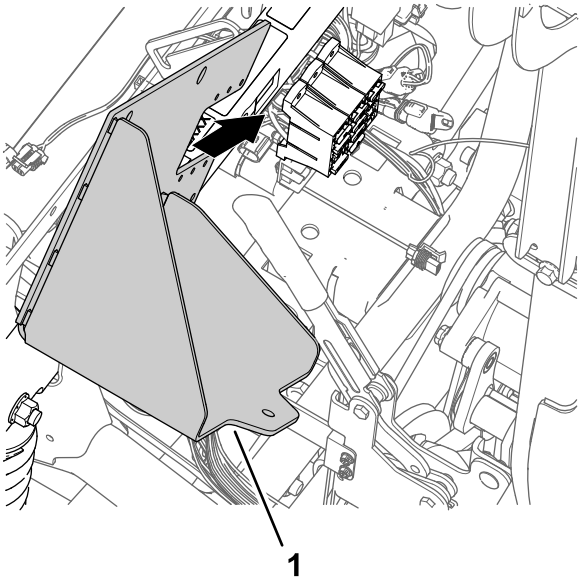

Figure 175

1. Support de batterie

2. Fixez le support de batterie au tu be de support amortisseur (Figure 176) à l'aide des 2 boulons à embase (3/8" x 3/4") que vous avez conservez à l'opération 4 de Dépose de la batterie (300 A) et de son support (page 81).

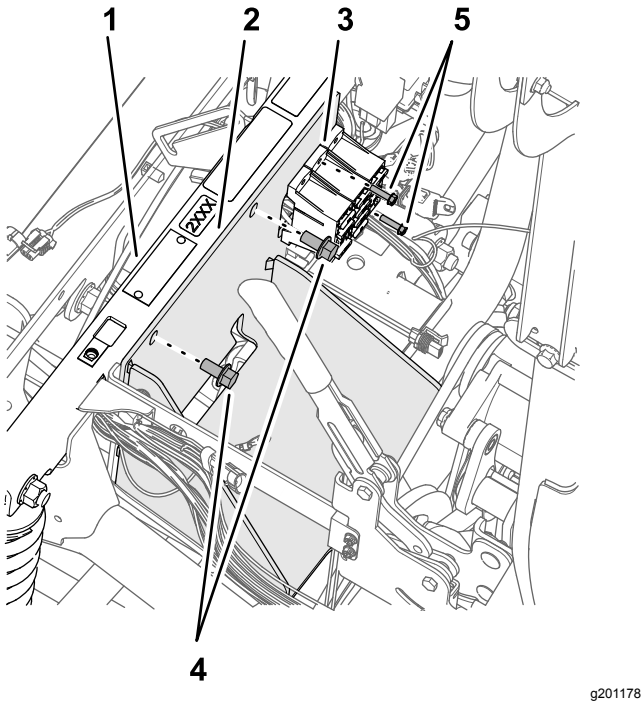

Figure 176

1. Tube de support amortisseur
2. Support de batterie
3. Porte-fusibles
4. Boulon (10"-24 x 3/4")
5. Boulon à embase (3/8" x 3/4")

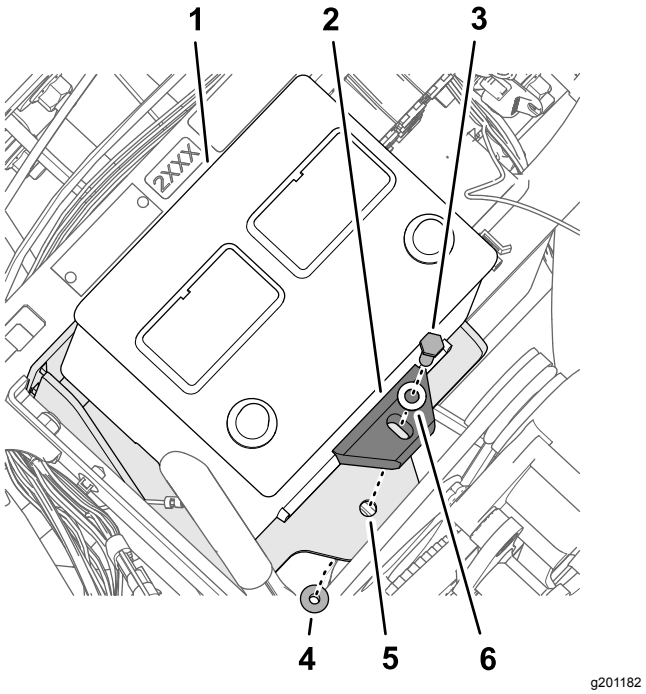

Figure 177

1. Batterie (540 A)
2. Dispositif de retenue de la batterie
3. Boulon (5/16" x 1¾")
4. Contre-écrou à embase (5/16")
5. Support de batterie
6. Rondelle (5/16")

3. Serrez les boulons à embase à un couple de 37 à 45 N·m.
4. Fixez les porte-fusibles au support de batterie (Figure 176) avec le boulon (10"–24 x 3/4") et les écrous (10"-24) que vous avez retirés à l'opération 3 de Dépose de la batterie (300 A) et de son support (page 81).
5. Fixez la batterie à son support avec le boulon (5/16" x 1¾"), la rondelle (5/16"), le dispositif de retenue et le contre-écrou à embase (5/16"), comme montré à la Figure 177.
6. Serrez le boulon et l'écrou à un couple de 19,8 à 25,4 N·m.

Pose du support d'alternateur

1. À la position 11 heures de la tête de pompe, desserrez les 2 boulons (voir Figure 178) pour obtenir un jeu de 7 à 10 mm entre la tête des boulons et la pompe.

   Remarque: Il n'est pas nécessaire de retirer les boulons de la pompe de pulvérisation.

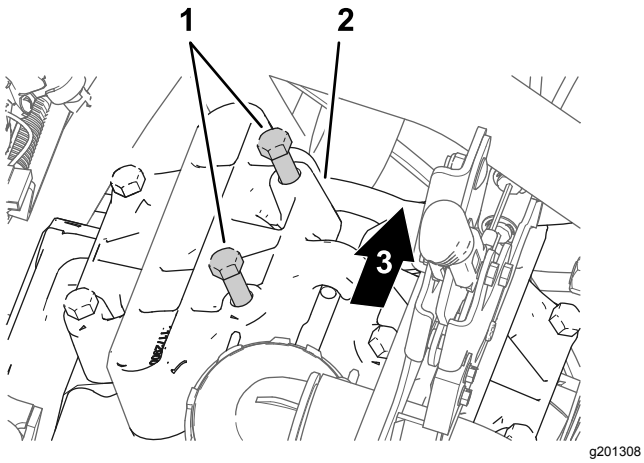

Figure 178

1. Boulons (tête de pompe)
2. Tête de pompe (position 11 heures)
3. Arrière de la machine

2. Placez le support d'alternateur entre les boulons que vous avez desserrés à l'opération 1 et la tête de pompe (Figure 179).

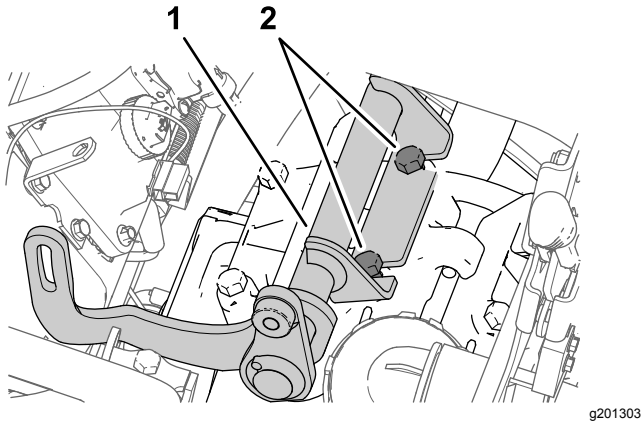

Figure 179

1. Support d'alternateur
2. Boulons (tête de pompe)

3. Serrez les boulons à un couple de 61 à 75 N·m.

Montage de la poulie d'entraînement

1. Desserrez l'écrou de l'axe de la poulie de tension (Figure 180).

   Remarque: Vérifiez que la courroie est détendue.

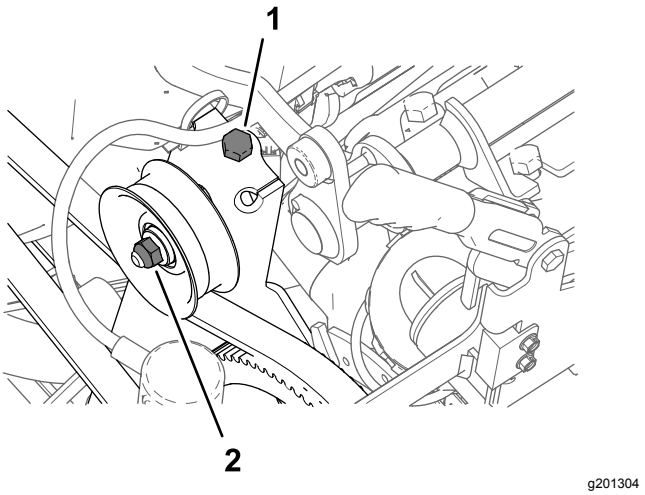

Figure 180

1. Boulon de tension de courroie (machine)
2. Écrou (axe de poulie de tension)

2. Tournez le boulon de tension de courroie pour détendre complètement la courroie de la pompe de pulvérisation (Figure 180).
3. Retirez les 4 boulons (1/4" x 1") et les 4 rondelles frein (1/4") qui fixent la poulie à la pompe de pulvérisation (Figure 181).

   Important: **Ne déposez pas la poulie.**

   Remarque: Vous n'avez plus besoin des boulons et des rondelles frein.

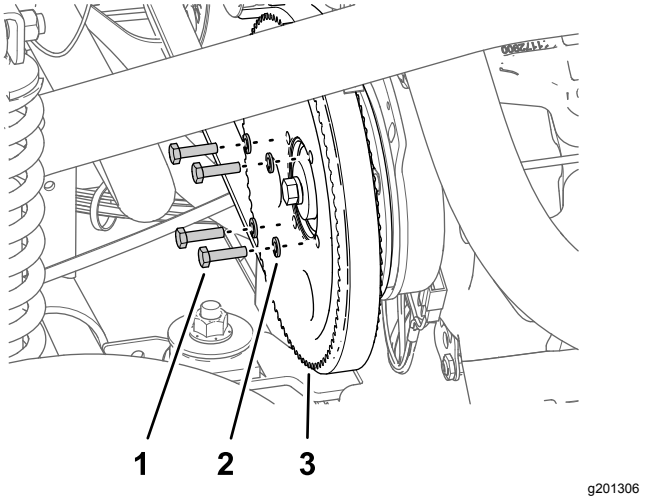

Figure 181

1. Boulon (1/4" x 1")
2. Rondelle-frein (1/4")
3. Poulie (pompe de pulvérisation)

4. Alignez les trous de la poulie d'alternateur (kit) et les trous de la poulie de la pompe de pulvérisation (Figure 182).

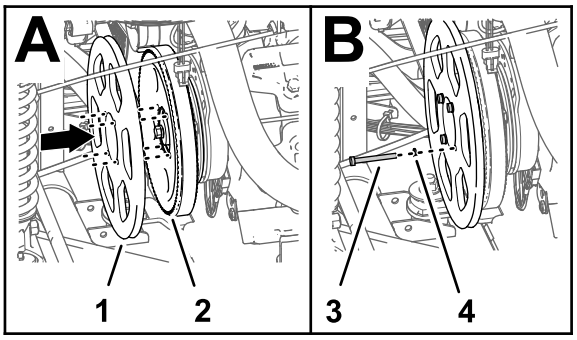

g201305

Figure 182

1. Poulie d'entraînement de 279 mm
2. Poulie (pompe de pulvérisation)
3. Boulon (1/4" x 2¼")
4. Rondelle-frein (1/4")

5. Fixez la poulie d'alternateur à la poulie de pompe de pulvérisation et la pompe de pulvérisation avec les 4 boulons (1/4" x 2¼") et les 4 rondelles frein (1/4").
6. Serrez les boulons à un couple de 1 017 à 1243 N·m.
7. Tournez le boulon de tension pour augmenter la tension de la courroie jusqu'à obtention d'une flèche de 9,5 mm quand vous exercez une force de 4,5 kg entre les pignons de moteur et de pompe de pulvérisation.

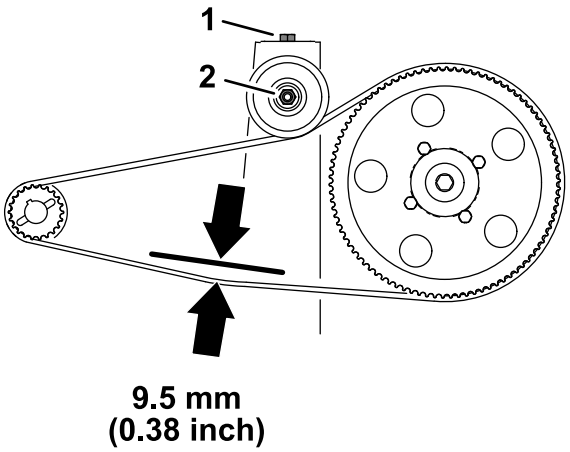

g201360

Figure 183

1. Boulon de tension de courroie (machine)
2. Écrou (axe de poulie de tension)

8. Serrez l'écrou de l'axe de la poulie de tension à un couple de 37 à 44 N·m.

Montage de l'alternateur

1. Fixez l'alternateur (60 A) au bossage fileté du support d'alternateur (Figure 184) avec le boulon à embase (3/8" x 1½").

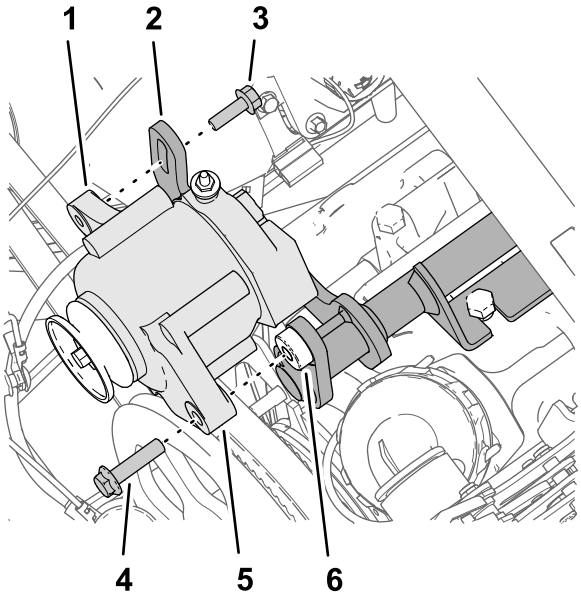

g201413

Figure 184

1. Bride filetée (8 mm) – alternateur (60 A)
2. Bride fendue (support d'alternateur)
3. Boulon à embase (8 x 25 mm)
4. Boulon à embase (3/8" x 1½")
5. Bride (trou de 10 mm) – alternateur (60 A)
6. Bossage fileté (3/8-16) – support d'alternateur

2. Fixez la bride filetée de l'alternateur à la bride fendue du support d'alternateur (Figure 184) avec le boulon à embase (8 x 25 mm).
3. Chaussez la courroie trapézoïdale sur la poulie d'entraînement (279 mm) et la poulie de l'alternateur (Figure 185).

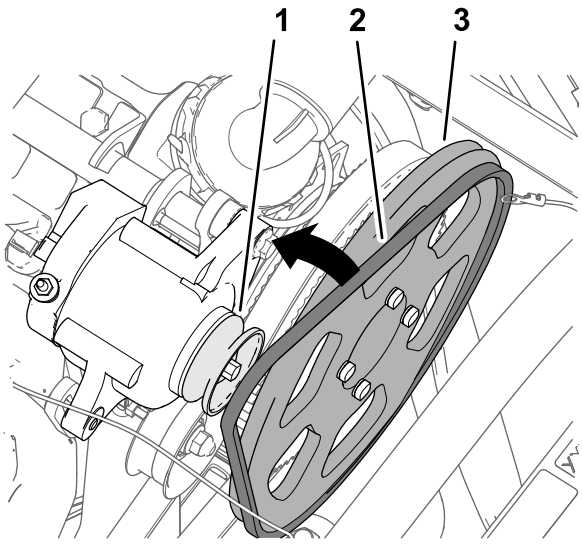

g201412

Figure 185

1. Poulie (alternateur – 60 A)
2. Courroie trapézoïdale
3. Poulie d'entraînement de 279 mm

4. Tournez l'alternateur (Figure 186) pour augmenter la tension de la courroie jusqu'à obtention d'une flèche de 9,5 mm quand vous exercez une force de 4,5 kg entre la poulie d'alternateur et la poulie d'entraînement (279 mm).

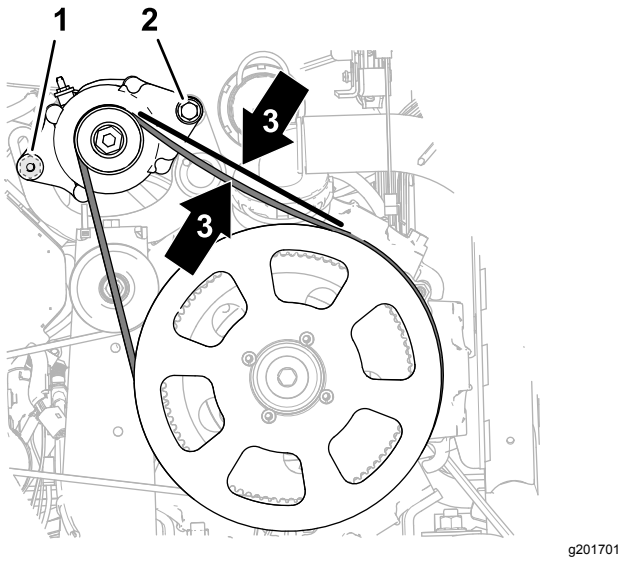

Figure 186

1. Boulon à embase (8 x 25 mm)
2. Boulon à embase (3/8" x 1½")
3. Flèche de la courroie (9,5 mm)

5. Serrez le boulon à embase (8 x 25 mm) à un couple de 23 à 29 N·m.
6. Serrez le boulon à embase (3/8" x 1½") à un couple de 37 à 45 N·m.

33

Branchement du faisceau de câblage du kit à la base du siège

Pièces nécessaires pour cette opération:

1	Relais
1	Fixation à pression
1	Fusible (15 A)
1	Fusible (50 A)

Connexion de l'alternateur (50 A)

1. Branchez le connecteur à 2 douilles du fil rose de 57 cm du faisceau du kit (Figure 187) au connecteur à 2 broches de l'alternateur (50 A).

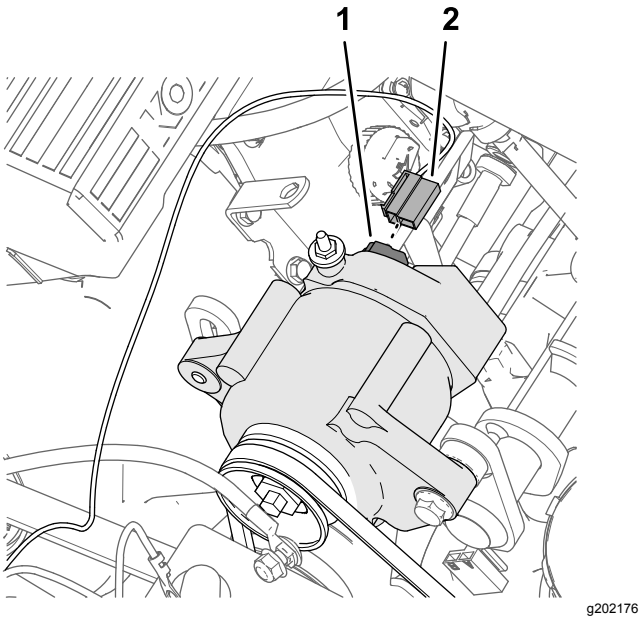

Figure 187

1. Connecteur à 2 broches – alternateur (50 A)
2. Connecteur à 2 douilles – fil de détection rose de 57 cm

2. Acheminez le fil de détection rose à l'écart de la courroie d'alternateur et attachez le fil avec un serre-câble.
3. Retirez l'écrou de la borne (Figure 188) de l'alternateur (50 A).

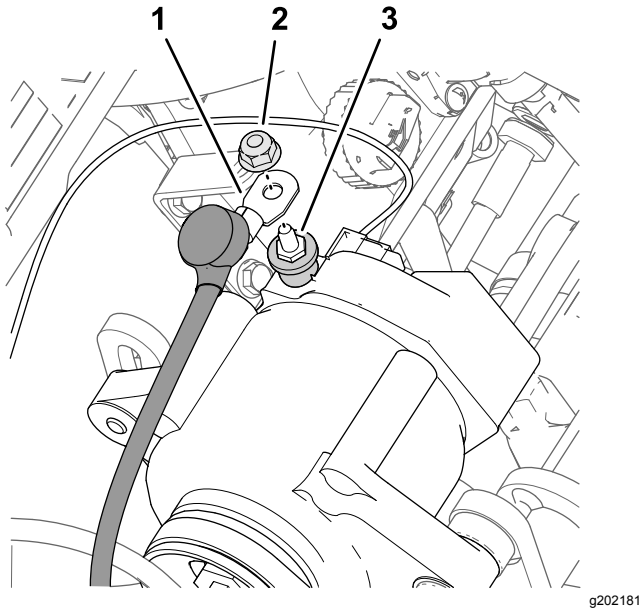

Figure 188

1. Fil d'alternateur (rouge, calibre 6)
2. Écrou
3. Borne – alternateur (50 A)

4. Fixez le fil d'alternateur (calibre 6) à la borne de l'alternateur (50 A) avec l'écrou (Figure 188).
5. Acheminez le fil d'alternateur rouge vers les bornes de la batterie et à l'écart de la poulie et de la courroie d'alternateur.
6. Serrez l'écrou à un couple de 47 à 57 N·m.
7. Placez le capuchon isolant sur la borne de l'alternateur (Figure 188).

Connexion du relais d'activation de l'ASC 10

1. Branchez le connecteur à 5 broches du relais au connecteur à 5 douilles (Figure 189) du faisceau du kit étiqueté ASC 10 ENABLE RELAY.

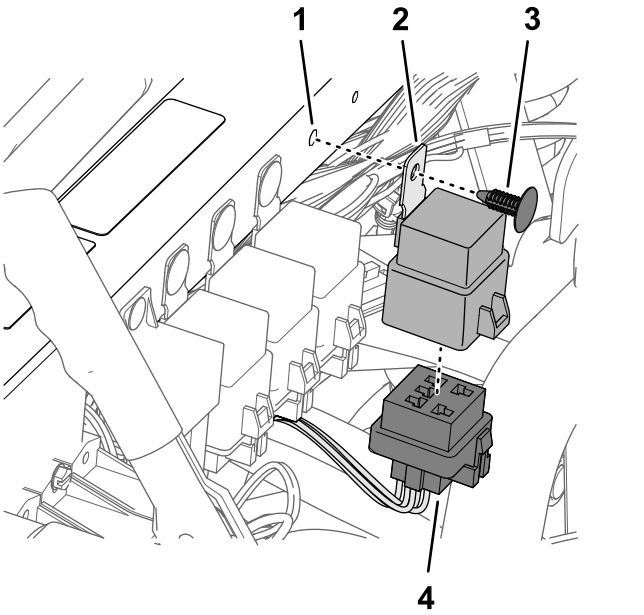

Figure 189

1. Trou (tube de support amortisseur)
2. Relais
3. Fixation à pression
4. Connecteur à 5 douilles (étiqueté ASC 10 ENABLE RELAY)

2. Alignez le trou dans la patte de montage du relais et le trou dans le tube de support amortisseur, puis fixez le relais au tube avec une fixation à pression (Figure 189).

Connexion des porte-fusibles

1. Préparez un multimètre pour effectuer un test de continuité.
2. Sur le porte-fusibles 3 de la machine, insérez la sonde du multimètre dans le contact 4 (colonne droite) de la douille de fusible 2, comme montré à la Figure 190.

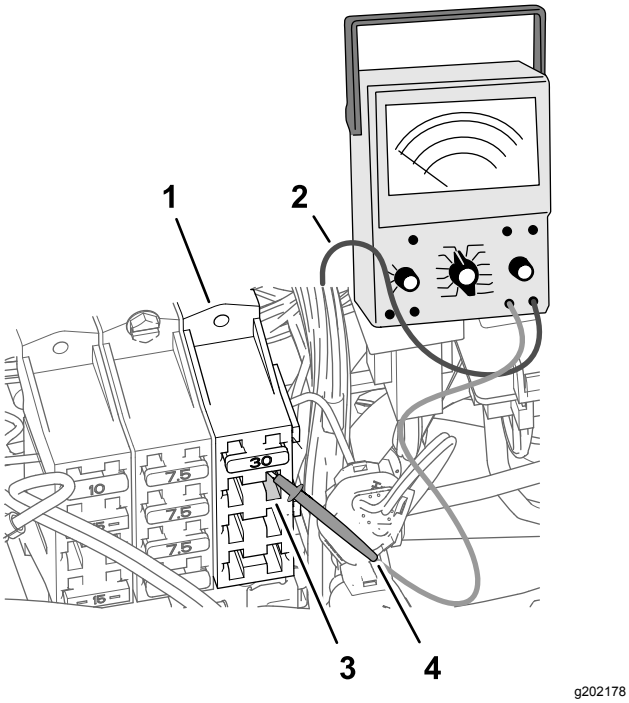

Figure 190

1. Porte-fusibles 3 (machine)
2. Fil de multimètre
3. Douille de fusible 2 – contact 4 (colonne droite)
4. Sonde de multimètre

3. Sur l'avant des porte-fusibles, utilisez la sonde du multimètre pour identifier le connecteur à lame au bout du fil rouge (calibre 10) qui est relié à la douille de fusible 2 – contact 4.

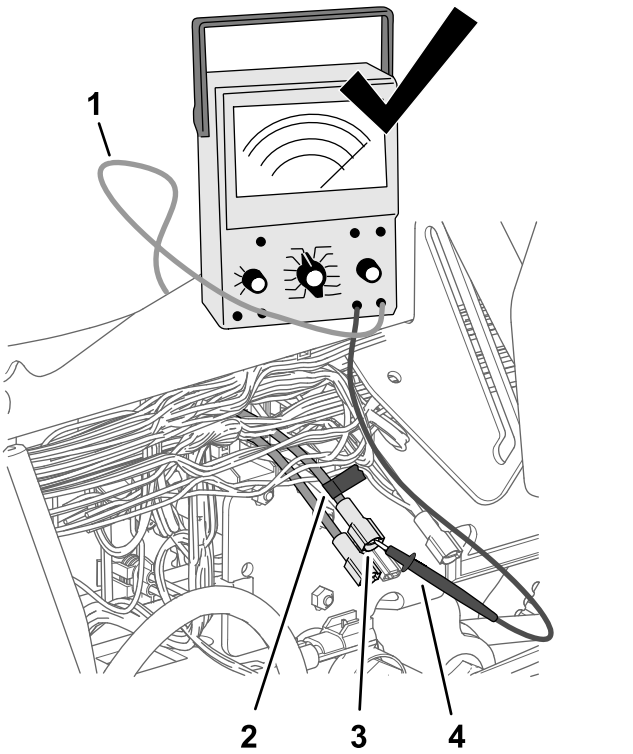

Figure 191

1. Fil de multimètre
2. Ruban adhésif
3. Connecteur à lame (fil rouge, calibre 10)
4. Sonde de multimètre

4. Avec un morceau de ruban adhésif, repérez le connecteur et le fil que vous avez identifié à l'opération 3 (Figure 191).
5. Branchez le connecteur à lame que vous avez repéré à l'opération 4 au connecteur à douille au bout du fil rose de 51 mm du faisceau du kit (Figure 192).

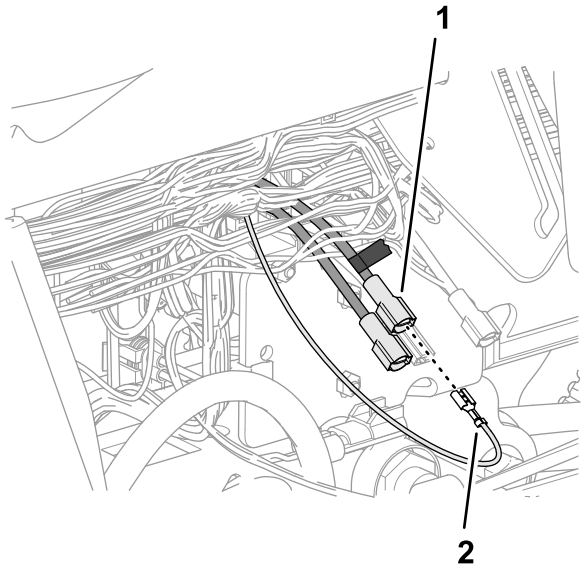

g202177

Figure 192

1. Connecteur à lame repéré (fil rouge, calibre 10)
2. Connecteur à douille – fil rose de 51 mm

6. Insérez le fusible (15 A) dans la douille 2 du porte-fusibles 3 jusqu'à ce qu'il soit complètement engagé (Figure 193).

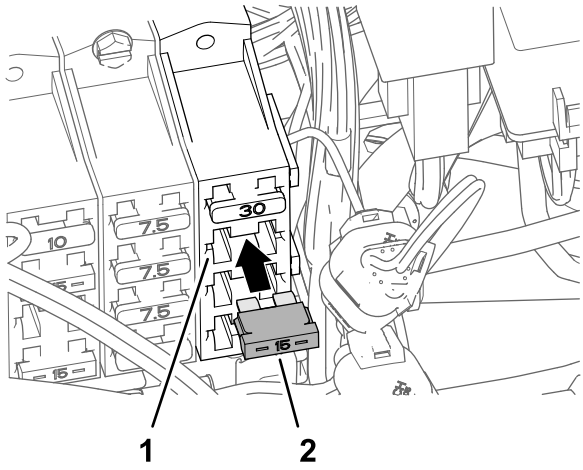

g202180

Figure 193

1. Douille de fusible 2 (porte-fusibles 3)
2. Fusible (15 A)

7. Insérez le fusible (50 A) dans le porte-fusibles en ligne jusqu'à ce qu'il soit complètement engagé (Figure 194).

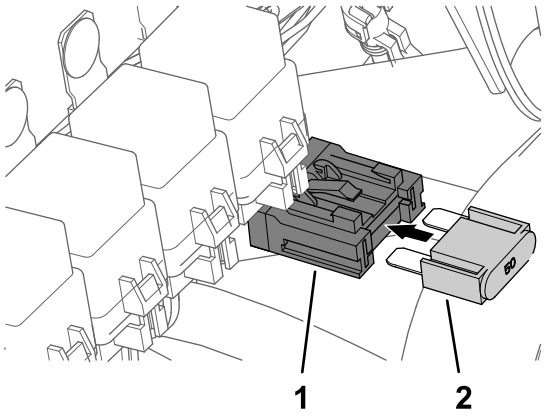

g202183

Figure 194

1. Porte-fusibles en ligne
2. Fusible (50 A)

34

Montage des faisceaux de câblage des composants de navigation

Pièces nécessaires pour cette opération:

1	Faisceau de données (système de navigation) – kit système de pulvérisation de précision GeoLink (modèle 41630)
1	Faisceau de batterie (système de navigation) – kit système de pulvérisation de précision GeoLink (modèle 41630)
8	Serre-câble
1	Collier de connexion rapide (poignée rouge)
1	Collier de connexion rapide (poignée noire)

Branchement des faisceaux de données de navigation et électrique

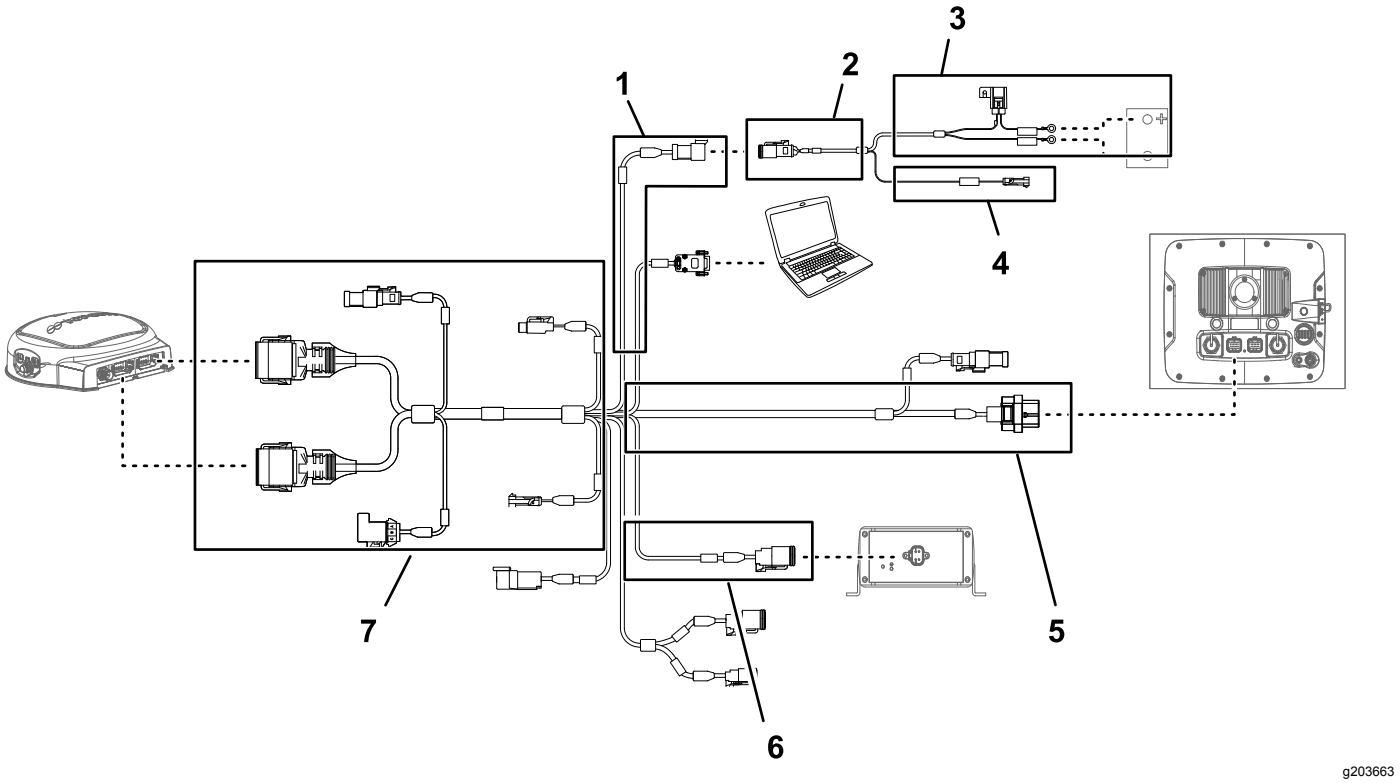

Figure 195

1. Branche de 100 cm du faisceau de données (alimentation électrique)
2. Branche de 100 cm du faisceau de batterie
3. Branche de 220 cm du faisceau de batterie
4. Branche de 100 cm du faisceau de batterie (alimentation commutée)
5. Branche de 390 cm du faisceau de données (récepteur de navigation)
6. Branche de 13 cm du faisceau de données (interface de faisceau de kit)
7. Branche de 220 cm du faisceau de données (moniteur de pulvérisation)

Important: **Certains connecteurs du faisceau de données ne sont pas utilisés. Vérifiez que les capuchons et les obturateurs des connecteurs inutilisés sont bien fixés.**

Branchez le connecteur à 3 douilles (interface d'alimentation électrique) du faisceau de navigation au connecteur à 3 broches (interface d'alimentation électrique) du faisceau de données (Figure 195).

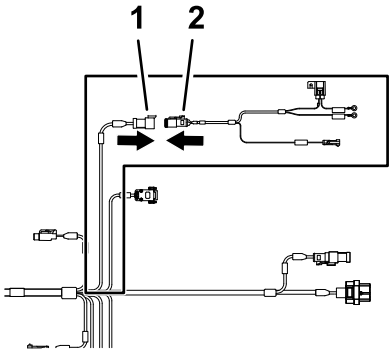

g202247

Figure 196

1. Connecteur à 3 broches – faisceau de données (étiqueté SYSTEM POWER SEPARATION)
2. Connecteur à 3 douilles – faisceau de batterie (interface d'alimentation électrique)

Acheminement et branchement du câble de données au récepteur de navigation

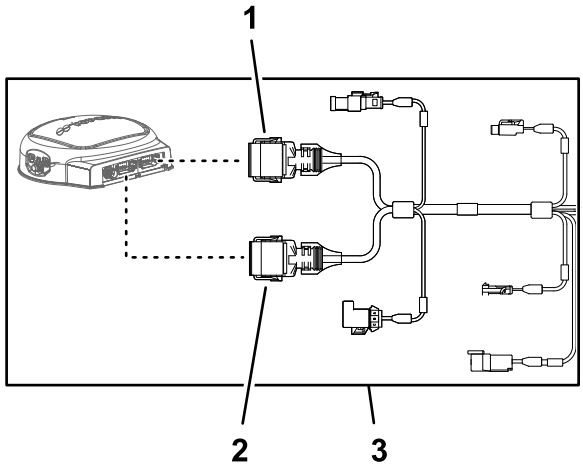

g203668

Figure 197

1. Connecteur à 12 douilles (gris) – faisceau de données (récepteur de navigation)
2. Connecteur à 12 douilles (noir) – faisceau de données (récepteur de navigation)
3. Branche de 390 cm du faisceau de données (récepteur de navigation)

1. Acheminez la branche de 390 cm du faisceau de données le long de l'arrière du tube vertical gauche de l'arceau de sécurité.

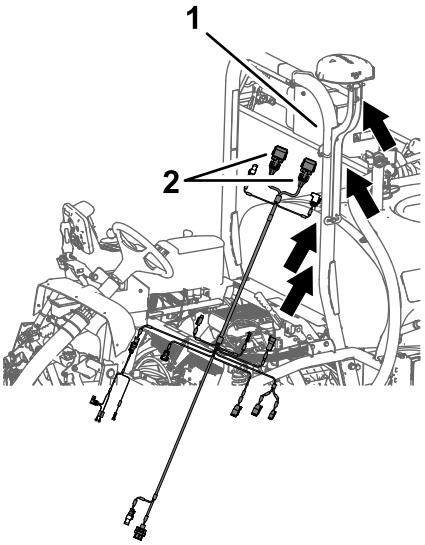

g202268

Figure 198

1. Tube vertical gauche d'arceau de sécurité
2. Connecteur à 12 douilles – branche de 390 cm du faisceau de données

2. Acheminez la branche de 390 cm du faisceau de données le long du tube droit de l'arceau de sécurité, en orientant le connecteur à 12 douilles (gris) et le connecteur à 12 douilles (noir) vers le haut et le récepteur de navigation (Figure 199).

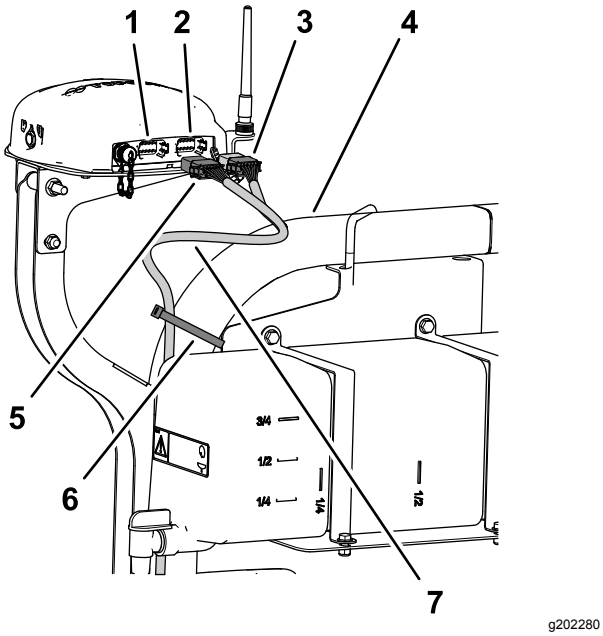

g202280

Figure 199

1. Connecteur à 12 broches gauche (gris) – récepteur de navigation
2. Connecteur à 12 broches droit (noir) – récepteur de navigation
3. Connecteur à 12 douilles (noir) – faisceau de données
4. Arceau de sécurité
5. Connecteur à 12 douilles (gris/noir) – faisceau de données
6. Serre-câble
7. Branche de 390 cm du faisceau de données

3. Placez les 2 détrompeurs situés sur la face longue du connecteur à 12 douilles gris et noir du faisceau de donnée en face des 2 rainures dans la paroi horizontale inférieure du connecteur à 12 broches gauche (gris) du récepteur de navigation (Figure 200).

   Remarque: Faites attention quand vous connectez le faisceau de câblage au récepteur de navigation ; les détrompeurs des connecteurs sont particuliers aux rainures correspondantes sur les connecteurs à broches du récepteur de navigation.

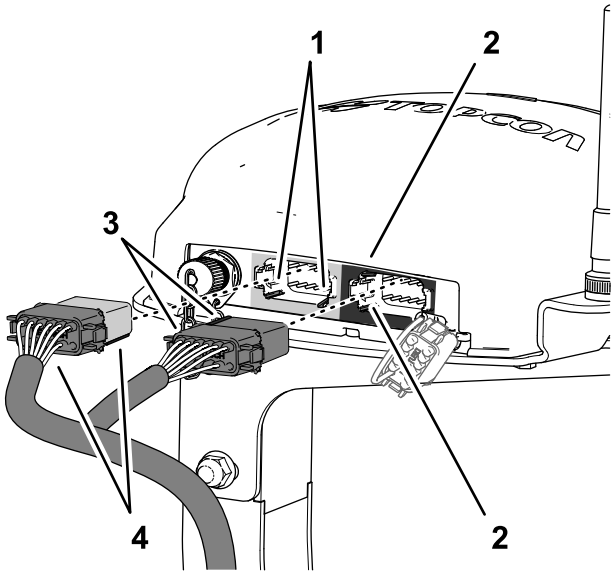

g202413

Figure 200

1. Rainures – paroi horizontale inférieure (connecteur à 12 broches gauche (gris) – récepteur de navigation)
2. Rainures – paroi verticale gauche (connecteur à 12 broches droit (noir) – récepteur de navigation)
3. Détrompeurs – face courte (connecteur à 12 douilles (noir) – faisceau de données)
4. Détrompeurs – face longue (connecteur à 12 douilles (gris/noir) – faisceau de données)

4. Branchez le connecteur à 12 douilles gris et noir du faisceau de données au connecteur à 12 broches gauche (gris) du récepteur de navigation jusqu'à ce que les connecteurs s'enclenchent solidement (Figure 200).
5. Placez les 2 détrompeurs situés sur le côté court du connecteur à 12 douilles noir du faisceau de donnée en face des 2 rainures dans la paroi verticale gauche du connecteur à 12 broches droit (noir) du récepteur de navigation (Figure 200).

   Remarque: Faites attention quand vous connectez le faisceau de câblage au récepteur de navigation ; les détrompeurs des connecteurs sont particuliers aux rainures correspondantes sur les connecteurs à broches du récepteur de navigation.
6. Branchez le connecteur à 12 douilles noir seulement du faisceau de données au connecteur à 12 broches gauche (noir) du récepteur de navigation jusqu'à ce que les connecteurs s'enclenchent solidement (Figure 200).
7. Avec 2 serre-câbles, attachez la branche de 390 cm du faisceau de données au tube droit du système ROPS, comme montré à la Figure 199.

Remarque: Le câble ne doit être trop tendu entre les connecteurs à 12 douille et le serre-câble.

Acheminement du faisceau de navigation sur le côté droit de la machine

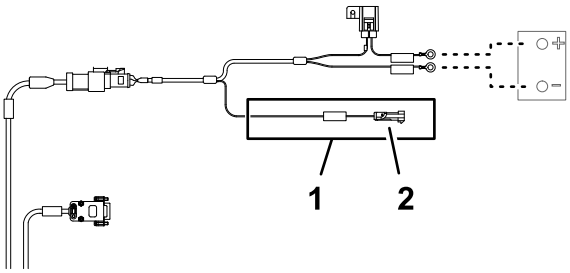

g203670

Figure 201

1. Connecteur à 1 broche de la branche d'interconnexion (étiquetée ***IMPORTANT*** ONLY CONNECT THIS WIRE TO SWITCHED 12V POWER SOURCE)
2. Branche de 100 cm du faisceau de batterie (alimentation commutée)

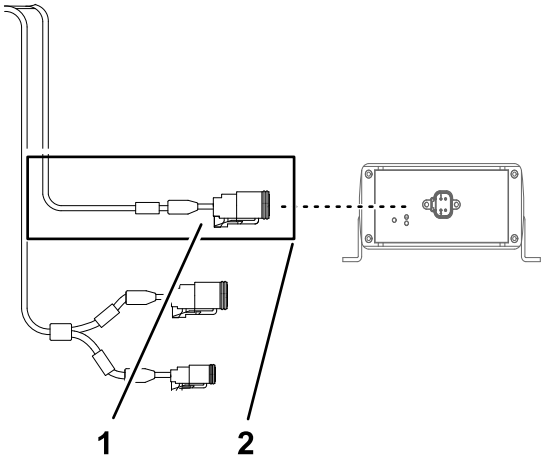

g203666

Figure 202

1. Connecteur à 4 broches (étiquetée CAN 2/ASC10 BUS)
2. Branche de 13 cm du faisceau de données (interface de faisceau de kit)

1. Acheminez le faisceau de données et le faisceau de batterie vers le bas à l'arrière du tube vertical gauche de l'arceau de sécurité jusqu'à la traverse du support de siège (Figure 203).

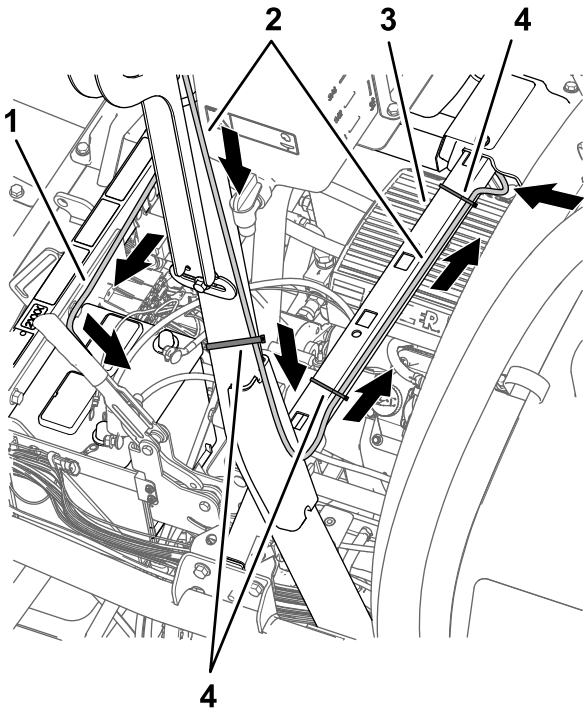

g202521

Figure 203

1. Branche de 220 cm du faisceau de batterie (ne pas acheminer la branche de 100 cm d'interconnexion (alimentation commutée) avec la branche du faisceau de batterie)
2. Branche de 390 cm du faisceau de données (récepteur de navigation)
3. Traverse (support de siège)
4. Serre-câbles

2. Attachez la branche de 390 cm du faisceau de données du récepteur de navigation à l'arceau de sécurité, comme montré à la Figure 203.
3. Branchez le connecteur à 1 broche du faisceau de batterie étiqueté ***IMPORTANT*** ONLY CONNECT THIS WIRE TO SWITCHED 12V POWER SOURCE au connecteur à 1 douille de la branche de 66 cm du faisceau du kit (Figure 204) étiqueté (SW'D PWR FOR GEN 2 TOPCON).

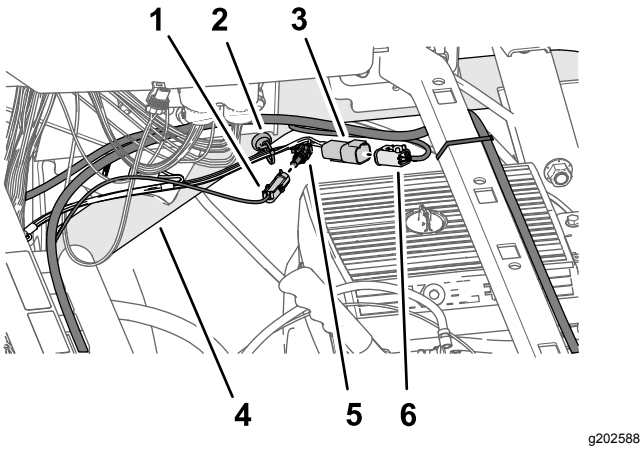

Figure 204

1. Connecteur à 1 broche de la branche du faisceau de batterie (étiqueté ***IMPORTANT*** ONLY CONNECT THIS WIRE TO SWITCHED 12V POWER SOURCE)
2. Ancrage de faisceau magnétique
3. Connecteur à 4 broches de la branche de 66 cm du faisceau du kit (étiqueté ASC 10 PWR & CAN FROM X30)
4. Tube de cadre supérieur droit
5. Connecteur à 1 douille de la branche de 66 cm du faisceau du kit (étiqueté SW'D PWR FOR GEN 2 TOPCON)
6. Connecteur à 4 douilles de la branche du faisceau de données (étiqueté CAN 2/ASC10 BUS)

4. Branchez le connecteur à 4 broches de la branche de 66 cm du faisceau du kit étiqueté ASC 10 PWR & CAN FROM X30 au connecteur à 4 douilles de la branche du faisceau de données étiqueté CAN 2/ASC10 BUS (Figure 204).
5. Acheminez le faisceau de données et le faisceau de batterie sur la traverse du support de siège et attachez la branche de 390 cm du faisceau de données à la traverse avec 2 serre-câbles (Figure 203 et Figure 205).

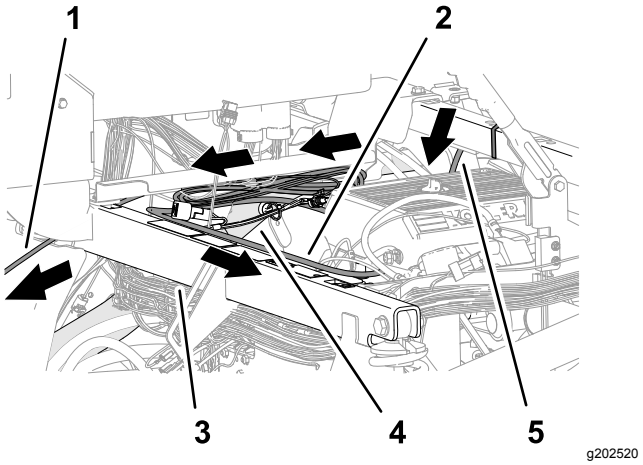

Figure 205

1. Branche de 220 cm du faisceau de données (moniteur de pulvérisation)
2. Branche de 220 cm du faisceau de batterie
3. Tube de support amortisseur
4. Tube de cadre supérieur droit
5. Branche de 390 cm du faisceau de données (récepteur de navigation)

6. Acheminez la branche de 220 cm du faisceau de batterie le long du tube de cadre supérieur droit (Figure 205).
7. Acheminez la branche de 220 cm du faisceau de batterie sur le du tube de support amortisseur vers la batterie (Figure 205).

   Remarque: Vérifiez que la branche de 100 cm d'interconnexion (alimentation commutée) reste bien contre le tube de cadre supérieur droit.
8. Acheminez la branche de 220 cm du faisceau de données (branche dotée du connecteur à 26 douilles) sous la console de commande et vers l'avant en direction de la planche de bord (Figure 205).

Acheminement et branchement du câble de données au moniteur de pulvérisation

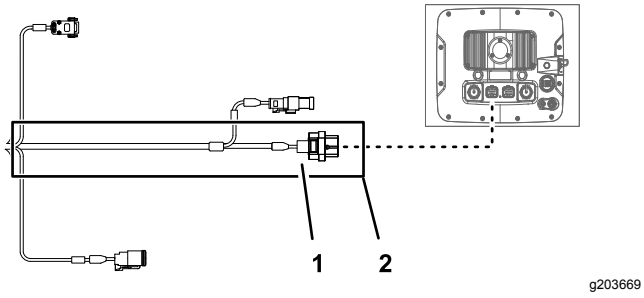

Figure 206

1. Connecteur à 26 douilles – faisceau de données (moniteur de pulvérisation)
2. Branche de 220 cm du faisceau de données (moniteur de pulvérisation)

1. Acheminez la branche de 220 cm du faisceau de données (branche dotée du connecteur à 26 douilles) vers l'avant et sous la planche de bord (Figure 207).

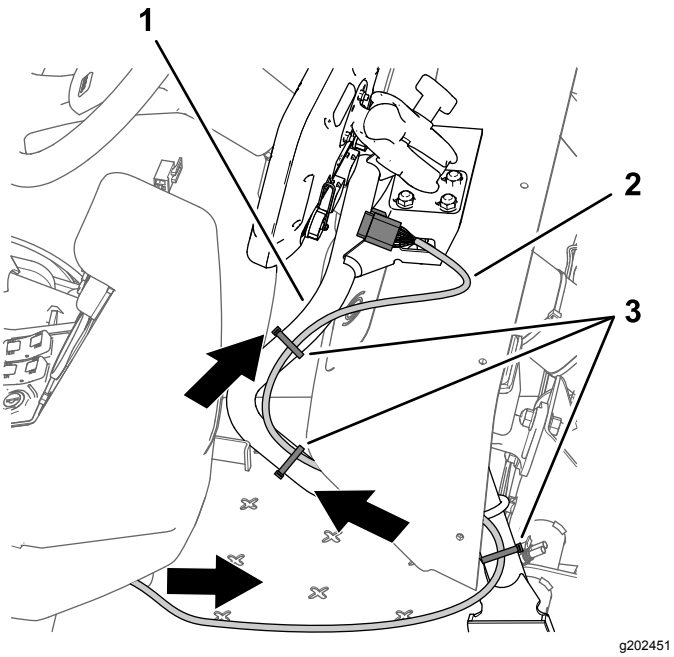

Figure 207

1. Tube de support (moniteur)
2. Branche de 220 cm du faisceau de données
3. Serre-câbles

2. Acheminez la branche de 220 cm du faisceau de données le long du tube de support du moniteur (Figure 207)
3. Alignez le connecteur à 26 douilles du faisceau de données et le connecteur à 26 broches du moniteur du pulvérisateur, puis poussez le connecteur à douilles dans le connecteur à broches jusqu'à ce qu'il s'enclenche solidement (Figure 208).

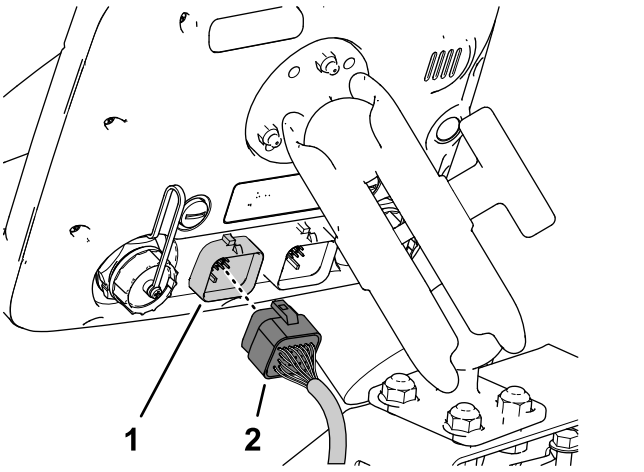

Figure 208

1. Connecteur à 26 broches (moniteur du pulvérisateur)
2. Connecteur à 26 douilles – faisceau de données (moniteur de pulvérisation)

4. Vérifiez que la branche de 220 cm du faisceau de données est assez détendue pour permettre à l'opérateur d'ajuster la position du moniteur, et fixez le faisceau au tube de support du moniteur avec des serre-câbles, comme montré à la Figure 207.

Montage des colliers de connexion rapide sur la batterie

1. Retirez les écrous hexagonaux et les rondelles des colliers de connexion rapide à poignée rouge et noire (Figure 209).

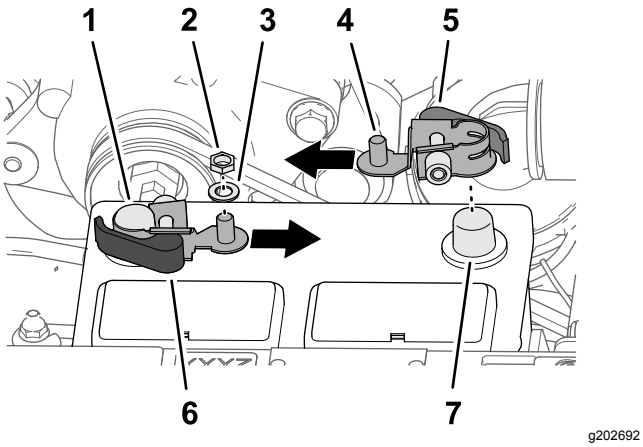

Figure 209

1. Borne négative de la batterie
2. Écrou hexagonal (1/4" – collier de connexion rapide)
3. Rondelle (1/4" – collier de connexion rapide)
4. Tenon fileté
5. Poignée de verrouillage rouge (collier de connexion rapide)
6. Poignée de verrouillage noire (collier de connexion rapide)
7. Borne positive de la batterie

2. Ouvrez la poignée du collier de connexion rapide à poignée de verrouillage noire (Figure 210).

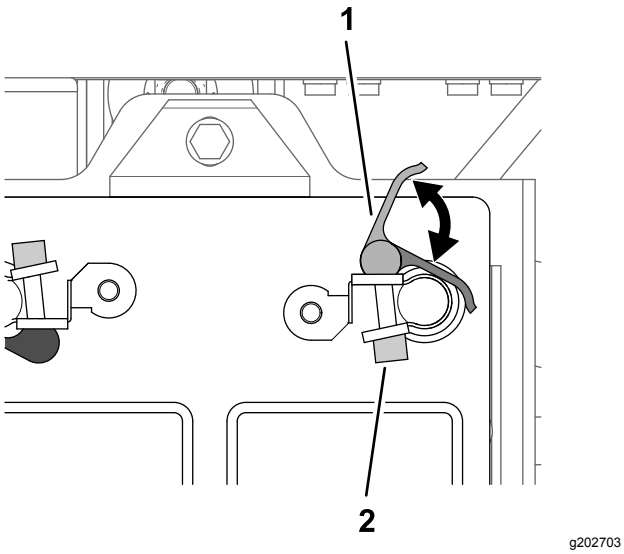

Figure 210

1. Poignée (collier de connexion rapide)
2. Écrou moleté

3. Assemblez le collier de connexion rapide sur la borne négative de la batterie, en dirigeant le tenon fileté du collier vers le centre de la batterie, comme montré à la Figure 209.
4. Fermez la poignée de verrouillage du collier de connexion rapide (Figure 210).

   Remarque: Si vous avez besoin de régler la force de serrage du collier de connexion rapide, ouvrez la poignée, tournez l'écrou moleté pour augmenter ou réduire la force de serrage, puis refermez la poignée du collier.
5. Répétez les opérations 2 à 4 pour le collier de connexion rapide muni de la poignée rouge sur la borne positive de la batterie.

Connexion de la batterie

⚠ ATTENTION

Les étincelles peuvent provoquer l'explosion des gaz de la batterie et vous blesser.

S'ils sont mal acheminés, les câbles de la batterie peuvent subir des dommages ou endommager le pulvérisateur et produire des étincelles.

- **Débranchez toujours le câble négatif (noir) de la batterie avant le câble positif (rouge).**
- **Connectez toujours le câble positif (rouge) de la batterie avant le câble négatif (noir).**

Les bornes de la batterie ou les outils en métal peuvent causer des courts-circuits au contact des pièces métalliques du pulvérisateur et produire des étincelles.

- **Lors de la mise en place ou du retrait de la batterie, évitez que les bornes touchent les parties métalliques du pulvérisateur.**
- **Évitez de créer des courts-circuits entre les bornes de la batterie et les parties métalliques du pulvérisateur avec des outils en métal.**
- **Laissez toujours la sangle de la batterie en place pour protéger et immobiliser la batterie.**

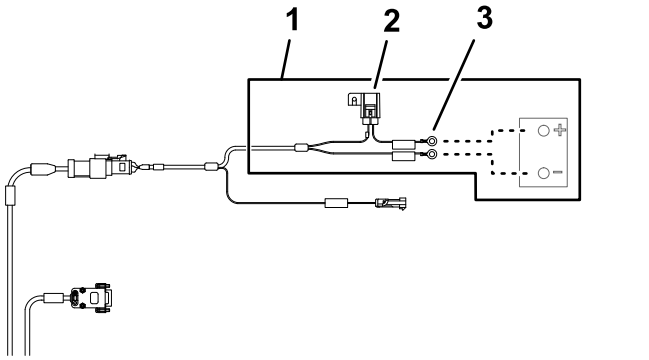

Figure 211

1. Branche de 220 cm du faisceau de batterie
2. Fusible de 10 A (batterie)
3. Cosses en anneau (batterie)

1. Placez le capuchon isolant du câble positif de la batterie relié au démarreur, comme montré à la Figure 212.

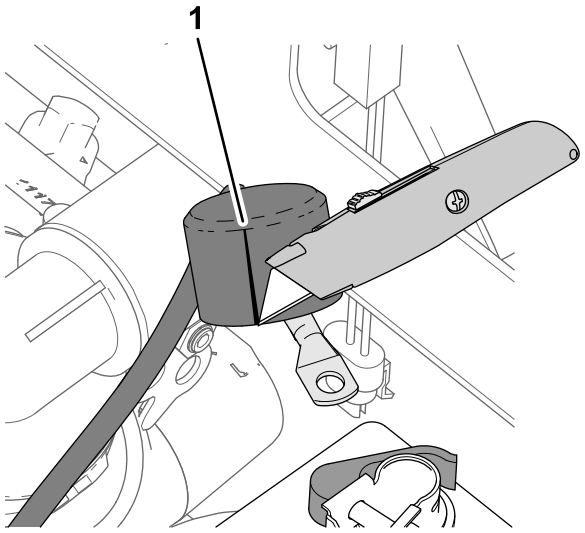

Figure 212

1. Fente (capuchon isolant – câble positif de batterie à démarreur)

2. Assemblez les cosses des fils et câbles ci-après sur le tenon fileté de la borne positive de la batterie (Figure 213) dans l'ordre suivant :

   Remarque: Vérifiez que la cosse du câble de batterie (positif) relié au démarreur est placée en haut de la pile de cosses sur le tenon fileté.

   A. Cosse en anneau – branche de 22 cm de faisceau de machine étiquetée BATTERY (+)

   B. Cosse en anneau – branche de 220 cm de faisceau de batterie étiquetée ***IMPORTANT*** CONNECT THIS WIRE TO POSITIVE ON BATTERY

   C. Cosse en anneau – branche de 60 cm de faisceau de kit étiquetée TO BATTERY POSITIVE

   D. Cosse de câble de batterie (positif) – à l'alternateur (50 A)

   E. Cosse de câble de batterie (positif) – au démarreur

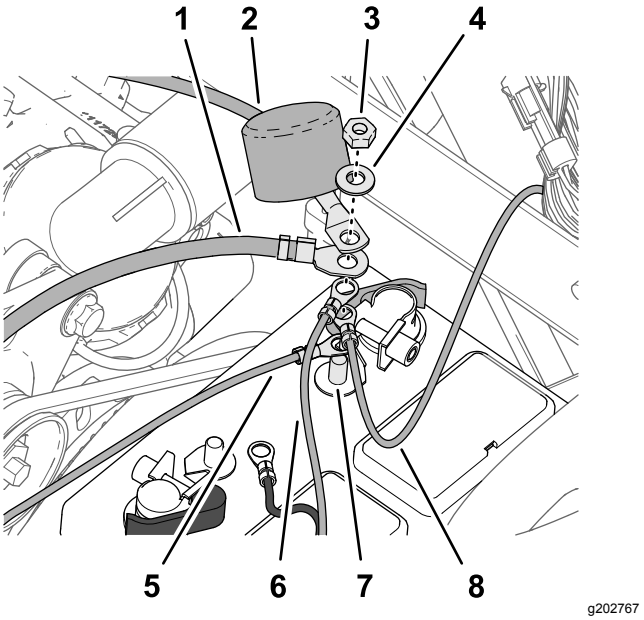

Figure 213

1. Cosse de câble de batterie (positif) – à l'alternateur (50 A)
2. Cosse de câble de batterie (positif) – au démarreur
3. Écrou hexagonal (1/4" – collier de connexion rapide)
4. Rondelle (1/4" – collier de connexion rapide)
5. Cosse en anneau – branche de 60 cm du faisceau du kit (étiquetée TO BATTERY POSITIVE)
6. Cosse en anneau – branche de 220 cm de faisceau de batterie (étiquetée ***IMPORTANT*** CONNECT THIS WIRE TO POSITIVE ON BATTERY)
7. Tenon fileté (borne positive de batterie)
8. Cosse en anneau – branche de 22 cm de faisceau de machine (étiquetée BATTERY (+))

3. Placez l'écrou hexagonal (1/4") et la rondelle (1/4") sur le tenon fileté et serrez l'écrou à un couple de 10,17 à 12,34 N·m.
4. Placez le capuchon isolant du câble positif de la batterie relié au démarreur sur le tenon fileté Figure 213.
5. Assemblez les cosses des fils et câbles ci-après sur le tenon fileté de la borne négative de la batterie (Figure 214) dans l'ordre suivant :

   Remarque: Vérifiez que la cosse du câble de batterie (négatif) relié au moteur et à la masse du châssis est placée en haut de la pile de cosses sur le tenon fileté.

   A. Cosse en anneau – branche de 220 cm de faisceau de batterie étiquetée ***IMPORTANT*** CONNECT THIS WIRE TO – VE TERMINAL OF BATTERY WHICH IS CONNECTED TO TRACTOR FRAME

B. Cosse en anneau – branche de 60 cm de faisceau de kit – négatif de la batterie

C. Cosse de câble de batterie (négatif) – au moteur et à la masse du châssis

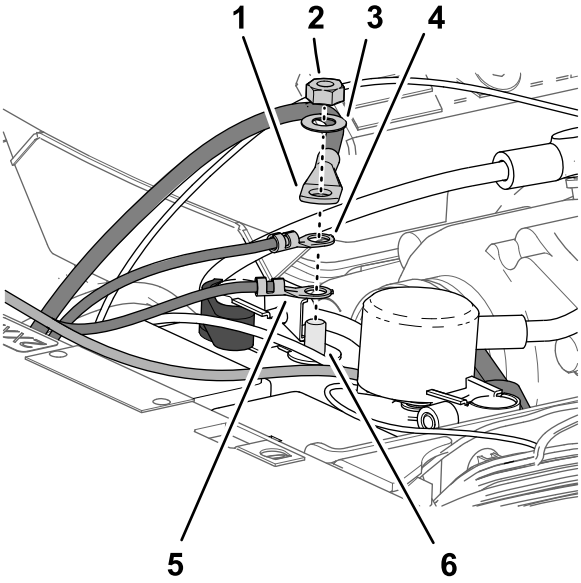

Figure 214

1. Cosse de câble de batterie (négatif) – au moteur et à la masse du châssis
2. Écrou hexagonal (1/4" – collier de connexion rapide)
3. Rondelle (1/4" – collier de connexion rapide)
4. Cosse en anneau – branche de 60 cm de faisceau de kit – négatif de la batterie
5. Cosse en anneau – branche de 220 cm de faisceau de batterie (étiquetée ***IMPORTANT*** CONNECT THIS WIRE TO – VE TERMINAL OF BATTERY WHICH IS CONNECTED TO TRACTOR FRAME)
6. Tenon fileté (borne négative de la batterie)

Fixation du faisceau de câblage

1. Rassemblez l'excédent du faisceau de données contre le tube de cadre supérieur droit (Figure 215).

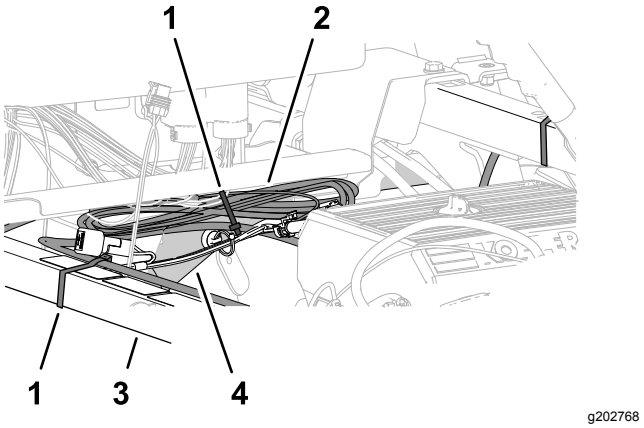

Figure 215

1. Serre-câble
2. Faisceau de données
3. Tube de support amortisseur
4. Tube de cadre supérieur droit

2. Placez le faisceau de données sur le tube de support amortisseur, et attachez-le sur le avec un serre-câble (Figure 215).
3. Placez le faisceau de données sur le tube de cadre supérieur droit, et attachez-le sur le tube du cadre avec un serre-câble (Figure 215).
4. Vérifiez qu'un espace existe entre les poulies et courroies et le faisceau de données, le faisceau de batterie, le faisceau du kit et les câbles de la batterie.

   Attachez le faisceau et les câbles avec des serre-câbles pour les éloigner des courroies et des poulies.

35

Pose du capot et des ailes gauche et droite avant

Pièces nécessaires pour cette opération:

13	Fixation à pression

Montage du capot

1. Alignez les trous dans le capot et les trous dans la planche de bord et le cadre de la machine (Figure 216).

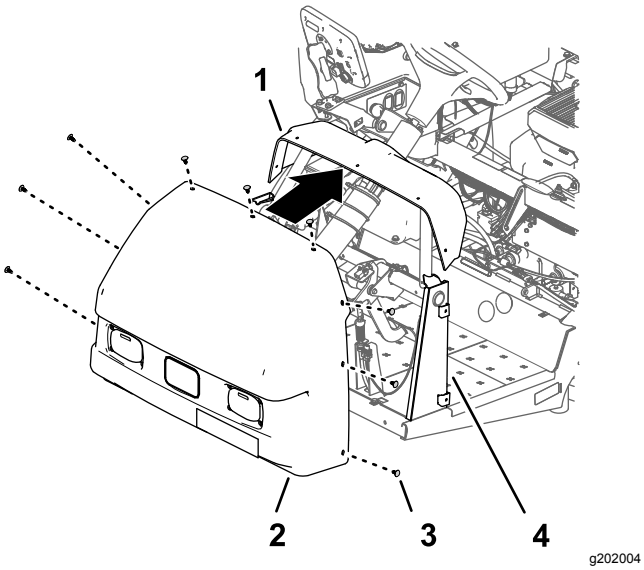

Figure 216

1. Planche de bord
2. Capot
3. Fixation à pression
4. Support de la planche de bord

2. Fixez le capot à la planche de bord et au cadre avec 9 fixations à pression (Figure 216).
3. Branchez les 2 connecteurs (à 2 douilles) du faisceau de la machine aux connecteurs à 2 broches des phares gauche et droit (Figure 217).

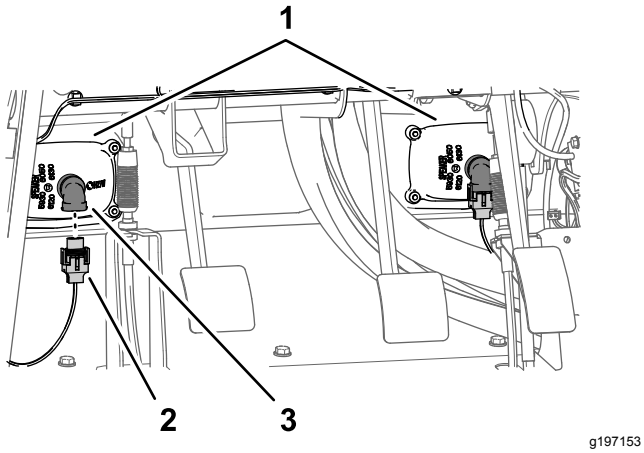

Figure 217

1. Phares
2. Connecteur à 2 douilles (faisceau de la machine)
3. Connecteur à 2 broches (phare)

Montage des ailes avant gauche et droite

1. Placez la doublure d'aile sur les tubes supérieur gauche et inférieur gauche du cadre (Figure 217).

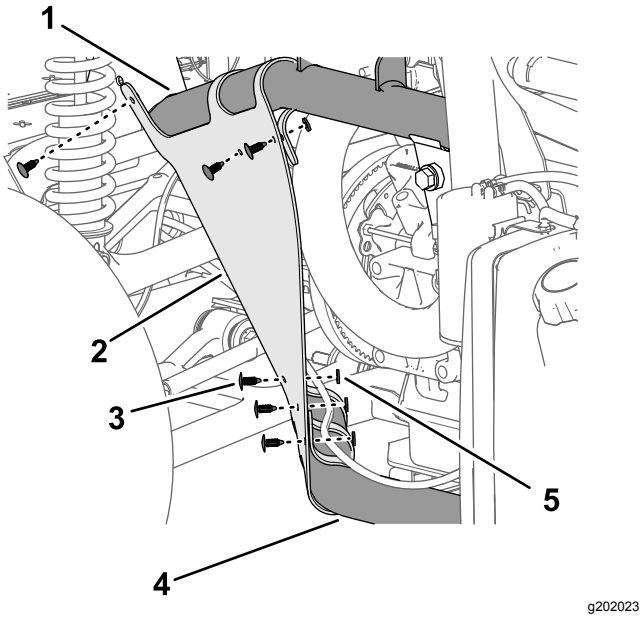

Figure 218

1. Tube de cadre supérieur gauche
2. Doublure d'aile
3. Fixation à pression
4. Tube de cadre inférieur gauche
5. Rondelle (9/2" x 1/2")

2. Fixez la doublure d'aile aux tubes du cadres avec les 6 fixations à pression (Figure 218).
3. Alignez les trous de l'aile et les trous du cadre de la machine, comme montré à la Figure 218.

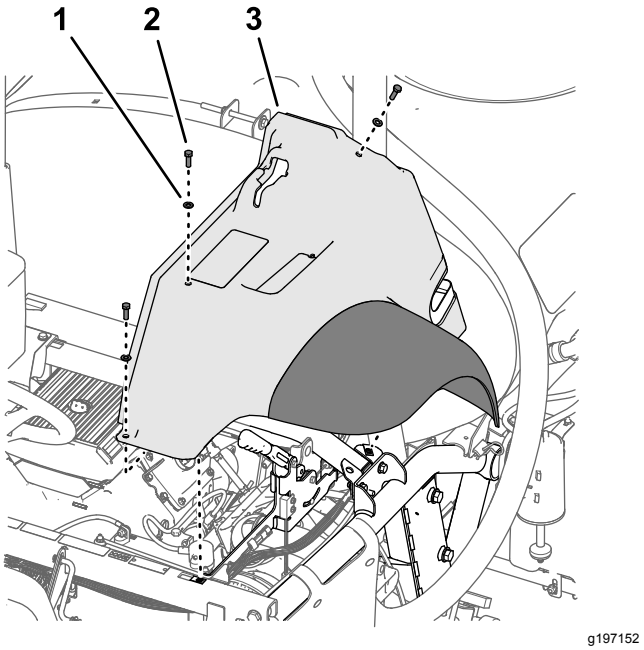

Figure 219

1. Rondelle (5/16")
2. Boulon (5/16" x 1")
3. Aile avant gauche

4. Fixez légèrement l'aile sur le cadre (Figure 219) à l'aide des 3 boulons (5/16" x 1") et des

3 rondelles (5/16") que vous avez retirés à l'opération 2 de Dépose des ailes avant gauche et droite (page 12).

5. Fixez l'aile au profilé de cadre avec les 2 fixations à pression (Figure 220).

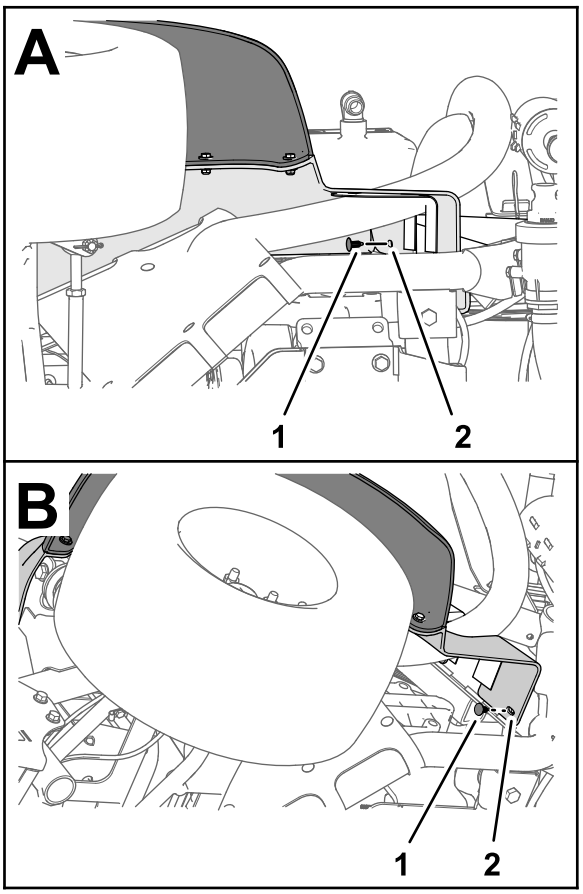

g264614

Figure 220

1. Fixation à pression
2. Aile avant gauche

6. Serrez le boulon (5/16" x 1") à un couple de 19,78 à 25,42 N·m.
7. Répétez les opérations 1 à 6 pour la doublure d'aile et l'aile de l'autre côté de la machine.

36

Pose du panneau d'accès au moteur et du siège

Aucune pièce requise

Repose du panneau d'accès au moteur

1. Placez les verrous du panneau d'accès au moteur en face des bagues des supports du panneau sur l'arceau de sécurité (Figure 221).

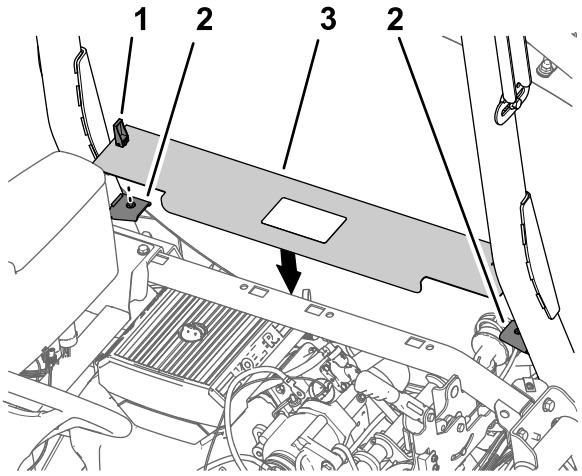

g202414

Figure 221

1. Dispositif de verrouillage
2. Supports de panneau
3. Panneau d'accès au moteur

2. Montez le panneau sur les supports (Figure 221).
3. Abaissez les poignées de verrouillage pour fixer le panneau sur les supports (Figure 221).

Montage du siège

1. Placez le siège et son plateau sur le châssis de la machine (Figure 222).

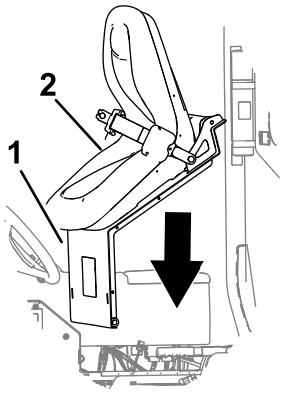

Figure 222

1. Plateau du siège
2. Siège

2. Alignez les trous des pivots du plateau de siège et les trous du support de châssis (Figure 223).

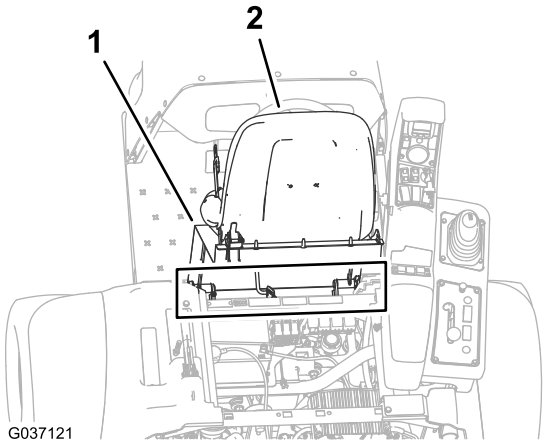

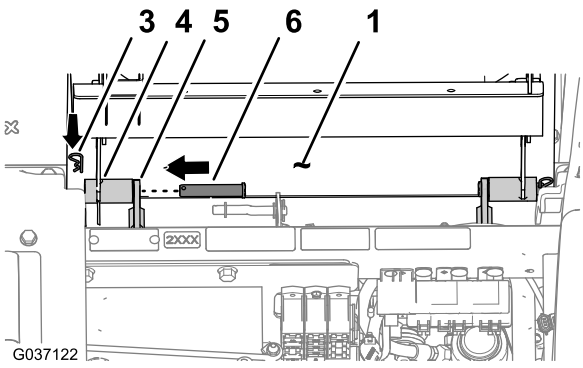

Figure 223

1. Plateau du siège
2. Siège
3. Goupille fendue
4. Pivot (plateau de siège)
5. Support de châssis
6. Axe de pivot

3. Fixez le plateau du siège aux supports du châssis avec les 2 axes de pivot (Figure 223).
4. Fixez les axes de pivot à la machine avec les 2 goupilles fendues (Figure 223).
5. Fixez la béquille au support du siège avec la rondelle et la goupille fendue (Figure 224).

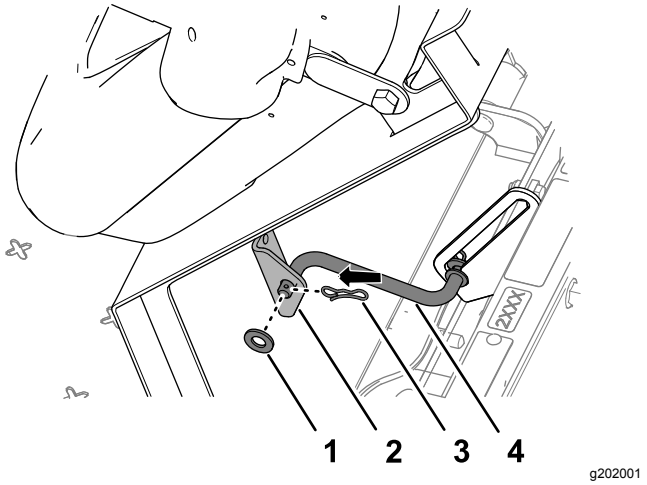

Figure 224

1. Rondelle
2. Support (siège)
3. Goupille fendue
4. Béquille

6. Branchez le connecteur à 2 douilles du faisceau de la machine au connecteur du contacteur du siège jusqu'à ce que le connecteur s'enclenche solidement (Figure 225).

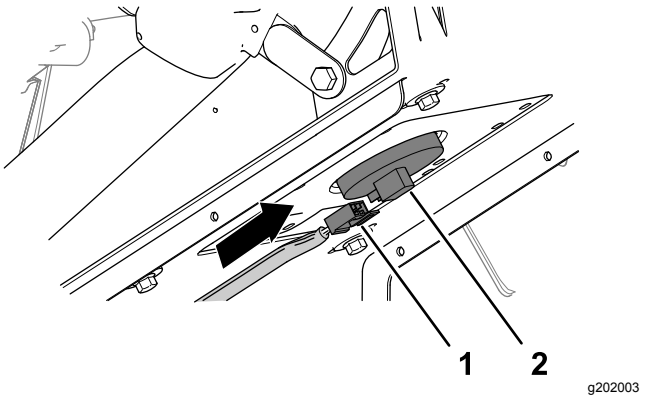

Figure 225

1. Connecteur à 2 douilles (faisceau de la machine)
2. Connecteur de contacteur de siège

7. Basculez le siège légèrement vers l'avant, sortez la béquille de l'encoche de verrouillage, puis rabattez le siège jusqu'à ce qu'il se verrouille solidement en place.

37

Programmation des réglages de la machine

Aucune pièce requise

Procédure

1. Introduisez la clé dans le commutateur d'allumage et tournez-la à la position CONTACT.

   L'écran de démarrage s'affiche sur l'InfoCenter et le témoin s'allume brièvement (Figure 226).

   Remarque: Ne mettez pas le moteur en marche.

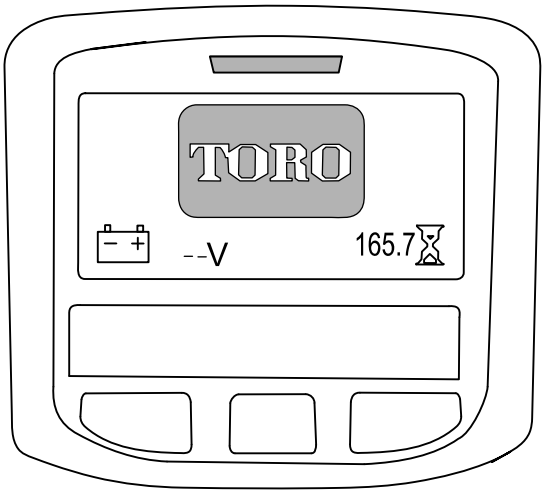

g202877

Figure 226

2. Sur l'écran d'accueil, appuyez sur le bouton central de l'InfoCenter pour ouvrir l'écran de navigation (Figure 227).

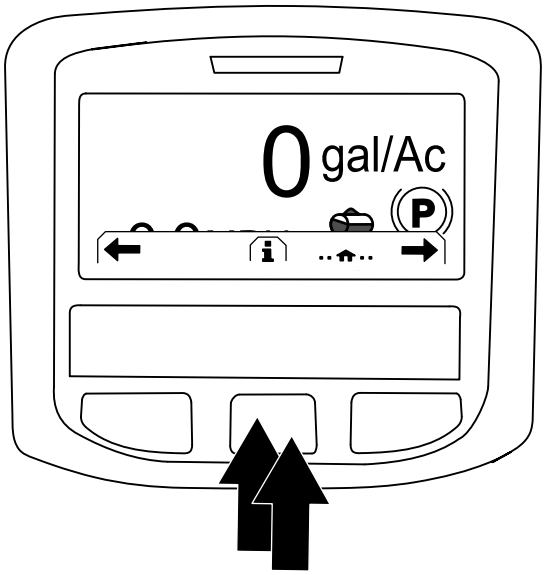

g202868

Figure 227

3. Appuyez sur le bouton central de l'InfoCenter pour accéder au menu principal (Figure 227).
4. Dans l'écran du MENU PRINCIPAL, appuyez sur le bouton central pour naviguer jusqu'à l'option RÉGLAGES, puis appuyez sur le bouton droit pour la sélectionner (Figure 228).

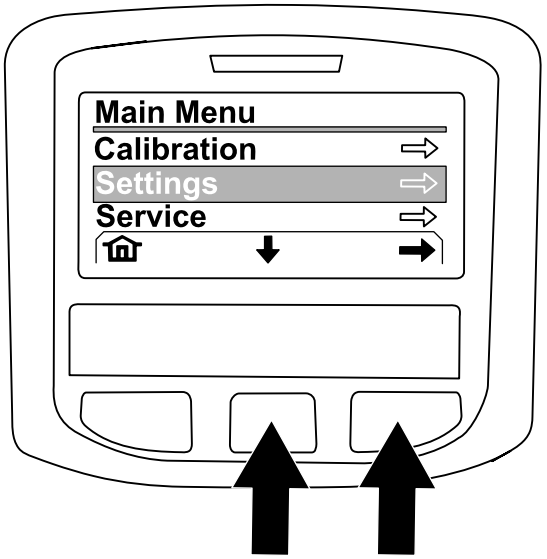

g202874

Figure 228

5. Dans l'écran RÉGLAGES, appuyez sur le bouton central pour naviguer jusqu'à l'option RÉGLAGES PROTÉGÉS, puis appuyez sur le bouton droit pour la sélectionner.

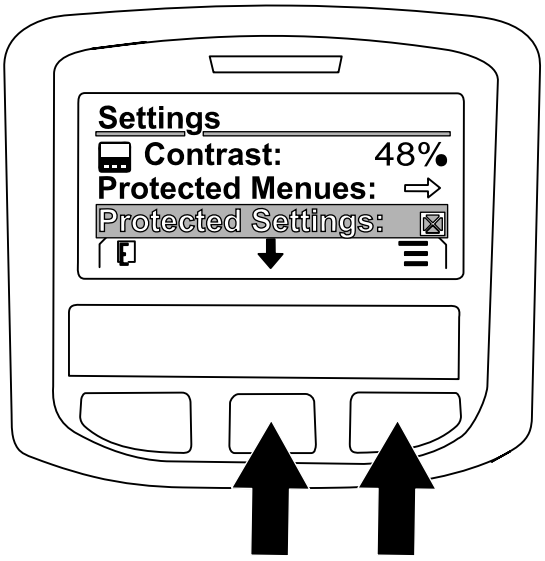

g202869

Figure 229

6. Entrez le code PIN comme suit :
   A. Appuyez sur le bouton central comme nécessaire pour saisir le chiffre gauche du code PIN (Figure 230).

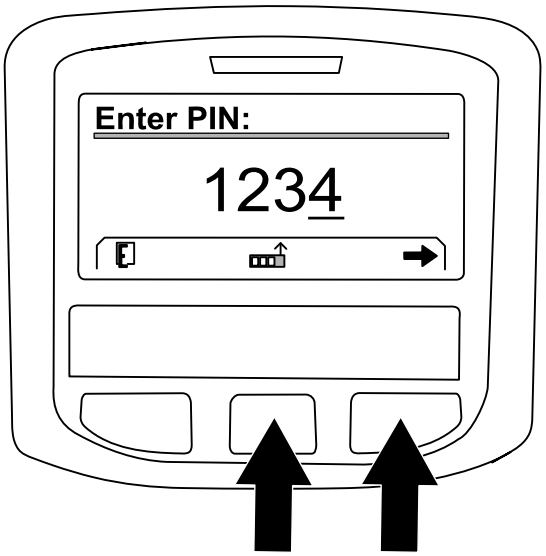

g202870

Figure 230

   B. Appuyez sur le bouton droit pour passer au chiffre suivant du code PIN (Figure 230).
   C. Répétez les opérations A et B pour les 3 autres chiffres du code PIN.
   D. Après avoir saisi tous les chiffres du code PIN, appuyez sur le bouton droit (Figure 230) puis sur le bouton central pour entrer le code PIN (Figure 231).

      Le témoin s'allume brièvement.

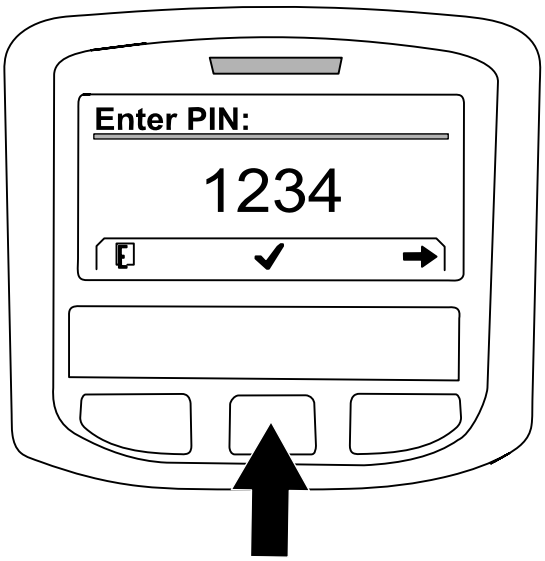

g202871

Figure 231

7. Appuyez sur le bouton central pour naviguer jusqu'à l'option GEOLINK, puis appuyez sur le bouton droit pour la sélectionner (Figure 232).

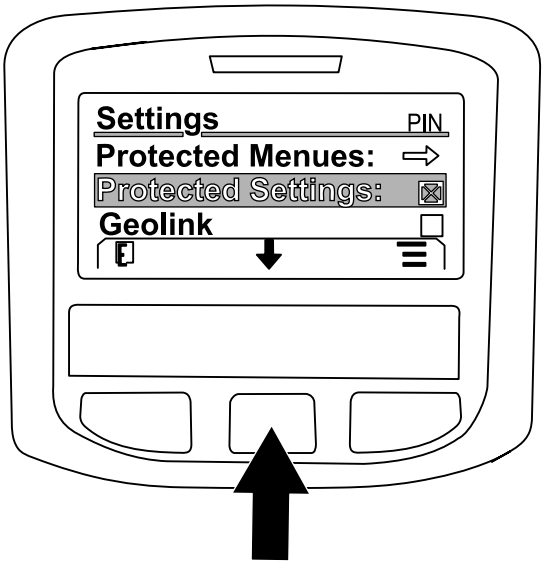

g202875

Figure 232

   L'écran de confirmation GeoLink s'affiche sur l'InfoCenter (Figure 233).

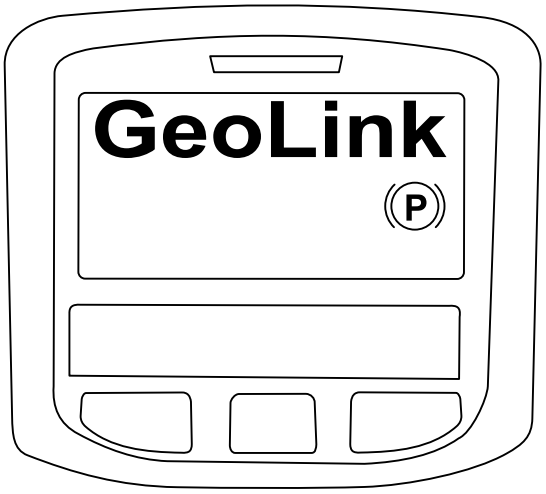

g202872

Figure 233

8. Tournez le commutateur d'allumage à la position ARRÊT puis à la position CONTACT.
9. L'écran de démarrage GEOLINK s'affiche initialement quand vous tournez le commutateur d'allumage à la position CONTACT.

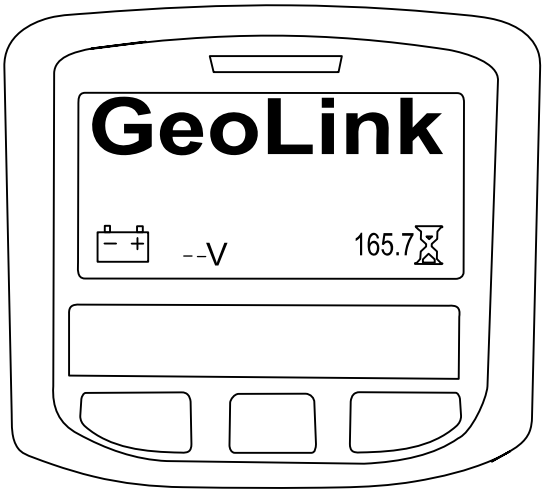

g202878

Figure 234

Remarques:

Déclaration de confidentialité EEE/R-U

Utilisation de vos renseignements personnels par Toro

La société The Toro Company (« Toro ») respecte votre vie privée. Lorsque vous acheter l'un de nos produits, nous pouvons recueillir certains renseignements personnels vous concernant, soit directement soit par l'intermédiaire de votre société ou concessionnaire Toro local(e). Toro utilise ces informations pour respecter ses obligations contractuelles, par exemple pour enregistrer votre garantie, traiter une réclamation au titre de la garantie ou vous contacter dans l'éventualité d'un rappel de produit, mais aussi à des fins commerciales légitimes, par exemple pour mesurer la satisfaction des clients, améliorer nos produits ou vous transmettre des informations produit susceptibles de vous intéresser. Toro pourra partager les renseignements personnels que vous lui aurez communiqués avec les filiales, concessionnaires ou autres associés Toro en rapport avec ces activités. Nous pourrons aussi divulguer des renseignements personnels lorsque la loi l'exige ou dans le cadre de la vente, l'acquisition ou la fusion d'une entreprise. Nous ne vendrons jamais vos renseignements personnels à aucune autre société à des fins commerciales.

Conservation de vos renseignements personnels

Toro conservera vos renseignements personnels aussi longtemps que nécessaire pour répondre aux fins susmentionnées et conformément aux dispositions légales. Pour plus de renseignements sur les durées de conservation applicables, veuillez contacter legal@toro.com.

L'engagement de Toro concernant la sécurité

Vos renseignements personnels peuvent être traités aux États-Unis ou dans tout autre pays où la législation concernant la protection des données peut être moins rigoureuse quand dans votre propre pays de résidence. Chaque fois que nous transférerons vos renseignements hors de votre pays de résidence, nous prendrons toutes les dispositions légales requises pour mettre en place toutes les garanties nécessaires visant à la protection et au traitement sécurisé de vos renseignements.

Consultation et correction

Vous pouvez avoir le droit de corriger ou consulter vos données personnelles, ou vous opposer au ou limiter le traitement de vos données. Pour ce faire, veuillez nous contacter par courriel à legal@toro.com. Si vous avez des doutes sur la manière dont Toro a traité vos renseignements, nous vous encourageons à nous en faire part directement. Veuillez noter que les résidents européens ont le droit de se plaindre auprès de leur Autorité de protection des données.

La garantie Toro

Garantie limitée de deux ans

Conditions et produits couverts

The Toro Company et sa filiale, Toro Warranty Company, en vertu de l'accord passé entre elles, certifient conjointement que votre produit commercial Toro (« Produit ») ne présente aucun défaut de matériau ni vice de fabrication pendant une période de deux ans ou 1 500 heures de service*, la première échéance prévalant. Cette garantie s'applique à tous les produits à l'exception des Aérateurs (veuillez-vous reporter aux déclarations de garantie séparées de ces produits). Dans l'éventualité d'un problème couvert par la garantie, nous nous engageons à réparer le Produit gratuitement, frais de diagnostic, pièces, main-d'œuvre et transport compris. La période de garantie commence à la date de réception du Produit par l'acheteur d'origine.
* Produit équipé d'un compteur horaire.

Comment faire intervenir la garantie

Il est de votre responsabilité de signaler le plus tôt possible à votre Distributeur de produits commerciaux ou au Concessionnaire de produits commerciaux agréé qui vous a vendu le Produit, toute condition couverte par la garantie. Pour obtenir l'adresse d'un Distributeur de produits commerciaux ou d'un Concessionnaire agréé, ou pour tout renseignement concernant vos droits et responsabilités vis-à-vis de la garantie, veuillez nous contacter à l'adresse suivante :

Toro Commercial Products Service Department
Toro Warranty Company
8111 Lyndale Avenue South
Bloomington, MN 55420-1196, États-Unis

+1–952–888–8801 ou +1–800–952–2740
Courriel : commercial.warranty@toro.com

Responsabilités du propriétaire

En tant que propriétaire du Produit, vous êtes responsable des entretiens et réglages mentionnés dans le *Manuel de l'utilisateur*. Ne pas effectuer les entretiens et réglages requis peut constituer un motif de rejet d'une réclamation au titre de la garantie.

Ce que la garantie ne couvre pas

Les défaillances ou anomalies de fonctionnement survenant au cours de la période de garantie ne sont pas toutes dues à des défauts de matériaux ou des vices de fabrication. Cette garantie ne couvre pas :

- Les défaillances du produit dues à l'utilisation de pièces qui ne sont pas d'origine ou au montage et à l'utilisation d'accessoires ajoutés ou modifiés d'une autre marque. Une garantie séparée peut être fournie par le fabricant de ces accessoires.
- Les défaillances du Produit dues au non respect du programme d'entretien et/ou des réglages recommandés. Les réclamations au titre de la garantie pourront être refusées si vous ne respectez pas le programme d'entretien recommandé pour votre produit Toro et énoncé dans le *manuel de l'utilisateur*.
- Les défaillances du Produit dues à une utilisation abusive, négligente ou dangereuse.
- Les pièces sujettes à l'usure pendant l'utilisation, sauf si elles s'avèrent défectueuses. Par exemple, les pièces consommées ou usées durant le fonctionnement normal du Produit, notamment mais pas exclusivement : plaquettes et garnitures de freins, garnitures d'embrayage, lames, cylindres, galets et roulements (étanches ou graissables), contre-lames, bougies, roues pivotantes et roulements, pneus, filtres, courroies, et certains composants des pulvérisateurs, notamment membranes, buses et clapets antiretour, etc.
- Les défaillances dues à une influence extérieure. Les conditions constituant une influence extérieure comprennent, sans y être limités, les conditions atmosphériques, les pratiques de remisage, la contamination, l'utilisation de carburants, liquides de refroidissement, lubrifiants, additifs, engrais, ou produits chimiques, etc. non agréés.
- Les défaillances ou mauvaises performances causées par l'utilisation de carburants (essence, gazole ou biodiesel par exemple) non conformes à leurs normes industrielles respectives.
- Les bruits, vibrations, usure et détérioration normaux.
- L'usure normale comprend, mais pas exclusivement, les dommages des sièges dus à l'usure ou l'abrasion, l'usure des surfaces peintes, les autocollants ou vitres rayés, etc.

Pièces

Les pièces à remplacer dans le cadre de l'entretien courant seront couvertes par la garantie jusqu'à la date du premier remplacement prévu. Les pièces remplacées au titre de cette garantie bénéficient de la durée de garantie du produit d'origine et deviennent la propriété de Toro. Toro se réserve le droit de prendre la décision finale concernant la réparation ou le remplacement de pièces ou ensembles existants. Toro se réserve le droit d'utiliser des pièces remises à neuf pour les réparations couvertes par la garantie.

Garantie de la batterie ion-lithium à décharge complète :

Les batteries ion-lithium à décharge complète disposent d'un nombre de kilowatt-heures spécifique à fournir au cours de leur vie. Les techniques d'utilisation, de recharge et d'entretien peuvent contribuer à augmenter ou réduire la vie totale des batteries. À mesure que les batteries de ce produit sont consommées, la proportion de travail utile qu'elles offrent entre chaque recharge diminue lentement jusqu'à leur épuisement complet. Le remplacement de batteries usées, suite à une consommation normale, est la responsabilité du propriétaire du produit. Le remplacement des batteries, aux frais du propriétaire, peut être nécessaire au cours de la période de garantie normale du produit. Remarque (batterie ion-lithium seulement) : une batterie ion-lithium est couverte uniquement par une garantie pièces au prorata de la 3e à la 5e année, basée sur la durée de service et les kilowatts heures utilisés. Reportez-vous au *Manuel de l'utilisateur* pour tout renseignement complémentaire.

Entretien aux frais du propriétaire

La mise au point du moteur, le graissage, le nettoyage et le polissage, le remplacement des filtres, du liquide de refroidissement et les entretiens recommandés font partie des services normaux requis par les produits Toro qui sont aux frais du propriétaire.

Conditions générales

La réparation par un distributeur ou un concessionnaire Toro agréé est le seul dédommagement auquel cette garantie donne droit.

The Toro Company et Toro Warranty Company déclinent toute responsabilité en cas de dommages secondaires ou indirects liés à l'utilisation des produits Toro couverts par cette garantie, notamment quant aux coûts et dépenses encourus pour se procurer un équipement ou un service de substitution durant une période raisonnable pour cause de défaillance ou d'indisponibilité en attendant la réparation sous garantie. Il n'existe aucune autre garantie expresse, à part la garantie spéciale du système antipollution, le cas échéant. Toutes les garanties implicites relatives à la qualité marchande et à l'aptitude à l'emploi sont limitées à la durée de la garantie expresse.

L'exclusion de la garantie des dommages secondaires ou indirects, ou les restrictions concernant la durée de la garantie implicite, ne sont pas autorisées dans certains états et peuvent donc ne pas s'appliquer dans votre cas. Cette garantie vous accorde des droits spécifiques, auxquels peuvent s'ajouter d'autres droits qui varient selon les états.

Note concernant la garantie du moteur :

Le système antipollution de votre Produit peut être couvert par une garantie séparée répondant aux exigences de l'agence américaine de défense de l'environnement (EPA) et/ou de la direction californienne des ressources atmosphériques (CARB). Les limitations d'heures susmentionnées ne s'appliquent pas à la garantie du système antipollution. Pour plus de renseignements, reportez-vous à la Déclaration de garantie de conformité à la réglementation antipollution fournie avec votre produit ou figurant dans la documentation du constructeur du moteur.

Pays autres que les États-Unis et le Canada

Pour les produits Toro exportés des États-Unis ou du Canada, demandez à votre distributeur (concessionnaire) Toro la police de garantie applicable dans votre pays, région ou état. Si, pour une raison quelconque, vous n'êtes pas satisfait des services de votre distributeur, ou si vous avez du mal à vous procurer des renseignements sur la garantie, adressez-vous à l'importateur Toro.