Form No. 3425-407 Rev A

Zestaw wykończeniowy systemu precyzyjnego zraszania X25 GeoLink®

Zraszacz murawy Multi Pro® serii 1750 o numerze seryjnym 315000001 lub wyższym

Model nr 41631—Numer seryjny 400000000 i wyższe

Instrukcja instalacji

Wprowadzenie

Zestaw zraszania z układem GeoLink™ stanowi element dodatkowy przeznaczony dla pojazdu do zraszania trawników i jest przeznaczony do użytku przez profesjonalnych operatorów do zastosowań komercyjnych. Służy on głównie do zraszania starannie utrzymanych trawników w parkach, na polach golfowych, boiskach sportowych oraz na terenach komercyjnych.

Aby uzyskać więcej informacji, w tym dotyczących bezpieczeństwa, materiałów szkoleniowych, informacji na temat akcesoriów, pomocy w znalezieniu autoryzowanego sprzedawcy lub rejestracji produktu odwiedź www.Toro.com.

Używanie produktu w celach niezgodnych z jego przeznaczeniem może okazać się niebezpieczne dla operatora i dla osób postronnych.

Informacja: Przeczytaj uważnie poniższe informacje, aby zapoznać się z zasadami właściwej obsługi i konserwacji urządzenia, nie doprowadzić do jego uszkodzenia i uniknąć obrażeń ciała. Odpowiedzialność za prawidłowe i bezpieczne użytkowanie produktu spoczywa na użytkowniku.

Aby skorzystać z serwisu, zakupić oryginalne części firmy Toro lub uzyskać dodatkowe informacje, należy skontaktować się z autoryzowanym przedstawicielem serwisowym lub biurem obsługi klienta firmy Toro. Prosimy o przygotowanie numeru modelu i numeru seryjnego produktu. Rysunek 1 przedstawia położenie oznaczenia modelu oraz numeru seryjnego na urządzeniu. Należy zapisać je w przewidzianym na to miejscu.

Ważne: **Urządzeniem mobilnym zeskanuj kod QR (jeśli występuje) na tabliczce z numerem seryjnym, aby uzyskać informacje o gwarancji, częściach zamiennych i innych kwestiach związanych z produktem.**

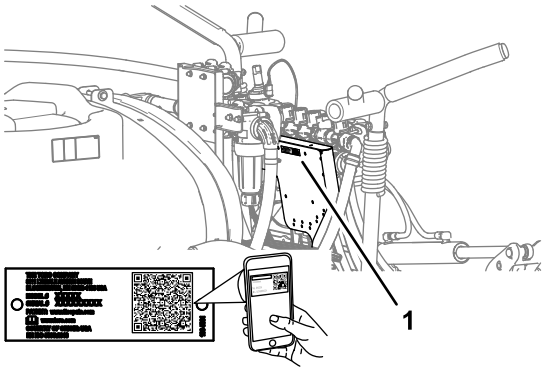

g264687

Rysunek 1

1. Położenie numeru modelu i numeru seryjnego

Model nr _____

Numer seryjny _____

Niniejsza instrukcja zawiera opis potencjalnych zagrożeń, a zawarte w niej ostrzeżenia zostały oznaczone symbolem ostrzegawczym (Rysunek 2), który sygnalizuje niebezpieczeństwo mogące spowodować poważne obrażenia lub śmierć w razie zlekceważenia zalecanych środków ostrożności.



g000502

Rysunek 2

1. Symbol ostrzegawczy

W niniejszej instrukcji występują dwa słowa podkreślające wagę informacji. **Ważne** zwraca uwagę na szczególne informacje techniczne, a **Uwaga** podkreśla informacje ogólne wymagające uwagi.

© 2018—The Toro® Company
8111 Lyndale Avenue South
Bloomington, MN 55420

Zarejestruj produkt pod adresem www.Toro.com.

CE

Tłumaczenie oryginału (PL)
Wydrukowano w Stanach Zjednoczonych
Wszelkie prawa zastrzeżone

3425-407 A

Spis treści

Wprowadzenie 1
Bezpieczeństwo 3
Naklejki informacyjne i ostrzegawcze 3
Montaż 5
1 Przygotowanie do instalacji zestawu 9
2 Demontaż fotela i pokrywy dostępowej do silnika 10
3 Demontaż przedniego lewego i prawego błotnika oraz pokrywy przedniej 11
4 Odłączenie opcjonalnego zestawu znaczników pianowych 13
5 Odłączenie opcjonalnego zestawu ultradźwiękowego poziomowania wysięgników 18
6 Demontaż pokrywy sekcji środkowej (11-dyszowej) opcjonalnego zestawu wysięgnika zakrytego 18
7 Odłączanie rurki czujnika ciśnienia wskaźnika na desce rozdzielczej 19
8 Odłączanie złączy zaworów zraszacza 20
9 Demontaż przełącznika regulacji dawki 21
10 Demontaż sekcji zraszania 22
11 Montaż przedłużenia środkowego wysięgnika 27
12 Montaż wsporników i dysz zraszacza do środkowej sekcji zraszania 30
13 Wyjmowanie zaworów sekcji wysięgnikowej 32
14 Montaż obejm mocujących przepływomierza 36
15 Montaż wiązki przewodów do maszyny 38
16 Montaż rozdzielacza przepływomierza 44
17 Montaż węży obejściowych do zbiornika 45
18 Montaż zmodyfikowanej środkowej sekcji zraszania 46
19 Montaż rozdzielacza siłownika podnoszenia do mocowania siłownika 47
20 Montaż wspornika zaworów i zaworów zraszacza 48
21 Montaż siłowników podnoszenia wysięgników 55
22 Montaż zewnętrznych sekcji zraszania 57
23 Montaż węży dysz zraszacza 60
24 Podłączenie wiązki przewodów zestawu w tylnej części maszyny 65
25 Podłączenie rurki czujnika ciśnienia wskaźnika na desce rozdzielczej 66
26 Podłączenie opcjonalnego zestawu znaczników pianowych 68
27 Podłączenie opcjonalnego zestawu ultradźwiękowego poziomowania wysięgników 71
28 Montaż opcjonalnego zestawu wysięgnika zakrytego 72
29 Montaż odbiornika nawigacyjnego 75
30 Montaż monitora zraszacza 78
31 Podłączenie przewodów do sprzęgła pompy zraszania 80
32 Montaż podzespołów instalacji elektrycznej zraszacza 81
33 Podłączenie wiązki przewodów zestawu przy podstawie fotela 87
34 Montaż wiązek przewodów podzespołów nawigacyjnych 90
35 Montaż przedniej pokrywy oraz przedniego lewego i prawego błotnika 99
36 Montaż panelu dostępowego silnika i fotela 102
37 Programowanie ustawień maszyny 103

Bezpieczeństwo

⚠ OSTRZEŻENIE

Substancje chemiczne używane w układzie zraszania mogą być niebezpieczne i toksyczne dla operatora, osób postronnych, zwierząt, roślin, gleby oraz innego mienia.

- **Uważnie przeczytaj etykiety przedstawiające zagrożenia chemiczne oraz karty charakterystyki substancji (SDS) dla wszystkich używanych środków chemicznych i stosuj się do nich, a także stosuj zabezpieczenia osobiste zgodne z zaleceniami producenta środków chemicznych. Na przykład, należy korzystać z właściwego sprzętu ochrony osobistej, łącznie z ochroną twarzy i oczu, rękawicami oraz innym sprzętem w celu ochrony przed kontaktem ze środkami chemicznymi.**
- **Używany może być więcej niż jeden środek chemiczny i należy ocenić informacje na temat każdego z nich.**
- **Zrezygnuj z używania zraszacza lub pracy z nim, jeżeli takie informacje nie są dostępne.**
- **Przed rozpoczęciem pracy z systemem zraszania należy upewnić się, że układ został trzykrotnie wypłukany i zneutralizowany zgodnie z zaleceniami producenta środków chemicznych, a wszystkie zawory zostały otwarte i zamknięte po 3 razy.**
- **Upewnij się, że w pobliżu znajduje się wystarczający zapas czystej wody i mydła. Natychmiast zmyj wszelkie substancje chemiczne, z jakimi będzie miało styczność Twoje ciało.**

Naklejki informacyjne i ostrzegawcze

Etykiety dotyczące bezpieczeństwa oraz instrukcje są wyraźnie widoczne dla operatora i znajdują się w pobliżu wszystkich miejsc potencjalnego zagrożenia. Uszkodzone i brakujące etykiety należy wymienić.

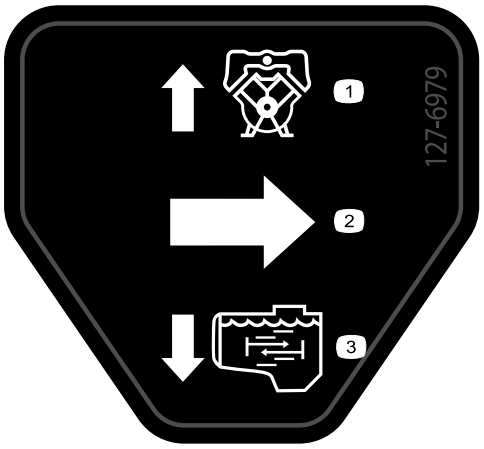

decal127-6979

127-6979

1. Przepływ powrotny pompy
2. Przepływ
3. Przepływ mieszający

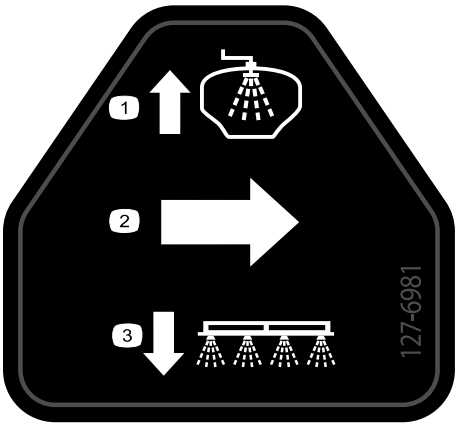

decal127-6981

127-6981

1. Przepływ powrotny kanałem obejścia
2. Przepływ
3. Zraszanie z wysięgników

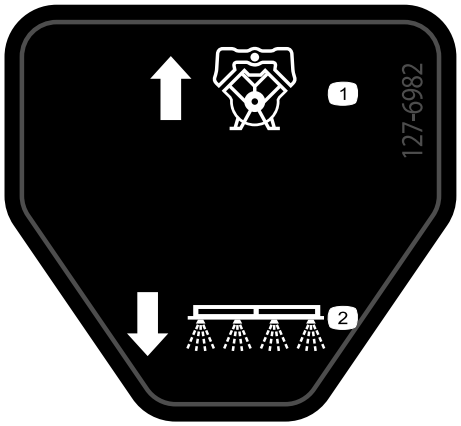

decal127-6982

127-6982

1. Przepływ powrotny kanałem obejścia
2. Zraszanie z wysięgników



decal127-6976

127-6976

1. Zmniejszenie
2. Zwiększenie

Instalacja

Elementy luzem

Za pomocą poniższego zestawienia sprawdź, czy zostały dostarczone wszystkie elementy.

Procedura	Opis	Ilość	Sposób użycia
1	Nie są potrzebne żadne części	–	Przygotuj się do instalacji zestawu
2	Nie są potrzebne żadne części	–	Zdemontuj fotel i pokrywę dostępową do silnika.
3	Nie są potrzebne żadne części	–	Zdejmij przedni lewy i prawy błotnik oraz pokrywę przednią.
4	Zespół rur — część Toro nr 114-9553 Opaska zaciskowa	2 8	Odłącz opcjonalny zestaw znaczników pianowych.
5	Nie są potrzebne żadne części	–	Odłączenie opcjonalnego zestawu ultradźwiękowego poziomowania wysięgników.
6	Nie są potrzebne żadne części	–	Zdemontuj pokrywę sekcji środkowej (11-dyszową) opcjonalnego zestawu wysięgnika zakrytego.
7	Nie są potrzebne żadne części	–	Odłączanie rurki czujnika ciśnienia wskaźnika na desce rozdzielczej.
8	Nie są potrzebne żadne części	–	Odłącz złącza zaworów zraszacza.
9	Opaska zaciskowa Zaślepka przełącznika	1 1	Zdemontuj przełącznik regulacji dawki.
10	Nie są potrzebne żadne części	–	Zdemontuj sekcje zraszania.
11	Śruba z łbem kołnierzowym (⅜ x 1 cal) Przeciwnakrętka kołnierzowa (⅜ cala) Przedłużenie środkowego wysięgnika Mocowanie siłownika (szerokie) Płyta mocowania (szeroka) Śruba zamkowa (½ x 1¼ cala) Przeciwnakrętka kołnierzowa (½ cala)	2 2 1 1 1 4 4	Zamontuj przedłużenie środkowego wysięgnika.
12	Dysza zraszacza Zespół węża (zawór zraszacza 5 lub 6) Przeciwnakrętka kołnierzowa (5/16 cala)	2 2 2	Zamontuj wsporniki i dysze zraszacza do środkowej sekcji zraszania.
13	Pokrywa końcowa (szybkozłącze) Element ustalający	3 3	Wyjąć zawory sekcji wysięgnikowej.
14	Mocowanie przepływomierza Połówka obejmy mocującej Śruba (¼ x 4½ cala) Przeciwnakrętka kołnierzowa (¼ cala)	1 4 4 4	Montaż obejm mocujących przepływomierza.
15	Tylna wiązka przewodów Opaska zaciskowa	1 7	Zamocuj tylną wiązkę przewodów do maszyny.

Procedura	Opis	Ilość	Sposób użycia
16	Złącze proste węża z występem (1 x 2 cale) Zacisk węża (¾ do 1½ cala) Wąż (1 x 5¾ cala) Rozdzielacz Wąż (1 x 16 cali)	1 3 1 1 1	Zamontuj rozdzielacz do przepływomierza.
17	Złącze szybkozłączne 90° (gniazdo — 1 cal) Wąż (1 x 26 cali) Zacisk węża (¾ x 1 1/5 cala) Trójnik (1 x 1 x 1 cal) Zespół złącza kątowego 90° z występem i węża Zawór odcinający	2 2 5 1 1 1	Zamontuj węże obejściowe do zbiornika.
18	Nie są potrzebne żadne części	–	Zamontuj zmodyfikowaną środkową sekcję zraszania.
19	Nie są potrzebne żadne części	–	Zamontuj rozdzielacz siłownika podnoszenia do mocowania siłownika.
20	Zespół wspornika zaworów i zaworów zraszacza Śruba (4 x 10 mm) Regulator zraszacza ASC 10 Nakrętka zabezpieczająca kołnierzowa (4 mm) Pokrywa końcowa (szybkozłącze) Śruby kołnierzowe (5/16 x ¾ cala) Przeciwnakrętka kołnierzowa (5/16 cala) Zacisk przewodowy Łącznik wciskany (opaska kablowa) Łącznik wciskany (uchwyt złącza)	1 3 1 3 2 8 8 1 1 3	Zamontuj wspornik zaworów oraz zawory.
21	Przewód hydrauliczny (¼ x 24¾ cala)	4	Zamontuj siłowniki podnoszenia wysięgników.
22	Poliamidowa tuleja kołnierzowa Opaska zaciskowa Zespół węża doprowadzającego 188 cm Zespół węża doprowadzającego 234 cm Zespół węża doprowadzającego 279 cm	4 1 1 1 1	Zamontuj zewnętrzne sekcje zraszania.
23	Wąż doprowadzający 279 cm Wąż doprowadzający 234 cm Wąż doprowadzający 188 cm Wąż doprowadzający 81 cm	2 2 4 2	Zamontuj węże dysz zraszacza.
24	Nie są potrzebne żadne części	–	Podłącz tylną wiązkę przewodów
25	Nie są potrzebne żadne części	–	Podłącz rurkę czujnika ciśnienia do wskaźnika na tablicy rozdzielczej.
26	Opaska zaciskowa	6	Podłącz opcjonalny zestaw znaczników pianowych.
27	Nie są potrzebne żadne części	–	Podłącz zestaw ultradźwiękowego poziomowania wysięgników.

Procedura	Opis	Ilość	Sposób użycia
28	Zespół przedłużenia pokrywy (12-dyszowy — Toro 120-0621)	1	Zamontuj opcjonalny zestaw wysięgnika zakrytego.
	Nit zamykany trzpieniem (część Toro nr 114439)	22	
	Wspornik montażowy (pokrywa sekcji środkowej — część Toro nr 131-3703-03)	4	
	Nakrętka zaciskowa (część Toro nr 94-2413)	4	
	Śruby kołnierzowe (⅜ x 1¼ cala — część Toro nr 110-5050)	16	
	Nakrętki kołnierzowe zabezpieczające (⅜ cala — część Toro nr 104-8301)	16	
	Pasek pokrywy (część Toro nr 120-0629)	2	
	Śruby kołnierzowe (5/16 x 1¼ cala — część Toro nr 323-36)	4	
29	Płyta odbiornika	1	Zamontuj odbiornik nawigacyjny
	Tuleja dystansowa (⅜ x 1 cal)	1	
	Mocowanie odbiornika	1	
	Śruba (⅜ x 3¼ cala)	1	
	Podkładka zabezpieczająca (⅜ cala)	1	
	Podkładka (⅜ x 13/16 cala)	1	
	Przeciwnakrętka kołnierzowa (⅜ cala)	1	
	Śruba kołnierzowa (5/16 x ¾ cala)	1	
	Przeciwnakrętka kołnierzowa (5/16 cala)	1	
	Śruba kołnierzowa (⅜ x 1½ cala)	2	
	Podkładka dystansowa (⅜ x 7/16 cala)	2	
	Odbiornik nawigacyjny — Zestaw systemu precyzyjnego zraszania X25 GeoLink, baza, system WAAS (model 41630)	1	
	Śruba z łbem sześciokątnym (5 x 16 mm)	3	
	Podkładka (5 mm)	3	
	Adapter grodziowy (opcjonalny zestaw modemu korekcyjnego CDMA RTK lub zestaw modemu korekcyjnego GSM RTK)	1	
	Antena sieci komórkowej (opcjonalny zestaw modemu korekcyjnego CDMA RTK lub zestaw modemu korekcyjnego GSM RTK)	1	
	Przewód koncentryczny (opcjonalny zestaw modemu korekcyjnego CDMA RTK lub zestaw modemu korekcyjnego GSM RTK)	1	

Procedura	Opis	Ilość	Sposób użycia
30	Mocowanie monitora	1	Zamontuj monitor zraszacza.
	Śruba kołnierzowa (6 x 12 mm)	3	
	Śruba typu „U” (5/16 cala)	2	
	Przeciwnakrętka kołnierzowa (5/16 cala)	8	
	Przegub kulowy	1	
	Śruba kołnierzowa (5/16 x ¾ cala)	4	
	Monitor — zestaw systemu precyzyjnego zraszania GeoLink X25, baza, system WAAS (model 41630)	1	
	Ramię monitora — zestaw systemu precyzyjnego zraszania GeoLink X25, baza, system WAAS (model 41630)	1	
31	Nie są potrzebne żadne części	–	Podłącz przewody do sprzęgła pompy zraszania.
32	Wspornik akumulatora	1	Zamontuj instalację elektryczną zraszacza.
	Śruba (5/16 x 1¾ cala)	1	
	Podkładka (5/16 cala)	1	
	Akumulator (540 A)	1	
	Element ustalający akumulator	1	
	Przeciwnakrętka kołnierzowa (5/16 cala)	1	
	Wspornik alternatora	1	
	Napędowe koło pasowe 279 mm	1	
	Śruba (¼ x 4½ cala)	4	
	Podkładka zabezpieczająca (¼ cala)	4	
	Alternator (60 A)	1	
	Śruba kołnierzowa (8 x 25 mm)	1	
	Śruba kołnierzowa (⅜ x 1½ cala)	1	
	Pasek klinowy	1	
33	Przekaźnik	1	Podłącz wiązkę przewodów zestawu do podstawy fotela.
	Wpychany element mocujący	1	
	Bezpiecznik (15 A)	1	
	Bezpiecznik (50 A)	1	
34	Wiązka przewodów danych (system nawigacyjny) — Zestaw systemu precyzyjnego zraszania GeoLink (model 41630)	1	Zamontuj wiązki przewodów podzespołów nawigacyjnych.
	Wiązka przewodów akumulatora (system nawigacyjny) — Zestaw systemu precyzyjnego zraszania GeoLink (model 41630)	1	
	Opaska zaciskowa	8	
	Zacisk szybkomocujący (czerwona dźwignia)	1	
	Zacisk szybkomocujący (czarna dźwignia)	1	
35	Wpychany element mocujący	13	Zamontuj przednią pokrywę i przedni lewy oraz prawy błotnik.
36	Nie są potrzebne żadne części	–	Zamontuj panel dostępowy silnika i fotel.
37	Nie są potrzebne żadne części	–	Zaprogramuj ustawienia maszyny

1

Przygotowanie do instalacji zestawu

Nie są potrzebne żadne części

Przygotowanie zbiornika zraszacza i opcjonalnego zbiornika płuczącego

1. Oczyść zraszacz; zapoznaj się z rozdziałem „Czyszczenie Zraszacza” w *Instrukcji Obsługi* maszyny.

   Ważne: **Przed zainstalowaniem zestawu wykończeniowego do zraszacza Geolink należy całkowicie opróżnić zbiornik zraszacza.**

2. **W maszynach wyposażonych w opcjonalny zestaw do płukania zbiornika należy wykonać następujące czynności:**

   A. Przepompować wodę ze zbiornika płuczącego do zbiornika zraszacza; postępować zgodnie z rozdziałem „Obsługa Zestawu Płuczącego” w *Instrukcji Instalacji* Zestawu Płuczącego Zbiornik.

   B. Spuścić wodę ze zbiornika zraszacza; postępować zgodnie z rozdziałem „Czyszczenie Zraszacza” w *Instrukcji Obsługi* maszyny.

3. Rozłożyć lewą i prawą sekcję zraszacza do pozycji poziomej.

4. Ustawić maszynę na równej nawierzchni, załączyć hamulec postojowy, wyłączyć silnik i wyjąć kluczyk z wyłącznika zapłonu; postępować zgodnie z *Instrukcją obsługi*.

   Ważne: **Przed zamontowaniem zestawu GeoLink należy zaparkować maszynę na równej powierzchni.**

Odłączanie akumulatora

1. Obrócić przełącznik kluczykowy do POZYCJI „OFF” i wyjąć kluczyk; odnieść się do *Instrukcji Obsługi*.

2. Odblokować fotel popychając rączkę blokady fotela do tyłu (Rysunek 3).

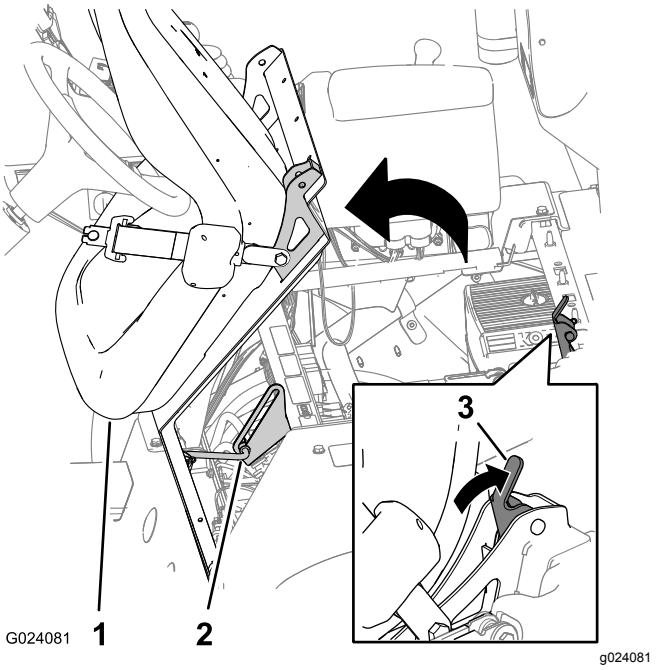

Rysunek 3

1. Fotel
2. Podpórka
3. Rączka blokady fotela

3. Obrócić fotel i płytę fotela w przód aż do chwili, gdy koniec drążka podpórki na jej wsporniku znajdzie się na dnie rowka wspornika (Rysunek 3).

4. Odkręcić śrubę z nakrętką mocujące zacisk ujemnego przewodu akumulatora do ujemnego bieguna akumulatora.

⚠ OSTRZEŻENIE

Iskry elektryczne mogą spowodować wybuch gazów akumulatorowych, co będzie skutkowało obrażeniami ciała.

Nieprawidłowo poprowadzony przewód akumulatora może spowodować uszkodzenie zraszacza i przewodów, powodując iskrzenie.

- **Zawsze odłączaj najpierw ujemny przewód akumulatora (czarny), a następnie przewód dodatni (czerwony).**
- **Zawsze podłączaj najpierw przewód dodatni (czerwony), a następnie przewód ujemny akumulatora (czarny).**

Zaciski akumulatora i metalowe narzędzia mogą powodować zwarcie z komponentami metalowymi zraszacza, wywołując iskrzenie.

- **Podczas demontażu lub montażu akumulatora nie dopuść, aby doszło do zetknięcia się zacisków akumulatora z metalowymi częściami zraszacza.**
- **Nie dopuść, aby metalowe narzędzia spowodowały zwarcie między zaciskami akumulatora a metalowymi częściami zraszacza.**
- **Pasek mocujący akumulator musi być zawsze założony, gdyż chroni on i mocuje akumulator.**

5. Odsuń osłonę izolującą i odkręć śrubę z nakrętką mocujące zacisk dodatniego przewodu akumulatora do dodatniego bieguna akumulatora (Rysunek 4).

   Informacja: Należy upewnić się, że zaciski przewodów akumulatora nie dotykają biegunów.

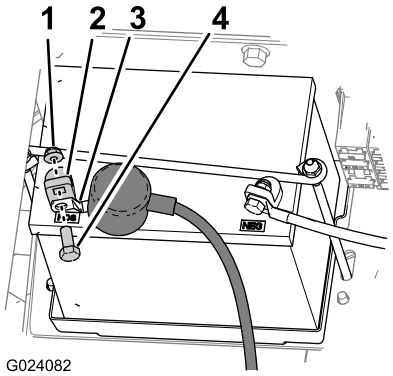

Rysunek 4

1. Nakrętka
2. Biegun akumulatora
3. Zacisk (dodatni przewód akumulatora)
4. Śruba

6. Wystudzić całkowicie maszynę.

2

Demontaż fotela i pokrywy dostępowej do silnika

Nie są potrzebne żadne części

Demontaż fotela

1. Odłącz złącze 2-stykowe gniazdowe wiązki przewodów maszyny podłączone do złącza czujnika fotela (Rysunek 5).

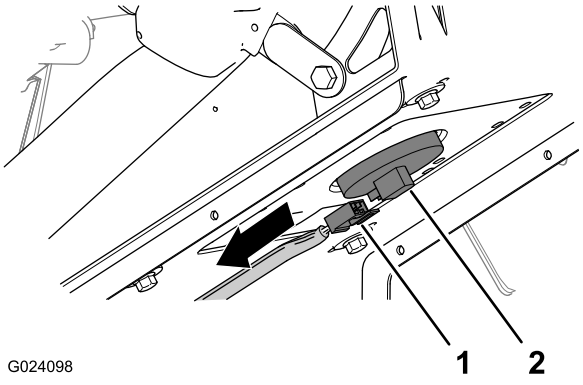

Rysunek 5

1. Złącze 2-stykowe gniazdowe (wiązka przewodów maszyny)
2. Złącze czujnika fotela

2. Odłącz zawleczkę mocującą podpórkę do wspornika pod spodem płyty fotela (Rysunek 6).

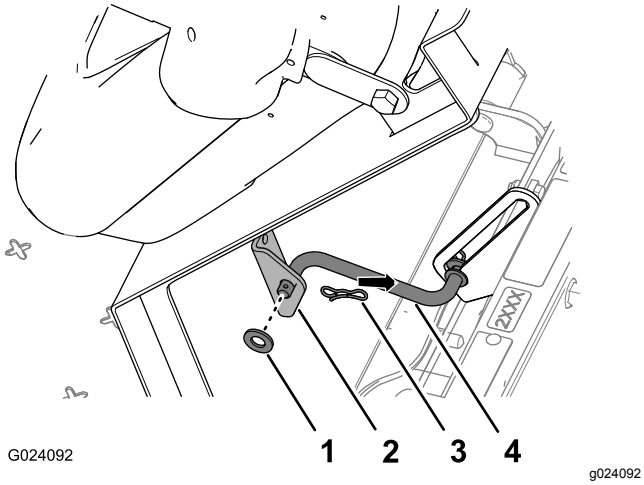

Rysunek 6

1. Podkładka
2. Wspornik (fotel)
3. Wsuwka
4. Podpórka

3. Odłącz 2 zawleczki przytrzymujące mocowanie osi obrotu na płycie fotela do wsporników na ramie (Rysunek 7).

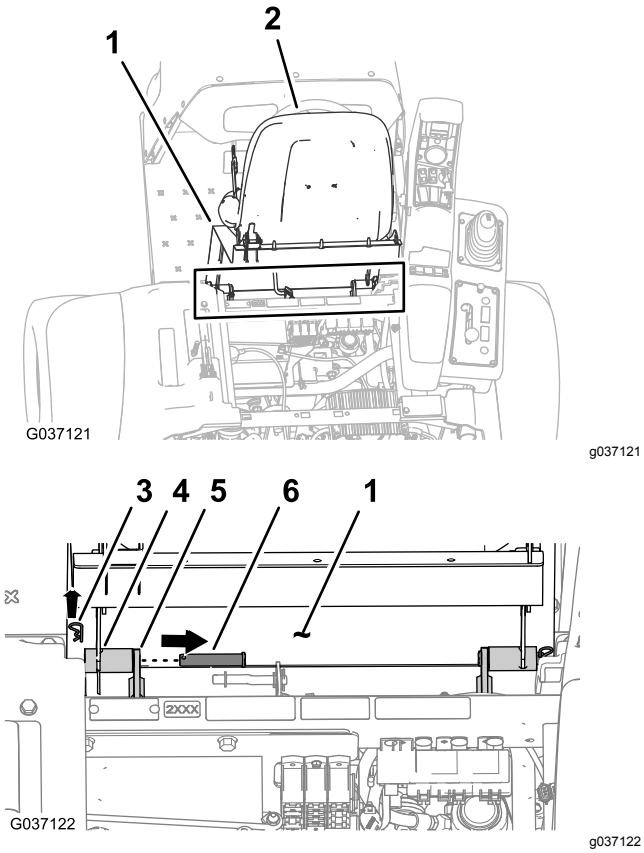

Rysunek 7

1. Płyta fotela
2. Fotel
3. Wsuwka
4. Mocowanie osi obrotu (wgłębienie fotela)
5. Wspornik na ramie
6. Sworzeń osi obrotu

4. Wyjmij 2 sworznie osi obrotu mocujące fotel z płytą fotela do ramy (Rysunek 7).

5. Unieś fotel z płytą fotela i wyjmij je z maszyny (Rysunek 8).

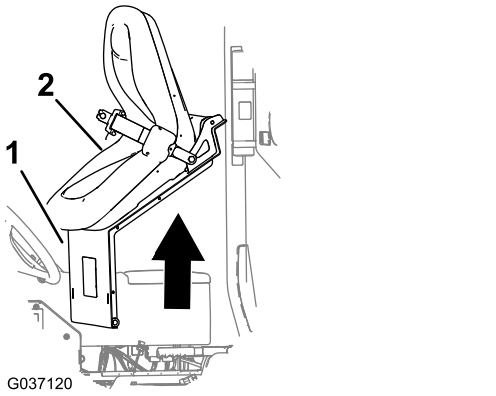

Rysunek 8

1. Płyta fotela
2. Fotel

Demontaż panelu dostępowego silnika

1. Przekręć w górę dźwignie zatrzasków panelu dostępowego silnika (Rysunek 9).

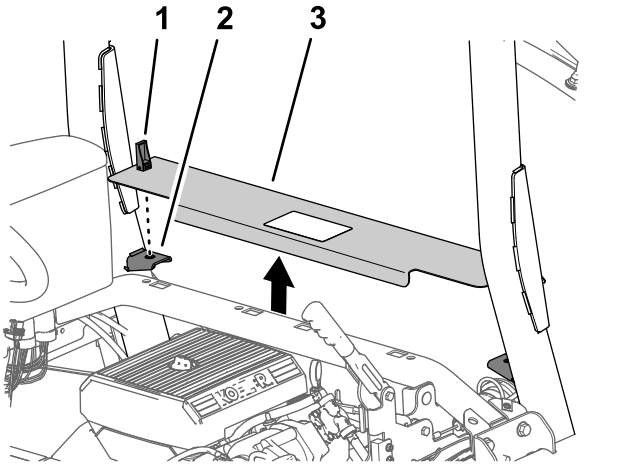

Rysunek 9

1. Zatrzask
2. Wsporniki panelu
3. Panel dostępowy silnika

2. Podnieś panel dostępowy silnika i wyjmij go z maszyny (Rysunek 9).

3

Demontaż przedniego lewego i prawego błotnika oraz pokrywy przedniej

Nie są potrzebne żadne części

Demontaż przedniego lewego i prawego błotnika

1. Odłącz 2 łączniki wciskane mocujące lewy przedni błotnik do dolnego kanału pałąka zabezpieczającego (Rysunek 10).

   Informacja: Zdjęte łączniki wciskane należy wyrzucić.

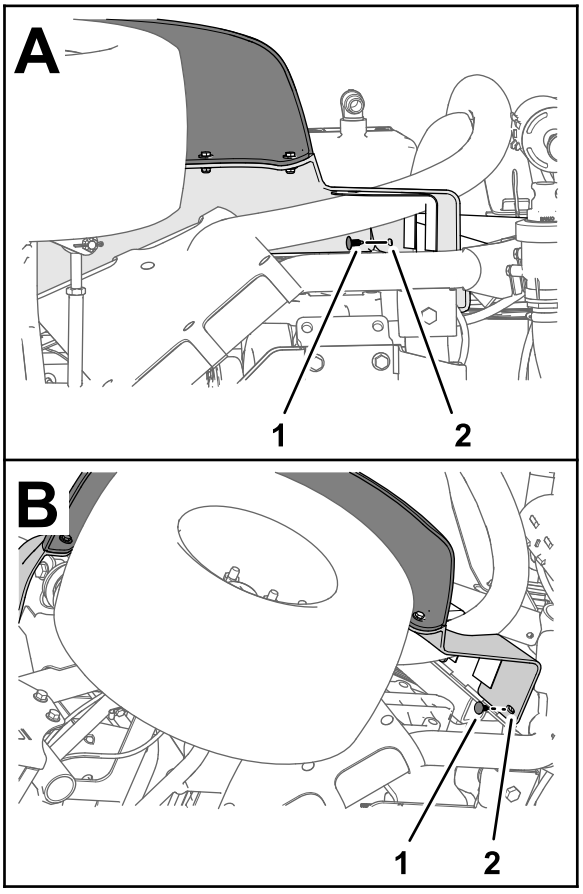

g264614

Rysunek 10

1. Wpychany element mocujący
2. Lewy przedni błotnik

2. Wykręć 3 śruby (5/16 x 1 cal) z 3 podkładkami (5/16 cala) mocujące błotnik do ramy maszyny (Rysunek 11).

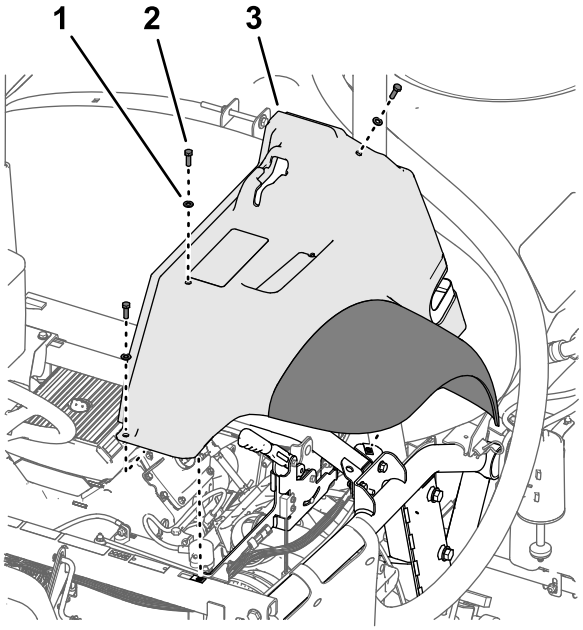

g197152

Rysunek 11

1. Podkładka (5/16 cala)
2. Śruba (5/16 x 1 cal)
3. Lewy przedni błotnik

3. Zdejmij błotnik z maszyny.

   Informacja: Zdjęte łączniki wciskane należy wyrzucić.; zachowaj błotnik, śruby i podkładki - zostaną one użyte do montażu w kroku Montaż przedniego lewego i prawego błotnika (Strona 100).

4. Odłącz 6 łączników wciskanych i 5 podkładek (9/16 x ½ cala) mocujących osłonę wewnętrzną błotnika do ramy maszyny (Rysunek 12).

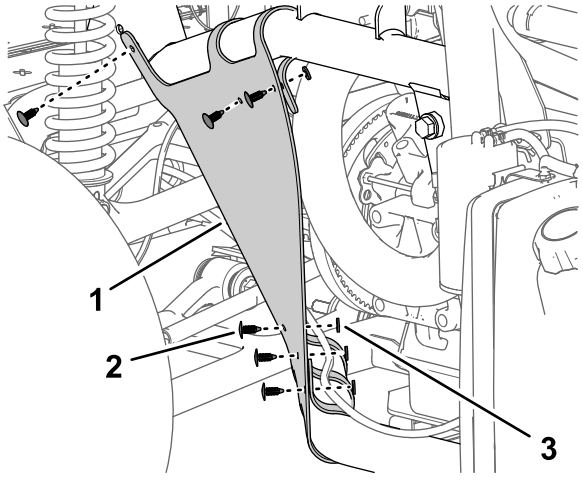

g197150

Rysunek 12

1. Osłona wewnętrzna błotnika
2. Wpychany element mocujący
3. Podkładka (9/16 x ½ cala)

5. Wyjmij osłonę wewnętrzną błotnika z maszyny (Rysunek 13).

   Informacja: Zdjęte łączniki wciskane należy wyrzucić.

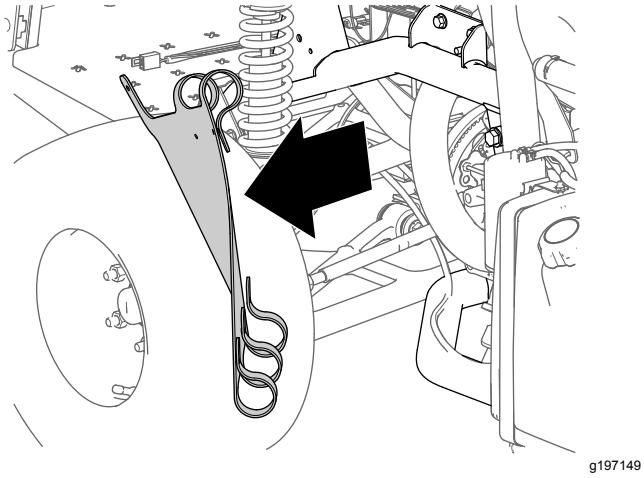

g197149

Rysunek 13

6. Powtórz czynności od 1 do 5 dla błotnika i osłony wewnętrznej błotnika po przeciwnej stronie maszyny.

Zdejmowanie maski

1. Odłącz 2 złącza elektryczne (złącza 2-stykowe gniazdowe) wiązki przewodów maszyny od złączy 2-stykowych lewego i prawego reflektora przedniego (Rysunek 14).

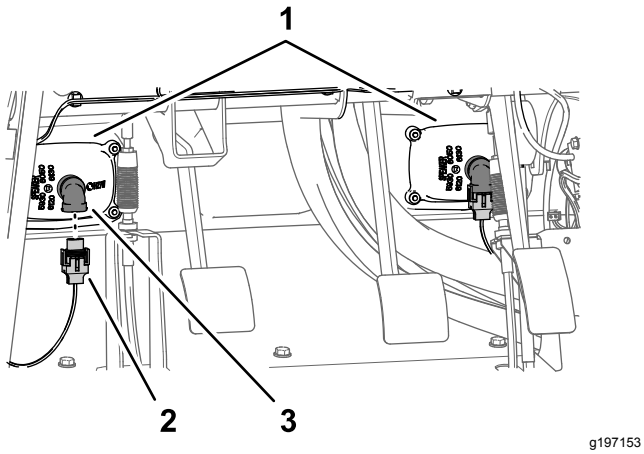

g197153

Rysunek 14

1. Reflektory
2. Złącze 2-stykowe gniazdowe (wiązka przewodów maszyny)
3. Złącze 2-stykowe (reflektor)

2. Odłącz 9 łączników wciskanych mocujących pokrywę przednią do tablicy rozdzielczej i ramy maszyny (Rysunek 15).

   Informacja: Zachowaj łączniki wciskane, będą one używane do montażu w kroku Zakładanie pokrywy (Strona 99).

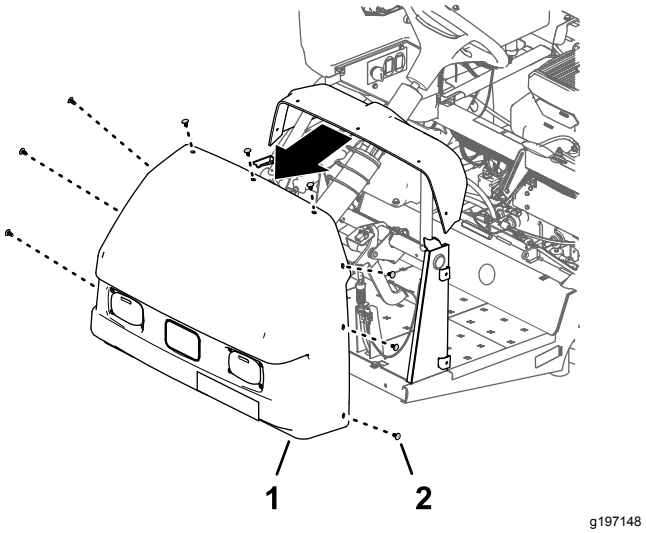

g197148

Rysunek 15

1. Maska silnika
2. Wpychany element mocujący

3. Zdjąć pokrywę przednią z pojazdu (Rysunek 15).

   Informacja: Zdjęte łączniki wciskane należy wyrzucić.

4

Odłączenie opcjonalnego zestawu znaczników pianowych

Części potrzebne do tej procedury:

2	Zespół rur — część Toro nr 114-9553
8	Opaska zaciskowa

Odłączenie przewodów cieczy i powietrza przy sprężarce

Zestawy znaczników pianowych z roku 2017 i nowsze

1. Przy panelu połączeniowym sprężarki zestawu znaczników pianowych zamocuj opaskę kablową wokół przezroczystego i niebieskiego przewodu rurowego prawej sekcji zraszania (Rysunek 16).

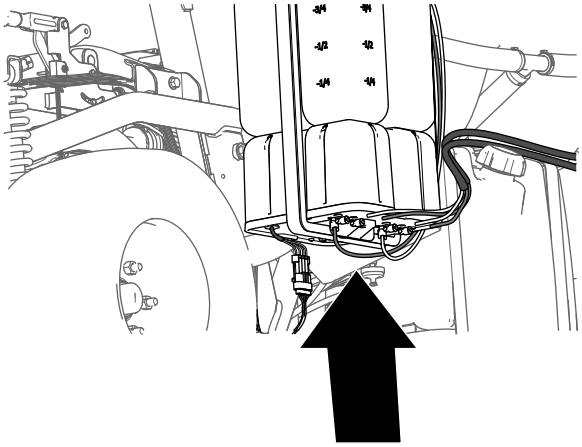

g197746

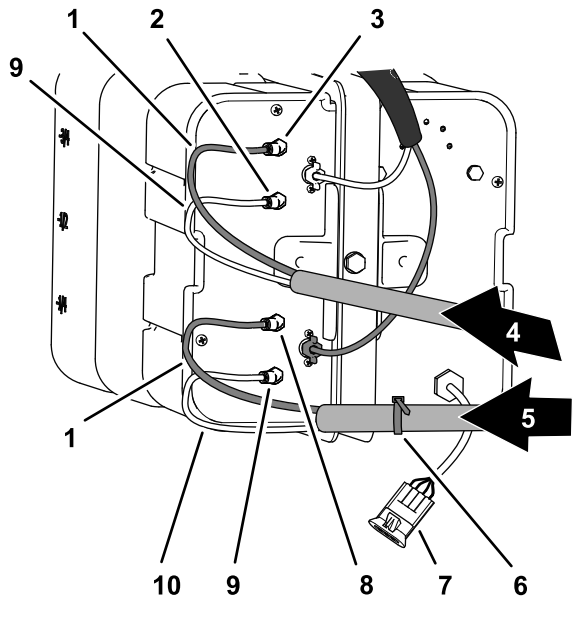

g266328

Rysunek 16

1. Niebieskie przewody rurowe
2. Złącze powietrza (lewa sekcja zraszania)
3. Złącze cieczy (lewa sekcja zraszania)
4. Przewody rurowe piany (lewa sekcja zraszania)
5. Przewody rurowe piany (prawa sekcja zraszania)
6. Opaska zaciskowa
7. Złącze elektryczne
8. Złącze cieczy (prawa sekcja zraszania)
9. Przezroczyste przewody rurowe
10. Złącze powietrza (prawa sekcja zraszania)

2. Wciśnij pierścień blokujący (Rysunek 17).

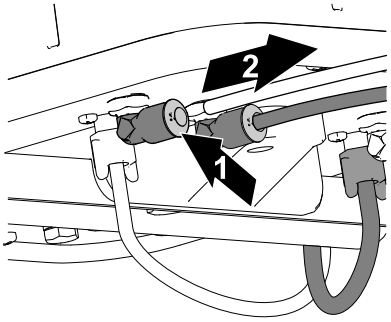

g197769

Rysunek 17

1. Wciśnij pierścień blokujący 2. Wyciągnij przewód rurowy

3. Wyciągnij przewód rurowy ze złącza (Rysunek 17).
4. Powtórz kroki 2 oraz 3 dla 3 pozostałych przewodów rurowych sekcji zraszania.

Odłączenie przewodów cieczy i powietrza przy sprężarce

Zestawy znaczników pianowych z roku 2016 i starsze

1. Przy panelu połączeniowym sprężarki zestawu znaczników pianowych zamocuj opaskę kablową wokół przezroczystego i niebieskiego przewodu rurowego prawej sekcji zraszania (Rysunek 18).

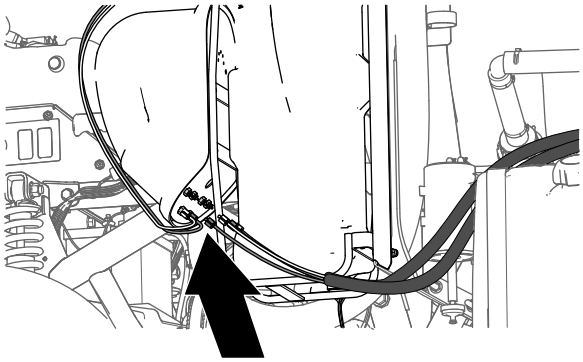

g197745

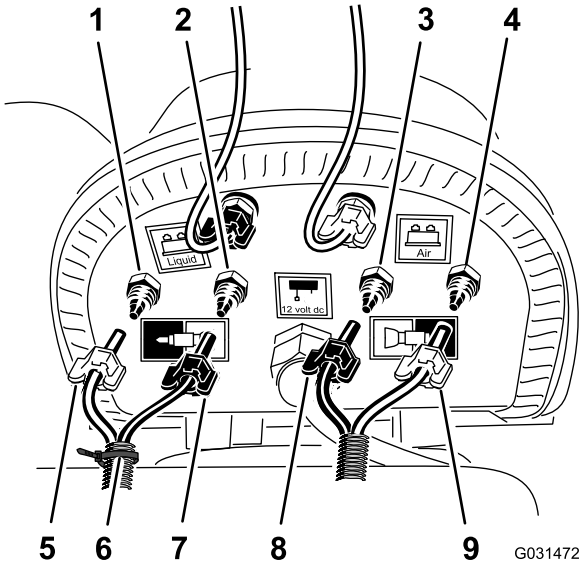

g031472

Rysunek 18

1. Złącze ściskane powietrza (prawa sekcja zraszania)
2. Złącze ściskane cieczy (prawa sekcja zraszania)
3. Złącze ściskane cieczy (lewa sekcja zraszania)
4. Złącze ściskane powietrza (lewa sekcja zraszania)
5. Nakrętka ściskająca — powietrze (prawa sekcja zraszania — niebieski przewód)
6. Opaska zaciskowa
7. Nakrętka ściskająca — woda (prawa sekcja zraszania — przezroczysty przewód)
8. Nakrętka ściskająca (lewa sekcja zraszania — niebieski przewód)
9. Nakrętka ściskająca (lewa sekcja zraszania — przezroczysty przewód)

2. Poluzuj nakrętki ściskające dla 2 przezroczystych i 2 niebieskich przewodów rurowych dysz pianowych dla lewej i prawej sekcji zraszania (Rysunek 18).
3. Odłącz 4 przewody od złączy ściskanych sekcji zraszania (Rysunek 18).

Odłączenie przewodów cieczy i powietrza do sekcji zraszania

1. Przy zewnętrznych sekcjach zraszania oznaczyć za pomocą kawałków taśmy lewe przewody cieczy i powietrza dla lewej sekcji zraszania i prawe przewody cieczy i powietrza dla prawej sekcji zraszania.
2. Przenieś przewody rurowe dysz pianowych z lewej i prawej sekcji zraszania do tyłu i przez obejmy w kształcie „R” w pobliżu punktów obrotu sekcji zraszania (Rysunek 19).

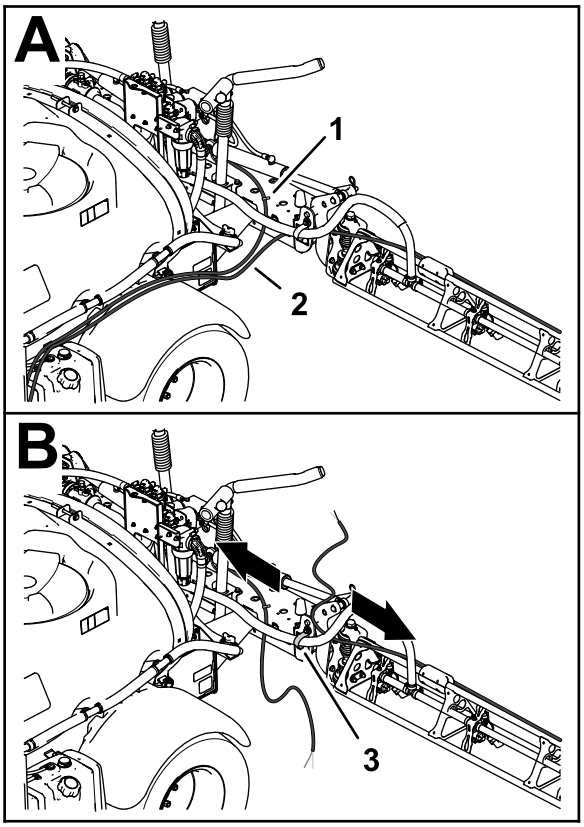

g197783

Rysunek 19

1. Przewody — dysza znacznika pianowego (lewa sekcja zraszania)
2. Przewody — dysza znacznika pianowego (prawa sekcja zraszania)
3. Zacisk R

3. Jeżeli maszyna jest wyposażona w **zestaw przedłużający środkowego wysięgnika**, należy luźno zamocować swobodne końce przewodów cieczy i powietrza do zewnętrznej sekcji zraszania. i pominąć procedury dla Przygotowanie nowych zespołów przewodów rurowych dysz znacznika pianowego (Strona 16) oraz Montaż nowego zespołu przewodów (Strona 17).

Przygotowanie nowych zespołów przewodów rurowych dysz znacznika pianowego

Maszyny bez opcjonalnego zestawu przedłużającego środkowego wysięgnika

1. Zdejmij opaski zaciskowe mocujące przewody cieczy i powietrza zestawu znaczników pianowych do zewnętrznych sekcji zraszania (Rysunek 20).

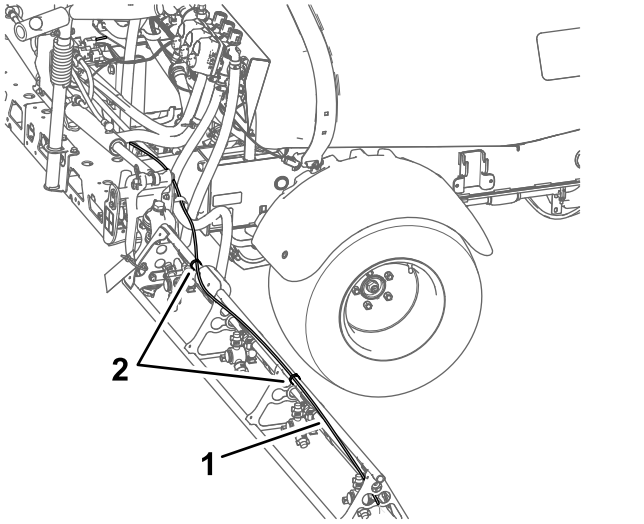

Rysunek 20

1. Przewody rurowe cieczy i powietrza (pokazana prawa sekcja zraszania)
2. Opaski zaciskowe

2. Przy dyszy znacznika pianowego poluzuj nakrętkę ściskającą mocującą niebieski przewód rurowy (woda) do niebieskiego złącza ściskanego dyszy znacznika pianowego (Rysunek 21).

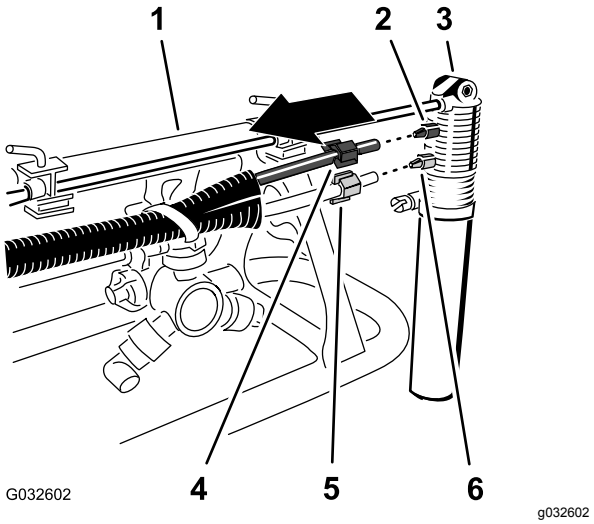

Rysunek 21

1. Zewnętrzna sekcja zraszania
2. Złącze ściskane (niebieskie)
3. Dysza znacznika pianowego
4. Nakrętka ściskająca (niebieska — niebieski przewód wody)
5. Nakrętka ściskająca (biała — przezroczysty przewód powietrza)
6. Złącze ściskane (białe)

3. Poluzuj nakrętkę ściskającą mocującą przezroczysty przewód rurowy (powietrze) do białego złącza ściskanego dyszy znacznika pianowego (Rysunek 21).
4. Zabierz przewody cieczy i powietrza z maszyny.
5. Odkręć nakrętki ściskające na końcach przewodów rurowych (Rysunek 21).

   Informacja: Zachowaj nakrętki ściskające, zostaną one użyte do montażu w kroku 1 procedury Montaż nowego zespołu przewodów (Strona 17).
6. Przyłożyć dotychczasowe przewody cieczy i powietrza (Rysunek 22) do nowego zespołu przewodów (część Toro numer 114-9553).

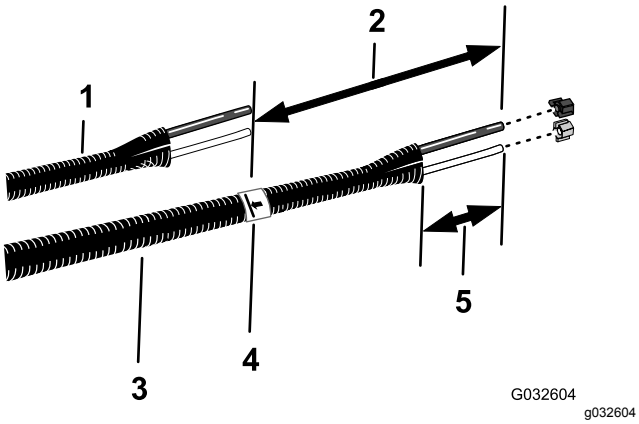

Rysunek 22

1. Dotychczasowe przewody rurowe cieczy i powietrza
2. 26 cm
3. Nowy zespół rur (część Toro nr 114-9553)
4. Taśma i zaznaczenie
5. od 77 do 102 mm

7. Za pomocą odcinka taśmy zaznacz na nowym zespole rur długość dotychczasowych przewodów cieczy i powietrza.
8. Na nowym zespole rur dodaj do zaznaczenia z kroku 7 26 cm długości i wykonaj zaznaczenie na zespole rur, po czym przytnij rury według wykonanego drugiego (dłuższego) zaznaczenia (Rysunek 22).
9. Jeżeli dotychczasowe przewody cieczy i powietrza są zaznaczone opaską kablową, wykonaj zaznaczenie na nowym zespole rur za pomocą opaski kablowej, w przeciwnym razie przejdź do kroku 10.

   Informacja: Dotychczasowe przewody rurowe cieczy i powietrza nie będą już potrzebne.
10. Usuń od 77 do 102 mm osłonki z każdego końca zespołu przewodów (Rysunek 22).
11. Powtórz kroki od 1 do 10 dla przewodów cieczy i powietrza po drugiej strony maszyny.

Montaż nowego zespołu przewodów

Maszyny bez opcjonalnego zestawu przedłużającego środkowego wysięgnika

1. Nasuń niebieską nakrętkę ściskającą na końce niebieskiego przewodu rurowego, a białą nakrętkę na przezroczysty przewód (Rysunek 23).

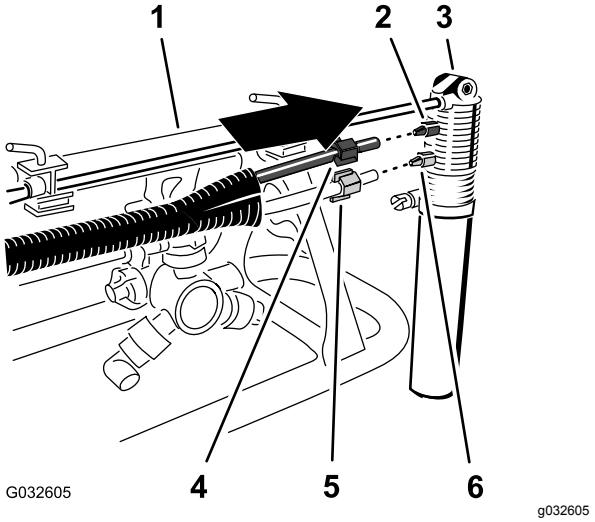

Rysunek 23

1. Zewnętrzna sekcja zraszania
2. Złącze ściskane (niebieskie)
3. Dysza znacznika pianowego
4. Nakrętka ściskająca (niebieska — niebieski przewód wody)
5. Nakrętka ściskająca (biała — przezroczysty przewód powietrza)
6. Złącze ściskane (białe)

2. Przyłóż koniec przezroczystego przewodu z białą nakrętką ściskającą do białego złącza dyszy znacznika pianowego, po czym dokręć nakrętkę ściskającą palcami (Rysunek 23).
3. Przyłóż koniec niebieskiego przewodu z niebieską nakrętką ściskającą do niebieskiego złącza dyszy znacznika pianowego, po czym dokręć nakrętkę ściskającą palcami (Rysunek 23).
4. Poprowadź zespół przewodów wzdłuż tylnej strony górnego słupa wsporczego zewnętrznej sekcji zraszania w sposób pokazany na Rysunek 24.

   Ważne: **Poprowadzenie zespołu przewodów wzdłuż niewłaściwej strony górnego słupa wsporczego grozi przytrzaśnięciem przewodów między łożem a zewnętrzną sekcją zraszania po złożeniu wysięgników do pozycji transportowej.**

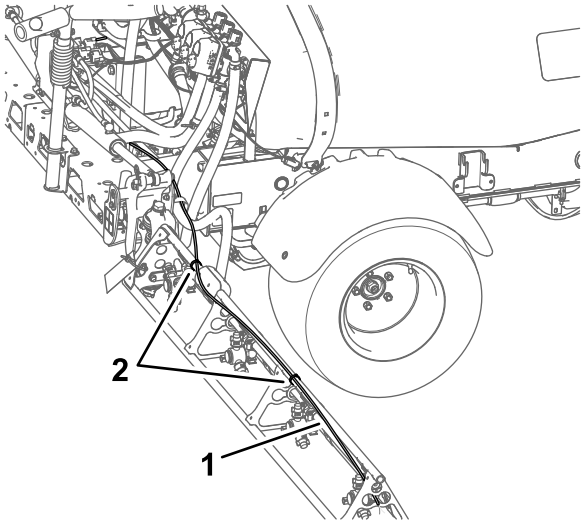

g197816

Rysunek 24

1. Zespół przewodów (pokazana prawa sekcja zraszania)
2. Opaski zaciskowe

5. Za pomocą opaski kablowej zamocuj zespół przewodów do otworu we wsporniku dyszy w sposób pokazany na Rysunek 25.

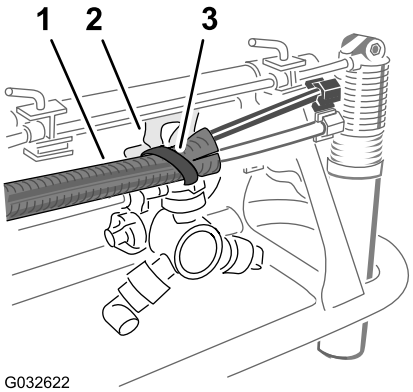

g032622

Rysunek 25

1. Zespół przewodów
2. Wspornik dyszy
3. Opaska zaciskowa

6. Za pomocą opasek kablowych zamocuj zespół przewodów do zewnętrznej sekcji zraszania w sposób pokazany na Rysunek 24.
7. Luźno zamocuj swobodny koniec zespołu przewodów do zewnętrznej sekcji zraszania.
8. Powtórz kroki od 1 do 6 dla zespołu przewodów po drugiej stronie maszyny.

5

Odłączenie opcjonalnego zestawu ultradźwiękowego poziomowania wysięgników

Nie są potrzebne żadne części

Procedura

1. Odłącz złącze 3-stykowe wiązki przewodów zestawu ultradźwiękowego poziomowania wysięgników od złącza 3-stykowego gniazdowego wiązki przewodów maszyny (Rysunek 26).

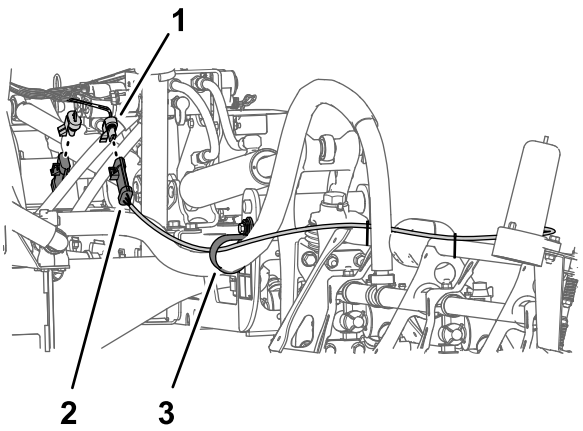

g198450

Rysunek 26

1. Złącze 3-stykowe gniazdowe (wiązka przewodów maszyny)
2. Złącze 3-stykowe (wiązka przewodów — zestaw ultradźwiękowego poziomowania wysięgników)
3. Zacisk wsporczy

2. Powtórzyć krok 1 dla złącza 3-stykowego wiązki przewodów ultradźwiękowego wysięgnika po drugiej stronie maszyny.

6

Demontaż pokrywy sekcji środkowej (11-dyszowej) opcjonalnego zestawu wysięgnika zakrytego

Nie są potrzebne żadne części

Procedura

1. Przytrzymując pokrywę sekcji środkowej (11-dyszowej) wykręć 4 śruby kołnierzowe (5/16 x 1¼ cala) i 2 paski pokrywy mocujące pokrywę do wspornika pokrywy (Rysunek 27).

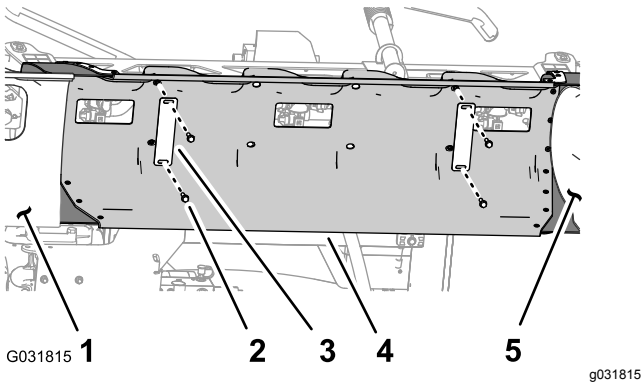

Rysunek 27

1. Pokrywa sekcji wysięgnika (lewa)
2. Śruba kołnierzowa (5/16 x 1¼ cala)
3. Pasek pokrywy
4. Pokrywa środkowej sekcji
5. Pokrywa sekcji wysięgnika (prawa)

2. Zdejmij pokrywę środkowej sekcji z maszyny (Rysunek 28).

   Informacja: Zachowaj pokrywę, paski pokrywy i śruby kołnierzowe do instalacji w krokach 1 oraz 2 procedury Montaż pokrywy środkowej sekcji (Strona 75).

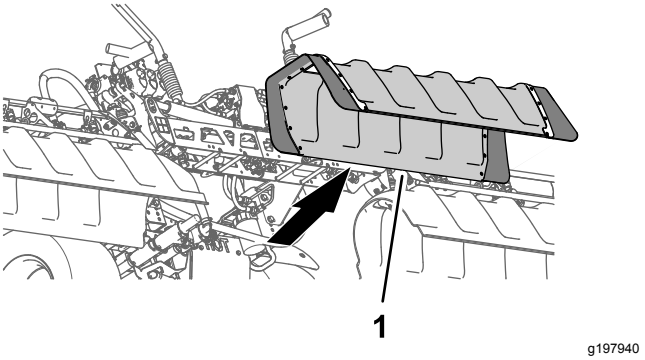

Rysunek 28

1. Pokrywa środkowej sekcji

7

Odłączanie rurki czujnika ciśnienia wskaźnika na desce rozdzielczej

Nie są potrzebne żadne części

Odłączanie rurki czujnika ciśnienia wskaźnika na desce rozdzielczej

Maszyny bez opcjonalnego zestawu lancy do zraszania ręcznego lub opcjonalnego zestawu elektrycznego zwijania węża

Informacja: Jeżeli maszyna jest wyposażona w opcjonalny zestaw pistoletowy, należy postępować zgodnie z Odłączanie rurki czujnika ciśnienia i węża doprowadzającego (Strona 20).

1. Wcisnąć kołnierz złączki rurki do pokrywki prawego zaworu sekcji wysięgnikowej (Rysunek 29).

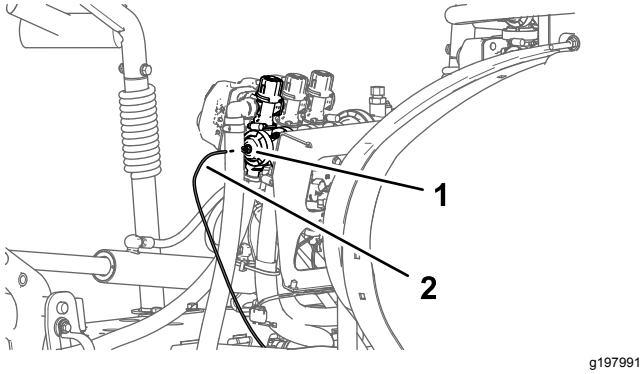

g197991

Rysunek 29

1. Złącze rurki (pokrywa końcowa zaworu prawej sekcji wysięgnikowej)
2. Rurka czujnika ciśnienia

2. Wyciągnąć rurkę czujnika ciśnienia do wskaźnika liniowego ze złączki rurki (Rysunek 29).

Odłączanie rurki czujnika ciśnienia i węża doprowadzającego

Maszyny z opcjonalnym zestawem lancy do zraszania ręcznego lub opcjonalnym zestawem elektrycznego zwijania węża

1. Wciśnij kołnierz złączki rury w kolanko 90° prawego zaworu sekcji zraszania (Rysunek 30).

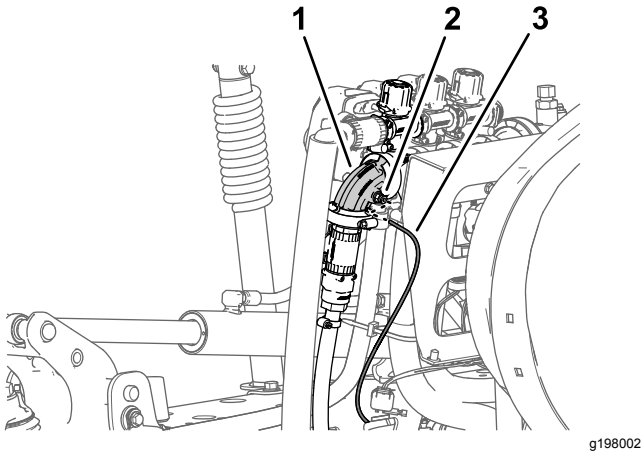

g198002

Rysunek 30

1. Złącze kolankowe 90° (zawór prawej sekcji wysięgnikowej)
2. Złączka rurki
3. Rurka czujnika ciśnienia (wskaźnik ciśnienia w tablicy rozdzielczej)

2. Wyciągnąć rurkę czujnika ciśnienia do wskaźnika liniowego ze złączki rurki (Rysunek 30).

   Informacja: Nie odłączaj kolanka 90° zaworu odcinającego węża doprowadzającego przy bębnie węża od kołnierza zaworu prawej sekcji wysięgnikowej.

8

Odłączanie złączy zaworów zraszacza

Nie są potrzebne żadne części

Procedura

1. Odłącz złącza 3-stykowe gniazdowe oznaczone jako LEWY ZAWÓR ZRASZANIA, ŚRODKOWY ZAWÓR ZRASZANIA oraz PRAWY ZAWÓR ZRASZANIA wiązki przewodów maszyny od złączy 3-stykowych 3 siłowników zaworów zraszania (Rysunek 31).

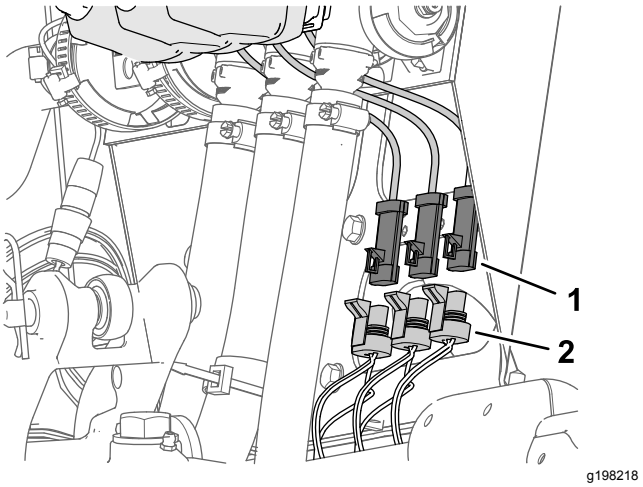

g198218

Rysunek 31

1. Złącze 3-stykowe (siłownik zaworu zraszania)
2. Złącze 3-stykowe gniazdowe — wiązka przewodów maszyny (LEWY ZAWÓR ZRASZANIA, ŚRODKOWY ZAWÓR ZRASZANIA oraz PRAWY ZAWÓR ZRASZANIA)

2. Odłącz złącze 4-stykowe gniazdowe wiązki przewodów maszyny oznaczone ZAWÓR REGULACJI DAWKI od złącza 4-stykowego siłownika zaworu regulacji dawki (Rysunek 32).

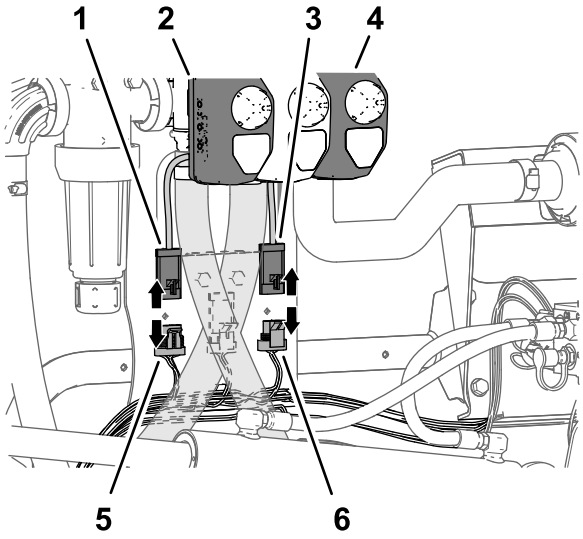

Rysunek 32

1. Złącze 4-stykowe (siłownik zaworu regulacji dawki)
2. Siłownik (zawór regulacji dawki)
3. Złącze 3-stykowe (siłownik głównego zaworu zraszania)
4. Siłownik (główny zawór zraszania)
5. Złącze 4-stykowe gniazdowe — wiązka przewodów maszyny (ZAWÓR REGULACJI DAWKI)
6. Złącze 3-stykowe gniazdowe — wiązka przewodów maszyny (GŁÓWNY ZAWÓR ZRASZANIA)

3. Odłącz złącze 3-stykowe gniazdowe wiązki przewodów maszyny oznaczone GŁÓWNY ZAWÓR ZRASZANIA od złącza 3-stykowego siłownika głównego zaworu zraszania (Rysunek 32).

9

Demontaż przełącznika regulacji dawki

Części potrzebne do tej procedury:

1	Opaska zaciskowa
1	Zaślepka przełącznika

Procedura

1. Odkręć cztery śruby kołnierzowe (¼ x ½ cala) mocujące panel 3 przełączników do konsoli sterowania (Rysunek 33).

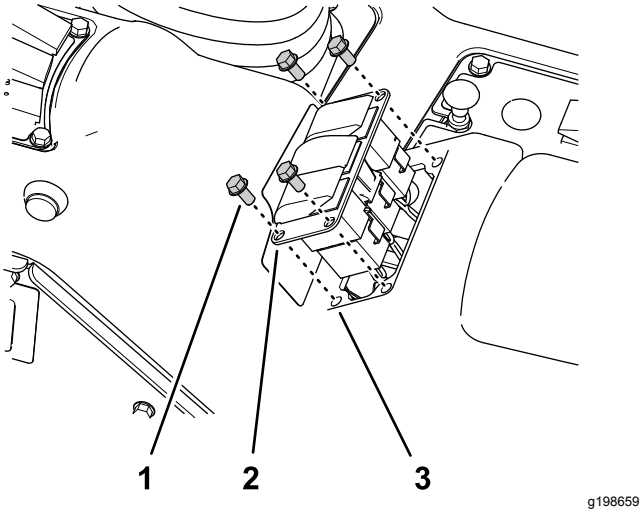

Rysunek 33

1. Śruba kołnierzowa (¼ x ½ cala)
2. Panel 3 przełączników
3. Otwór (konsola sterowania)

2. Ściśnij do siebie wypustki blokujące przełącznika regulacji dawki i wypchnij przełącznik z panelu 3 przełączników (Rysunek 34).

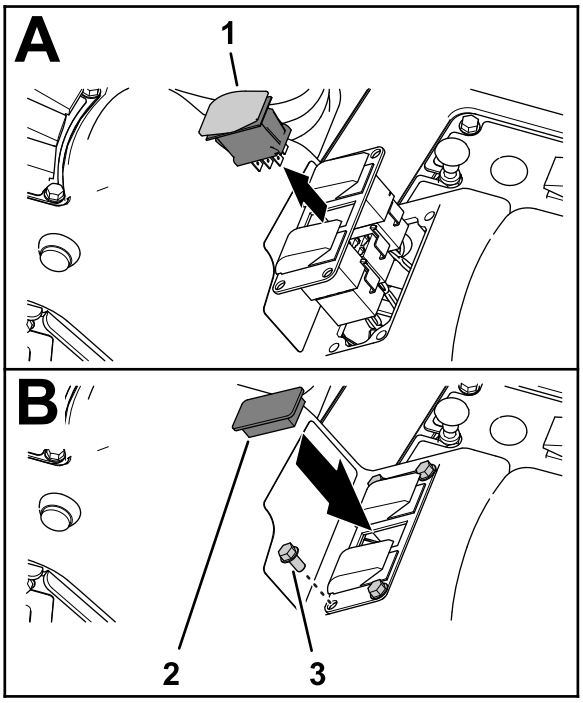

Rysunek 34

1. Przełącznik regulacji dawki
2. Zaślepka przełącznika
3. Śruba kołnierzowa (¼ x ½ cala)

3. Odłącz złącze 8-stykowe gniazdowe wiązki przewodów maszyny (oznaczone **Przełącznik regulacji dawki**) od złącza 8-stykowego przełącznika (Rysunek 33).

Informacja: Przełącznik regulacji dawki zdemontowany z maszyny nie będzie już potrzebny.

4. Poprowadź odgałęzienie przedniej wiązki przewodów przełącznika regulacji dawki przez otwór w panelu 3 przełączników i zamocuj odgałęzienie przewodów za pomocą opaski kablowej do sąsiedniego odgałęzienia.
5. Zamocuj panel 3 przełączników do konsoli sterowania (Rysunek 34) używając 4 śrub kołnierzowych (¼ x ½ cala) odkręconych wcześniej w kroku 1.
6. Dopasuj zaślepkę przełącznika do otworu w panelu 3 przełączników w miejscu odkręconego przełącznika regulacji dawki (Rysunek 33).
7. Wciskaj zaślepkę przełącznika w panel 3 przełączników, aż zatrzaśnie się bezpiecznie w panelu (Rysunek 33).

10

Demontaż sekcji zraszania

Nie są potrzebne żadne części

Demontaż węży sekcji zraszania

1. Przy zewnętrznej sekcji zraszania odłącz zacisk węża mocujący przewód sekcji zraszacza do trójnika z występem (Rysunek 35).

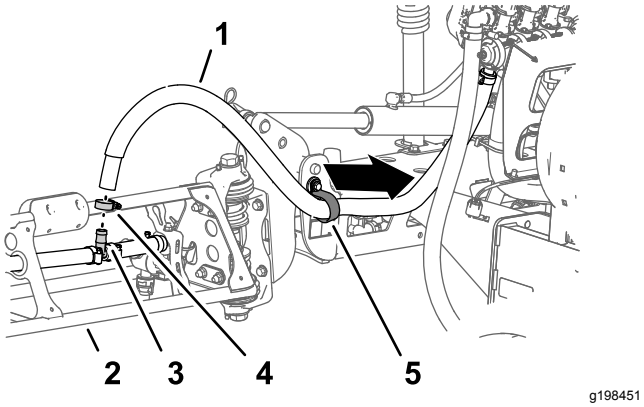

Rysunek 35

1. Wąż sekcji zraszacza (zewnętrzna sekcja zraszania)
2. Zewnętrzna sekcja zraszania
3. Trójnik z występem
4. Zacisk przewodowy
5. Zacisk R

2. Zdjąć wąż z trójnika (Rysunek 35).
3. Zdjąć wolny koniec węża z zacisku R (Rysunek 35).
4. Powtórz kroki od 1 do 3 dla węża doprowadzającego na drugiej zewnętrznej sekcji zraszania.
5. Pod środkową sekcją zraszania odłączyć zacisk węża mocujący wąż doprowadzający dla środkowej sekcji zraszania do trójnika z występem (Rysunek 36).

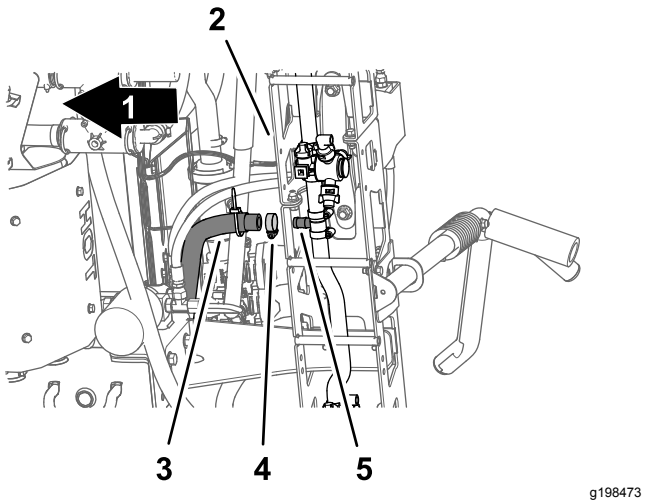

Rysunek 36

1. Przód maszyny
2. Środkowa sekcja zraszania
3. Wąż zasilający (środkowa sekcja zraszania)
4. Zacisk przewodowy
5. Trójnik z występem

6. Odłącz elementy ustalające mocujące szybkozłącza lewego, środkowego i prawego przewodu doprowadzającego od szybkozłączy zaworów sekcji zraszania (Rysunek 37).

Informacja: Zachować zapinki do instalacji w Zamocowanie węży do zaworów dysz o numerach od 7 do 10 (Strona 63).

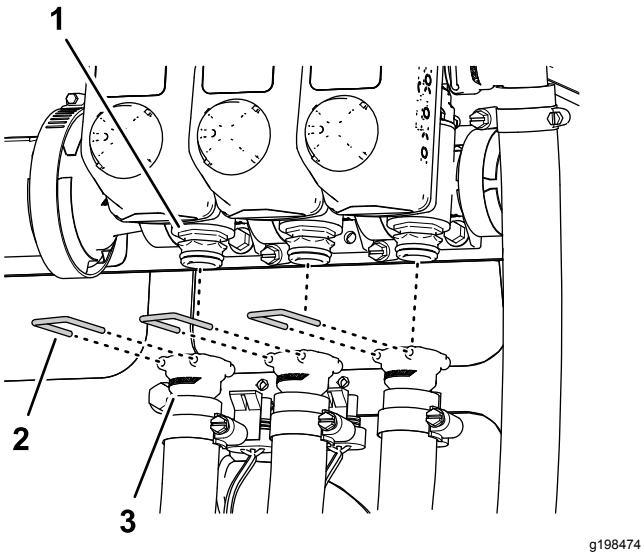

Rysunek 37

1. Szybkozłącze (zawór sekcji zraszania)
2. Element ustalający
3. Szybkozłącze (gniazdo — wąż doprowadzający)

7. Odłącz lewy, środkowy i prawy wąż doprowadzający od szybkozłączy zaworów sekcji zraszania, a następnie zabierz węże z maszyny (Rysunek 37).

   Informacja: Przewody doprowadzające: lewy, środkowy i prawy nie będą już potrzebne.

Odłączanie przewodów hydraulicznych wysuwania i wsuwania siłownika podnoszenia

1. Odłącz przewody hydrauliczne od złączy wysuwania lewego i prawego siłownika podnoszenia (Rysunek 39).

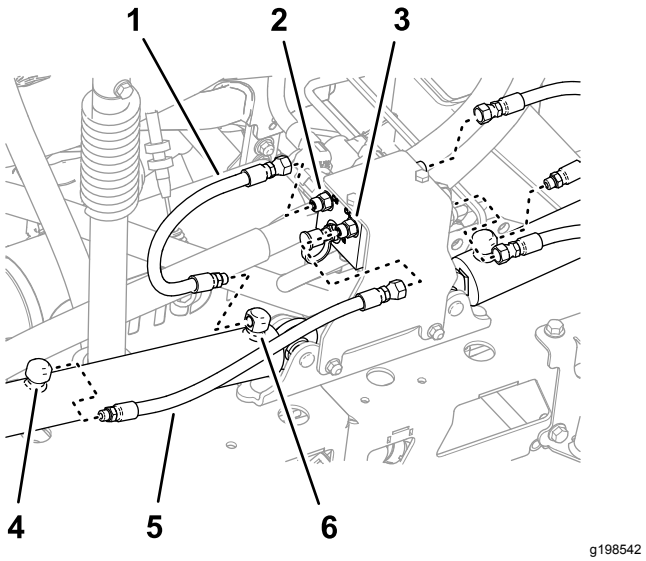

Rysunek 38

1. Przewód (pozycja wysuwania)
2. Złącze C3 (rozdzielacz siłownika podnoszenia)
3. Złącze C4 (rozdzielacz siłownika podnoszenia)
4. Złącze wsuwania (siłownik podnoszenia)
5. Przewód (pozycja wsuwania)
6. Złącze wysuwania (siłownik podnoszenia)

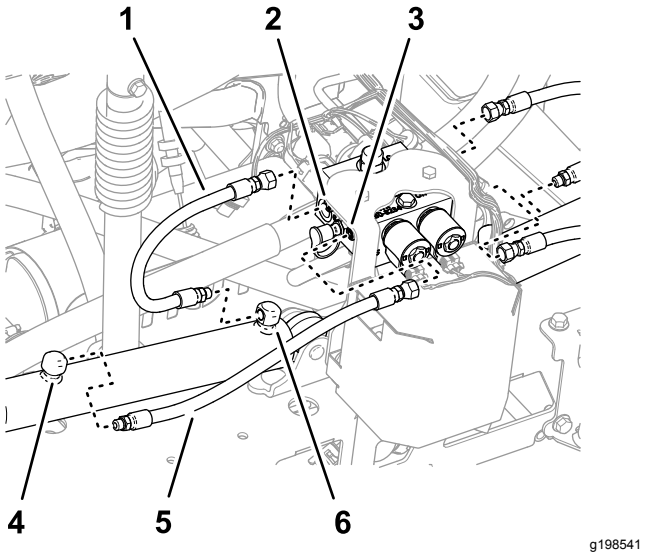

Rysunek 39

Maszyna z opcjonalnym zestawem ultradźwiękowego poziomowania wysięgników

1. Przewód (pozycja wysuwania)
2. Złącze C3 (rozdzielacz siłownika podnoszenia)
3. Złącze C4 (rozdzielacz siłownika podnoszenia)
4. Złącze wsuwania (siłownik podnoszenia)
5. Przewód (pozycja wsuwania)
6. Złącze wysuwania (siłownik podnoszenia)

2. Odłącz przewody hydrauliczne od złączy C2 i C4 na rozdzielaczu siłowników podnoszenia (Rysunek 39).

3. Odłącz przewody hydrauliczne od złączy wsuwania lewego i prawego siłownika podnoszenia (Rysunek 39).
4. Odłącz przewody hydrauliczne od złączy C1 i C3 na rozdzielaczu siłowników podnoszenia (Rysunek 39).

   Informacja: Przewody nie będą już potrzebne.

Demontaż siłowników podnoszenia

Nośność sprzętu do podnoszenia: 91 kg

Informacja: Zachowaj wszystkie odkręcane elementy mocujące za wyjątkiem wskazanych, będą one użyte przy montażu przedłużenia środkowego wysięgnika.

1. Do podtrzymania środkowej sekcji zraszania użyj sprzętu do podnoszenia o podanej nośności.
2. Wyjmij zawleczkę, a następnie sworzeń mocujący siłownik od strony tłoczyska do wspornika osi obrotu (Rysunek 40).

   Informacja: Zachowaj sworzeń i zawleczkę do instalacji w kroku Montaż siłowników podnoszenia (Strona 55).

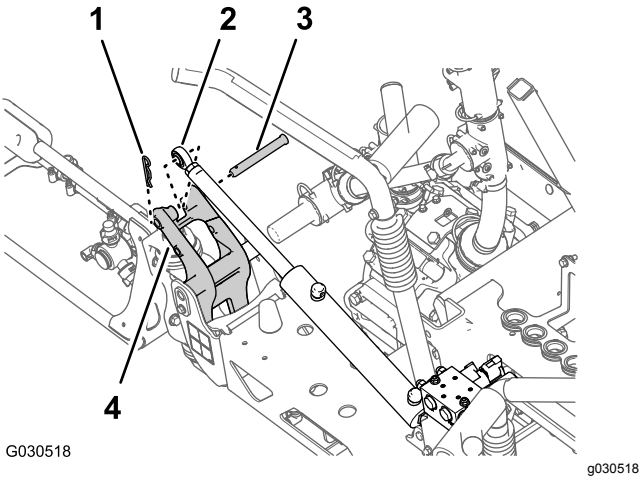

Rysunek 40

1. Wsuwka
2. Złącze od strony tłoczyska (siłownik podnoszenia)
3. Sworzeń z łbem płaskim i otworem na zawleczkę
4. Wspornik obrotowy

3. Odkręć nakrętkę kołnierzową zabezpieczającą (5/16 cala) oraz śrubę kołnierzową (5/16 x ¾ cala) mocujące sworzeń osi obrotu do mocowania siłownika (Rysunek 41).

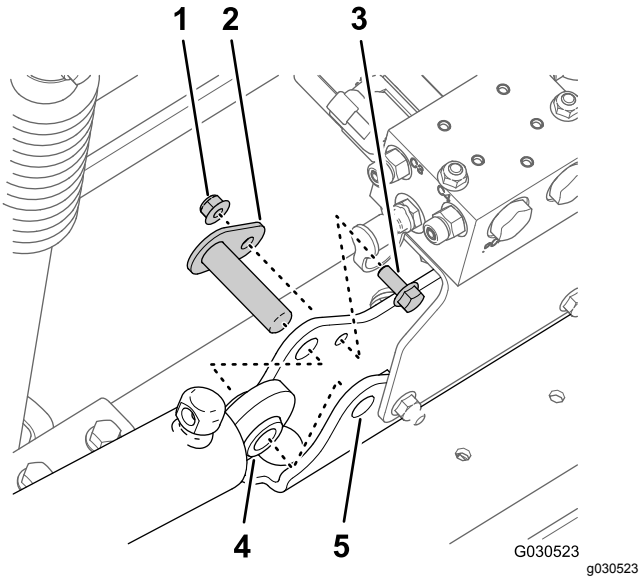

Rysunek 41

1. Przeciwnakrętka kołnierzowa (5/16 cala)
2. Sworzeń osi obrotu
3. Śruba kołnierzowa (5/16 x ¾ cala)
4. Siłownik podnoszenia
5. Mocowanie siłownika

4. Wyjmij sworzeń osi obrotu i siłownik podnoszenia z maszyny (Rysunek 41).
5. Wykonaj czynności w rozdziale Demontaż zewnętrznych sekcji zraszania (Strona 24).

Demontaż zewnętrznych sekcji zraszania

Nośność sprzętu do podnoszenia: 91 kg

Informacja: Jeżeli maszyna jest wyposażona w opcjonalny zestaw wysięgników zakrytych, pozostaw pokrywy założone na zewnętrzne sekcje zraszania.

⚠ OSTRZEŻENIE

Podnoszenie ciężkich maszyn i osprzętu w nieprawidłowy sposób może doprowadzić do poważnych obrażeń, a nawet śmierci.

Podczas podnoszenia ciężkich maszyn i osprzętu należy stosować wyposażenie do podnoszenia, takie jak łańcuchy i pasy, o nośności dostosowanej do masy urządzeń.

Informacja: Zachowaj wszystkie odkręcane elementy mocujące za wyjątkiem wskazanych, będą one użyte przy montażu przedłużenia środkowego wysięgnika.

1. Odkręć śrubę kołnierzową (5/16 x 1 cal) oraz nakrętkę kołnierzową zabezpieczającą (5/16 cala) mocujące sworzeń osi obrotu do wspornika obrotowego (Rysunek 42).

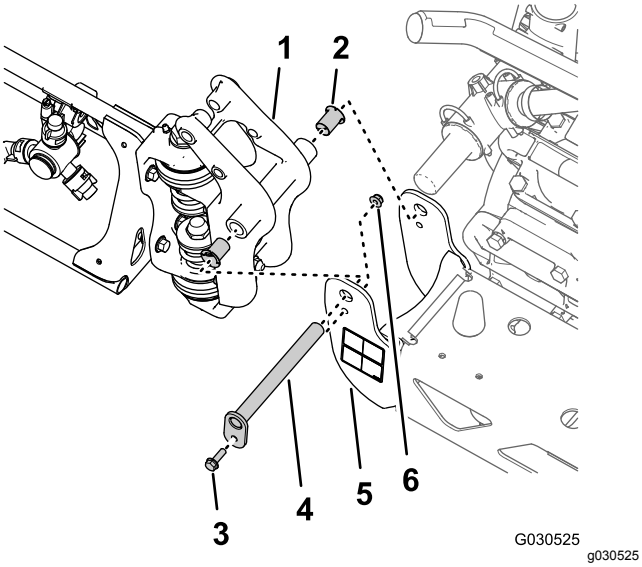

Rysunek 42

1. Złącze osi obrotu (zewnętrzna sekcja zraszania)
2. Poliamidowa tuleja kołnierzowa
3. Śruba kołnierzowa (5/16 x 1 cal)
4. Sworzeń osi obrotu
5. Wspornik obrotowy (środkowa sekcja zraszania)
6. Przeciwnakrętka kołnierzowa (5/16 cala)

2. Wyjmij sworzeń osi obrotu ze wspornika obrotowego środkowej sekcji zraszania i mocowania osi obrotu na zewnętrznej sekcji zraszania (Rysunek 42).

   Informacja: Zachowaj śrubę kołnierzową, nakrętkę kołnierzową i sworzeń osi obrotu, zostaną one użyte do montażu w kroku Demontaż zewnętrznych sekcji zraszania (Strona 24).

3. Odłącz zewnętrzną sekcję zraszania ze środkowej sekcji zraszania i wyjmij zewnętrzną sekcję zraszania z maszyny (Rysunek 42).
4. Wyjmij 2 poliamidowe tuleje kołnierzowe z mocowania osi obrotu na zewnętrznej sekcji zraszania (Rysunek 42).

   Informacja: Wyrzuć tuleje.

5. Powtórz czynności od 1 do 3 procedury Demontaż siłowników podnoszenia (Strona 24) dla zewnętrznej sekcji zraszania po przeciwnej stronie maszyny.
6. Powtórz czynności od 1 do 4 z tego rozdziału dla zewnętrznej sekcji zraszania po przeciwnej stronie maszyny.

Demontaż rozdzielacza podnoszenia sekcji ze środkowej sekcji zraszania

1. Zdemontuj rozdzielacz podnoszenia sekcji z mocowania siłownika wykonując następujące czynności:

   - **W przypadku maszyn bez opcjonalnego zestawu ultradźwiękowego poziomowania wysięgników:** wykręć 2 nakrętki zabezpieczające kołnierzowe (5/16 cala) i 2 śruby kołnierzowe (5/16 x 1 cal) mocujące wspornik rozdzielacza podnoszenia sekcji do mocowania siłownika i odłącz rozdzielacz i wspornik od mocowania siłownika (Rysunek 43).

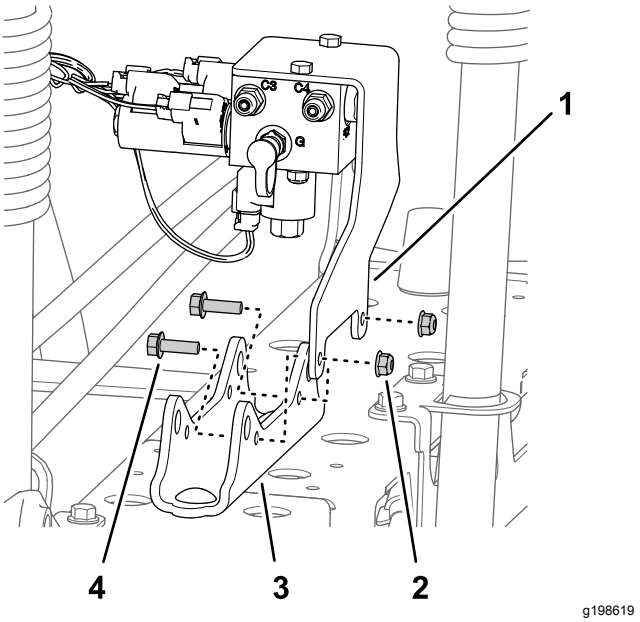

Rysunek 43

1. Wspornik (rozdzielacz podnoszenia sekcji)
2. Przeciwnakrętka kołnierzowa (5/16 cala)
3. Mocowanie siłownika
4. Śruba z łbem kołnierzowym (5/16 x 1 cal)

   - **W przypadku maszyn z opcjonalnym zestawem ultradźwiękowego poziomowania wysięgników:** wykręć 2 nakrętki zabezpieczające kołnierzowe (5/16 cala) i 2 śruby kołnierzowe (5/16 x 1 cal) mocujące wspornik rozdzielacza podnoszenia sekcji i wspornik regulatora termoelektrycznego do mocowania siłownika i odłącz rozdzielacz i wspornik od mocowania siłownika (Rysunek 44).

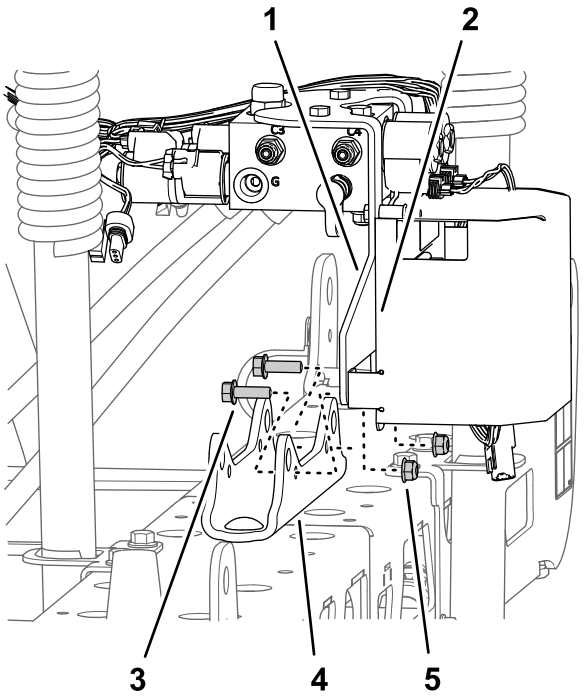

g198618

Rysunek 44

Maszyna z opcjonalnym zestawem ultradźwiękowego poziomowania wysięgników

1. Wspornik (rozdzielacz podnoszenia sekcji)
2. Wspornik regulatora termoelektrycznego
3. Śruba z łbem kołnierzowym (5/16 x 1 cal)
4. Mocowanie siłownika
5. Przeciwnakrętka kołnierzowa (5/16 cala)

2. Podtrzymać rozdzielacz podnoszenia sekcji przywiązując wspornik montażowy zaworu spryskiwacza za pomocą odcinka linki.

   Informacja: Zachowaj wspornik i rozdzielacz podnoszenia, a także śruby i nakrętki do montażu w rozdziale 19 Montaż rozdzielacza siłownika podnoszenia do mocowania siłownika (Strona 47).

Demontaż środkowej sekcji zraszania

Nośność sprzętu do podnoszenia: 41 kg

1. Jeżeli maszyna jest wyposażona w opcjonalny zestaw wysięgników zakrytych, zdejmij pokrywę ze środkowych sekcji zraszania.
2. Podtrzymaj środkową sekcję zraszania za pomocą sprzętu do podnoszenia o podanej nośności (Rysunek 45).

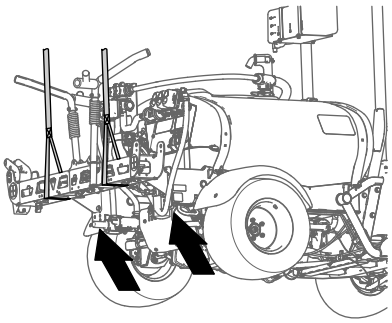

g198634

Rysunek 45

3. Za pomocą kawałka taśmy zaznacz otwory w miejscach, w których znajdują się 4 śruby kołnierzowe (½ x 1¼ cala) i 4 nakrętki zabezpieczające kołnierzowe (½ cala) mocujące wsporniki środkowej sekcji zraszania do płyty montażowej maszyny (Rysunek 46).

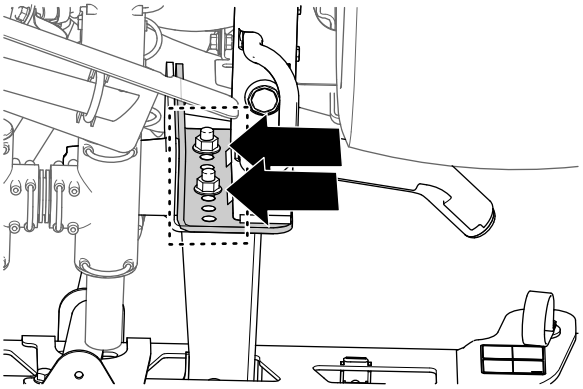

g198633

Rysunek 46

4. Odkręć 4 śruby kołnierzowe (½ x 1¼ cala) i 4 nakrętki kołnierzowe (½ cala) mocujące wsporniki środkowej sekcji zraszania do płyty montażowej na ramie maszyny i wyjmij środkową sekcję zraszania z maszyny (Rysunek 47).

   Informacja: Zachowaj śruby i nakrętki zabezpieczające do montażu nowej środkowej sekcji zraszania.

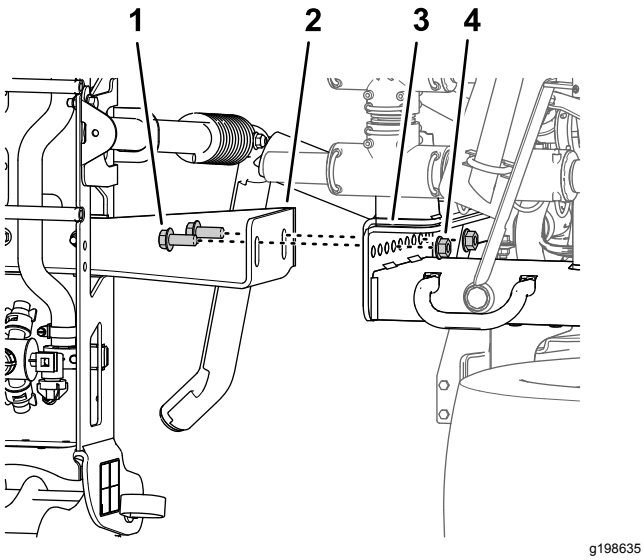

Rysunek 47

1. Śruba kołnierzowa (½ x 1¼ cala)
2. Wsporniki (środkowa sekcja zraszania)
3. Kanały montażowe (rama zraszacza)
4. Przeciwnakrętka kołnierzowa (½ cala)

11

Montaż przedłużenia środkowego wysięgnika

Części potrzebne do tej procedury:

2	Śruba z łbem kołnierzowym (⅜ x 1 cal)
2	Przeciwnakrętka kołnierzowa (⅜ cala)
1	Przedłużenie środkowego wysięgnika
1	Mocowanie siłownika (szerokie)
1	Płyta mocowania (szeroka)
4	Śruba zamkowa (½ x 1¼ cala)
4	Przeciwnakrętka kołnierzowa (½ cala)

Demontaż dyszy zraszacza

1. Na środkowej sekcji zraszania odkręć nakrętkę kołnierzową zabezpieczającą mocującą dyszę zraszacza do mocowania dyszy (Rysunek 48 oraz Rysunek 49).

   Informacja: Zachowaj nakrętkę zabezpieczającą do montażu w kroku 6 procedury Instalowanie dysz i węży zraszacza do środkowej sekcji zraszania (Strona 32).

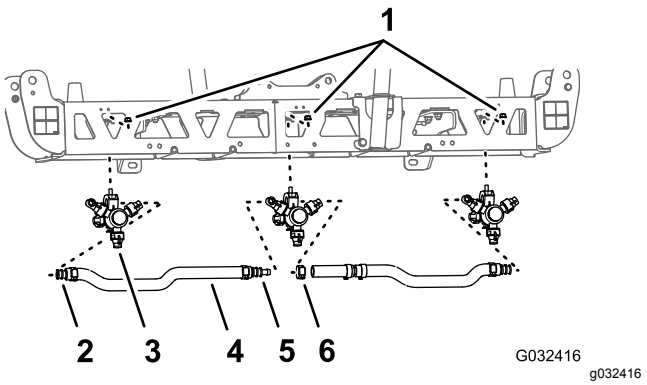

Rysunek 48

1. Przeciwnakrętka kołnierzowa (5/16 cala)
2. Króciec węża z pojedynczym występem (¾ cala)
3. Dysza zraszacza
4. Wąż (średnica wewnętrzna ¾ cala)
5. Króciec węża z podwójnym występem (¾ cala)
6. Zacisk przewodowy

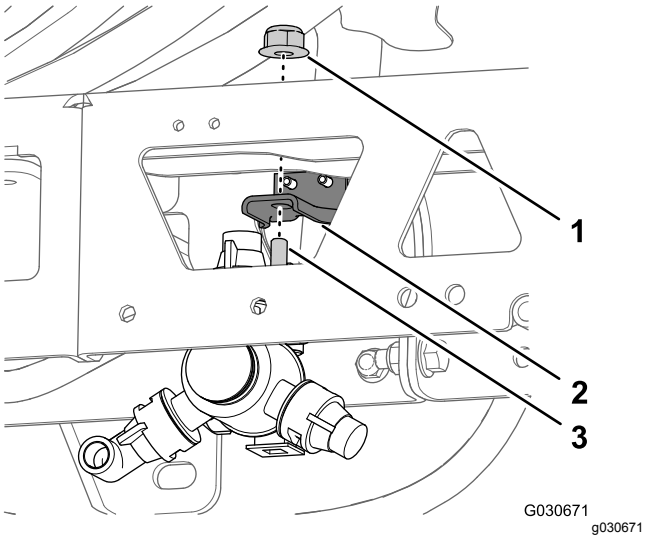

Rysunek 49

1. Przeciwnakrętka kołnierzowa (5/16 cala)
2. Mocowanie dyszy
3. Śruba z łbem sześciokątnym (5/16 x ¾ cala, dysza zraszacza)

2. Odkręć śrubę ze stali nierdzewnej (nr 12 x 1¼ cala) mocującą górną część obejmy i króciec węża z pojedynczym lub podwójnym występem (¾ cala) do korpusu dyszy zraszacza, po czym odłącz wąż i króciec węża z występem od dyszy (Rysunek 50).

   Informacja: Śruba z łbem sześciokątnym (5/16 x ¾ cala — stal nierdzewna) służy do oddzielenia górnej części obejmy po jej otwarciu. Należy ją zachować do montażu.

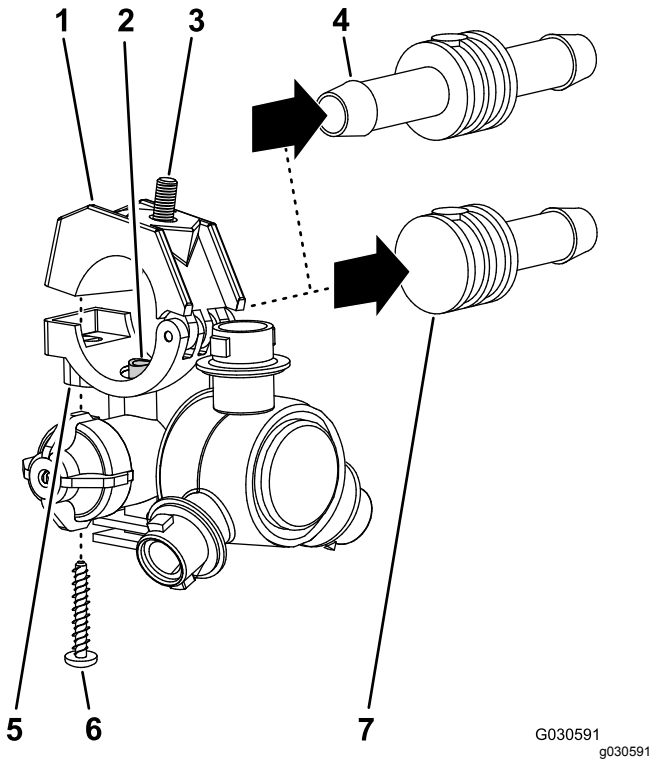

Rysunek 50

1. Górna część obejmy
2. Rura doprowadzająca
3. Śruba z łbem sześciokątnym (5/16 x ¾ cala, stal nierdzewna)
4. Króciec węża z podwójnym występem (¾ cala)
5. Łoże (korpus dyszy zraszacza)
6. Śruba ze stali nierdzewnej (nr 12 x 1¼ cala)
7. Króciec węża z pojedynczym występem (¾ cala)

3. Odłącz dyszę od środkowej sekcji zraszania (Rysunek 48 oraz Rysunek 49).
4. Powtórz kroki 1 oraz 2 dla dwóch pozostałych dysz zraszacza.

   Informacja: Zachowaj dysze zraszacza, śruby ze stali nierdzewnej i śruby z łbami kołnierzowymi do montażu w krokach 6 oraz 7 procedury Montaż dysz i węży zraszacza środkowej sekcji zraszania (Strona 31).
5. Odłącz węże (średnica wewnętrzna ¾ cala), króćce węży z występem, obejmy i trójnik z występem od środkowej sekcji zraszania (Rysunek 48).

   Informacja: Wąż, króćce węży, obejmy i trójnik nie będą już potrzebne.

Demontaż wsporników środkowej sekcji zraszania

Nośność sprzętu do podnoszenia: 41 kg

1. Podtrzymaj środkową sekcję zraszania za pomocą sprzętu do podnoszenia o podanej nośności.
2. Odkręć 2 śruby kołnierzowe (⅜ x 1 cal) i 2 nakrętki kołnierzowe zabezpieczające (⅜ cala) mocujące wspornik do środkowej sekcji zraszania, a następnie zdejmij wspornik (Rysunek 51).

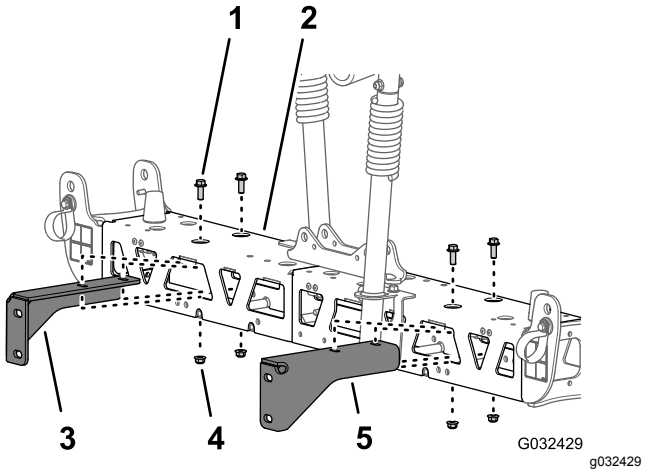

Rysunek 51

1. Śruba z łbem kołnierzowym (⅜ x 1 cal)
2. Środkowa sekcja zraszania
3. Prawy wspornik (środkowa sekcja zraszania)
4. Przeciwnakrętka kołnierzowa (⅜ cala)
5. Lewy wspornik (środkowa sekcja zraszania)

3. Odkręć 2 śruby kołnierzowe (⅜ x 1 cal) i 2 nakrętki kołnierzowe zabezpieczające (⅜ cala) mocujące drugi wspornik do środkowej sekcji zraszania, a następnie zdejmij wspornik (Rysunek 51).

   Informacja: Zachowaj wsporniki, śruby i nakrętki zabezpieczające do montażu w krokach 3 oraz 4 procedury Montaż wsporników do środkowej sekcji zraszania (Strona 30).

Rozdzielanie kratownic środkowej sekcji zraszania

1. Odkręć 2 śruby kołnierzowe (⅜ x 1 cal) i 2 nakrętki zabezpieczające (⅜ cala) mocujące pionowe kołnierze lewej i prawej ramy kratownicowej (Rysunek 52).

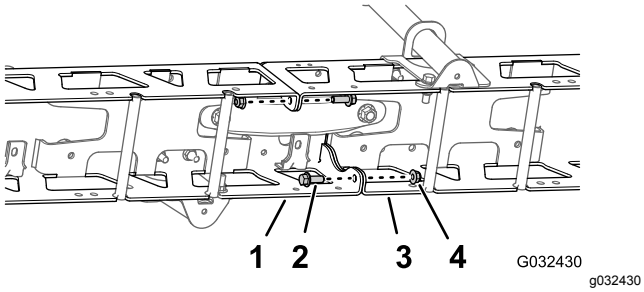

Rysunek 52

1. Lewa rama kratownicowa
2. Śruba z łbem kołnierzowym (⅜ x 1 cal)
3. Prawa rama kratownicowa
4. Nakrętki zabezpieczające (⅜ cala)

2. Odkręć 2 śruby zamkowe (½ x 1¼ cala) i 2 nakrętki zabezpieczające (½ cala) mocujące wąskie mocowanie siłownika, lewą i prawą ramę kratownicową oraz wąską płytę mocowania (Rysunek 53).

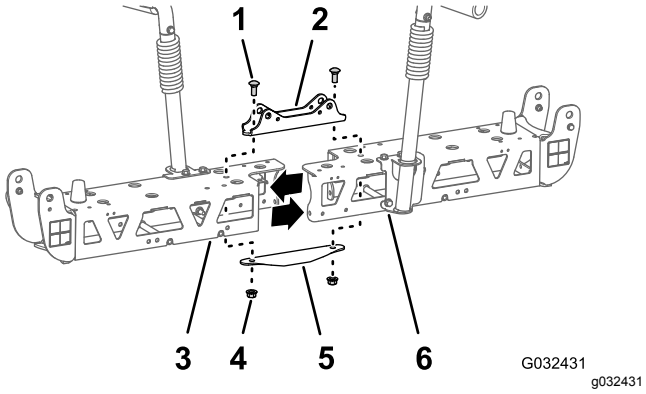

Rysunek 53

1. Śruba zamkowa (½ x 1¼ cala)
2. Mocowanie siłownika (wąskie)
3. Lewa rama kratownicowa
4. Nakrętki zabezpieczające (½ cala)
5. Płyta mocowania (wąska)
6. Prawa rama kratownicowa

Informacja: Zachowaj śruby kołnierzowe, śruby zamkowe i nakrętki zabezpieczające do montażu w krokach 2 oraz 7 procedury Montaż przedłużenia środkowego wysięgnika (Strona 29). Wąskie mocowanie siłownika i wąska płyta mocowania nie będą już potrzebne.

3. Oddziel od siebie lewą i prawą ramę kratownicową.

Montaż przedłużenia środkowego wysięgnika

1. Ustaw otwory w pionowych kołnierzach przedłużenia środkowego wysięgnika równo z otworami w ramie kratownicowej (Rysunek 54).

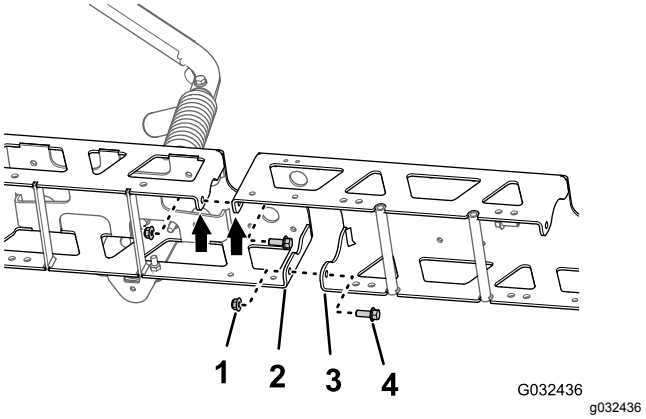

Rysunek 54

1. Przeciwnakrętka kołnierzowa (⅜ cala)
2. Pionowy kołnierz (rama kratownicy)
3. Pionowy kołnierz (przedłużenie środkowego wysięgnika)
4. Śruby kołnierzowe (⅜ x 1 cal)

2. Luźno zamocuj przedłużenie środkowego wysięgnika do ramy kratownicy (Rysunek 54) używając 2 śrub kołnierzowych (⅜ x 1 cala) i 2 nakrętek kołnierzowych zabezpieczających (⅜ cala) odkręconych w kroku 1 procedury Rozdzielanie kratownic środkowej sekcji zraszania (Strona 28).
3. Ustaw otwory w pionowych kołnierzach przedłużenia środkowego wysięgnika równo z otworami w drugiej ramie kratownicowej (Rysunek 54).
4. Luźno zamocuj przedłużenie środkowego wysięgnika do drugiej ramy kratownicy (Rysunek 54) używając 2 śrub kołnierzowych (⅜ x 1 cala) i 2 nakrętek kołnierzowych zabezpieczających (⅜ cala) z zestawu wykończeniowego systemu zraszania GeoLink (Rysunek 54).
5. Ustaw otwory w mocowaniu siłownika równo z otworami na linii środkowej ramy kratownicowej i przedłużenia środkowego wysięgnika (Rysunek 55).

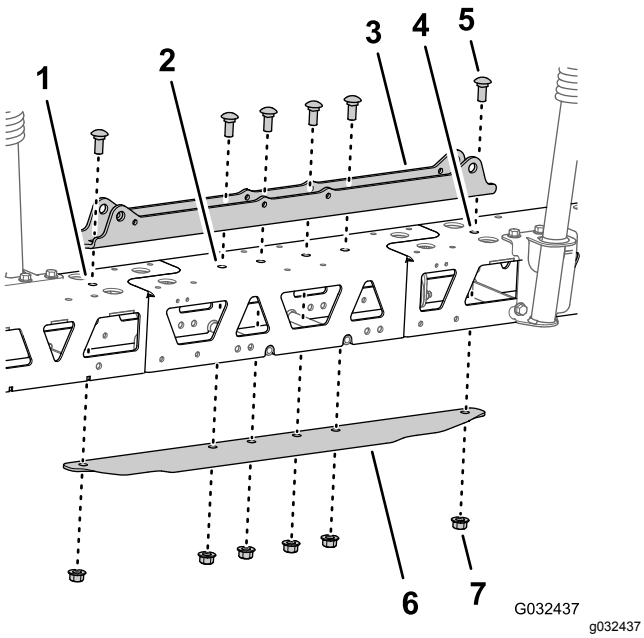

Rysunek 55

1. Lewa rama kratownicowa
2. Przedłużenie środkowego wysięgnika
3. Mocowanie siłownika (szerokie)
4. Prawa rama kratownicowa
5. Śruba zamkowa (½ x 1¼ cala)
6. Płyta mocowania (szeroka)
7. Przeciwnakrętka kołnierzowa (½ cala)

6. Włóż płytę mocowania w ramę kratownicową i przedłużenie środkowego wysięgnika, po czym ustaw otwór w płycie mocowania równo z otworami na linii środkowej kratownic i przedłużenia wysięgnika (Rysunek 55).
7. Skręć mocowanie siłownika, kratownice, przedłużenie środkowego wysięgnika i płytę mocowania za pomocą 2 śrub zamkowych (½ x 1¼ cala) i 2 nakrętek kołnierzowych zabezpieczających (½ cala) odkręconych w kroku 2 procedury Rozdzielanie kratownic środkowej sekcji zraszania (Strona 28) oraz 4 śrub zamkowych (½ x 1¼ cala) i 4 nakrętek kołnierzowych zabezpieczających (½ cala) z zestawu wykończeniowego systemu zraszania GeoLink (Rysunek 55).
8. Dokręć śruby kołnierzowe i nakrętki zabezpieczające kołnierzowe o średnicy ⅜ cala z momentem od 37 do 45 N-m.
9. Dokręć nakrętki zabezpieczające kołnierzowe ½ cala z momentem od 91 do 113 N·m.

12

Montaż wsporników i dysz zraszacza do środkowej sekcji zraszania

Części potrzebne do tej procedury:

2	Dysza zraszacza
2	Zespół węża (zawór zraszacza 5 lub 6)
2	Przeciwnakrętka kołnierzowa (5/16 cala)

Montaż wsporników do środkowej sekcji zraszania

Nośność sprzętu do podnoszenia: 55 kg

1. Podtrzymaj środkową sekcję zraszania za pomocą sprzętu do podnoszenia o podanej nośności.
2. Ustaw otwory w prawym wsporniku równo z otworami w prawej ramie kratownicowej w sposób pokazany na (Rysunek 56).

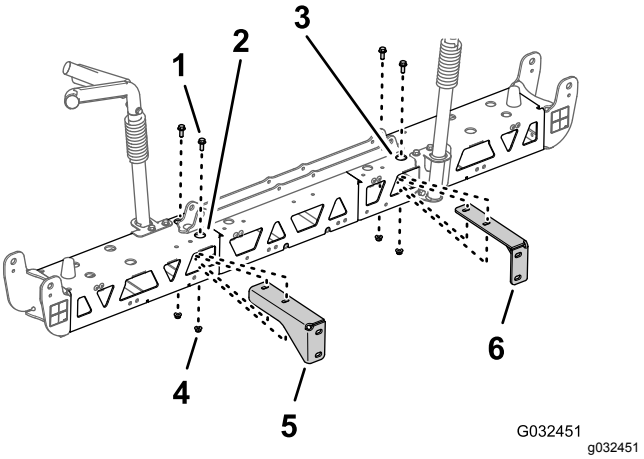

Rysunek 56

1. Śruba z łbem kołnierzowym (⅜ x 1 cal)
2. Prawa rama kratownicowa (środkowa sekcja zraszania)
3. Lewa rama kratownicowa (środkowa sekcja zraszania)
4. Przeciwnakrętka kołnierzowa (⅜ cala)
5. Prawy wspornik (środkowa sekcja zraszania)
6. Lewy wspornik (środkowa sekcja zraszania)

3. Zamocuj prawy wspornik do prawej ramy kratownicy (Rysunek 56) używając 2 śrub kołnierzowych (⅜ x 1 cala) i 2 nakrętek kołnierzowych zabezpieczających (⅜ cala) odkręconych w krokach 2 i 3 procedury

Demontaż wsporników środkowej sekcji zraszania (Strona 28).

4. Powtórz kroki 2 oraz 3 dla lewego wspornika przy lewej ramie kratownicowej (Rysunek 56).
5. Dokręć śruby kołnierzowe i nakrętki zabezpieczające kołnierzowe z momentem od 37 do 45 N-m.

Montaż dysz i węży zraszacza środkowej sekcji zraszania

1. Za pomocą sprzętu do podnoszenia unieś nową środkową sekcję zraszania na wysokość komfortowej pracy.
2. W 2 dyszach zraszacza z zestawu wykończeniowego systemu zraszania GeoLink odkręć śrubę ze stali nierdzewnej mocującą górną część obejmy dyszy do łoża (Rysunek 57).

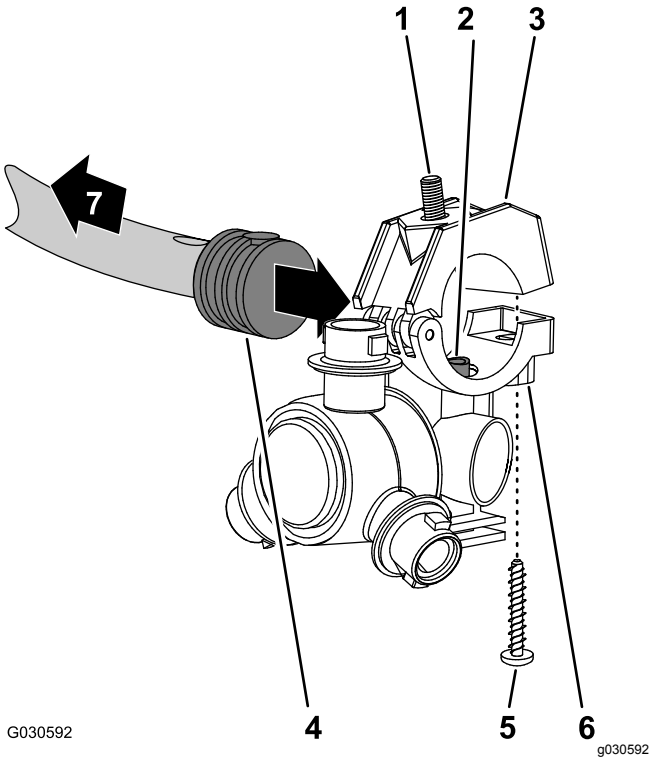

Rysunek 57

1. Śruba z łbem sześciokątnym (5/16 x ¾ cala, stal nierdzewna)
2. Rura doprowadzająca
3. Górna część obejmy
4. Króciec węża z pojedynczym występem (½ cala)
5. Śruba ze stali nierdzewnej (nr 12 x 1¼ cala)
6. Korpus dyszy zraszacza
7. W stronę sekcji zraszania

3. Zlokalizuj otwór z boku króćca węża z jednym występem na końcu węża o długości 25 cm z zespołu węży (zawór zraszacza 5 lub 6) środkowej sekcji zraszania (Rysunek 57 oraz Rysunek 58).

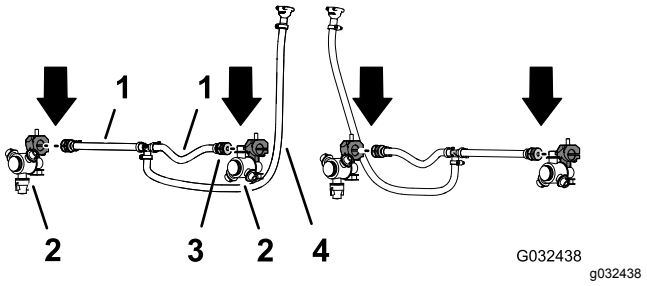

Rysunek 58

1. Wąż 13 x 250 mm (zawór zraszania 5 lub 6)
2. Dysza zraszacza
3. Króciec węża z jednym występem 13 mm
4. Wąż i złącze z występem 13 x 810 mm (zawór zraszacza 5 lub 6)

4. Ustaw rurę doprowadzającą w łożu dyszy zraszacza (Rysunek 57) równo z otworem z boku króćca węża z pojedynczym występem (½ cala).
5. Załóż górną część obejmy wokół króćca węża z występem i zamocuj część obejmy i korpus dyszy zraszacza (Rysunek 57) za pomocą śruby ze stali nierdzewnej (nr 12 x 1¼ cala). Dokręć śrubę ze stali nierdzewnej z momentem od 14 do 18 N·m.

   Ważne: **Nie dokręcaj śruby ze stali nierdzewnej z momentem większym niż podany w kroku 5.**

   Informacja: Przy dociskaniu obejmy upewnij się, że śruba z łbem sześciokątnym (5/16 x ¾ cala) jest osadzona we wgłębieniu górnej części obejmy.
6. Używając dyszy zraszacza, śruby z łbem sześciokątnym i śruby ze stali nierdzewnej odkręconych w krokach 1 oraz 2 procedury Demontaż dyszy zraszacza (Strona 27) powtórz kroki od 3 do 5 z króćcem węża z pojedynczym występem (Rysunek 57 oraz Rysunek 58) na końcu drugiego węża o długości 25 cm.
7. Używając 2 dysz zraszacza odkręconych w kroku 4 procedury Demontaż dyszy zraszacza (Strona 27) powtórz kroki od 3 do 5 z króćcami węża z pojedynczym występem drugiego zespołu węży (zawór zraszacza 5 lub 6) środkowej sekcji zraszania (Rysunek 57 oraz Rysunek 58).

Instalowanie dysz i węży zraszacza do środkowej sekcji zraszania

1. Poprowadź zespół węża 13 mm i dyszy między poprzeczkami kratownicy zewnętrznej (Rysunek 59).

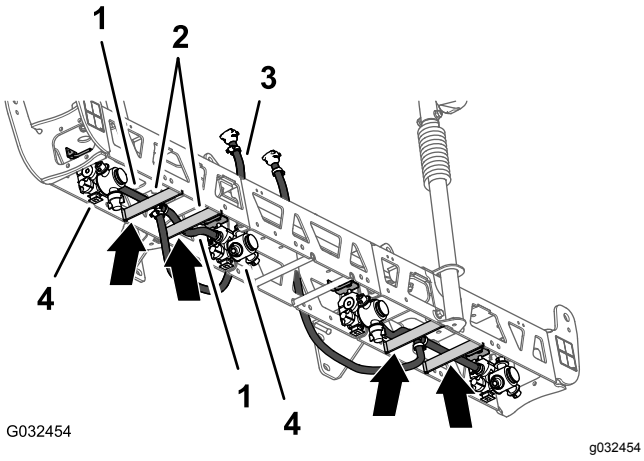

Rysunek 59

1. Węże 13 x 250 mm
2. Poprzeczki kratownicy (lewa kratownica)
3. Wąż i złącze z występem 13 x 810 mm
4. Dysze zraszacza

2. Poprowadź wąż i dyszę nad poprzeczką kratownicy i od zewnątrz zewnętrznego mocowania dyszy (Rysunek 59).
3. Przełóż śrubę z łbem sześciokątnym (5/16 x ¾ cala) dyszy zraszacza przez otwór w mocowaniu dyszy i luźno zamocuj dyszę do mocowania nakrętką kołnierzową zabezpieczającą (5/16 cala) z zestawu wykończeniowego systemu zraszania GeoLink (Rysunek 60).

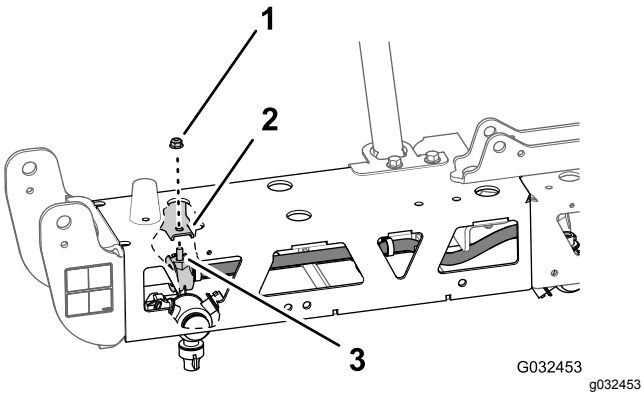

Rysunek 60

1. Przeciwnakrętka kołnierzowa (5/16 cala)
2. Mocowanie dyszy (zewnętrzne)
3. Śruba z łbem sześciokątnym (5/16 x ¾ cala, stal nierdzewna)

4. Poprowadź drugi zespół węża 13 mm i dyszy między poprzeczkami kratownicy zewnętrznej (Rysunek 59).
5. Poprowadź wąż i dyszę nad poprzeczką kratownicy i od wewnątrz wewnętrznego mocowania dyszy (Rysunek 59).
6. Przełóż śrubę z łbem sześciokątnym (5/16 x ¾ cala) dyszy zraszacza przez otwór w mocowaniu dyszy (Rysunek 60) i luźno zamocuj dyszę do mocowania nakrętką kołnierzową zabezpieczającą (5/16 cala) odkręconą w krokach 1 oraz 4 procedury Demontaż dyszy zraszacza (Strona 27).
7. Dokręć nakrętkę kołnierzową zabezpieczającą z momentem od 19,78 do 25,42 N·m.
8. Poprowadź wąż i złącze z występem 13 x 810 mm do boku środkowej sekcji zraszania w kierunku strony z lewym i prawym wspornikiem (Rysunek 59).
9. Powtórz kroki od 1 do 8 dla drugiego zespołu węża i dyszy przy drugiej kratownicy zewnętrznej (Rysunek 59 oraz Rysunek 60).

13

Wyjmowanie zaworów sekcji wysięgnikowej

Części potrzebne do tej procedury:

3	Pokrywa końcowa (szybkozłącze)
3	Element ustalający

Wyjmowanie węża obejściowego sekcji

1. Wyjmij górny koniec węża obejściowego w sposób opisany poniżej:
   - **W przypadku maszyny bez opcjonalnego zestawu lancy do zraszania ręcznego lub opcjonalnego zestawu elektrycznego zwijania węża,** odłącz małą zapinkę mocującą szybkozłącze węża obejściowego do szybkozłącza prawego zaworu obejścia sekcji (Rysunek 61).

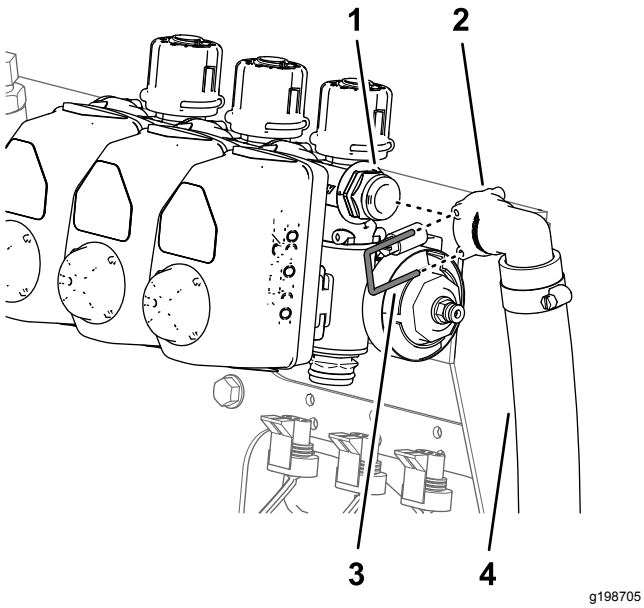

Rysunek 61

1. Złącze szybkorozłączne (prawy zawór obejścia sekcji)
2. Złącze szybkorozłączne (gniazdo 90° — wąż obejściowy)
3. Zapinka (mała)
4. Wąż obejściowy

- **W maszynach z opcjonalnym zestawem pistoletu natryskowego lub opcjonalnym zestawem elektrycznego zwijaka węża wykonaj następujące czynności:**

  A. Zdejmij zapinkę mocującą złącze szybkozłączne zaworu odcinającego do gniazda szybkozłącznego zaworu obejścia prawej sekcji i odłącz zawór od gniazda (Rysunek 62).

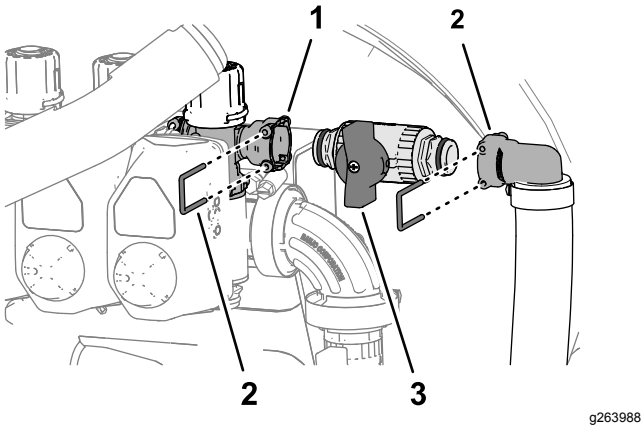

Rysunek 62

1. Gniazdo szybkozłączne (prawy zawór obejścia sekcji)
2. Złącze szybkorozłączne (łącznik 90° z występem)
3. Element ustalający
4. Złącze szybkozłączne (zawór odcinający)

B. Zdejmij zapinkę mocującą złącze szybkozłączne zaworu odcinającego do gniazda szybkozłącznego łącznik 90° z występem i odłącz zawór od gniazda (Rysunek 62).

Informacja: Zachowaj zawór odcinający i zapinki do momentu montażu w kroku Montaż zaworów odcinających do węża obejściowego (Strona 45).

2. Zdejmuj dużą zapinkę mocującą złącze kątowe 90° z występem na dolnym końcu węża obejściowego do oprawki grodziowej na zbiorniku zraszacza (Rysunek 63).

Informacja: Zachowaj dużą zapinkę do montażu w kroku Montaż węży obejściowych do zbiornika (Strona 46).

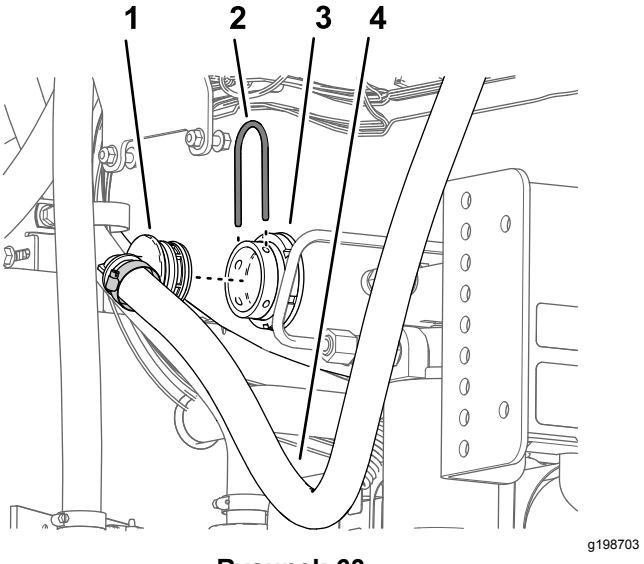

Rysunek 63

1. Złączka 90° z pazurem
2. Zapinka (duża)
3. Złączka grodziowa
4. Wąż obejściowy

3. Wyjmij wąż obejściowy z maszyny.

Informacja: Wąż obejściowy i mała zapinka nie będą już potrzebne.

Ustawianie zaworów obejścia — maszyny bez opcjonalnego zestawu lancy do zraszania ręcznego lub opcjonalnego zestawu elektrycznego zwijania węża

1. Zdejmij 3 zapinki mocujące 3 siłowniki zaworów do zaworów lewej, środkowej i prawej sekcji (Rysunek 64).

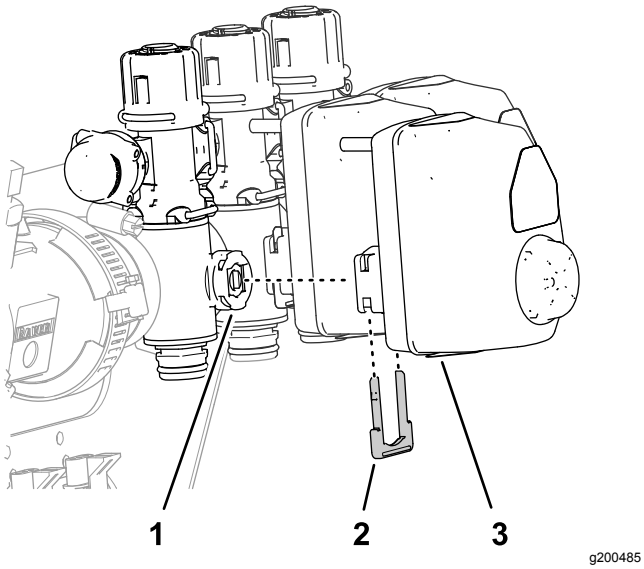

g200485

Rysunek 64

1. Zawór sekcji
2. Element ustalający
3. Siłownik zaworu

2. Odłącz siłowniki zaworów od zaworów lewej, środkowej i prawej sekcji (Rysunek 64).
3. Zdejmij zapinkę mocującą pokrywę końcową do szybkozłącza zaworu obejścia i zdejmij pokrywę (Rysunek 65).

   Informacja: Pokrywa końcowa nie będzie już potrzebna.

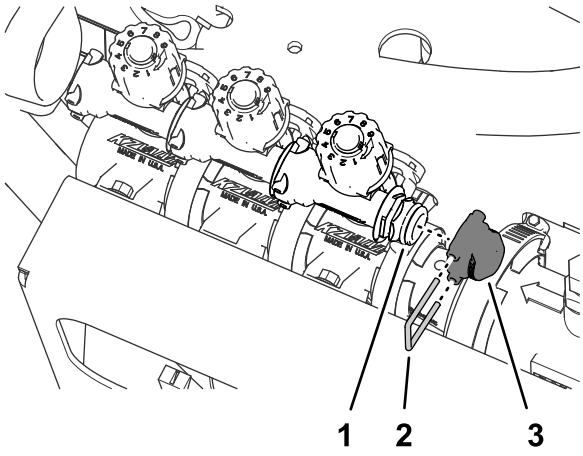

g200483

Rysunek 65

1. Szybkozłącze (zawór obejścia)
2. Element ustalający
3. Kołpak

4. Zdejmij 3 zapinki mocujące 3 zawory obejścia do zaworów lewej, środkowej i prawej sekcji (Rysunek 66).

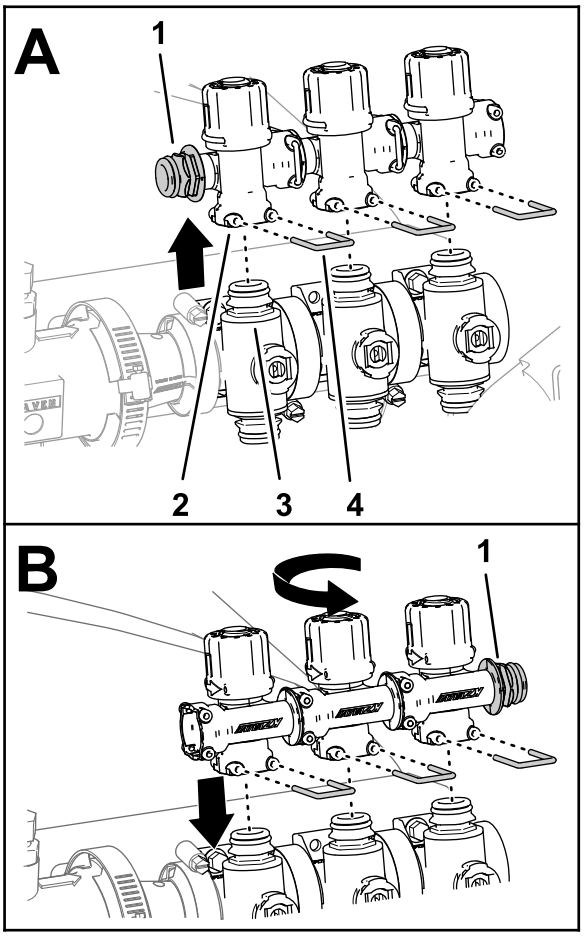

g200486

Rysunek 66

1. Złącze szybkorozłączne
2. Złącze szybkozłączne — gniazdo (zawór obejścia)
3. Złącze szybkozłączne (zawór sekcji)
4. Element ustalający

5. Unieś zawory obejścia z zaworów sekcji (Rysunek 66).
6. Przekręć zawory obejścia o 180° i zamontuj je do szybkozłączy zaworów sekcji (Rysunek 66).
7. Zamocuj 3 zawory obejścia do zaworów sekcji za pomocą 3 zapinek zdjętych w kroku 4 (Rysunek 66).
8. Zamocuj korek do gniazda szybkozłącza zaworu obejścia (Rysunek 67).

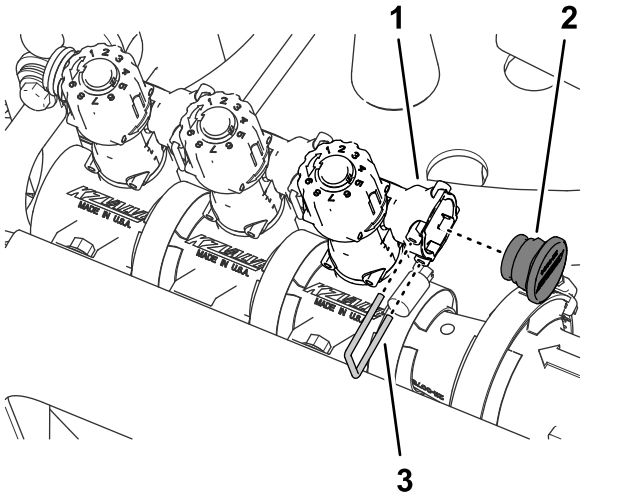

Rysunek 67

1. Gniazdo szybkozłączne (zawór obejścia)
2. Korek
3. Element ustalający

9. Zamocuj korek do szybkozłącza za pomocą zapinki zdjętej w kroku 3 (Rysunek 67).
10. Zamocuj 3 siłowniki zaworów do zaworów lewej, środkowej i prawej sekcji (Rysunek 64) za pomocą zapinek zdjętych w kroku 1.

Demontaż zaworów sekcji z mocowania rozdzielacza

Informacja: Zawory sekcji zostaną dołączone do zaworów 10-zaworowego systemu zraszania GeoLink w kroku Montaż 3 zaworów sekcji do wspornika zaworów (Strona 51).

1. Odkręć 2 śruby kołnierzowe (¼ x ¾ cala) i 2 nakrętki zabezpieczające (¼ cala) mocujące zawór lewej sekcji wysięgnikowej do mocowania rozdzielacza (Rysunek 68).

   Informacja: 2 śruby kołnierzowe i nakrętki kołnierzowe nie będą już potrzebne.

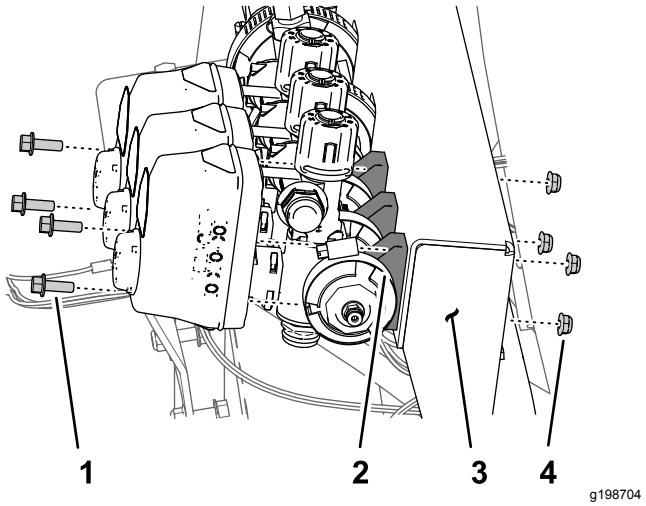

Rysunek 68

1. Śruba kołnierzowa (¼ x ¾ cala)
2. Zawór sekcji
3. Mocowanie rozdzielacza
4. Przeciwnakrętka (¼ cala)

2. Odkręć 2 śruby kołnierzowe (¼ x ¾ cala) i 2 nakrętki zabezpieczające (¼ cala) mocujące zawór prawej sekcji wysięgnikowej do mocowania rozdzielacza (Rysunek 68).
3. Zdejmij zacisk kołnierzowy 40 do 64 mm i uszczelkę 25 x 35 mm mocujące kołnierz lewego zaworu sekcji do adaptera (Rysunek 68).

   Informacja: Zachowaj 2 śruby kołnierzowe, 2 nakrętki zabezpieczające, zacisk kołnierzowy do montażu w kroku Montaż 3 zaworów sekcji do wspornika zaworów (Strona 51).

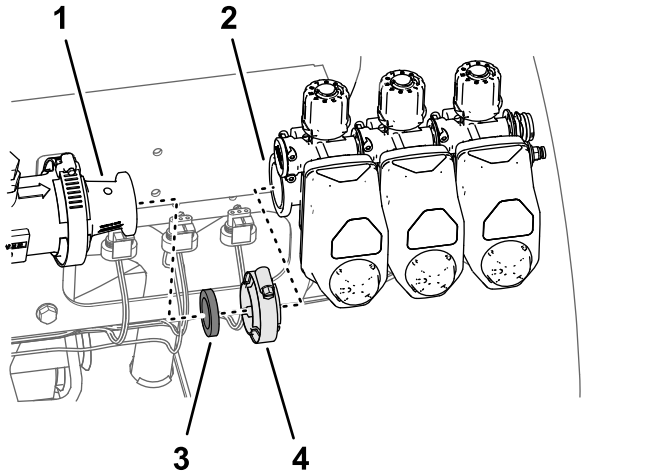

Rysunek 69

1. Adapter
2. Kołnierz (lewy zawór sekcji)
3. Uszczelka 25 x 35 mm
4. Zacisk kołnierzowy 40 do 64 mm

4. Wyjmij 3 zawory sekcji z maszyny (Rysunek 69).
5. Zdejmij etykiety z siłowników 3 zaworów sekcji (Rysunek 70).

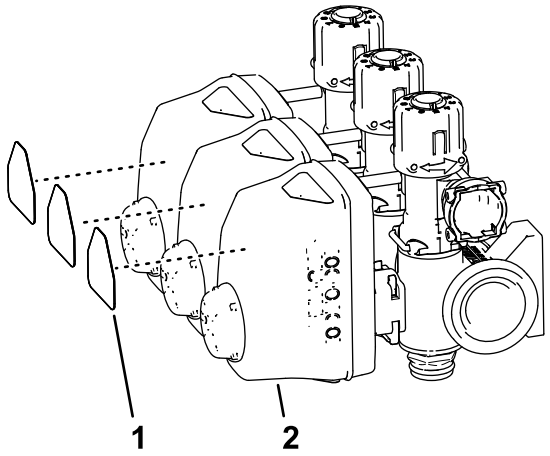

g201434

Rysunek 70

1. Etykieta zaworu sekcji
2. Siłownik (zawór sekcji)

6. Zdejmij obejmę kołnierzową 51 mm i uszczelkę 38 mm mocującą kołnierz adaptera do kołnierza przepływomierza (Rysunek 71).

   Informacja: Zachowaj zacisk kołnierzowy i uszczelkę do montażu w kroku Montaż rozdzielacza do przepływomierza (Strona 44).

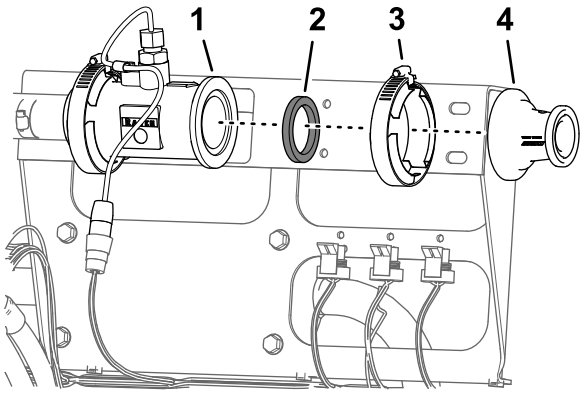

g198707

Rysunek 71

1. Kołnierz (przepływomierz)
2. Uszczelka
3. Obejma kołnierzowa 51 mm
4. Adapter

14

Montaż obejm mocujących przepływomierza

Części potrzebne do tej procedury:

1	Mocowanie przepływomierza
4	Połówka obejmy mocującej
4	Śruba (¼ x 4½ cala)
4	Przeciwnakrętka kołnierzowa (¼ cala)

Demontaż wspornika zaworu sekcji

1. Odłącz złącze 3-stykowe gniazdowe wiązki przewodów maszyny oznaczone PRZEPŁYWOMIERZ od złącza 3-stykowego przepływomierza (Rysunek 72).

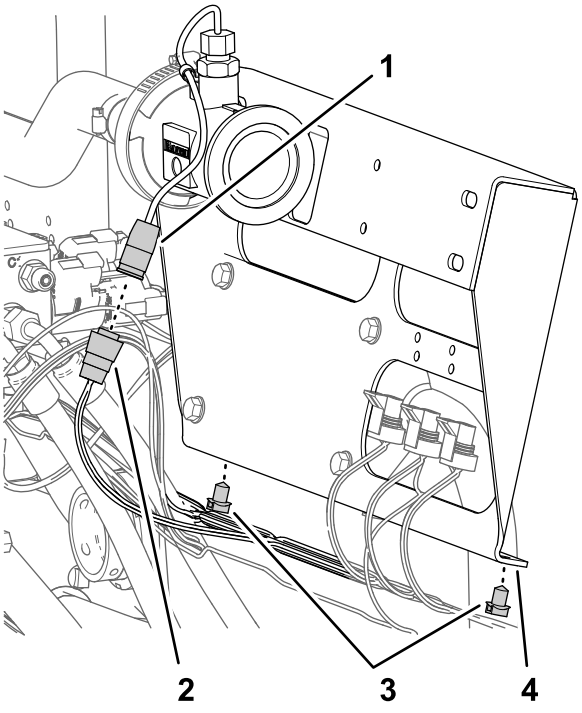

g198719

Rysunek 72

1. Złącze 3-stykowe (przepływomierz)
2. Złącze 3-stykowe gniazdowe (wiązka przewodów maszyny — PRZEPŁYWOMIERZ)
3. Zaciski wpychane
4. Wspornik zaworu sekcji

2. Wyjmij 2 łączniki wciskane wiązki przewodów maszyny z dolnego kołnierza wspornika zaworu sekcji (Rysunek 72).

3. Odkręć 4 śruby kołnierzowe (5/16 x ¾ cala) mocujące wspornik zaworu sekcji od mocowania zaworu i wyjmij wspornik zaworu z maszyny (Rysunek 73).

   Informacja: Zachowaj 4 śruby kołnierzowe do montażu w kroku Montaż mocowania i obejm przepływomierza (Strona 37), wspornik zaworu sekcji nie będzie już potrzebny.

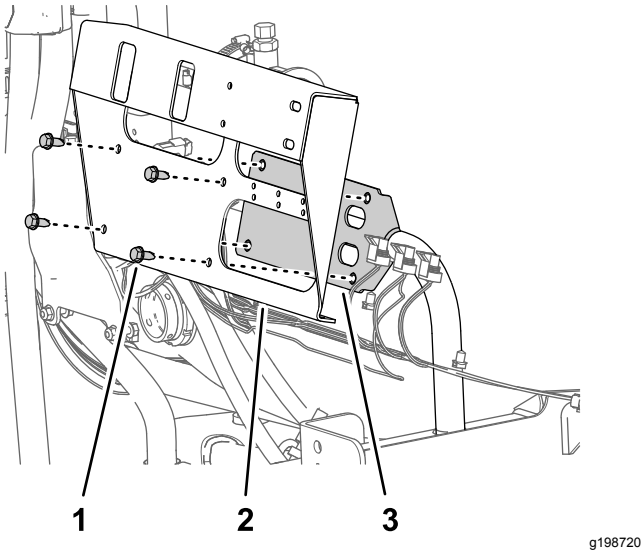

Rysunek 73

1. Śruba kołnierzowa (5/16 x ¾ cala)
2. Wspornik zaworu sekcji
3. Wspornik zaworu

Montaż mocowania i obejm przepływomierza

1. Ustaw otwory we wsporniku przepływomierza równo z otworami we wsporniku zaworu (Rysunek 74).

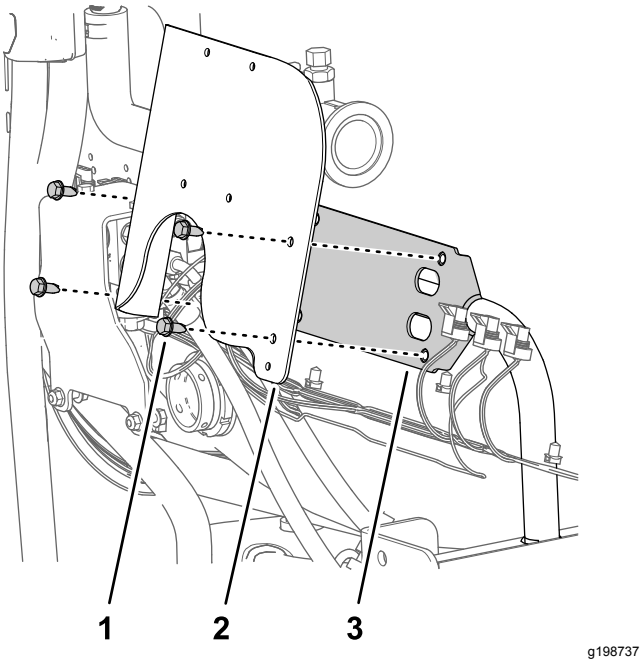

Rysunek 74

1. Śruba kołnierzowa (5/16 x ¾ cala)
2. Wspornik przepływomierza
3. Wspornik zaworu

2. Zamontuj wspornik przepływomierza do wspornika zaworu za pomocą 4 śrub kołnierzowych odkręconych w kroku 3 procedury Demontaż wspornika zaworu sekcji (Strona 36) i dokręć śruby z momentem od 19,78 do 25,42 N·m.
3. Ustaw 2 połówki obejmy mocującej między przepływomierzem a wspornikiem przepływomierza i zrównaj otwory w połówkach obejm z otworami we wsporniku (Rysunek 75).

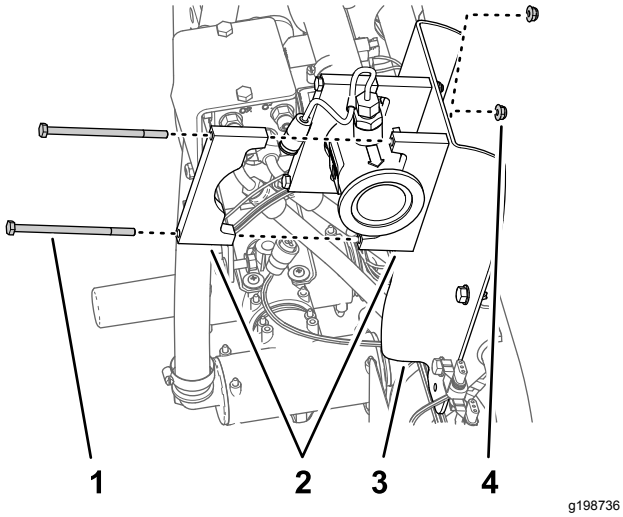

Rysunek 75

1. Śruba (¼ x 4½ cala)
2. Połówka obejmy mocującej
3. Wspornik przepływomierza
4. Przeciwnakrętka kołnierzowa (¼ cala)

4. Ustaw połówkę obejmy mocującej z tyłu przepływomierza równo z jedną z połówek obejmy zamontowanej w kroku 3 (Rysunek 75).
5. Zamocuj parę połówek obejmy do wspornika przepływomierza (Rysunek 75) używając 2 śrub (¼ x 4½ cala) i 2 nakrętek kołnierzowych zabezpieczających (¼ cala).
6. Powtórz kroki 4 oraz 5 dla drugiej połówki obejmy zamontowanej w kroku 3.
7. Dokręć śruby i nakrętki z momentem od 10,17 do 12,43 N·m.

15

Montaż wiązki przewodów do maszyny

Części potrzebne do tej procedury:

1	Tylna wiązka przewodów
7	Opaska zaciskowa

Zestaw do poprowadzenia wiązki przewodów

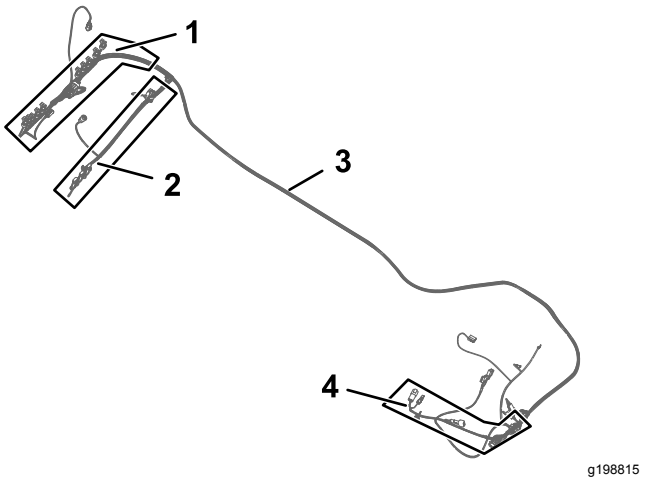

Rysunek 76

1. Odgałęzienie wiązki przewodów 102 cm — ASC10 oraz ZAWORY DYSZ od 1 do 10
2. Odgałęzienie wiązki przewodów 89 cm — ZAWÓR REGULACJI DAWKI, ZAWÓR GŁÓWNY, PRZEPŁYWOMIERZ, LEWY ZRASZACZ, ŚRODKOWY ZRASZACZ oraz PRAWY ZRASZACZ
3. Wiązka przewodów 457 cm z zestawu
4. Odgałęzienie wiązki przewodów 84 cm — SPRZĘGŁO POMPY

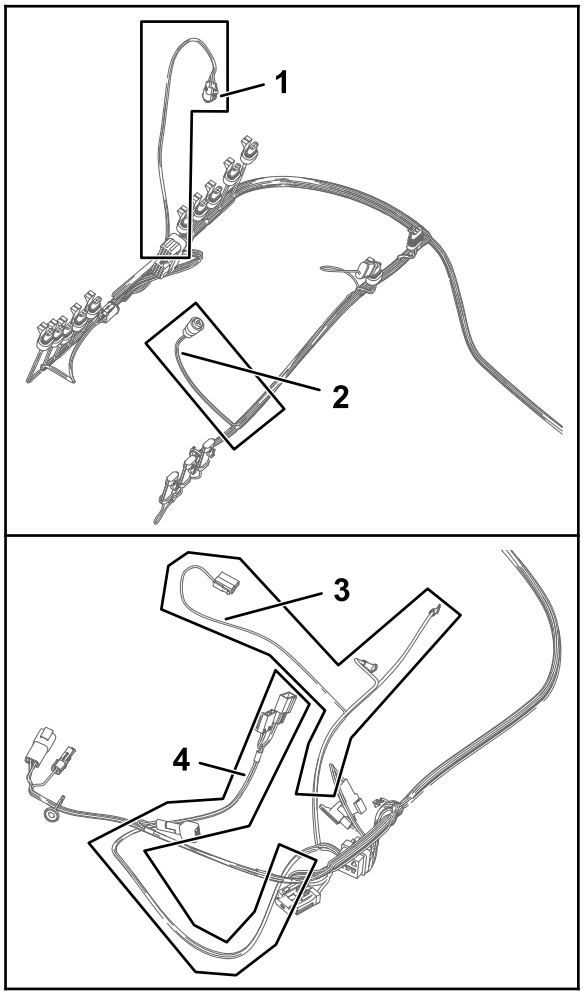

g198814

Rysunek 77

1. Odgałęzienie wiązki przewodów 61 cm — PRESSURE TRANSDUCER GREEN WEDGE
2. Odgałęzienie wiązki przewodów 23 cm — PRZEPŁYWOMIERZ
3. Odgałęzienie wiązki przewodów 60 cm — DO DODATNIEGO, ujemnego bieguna akumulatora oraz alternatora
4. Odgałęzienie wiązki przewodów 66 cm — PRZEKAŹNIK WŁĄCZAJĄCY ASC 10, BEZPIECZNIK 50 A, DIODA, SW'D PWR FOR GEN 2 TOPCON, oraz zasilanie ASC 10 oraz połączenie CAN z modułu X25

1. Zlokalizuj odgałęzienie 84 cm, odgałęzienie 60 cm oraz odgałęzienie 66 cm wiązki przewodów z zestawu (Rysunek 76 oraz Rysunek 77).
2. Poprowadź odgałęzienia 84 cm, 60 cm oraz 66 cm wiązki przewodów z zestawu do lewej strony maszyny wzdłuż wiązki przewodów maszyny (Rysunek 78 oraz Rysunek 79).

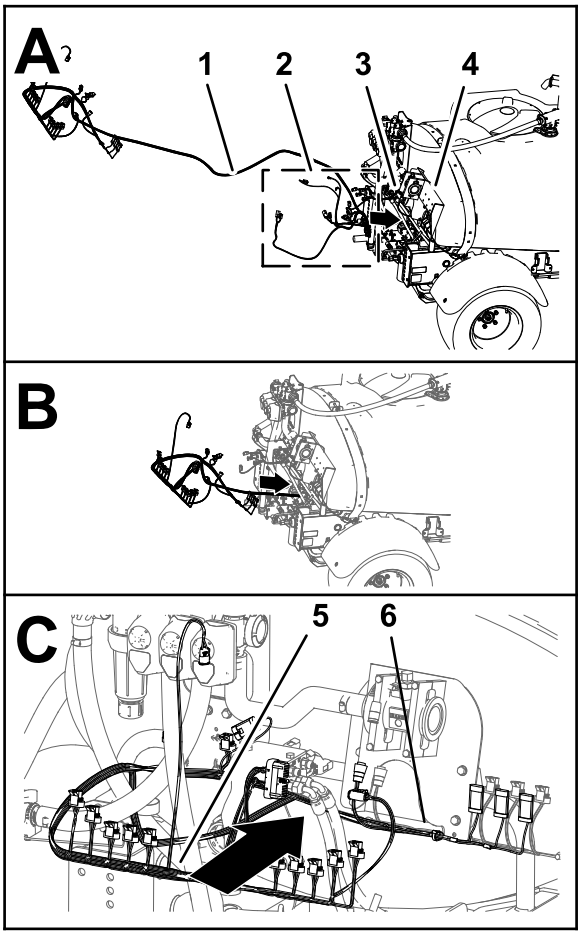

g198861

Rysunek 78

1. Wiązka przewodów 457 cm z zestawu
2. Odgałęzienie 84 cm, odgałęzienie 60 cm oraz odgałęzienie 66 cm wiązki przewodów
3. Wiązka przewodów maszyny
4. Mocowanie rozdzielacza
5. Odgałęzienie wiązki przewodów 102 cm
6. Odgałęzienie wiązki przewodów 89 cm

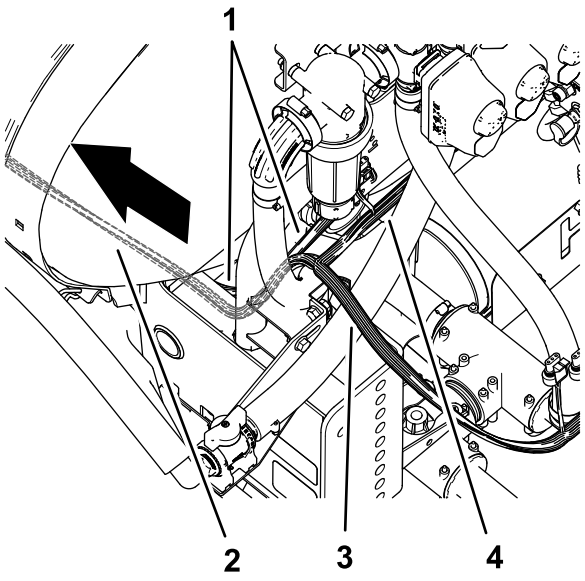

g199037

Rysunek 79

1. Wiązka przewodów maszyny
2. Wiązka przewodów 457 cm z zestawu
3. Odgałęzienie wiązki przewodów 102 cm — ASC10 oraz ZAWORY DYSZ od 1 do 10
4. Odgałęzienie wiązki przewodów 89 cm — ZAWÓR REGULACJI DAWKI, ZAWÓR GŁÓWNY, PRZEPŁYWOMIERZ, LEWY ZRASZACZ, ŚRODKOWY ZRASZACZ oraz PRAWY ZRASZACZ

3. Poprowadź odgałęzienia 84 cm, 60 cm oraz 66 cm wiązki przewodów z zestawu do przodu wzdłuż lewego kanału ramy (Rysunek 81 oraz Rysunek 82).

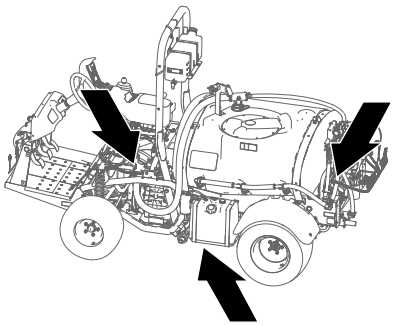

g199043

Rysunek 80

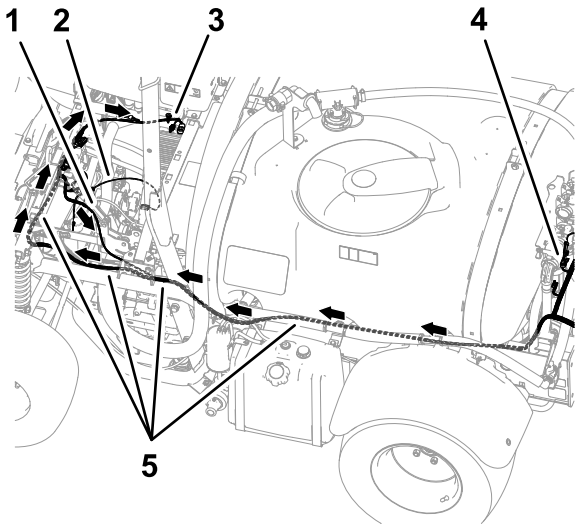

g199038

Rysunek 81

1. Odgałęzienie wiązki przewodów 84 cm — sprzęgło pompy
2. Odgałęzienie wiązki przewodów 60 cm — DO DODATNIEGO, ujemnego bieguna akumulatora oraz alternatora
3. Odgałęzienie wiązki przewodów 66 cm — PRZEKAŹNIK WŁĄCZAJĄCY ASC 10, BEZPIECZNIK 50 A, DIODA, SW'D PWR FOR GEN 2 TOPCON, oraz zasilanie ASC 10 oraz połączenie CAN z modułu X25
4. Odgałęzienie wiązki przewodów 102 cm — ASC10 oraz ZAWORY DYSZ od 1 do 10
5. Wiązka przewodów 457 cm z zestawu

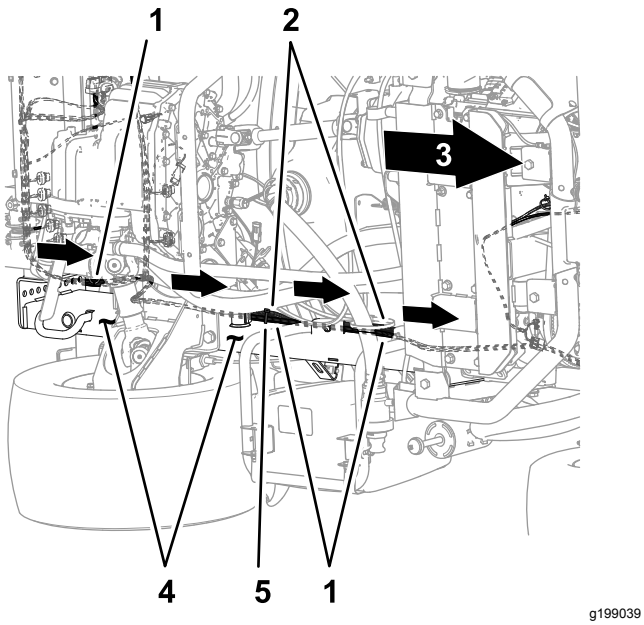

Rysunek 82

Spód maszyny

1. Wiązka przewodów 457 cm z zestawu
2. Wiązka przewodów maszyny
3. Przód maszyny
4. Lewy kanał ramy
5. Opaska zaciskowa

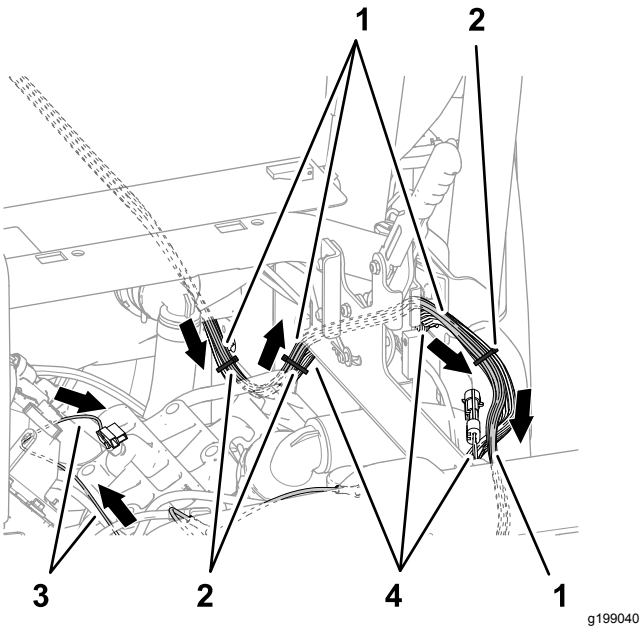

Rysunek 83

1. Wiązka przewodów 457 cm z zestawu
2. Opaski zaciskowe
3. Odgałęzienie wiązki przewodów 60 cm — DO DODATNIEGO, ujemnego bieguna akumulatora oraz alternatora
4. Wiązka przewodów maszyny

4. Poprowadź odgałęzienia 84 cm, 60 cm oraz 66 cm wiązki przewodów z zestawu wzdłuż wiązki przewodów maszyny, od zewnętrznej strony zespołu hamulca postojowego (Rysunek 83).

5. Poprowadź odgałęzienia 84 cm, 60 cm oraz 66 cm wiązki przewodów z zestawu w poprzek rury wspornika amortyzatora, w sposób pokazany na Rysunek 84.

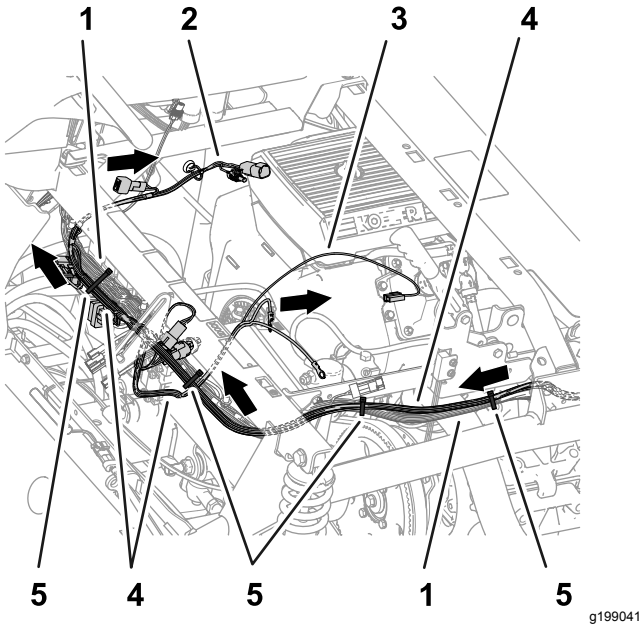

Rysunek 84

1. Wiązka przewodów maszyny
2. Odgałęzienie wiązki przewodów 66 cm — PRZEKAŹNIK WŁĄCZAJĄCY ASC 10, BEZPIECZNIK 50 A, DIODA, SW'D PWR FOR GEN 2 TOPCON, oraz zasilanie ASC 10 oraz połączenie CAN z modułu X25
3. Odgałęzienie wiązki przewodów 60 cm — DO DODATNIEGO, ujemnego bieguna akumulatora oraz alternatora
4. Wiązka przewodów 457 cm z zestawu
5. Opaski zaciskowe

6. Zamocuj wiązkę przewodów z zestawu do wiązki przewodów maszyny w sposób pokazany na Rysunek 82, Rysunek 83 oraz Rysunek 84.
7. Z tyłu maszyny poprowadź odgałęzienie wiązki przewodów 89 cm od przedniej strony rozdzielacza podnoszenia i po prawej stronie przepływomierza, w sposób pokazany na Rysunek 85.

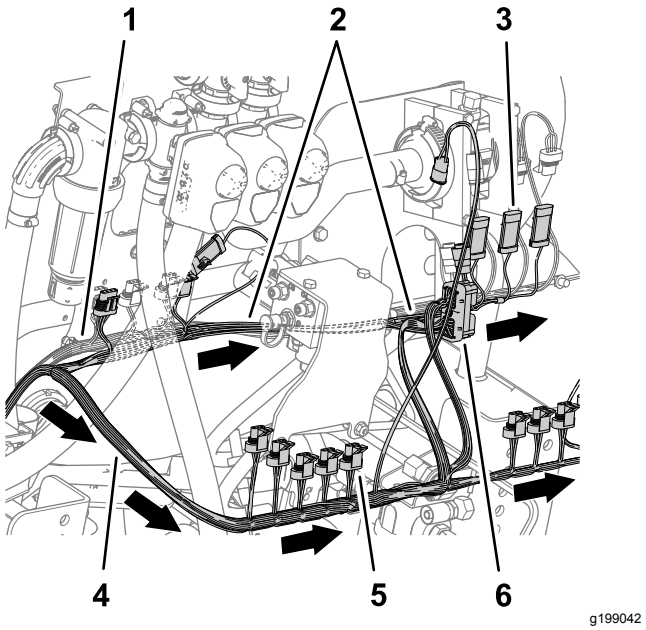

Rysunek 85

1. Wiązka przewodów maszyny
2. Odgałęzienie wiązki przewodów 89 cm — ZAWÓR REGULACJI DAWKI, ZAWÓR GŁÓWNY, PRZEPŁYWOMIERZ, LEWY ZRASZACZ, ŚRODKOWY ZRASZACZ oraz PRAWY ZRASZACZ
3. Złącze 3-stykowe (ŚRODKOWY ZRASZACZ)
4. Złącze 3-stykowe gniazdowe (ZAWÓR DYSZY 5)
5. Odgałęzienie wiązki przewodów 102 cm — ASC10 oraz ZAWORY DYSZ od 1 do 10
6. Złącze 40-stykowe gniazdowe (ASC 10)

8. Poprowadź odgałęzienie wiązki przewodów 102 cm od tylnej strony rozdzielacza podnoszenia i w prawą stronę w sposób pokazany na Rysunek 85.

Podłączanie złączy lewego, środkowego i prawego zaworu zraszania

1. Podłącz złącze 3-stykowe gniazdowe odgałęzienia wiązki przewodów 89 cm oznaczone LEWY ZRASZACZ do złącza 3-stykowego gniazdowego wiązki przewodów maszyny oznaczonego LEWY ZAWÓR ZRASZANIA (Rysunek 86).

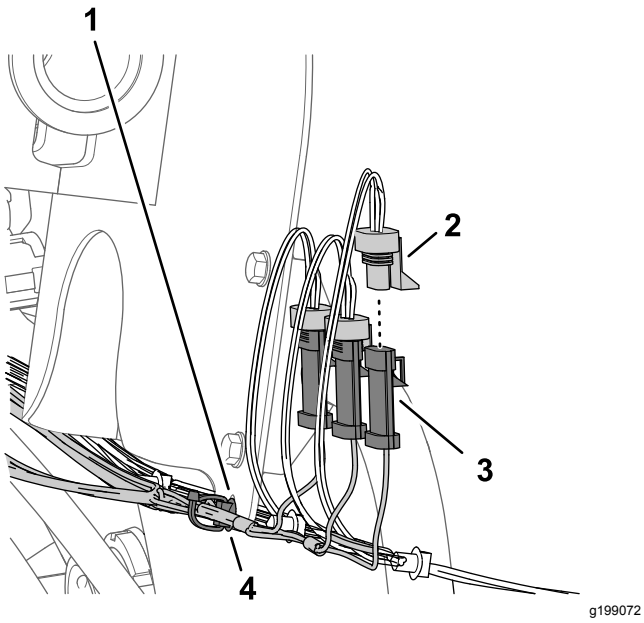

Rysunek 86

1. Wspornik przepływomierza
2. Złącze 3-stykowe gniazdowe — odgałęzienie wiązki przewodów 89 cm (PRAWY ZRASZACZ)
3. Złącze 3-stykowe (wiązka przewodów maszyny — PRAWY ZAWÓR ZRASZANIA)
4. Wpychany element mocujący

2. Podłącz złącze 3-stykowe wiązki przewodów z zestawu oznaczone ŚRODKOWY ZRASZACZ do złącza 3-stykowego gniazdowego wiązki przewodów maszyny oznaczonego ŚRODKOWY ZAWÓR ZRASZANIA (Rysunek 86).
3. Podłącz złącze 3-stykowe wiązki przewodów z zestawu oznaczone PRAWY ZRASZACZ do złącza 3-stykowego gniazdowego wiązki przewodów maszyny oznaczonego PRAWY ZAWÓR ZRASZANIA (Rysunek 86).
4. Włóż łącznik wciskany wiązki przewodów z zestawu w otwór w kołnierzu wspornika przepływomierza (Rysunek 86).

Podłączenie złączy elektrycznych przepływomierza, głównego zaworu sekcji oraz zaworów regulacji dawki

1. Podłącz elektryczne złącze 3-stykowe gniazdowe odgałęzienia wiązki przewodów 89 cm oznaczone PRZEPŁYWOMIERZ do złącza 3-stykowego przepływomierza (Rysunek 87).

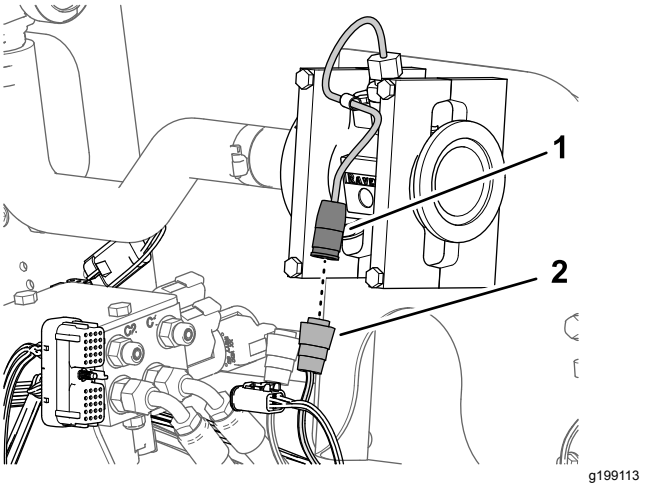

Rysunek 87

1. Złącze 3-stykowe (przepływomierz)
2. Złącze elektryczne 3-stykowe gniazdowe (odgałęzienie wiązki przewodów 89 cm — PRZEPŁYWOMIERZ)

2. Podłącz złącze 3-stykowe odgałęzienia wiązki przewodów 89 cm oznaczone ZAWÓR GŁÓWNY do złącza 3-stykowego gniazdowego wiązki przewodów maszyny oznaczonego GŁÓWNY ZAWÓR ZRASZANIA (Rysunek 88).

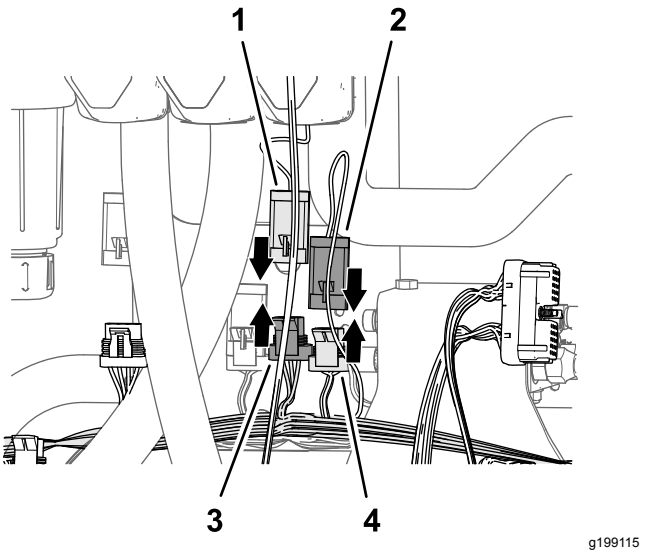

Rysunek 88

1. Złącze 3-stykowe (siłownik — główny zawór zraszania)
2. Złącze 3-stykowe (odgałęzienie wiązki przewodów 89 cm — ZAWÓR GŁÓWNY)
3. Złącze 3-stykowe (odgałęzienie wiązki przewodów 89 cm — ZAWÓR GŁÓWNY)
4. Złącze 3-stykowe gniazdowe (wiązka przewodów maszyny — GŁÓWNY ZAWÓR ZRASZANIA)

3. Podłącz złącze 3-stykowe siłownika głównego zaworu zraszania do złącza 3-stykowego gniazdowego odgałęzienia wiązki przewodów 89 cm oznaczonego ZAWÓR GŁÓWNY (Rysunek 88).

4. Podłącz złącze 4-stykowe siłownika zaworu regulacji dawki do złącza 4-stykowego gniazdowego odgałęzienia wiązki przewodów 89 cm oznaczonego ZAWÓR REGULACJI DAWKI (Rysunek 89).

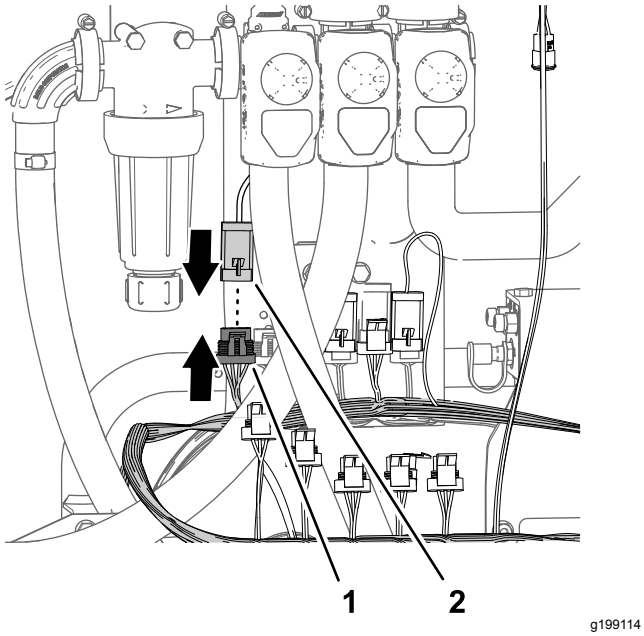

Rysunek 89

1. Złącze 4-stykowe gniazdowe (odgałęzienie wiązki przewodów 89 cm — ZAWÓR REGULACJI DAWKI)
2. Złącze 4-stykowe (siłownik — zawór regulacji dawki)

16

Montaż rozdzielacza przepływomierza

Części potrzebne do tej procedury:

1	Złącze proste węża z występem (1 x 2 cale)
3	Zacisk węża (¾ do 1½ cala)
1	Wąż (1 x 5¾ cala)
1	Rozdzielacz
1	Wąż (1 x 16 cali)

Montaż rozdzielacza

1. Zamocuj wąż (1 x 5¾ cala) do złącza prostego węża z występem (1 x 2 cale) używając zacisku węża (¾ do 1½ cala), zacisk dokręć palcami (Rysunek 90).

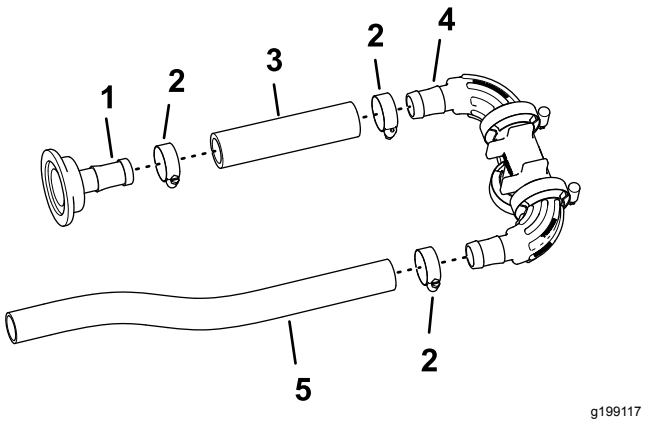

Rysunek 90

1. Złącze proste węża z występem (1 x 2 cale)
2. Zacisk węża (¾ do 1½ cala)
3. Wąż (1 x 5¾ cala)
4. Rozdzielacz
5. Wąż (1 x 16 cali)

2. Zamocuj drugi koniec węża (1 x 5¾ cala) do złącza z występem na rozdzielaczu, używając zacisku węża w sposób pokazany na Rysunek 90, zacisk węża dokręć palcami.
3. Zamocuj wąż (1 x 16 cali) do drugiego złącza z występem na rozdzielaczu, używając zacisku węża, zacisk węża dokręć palcami (Rysunek 90).

Montaż rozdzielacza do przepływomierza

1. Zamocuj złącze proste węża z występem (1 x 2 cale) do kołnierza przepływomierza, używając uszczelki 38 mm i obejmy kołnierzowej 51 mm odłączonej w kroku 6 procedury Demontaż zaworów sekcji z mocowania rozdzielacza (Strona 35).

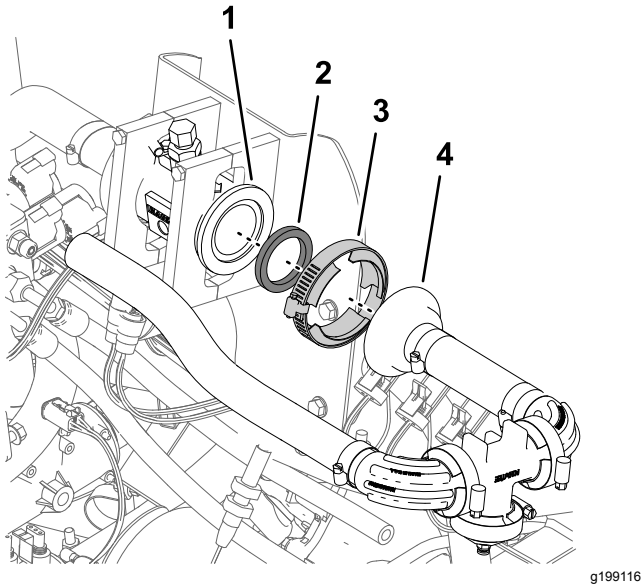

Rysunek 91

1. Kołnierz (przepływomierz)
2. Uszczelka 38 mm
3. Obejma kołnierzowa 51 mm
4. Złącze proste węża z występem (1 x 2 cale)

2. Obejmę kołnierzową dokręć palcami (Rysunek 91).

17

Montaż węży obejściowych do zbiornika

Części potrzebne do tej procedury:

2	Złącze szybkozłączne 90° (gniazdo — 1 cal)
2	Wąż (1 x 26 cali)
5	Zacisk węża (¾ x 1 1/5 cala)
1	Trójnik (1 x 1 x 1 cal)
1	Zespół złącza kątowego 90° z występem i węża
1	Zawór odcinający

Montaż węży obejściowych

1. Zamontuj złącze szybkozłączne 90° (gniazdo — 1 cal) do węża (1 x 26 cali), a następnie zamocuj wąż do złącza za pomocą zacisku węża w sposób pokazany na Rysunek 92.

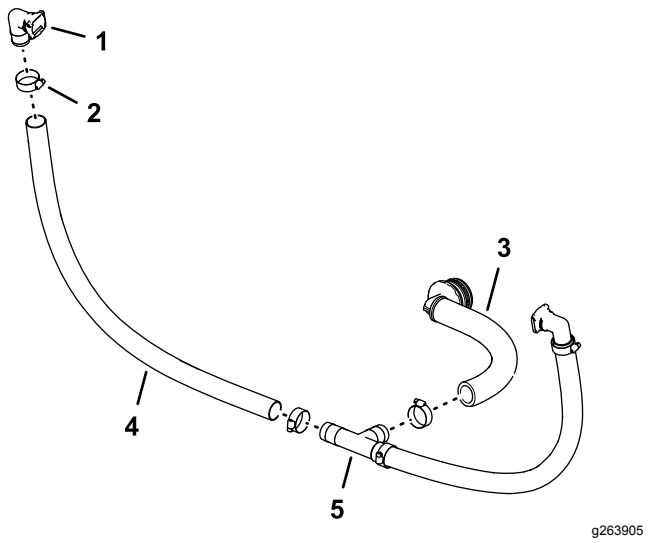

Rysunek 92

1. Złącze szybkozłączne 90° (gniazdo — 1 cal)
2. Zacisk węża (¾ x 1 1/5 cala)
3. Zespół złącza kątowego 90° z występem i węża
4. Wąż (1 x 26 cali)
5. Trójnik (1 x 1 x 1 cal)

2. Zamocuj swobodny koniec węża do trójnika w sposób pokazany na Rysunek 92 i zamocuj wąż do złącza za pomocą zacisku węża.
3. Powtórz kroki od 1 do 2 dla drugiego złącza kątowego 90° z występem, szybkozłącza i węża.
4. Zamocuj zespół złącza kątowego 90° z występem i węża do trójnika i zamocuj wąż do złącza używając zacisku węża (Rysunek 92).

Montaż zaworów odcinających do węża obejściowego

Maszyny z opcjonalnym zestawem lancy do zraszania ręcznego lub opcjonalnym zestawem elektrycznego zwijania węża

1. Postępując zgodnie z Rysunek 93 zdejmij zapinkę ze złącza szybkozłącznego 90° zamontowanego w kroku Montaż węży obejściowych (Strona 45).

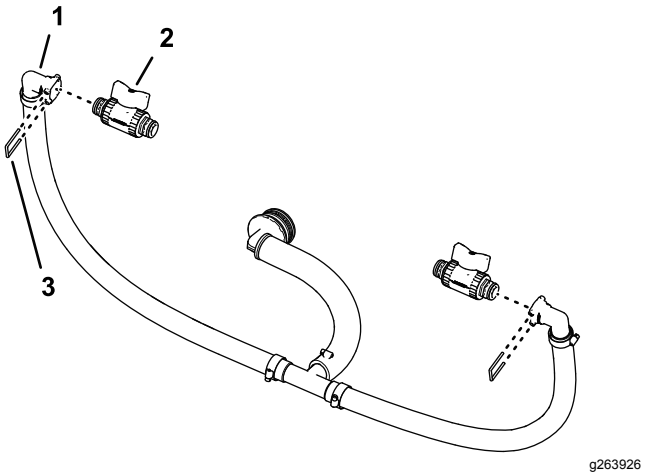

Rysunek 93

1. Złącze szybkorozłączne (łącznik 90° z występem)
2. Zawór odcinający
3. Element ustalający

2. Zamontuj zawór odcinający do gniazda szybkozłącza (Rysunek 93).
3. Zamocuj zawór do złącza za pomocą zapinki zdjętej w kroku 1.
4. Zamontuj zawór odcinający i zapinkę zdemontowane w kroku 1 procedury Wyjmowanie węża obejściowego sekcji (Strona 32) do drugiego gniazda złącza szybkorozłącznego (Rysunek 93).

Montaż węży obejściowych do zbiornika

1. Przyłóż zespół węża obejściowego do zbiornika zraszacza (Rysunek 94).

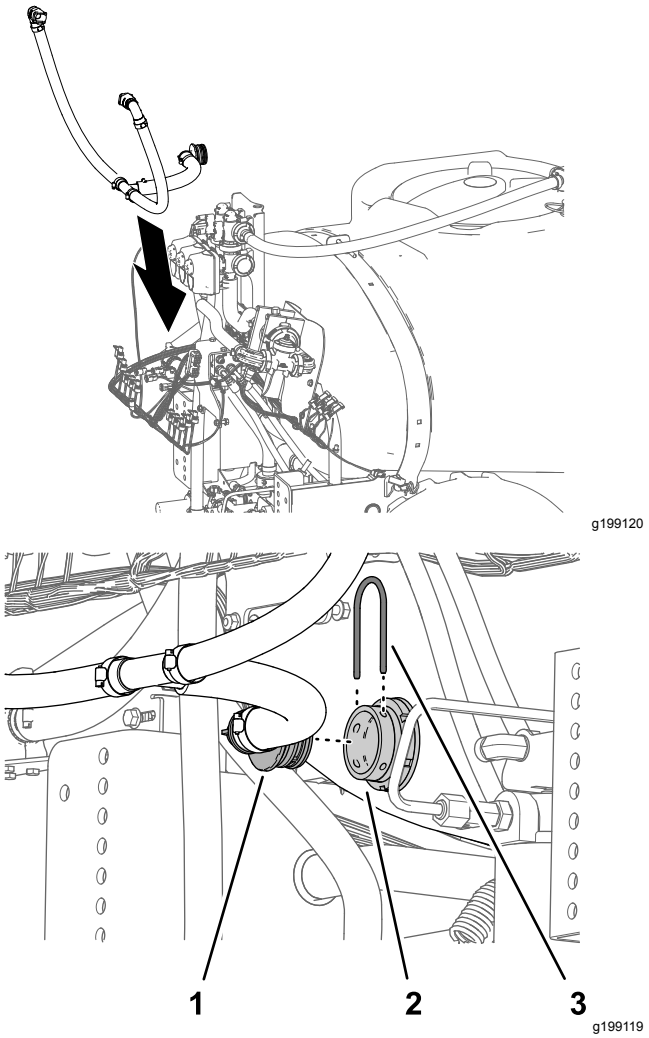

Rysunek 94

1. Łącznik 90° z występem (zespół węża obejściowego)
2. Złączka grodziowa (zbiornik zraszacza)
3. Element ustalający

2. Zamocuj złącze kątowe 90° z występem do złączki grodziowej zbiornika zraszacza i zamocuj złącza za pomocą zapinki zdjętej w kroku 2 procedury Wyjmowanie węża obejściowego sekcji (Strona 32).

18

Montaż zmodyfikowanej środkowej sekcji zraszania

Nie są potrzebne żadne części

Procedura

Nośność sprzętu do podnoszenia: 55 kg

1. Za pomocą sprzętu do podnoszenia o podanej nośności należy unieść środkową sekcję zraszania i ustawić otwory we wsporniku nośnym sekcji zraszania (Rysunek 95) równo z otworami w płycie montażowej na ramie maszyny zlokalizowanymi w kroku 3 procedury Demontaż środkowej sekcji zraszania (Strona 26).

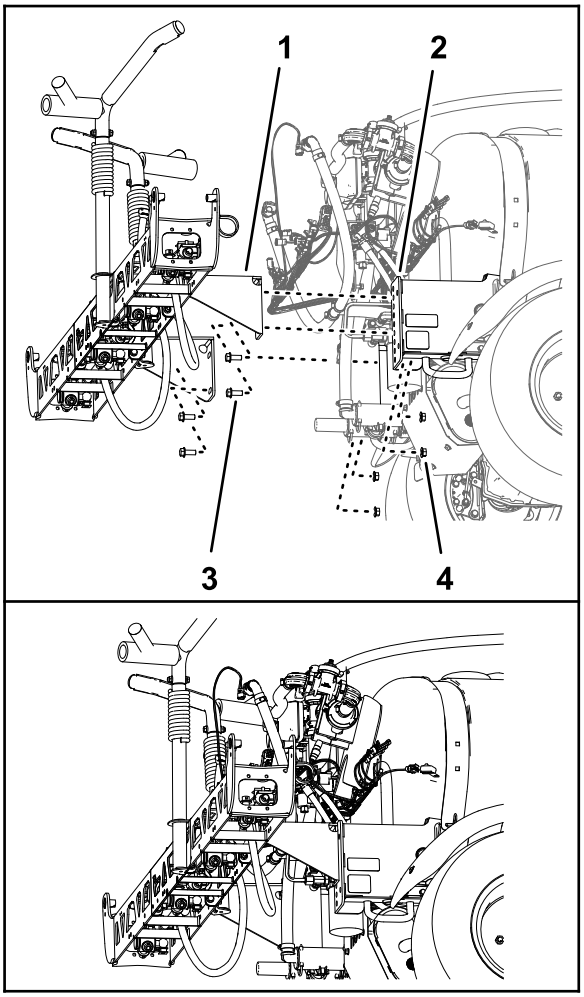

g199121

Rysunek 95

1. Wspornik (środkowa sekcja zraszania — system z 10 zaworami zraszającymi)
2. Śruba kołnierzowa (1/2 x 1 1/4 cala)
3. Kanał montażowy (rama maszyny)
4. Przeciwnakrętka kołnierzowa (½ cala)

2. Zamocuj środkową sekcję zraszania do kanałów montażowych (Rysunek 95) używając 4 śrub kołnierzowych (½ x 1¼ cala) i 4 nakrętek kołnierzowych zabezpieczających (½ cala) odkręconych w kroku 4 procedury Demontaż środkowej sekcji zraszania (Strona 26).
3. Dokręć nakrętki i śruby z momentem od 91 do 113 N·m.

19

Montaż rozdzielacza siłownika podnoszenia do mocowania siłownika

Nie są potrzebne żadne części

Procedura

1. Odwiąż rozdzielacz podnoszenia od wspornika mocowania zaworu.
2. Zamontuj rozdzielacz podnoszenia sekcji do mocowania siłownika w następujący sposób:
   - **W przypadku maszyn bez opcjonalnego zestawu ultradźwiękowego poziomowania wysięgników:**
     A. Ustaw otwory we wsporniku rozdzielacza podnoszenia sekcji równo z otworami w mocowaniu siłownika (Rysunek 96).

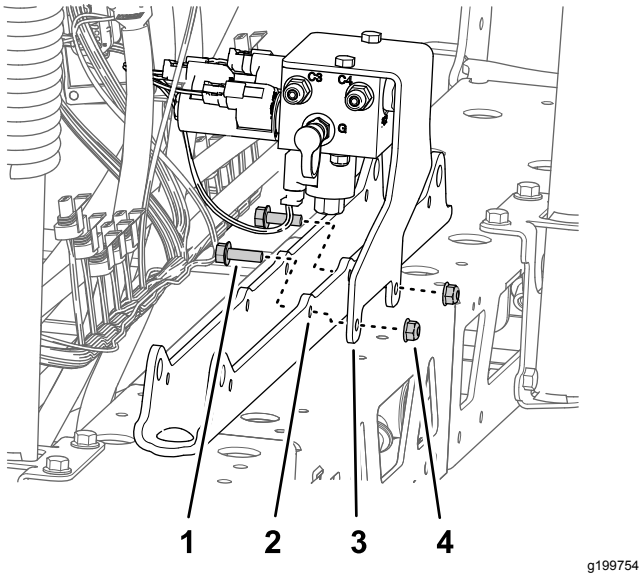

Rysunek 96

1. Śruba z łbem kołnierzowym (5/16 x 1 cal)
2. Mocowanie siłownika
3. Wspornik (rozdzielacz podnoszenia sekcji)
4. Przeciwnakrętka kołnierzowa (5/16 cala)

B. Zamocuj wspornik do mocowania siłownika (Rysunek 96) używając 2 śrub kołnierzowych (5/16 x 1 cal) i 2 nakrętek kołnierzowych zabezpieczających (5/16 cala) odkręconych w kroku 1 procedury Demontaż rozdzielacza podnoszenia sekcji ze środkowej sekcji zraszania (Strona 25).

   - **W przypadku maszyn z opcjonalnym zestawem ultradźwiękowego poziomowania wysięgników:**
     A. Ustaw otwory we wsporniku rozdzielacza podnoszenia sekcji i wsporniku regulatora termoelektrycznego równo z otworami w mocowaniu siłownika.

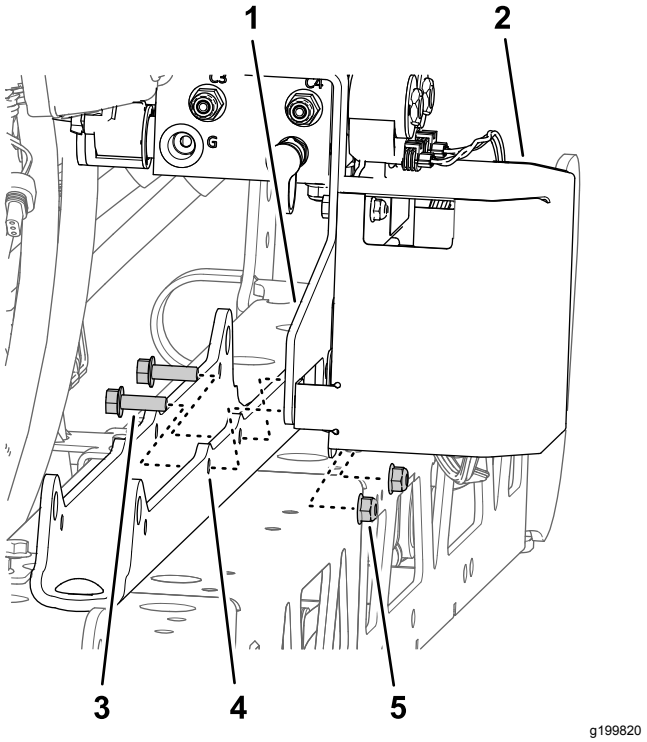

Rysunek 97

1. Wspornik (rozdzielacz podnoszenia sekcji)
2. Wspornik regulatora termoelektrycznego
3. Śruba z łbem kołnierzowym (5/16 x 1 cal)
4. Mocowanie siłownika
5. Przeciwnakrętka kołnierzowa (5/16 cala)

B. Zamocuj wspornik i wspornik regulatora termoelektrycznego do mocowania siłownika (Rysunek 97) używając 2 śrub kołnierzowych (5/16 x 1 cal) i 2 nakrętek kołnierzowych zabezpieczających (5/16 cala) odkręconych w kroku 1 procedury Demontaż rozdzielacza podnoszenia sekcji ze środkowej sekcji zraszania (Strona 25).

3. Dokręć śruby i nakrętki z momentem od 19,78 do 25,42 N·m.

20

Montaż wspornika zaworów i zaworów zraszacza

Części potrzebne do tej procedury:

1	Zespół wspornika zaworów i zaworów zraszacza
3	Śruba (4 x 10 mm)
1	Regulator zraszacza ASC 10
3	Nakrętka zabezpieczająca kołnierzowa (4 mm)
2	Pokrywa końcowa (szybkozłącze)
8	Śruby kołnierzowe (5/16 x ¾ cala)
8	Przeciwnakrętka kołnierzowa (5/16 cala)
1	Zacisk przewodowy
1	Łącznik wciskany (opaska kablowa)
3	Łącznik wciskany (uchwyt złącza)

Montaż regulatora zraszacza do wspornika zaworów

1. Ustaw regulator zraszacza ASC 10 równo z przednią stroną wspornika zaworów tak, aby złącze 4-stykowe było skierowane na zewnątrz (Rysunek 98).

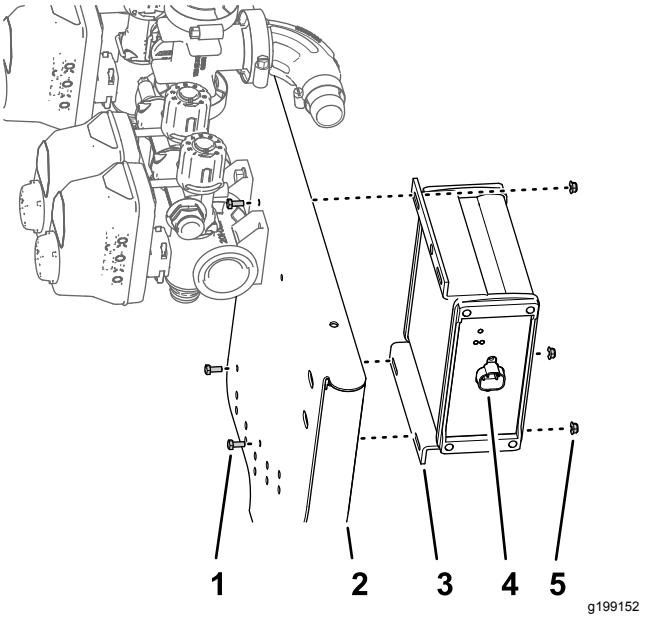

Rysunek 98

1. Śruba (4 x 10 mm)
2. Wspornik w wersji dla 10 zaworów
3. Regulator zraszacza ASC 10
4. Złącze 4-stykowe
5. Nakrętka zabezpieczająca kołnierzowa (4 mm)

2. Zamontuj regulator zraszacza na wsporniku zaworów (Rysunek 98) używając 3 śrub (4 x 10 mm) i 3 nakrętek kołnierzowych zabezpieczających (4 mm).

   Informacja: Nie używaj górnego, zewnętrznego otworu w regulatorze zraszacza ASC 10.

3. Dokręć śruby i nakrętki z momentem od 2,34 do 2,86 N·m.

Ustawianie zaworów obejścia — Maszyny z opcjonalnym zestawem lancy do zraszania ręcznego lub opcjonalnym zestawem elektrycznego zwijania węża

1. Zdejmij zapinki mocujące siłownik zaworów dla zaworów dysz o numerach od 1 do 7 (Rysunek 99).

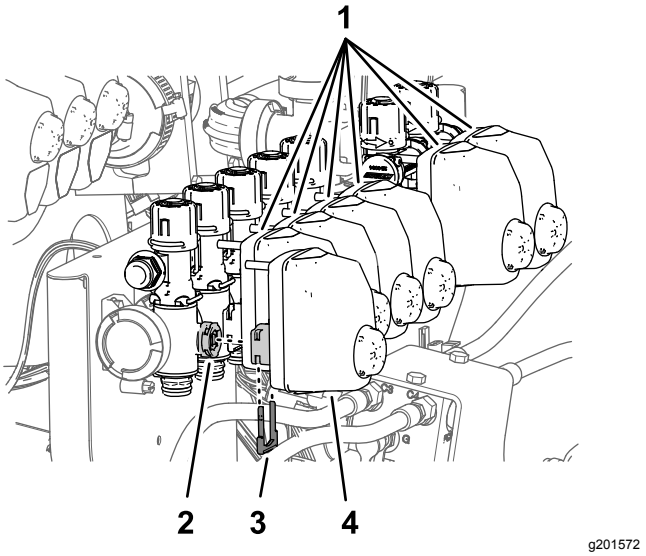

Rysunek 99

1. Siłowniki zaworów (zawory dysz od 2 do 7)
2. Trzpień zaworu (zawór dyszy 1)
3. Element ustalający
4. Siłownik zaworu (zawór dyszy 1)

2. Zdejmij siłowniki zaworów z zaworów dysz od 1 do 7 (Rysunek 99).
3. Zdjąć zapinki mocujące korki w gniazdach szybkozłączy przy zaworze dyszy 5 i zaworze dyszy 6, po czym wyjąć korki (Rysunek 100).

   Informacja: Korki nie będą już potrzebne, natomiast zapinki należy zachować do montażu w kroku Instalowanie węża obejściowego sekcji-maszyny z opcjonalnym zestawem lancy do zraszania ręcznego lub opcjonalnym zestawem elektrycznego zwijania węża (Strona 54).

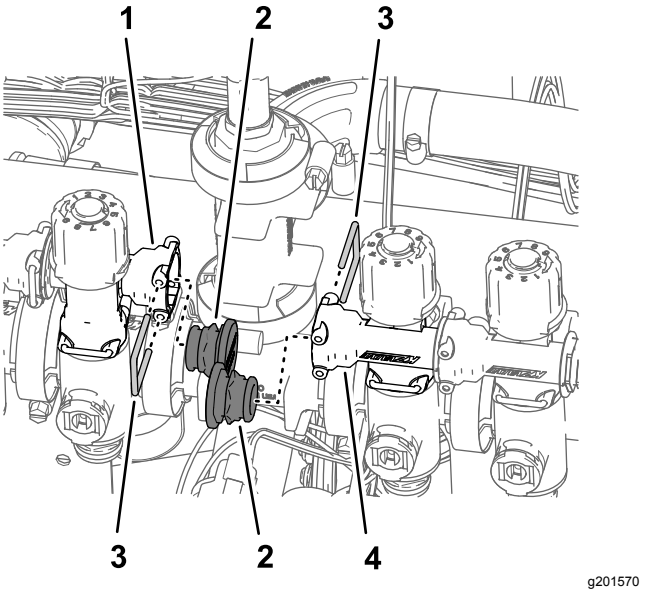

Rysunek 100

1. Złącze szybkozłączne — gniazdo (zawór obejścia dla zaworu dyszy 5)
2. Pokrywa końcowa (szybkozłącze)
3. Element ustalający
4. Złącze szybkozłączne — gniazdo (zawór obejścia dla zaworu dyszy 6)

4. Zdejmij zapinki mocujące zawory obejścia do zaworów dysz o numerach od 1 do 7 (Rysunek 101).

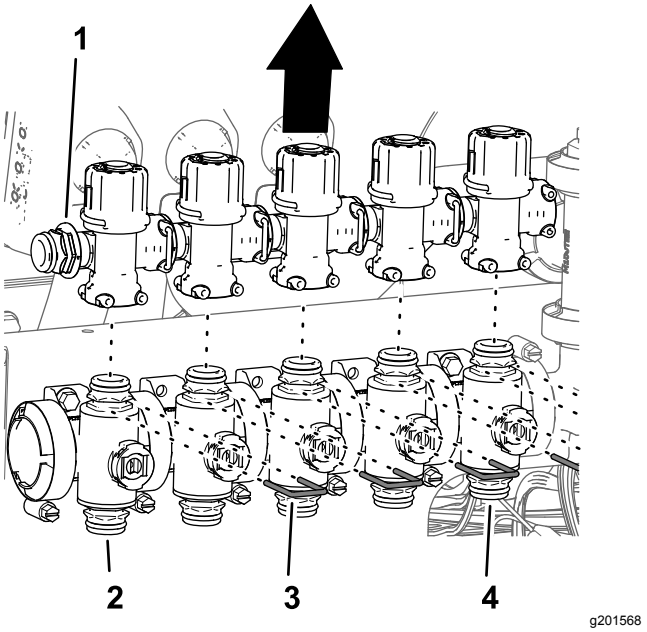

Rysunek 101

1. Szybkozłącze — wtyk
2. Zawór dyszy 1
3. Element ustalający
4. Zawór dyszy 5

5. Unieś zawory obejścia z zaworów sekcji o numerach od 1 do 5 (Rysunek 101).

6. Przekręć zawory obejścia o 180° i zamontuj je do szybkozłączy zaworów sekcji (Rysunek 102).

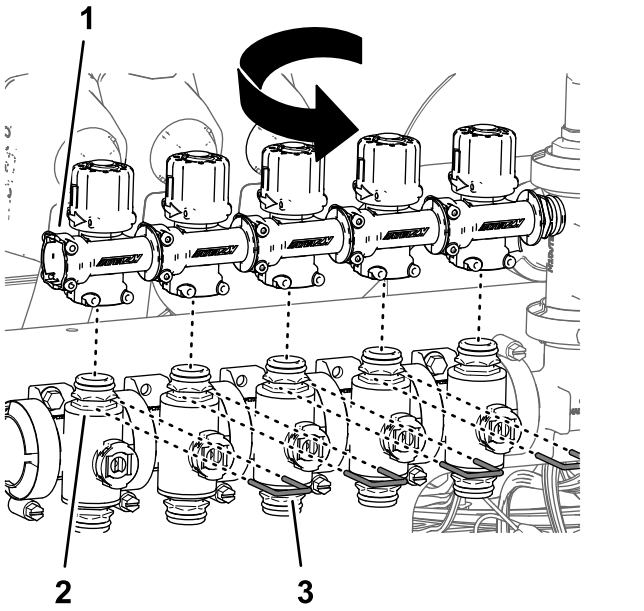

Rysunek 102

1. Szybkozłącze — gniazdo (ustawić w kierunku na zewnątrz)
2. Zawór dyszy 1
3. Element ustalający

7. Zamocuj zawory obejścia do zaworów sekcji za pomocą zapinek (Rysunek 102) zdjętych w kroku 4.
8. Powtórz kroki od 5 do 7 dla zaworów obejścia zaworu dyszy 6 i zaworu dyszy 7 (Rysunek 103).

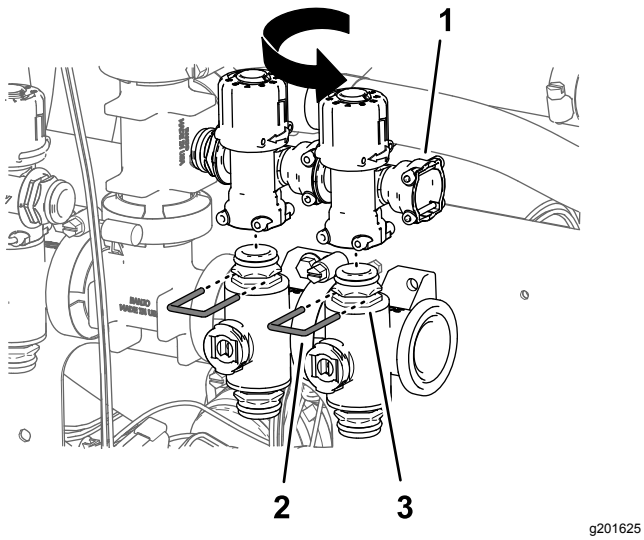

Rysunek 103

1. Szybkozłącze — gniazdo (ustawić w kierunku na zewnątrz)
2. Element ustalający
3. Zawór dyszy 7

9. Zamocuj pokrywy końcowe na szybkozłącza zaworów obejścia dla zaworu dyszy 5 i zaworu dyszy 6 używając zapinek dostarczonych z pokrywami (Rysunek 102).

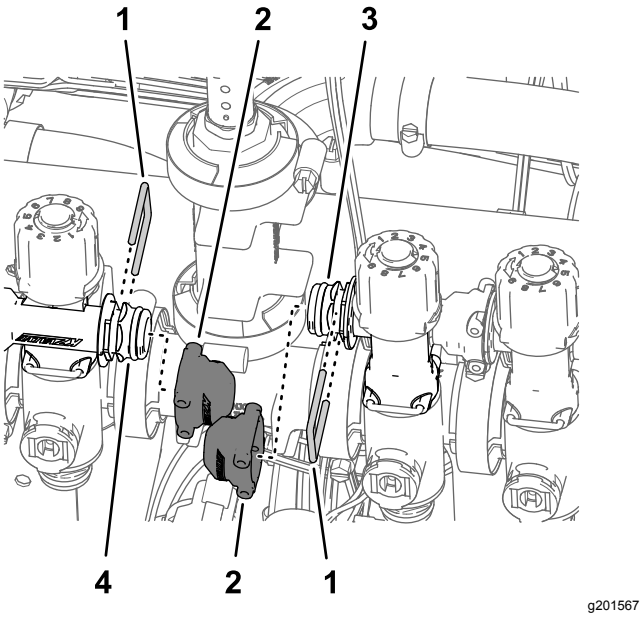

Rysunek 104

1. Element ustalający
2. Pokrywa końcowa (szybkozłącze)
3. Złącze szybkozłączne — wtyk (zawór obejścia dla zaworu dyszy 5)
4. Złącze szybkozłączne — wtyk (zawór obejścia dla zaworu dyszy 6)

10. Zamocuj siłowniki zaworów do zaworów dysz o numerach od 1 do 7 (Rysunek 99) za pomocą zapinek zdjętych w kroku 1.

Montaż 3 zaworów sekcji do wspornika zaworów

1. Zamontuj 3 zawory sekcji (Rysunek 105) zdemontowane w kroku 8 procedury Demontaż zaworów sekcji z mocowania rozdzielacza (Strona 35) do kołnierza zaworu 7 zespołu zaworów zraszacza używając obejmy kołnierzowej i uszczelki zdemontowanych w kroku 4 procedury Demontaż zaworów sekcji z mocowania rozdzielacza (Strona 35).

   Ważne: **Zawory sekcji lewej, środkowej i prawej są identyfikowane przez system zraszacza GeoLink w następujący sposób: zawór lewej sekcji — zawór dyszy 8, środkowy zawór sekcji — zawór dyszy 9 oraz prawej sekcji — zawór dyszy 10.**

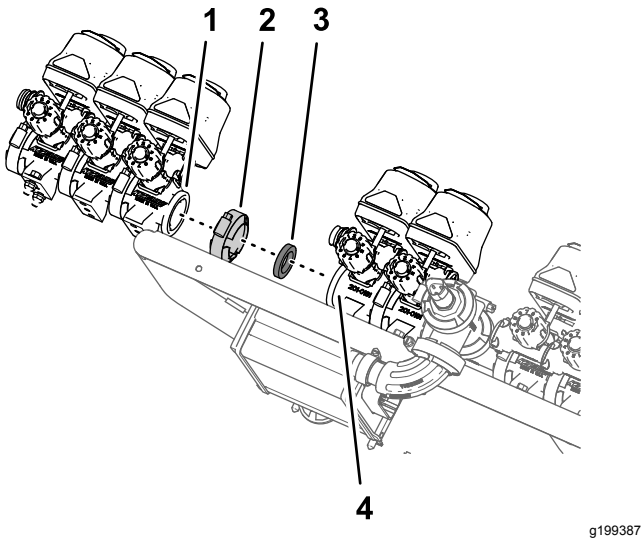

g199387

Rysunek 105

1. Kołnierz — zawór sekcji (lewa sekcja zraszacza — zawór dyszy 8)
2. Obejma kołnierza
3. Uszczelka
4. Kołnierz — zawór dyszy 7 (zespół zaworów zraszacza GeoLink)

2. Zamocuj gniazdo szybkozłącza zaworu obejścia zaworu dyszy 8 do szybkozłącza zaworu obejścia zaworu dyszy 7 używając zapinki zdjętej w kroku 8 procedury Demontaż zaworów sekcji z mocowania rozdzielacza (Strona 35).

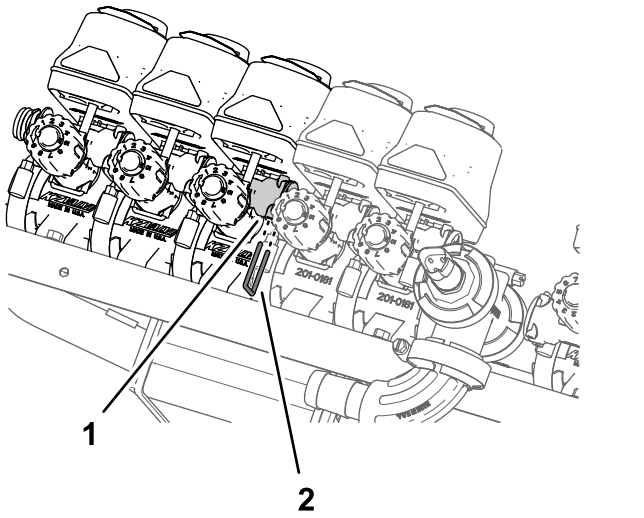

g199386

Rysunek 106

1. Szybkozłącze (gniazdo — zawór obejścia)
2. Element ustalający

3. Zamocuj zawór dyszy 10 do wspornika zaworów (Rysunek 107 lub Rysunek 108) używając 2 śrub kołnierzowych (¼ x ¾ cala) i 2 nakrętek zabezpieczających (¼ cala) odkręconych w kroku 2 procedury Demontaż zaworów sekcji z mocowania rozdzielacza (Strona 35).

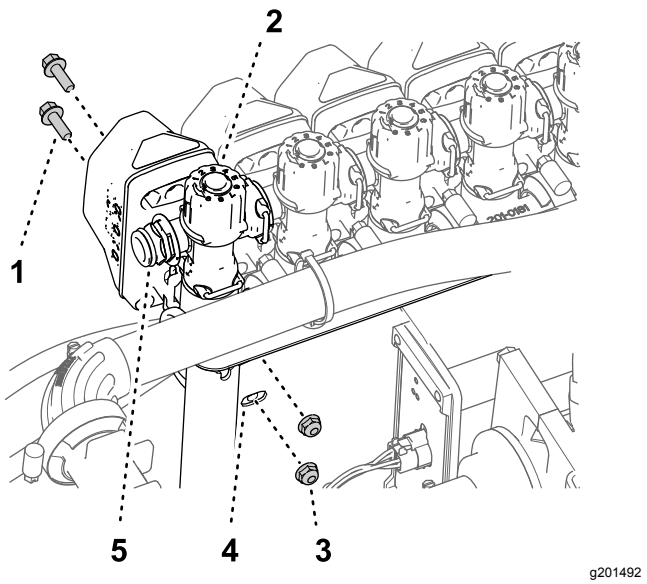

g201492

Rysunek 107

Maszyny bez opcjonalnego zestawu lancy do zraszania ręcznego lub opcjonalnego zestawu elektrycznego zwijania węża

1. Śruba kołnierzowa (¼ x ¾ cala)
2. Zawór dyszy 10
3. Przeciwnakrętka (¼ cala)
4. Wspornik zaworu
5. Szybkozłącze (wtyk)

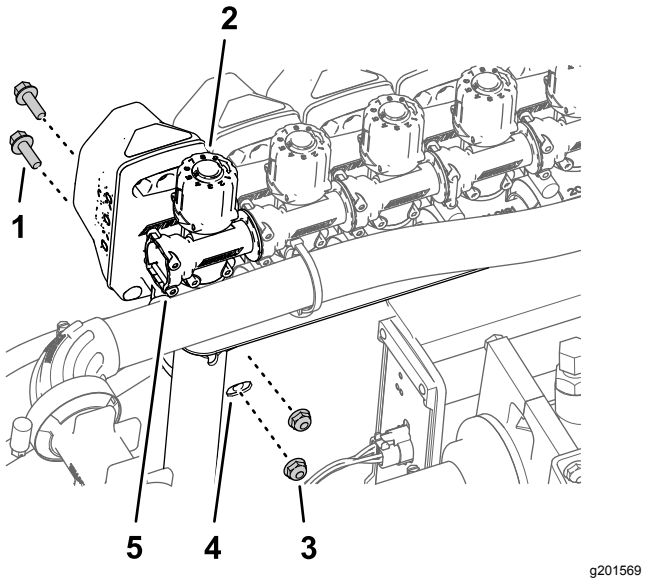

g201569

Rysunek 108

Maszyny z zestawem lancy do zraszania ręcznego lub zestawem elektrycznego zwijania węża

1. Śruba kołnierzowa (¼ x ¾ cala)
2. Zawór dyszy 10
3. Przeciwnakrętka (¼ cala)
4. Wspornik zaworu
5. Szybkozłącze (gniazdo)

4. Dokręcić śruby kołnierzowe i nakrętki zabezpieczające kołnierzowe z momentem od 10,17 do 12,43 N·m.

Montaż zespołu wspornika zaworów i zaworów zraszacza do maszyny

Nośność sprzętu do podnoszenia: 23 kg

1. Za pomocą sprzętu do podnoszenia o podanej nośności unieś zespół wspornika zaworów i zaworów zraszacza, a następnie ustaw go nad środkową sekcją zraszania (Rysunek 109).

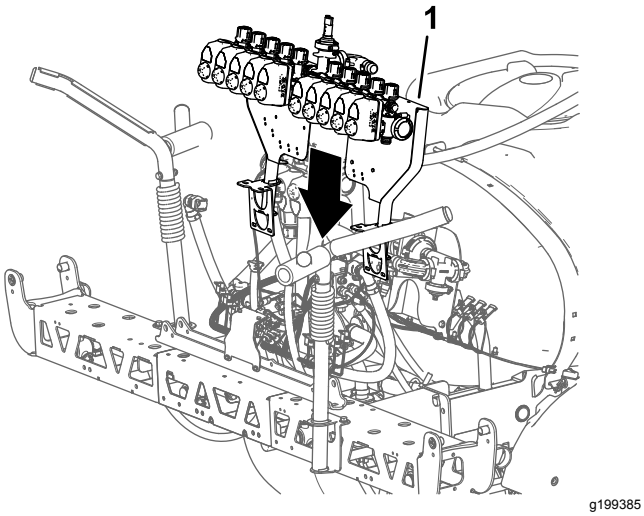

Rysunek 109

1. Zespół wspornika zaworów i zaworów zraszacza

2. Ustaw otwory w uchwycie montażowym wspornika zaworów równo z otworami w ramie kratownicowej środkowej sekcji zraszacza (Rysunek 110).

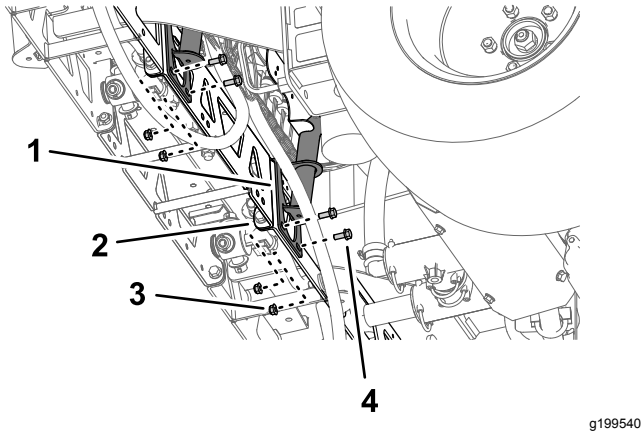

Rysunek 110

1. Uchwyt (wspornik zaworów)
2. Rama kratownicowa (środkowa sekcja zraszacza)
3. Przeciwnakrętka kołnierzowa (5/16 cala)
4. Śruba kołnierzowa (5/16 x ¾ cala)

3. Zamocuj wspornik zaworów do ramy kratownicowej (Rysunek 110 oraz Rysunek 111) za pomocą 4 śrub (5/16 x ¾ cala) i 4 nakrętek zabezpieczających kołnierzowych (5/16 cala).

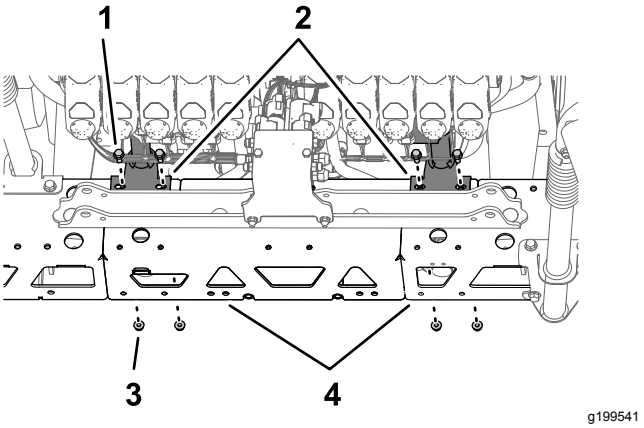

Rysunek 111

1. Śruba kołnierzowa (5/16 x ¾ cala)
2. Uchwyt (wspornik zaworów)
3. Przeciwnakrętka kołnierzowa (5/16 cala)
4. Rama kratownicowa (środkowa sekcja zraszacza)

4. Powtórz kroki od 2 do 3 dla drugiego uchwytu montażowego wspornika zaworów przy drugiej ramie kratownicowej.
5. Dokręć śruby kołnierzowe i nakrętki kołnierzowe zabezpieczające z momentem od 19,78 do 25,42 N·m.

Zamocowanie węża do rozdzielacza zaworów zraszacza

1. Zamocuj wąż (1 x 16 cali) do kolanka kołnierzowego 90° (1 cal) w sposób pokazany na Rysunek 112.

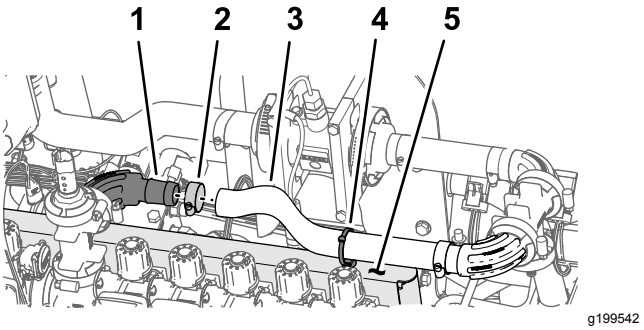

Rysunek 112

1. Kolanko kołnierzowe 90° (1 cal)
2. Obejma przewodu
3. Wąż (1 x 16 cali)
4. Łącznik wciskany (opaska kablowa)
5. Wspornik zaworu

2. Zamocuj wąż do złącza kołnierzowego za pomocą zacisku węża (Rysunek 112).

3. Zamocuj opaskę kablową/łącznik wciskany do otworu u góry wspornika zaworów w sposób pokazany na Rysunek 112.
4. Zamocuj opaskę kablową/łącznik wciskany (Rysunek 112) wokół węża (1 x 16 cali).

Instalowanie węży obejściowych sekcji-maszyny bez opcjonalnego zestawu lancy do zraszania ręcznego lub opcjonalnego zestawu elektrycznego zwijania węża

1. Wyjmij zapinki z gniazd szybkozłączy zamocowanych wcześniej do węży obejściowych w kroku 1 procedury Montaż węży obejściowych (Strona 45).
2. Zamocuj szybkozłącze węża obejściowego do szybkozłącza przy zaworze obejścia zaworu dyszy 10 (Rysunek 113).

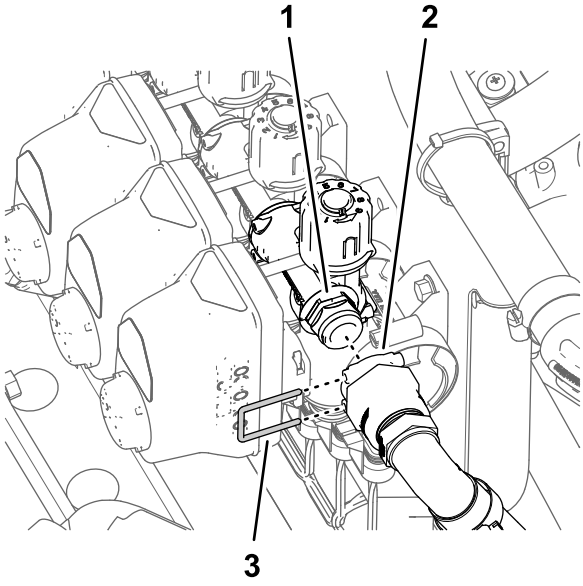

Rysunek 113

1. Szybkozłącze (zawór obejścia)
2. Gniazda — szybkozłącza
3. Element ustalający

3. Zamocuj za pomocą zapinki szybkozłącza węża obejściowego i zaworu obejścia (Rysunek 113).
4. Powtórz kroki od 1 do 3 dla szybkozłączy przy zaworze dyszy 1.

Instalowanie węża obejściowego sekcji-maszyny z opcjonalnym zestawem lancy do zraszania ręcznego lub opcjonalnym zestawem elektrycznego zwijania węża

1. Zamocuj szybkozłącze zaworu odcinającego obejścia do szybkozłącza (gniazda) zaworu obejścia (Rysunek 114).

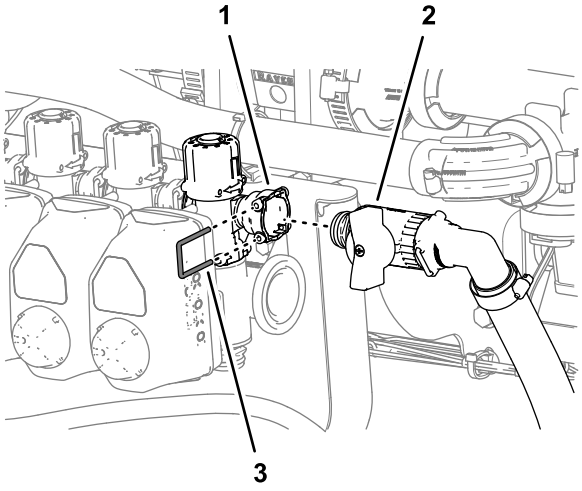

Rysunek 114

1. Szybkozłącze — gniazdo (zawór dyszy 10)
2. Zawór odcinający (zestaw lancy do ręcznego polewania lub zestaw elektrycznego zwijania węża)
3. Element ustalający

2. Zamocuj szybkozłącza zaworu odcinającego obejścia i zaworu obejścia za pomocą zapinki (Rysunek 114) zdjętej w kroku 3 procedury Ustawianie zaworów obejścia — Maszyny z opcjonalnym zestawem lancy do zraszania ręcznego lub opcjonalnym zestawem elektrycznego zwijania węża (Strona 49).
3. Powtórz kroki od 1 do 2 dla zaworu odcinającego obejścia i zaworu obejścia po drugiej stronie maszyny.

Instalacja złączy elektrycznych zaworów dysz

1. Zamocuj łączniki wciskane uchwytów złączy w otworach wspornika zaworów (Rysunek 115).

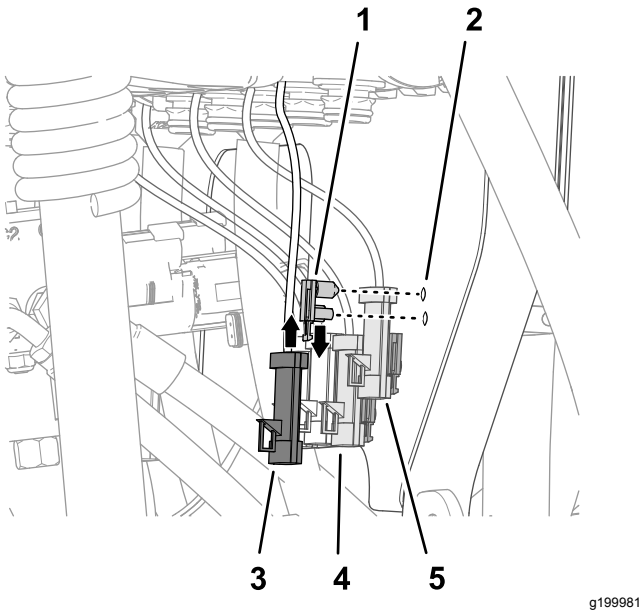

Rysunek 115

1. Łącznik wciskany (uchwyt złącza)
2. Wspornik zaworu
3. Złącze 3-stykowe (siłownik zaworu – pozycja 10)
4. Złącze 3-stykowe (siłownik zaworu – pozycja 8)
5. Złącze 3-stykowe (siłownik zaworu – pozycja 9)

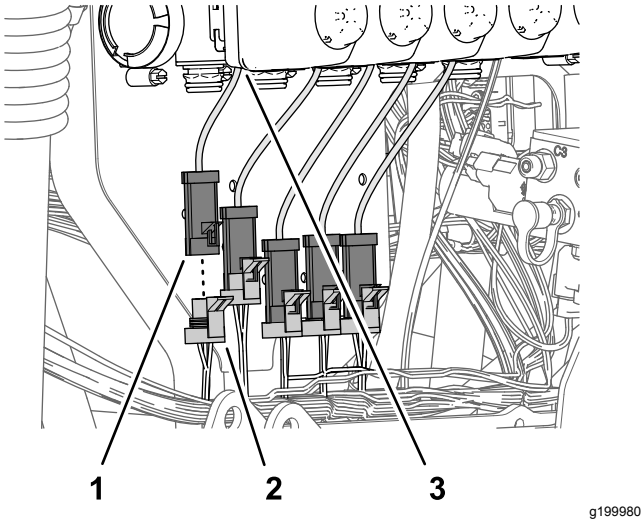

Rysunek 116

1. Złącze 3-stykowe (siłownik zaworu – pozycja 1)
2. Złącze 3-stykowe gniazdowe — odgałęzienie wiązki przewodów 89 cm (ZAWÓR DYSZY 1)
3. Siłownik zaworu (pozycja 1)

2. Podłącz złącze 3-stykowe gniazdowe (Rysunek 116) odgałęzienia wiązki przewodów 89 cm z zestawu oznaczone ZAWÓR DYSZY 1) do złącza 3-stykowego siłownika zaworu umieszczonego po lewej skrajnej stronie (pozycja 1).

Informacja: Pozycje siłowników zaworów o numerach od 1 do 10 są rozmieszczone od lewej do prawej strony patrząc na maszynę od tyłu.

3. Podłącz złącze 3-stykowe gniazdowe (Rysunek 116) odgałęzienia wiązki przewodów 89 cm oznaczone ZAWÓR DYSZY 2) do złącza 3-stykowego siłownika zaworu (pozycja 2).
4. Podłącz pozostałe złącza 3-stykowe gniazdowe odgałęzienia wiązki przewodów 89 cm do 3-stykowych złączy siłowników zaworów (Rysunek 116).

Informacja: Upewnij się, że złącze 3-stykowe gniazdowe jest podłączone do siłownika zaworu na odpowiedniej pozycji.

21

Montaż siłowników podnoszenia wysięgników

Części potrzebne do tej procedury:

4	Przewód hydrauliczny (¼ x 24¾ cala)

Montaż siłowników podnoszenia

1. Ustaw nieruchomy koniec siłownika podnoszenia zdemontowany w kroku 3 procedury Demontaż siłowników podnoszenia (Strona 24) równo z otworem 16 mm w mocowaniu siłownika (Rysunek 117).

Informacja: Upewnij się, że złącza wysuwania i wsuwania siłownika są ustawione w jednej linii.

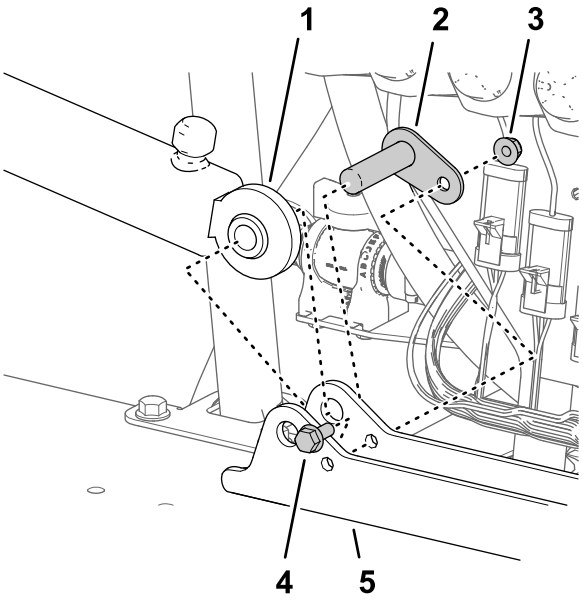

g200002

Rysunek 117

1. Siłownik podnoszenia (nieruchomy koniec)
2. Sworzeń osi obrotu
3. Przeciwnakrętka kołnierzowa (5/16 cala)
4. Śruba kołnierzowa (5/16 x ¾ cala)
5. Mocowanie siłownika

2. Zamocuj siłownik do jego mocowania używając sworznia osi obrotu, śruby kołnierzowej i nakrętki kołnierzowej (Rysunek 117).
3. Dokręć śrubę i nakrętkę z momentem od 19,78 do 25,42 N·m.
4. Powtórz kroki od 1 do 3 dla drugiego siłownika podnoszenia po drugiej stronie mocowania siłownika.

Podłączenie przewodów hydraulicznych do siłowników podnoszenia

1. Luźno zamocuj nowy przewód hydrauliczny (¼ x 24¾ cala) między złączem wysuwania lewego siłownika podnoszenia wysięgnika a złączem C3 rozdzielacza podnoszenia wysięgników (Rysunek 118).

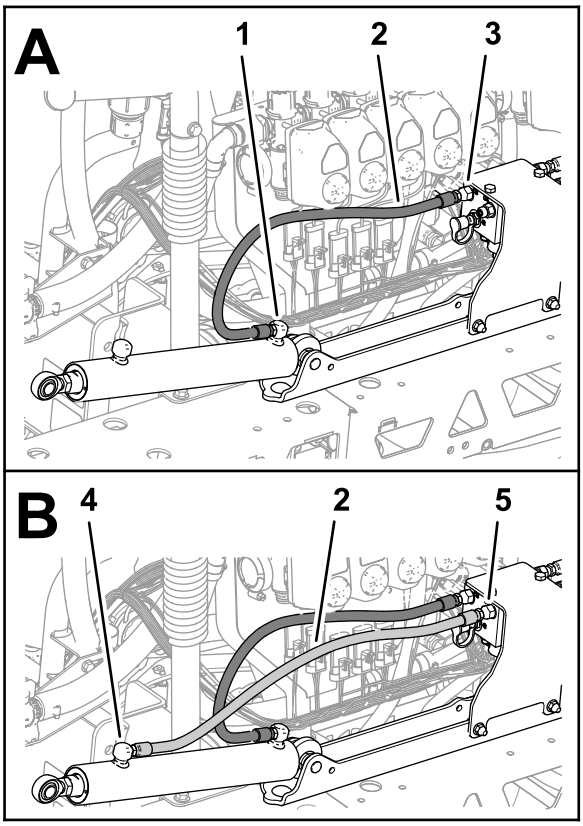

g200075

Rysunek 118

1. Złącze wysuwania (lewy siłownik podnoszenia wysięgnika)
2. Przewód hydrauliczny (¼ x 24¾ cala)
3. Złącze C3 (rozdzielacz podnoszenia wysięgników)
4. Złącze wsuwania (lewy siłownik podnoszenia wysięgnika)
5. Złącze C4 (rozdzielacz podnoszenia wysięgników)

2. Luźno zamocuj nowy przewód hydrauliczny (¼ x 24¾ cala) między złączem wsuwania lewego siłownika podnoszenia wysięgnika a złączem C4 rozdzielacza podnoszenia wysięgników (Rysunek 118).
3. Luźno zamocuj nowy przewód hydrauliczny (¼ x 24¾ cala) między złączem wysuwania prawego siłownika podnoszenia wysięgnika a złączem C1 rozdzielacza podnoszenia wysięgników (Rysunek 119).

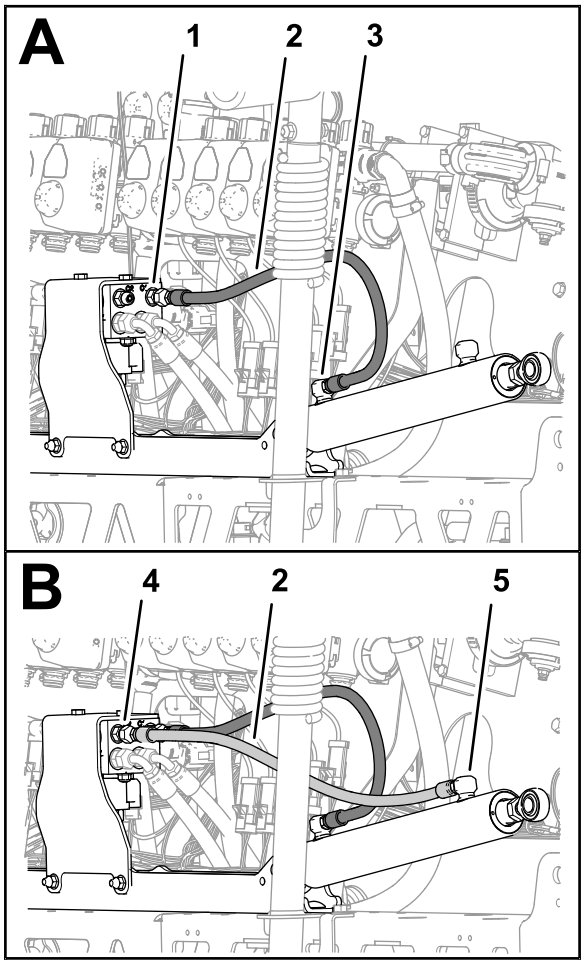

g200076

Rysunek 119

1. Złącze C1 (rozdzielacz podnoszenia wysięgników)
2. Przewód hydrauliczny (¼ x 24¾ cala)
3. Złącze wysuwania (prawy siłownik podnoszenia wysięgnika)
4. Złącze C2 (rozdzielacz podnoszenia wysięgników)
5. Złącze wsuwania (prawy siłownik podnoszenia wysięgnika)

4. Luźno zamocuj nowy przewód hydrauliczny (¼ x 24¾ cala) między złączem wsuwania prawego siłownika podnoszenia wysięgnika a złączem C2 rozdzielacza podnoszenia wysięgników (Rysunek 119).
5. Dokręć złącza przewodów przy króćcach wysuwania i wsuwania siłowników podnoszenia (Rysunek 118 oraz Rysunek 119) z momentem od 21 do 26 N·m.
6. Dokręć nakrętki przechylne przewodów przy rozdzielaczu podnoszenia wysięgników (Rysunek 118 oraz Rysunek 119) z momentem od 24 do 30 N·m.

22

Montaż zewnętrznych sekcji zraszania

Części potrzebne do tej procedury:

4	Poliamidowa tuleja kołnierzowa
1	Opaska zaciskowa
1	Zespół węża doprowadzającego 188 cm
1	Zespół węża doprowadzającego 234 cm
1	Zespół węża doprowadzającego 279 cm

Demontaż dyszy zraszacza z zewnętrznych sekcji zraszania

1. Przetnij wąż między 2 dyszami zraszacza (Rysunek 120).

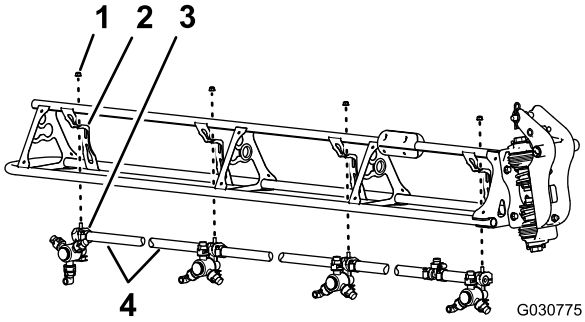

g030775

Rysunek 120

1. Przeciwnakrętka kołnierzowa (5/16 cala)
2. Wspornik dyszy
3. Dysza zraszacza
4. Wąż (średnica wewnętrzna ¾ cala)

2. Odkręć nakrętkę kołnierzową zabezpieczającą (5/16 cala) mocującą dyszę zraszacza do wspornika dyszy (Rysunek 120).
3. Powtórz kroki 2 oraz 1 dla 3 pozostałych dysz.

   Informacja: Zachowaj nakrętkę kołnierzową zabezpieczającą i dyszę zraszacza do montażu w kroku Montaż dysz zraszacza na zewnętrznych sekcjach zraszania (Strona 64).

   Informacja: Wyrzuć węże, obejmy i trójnik odkręcony od maszyny.
4. Powtórz kroki od 2 do 3 przy drugiej zewnętrznej sekcji zraszania.
5. Dla każdej z 8 dysz zraszacza zdemontowanych w kroku 1 odkręć śrubę ze stali nierdzewnej (nr

12 x 1¼ cala) mocującą górną część obejmy i króciec węża z pojedynczym lub podwójnym występem (¾ cala) do korpusu dyszy zraszacza, po czym odłącz króciec węża z występem (Rysunek 121).

Informacja: Śruba z łbem sześciokątnym (5/16 x ¾ cala — stal nierdzewna) służy do oddzielenia górnej części obejmy po jej otwarciu. Należy ją zachować do montażu.

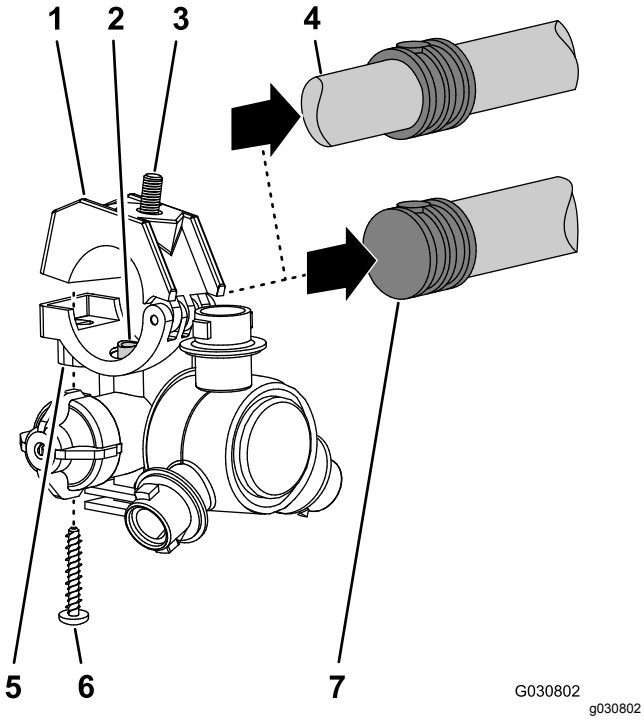

Rysunek 121

1. Górna część obejmy
2. Rura doprowadzająca
3. Śruba z łbem sześciokątnym (5/16 x ¾ cala, stal nierdzewna)
4. Króciec węża z podwójnym występem (wąż ¾ cala)
5. Korpus dyszy zraszacza
6. Śruba ze stali nierdzewnej (nr 12 x 1¼ cala)
7. Króciec węża z pojedynczym występem (wąż ¾ cala)

Montaż zewnętrznych sekcji zraszania do maszyny

Nośność sprzętu do podnoszenia: 91 kg

1. Unieś zewnętrzny wysięgnik za pomocą sprzętu do podnoszenia o wymaganej nośności.
2. Z każdej strony złącza osi obrotu (Rysunek 122) włóż poliamidowe tuleje kołnierzowe w otwór 31,8 mm.

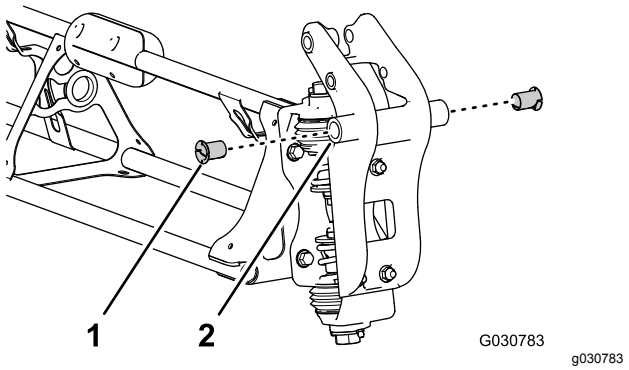

Rysunek 122

1. Poliamidowa tuleja kołnierzowa
2. Złącze osi obrotu (zewnętrzna sekcja zraszania)

3. Ustaw tuleje w złączu osi obrotu równo z otworami w kołnierzach wspornika obrotowego na końcu środkowej sekcji zraszania (Rysunek 123).

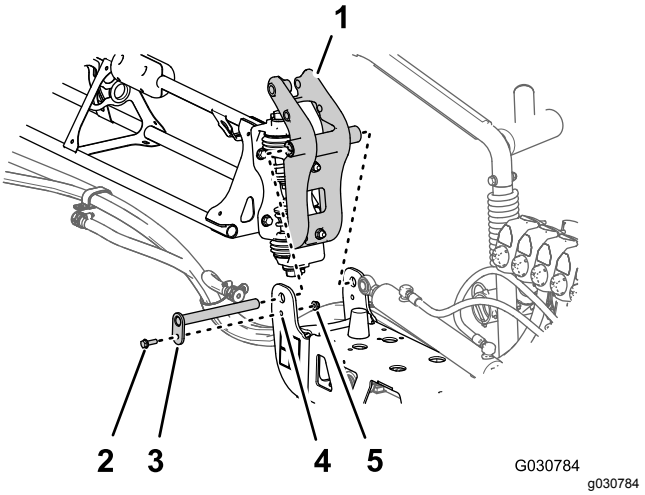

Rysunek 123

1. Złącze osi obrotu (zewnętrzna sekcja zraszania)
2. Śruba kołnierzowa (5/16 x 1 cal)
3. Sworzeń osi obrotu
4. Wspornik obrotowy (środkowa sekcja zraszania)
5. Przeciwnakrętka kołnierzowa (5/16 cala)

4. Zamocuj złącze osi obrotu do wspornika obrotowego używając sworznia osi obrotu, śruby kołnierzowej (5/16 x 1 cal) i nakrętki kołnierzowej zabezpieczającej (5/16 cala) odkręconych w kroku 2 procedury Demontaż zewnętrznych sekcji zraszania (Strona 24).
5. Dokręć śrubę i nakrętkę z momentem od 19,78 do 25,42 N·m.
6. Ustaw stronę tłoczyska siłownika podnoszenia równo z otworem 25 mm na końcu ramienia złącza osi obrotu (Rysunek 124).

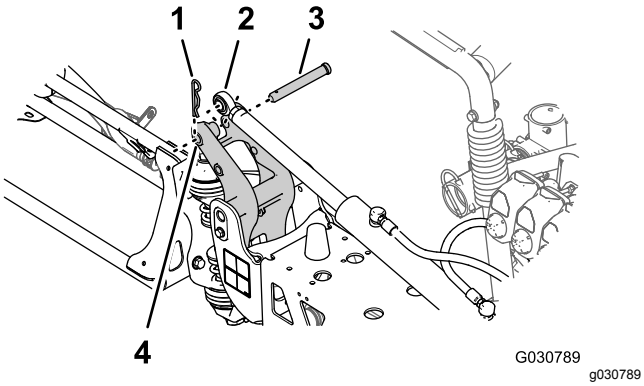

Rysunek 124

1. Wsuwka
2. Strona tłoczyska (siłownik podnoszenia)
3. Sworzeń z łbem płaskim i otworem na zawleczkę
4. Otwór 25 mm — koniec ramienia złącza osi obrotu

7. Zamocuj siłownik podnoszenia do złącza osi obrotu za pomocą sworznia z łbem płaskim i zawleczki (Rysunek 124) zdjętych w kroku 2 procedury Demontaż siłowników podnoszenia (Strona 24).
8. Powtórz czynności od 1 do 7 przy zewnętrznej sekcji zraszania po przeciwnej stronie maszyny.

23

Montaż węży dysz zraszacza

Części potrzebne do tej procedury:

2	Wąż doprowadzający 279 cm
2	Wąż doprowadzający 234 cm
4	Wąż doprowadzający 188 cm
2	Wąż doprowadzający 81 cm

Identyfikacja pozycji węży dysz zraszania

Zidentyfikuj węże doprowadzające dla każdej pozycji dysz zraszacza na podstawie długości (Rysunek 125) zgodnie z poniższą tabelą:

Tabela pozycji węży dysz zraszacza

Pozycje dysz zraszacza — lewa sekcja zraszania	Pozycje dysz zraszacza — środkowa sekcja zraszania	Pozycje dysz zraszacza — prawa sekcja zraszania
Dysza zraszacza 1 (zawór dyszy 1) — wąż doprowadzający 279 cm	Dysze zraszacza 5 i 6 (zawór dyszy 5) — wąż doprowadzający 81 cm z 2 odgałęzieniami węża	Dysza zraszacza 9 (zawór dyszy 7) — wąż doprowadzający 188 cm
Dysza zraszacza 2 (zawór dyszy 2) — wąż doprowadzający 234 cm	Dysze zraszacza 7 i 8 (zawór dyszy 6) — wąż doprowadzający 81 cm z 2 odgałęzieniami węża	Dysza zraszacza 10 (zawór dyszy 8) — wąż doprowadzający 188 cm
Dysza zraszacza 3 (zawór dyszy 3) — wąż doprowadzający 188 cm		Dysza zraszacza 11 (zawór dyszy 9) — wąż doprowadzający 234 cm
Dysza zraszacza 4 (zawór dyszy 4) — wąż doprowadzający 188 cm		Dysza zraszacza 12 (zawór dyszy 10) — wąż doprowadzający 279 cm

Informacja: Pozycje zaworów dysz są podane na Rysunek 126 w rozdziale Zamocowanie węży do zaworów dysz o numerach od 1 do 4 (Strona 62), Rysunek 127 w rozdziale Zamocowanie węży do zaworów dysz 5 i 6 (Strona 62) oraz Rysunek 128 w rozdziale Zamocowanie węży do zaworów dysz o numerach od 7 do 10 (Strona 63).

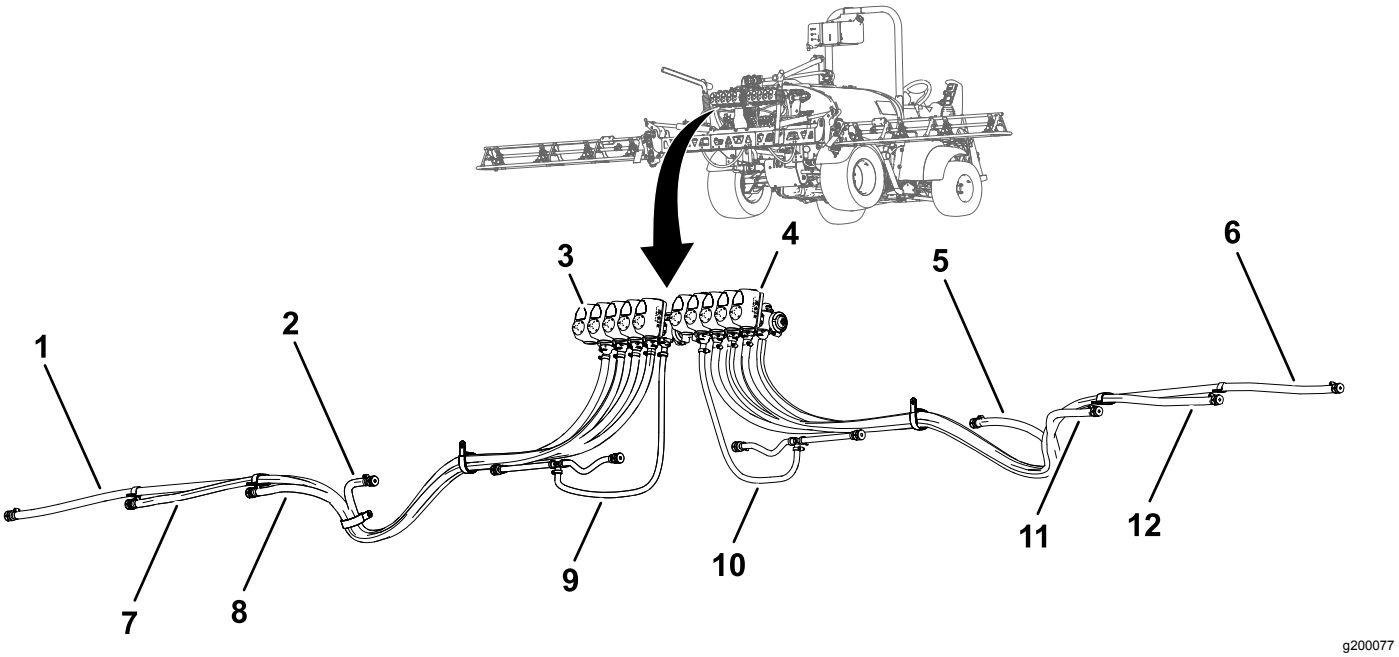

g200077

Rysunek 125

1. Wąż doprowadzający 279 cm — dysza zraszacza 1
2. Wąż doprowadzający 188 cm — dysza zraszacza 4
3. Zawór dyszy 1
4. Zawór dyszy 10
5. Wąż doprowadzający 188 cm — dysza zraszacza 9
6. Wąż doprowadzający 279 cm — dysza zraszacza 12
7. Wąż doprowadzający 234 cm — dysza zraszacza 2
8. Wąż doprowadzający 188 cm — dysza zraszacza 3
9. Wąż doprowadzający 81 cm — dysza zraszacza 5 i 6
10. Wąż doprowadzający 81 cm — dysza zraszacza 7 i 8
11. Wąż doprowadzający 188 cm — dysza zraszacza 10
12. Wąż doprowadzający 234 cm — dysza zraszacza 11

Zamocowanie węży do zaworów dysz o numerach od 1 do 4

1. Zamocuj złącze proste z występem węża doprowadzającego 279 cm do złącza zaworu dyszy 1 (Rysunek 126).

   Informacja: Upewnij się, że złącze z występem jest całkowicie osadzone w złączu.

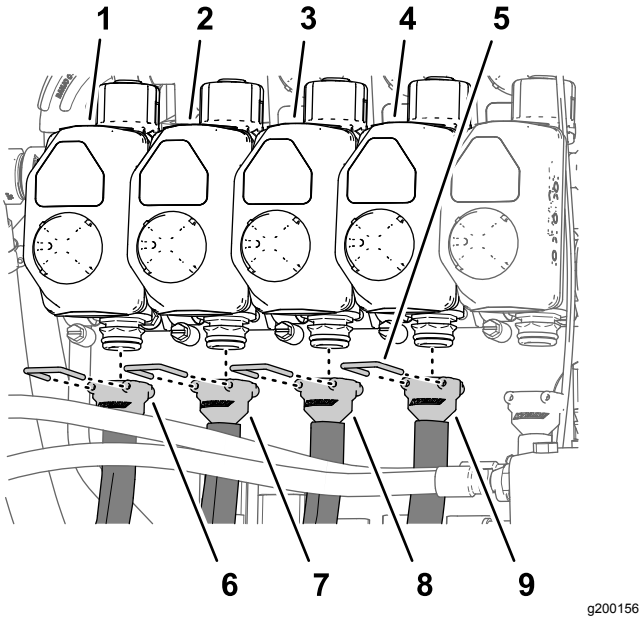

Rysunek 126

1. Zawór dyszy 1
2. Zawór dyszy 2
3. Zawór dyszy 3
4. Zawór dyszy 4
5. Element ustalający
6. Wąż doprowadzający 279 cm
7. Wąż doprowadzający 234 cm
8. Wąż doprowadzający 188 cm
9. Wąż doprowadzający 188 cm

2. Zamocuj złączkę z występem złącza używając zapinki (Rysunek 126).
3. Zamocuj złącze proste z występem węża doprowadzającego 234 cm do złącza zaworu dyszy 2 (Rysunek 126).

   Informacja: Upewnij się, że złącze z występem jest całkowicie osadzone w złączu.
4. Zamocuj złączkę z występem złącza używając zapinki (Rysunek 126).
5. Zamocuj złącze proste z występem węża doprowadzającego 188 cm do złącza zaworu dyszy 3 (Rysunek 126).

   Informacja: Upewnij się, że złącze z występem jest całkowicie osadzone w złączu.
6. Zamocuj złączkę z występem złącza używając zapinki (Rysunek 126).
7. Zamocuj złącze proste z występem węża doprowadzającego 188 cm do złącza zaworu dyszy 4 (Rysunek 126).

   Informacja: Upewnij się, że złącze z występem jest całkowicie osadzone w złączu.
8. Zamocuj złączkę z występem złącza używając zapinki (Rysunek 126).

Zamocowanie węży do zaworów dysz 5 i 6

Informacja: Zespół węża doprowadzającego 81 cm posiada trójnik z dwoma odgałęzieniami i 2 prostymi króćcami węża z występem.

1. Zamocuj złącze proste z występem węża doprowadzającego 81 cm do złącza zaworu dyszy 5 (Rysunek 127).

   Informacja: Upewnij się, że złącze z występem jest całkowicie osadzone w złączu.

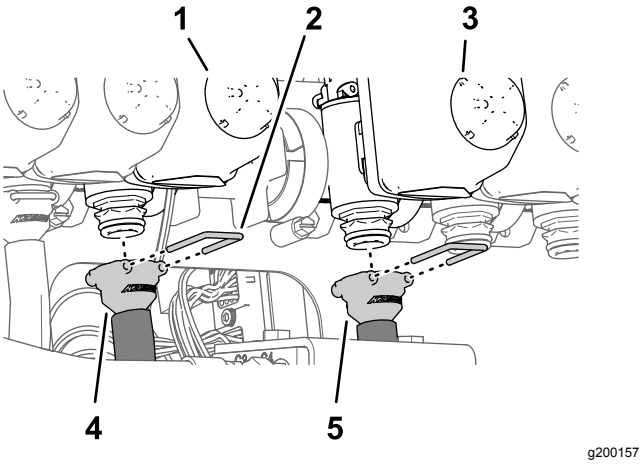

Rysunek 127

1. Zawór dyszy 5
2. Element ustalający
3. Zawór dyszy 6
4. Wąż doprowadzający 81 cm
5. Wąż doprowadzający 81 cm

2. Zamocuj złączkę z występem złącza używając zapinki (Rysunek 127).
3. Zamocuj złącze proste z występem węża doprowadzającego 81 cm do złącza zaworu dyszy 6 (Rysunek 127).

   Informacja: Upewnij się, że złącze z występem jest całkowicie osadzone w złączu.
4. Zamocuj złączkę z występem złącza używając zapinki (Rysunek 127).

Zamocowanie węży do zaworów dysz o numerach od 7 do 10

1. Zamocuj złącze proste z występem węża doprowadzającego 188 cm do złącza zaworu dyszy 7 (Rysunek 128).

   Informacja: Upewnij się, że złącze z występem jest całkowicie osadzone w złączu.

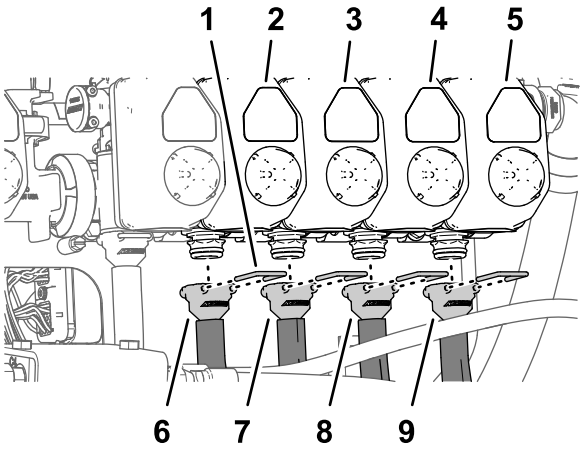

g200158

Rysunek 128

1. Element ustalający	6. Wąż doprowadzający 188 cm
2. Zawór dyszy 7	7. Wąż doprowadzający 188 cm
3. Zawór dyszy 8	8. Wąż doprowadzający 234 cm
4. Zawór dyszy 9	9. Wąż doprowadzający 279 cm
5. Zawór dyszy 10	

2. Zamocuj złączkę z występem złącza używając zapinki (Rysunek 128).
3. Zamocuj złącze proste z występem węża doprowadzającego 188 cm do złącza zaworu dyszy 8 (Rysunek 128).

   Informacja: Upewnij się, że złącze z występem jest całkowicie osadzone w złączu.
4. Zamocuj złączkę z występem złącza używając zapinki (Rysunek 128).
5. Zamocuj złącze proste z występem węża doprowadzającego 234 cm do złącza zaworu dyszy 9 (Rysunek 128).

   Informacja: Upewnij się, że złącze z występem jest całkowicie osadzone w złączu.
6. Zamocuj złączkę z występem złącza używając zapinki (Rysunek 128).
7. Zamocuj złącze proste z występem węża doprowadzającego 279 cm do złącza zaworu dyszy 10 (Rysunek 128).

   Informacja: Upewnij się, że złącze z występem jest całkowicie osadzone w złączu.
8. Zamocuj złączkę z występem złącza używając zapinki (Rysunek 128).

Poprowadzenie węży doprowadzających do dysz zraszacza

1. Poprowadź węże dysz zraszacza 1, 2, 3 oraz 4 przez zacisk R przy lewym zewnętrznym końcu środkowej sekcji zraszania (Rysunek 129 oraz Rysunek 130).

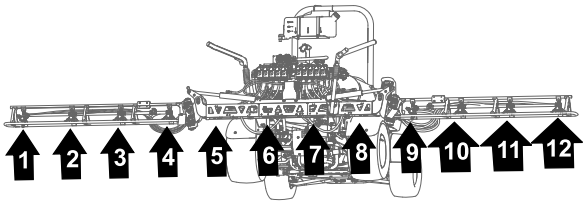

g200162

Rysunek 129

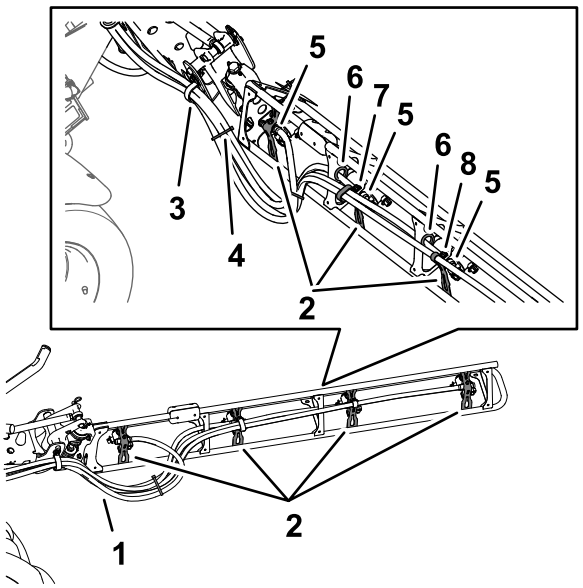

g200185

Rysunek 130

1. Węże	5. Króciec węża z pojedynczym występem (½ cala)
2. Wsporniki dysz	6. Pierścień
3. Zacisk R	7. Podwójny zacisk R
4. Opaska zaciskowa	8. Pojedynczy zacisk R

2. Poprowadź węże dysz zraszacza 7, 8, 9 oraz 10 przez zacisk R przy prawym zewnętrznym końcu środkowej sekcji zraszania (Rysunek 129 oraz Rysunek 130).
3. Poprowadź węże doprowadzające 279 cm oraz króćce węża z występem (¾ cala) wzdłuż sekcji zraszania do dysz zraszacza 1 i 10 w sposób pokazany na (Rysunek 129 oraz Rysunek 130).

4. Poprowadź węże doprowadzające 234 cm oraz króćce węża z występem (¾ cala) wzdłuż sekcji zraszania do dysz zraszacza 2 i 9 wzdłuż sekcji zraszania, w sposób pokazany na Rysunek 129 oraz Rysunek 130.
5. Poprowadź węże doprowadzające 188 cm oraz króćce węża z występem (¾ cala) wzdłuż sekcji zraszania do dysz zraszacza 3 i 8 w sposób pokazany na Rysunek 129 oraz Rysunek 130.

   Informacja: Poprowadź węże wzdłuż dolnych tylnych pierścieni we wspornikach ramy kratownicowej.
6. Poprowadź węże doprowadzające 188 cm oraz króćce węża z występem (¾ cala) wzdłuż sekcji zraszania do dysz zraszacza 4 i 7 w sposób pokazany na Rysunek 129 oraz Rysunek 130.

   Informacja: Poprowadź węże wzdłuż dolnych tylnych pierścieni we wspornikach ramy kratownicowej.
7. Zbierz razem 4 węże dysz zraszacza i zamocuj je opaską kablową w sposób pokazany na Rysunek 130.

Montaż dysz zraszacza na zewnętrznych sekcjach zraszania

1. Ustaw rurę doprowadzającą w łożu dyszy zraszacza (Rysunek 131) równo z otworem z boku króćca węża z pojedynczym występem (½ cala).

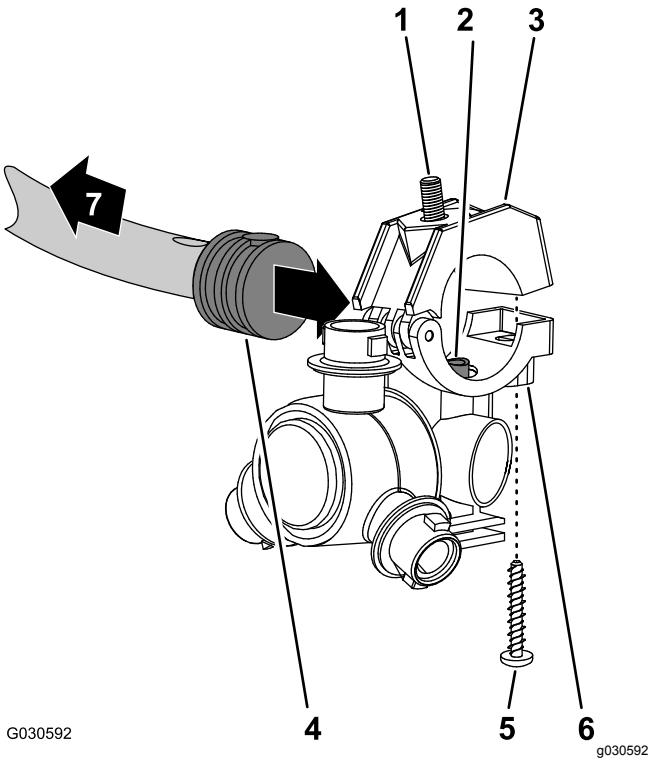

Rysunek 131

1. Śruba z łbem sześciokątnym (5/16 x ¾ cala, stal nierdzewna)
2. Rura doprowadzająca
3. Górna część obejmy
4. Króciec węża z pojedynczym występem (½ cala)
5. Śruba ze stali nierdzewnej (nr 12 x 1¼ cala)
6. Korpus dyszy zraszacza
7. W stronę sekcji zraszania

2. Załóż górną część obejmy wokół króćca węża z występem i zamocuj część obejmy i korpus dyszy zraszacza (Rysunek 131) za pomocą śruby ze stali nierdzewnej (nr 12 x 1¼ cala). Dokręć śrubę ze stali nierdzewnej z momentem od 14 do 18 N·m.

   Informacja: Przy dociskaniu obejmy upewnij się, że śruba z łbem sześciokątnym (5/16 x ¾ cala) jest osadzona we wgłębieniu górnej części obejmy.
3. Zamocuj dysze zraszacza do zewnętrznej sekcji zraszania w następujący sposób:
   - Na pozycjach dysz 1 i 4 zamocuj dyszę zraszacza do mocowania dyszy (A na Rysunek 132) za pomocą nakrętki kołnierzowej zabezpieczającej (5/16 cala) odkręconej w kroku 2 procedury Demontaż dyszy zraszacza z zewnętrznych sekcji zraszania (Strona 57).
   - Na pozycjach dysz 2 i 3 zamocuj dyszę zraszacza do mocowania dyszy (A i B na Rysunek 132) za pomocą nakrętki kołnierzowej zabezpieczającej (5/16 cala)

odkręconej w kroku 2 procedury Demontaż dyszy zraszacza z zewnętrznych sekcji zraszania (Strona 57).

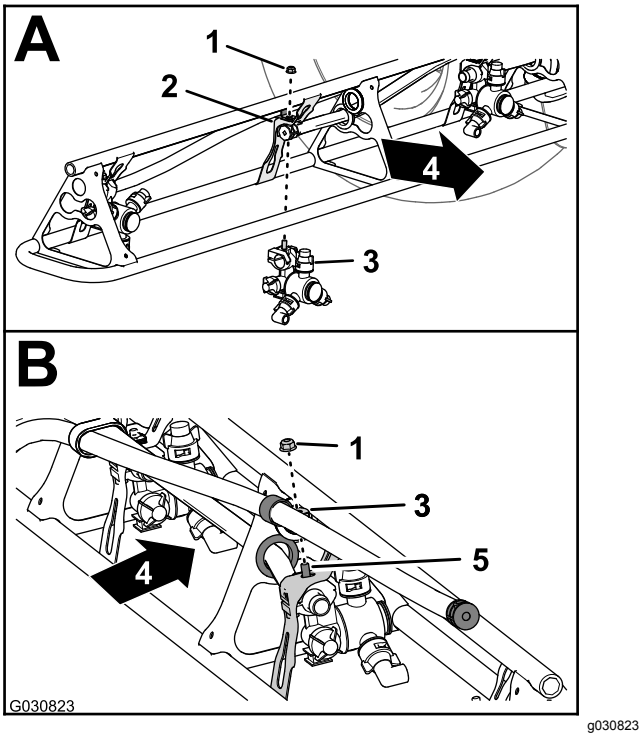

g030823

Rysunek 132

1. Przeciwnakrętka kołnierzowa (5/16 cala)
2. Mocowanie dyszy
3. Dysza zraszacza
4. Tył maszyny
5. Śruba z łbem sześciokątnym (stal nierdzewna, 5/16 x¾ cala)

4. Dokręć nakrętkę kołnierzową zabezpieczającą z momentem od 19,78 do 25,42 N·m.
5. Powtórz kroki od 1 do 4 dla drugiej dyszy zraszania w sekcji zraszania.
6. Powtórz czynności od 1 do 5 dla zewnętrznej sekcji zraszania po przeciwnej stronie maszyny.

24

Podłączenie wiązki przewodów zestawu w tylnej części maszyny

Nie są potrzebne żadne części

Podłączenie wiązki przewodów do przetwornika ciśnienia i regulatora ASC 10

1. Włóż złącze 3-stykowe gniazdowe odgałęzienia wiązki przewodów 61 cm z zestawu oznaczone PRESSURE TRANSDUCER GREEN WEDGE w złącze 3-stykowe przetwornika ciśnienia (Rysunek 133).

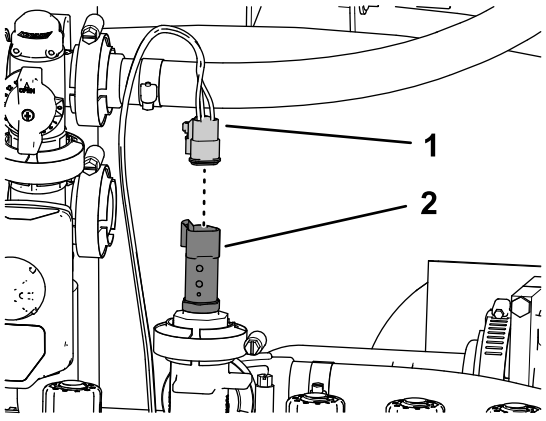

g200254

Rysunek 133

1. Złącze 3-stykowe gniazdowe — odgałęzienie wiązki przewodów 61 cm (PRESSURE TRANSDUCER GREEN WEDGE)
2. Złącze 3-stykowe (przetwornik ciśnienia)

2. Włóż złącze 40-stykowe gniazdowe odgałęzienia wiązki przewodów 102 cm z zestawu do złącza 40-stykowego regulatora zraszania ASC 10 (Rysunek 134).

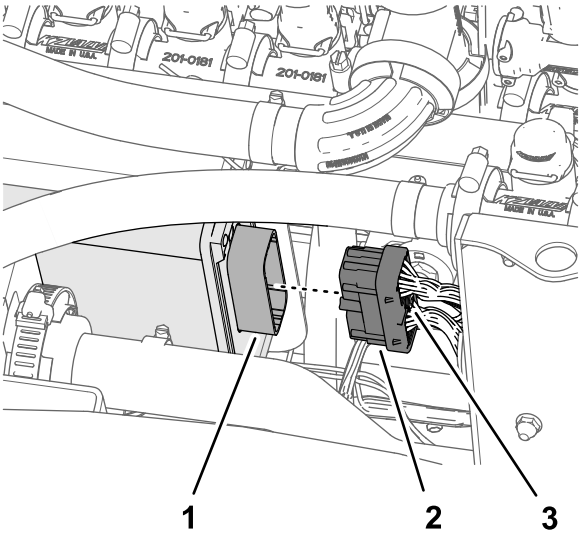

g200253

Rysunek 134

1. Złącze 40-stykowe (regulator zraszania ASC 10)
2. Złącze 40-stykowe gniazdowe (odgałęzienie wiązki przewodów 102 cm)
3. Śruba radełkowana

3. Wkręć palcami śrubę radełkowaną złącza 40-stykowego gniazdowego w złącze regulatora ASC 10 (Rysunek 134).
4. Włóż złącze 4-stykowe gniazdowe oznaczone DO ASC 10 do 4-stykowego złącza regulatora zraszania ASC 10 (Rysunek 135).

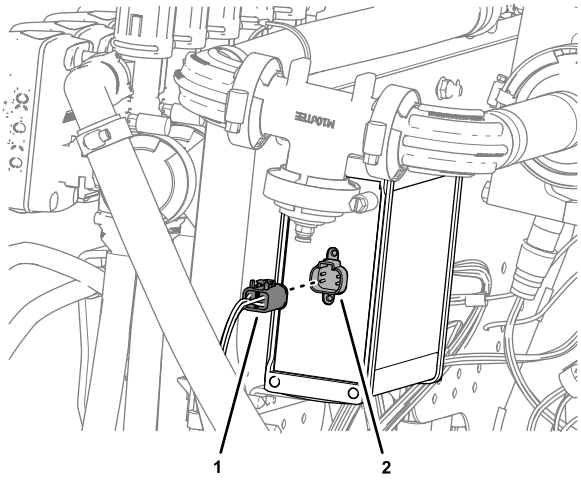

g264612

Rysunek 135

1. Złącze 4-stykowe gniazdowe (DO ASC 10)
2. Złącze 4-stykowe (regulator zraszania ASC 10)

25

Podłączenie rurki czujnika ciśnienia wskaźnika na desce rozdzielczej

Nie są potrzebne żadne części

Podłączenie rurki czujnika ciśnienia wskaźnika na desce rozdzielczej

Maszyny bez opcjonalnego zestawu lancy do zraszania ręcznego lub opcjonalnego zestawu elektrycznego zwijania węża

1. Ustaw koniec rurki czujnika ciśnienia (z tworzywa) do wskaźnika ciśnienia w tablicy rozdzielczej równo z pierścieniem blokującym złącza rurki (Rysunek 136).

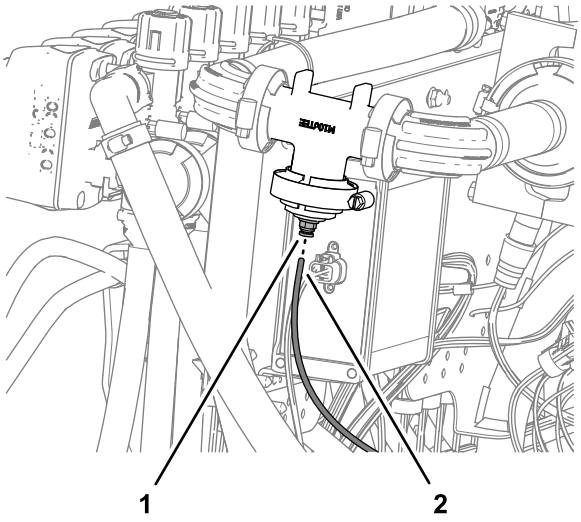

g264613

Rysunek 136

1. Pierścień blokujący (złącze rurki)
2. Rurka czujnika ciśnienia (wskaźnik ciśnienia w tablicy rozdzielczej)

2. Wsuń rurkę czujnika do końca w pierścień blokujący (Rysunek 136).

Montaż rurki czujnika ciśnienia

Maszyny z opcjonalnym zestawem lancy do zraszania ręcznego lub opcjonalnym zestawem elektrycznego zwijania węża

1. Zdejmij obejmę kołnierzową z uszczelką mocujące pokrywę płaską do kołnierza zaworu dyszy 10 (Rysunek 137).

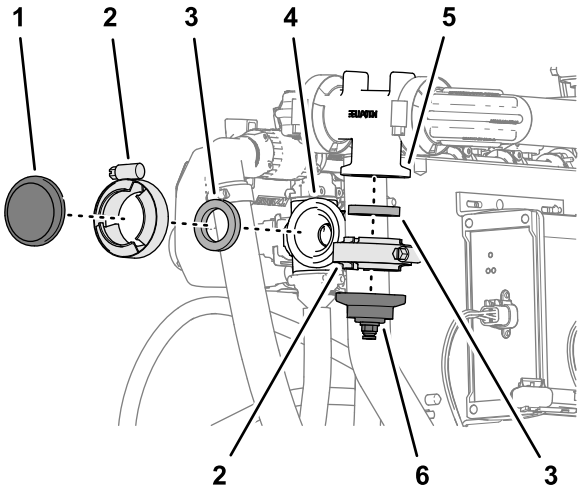

Rysunek 137

1. Pokrywa (płaska)
2. Obejma kołnierza
3. Uszczelka
4. Kołnierz (zawór dyszy 10)
5. Kołnierz (rozdzielacz przepływomierza)
6. Pokrywa końcowa i złącze rurki

2. Zdejmij obejmę kołnierzową i uszczelkę mocujące pokrywę końcową i złącze rurki do kołnierza rozdzielacza przepływomierza (Rysunek 137).

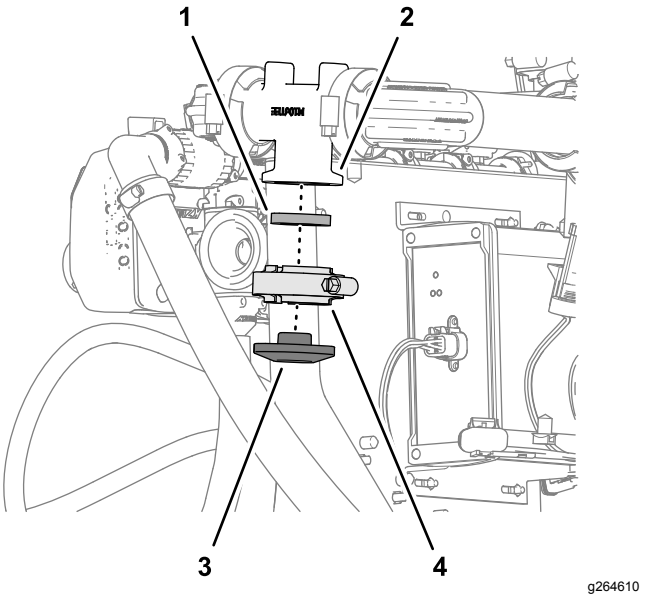

Rysunek 138

1. Uszczelka
2. Kołnierz (rozdzielacz przepływomierza)
3. Pokrywa (płaska)
4. Obejma kołnierza

3. Zamontuj pokrywę płaską do kołnierza rozdzielacza przepływomierza, używając obejmy kołnierzowej i uszczelki zdemontowanych w kroku 2, po czym dokręć obejmę palcami (Rysunek 138).
4. Zamontuj kolanko ° zaworu odcinającego opcjonalnego zestawu lancy do zraszania ręcznego lub zestawu elektrycznego zwijania węża do kołnierza zaworu dyszy 10 i zamocuj za pomocą obejmy kołnierzowej i uszczelki zdemontowanych w kroku 1, po czym dokręć obejmę palcami (Rysunek 139).

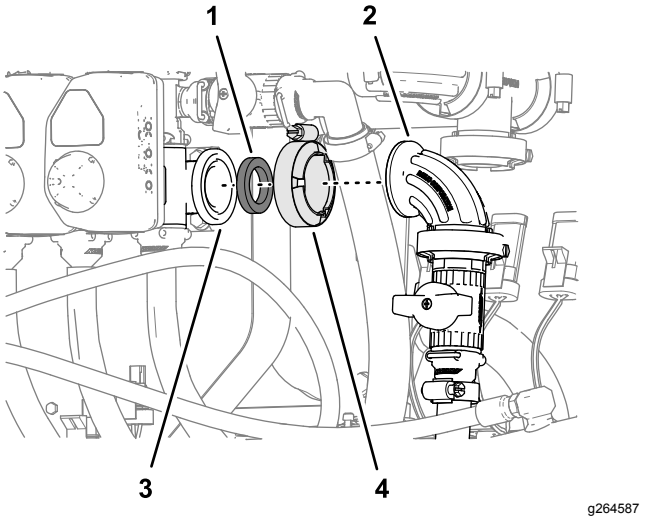

Rysunek 139

1. Uszczelka
2. kolanko 90° (zawór odcinający)
3. Kołnierz (zawór dyszy 10)
4. Obejma kołnierza

5. Ustaw koniec rurki czujnika ciśnienia (z tworzywa) do wskaźnika ciśnienia w tablicy rozdzielczej równo z pierścieniem blokującym złącza kolanka 90° zaworu odcinającego lancy do zraszania ręcznego lub zestawu elektrycznego zwijania węża (Rysunek 140).

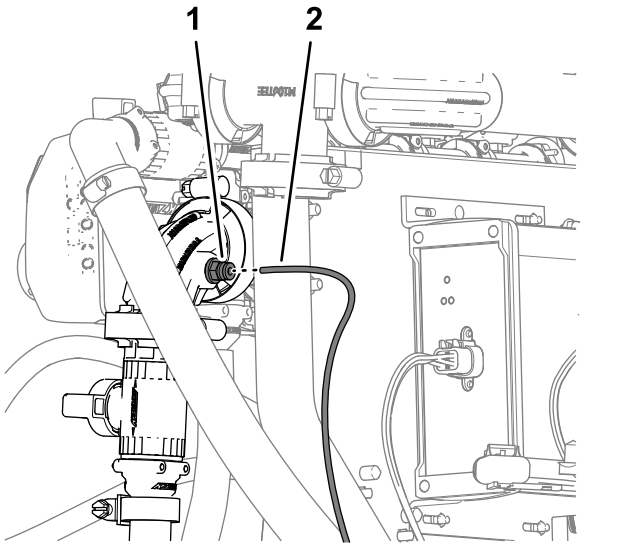

g264588

Rysunek 140

1. Złącze rurki (kolanko 90° — zawór odcinający)
2. Rurka czujnika ciśnienia (wskaźnik na tablicy rozdzielczej)

6. Wsuń rurkę czujnika do końca w pierścień blokujący (Rysunek 140).

26

Podłączenie opcjonalnego zestawu znaczników pianowych

Części potrzebne do tej procedury:

6	Opaska zaciskowa

Poprowadzenie przewodów rurowych dysz znaczników pianowych

1. Przenieś przewody rurowe dysz pianowych z lewej i prawej sekcji zraszania do wewnątrz i przez obejmy w kształcie „R” w pobliżu punktów obrotu każdej zewnętrznej sekcji zraszania (Rysunek 142).

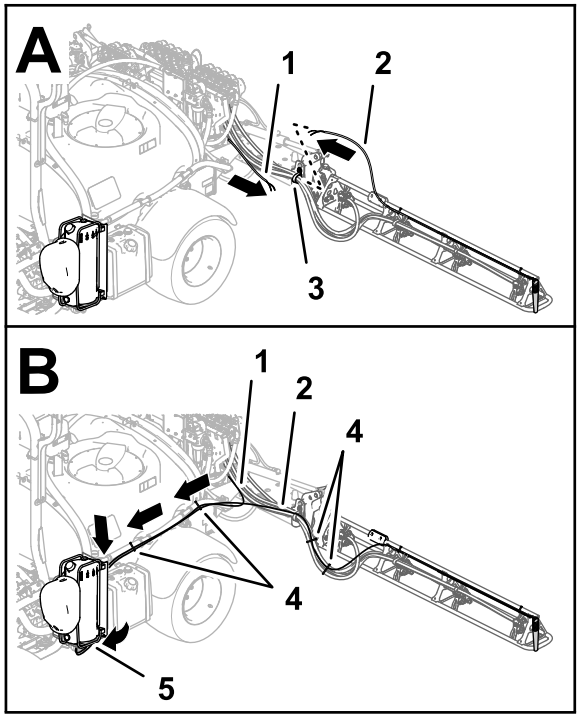

g202021

Rysunek 141

Zestawy znaczników pianowych z roku 2016 i starsze

1. Przewody — dysza znacznika pianowego (prawa sekcja zraszania)
2. Przewody — dysza znacznika pianowego (lewa sekcja zraszania)
3. Zacisk R
4. Opaski zaciskowe
5. Panel połączeniowy (sprężarka zestawu znaczników pianowych)

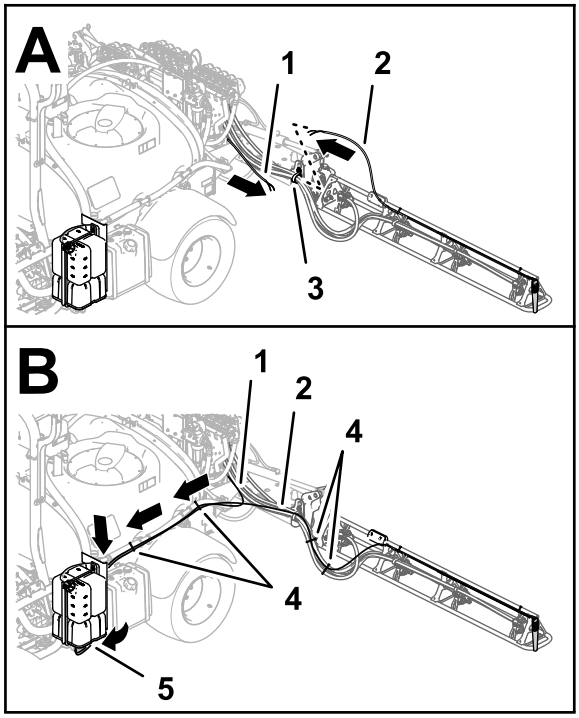

g201934

Rysunek 142

Zestawy znaczników pianowych z roku 2017 i nowsze

1. Przewody — dysza znacznika pianowego (prawa sekcja zraszania)
2. Przewody — dysza znacznika pianowego (lewa sekcja zraszania)
3. Zacisk R
4. Opaski zaciskowe
5. Panel połączeniowy (sprężarka zestawu znaczników pianowych)

2. Poprowadź przewody rurowe do przodu, wzdłuż lewej strony zbiornika zraszacza (Rysunek 142).
3. Zamocuj przewody rurowe lewych i prawych dysz znaczników pianowych do węży zraszacza za pomocą 4 opasek kablowych w sposób pokazany na Rysunek 142.
4. Zamocuj przewody rurowe lewych i prawych dysz znaczników pianowych do węży mieszania za pomocą 2 opasek kablowych w sposób pokazany na Rysunek 142.

Podłączenie przewodów cieczy i powietrza przy sprężarce

Zestawy znaczników pianowych z roku 2017 i nowsze

1. Poprowadź przewody pianowe prawego wysięgnika w sposób pokazany na Rysunek 143.

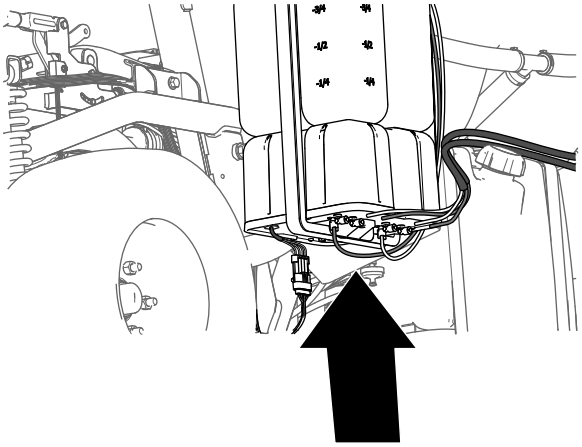

g197746

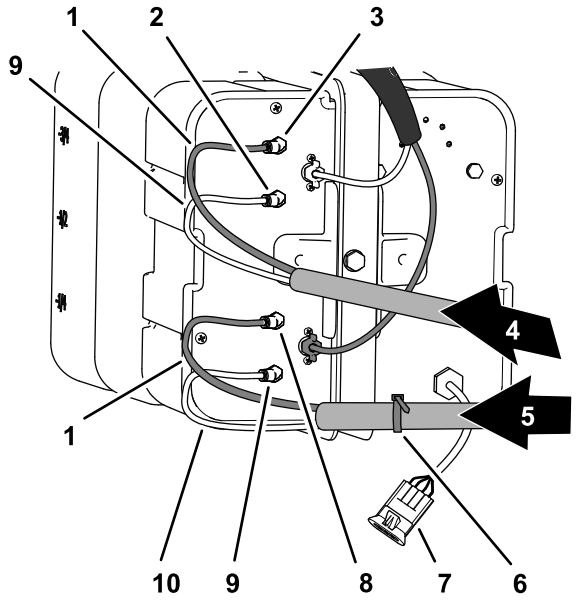

g266328

Rysunek 143

1. Niebieskie przewody rurowe
2. Złącze powietrza (lewa sekcja zraszania)
3. Złącze cieczy (lewa sekcja zraszania)
4. Przewody rurowe piany (lewa sekcja zraszania)
5. Przewody rurowe piany (prawa sekcja zraszania)
6. Opaska zaciskowa
7. Złącze elektryczne
8. Złącze cieczy (prawa sekcja zraszania)
9. Przezroczyste przewody rurowe
10. Złącze powietrza (prawa sekcja zraszania)

2. Wsuń przewód przezroczysty w złącze powietrza z boku płyty sprężarki (Rysunek 143 oraz Rysunek 144).

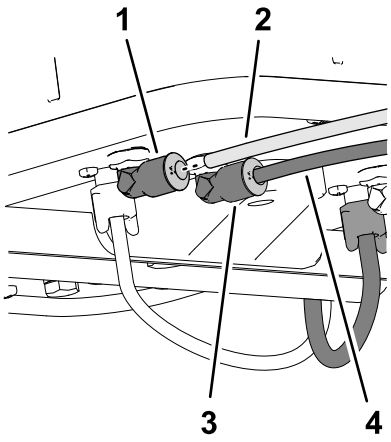

g201938

Rysunek 144

1. Złącze powietrza
2. Przezroczysty przewód rurowy
3. Złącze cieczy
4. Niebieski przewód rurowy

3. Wsuń przewód niebieski w złącze cieczy z boku płyty sprężarki (Rysunek 143 oraz Rysunek 144).
4. Poprowadź przewody pianowe lewego wysięgnika w sposób pokazany na Rysunek 143.
5. Wsuń przewód przezroczysty w złącze powietrza z boku płyty sprężarki (Rysunek 143 oraz Rysunek 144).
6. Wsuń przewód niebieski w złącze cieczy z boku płyty sprężarki (Rysunek 143 oraz Rysunek 144).

Podłączenie przewodów cieczy i powietrza przy sprężarce

Zestawy znaczników pianowych z roku 2016 i starsze

1. Podłącz przewód z opaską kablową przygotowany w kroku 9 procedury Przygotowanie nowych zespołów przewodów rurowych dysz znacznika pianowego (Strona 16), przykładając niebieski przewód prawej sekcji zraszania do złącza ściskanego obwodu wody prawej sekcji zraszania (Rysunek 145).

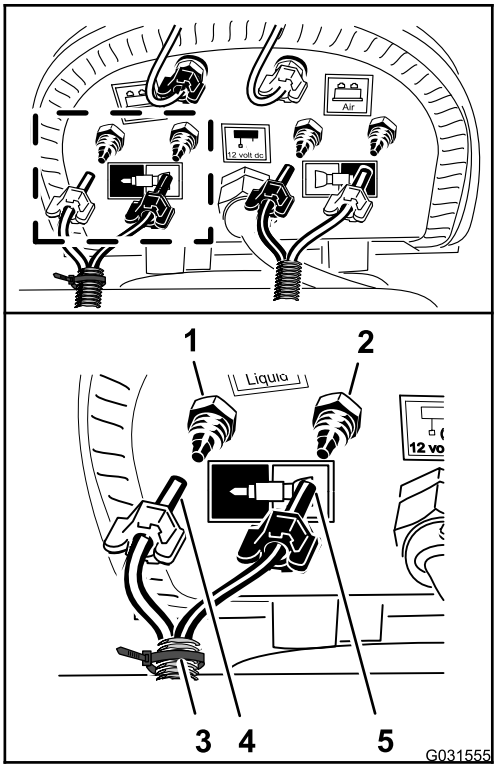

g031555

Rysunek 145

1. Złącze ściskane — woda (prawa sekcja zraszania — niebieski przewód)
2. Złącze ściskane — powietrze (prawa sekcja zraszania — przezroczysty przewód)
3. Opaska zaciskowa
4. Nakrętka ściskająca — powietrze (prawa sekcja zraszania — niebieski przewód)
5. Nakrętka ściskająca — woda (prawa sekcja zraszania — przezroczysty przewód)

2. Zamocuj nakrętkę ściskającą rurki do złącza i dokręć nakrętkę palcami (Rysunek 145).
3. Przyłóż przezroczysty przewód prawej sekcji zraszania do złącza ściskanego obwodu powietrza prawej sekcji zraszania (Rysunek 145).
4. Zamocuj nakrętkę ściskającą rurki do złącza i dokręć nakrętkę palcami (Rysunek 145).
5. Podłącz nieoznaczony przewód (bez opaski kablowej), przykładając niebieski przewód lewej sekcji zraszania do złącza ściskanego obwodu wody lewej sekcji zraszania (Rysunek 146).

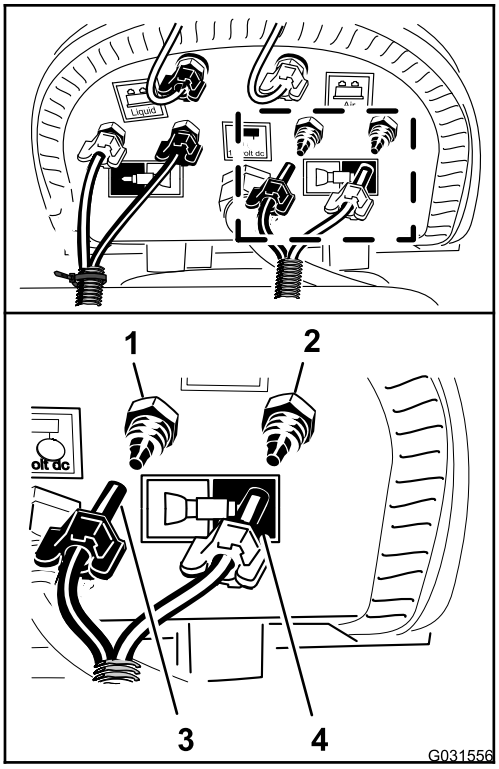

g031556

Rysunek 146

1. Złącze ściskane — woda (lewa sekcja zraszania — niebieski przewód)
2. Złącze ściskane — powietrze (lewa sekcja zraszania — przezroczysty przewód)
3. Nakrętka ściskająca (lewa sekcja zraszania — niebieski przewód)
4. Nakrętka ściskająca (lewa sekcja zraszania — przezroczysty przewód)

6. Zamocuj nakrętkę ściskającą rurki do złącza i dokręć nakrętkę palcami (Rysunek 146).
7. Przyłóż przezroczysty przewód lewej sekcji zraszania do złącza ściskanego obwodu powietrza lewej sekcji zraszania (Rysunek 146).
8. Zamocuj nakrętkę ściskającą rurki do złącza i dokręć nakrętkę palcami (Rysunek 146).
9. Zamocuj przewód znacznika pianowego do dyszy zraszacza przy użyciu 2 opasek kablowych (Rysunek 142).

27

Podłączenie opcjonalnego zestawu ultradźwiękowego poziomowania wysięgników

Nie są potrzebne żadne części

Procedura

1. Podłącz złącze 3-stykowe gniazdowe wiązki przewodów ultradźwiękowego poziomowania wysięgników do złącza 3-stykowego na przewodzie prawego czujnika ultradźwiękowego (A na Rysunek 147).

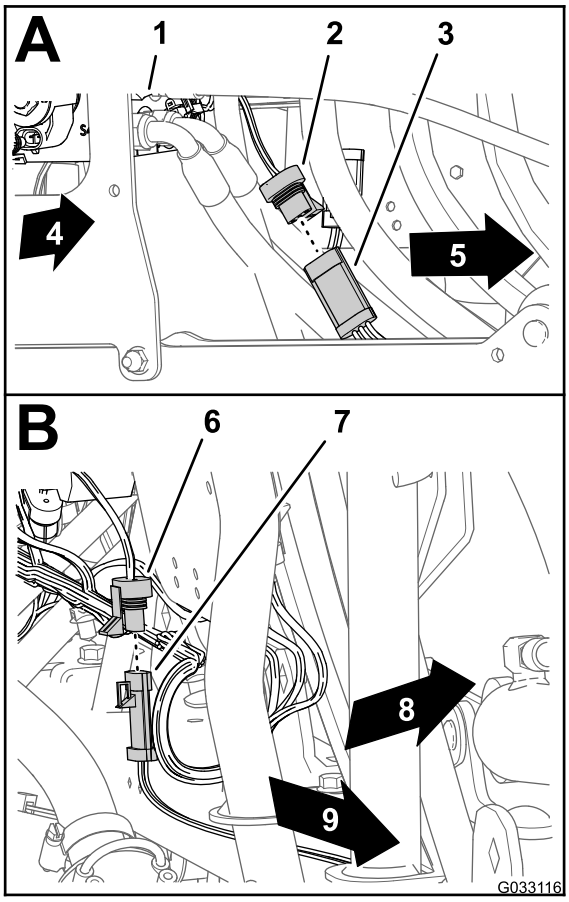

g033116

Rysunek 147

1. Rozdzielacz siłownika podnoszenia
2. Złącze 3-stykowe gniazdowe (wiązka przewodów zestawu ultradźwiękowego — prawy czujnik)
3. Złącze 3-stykowe (przewód — prawy czujnik ultradźwiękowy)
4. Prawa strona maszyny
5. Złącze 3-stykowe gniazdowe (wiązka przewodów zestawu ultradźwiękowego — lewy czujnik)
6. Złącze 3-stykowe (przewód — lewy czujnik ultradźwiękowy)
7. Lewa strona maszyny
8. Tył maszyny
9. Lewa strona maszyny

2. Podłącz złącze 3-stykowe gniazdowe wiązki przewodów ultradźwiękowego poziomowania wysięgników do złącza 3-stykowego na przewodzie lewego czujnika ultradźwiękowego (B na Rysunek 147).

28

Montaż opcjonalnego zestawu wysięgnika zakrytego

Części potrzebne do tej procedury:

1	Zespół przedłużenia pokrywy (12-dyszowy — Toro 120-0621)
22	Nit zamykany trzpieniem (część Toro nr 114439)
4	Wspornik montażowy (pokrywa sekcji środkowej — część Toro nr 131-3703-03)
4	Nakrętka zaciskowa (część Toro nr 94-2413)
16	Śruby kołnierzowe (⅜ x 1¼ cala — część Toro nr 110-5050)
16	Nakrętki kołnierzowe zabezpieczające (⅜ cala — część Toro nr 104-8301)
2	Pasek pokrywy (część Toro nr 120-0629)
4	Śruby kołnierzowe (5/16 x 1¼ cala — część Toro nr 323-36)

Montaż przedłużenia pokrywy do pokrywy sekcji środkowej (11-dyszowej)

1. Za pomocą wiertarki z wiertłem 5 mm rozwierć 11 nitów (Rysunek 148) mocujących płytę usztywniającą (z pojedynczym rzędem nitów) i osłonę gumową do jednego z końców pokrywy sekcji 11-dyszowej środkowej sekcji zraszania, zdemontowanej w kroku 2 procedury 6 Demontaż pokrywy sekcji środkowej (11-dyszowej) opcjonalnego zestawu wysięgnika zakrytego (Strona 18).

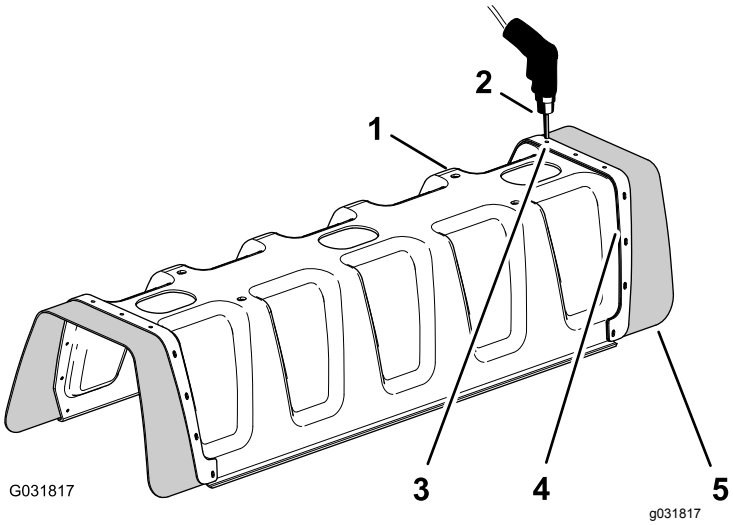

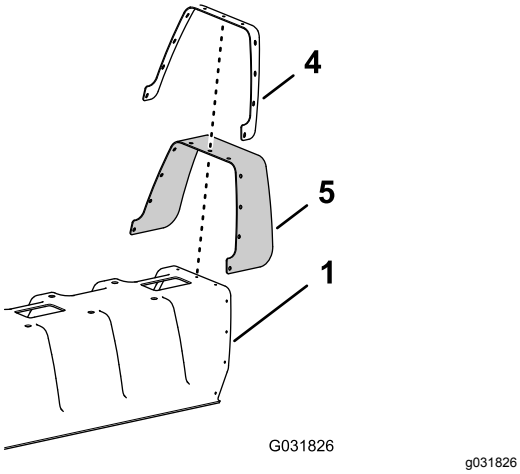

Rysunek 148

1. Pokrywa sekcji 11-dyszowej
2. Wiertarka i wiertło 5 mm
3. Nit (3/16 x 1/2 cala)
4. Płyta usztywniająca (jednorzędowa)
5. Gumowa osłona

2. Zdejmij płytę usztywniającą, 11 podkładek (3/16 cala) i osłonę gumową z pokrywy wysięgnika 11-dyszowego (Rysunek 148).

   Informacja: Zachowaj płytę usztywniającą, podkładki i osłonę gumową do montażu w krokach 5 oraz 6.

3. Ustaw otwory w płycie usztywniającej (dwa rzędy otworów) na przedłużeniu pokrywy równo z otworami na jednym końcu pokrywy wysięgnika 11-dyszowego (Rysunek 149).

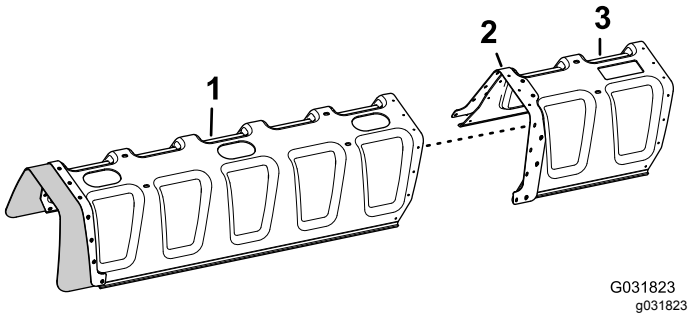

Rysunek 149

1. Pokrywa sekcji 11-dyszowej
2. Płyta usztywniająca (dwa rzędy)
3. Przedłużenie pokrywy

4. Zamocuj przedłużenie pokrywy do pokrywy sekcji 11-dyszowej (Rysunek 150) używając 11 nitów zamykanych trzpieniem (część Toro nr 114439).

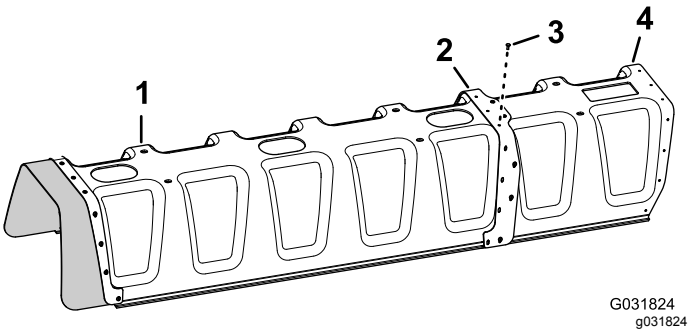

Rysunek 150

1. Pokrywa sekcji 11-dyszowej
2. Płyta usztywniająca (dwa rzędy)
3. Nity zamykane trzpieniem (część Toro nr 114439)
4. Przedłużenie pokrywy

5. Ustaw otwory w osłonie gumowej i płycie usztywniającej (jeden rząd otworów) zdemontowanej w kroku 2 równo z otworami na końcu przedłużenia pokrywy (Rysunek 151).

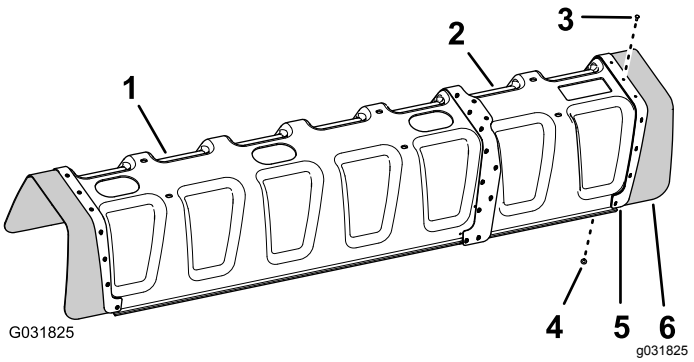

Rysunek 151

1. Pokrywa sekcji 11-dyszowej
2. Przedłużenie pokrywy
3. Nit zamykany trzpieniem (część Toro nr 114439)
4. Podkładka (3/16 cala)
5. Płyta usztywniająca (jednorzędowa)
6. Gumowa osłona

6. Zamocuj płytę usztywniającą i gumową osłonę do przedłużenia pokrywy używając 11 nitów zamykanych trzpieniem (część Toro nr 114439) oraz 11 podkładek (3/16 cala) wyjętych w kroku 5.

   Informacja: Przyłóż podkładki (3/16 cala) po wewnętrznej stronie przedłużenia pokrywy.

Montaż wspornika pokrywy środkowej sekcji

1. Załóż 4 nakrętki zaciskowe (część Toro nr 94-2413) na 2 wsporniki pokrywy środkowej sekcji (część Toro nr 131-3703-03) w sposób pokazany na (Rysunek 152).

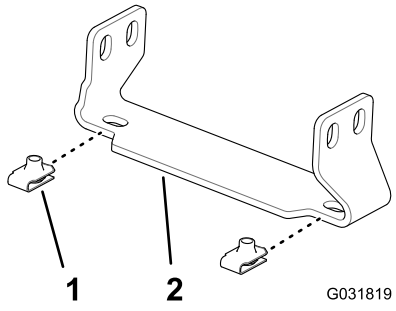

Rysunek 152

1. Nakrętka zaciskowa (część Toro nr 94-2413)
2. Wspornik montażowy (pokrywa sekcji środkowej — część Toro nr 131-3703-03)

2. Na przedłużeniu środkowej sekcji zraszania zlokalizuj 2 pary otworów na pionowej powierzchni ramy kratownicowej umieszczone w odstępie 25 mm (Rysunek 153).

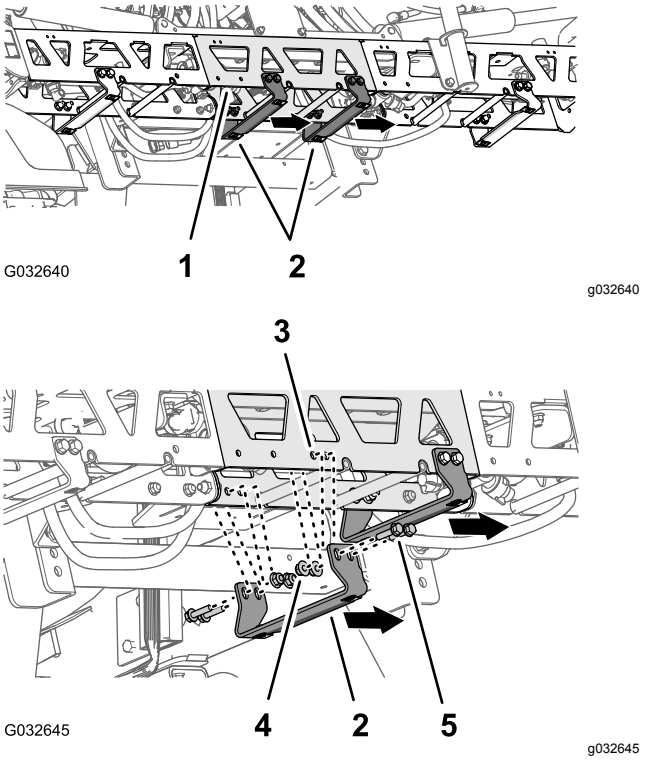

Rysunek 153

1. Przedłużenie (środkowa sekcja zraszania)
2. Wspornik montażowy — część Toro nr 131-3703-03 (szeroki kołnierz w prawą stronę)
3. Otwór w ramie kratownicowej (przedłużenie środkowej sekcji zraszania)
4. Nakrętki kołnierzowe zabezpieczające (3/8 cala — część Toro nr 104-8301)
5. Śruby kołnierzowe (⅜ x 1¼ cala — część Toro nr 110-5050)

3. Ustaw otwory we wsporniku (część Toro nr 131-3703-03) równo z otworami w przedłużeniu środkowej sekcji zraszania zidentyfikowanymi w kroku 2 tak, aby szeroki kołnierz wspornika był skierowany w lewo, patrz Rysunek 153.
4. Zamocuj wspornik do ramy kratownicowej (Rysunek 153) używając 4 śrub kołnierzowych (⅜ x 1¼ cala — część Toro nr 110-5050) oraz 4 nakrętek kołnierzowych zabezpieczających (⅜ cala — część Toro nr 104-8301).
5. Powtórz kroki od 2 do 4 przy pozostałych 2 parach otworów w przedłużeniu środkowej sekcji zraszania, przy użyciu drugiego wspornika, śrub kołnierzowych i nakrętek kołnierzowych zabezpieczających.
6. Dokręć nakrętki i śruby z momentem od 37 do 45 N·m.

Montaż pokrywy środkowej sekcji

1. Ustaw otwory w pokrywie środkowej sekcji równo z otworami we wspornikach pokrywy środkowej sekcji (Rysunek 154).

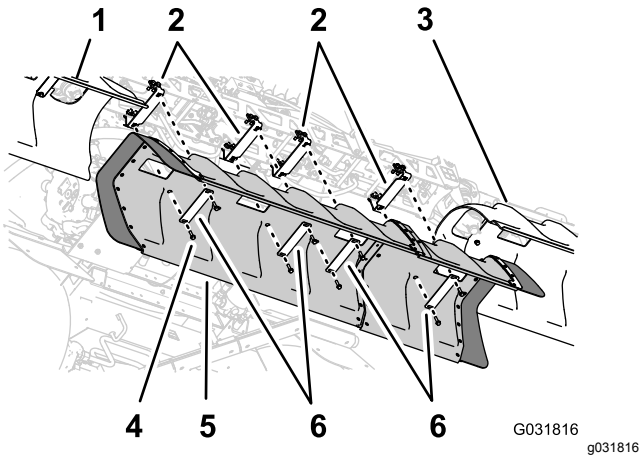

Rysunek 154

1. Pokrywa lewego wysięgnika
2. Wsporniki montażowe
3. Pokrywa prawego wysięgnika
4. Śruby kołnierzowe (5/16 x 1¼ cala)
5. Pokrywa środkowego wysięgnika
6. Paski pokryw

2. Ustaw otwory w 2 paskach pokryw zdemontowanych w kroku 1 procedury 6 Demontaż pokrywy sekcji środkowej (11-dyszowej) opcjonalnego zestawu wysięgnika zakrytego (Strona 18) równo z otworami w pokrywie i 2 wspornikami montażowymi (Rysunek 154).
3. Zamocuj paski pokrywy i pokrywę do wsporników używając 4 śrub kołnierzowych (5/16 x 1¼ cala) odkręconych wcześniej w kroku 1 procedury 6 Demontaż pokrywy sekcji środkowej (11-dyszowej) opcjonalnego zestawu wysięgnika zakrytego (Strona 18).
4. Ustaw otwory w 2 paskach pokrywy (część Toro nr 120-0629) równo z pozostałymi 4 otworami w pokrywie i pozostałymi 4 otworami we wspornikach (Rysunek 154).
5. Zamocuj paski pokrywy i pokrywę do wsporników (Rysunek 154) używając 4 śrub kołnierzowych (5/16 x 1¼ cala — część Toro nr 323-36).
6. Dokręć śruby z momentem od 19,78 do 25,42 N·m.

29

Montaż odbiornika nawigacyjnego

Części potrzebne do tej procedury:

1	Płyta odbiornika
1	Tuleja dystansowa (⅜ x 1 cal)
1	Mocowanie odbiornika
1	Śruba (⅜ x 3¼ cala)
1	Podkładka zabezpieczająca (⅜ cala)
1	Podkładka (⅜ x 13/16 cala)
1	Przeciwnakrętka kołnierzowa (⅜ cala)
1	Śruba kołnierzowa (5/16 x ¾ cala)
1	Przeciwnakrętka kołnierzowa (5/16 cala)
2	Śruba kołnierzowa (⅜ x 1½ cala)
2	Podkładka dystansowa (⅜ x 7/16 cala)
1	Odbiornik nawigacyjny — Zestaw systemu precyzyjnego zraszania X25 GeoLink, baza, system WAAS (model 41630)
3	Śruba z łbem sześciokątnym (5 x 16 mm)
3	Podkładka (5 mm)
1	Adapter grodziowy (opcjonalny zestaw modemu korekcyjnego CDMA RTK lub zestaw modemu korekcyjnego GSM RTK)
1	Antena sieci komórkowej (opcjonalny zestaw modemu korekcyjnego CDMA RTK lub zestaw modemu korekcyjnego GSM RTK)
1	Przewód koncentryczny (opcjonalny zestaw modemu korekcyjnego CDMA RTK lub zestaw modemu korekcyjnego GSM RTK)

Montaż mocowania odbiornika

1. Zrównaj ze sobą otwory w płycie odbiornika nawigacyjnego, tulei dystansowej (⅜ x 1 cal) i mocowaniu odbiornika (Rysunek 155).

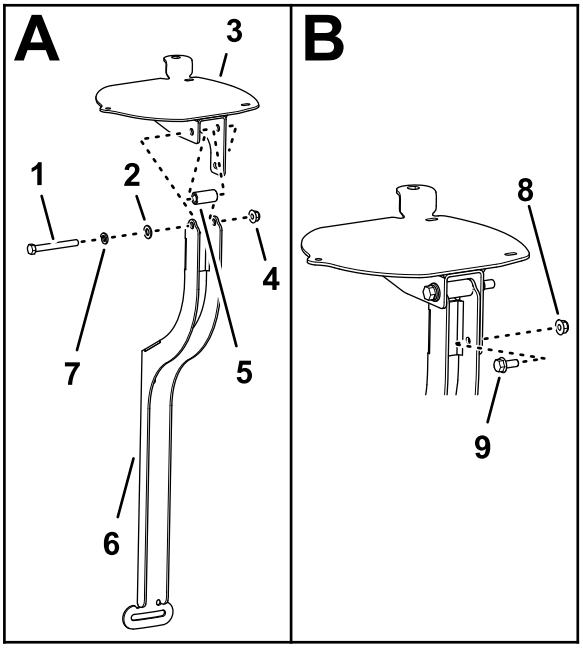

g200645

Rysunek 155

1. Śruba (⅜ x 3¼ cala)
2. Podkładka (⅜ x 13/16 cala)
3. Płyta odbiornika nawigacyjnego
4. Przeciwnakrętka kołnierzowa (⅜ cala)
5. Tuleja dystansowa (⅜ x 1 cal)
6. Mocowanie odbiornika
7. Podkładka zabezpieczająca (⅜ cala)
8. Przeciwnakrętka kołnierzowa (5/16 cala)
9. Śruba kołnierzowa (5/16 x ¾ cala)

2. Zamocuj płytę odbiornika i tuleję dystansową do mocowania za pomocą śruby (⅜ x 3¼ cala), podkładki zabezpieczającej (⅜ cala), podkładki (⅜ x 13/16 cala) i nakrętki kołnierzowej zabezpieczającej (⅜ cala) w sposób pokazany na Rysunek 155.
3. Przełóż śrubę kołnierzową (5/16 x ¾ cala) i nakrętkę kołnierzową zabezpieczającą (5/16 cala) przez mniejszy z otworów w mocowaniu odbiornika i podłużny otwór w płycie odbiornika (Rysunek 155).
4. Dokręć śruby i nakrętki na tyle, aby umożliwić obrót płyty odbiornika z niewielkim oporem.

Montaż mocowania odbiornika w maszynie

1. Za pomocą śruby kołnierzowej (⅜ x 1½ cala) zamontuj mocowanie odbiornika z podkładką dystansową (⅜ x 7/16 cala) do pałąka zabezpieczającego w sposób pokazany na Rysunek 156.

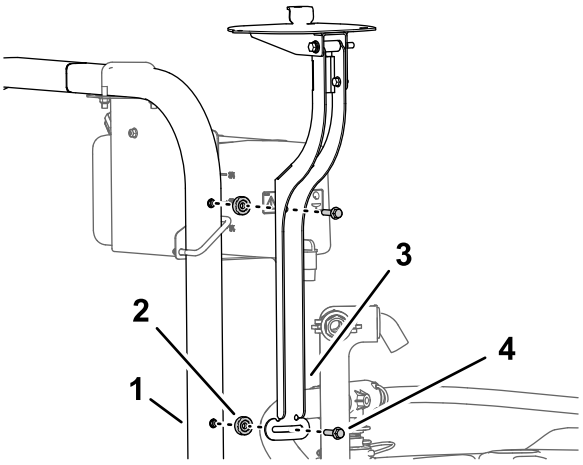

g200669

Rysunek 156

1. Pałąk zabezpieczający (ROPS)
2. Podkładka dystansowa (⅜ x 7/16 cala)
3. Mocowanie odbiornika
4. Śruba kołnierzowa (⅜ x 1½ cala)

2. Dokręć śruby na tyle, aby umożliwić obrót płyty odbiornika z niewielkim oporem.
3. Wypoziomuj płytę odbiornika w kierunku poprzecznym (Rysunek 157).

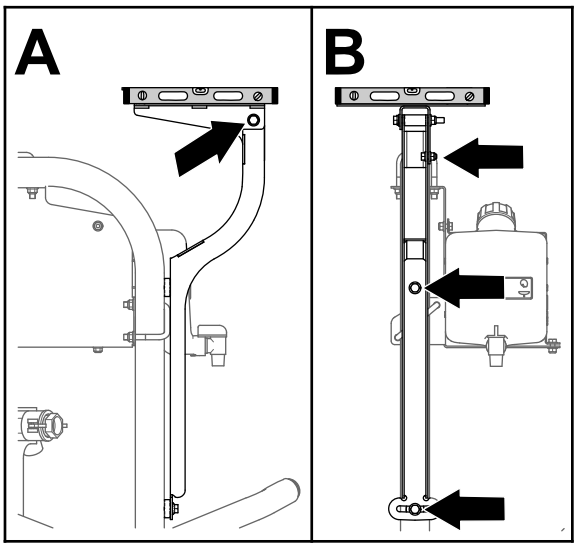

g200675

Rysunek 157

4. Dokręć śrubę kołnierzową (5/16 x ¾ cala) i nakrętkę kołnierzową zabezpieczającą (5/16 cala) z momentem od 19,78 do 25,42 N·m.

5. Wypoziomuj płytę odbiornika w kierunku podłużnym (Rysunek 157).
6. Dokręć śrubę (⅜ x 3¼ cala) i nakrętkę kołnierzową zabezpieczającą (⅜ cala) z momentem od 37 do 45 N·m.

Montaż odbiornika nawigacyjnego do płyty odbiornika

1. Ustaw 3 gwintowane otwory w podstawie odbiornika nawigacyjnego równo z 3 otworami w płycie odbiornika (Rysunek 158).

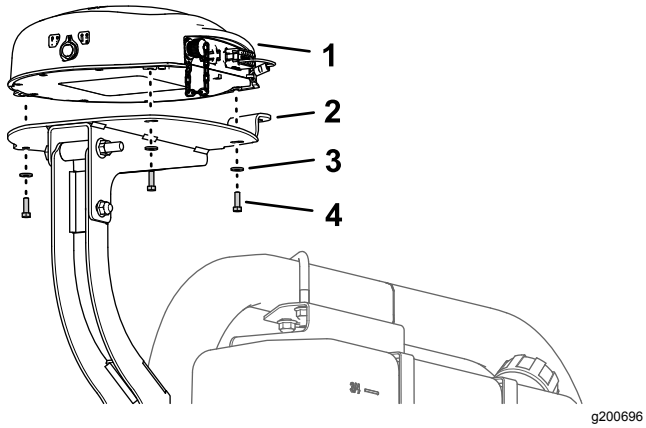

Rysunek 158

1. Odbiornik nawigacyjny
2. Płyta odbiornika
3. Podkładka (5 mm)
4. Śruba z łbem sześciokątnym (5 x 16 mm)

2. Zamontuj odbiornik do mocowania (Rysunek 158) używając 3 śrub z łbem sześciokątnym (5 x 16 mm) i 3 podkładek (5 mm).
3. Dokręć 3 śruby z momentem od 576 do 712 N·cm.

Montaż anteny RTK do odbiornika nawigacyjnego

Informacja: Antenę sygnału RTK należy zamontować, jeżeli maszyna jest wyposażona w modem korekcyjny CDMA RTK lub GSM RTK.

1. Przełóż łącznik koncentryczny przez otwór w wypustce pod antenę RTK tak, aby gwint mocujący łącznika był skierowany w dół (Rysunek 159).

   Informacja: Obróć łącznik koncentryczny tak, aby płaska część gwintu mocującego przylegała do płaskiej powierzchni w otworze wypustki pod antenę RTK.

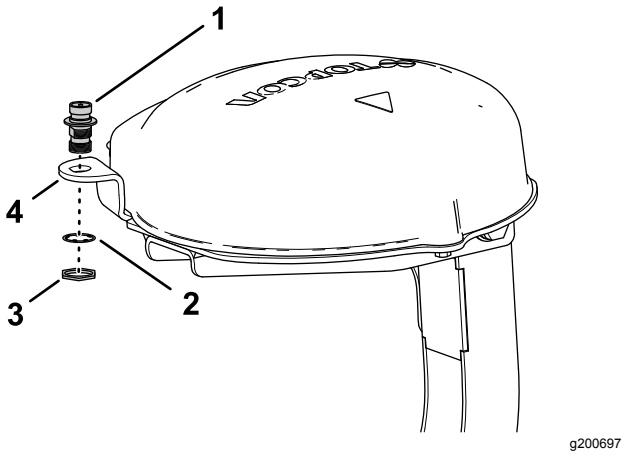

Rysunek 159

1. Łącznik koncentryczny
2. Podkładka sprężysta
3. Nakrętka zabezpieczająca
4. Wypustka pod antenę RTK (płyta odbiornika)

2. Zamontuj łącznik koncentryczny do wypustki w płycie odbiornika używając podkładki zabezpieczającej i nakrętki zabezpieczającej, po czym dokręć nakrętkę zabezpieczającą palcami (Rysunek 159).
3. Zamocuj antenę RTK do górnego złącza łącznika koncentrycznego i dokręć palcami nakrętkę radełkowaną anteny (Rysunek 160).

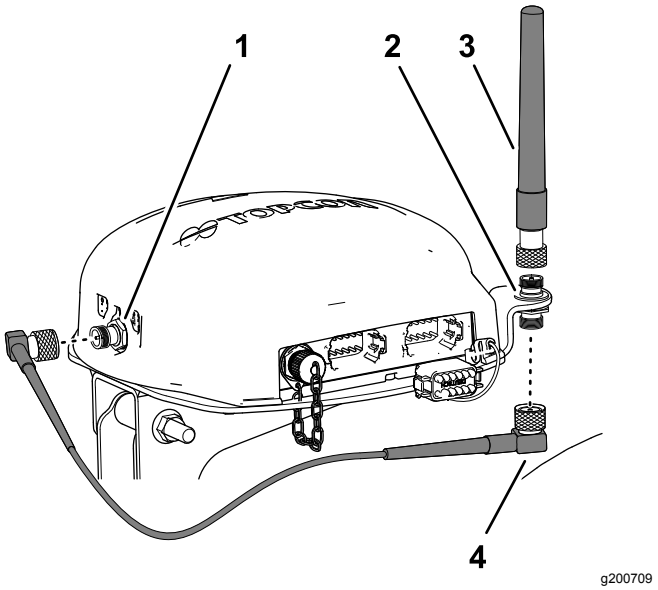

Rysunek 160

1. Łącznik koncentryczny (modem komórkowy CDMA lub GSM)
2. Łącznik koncentryczny
3. Antena RTK
4. Przewód anteny

4. Luźno zamocuj przewód anteny do dolnego złącza łącznika koncentrycznego (Rysunek 160).

5. Poprowadź przewód wzdłuż tylnej strony odbiornika nawigacyjnego i do złącza koncentrycznego modemu komórkowego CDMA lub GSM (Rysunek 160).
6. Podłącz przewód anteny do złącza koncentrycznego modemu komórkowego CDMA lub GSM (Rysunek 160).
7. Dokręć palcami nakrętki radełkowane na przewodzie anteny.

30

Montaż monitora zraszacza

Części potrzebne do tej procedury:

1	Mocowanie monitora
3	Śruba kołnierzowa (6 x 12 mm)
2	Śruba typu „U” (5/16 cala)
8	Przeciwnakrętka kołnierzowa (5/16 cala)
1	Przegub kulowy
4	Śruba kołnierzowa (5/16 x ¾ cala)
1	Monitor — zestaw systemu precyzyjnego zraszania GeoLink X25, baza, system WAAS (model 41630)
1	Ramię monitora — zestaw systemu precyzyjnego zraszania GeoLink X25, baza, system WAAS (model 41630)

Zdjęcie kierownicy

1. Zaznacz za pomocą kawałka taśmy pozycję kierownicy względem zaworu układu kierowniczego (Rysunek 161).

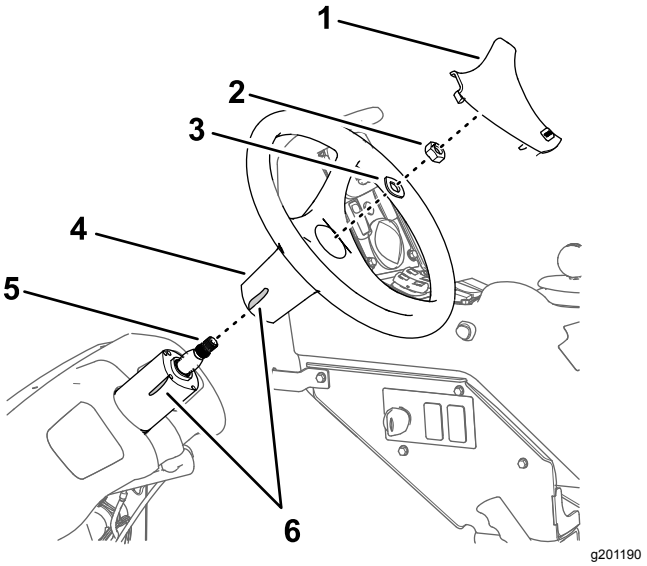

Rysunek 161

1. Osłona kierownicy
2. Nakrętka (⅝ cala)
3. Podkładka (⅝ cala)
4. Kierownica
5. Wał (zawór układu kierowniczego)
6. Taśma

2. Zdejmij osłonę kierownicy (Rysunek 161).
3. Odkręć nakrętkę (⅝ cala) z podkładką (⅝ cala) mocujące kierownicę do zaworu układu kierowniczego, po czym zdejmij kierownicę (Rysunek 161).

Montaż mocowania monitora

1. Umieść mocowanie monitora w maszynie w sposób pokazany na Rysunek 162.

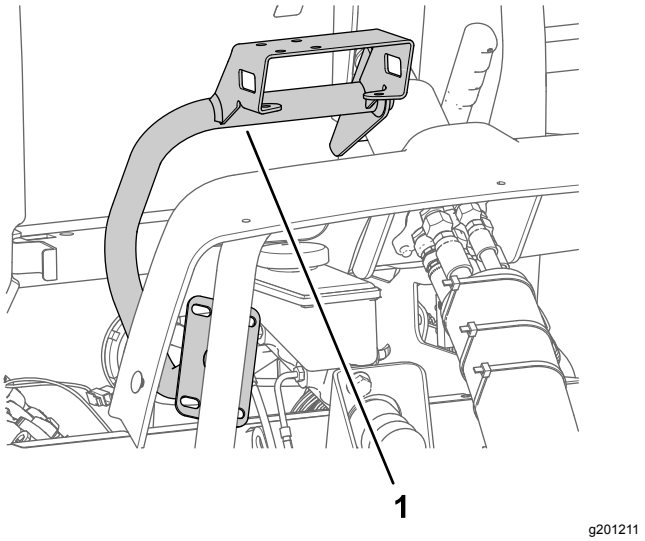

Rysunek 162

1. Mocowanie monitora

2. Zamocuj mocowanie monitora do obudowy zaworu układu kierowniczego (Rysunek 163) używając 3 śrub kołnierzowych (6 x 12 mm).

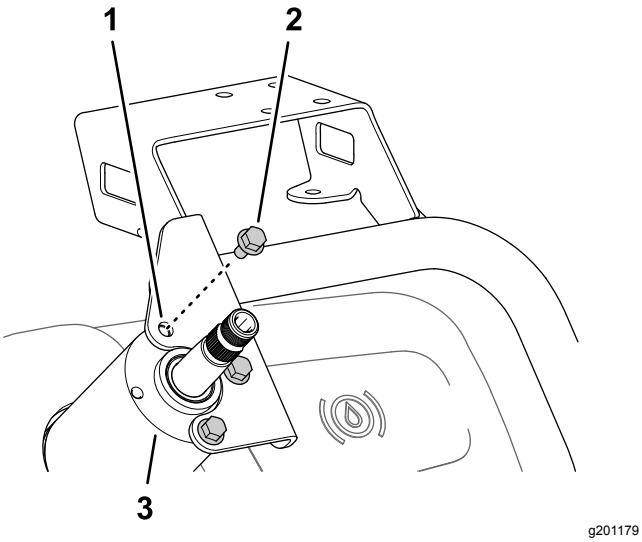

Rysunek 163

1. Mocowanie monitora
2. Śruba kołnierzowa (6 x 12 mm)
3. Obudowa (zawór układu kierowniczego)

3. Zamocuj płytę mocowania monitora do rury nośnej ramy maszyny (Rysunek 164), używając 2 śrub typu „U” i 4 nakrętek kołnierzowych zabezpieczających (5/16 cala).

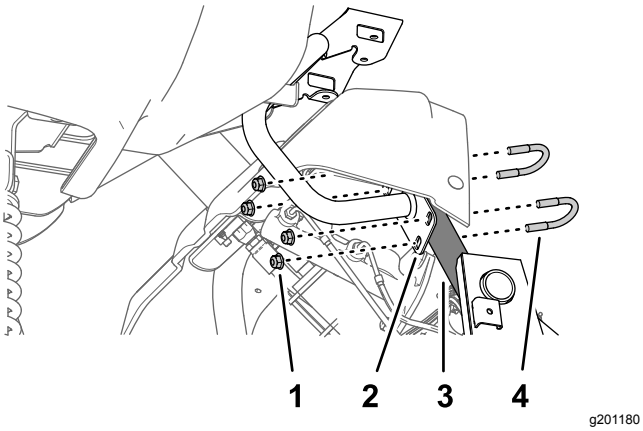

Rysunek 164

1. Przeciwnakrętka kołnierzowa (5/16 cala)
2. Płyta (mocowanie monitora)
3. Rura nośna (rama maszyny)
4. Śruba typu „U” (5/16 cala)

4. Dokręć 3 śruby kołnierzowe (6 x 12 mm) na zaworze układu kierowniczego z momentem od 9,72 do 11,98 N·m. Przy rurze nośnej dokręć nakrętki kołnierzowe zabezpieczające z momentem od 19,78 do 25,42 N·m.

Montaż koła kierownicy

1. Ustaw znak z taśmy na kierownicy równo z zaznaczeniem na obudowie zaworu układu kierowniczego (Rysunek 165).

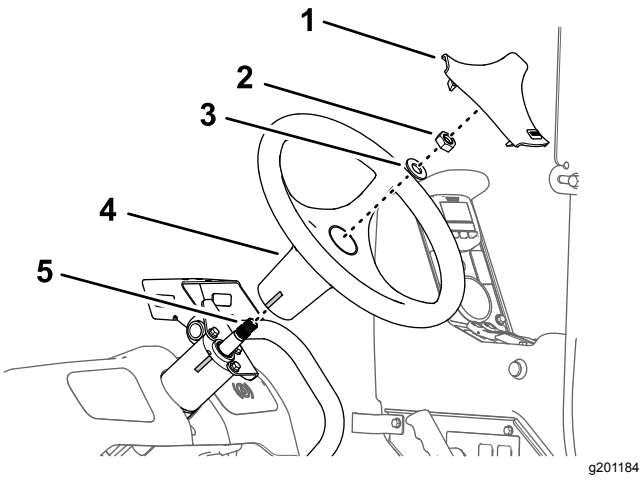

Rysunek 165

1. Osłona kierownicy
2. Nakrętka (⅝ cala)
3. Podkładka (⅝ cala)
4. Kierownica
5. Wał (zawór układu kierowniczego)

2. Załóż kierownicę na wał zaworu układu kierowniczego (Rysunek 165) i zamocuj zakładając podkładkę (⅝ cala) i nakrętkę (⅝ cala) odkręcone wcześniej w kroku 3 procedury Zdjęcie kierownicy (Strona 78).
3. Dokręć nakrętkę z momentem od 206 do 254 N·m.
4. Załóż na kierownicę (Rysunek 171) osłonę zdjętą w kroku 2 procedury Zdjęcie kierownicy (Strona 78).

Montaż monitora zraszacza do mocowania

1. Zamocuj przegub kulowy do wspornika na mocowaniu monitora (Rysunek 166) za pomocą 4 kołnierzowych (5/16 x ¾ cala) 4 nakrętek kołnierzowych zabezpieczających (5/16 cala).

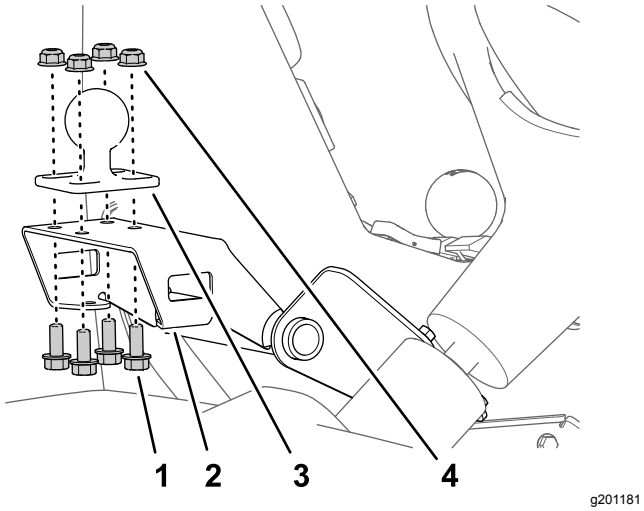

Rysunek 166

1. Wspornik (mocowanie monitora)
2. Śruba kołnierzowa (5/16 x ¾ cala)
3. Przegub kulowy
4. Przeciwnakrętka kołnierzowa (5/16 cala)

2. Dokręć śruby i nakrętki z momentem od 19,78 do 25,42 N·m.
3. Zamocuj złącze kulowe monitora i przegub kulowy na mocowaniu w maszynie do ramienia monitora (Rysunek 167).

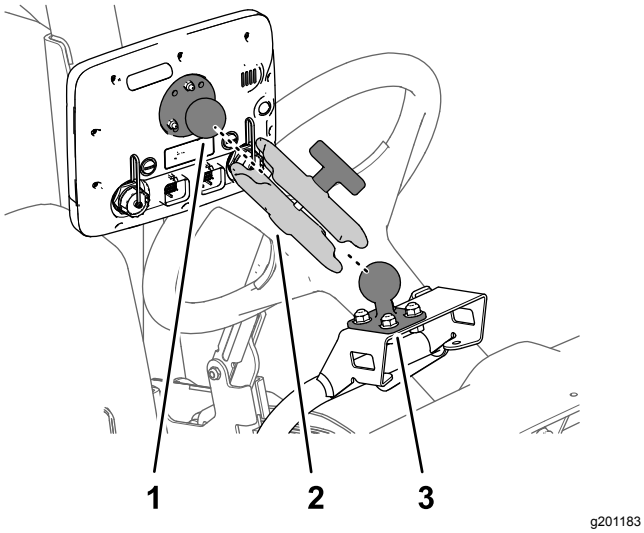

Rysunek 167

1. Złącze kulowe (monitor)
2. Ramię monitora
3. Przegub kulowy

4. Wyreguluj ustawienie monitora tak, aby jego ekran był dobrze widoczny ze stanowiska operatora maszyny, a następnie dokręć palcami pokrętło na ramieniu monitora (Rysunek 167).

31

Podłączenie przewodów do sprzęgła pompy zraszania

Nie są potrzebne żadne części

Procedura

1. Odłącz złącze 2-stykowe gniazdowe wiązki przewodów maszyny oznaczone CEWKA POMPY ZRASZANIA od złącza 2-stykowego alternatora (Rysunek 168).

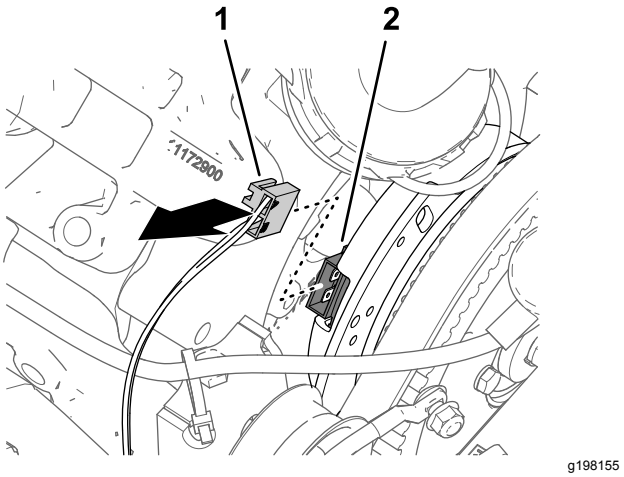

Rysunek 168

1. Złącze 2-stykowe gniazdowe — wiązka przewodów maszyny (SPRZĘGŁO POMPY)
2. Złącze 2-stykowe (alternator)

2. Podłącz złącze 2-stykowe odgałęzienia wiązki przewodów 84 cm oznaczone SPRZĘGŁO POMPY do złącza 2-stykowego gniazdowego wiązki przewodów maszyny oznaczonego CEWKA POMPY ZRASZANIA (Rysunek 169).

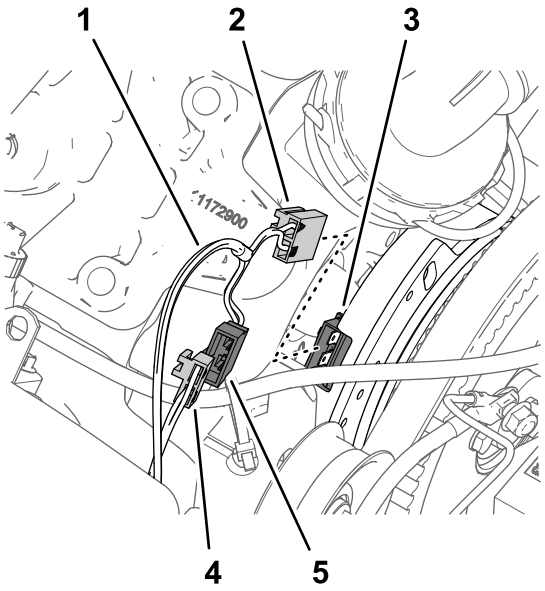

g198144

Rysunek 169

1. Odgałęzienie wiązki przewodów z zestawu — 84 cm
2. Złącze 2-stykowe gniazdowe — wiązka przewodów z zestawu (SPRZĘGŁO POMPY)
3. Złącze 2-stykowe (alternator)
4. Złącze 2-stykowe gniazdowe — wiązka przewodów maszyny (CEWKA POMPY ZRASZANIA)
5. Złącze 2-stykowe — wiązka przewodów z zestawu (SPRZĘGŁO POMPY)

3. Podłącz złącze 2-stykowe gniazdowe wiązki przewodów z zestawu oznaczone SPRZĘGŁO POMPY do złącza 2-stykowego alternatora (Rysunek 169).
4. Poprowadź odgałęzienie wiązki przewodów — 84 cm przy silniku i pompie zraszania tak, aby wiązka była w bezpiecznej odległości od paska alternatora (Rysunek 170).

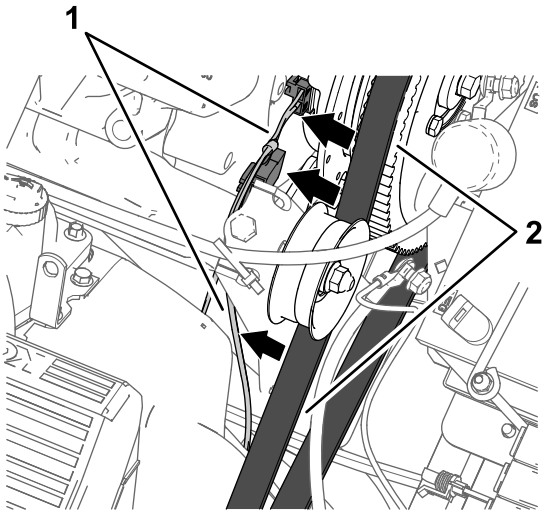

g198156

Rysunek 170

1. Odgałęzienie wiązki przewodów — 84 cm
2. Pasek alternatora

32

Montaż podzespołów instalacji elektrycznej zraszacza

Części potrzebne do tej procedury:

1	Wspornik akumulatora
1	Śruba (5/16 x 1¾ cala)
1	Podkładka (5/16 cala)
1	Akumulator (540 A)
1	Element ustalający akumulator
1	Przeciwnakrętka kołnierzowa (5/16 cala)
1	Wspornik alternatora
1	Napędowe koło pasowe 279 mm
4	Śruba (¼ x 4½ cala)
4	Podkładka zabezpieczająca (¼ cala)
1	Alternator (60 A)
1	Śruba kołnierzowa (8 x 25 mm)
1	Śruba kołnierzowa (⅜ x 1½ cala)
1	Pasek klinowy

Demontaż akumulatora (300 A) i wspornika akumulatora

1. Odkręć 2 nakrętki kołnierzowe zabezpieczające i pręt przytrzymujący z 2 śrub J mocujących akumulator do wspornika akumulatora maszyny (Rysunek 171).

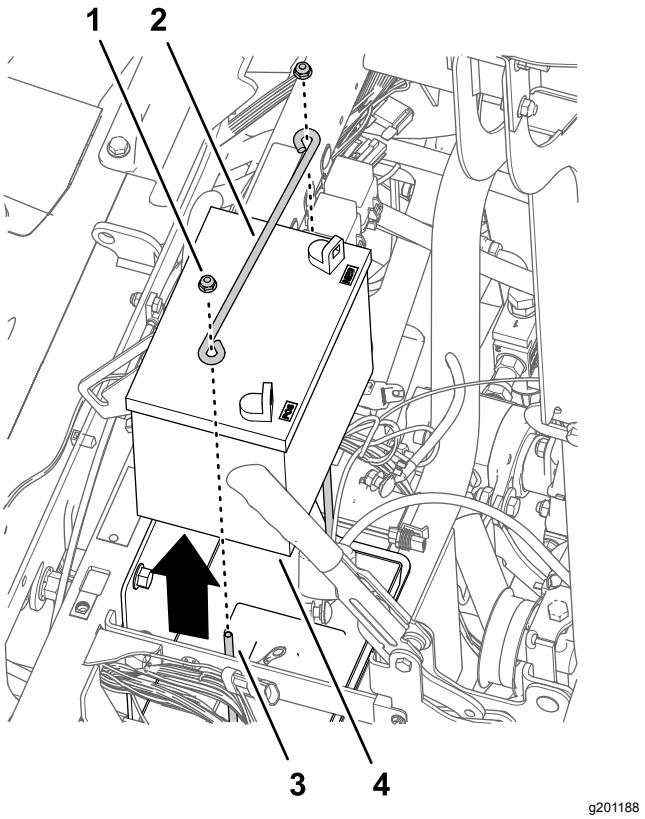

Rysunek 171

1. Przeciwnakrętka kołnierzowa (¼ cala)
2. Pręt przytrzymujący
3. Śruba fajkowa
4. Akumulator (300A)

2. Zdemontuj akumulator z maszyny (Rysunek 171).

   Informacja: Nakrętki kołnierzowe, pręt przytrzymujący i akumulator (300 A) nie będą już potrzebne.

3. Odkręć śruby (10-24 x ¾ cala) i nakrętki (10-24) mocującą bloki bezpieczników do wspornika akumulatora (Rysunek 172).

   Informacja: Zachowaj śruby (10-24 x ¾ cala) i nakrętki (10-24) do montażu w kroku Montaż wspornika akumulatora i akumulatora (540 A) (Strona 84).

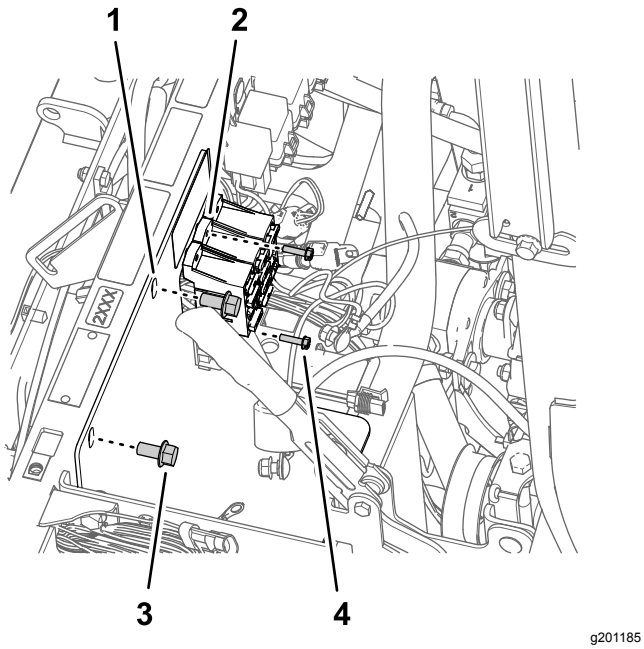

Rysunek 172

1. Pręt przytrzymujący
2. Blok bezpieczników
3. Śruba kołnierzowa (⅜ x ¾ cala)
4. Śruba (10-24 x ¾ cala)

4. Odkręć 2 śruby kołnierzowe (⅜ x ¾ cala) mocujące wspornik akumulatora do rury wspornika amortyzatora maszyny (Rysunek 172).

   Informacja: Zachowaj śrubę kołnierzową (⅜ x ¾ cala) do montażu w kroku Montaż wspornika akumulatora i akumulatora (540 A) (Strona 84).

5. Odłącz 2 śruby J i tacę akumulatora od wspornika akumulatora (Rysunek 173).

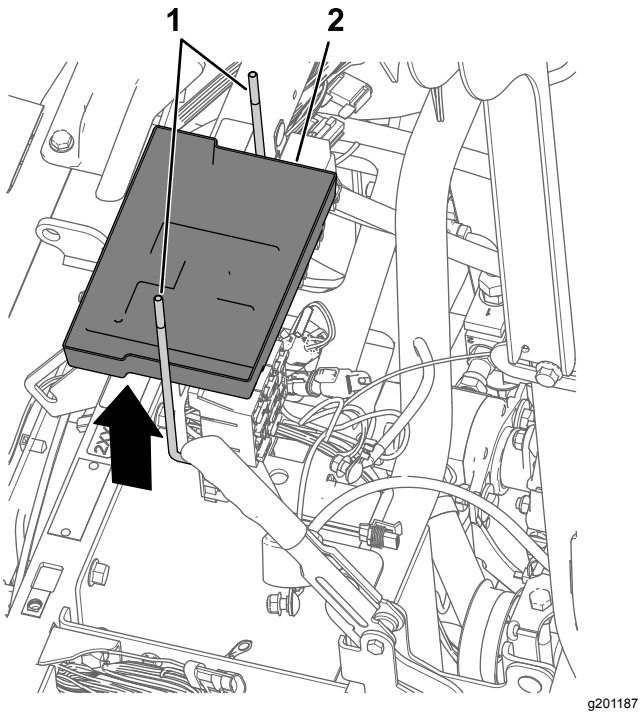

Rysunek 173

1. Śruba fajkowa
2. Akumulator taca

6. Wyjmij wspornik akumulatora z maszyny (Rysunek 174).

   Informacja: Śruby J, taca akumulatora i wspornik akumulatora nie będą już potrzebne.

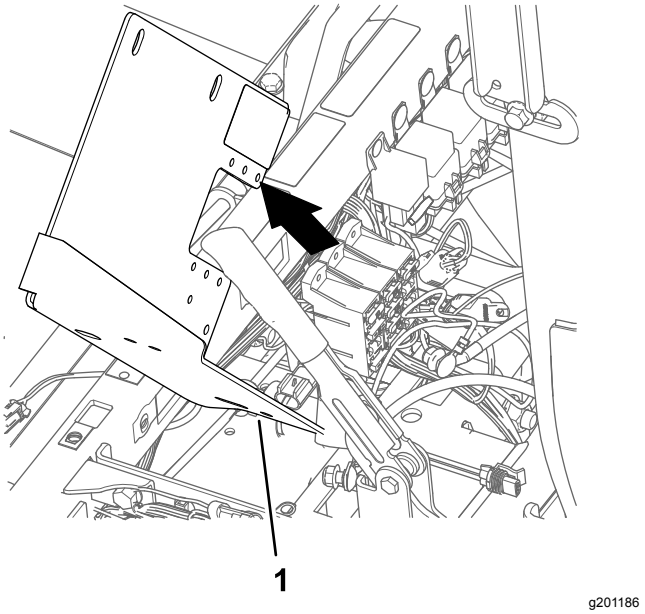

Rysunek 174

1. Wspornik akumulatora

Montaż wspornika akumulatora i akumulatora (540 A)

1. Przyłóż nowy wspornik akumulatora do rury wspornika amortyzatora maszyny i bloków bezpieczników (Rysunek 175).

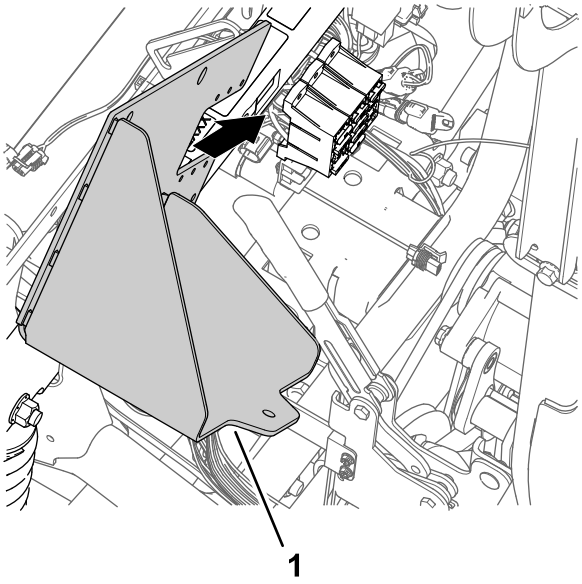

Rysunek 175

1. Wspornik akumulatora

2. Zamocuj wspornik akumulatora do rury wspornika amortyzatora (Rysunek 176) za pomocą 2 śrub kołnierzowych (⅜ x ¾ cala) zachowanych w kroku 4 procedury Demontaż akumulatora (300 A) i wspornika akumulatora (Strona 82).

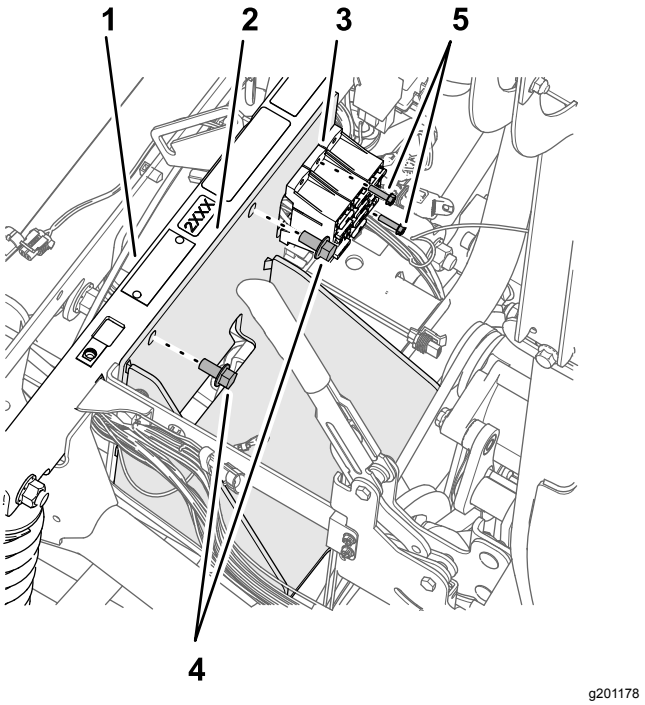

Rysunek 176

1. Rura wspornika amortyzatora
2. Wspornik akumulatora
3. Blok bezpieczników
4. Śruba (10-24 x ¾ cala)
5. Śruba kołnierzowa (⅜ x ¾ cala)

3. Dokręć śruby kołnierzowe z momentem od 37 do 45 N·m.
4. Zamocuj bloki bezpieczników do wspornika amortyzatora (Rysunek 176) używając śrub (10–24 x ¾ cala) i nakrętek (10-24) odkręconych wcześniej w kroku 3 procedury Demontaż akumulatora (300 A) i wspornika akumulatora (Strona 82).
5. Zamocuj akumulator do wspornika akumulatora za pomocą śruby (5/16 x 1¾ cala), podkładki (5/16 cala), elementu ustalającego akumulator i nakrętki kołnierzowej zabezpieczającej (5/16 cala) w sposób pokazany na Rysunek 177.

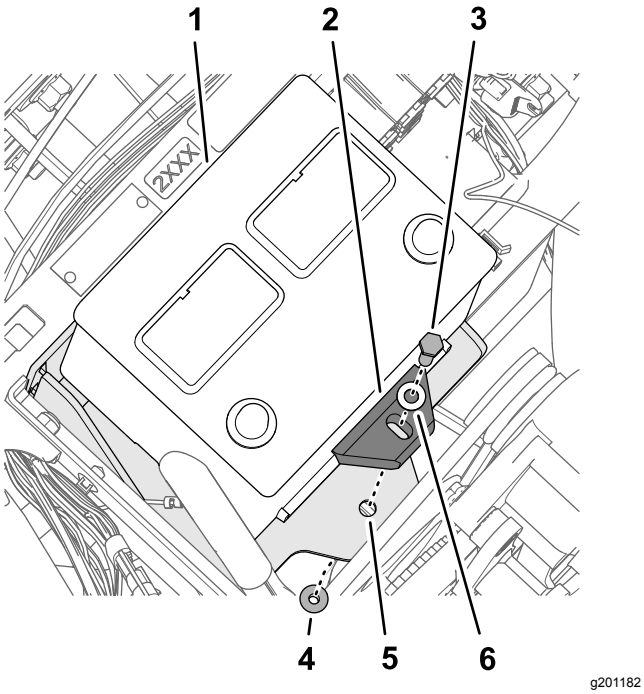

Rysunek 177

1. Akumulator (540 A)
2. Element ustalający akumulator
3. Śruba (5/16 x 1¾ cala)
4. Przeciwnakrętka kołnierzowa (5/16 cala)
5. Wspornik akumulatora
6. Podkładka (5/16 cala)

6. Dokręć śrubę i nakrętkę z momentem od 19,78 do 25,42 N·m.

Montaż wspornika alternatora

1. Po ustawieniu głowicy pompy w pozycji na godzinie 11 poluzuj 2 śruby wskazane na Rysunek 178 tak, aby między łbami śrub a pompą powstał odstęp od 7 do 10 mm.

   Informacja: Nie ma konieczności wykręcania śrub z pompy zraszania.

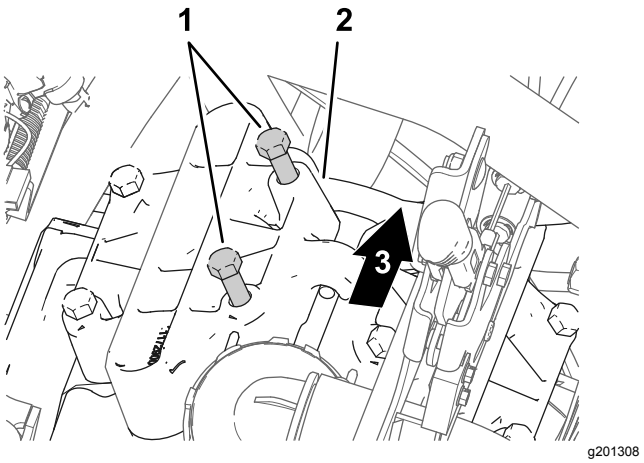

Rysunek 178

1. Śruby (głowica pompy)
2. Głowica pompy (w pozycji na godzinie 11)
3. Tył maszyny

2. Umieść wspornik alternatora między śrubami odkręconymi w kroku 1 a głowicą pompy w sposób pokazany na Rysunek 179.

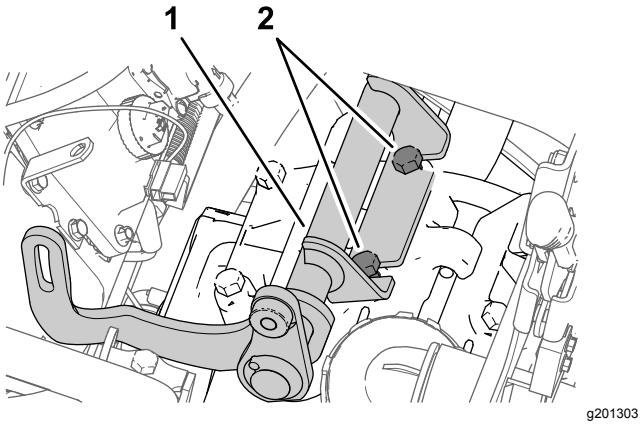

Rysunek 179

1. Wspornik alternatora
2. Śruby (głowica pompy)

3. Dokręć śruby z momentem od 61 do 75 N·m.

Montaż napędowego koła pasowego

1. Poluzuj nakrętkę na wale jałowego koła pasowego (Rysunek 180).

   Informacja: Upewnij się, że pasek nie jest napięty.

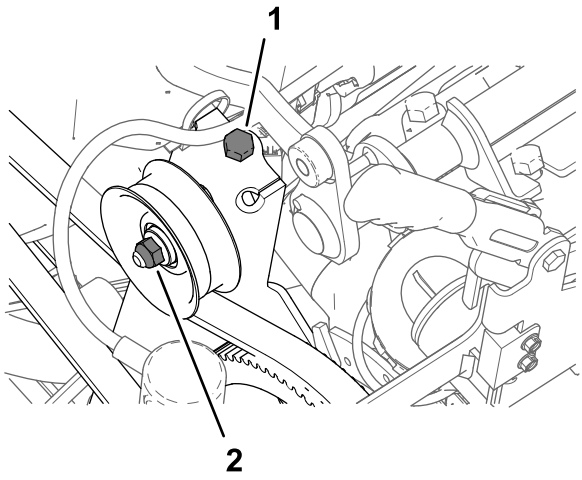

g201304

Rysunek 180

1. Śruba napinania paska (maszyna)
2. Nakrętka (wał jałowego koła pasowego)

2. Przekręcaj śrubę napinania paska, aby zwolnić naprężenie paska pompy zraszania (Rysunek 180).
3. Wykręć 4 śruby (¼ x 1 cal) z 4 podkładkami zabezpieczającymi (¼ cala) mocujące koło pasowe do pompy zraszacza (Rysunek 181).

   Ważne: **Nie demontuj koła pasowego.**

   Informacja: Śruby i podkładki zabezpieczające nie będą już potrzebne.

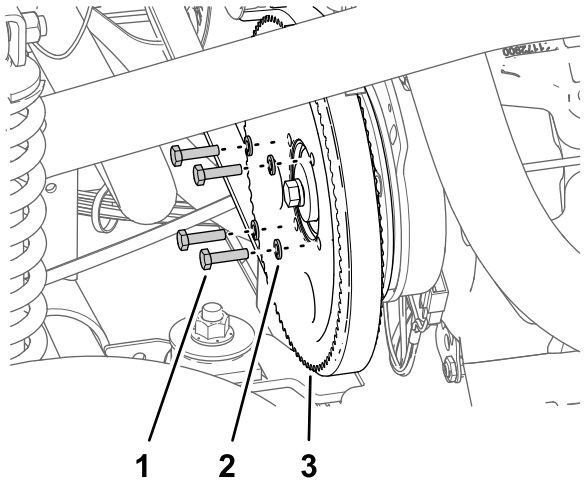

g201306

Rysunek 181

1. Śruba (¼ x 1 cal)
2. Podkładka zabezpieczająca (¼ cala)
3. Koło pasowe (pompa zraszacza)

4. Ustaw otwory w kole pasowym alternatora (z zestawu) równo z otworami w kole pasowym pompy zraszacza (Rysunek 182).

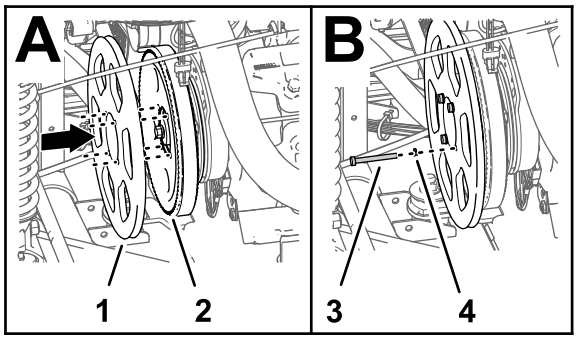

g201305

Rysunek 182

1. Napędowe koło pasowe 279 mm
2. Koło pasowe (pompa zraszacza)
3. Śruba (¼ x 4½ cala)
4. Podkładka zabezpieczająca (¼ cala)

5. Zamontuj koło pasowe alternatora do koła pasowego pompy zraszacza i pompy zraszacza za pomocą 4 śrub (¼ x 2¼ cala) i 4 podkładek zabezpieczających (¼ cala).
6. Dokręć śruby z momentem od 10,17 do 12,43 N·m.
7. Przekręcaj śrubą napinania paska, aby zwiększyć naprężenie paska do momentu, gdy przyłożenie siły 4,5 kg w połowie odległości między silnikiem a kołami zębatymi na pompie zraszacza spowoduje ugięcie paska o 9,5 milimetra.

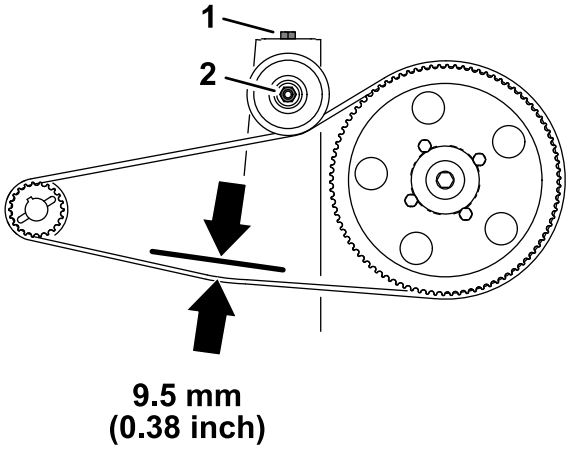

g201360

Rysunek 183

1. Śruba napinania paska (maszyna)
2. Nakrętka (wał jałowego koła pasowego)

8. Dokręć nakrętkę na wale jałowego koła pasowego z momentem od 37 do 44 N·m.

Montaż alternatora

1. Zamontuj alternator (60 A) do gwintowanego trzpienia na wsporniku alternatora (Rysunek 184) używając śruby kołnierzowej (⅜ x 1½ cala).

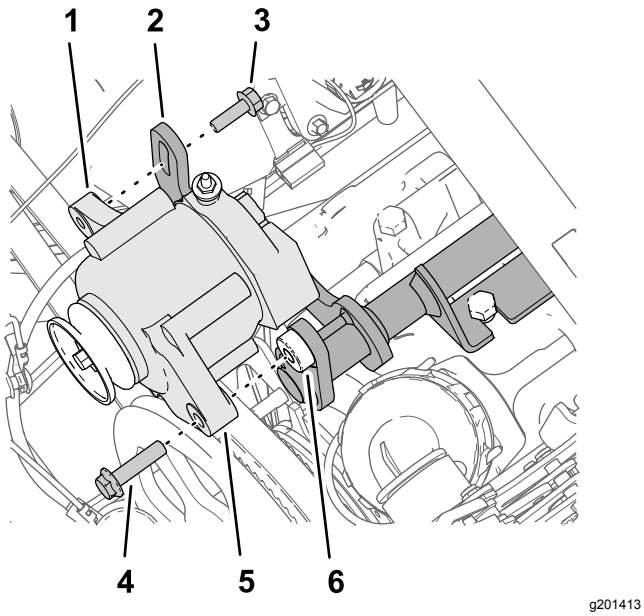

Rysunek 184

1. Gwintowana wypustka (8 mm) — alternator (60 A)
2. Wypustka z wycięciem podłużnym (wspornik alternatora)
3. Śruba kołnierzowa (8 x 25 mm)
4. Śruba kołnierzowa (⅜ x 1½ cala)
5. Wypustka (otwór 10 mm) — alternator (60 A)
6. Gwintowany trzpień (3/8-16) — wspornik alternatora

2. Zamocuj gwintowaną wypustkę alternatora do wypustki z wycięciem podłużnym wspornika alternatora (Rysunek 184) używając śruby kołnierzowej (8 x 25 mm).
3. Nałóż pasek klinowy na koło napędowe 279 mm i koło pasowe alternatora (Rysunek 185).

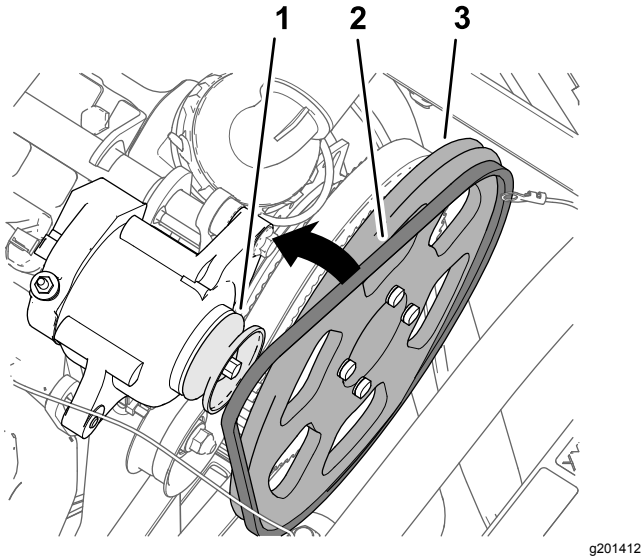

Rysunek 185

1. Koło pasowe (alternator — 60 A)
2. Pasek klinowy
3. Napędowe koło pasowe 279 mm

4. Przekręć alternator (Rysunek 186) w górę, aby zwiększyć naprężenie paska do momentu, gdy przyłożenie siły 4,5 kg w połowie odległości między kołem pasowym alternatora a napędowym kołem pasowym 279 mm spowoduje ugięcie paska o 9,5 milimetra.

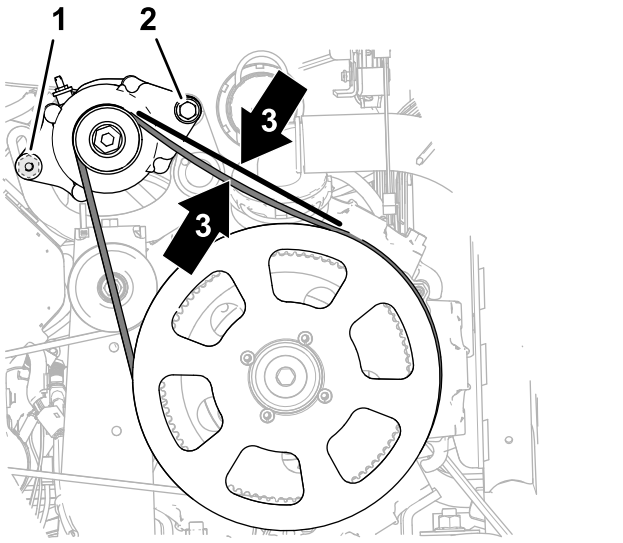

Rysunek 186

1. Śruba kołnierzowa (8 x 25 mm)
2. Śruba kołnierzowa (⅜ x 1½ cala)
3. Ugięcie paska o 9,5 mm

5. Dokręć śrubę kołnierzową (8x 25 mm) z momentem od 23 do 29 N·m.
6. Dokręć śrubę kołnierzową (⅜ x 1½ cala) z momentem od 37 do 45 N·m.

33

Podłączenie wiązki przewodów zestawu przy podstawie fotela

Części potrzebne do tej procedury:

1	Przekaźnik
1	Wpychany element mocujący
1	Bezpiecznik (15 A)
1	Bezpiecznik (50 A)

Podłączenie alternatora (50 A)

1. Podłącz złącze 2-stykowe gniazdowe na końcu różowego przewodu 57 cm wiązki przewodów z

zestawu (Rysunek 187) do złącza 2-stykowego alternatora (50 A).

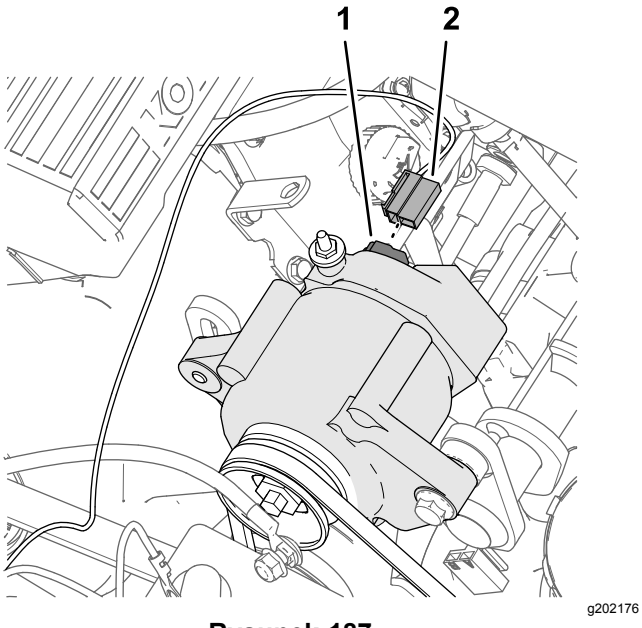

Rysunek 187

1. Złącze 2-stykowe — alternator (50 A)
2. Złącze 2-stykowe gniazdowe — przewód czujnika, różowy 57 cm

2. Poprowadź różowy przewód czujnika z dala od pasków alternatora i zamocuj go za pomocą opasek kablowych.
3. Odkręć nakrętkę od zacisku trzpieniowego (Rysunek 188) alternatora (50 A).

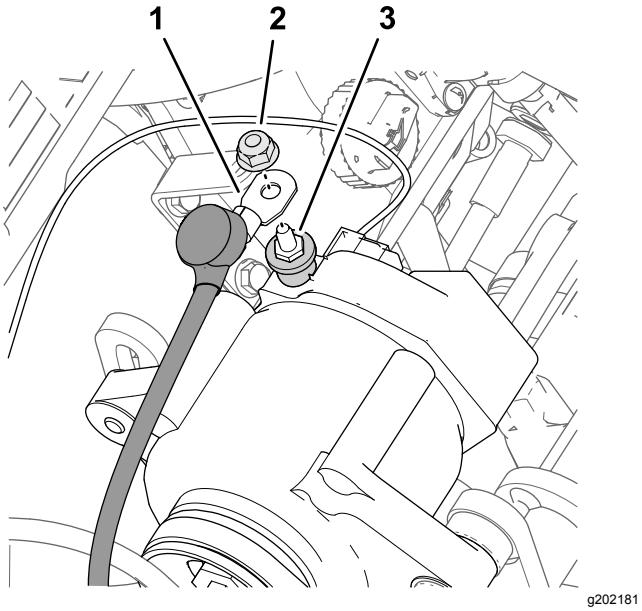

Rysunek 188

1. Przewód alternatora (czerwony — AWG 6, ok. 4,11 mm średnicy)
2. Nakrętka
3. Zacisk trzpieniowy — alternator (50 A)

4. Za pomocą nakrętki zamocuj czerwony przewód alternatora do zacisku trzpieniowego alternatora (50 A) (Rysunek 188).
5. Poprowadź czerwony przewód alternatora do biegunów akumulatora, z dala od koła pasowego i paska alternatora.
6. Dokręć nakrętkę z momentem od 47 do 57 N·m.
7. Nasuń osłonę izolacyjną na zacisk trzpieniowy alternatora (Rysunek 188).

Podłączenie przekaźnika włączającego regulator ASC 10

1. Podłącz złącze 5-stykowe przekaźnika do 5-stykowego złącza gniazdowego (Rysunek 189) wiązki przewodów z zestawu oznaczonego PRZEKAŹNIK WŁĄCZAJĄCY ASC 10.

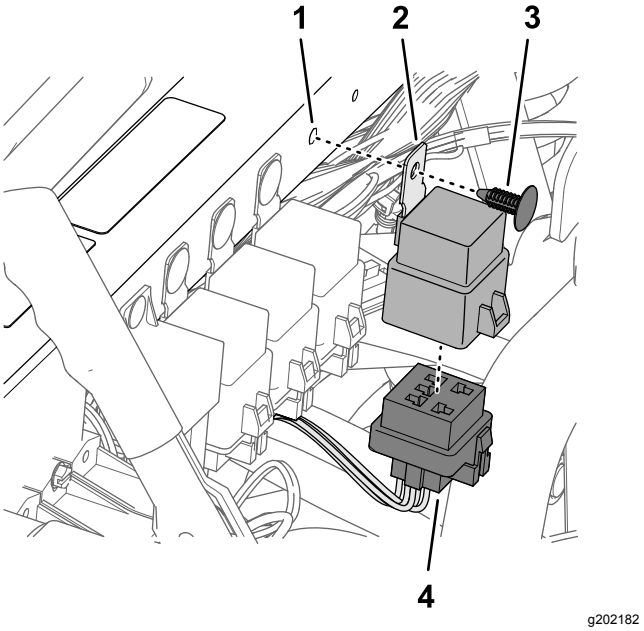

Rysunek 189

1. Otwór (rura wspornika amortyzatora)
2. Przekaźnik
3. Wpychany element mocujący
4. Złącze 5-stykowe gniazdowe (PRZEKAŹNIK WŁĄCZAJĄCY ASC 10)

2. Ustaw otwór w wypustce montażowej przekaźnika równo z otworem w rurze wspornika amortyzatora i zamocuj przekaźnik do rury za pomocą łącznika wciskanego (Rysunek 189).

Podłączenie bloków bezpieczników

1. Ustaw miernik uniwersalny do pomiaru ciągłości obwodu.

2. Przy bloku bezpieczników 3 maszyny włóż sondę miernika uniwersalnego do styku 4 (prawa kolumna) gniazda bezpieczników 2 w sposób pokazany na Rysunek 190.

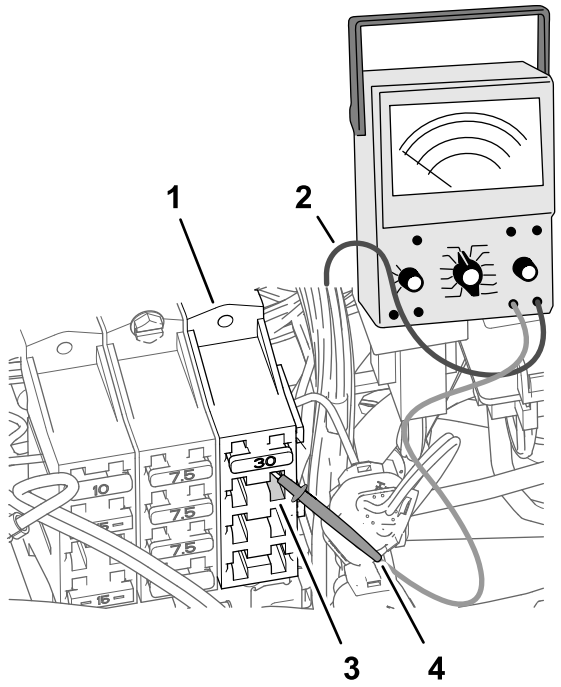

g202178

Rysunek 190

1. Blok bezpieczników 3 (maszyna)
2. Przewód miernika uniwersalnego
3. Gniazdo bezpiecznika 2 — styk 4 (prawa kolumna)
4. Sonda miernika uniwersalnego

3. Przykładaj drugą sondę miernika cyfrowego z przedniej strony bloków bezpieczników i odszukaj złącze nożowe na końcu czerwonego przewodu o grubości AWG 10 (ok. 2,6 mm) podłączone do gniazda bezpiecznika 2 — styk 4.

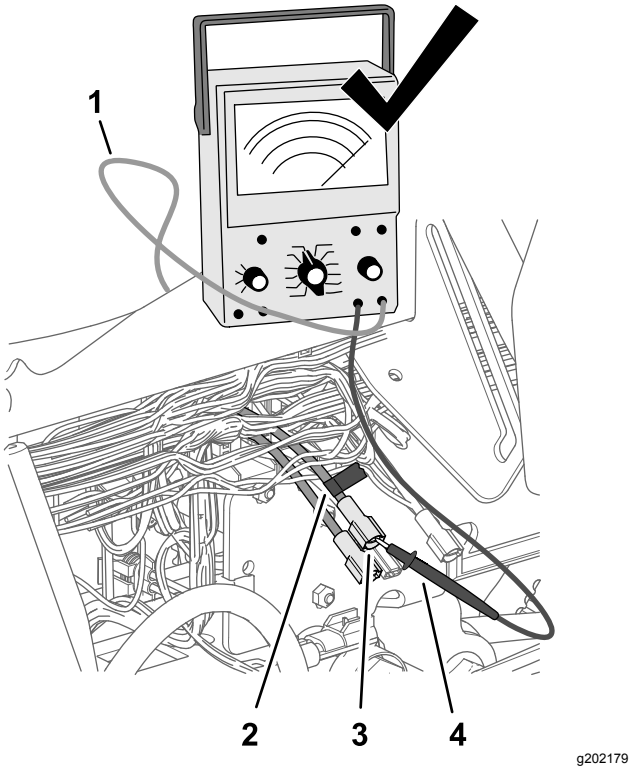

g202179

Rysunek 191

1. Przewód miernika uniwersalnego
2. Taśma
3. Złącze nożowe (czerwony przewód o grubości ok. 2,6 mm)
4. Sonda miernika uniwersalnego

4. Za pomocą kawałka taśmy oznacz złącze i przewód zlokalizowany w kroku 3 (Rysunek 191).
5. Podłącz złącze nożowe oznaczone w kroku 4 do złącza gniazdowego na końcu różowego przewodu 51 mm wiązki przewodów z zestawu (Rysunek 192).

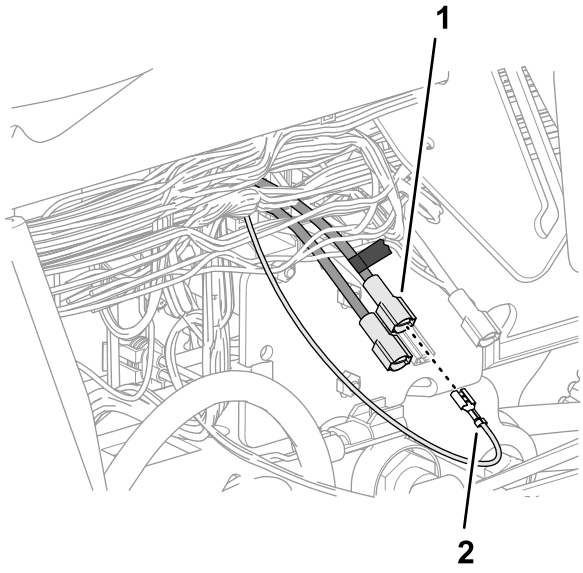

g202177

Rysunek 192

1. Zaznaczone złącze nożowe (czerwony przewód o grubości ok. 2,6 mm)
2. Złącze gniazdowe — różowy przewód 51 mm

6. Wsuń do końca bezpiecznik (15 A) do gniazda bezpiecznika 2 bloku bezpieczników 3 (Rysunek 193).

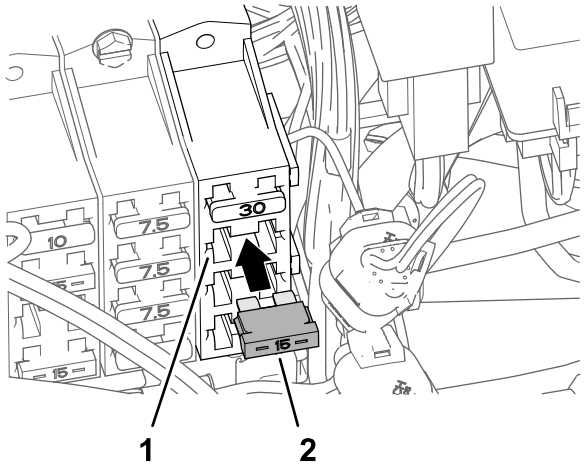

g202180

Rysunek 193

1. Gniazdo bezpiecznika 2 (blok bezpieczników 3)
2. Bezpiecznik (15 A)

7. Wsuń do końca bezpiecznik (50 A) do bloku zabudowanych bezpieczników (Rysunek 194).

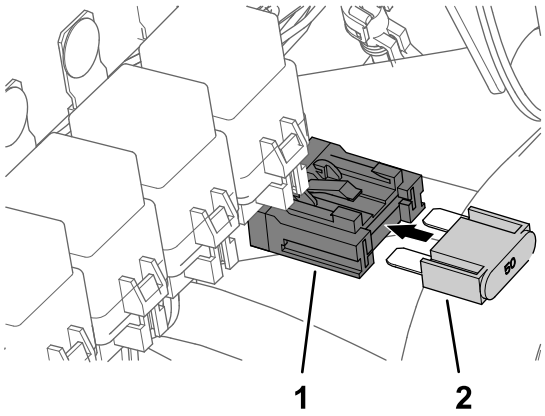

g202183

Rysunek 194

1. Blok zabudowanych bezpieczników
2. Bezpiecznik (50 A)

34

Montaż wiązek przewodów podzespołów nawigacyjnych

Części potrzebne do tej procedury:

1	Wiązka przewodów danych (system nawigacyjny) — Zestaw systemu precyzyjnego zraszania GeoLink (model 41630)
1	Wiązka przewodów akumulatora (system nawigacyjny) — Zestaw systemu precyzyjnego zraszania GeoLink (model 41630)
8	Opaska zaciskowa
1	Zacisk szybkomocujący (czerwona dźwignia)
1	Zacisk szybkomocujący (czarna dźwignia)

Podłączanie wiązek przewodów danych nawigacyjnych i zasilania elektrycznego

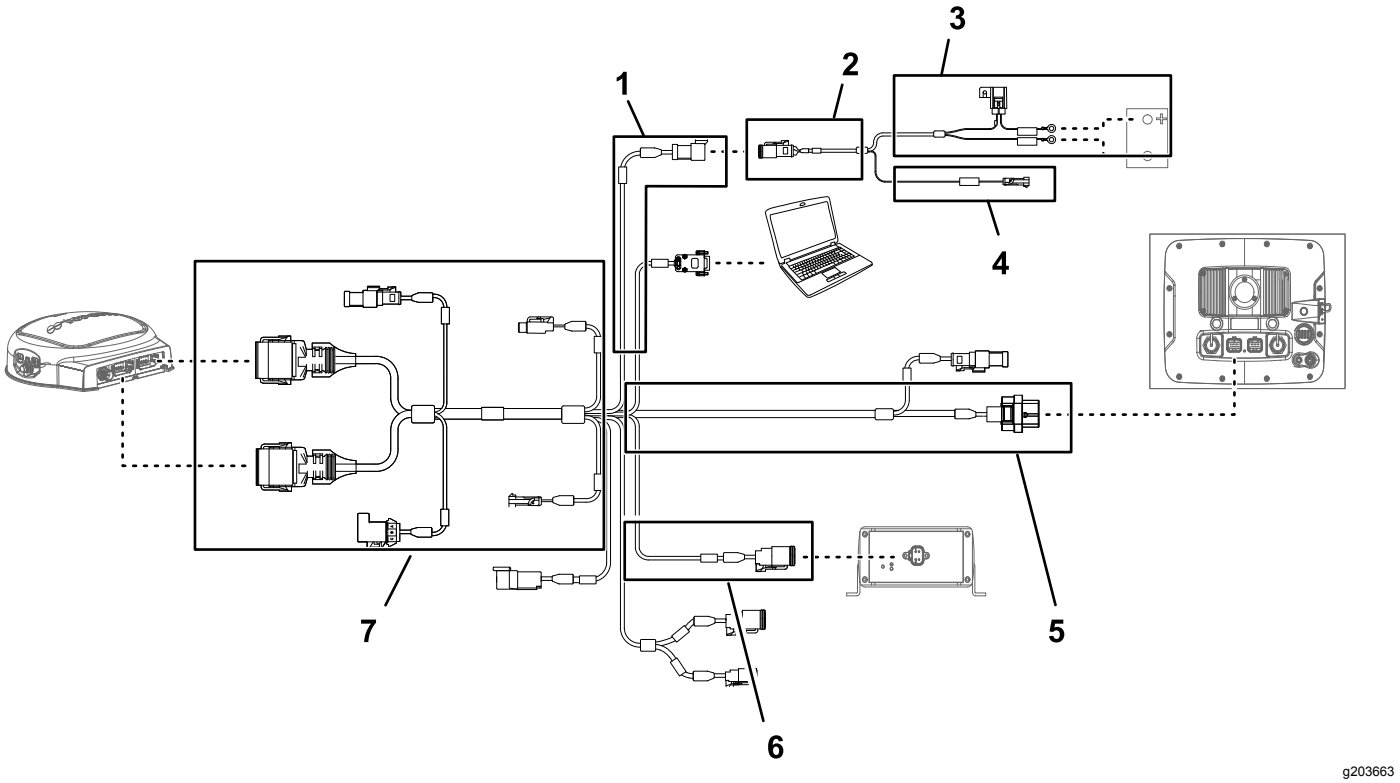

Rysunek 195

1. Odgałęzienie wiązki przewodów danych 100 cm (zasilanie elektryczne)
2. Odgałęzienie wiązki przewodów akumulatora 100 cm
3. Odgałęzienie wiązki przewodów akumulatora 220 cm
4. Odgałęzienie wiązki przewodów akumulatora 100 cm (zasilanie impulsowe)
5. Odgałęzienie wiązki przewodów danych 390 cm (odbiornik nawigacyjny)
6. Odgałęzienie wiązki przewodów danych 13 cm (interfejs wiązki przewodów z zestawu)
7. Odgałęzienie wiązki przewodów danych 220 cm (monitor zraszacza)

Ważne: **Niektóre złącza wiązki przewodów danych nie są używane. Upewnij się, że pokrywy i zatyczki na nieużywanych złączach są porządnie założone.**

Podłącz złącze 3-stykowe gniazdowe (interfejs zasilania elektrycznego) wiązki przewodów zasilania elektrycznego systemu nawigacyjnego do złącza 3-stykowego (interfejs zasilania elektrycznego) wiązki przewodów danych (Rysunek 195).

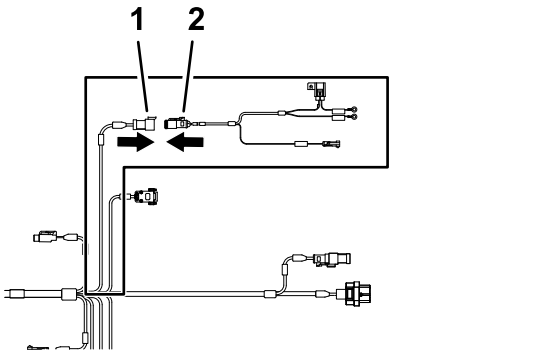

g202247

Rysunek 196

1. Złącze 3-stykowe — wiązka przewodów danych (ODDZIELENIE ZASILANIA SYSTEMU)
2. Złącze 3-stykowe gniazdowe — wiązka przewodów akumulatora (interfejs zasilania elektrycznego)

Prowadzenie i podłączenie przewodów danych do odbiornika nawigacyjnego

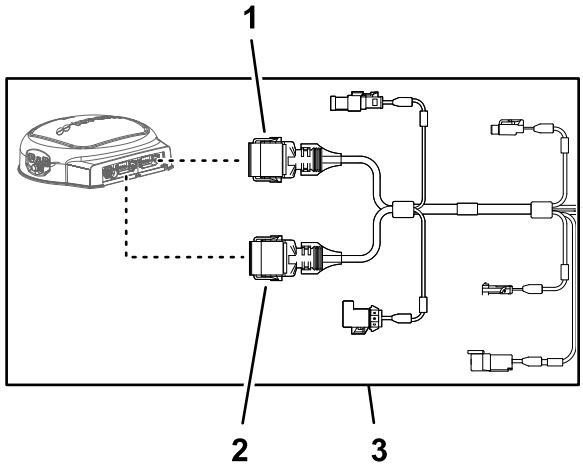

g203668

Rysunek 197

1. Złącze 12-stykowe gniazdowe (szare) wiązki przewodów danych (odbiornik nawigacyjny)
2. Złącze 12-stykowe gniazdowe (czarne) wiązki przewodów danych (odbiornik nawigacyjny)
3. Odgałęzienie wiązki przewodów danych 390 cm (odbiornik nawigacyjny)

1. Poprowadź odgałęzienie wiązki przewodów danych 390 cm wzdłuż tylnej strony lewej, pionowej rury pałąka zabezpieczającego.

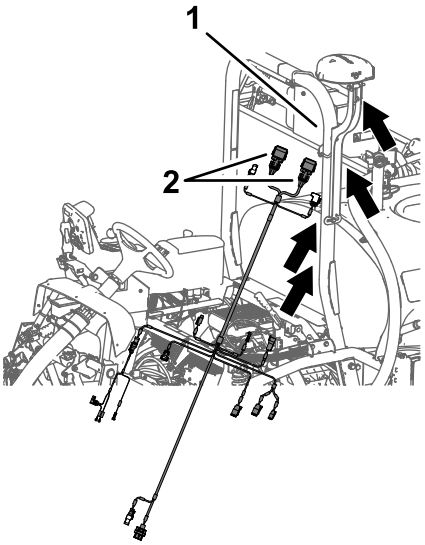

g202268

Rysunek 198

1. Lewa, pionowa rura pałąka zabezpieczającego
2. Złącza 12-stykowe gniazdowe — odgałęzienie wiązki przewodów 390 cm

2. Poprowadź odgałęzienie wiązki przewodów danych 390 cm wzdłuż prawej rury pałąka ROPS złączem 12-stykowym gniazdowym (szarym) i złączem 12-stykowym gniazdowym (czarnym) w kierunku odbiornika nawigacyjnego (Rysunek 199).

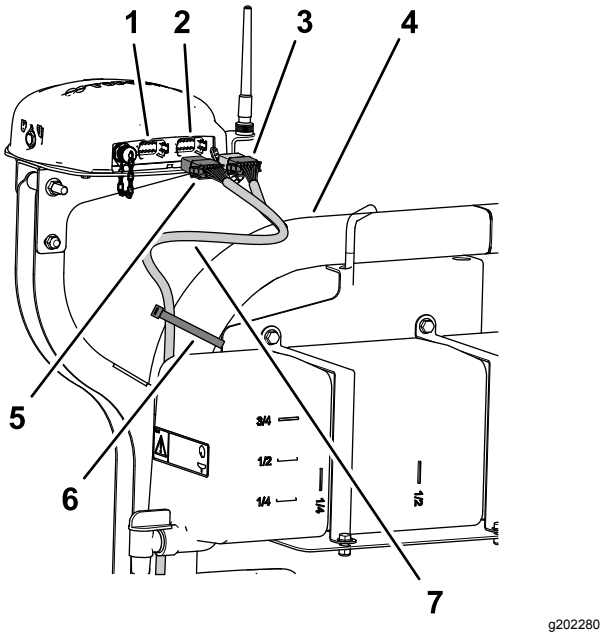

g202280

Rysunek 199

1. Złącze 12-stykowe lewe (szare) — odbiornik nawigacyjny
2. Złącze 12-stykowe prawe (czarne) — odbiornik nawigacyjny
3. Złącze 12-stykowe gniazdowe (czarne)— wiązka przewodów danych
4. Pałąk zabezpieczający
5. Złącze 12-stykowe gniazdowe (szare/czarne) — wiązka przewodów danych
6. Opaska zaciskowa
7. Odgałęzienie wiązki przewodów danych 390 cm

3. Ustaw 2 wypusty na długiej krawędzi szarego i czarnego złącza 12-stykowego gniazdowego wiązki przewodów danych naprzeciwko 2 wcięć na wypust na dolnej, poziomej ściance lewego (szarego) złącza 12-stykowego odbiornika nawigacyjnego (Rysunek 200).

   Informacja: Podczas podłączania wiązki przewodów do odbiornika nawigacyjnego zachowaj ostrożność: wypusty ustalające złączy wiązki przewodów pasują w unikalny sposób do rowków w złączach odbiornika nawigacyjnego.

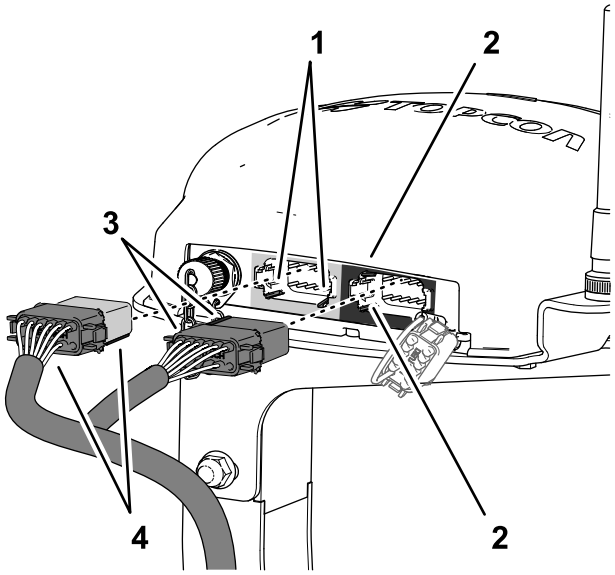

g202413

Rysunek 200

1. Wcięcia na wypusty — dolna, pozioma ścianka (lewe (szare) złącze 12-stykowe — odbiornik nawigacyjny)
2. Wcięcia na wypusty — pionowa ścianka (prawe (czarne) złącze 12-stykowe — odbiornik nawigacyjny)
3. Wypusty ustalające — krótka krawędź (czarne złącze 12-stykowe gniazdowe — wiązka przewodów danych)
4. Wypusty ustalające — długa krawędź (szare/czarne złącze 12-stykowe gniazdowe — wiązka przewodów danych)

4. Podłącz szare i czarne złącze 12-stykowe gniazdowe wiązki przewodów danych do lewego (szarego) złącza 12-stykowego odbiornika nawigacyjnego, aż złącza zatrzasną się, mocując się do siebie (Rysunek 200).
5. Ustaw 2 wypusty na krótkiej krawędzi czarnego złącza 12-stykowego gniazdowego wiązki przewodów danych naprzeciwko 2 wcięć na wypust na lewej, pionowej ściance prawego (czarnego) złącza 12-stykowego odbiornika nawigacyjnego (Rysunek 200).

   Informacja: Podczas podłączania wiązki przewodów do odbiornika nawigacyjnego zachowaj ostrożność: wypusty ustalające złączy wiązki przewodów pasują w unikalny sposób do rowków w złączach odbiornika nawigacyjnego.
6. Podłącz całe czarne złącze 12-stykowe gniazdowe wiązki przewodów danych do lewego (szarego) złącza 12-stykowego odbiornika nawigacyjnego, aż złącza zatrzasną się, mocując się do siebie (Rysunek 200).
7. Za pomocą 2 opasek kablowych zamocuj odgałęzienie wiązki przewodów danych 390 cm do prawej rury pałąka ROPS w sposób pokazany na Rysunek 199.

Informacja: Upewnij się, że między złączami 12-stykowymi gniazdowymi a opaską kablową przewód nie jest napięty.

Poprowadzenie wiązek przewodów danych nawigacyjnych i zasilania elektrycznego po prawej stronie maszyny

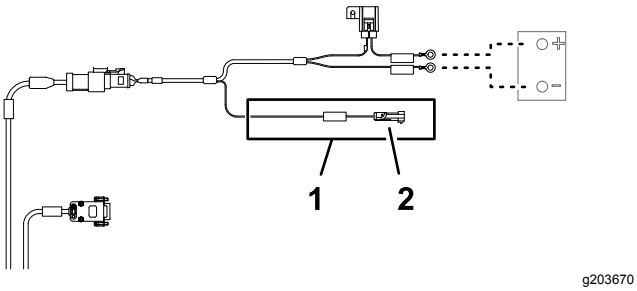

g203670

Rysunek 201

1. Złącze 1-stykowe — elektryczne odgałęzienie łączące (***WAŻNE*** TEN PRZEWÓD MOŻNA PODŁĄCZAĆ TYLKO DO ŹRÓDŁA ZASILANIA IMPULSOWEGO 12 V)
2. Odgałęzienie wiązki przewodów akumulatora 100 cm (zasilanie impulsowe)

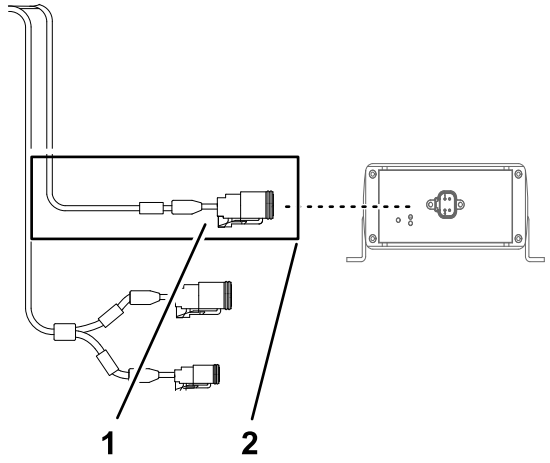

g203666

Rysunek 202

1. Złącze 4-stykowe (MAGISTRALA CAN 2/ASC 10)
2. Odgałęzienie wiązki przewodów danych 13 cm (interfejs wiązki przewodów z zestawu)

1. Poprowadź wiązkę przewodów danych i wiązkę przewodów akumulatora po tylnej stronie lewej, pionowej rury pałąka bezpieczeństwa do poprzeczki zamocowania fotela (Rysunek 203).

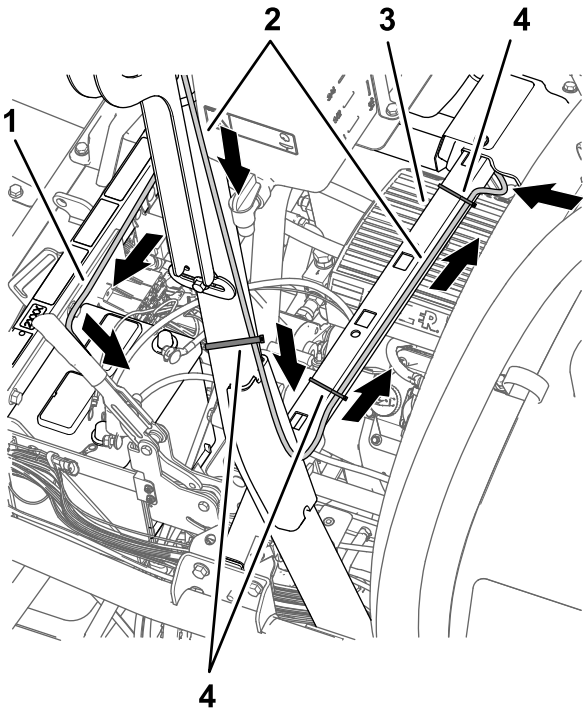

g202521

Rysunek 203

1. Odgałęzienie wiązki przewodów akumulatora 220 cm (nie prowadź elektrycznego odgałęzienia łączącego 100 cm (zasilania impulsowego) razem z wiązką przewodów akumulatora)
2. Odgałęzienie wiązki przewodów danych 390 cm (odbiornik nawigacyjny)
3. Poprzeczka (zamocowanie fotela)
4. Opaski zaciskowe

2. Zamocuj odgałęzienie wiązki przewodów danych 390 cm dla odbiornika nawigacyjnego do pałąka bezpieczeństwa w sposób pokazany na Rysunek 203.
3. Podłącz złącze 1-stykowe wiązki przewodów akumulatora oznaczone ***WAŻNE*** TEN PRZEWÓD MOŻNA PODŁĄCZAĆ TYLKO DO ŹRÓDŁA ZASILANIA IMPULSOWEGO 12 V do złącza 1-stykowego gniazdowego odgałęzienia 66 cm wiązki przewodów z zestawu (Rysunek 204) oznaczonego (SW'D PWR FOR GEN 2 TOPCON).

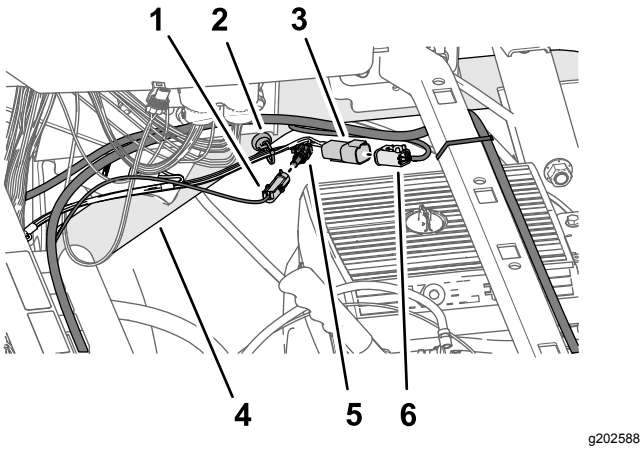

Rysunek 204

1. Złącze 1-stykowe — odgałęzienie wiązki przewodów akumulatora (***WAŻNE*** TEN PRZEWÓD MOŻNA PODŁĄCZAĆ TYLKO DO ŹRÓDŁA ZASILANIA IMPULSOWEGO 12 V)
2. Magnetyczny uchwyt wiązki przewodów
3. Złącze 4-stykowe — odgałęzienie wiązki przewodów 66 cm z zestawu (ZASILANIE ASC 10 ORAZ POŁĄCZENIE CAN Z MODUŁU X30)
4. Prawa, górna rura ramy
5. Złącze 1-stykowe gniazdowe — odgałęzienie wiązki przewodów 66 cm z zestawu (SW'D PWR FOR GEN 2 TOPCON)
6. Złącze 4-stykowe gniazdowe — wiązka przewodów danych (MAGISTRALA CAN 2/ASC 10)

4. Podłącz złącze 4-stykowe odgałęzienia wiązki przewodów 66 cm z zestawu oznaczone ZASILANIE ASC 10 ORAZ POŁĄCZENIE CAN Z MODUŁU X30 do złącza 4-stykowego gniazdowego odgałęzienia wiązki przewodów danych oznaczonego MAGISTRALA CAN 2/ASC 10 (Rysunek 204).
5. Poprowadź wiązkę przewodów danych i wiązkę przewodów akumulatora wzdłuż poprzeczki zamocowania fotela i zamocuj odgałęzienie wiązki przewodów danych 390 cm do poprzeczki za pomocą 2 opasek kablowych (Rysunek 203 oraz Rysunek 205).

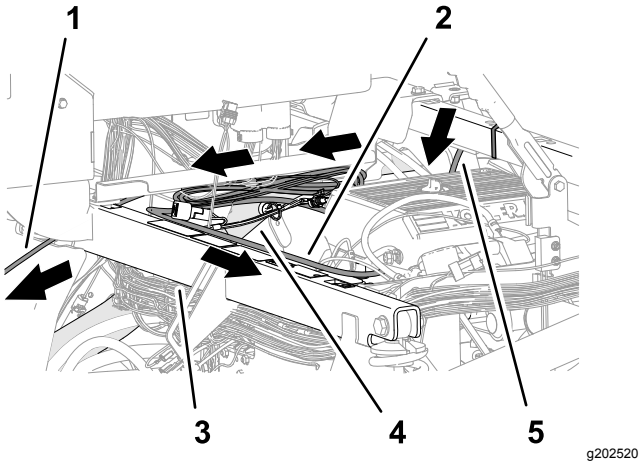

Rysunek 205

1. Odgałęzienie wiązki przewodów danych 220 cm (monitor zraszacza)
2. Odgałęzienie wiązki przewodów akumulatora 220 cm
3. Rura wspornika amortyzatora
4. Prawa, górna rura ramy
5. Odgałęzienie wiązki przewodów danych 390 cm (odbiornik nawigacyjny)

6. Poprowadź odgałęzienie wiązki przewodów akumulatora 220 cm wzdłuż prawej, górnej rury ramy (Rysunek 205).
7. Poprowadź odgałęzienie wiązki przewodów akumulatora 220 cm wzdłuż rury wspornika amortyzatora w stronę akumulatora (Rysunek 205).

   Informacja: Upewnij się, że elektryczne odgałęzienie łączące 100 cm (zasilanie impulsowe) jest poprowadzone wzdłuż prawej, górnej rury ramy.
8. Poprowadź odgałęzienie wiązki przewodów danych 220 cm (odgałęzienie wiązki ze złączem 26-stykowym gniazdowym) pod konsolą sterowania i do przodu w kierunku tablicy rozdzielczej (Rysunek 205).

Prowadzenie i podłączenie przewodu danych do monitora zraszacza

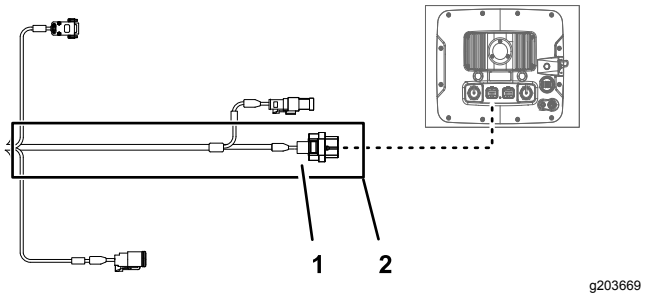

Rysunek 206

1. Złącze 26-stykowe gniazdowe — wiązka przewodów danych (monitor zraszacza)
2. Odgałęzienie wiązki przewodów danych 220 cm (monitor zraszacza)

1. Poprowadź odgałęzienie wiązki przewodów danych 220 cm (odgałęzienie wiązki ze złączem 26-stykowym gniazdowym) do przodu i pod tablicą rozdzielczą (Rysunek 207).

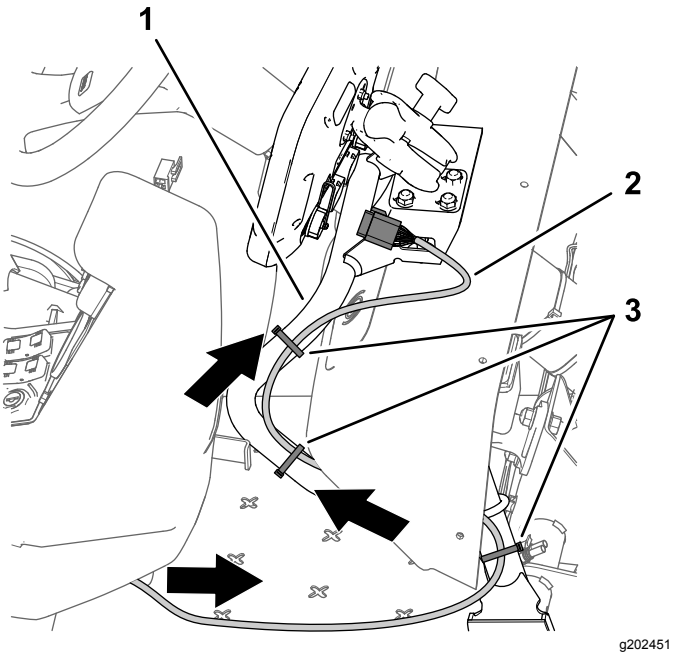

Rysunek 207

1. Rura nośna (monitor)
2. Odgałęzienie wiązki przewodów danych 220 cm
3. Opaski zaciskowe

2. Poprowadź odgałęzienie wiązki przewodów danych 220 cm wzdłuż rury nośnej monitora (Rysunek 207).
3. Przyłóż złącze 26-stykowe gniazdowe wiązki przewodów danych do złącza 26-stykowego monitora zraszacza i dociśnij złącze gniazdowe do złącza stykowego, aż zatrzaski złącza zaskoczą (Rysunek 208).

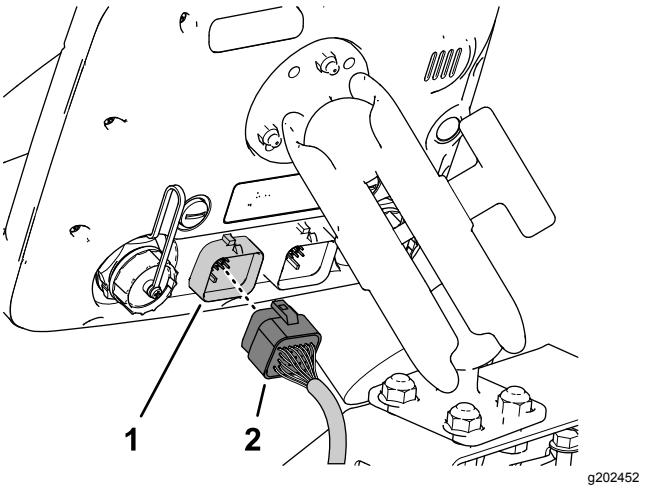

Rysunek 208

1. Złącze 26-stykowe (monitor zraszacza)
2. Złącze 26-stykowe gniazdowe — wiązka przewodów danych (monitor zraszacza)

4. Upewnij się, że odgałęzienie wiązki przewodów danych 220 cm ma zapas długości umożliwiający operatorowi dostosowanie pozycji monitora, a następnie za pomocą opasek kablowych zamocuj wiązkę do rury nośnej monitora w sposób pokazany na Rysunek 207.

Montaż zacisków szybkomocujących do akumulatora

1. Odkręć nakrętki sześciokątne z podkładkami z zacisków szybkomocujących z czerwoną i czarną dźwignią (Rysunek 209).

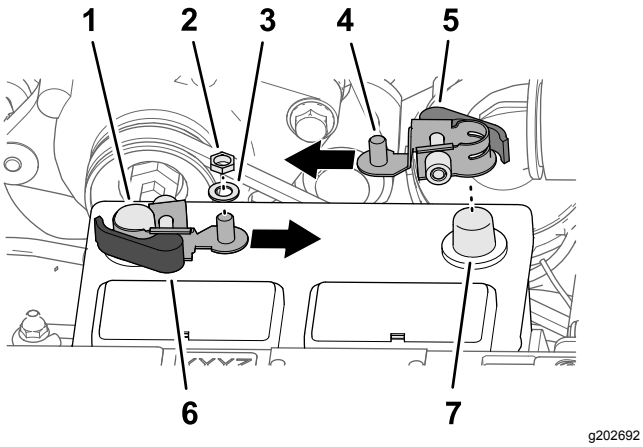

Rysunek 209

1. Biegun ujemny akumulatora
2. Nakrętka sześciokątna (¼ cala — zacisk szybkomocujący)
3. Podkładka (¼ cala — zacisk szybkomocujący)
4. Kołek gwintowany
5. Czerwona dźwignia blokady (zacisk szybkomocujący)
6. Czarna dźwignia blokady (zacisk szybkomocujący)
7. Biegun dodatni akumulatora

2. Otwórz dźwignię blokady zacisku szybkomocującego z czarną dźwignią (Rysunek 210).

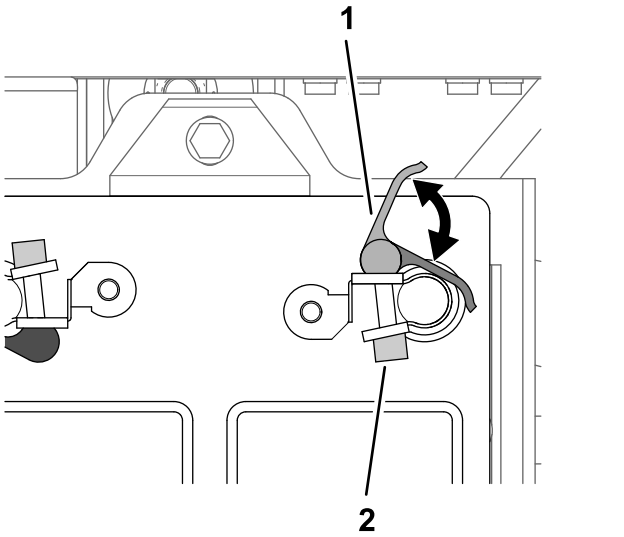

Rysunek 210

1. Dźwignia (zacisk szybkomocujący)
2. Nakrętka radełkowana

3. Zamocuj zacisk szybkomocujący do ujemnego bieguna akumulatora tak, aby kołek gwintowany zacisku był skierowany do środka akumulatora, jak pokazano na Rysunek 209.
4. Zamknij dźwignię blokady zacisku szybkomocującego (Rysunek 210).

Informacja: W celu dostosowania siły zaciskania zacisku szybkomocującego otwórz dźwignię, przekręć nakrętkę radełkowaną dla zwiększenia lub zmniejszenia siły zaciskania, a następnie zamknij dźwignię zacisku.

5. Potwórz kroki od 2 do 4 dla zacisku szybkomocującego z czerwoną dźwignią przy dodatnim biegunie akumulatora.

Podłączanie akumulatora

⚠ OSTRZEŻENIE

Iskry elektryczne mogą spowodować wybuch gazów akumulatorowych, co będzie skutkowało obrażeniami ciała.

Nieprawidłowo poprowadzony przewód akumulatora może spowodować uszkodzenie zraszacza i przewodów, powodując iskrzenie.

- **Zawsze odłączaj najpierw ujemny przewód akumulatora (czarny), a następnie przewód dodatni (czerwony).**
- **Zawsze podłączaj najpierw przewód dodatni (czerwony), a następnie przewód ujemny akumulatora (czarny).**

Zaciski akumulatora i metalowe narzędzia mogą powodować zwarcie z komponentami metalowymi zraszacza, wywołując iskrzenie.

- **Podczas demontażu lub montażu akumulatora nie dopuść, aby doszło do zetknięcia się zacisków akumulatora z metalowymi częściami zraszacza.**
- **Nie dopuść, aby metalowe narzędzia spowodowały zwarcie między zaciskami akumulatora a metalowymi częściami zraszacza.**
- **Pasek mocujący akumulator musi być zawsze założony, gdyż chroni on i mocuje akumulator.**

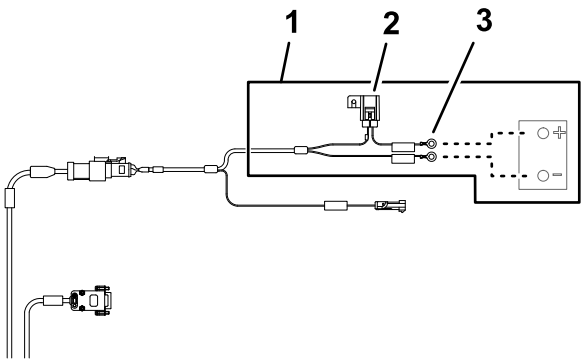

g203667

Rysunek 211

1. Odgałęzienie wiązki przewodów akumulatora 220 cm
2. Bezpiecznik 10 A (akumulator)
3. Styki pierścieniowe (akumulator)

1. Przetnij osłonę izolacyjną dodatniego przewodu od akumulatora do rozrusznika w sposób pokazany na Rysunek 212.

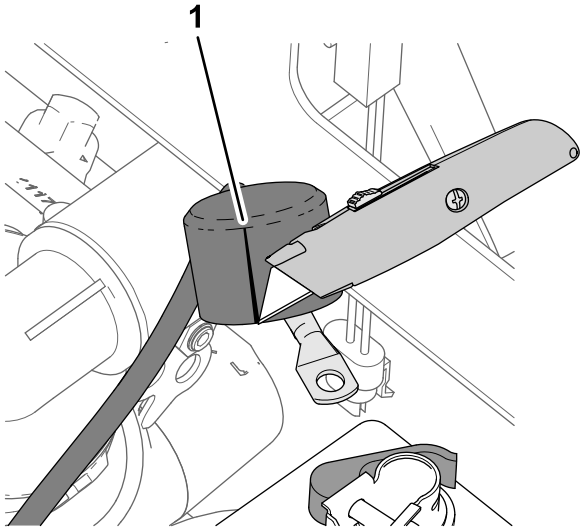

g202746

Rysunek 212

1. Przecięcie (osłona izolacyjna — dodatni przewód od akumulatora do rozrusznika)

2. Zamocuj do gwintowanego kołka na dodatnim biegunie akumulatora (Rysunek 213) przewody i styki kablowe w następującej kolejności:

   Informacja: Upewnij się, że styk przewodu (dodatni) od akumulatora do rozrusznika jest ustawiony u góry stosu styków na gwintowanym kołku.

   A. Styk pierścieniowy — wiązka przewodów maszyny 22 cm oznaczona AKUMULATOR (+)

   B. Styk pierścieniowy — odgałęzienie wiązki przewodów akumulatora 220 cm oznaczone ***WAŻNE*** PODŁĄCZ TEN PRZEWÓD DO PLUSA AKUMULATORA

   C. Styk pierścieniowy — odgałęzienie wiązki przewodów 60 cm oznaczone DO DODATNIEGO BIEGUNA AKUMULATORA

   D. Styk przewodu akumulatora (dodatni) — do alternatora (50 A)

   E. Styk przewodu akumulatora (dodatni) — do rozrusznika silnika

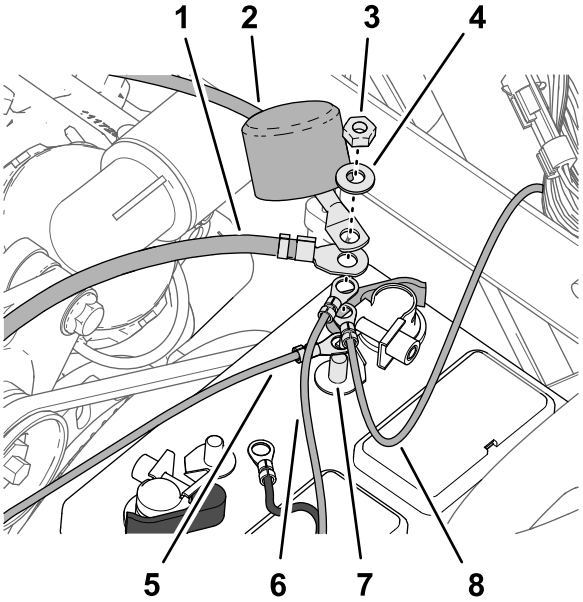

g202767

Rysunek 213

1. Styk przewodu akumulatora (dodatni) — do alternatora (50 A)
2. Styk przewodu akumulatora (dodatni) — do rozrusznika silnika
3. Nakrętka sześciokątna (¼ cala — zacisk szybkomocujący)
4. Podkładka (¼ cala — zacisk szybkomocujący)
5. Styk pierścieniowy — odgałęzienie wiązki przewodów z zestawu 60 cm (DO DODATNIEGO BIEGUNA AKUMULATORA)
6. Styk pierścieniowy — odgałęzienie wiązki przewodów akumulatora 220 cm (***WAŻNE*** PODŁĄCZ TEN PRZEWÓD DO PLUSA AKUMULATORA)
7. Gwintowany kołek (dodatni biegun akumulatora)
8. Styk pierścieniowy — wiązka przewodów maszyny 22 cm (AKUMULATOR (+))

3. Załóż nakrętkę sześciokątną (¼ cala) z podkładką (¼ cala) na gwintowany kołek i dokręć nakrętkę z momentem od 10,17 do 12,34 N·m.
4. Nasuń na gwintowany kołek osłonę izolacyjną dodatniego przewodu od akumulatora do rozrusznika (Rysunek 213).
5. Zamocuj do gwintowanego kołka na ujemnym biegunie akumulatora (Rysunek 214) przewody i styki kablowe w następującej kolejności:

   Informacja: Upewnij się, że styk przewodu (ujemny) do silnika i masy podwozia jest

ustawiony u góry stosu styków na gwintowanym kołku.

A. Styk pierścieniowy — odgałęzienie wiązki przewodów akumulatora 220 cm oznaczone (***WAŻNE*** PODŁĄCZ TEN PRZEWÓD DO UJEMNEGO BIEGUNA AKUMULATORA, PODŁĄCZONEGO DO RAMY MASZYNY)

B. Styk pierścieniowy — odgałęzienie wiązki przewodów z zestawu 60 cm — ujemny biegun akumulatora

C. Styk przewodu akumulatora (ujemny) — do silnika i masy podwozia

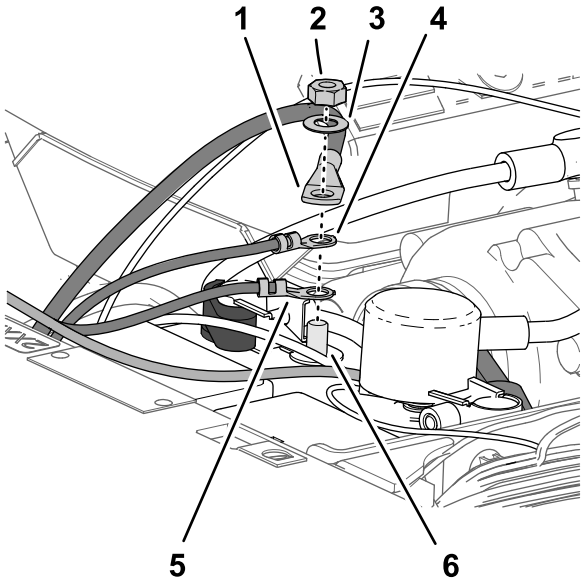

g202745

Rysunek 214

1. Styk przewodu akumulatora (ujemny) — do silnika i masy podwozia
2. Nakrętka sześciokątna (¼ cala — zacisk szybkomocujący)
3. Podkładka (¼ cala — zacisk szybkomocujący)
4. Styk pierścieniowy — odgałęzienie wiązki przewodów z zestawu 60 cm — ujemny biegun akumulatora
5. Styk pierścieniowy — odgałęzienie wiązki przewodów akumulatora 220 cm (***WAŻNE*** PODŁĄCZ TEN PRZEWÓD DO UJEMNEGO BIEGUNA AKUMULATORA, PODŁĄCZONEGO DO RAMY MASZYNY)
6. Gwintowany kołek (ujemny zacisk akumulatora)

Zamocowanie wiązki przewodów

1. Nadmierną długość wiązki przewodów danych zbierz przy prawej, górnej rurze ramy (Rysunek 215).

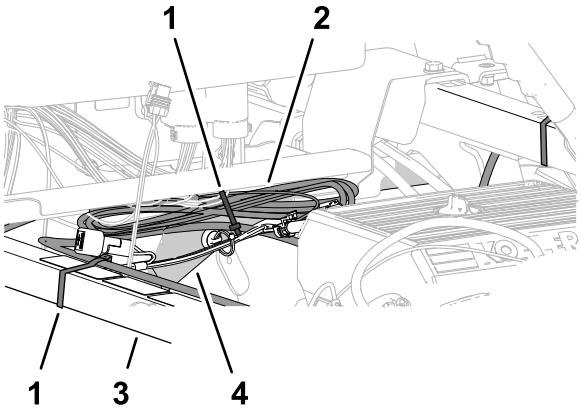

g202768

Rysunek 215

1. Opaska zaciskowa
2. Wiązka przewodów danych zwinięta w pętlę
3. Rura wspornika amortyzatora
4. Prawa, górna rura ramy

2. Przyłóż wiązkę przewodów danych do rury wspornika amortyzatora i zamocuj wiązkę opaską kablową do ramy (Rysunek 215).
3. Zwiniętą wiązkę przewodów danych przyłóż do prawej, górnej rury ramy i zamocuj ją opaską kablową do rury ramy (Rysunek 215).
4. Upewnij się, że między kołami pasowymi i paskami a wiązką przewodów danych, akumulatora, zestawem i przewodami akumulatora jest wystarczający odstęp.

   Zamocuj wiązkę przewodów i przewody za pomocą opasek kablowych z dala od pasków i kół pasowych.

35

Montaż przedniej pokrywy oraz przedniego lewego i prawego błotnika

Części potrzebne do tej procedury:

13	Wpychany element mocujący

Zakładanie pokrywy

1. Ustaw otwory przedniej pokrywy równo z otworami w tablicy rozdzielczej i ramie maszyny (Rysunek 216).

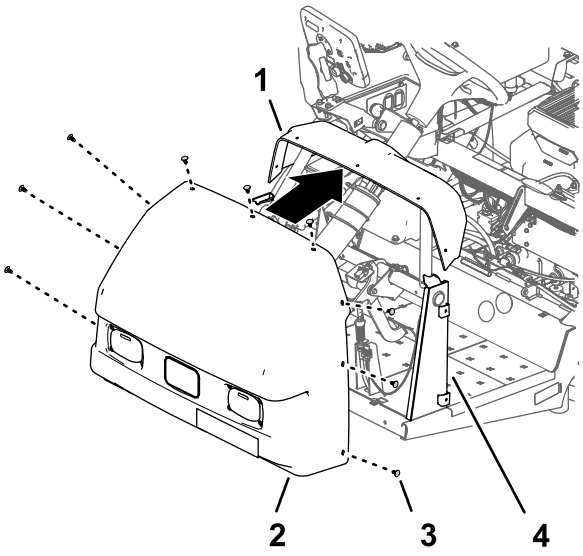

g202004

Rysunek 216

1. Tablica rozdzielcza
2. Maska silnika
3. Wpychany element mocujący
4. Wspornik tablicy rozdzielczej

2. Zamocuj przednią pokrywę do tablicy i ramy maszyny za pomocą 9 łączników wciskanych (Rysunek 216).
3. Podłącz 2 złącza elektryczne (złącza 2-stykowe gniazdowe) wiązki przewodów maszyny do złączy 2-stykowych lewego i prawego reflektora przedniego (Rysunek 217).

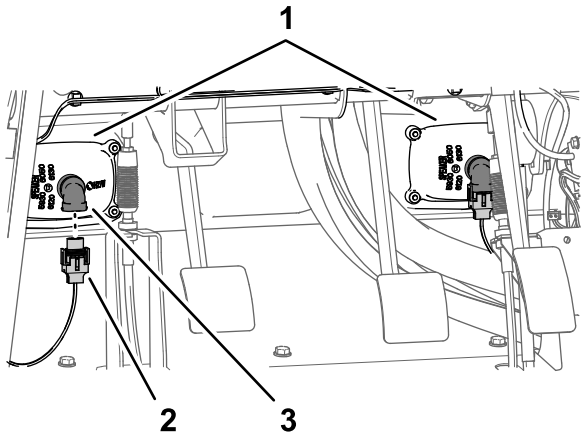

g197153

Rysunek 217

1. Reflektory
2. Złącze 2-stykowe gniazdowe (wiązka przewodów maszyny)
3. Złącze 2-stykowe (reflektor)

Montaż przedniego lewego i prawego błotnika

1. Ustaw osłonę wewnętrzną błotnika równo z lewą górną i lewą dolną rurą ramy (Rysunek 217).

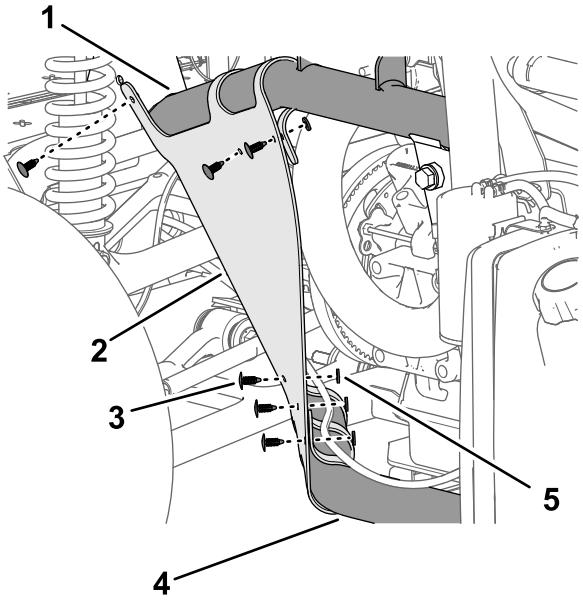

g202023

Rysunek 218

1. Lewa, górna rura ramy
2. Osłona wewnętrzna błotnika
3. Wpychany element mocujący
4. Lewa, dolna rura ramy
5. Podkładka (9/16 x ½ cala)

2. Zamocuj osłonę wewnętrzną błotnika do rur ramy za pomocą 6 łączników wciskanych (Rysunek 218).
3. Ustaw otwory w błotniku równo z otworami w ramie maszyny w sposób pokazany na Rysunek 218.

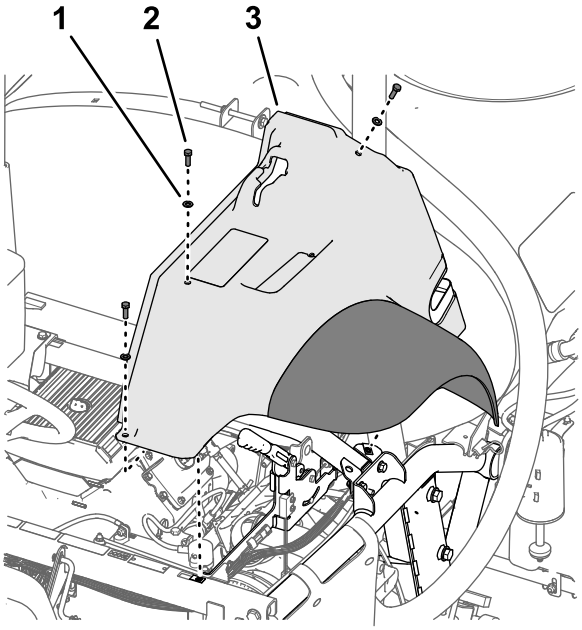

g197152

Rysunek 219

1. Podkładka (5/16 cala)
2. Śruba (5/16 x 1 cal)
3. Lewy przedni błotnik

4. Luźno zamontuj błotnik do ramy (Rysunek 219) za pomocą 3 śrub (5/16 x 1 cal) i 3 podkładek (5/16 cala) zdemontowanych w kroku 2 procedury Demontaż przedniego lewego i prawego błotnika (Strona 12).
5. Zamocuj błotnik do kanału ramy za pomocą 2 łączników wciskanych (Rysunek 220).

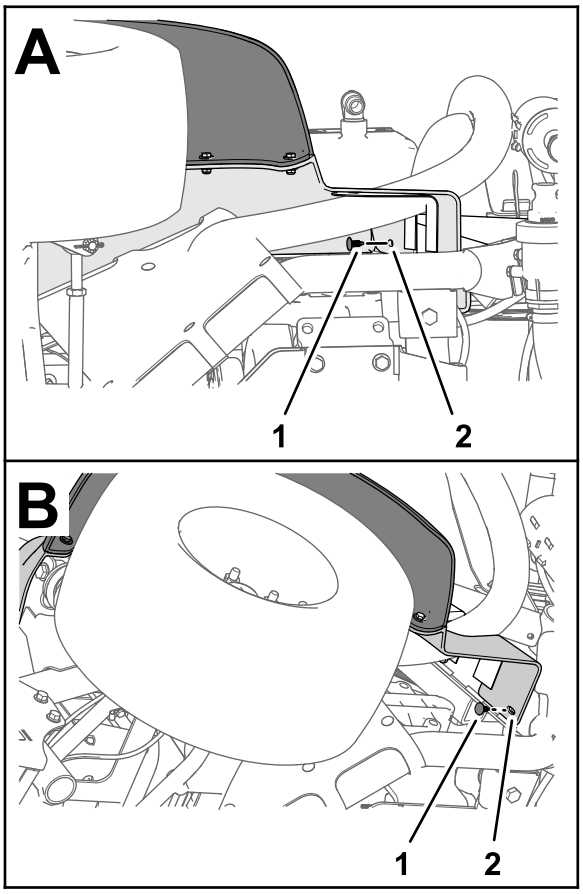

g264614

Rysunek 220

1. Wpychany element mocujący
2. Lewy przedni błotnik

6. Dokręć śrubę (5/16 x 1 cal) z momentem od 19,78 do 25,42 N·m.
7. Powtórz kroki od 1 do 6 dla osłony wewnętrznej błotnika i błotnika po drugiej stronie maszyny.

36

Montaż panelu dostępowego silnika i fotela

Nie są potrzebne żadne części

Montaż panelu dostępowego silnika

1. Ustaw zatrzaski panelu dostępowego silnika równo z tulejami we wspornikach panelu na pałąku bezpieczeństwa (Rysunek 221).

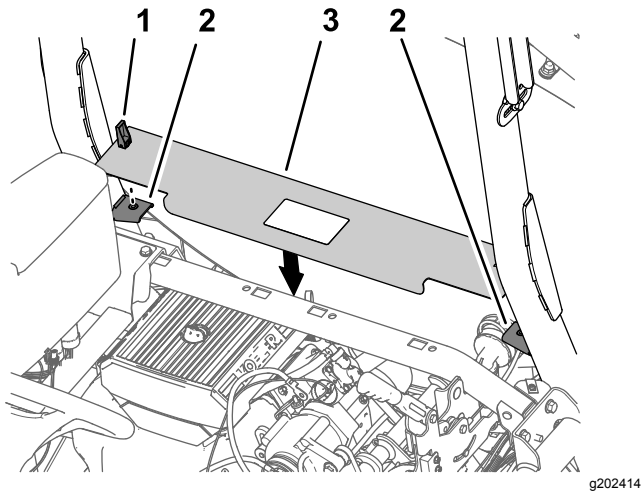

Rysunek 221

1. Zatrzask
2. Wsporniki panelu
3. Panel dostępowy silnika

2. Zamontuj panel do wsporników (Rysunek 221).
3. Przekręć uchwyty zatrzasków w dół, mocując panel do wsporników (Rysunek 221).

Instalacja fotela

1. Ustaw fotel z płytą fotela na ramie maszyny (Rysunek 222).

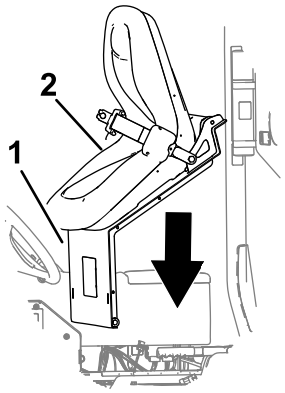

Rysunek 222

1. Płyta fotela
2. Fotel

2. Ustaw otwory w mocowaniu osi obrotu wgłębienia fotela równo z otworami we wsporniku na ramie (Rysunek 223).

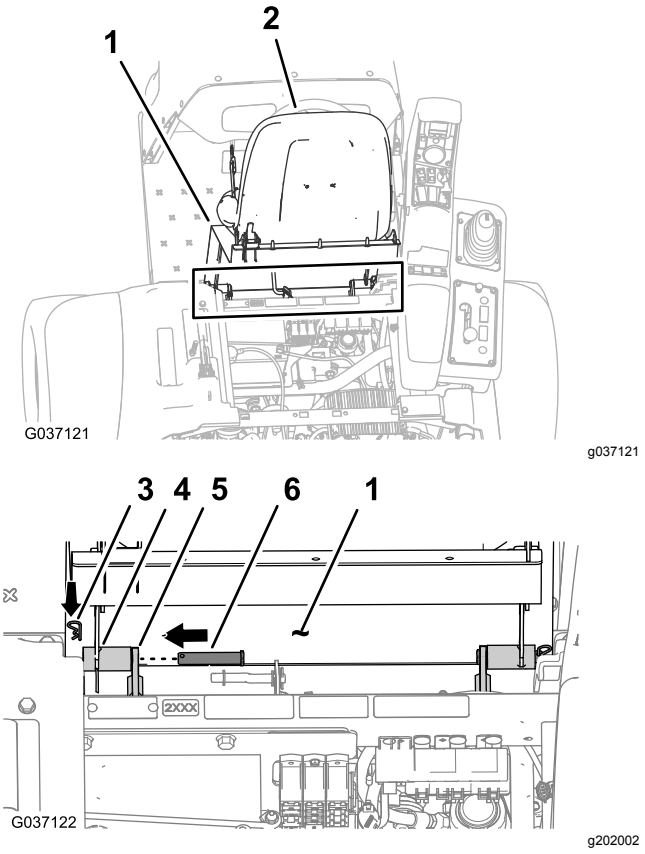

Rysunek 223

1. Płyta fotela
2. Fotel
3. Wsuwka
4. Mocowanie osi obrotu (wgłębienie fotela)
5. Wspornik na ramie
6. Sworzeń osi obrotu

3. Zamocuj wgłębienie fotela do wsporników na ramie za pomocą 2 sworzni osi obrotu (Rysunek 223).
4. Zamocuj sworznie osi obrotu do maszyny za pomocą 2 zawleczek (Rysunek 223).

5. Zamocuj podpórkę do wspornika fotela za pomocą podkładki i zawleczki (Rysunek 224).

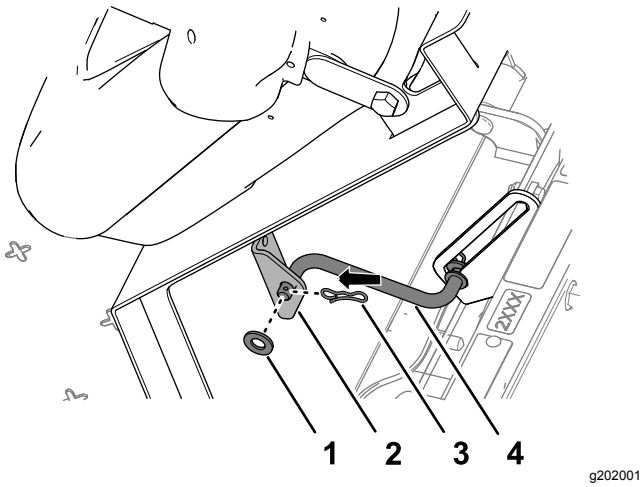

Rysunek 224

1. Podkładka
2. Wspornik (fotel)
3. Wsuwka
4. Podpórka

6. Podłącz złącze 2-stykowe gniazdowe wiązki przewodów maszyny do złącza czujnika fotela tak, aby złącza dobrze się zatrzasnęły (Rysunek 225).

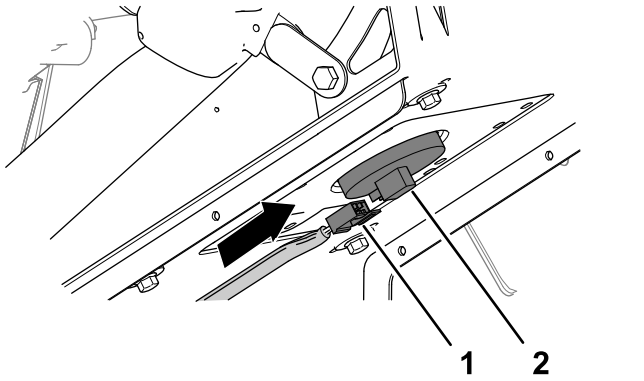

Rysunek 225

1. Złącze 2-stykowe gniazdowe (wiązka przewodów maszyny)
2. Złącze czujnika fotela

7. Przekręć fotel lekko do przodu, wyjmij podpórkę z zapadki i przekręć fotel w dół, aż zostanie bezpiecznie zablokowany w zatrzasku.

37

Programowanie ustawień maszyny

Nie są potrzebne żadne części

Procedura

1. Wsuń kluczyk do wyłącznika zapłonu i obróć go do położenia ZAPŁONU.

   Na wyświetlaczu InfoCenter pojawi się ekran powitalny, lampka wskaźnika zaświeci się na krótko (Rysunek 226).

   Informacja: Nie uruchamiaj silnika.

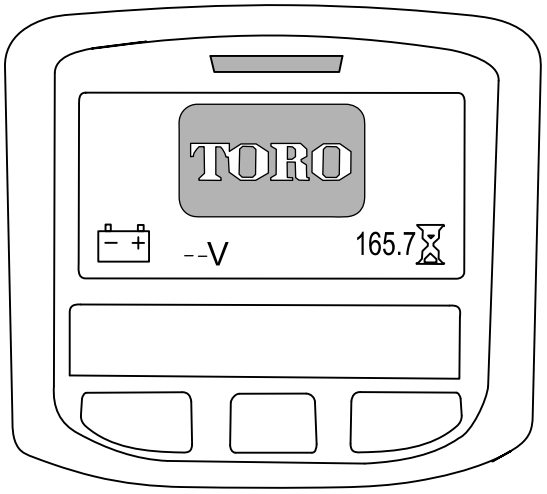

Rysunek 226

2. Będąc na ekranie głównym naciśnij środkowy przycisk wyświetlacza InfoCenter, aby przejść do ekranu nawigacji (Rysunek 227).

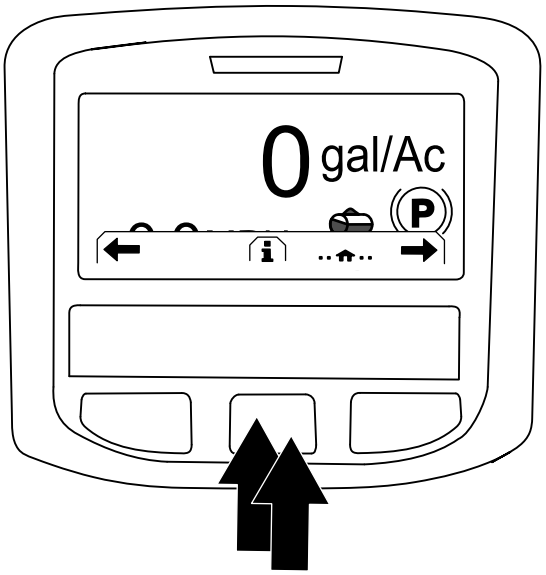

g202868

Rysunek 227

3. Naciśnij środkowy przycisk na wyświetlaczu InfoCenter, aby przejść do menu głównego (Rysunek 227).
4. Będąc na ekranie MENU GŁÓWNEGO naciśnij środkowy przycisk, aby przejść do pozycji USTAWIENIA i naciśnij prawy przycisk, aby wybrać opcję (Rysunek 228).

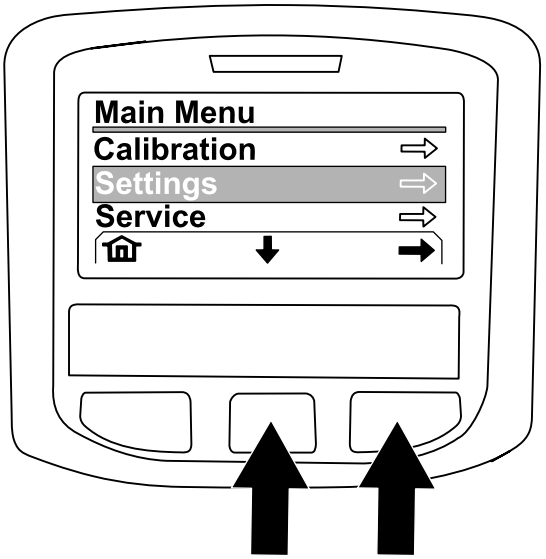

g202874

Rysunek 228

5. Będąc na ekranie USTAWIEŃ naciśnij środkowy przycisk, aby przejść do pozycji USTAWIENIA CHRONIONE i naciśnij prawy przycisk, aby wybrać opcję.

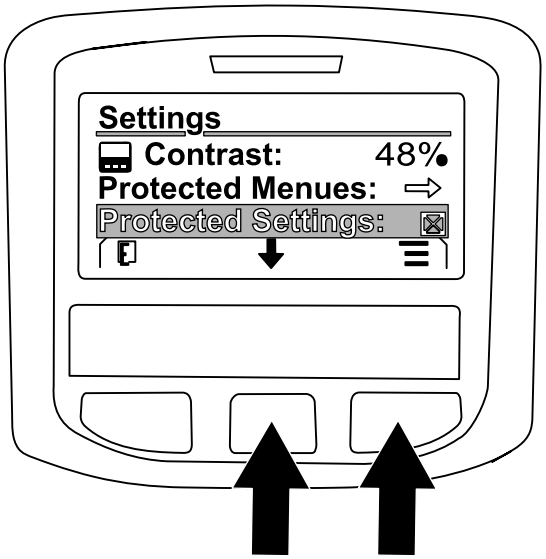

g202869

Rysunek 229

6. Wprowadź kod PIN w następujący sposób:
   A. Naciskaj środkowy przycisk tyle razy, ile trzeba, aby wprowadzić wartość pierwszej cyfry kodu PIN (Rysunek 230).

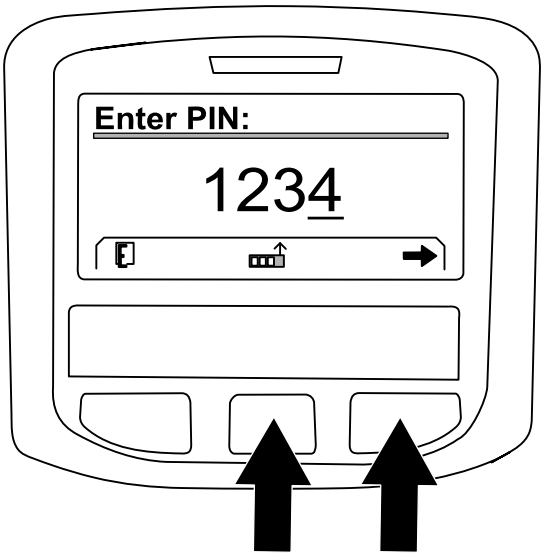

g202870

Rysunek 230

   B. Naciśnij prawy przycisk, aby przejść do pozycji kolejnej cyfry kodu PIN (Rysunek 230).
   C. Powtórz kroki A i B dla trzech pozostałych cyfr kodu PIN.
   D. Po wprowadzeniu wszystkich cyfr kodu PIN naciśnij prawy przycisk (Rysunek 230), a następnie środkowy przycisk w celu wprowadzenia kodu PIN (Rysunek 231).

   Lampka wskaźnika zaświeci się na krótko.

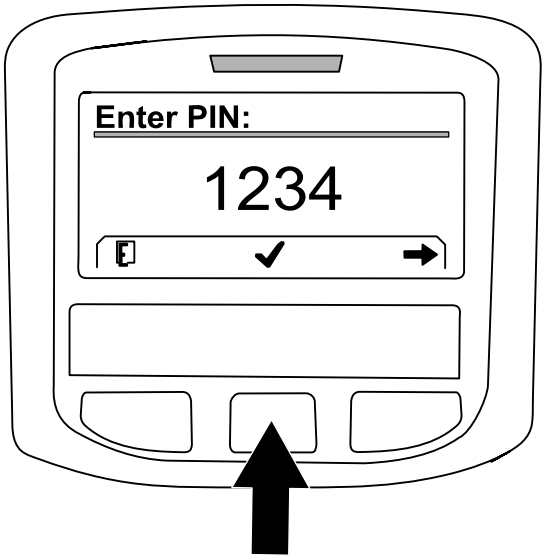

g202871

Rysunek 231

7. Naciśnij środkowy przycisk, aby przejść do pozycji GEOLINK i naciśnij prawy przycisk, aby ustawić opcję (Rysunek 232).

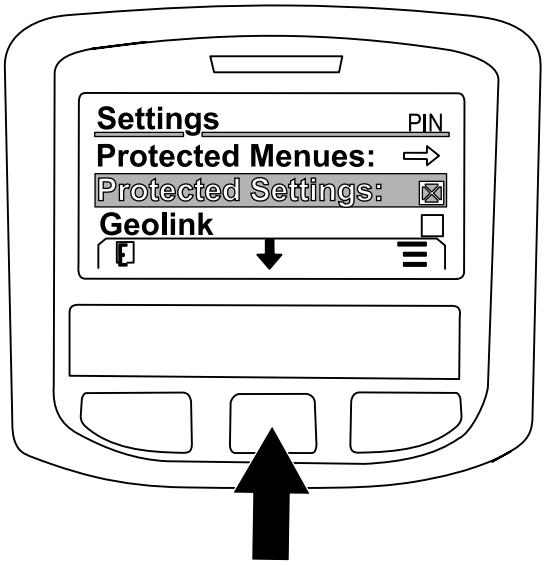

g202875

Rysunek 232

Na ekranie InfoCenter pojawi się ekran potwierdzenia GeoLink (Rysunek 233).

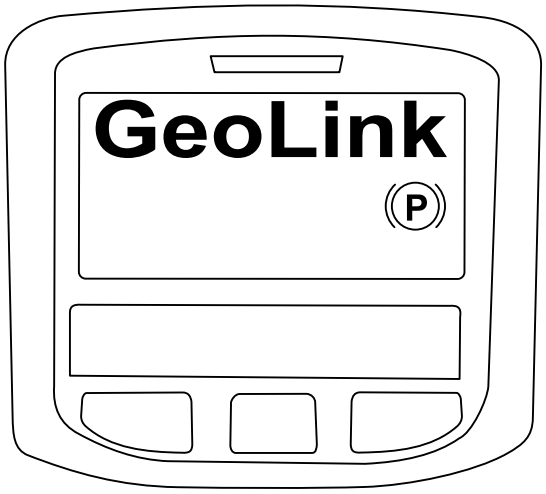

g202872

Rysunek 233

8. Przekręć wyłącznik zapłonu do położenia WYŁĄCZENIA, a następnie do pozycji WŁĄCZENIA.
9. Od razu po przekręceniu wyłącznika zapłonu do pozycji WŁĄCZENIA pojawi się ekran powitalny GEOLINK.

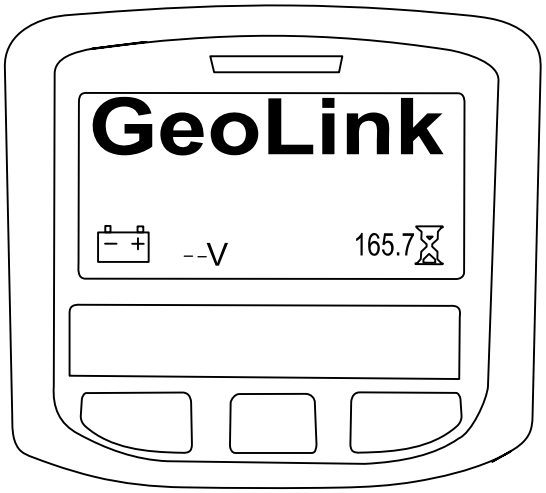

g202878

Rysunek 234

Notatki:

Polityka ochrony prywatności – EOG i Wielka Brytania

Jak Toro wykorzystuje dane osobowe użytkownika

Firma Toro („Toro”) szanuje prywatność użytkownika. Przy nabyciu produktów możemy zbierać pewne dane osobowe użytkownika, bezpośrednio od niego lub od lokalnego podmiotu lub dealera Toro. Toro wykorzystuje te informacje w celu zrealizowania zobowiązań umownych, np. zarejestrowania gwarancji, realizacji zgłoszenia gwarancyjnego lub kontaktu z użytkownikiem w przypadku akcji serwisowej produktów oraz w uzasadnionych celach biznesowych, np. do badania poziomu zadowolenia klientów, poprawy naszych produktów lub przekazywania informacji o produkcie, którymi użytkownik może być zainteresowany. Firma Toro może udostępniać te dane swoim oddziałom, sprzedawcom i innym partnerom biznesowym w związku z tymi działaniami. Możemy również ujawniać dane osobowe, jeżeli wymagają tego przepisy lub w związku ze sprzedażą, nabyciem lub połączeniem podmiotów. Nigdy nie przekażemy Twoich danych osobowych żadnej innej firmie w celach marketingowych.

Przechowywanie danych osobowych użytkownika

Firma Toro przechowuje dane osobowe użytkownika dopóki mają znaczenie dla powyższych celów i zgodnie z obowiązującymi przepisami. Dodatkowe informacje o obowiązujących okresach przechowywania można uzyskać pod adresem e-mail: legal@toro.com.

Zobowiązanie bezpieczeństwa firmy Toro

Dane osobowe użytkownika mogą być przetwarzane w Stanach Zjednoczonych lub innym kraju, którego przepisy o ochronie danych mogą być mniej surowe niż przepisy obowiązujące w kraju zamieszkania użytkownika. W przypadku przekazania informacji użytkownika poza jego kraj zamieszania podejmiemy prawnie wymagane kroki, aby zapewnić odpowiednią ochronę informacji użytkownika oraz dopilnować ich bezpiecznego przetwarzania.

Dostęp i poprawianie

Użytkownik ma prawo dostępu do swoich danych osobowych oraz ich poprawiania, a także wniesienia sprzeciwu wobec przetwarzania jego danych lub ograniczenia ich przetwarzania. W tym celu prosimy o kontakt pod adresem e-mail: legal@toro.com. Jeżeli masz wątpliwości dotyczące sposobu postępowania z Twoimi danymi osobowymi przez firmę Toro prosimy o bezpośrednie zgłaszanie ich do nas. Zwracamy uwagę na fakt, że mieszkańcy Unii Europejskiej mają prawo wniesienia skargi do Urzędu Ochrony Danych Osobowych.

Gwarancja Toro

Dwuletnia ograniczona gwarancja

Warunki i produkty objęte gwarancją

The Toro Company i jej firma zależna, Toro Warranty Company, na mocy zawartego porozumienia wspólnie gwarantują, że posiadany produkt komercyjny Toro („Produkt") będzie wolny od wad materiałowych i wykonania przez okres dwóch lat lub 1500 godzin użytkowania, zależnie od tego, który z nich minie wcześniej. Niniejsza gwarancja ma zastosowanie do wszystkich produktów z wyjątkiem aeratorów (patrz osobne klauzule gwarancyjne na te produkty). Jeżeli spełnione są warunki gwarancji, Produkt zostanie przez nas naprawiony bezpłatnie (dotyczy to także diagnostyki, robocizny, części i transportu). Gwarancja rozpoczyna się w dniu dostawy Produktu do pierwszego nabywcy detalicznego.
* Dotyczy Produktów wyposażonych w licznik godzin.

Instrukcja korzystania z serwisu gwarancyjnego

Użytkownik jest odpowiedzialny za natychmiastowe powiadomienie dystrybutora lub sprzedawcy produktów komercyjnych, u którego zakupił Produkt, o istnieniu warunków spełniających wymagania gwarancyjne. Jeśli potrzebujesz pomocy w zlokalizowaniu dystrybutora lub autoryzowanego sprzedawcy albo masz pytania dotyczące praw lub obowiązków gwarancyjnych, możesz skontaktować się z nami:

Toro Commercial Products Service Department
Toro Warranty Company
8111 Lyndale Avenue South
Bloomington, MN 55420-1196

952–888–8801 lub 800–952–2740
E-mail: commercial.warranty@toro.com

Obowiązki właściciela

Właściciel Produktu jest odpowiedzialny za realizację niezbędnych czynności konserwacyjnych i regulacyjnych zgodnie z informacjami w *Instrukcji obsługi*. Niewykonywanie wymaganych czynności konserwacyjnych i regulacyjnych może być podstawą do odrzucenia roszczeń gwarancyjnych.

Elementy i sytuacje nie objęte gwarancją

Nie wszystkie uszkodzenia i usterki Produktu, które wystąpią w okresie gwarancyjnym, są wadami materiałowymi lub wykonania. Gwarancja nie obejmuje następujących elementów:

- Uszkodzeń Produktu wynikających z używania nieoryginalnych części zamiennych Toro, instalacji i eksploatacji dodatkowego wyposażenia oraz zmodyfikowanych akcesoriów wyprodukowanych przez inne firmy niż Toro. Elementy te mogą być objęte gwarancją ich producenta.
- Uszkodzeń Produktu wynikających z niewykonywania zalecanych czynności konserwacyjnych i/lub regulacyjnych. Nieprawidłowa konserwacja produktu Toro niezgodnie z zaleceniami przedstawionymi w *Instrukcji obsługi* może spowodować odrzucenie roszczeń gwarancyjnych.
- Uszkodzeń Produktu wynikających z użytkowania produktu w sposób agresywny, niedbały lub lekkomyślny.
- części podlegających zużyciu w następstwie używania, chyba że okażą się wadliwe. Do przykładowych części eksploatacyjnych i zużywających się w trakcie normalnego użytkowania Produktu należą m.in. klocki i okładziny hamulcowe, okładziny sprzęgła, ostrza, wirniki, rolki i łożyska (uszczelnione i smarowane), ostrza dolne, świece, koła samonastawne i łożyska, opony, filtry, paski oraz niektóre części spryskiwacza, takie jak membrany, dysze, zawory zwrotne itd.
- Uszkodzeń powstałych w wyniku wpływów zewnętrznych. Do warunków uznawanych za będące wpływami zewnętrznymi należą m.in. pogoda, praktyki przechowywania, zanieczyszczenia, stosowanie niedozwolonego płynu chłodzącego, smarów, dodatków, wody, substancji chemicznych itp.
- uszkodzeń lub problemów wynikających z nieprawidłowego paliwa (benzyny, oleju napędowego lub oleju napędowego bio) niezgodnego z odpowiednimi normami branżowymi;
- normalnego poziomu hałasu, drgań i zużycia;
- Normalne zużycie obejmuje m. in. uszkodzenia foteli w wyniku zużycia lub przetarcia, zużycie powierzchni malowanych, rysy na etykietach i szybach itp.

Części

Części zaplanowane do wymiany w ramach wymaganej konserwacji są objęte gwarancją przez okres do planowego czasu wymiany dla danej części. Części wymienione w ramach gwarancji objęte są gwarancją przez cały okres trwania pierwotnej gwarancji na produkt i stają się własnością Toro. Ostateczną decyzję o naprawie istniejącej części lub jej wymianie podejmuje firma Toro. Do napraw gwarancyjnych mogą być używane odnawiane części.

Gwarancja na akumulatory głębokiego rozładowania i akumulatory litowo-jonowe:

Akumulatory głębokiego rozładowania i akumulatory litowo-jonowe mają określoną ogólną liczbę kilowatogodzin, które mogą dostarczyć w okresie eksploatacji. Metody użytkowania, ładowania i konserwacji mogą wydłużyć lub skrócić całkowity okres eksploatacji akumulatora. Jako że akumulatory w tym produkcie zużywają się, ilość pracy użytecznej pomiędzy ładowaniami będzie powoli zmniejszać się, aż akumulator całkowicie się zużyje. Wymiana akumulatorów zużytych w trakcie normalnej eksploatacji jest obowiązkiem właściciela produktu. W czasie normalnego okresu gwarancyjnego na produkt potrzebna może być wymiana akumulatora na koszt właściciela. Uwaga (dotyczy tylko akumulatorów litowo-jonowych): akumulatory litowo-jonowe mają jedynie częściową proporcjonalną gwarancję od 3 do 5 lat, zależnie od czasu eksploatacji i zużytych kilowatogodzin. Aby uzyskać więcej informacji, zapoznaj się z *instrukcją obsługi*.

Konserwacja realizowana jest na koszt właściciela.

Regulowanie, smarowanie, czyszczenie i polerowanie silnika, wymiana filtrów i chłodziwa oraz realizacja zalecanych czynności konserwacyjnych to normalne procedury serwisowe Toro, które właściciel musi realizować na własny koszt.

Warunki ogólne

Urządzenia objęte niniejszą gwarancją mogą być naprawiane wyłącznie przez autoryzowanych dystrybutorów i sprzedawców produktów Toro.

Firmy The Toro Company i Toro Warranty nie ponoszą odpowiedzialności za pośrednie, przypadkowe ani wynikowe szkody związane z użytkowaniem produktów Toro objętych tą gwarancją, w tym za jakiekolwiek koszty i wydatki związane z zapewnieniem maszyn lub usług zastępczych w uzasadnionych okresach występowania usterek lub braku eksploatacji w oczekiwaniu na naprawę w ramach gwarancji. Oprócz gwarancji emisji zanieczyszczeń, o której mowa poniżej, w stosownych przypadkach nie ma innych wyraźnych gwarancji. Wszelkie domniemane gwarancje dotyczące wartości handlowej i przydatności do określonych zastosowań są ograniczone do okresu objętego niniejszą gwarancją.

Niektóre kraje nie zezwalają na wyłączenie szkód przypadkowych lub wynikowych lub ograniczeń dotyczących okresu trwania domniemanych gwarancji, więc powyższe wyłączenia i ograniczenia mogą nie mieć zastosowania. Niniejsza gwarancja udziela określonych praw, a w zależności od kraju właścicielowi mogą przysługiwać także inne prawa.

Uwaga dotycząca gwarancji silnika:

Układ kontroli emisji spalin w Produkcie może być objęty osobną gwarancją spełniającą wymagania ustalone przez amerykańską Agencję Ochrony Środowiska (Environmental Protection Agency; EPA) i/lub Kalifornijską Radę Ochrony Czystości Powietrza (California Air Resources Board; CARB). Ograniczenia określone powyżej nie mają zastosowania do gwarancji na układ kontroli emisji spalin. Szczegółowe informacje można znaleźć w dokumencie Engine Emission Control Warranty Statement dołączonym do Produktu lub zawartym w dokumentacji producenta silnika

Wszystkie kraje oprócz USA i Kanady

Klienci, którzy zakupili produkt Toro wyeksportowany ze Stanów Zjednoczonych lub z Kanady, powinni skontaktować się z lokalnym dystrybutorem lub sprzedawcą produktów Toro w celu uzyskania informacji o warunkach gwarancyjnych obowiązujących w danym kraju. Jeżeli są Państwo z jakichkolwiek przyczyn niezadowoleni z usług Dystrybutora lub mają Państwo trudności z uzyskaniem informacji na temat gwarancji, proszę skontaktować się z dystrybutorem Toro.