Form No. 3425-478 Rev A

TORO®

Count on it.

Betjeningsvejledning

Topdresser 1800

Højtydende Workman®-arbejdskøretøj

Modelnr. 44225—Serienr. 403200001 og derover

Registrer dit produkt på www.Toro.com.
Oversættelse af original (DA)

CE

3425-478 A

Dette produkt overholder alle relevante EU-direktiver. Yderligere oplysninger fås på den separate produktspecifikke overensstemmelseserklæring.

⚠ ADVARSEL

CALIFORNIEN
Advarsel i henhold til erklæring nr. 65

Brug af dette produkt kan medføre eksponering over for kemikalier, der ifølge staten Californien er kræftfremkaldende og giver medfødte defekter eller andre forplantningsskader.

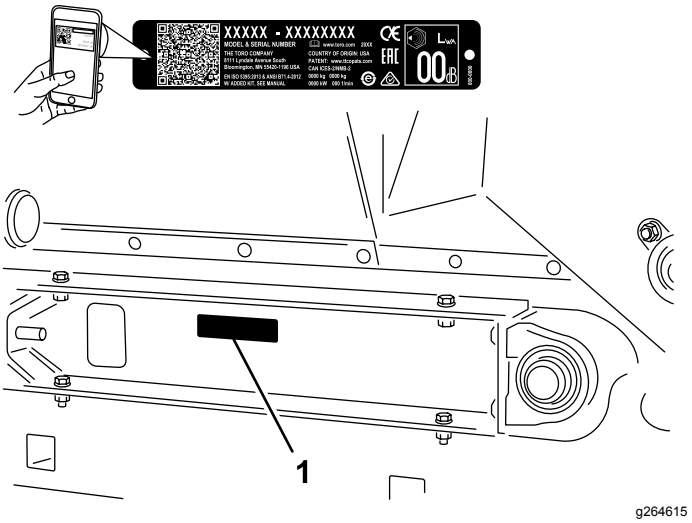

Figur 1

1. Model og serienummerets placering

Indledning

Denne maskine er monteret på et Workman-arbejdskøretøj, som udelukkende må bruges af professionelle, ansatte operatører til kommercielle anvendelser. Den er primært udviklet til måling og spredning af materialer under forskellige fugtighedsforhold, uden at dette medfører tilstopning eller væsentligt påvirker spredningen.

Læs denne vejledning omhyggeligt, så du kan lære at betjene og vedligeholde produktet korrekt samt undgå person- og produktskade. Det er dit ansvar at betjene produktet korrekt og sikkert.

Når du har brug for service, originale Toro-dele eller yderligere oplysninger, bedes du kontakte en autoriseret serviceforhandler eller Toros kundeservice samt have produktets model- og serienummer parat. Figur 1 viser model- og serienummerets placering på produktet. Skriv numrene, hvor der er gjort plads til dette.

Vigtigt: **Scan QR-koden (hvis der er en) på serienummerpladen med din mobilenhed for at få adgang til oplysninger om garanti, reservedele og andre produktoplysninger.**

Modelnr. _____

Serienr. _____

Denne betjeningsvejledning advarer dig om mulige farer og giver dig særlige sikkerhedsoplysninger ved hjælp af advarselssymbolet (Figur 2), der angiver en fare, som kan forårsage alvorlig personskade eller død, hvis du ikke følger de anbefalede forholdsregler.

g000502

Figur 2
Advarselssymbol

Denne betjeningsvejledning bruger 2 ord til at fremhæve oplysninger. **Vigtigt** henleder opmærksomheden på særlige mekaniske oplysninger, og **Bemærk** angiver generel information, som det er værd at lægge særligt mærke til.

© 2018—The Toro® Company
8111 Lyndale Avenue South
Bloomington, MN 55420

Kontakt os på www.Toro.com.
Trykt i USA
Alle rettigheder forbeholdes

Indhold

Sikkerhed 3
Generelt om sikkerhed..... 3
Sikkerheds- og instruktionsmærkater 4
Opsætning 6
1 Afmontering af lad i 2/3-størrelse eller fuldt lad 7
2 Montering af Topdresseren 7
3 Tilslutning af løftecylinderne..... 9
4 Brug af ladstøtten 10
5 Tilslutning af hydraulikkoblingerne 11
Produktoversigt 13
Betjeningsanordninger 13
Specifikationer 14
Mål og vægt..... 14
Påkrævet redskab 14
Anbefalet tilbehør 14
Udstyr/tilbehør 14
Før betjening 15
Sikkerhedshensyn før drift 15
Under betjening 15
Sikkerhed under drift..... 15
Kontrol af sikkerhedslåsesystemet 17
Betjening af maskinen 17
Dosering af sand 18
Forholdsregler vedrørende sand 18
Betjening af maskinen i koldt vejr 19
Efter betjening 19
Sikkerhedshensyn efter drift 19
Vedligeholdelse 20
Skema over anbefalet vedligeholdelse 20
Sikkerhed under vedligeholdelsesarbejde 20
Smøring..... 20
Hydrauliksystem – Sikkerhed 20
Kontrol af hydraulikrør og -slanger 21
Justering af børsten 21
Justering af drivkædens spænding 21
Justering af transportbåndet 22
Udskiftning af transportbåndet..... 22
Opbevaring 25
Fejlfinding 26

Sikkerhed

Generelt om sikkerhed

Dette produkt kan forårsage personskade. Følg altid sikkerhedsforskrifterne for at undgå alvorlig personskade.

Brug af dette produkt til andre end det tiltænkte formål kan udsætte dig selv og omkringstående for fare.

- Læs og forstå indholdet i denne *betjeningsvejledning* samt i betjeningsvejledningen til køretøjet, før denne maskine tages i brug. Sørg for, at alle, der anvender produktet, er fortrolige med betjeningen af både maskinen og køretøjet, samt at de forstår advarslerne.
- Betjening af maskinen kræver din fulde opmærksomhed. Giv dig ikke i kast med aktiviteter, der afleder opmærksomheden, da dette kan medføre person- eller tingsskade.
- Hold hænder og fødder væk fra bevægelige maskinkomponenter.
- Betjen ikke maskinen, uden at alle værn og øvrige sikkerhedsanordninger sidder korrekt på plads og virker på maskinen.
- Hold omkringstående på sikker afstand af maskinen, når den er i bevægelse.
- Hold børn væk fra arbejdsområdet. Lad aldrig børn betjene maskinen.
- Stands maskinen, sluk for motoren, aktiver parkeringsbremsen, tag nøglen ud, og vent, til alle bevægelige dele er standset, før maskinen efterses, fyldes med brændstof eller renses for tilstopninger.

Hvis maskinen betjenes eller vedligeholdes forkert, er der risiko for personskade. Operatøren skal altid følge sikkerhedsanvisningerne og være opmærksom på advarselssymbolet ⚠, der betyder Forsigtig, Advarsel eller Fare – personlig sikkerhedsanvisning, for at nedsætte risikoen for personskade. Hvis disse forskrifter ikke følges, kan det medføre personskade eller død.

Du kan finde yderligere sikkerhedsoplysninger i denne vejledning.

Sikkerheds- og instruktionsmærkater

Sikkerheds- og instruktionsmærkaterne kan nemt ses af operatøren og er placeret tæt på potentielle risikoområder. Udskift eventuelle beskadigede eller manglende mærkater.

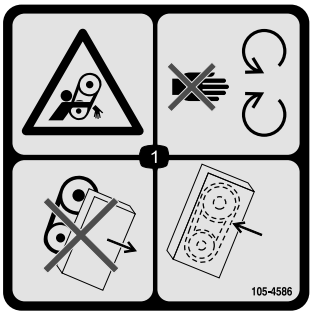

decal105-4586

105-4586

1. Fare for at blive viklet ind, rem – hold afstand til bevægelige dele. Betjen aldrig maskinen med afskærmninger eller skjolde afmonteret. Sørg for at holde afskærmninger og skjolde på plads.

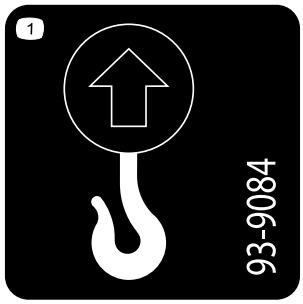

decal93-9084

93-9084

1. Løftepunkt
2. Bindepunkt

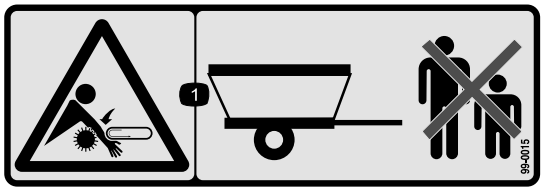

decal99-0015

99-0015

1. Fare for at blive filtret ind, transportør og børste – hold omkringstående på sikker afstand af maskinen.

---

decal106-7750

106-7750

1. Fare for at blive filtret ind, transportør og børste – hold omkringstående på sikker afstand af maskinen, og medtag ikke passagerer.

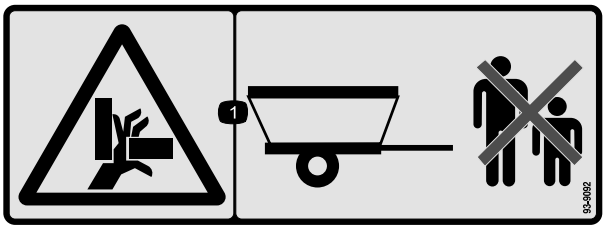

decal93-9092

93-9092

1. Fare for knusning af hånd – hold omkringstående på sikker afstand af maskinen.

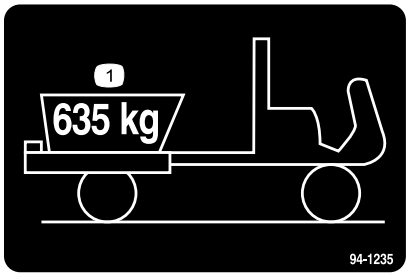

decal94-1235

94-1235

1. Den maksimale belastning er 635 kg.

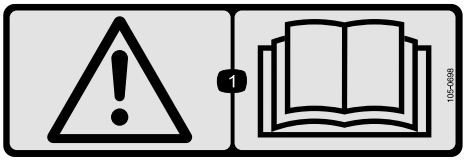

decal105-0698

105-0698

1. Advarsel – læs *betjeningsvejledningen.*

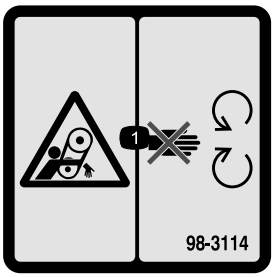

decal98-3114

98-3114

1. Fare for at blive viklet ind – hold afstand til bevægelige dele. Hold alle afskærmninger på plads.

---

decal133-8061

133-8061

Opsætning

Løsdele

Brug skemaet herunder til at kontrollere, at alle dele er blevet leveret.

Fremgangsmåde	Beskrivelse	Antal	Anvendelse
1	Kræver ingen dele	–	Afmonter ladet i 2/3-størrelse eller det fulde lad.
2	Redskabsbeslag Gaffelbolt Ringstift Maskinskrue (½" x 1") Flad spændeskive Låsemøtrik (½") Afstandsklods	2 2 4 4 8 4 2	Monter topdresseren.
3	Cylindertap Maskinskrue (¼" x ¾") Låsemøtrik (¼")	2 2 2	Tilslut løftecylinderne.
4	Ladstøtte (leveres med Workman-køretøjet)	–	Brug af ladstøtten.
5	Kræver ingen dele	–	Tilslut hydraulikkoblingerne.

Medier og øvrige dele

Beskrivelse	Antal	Anvendelse
Betjeningsvejledning	1	Læs før betjening.

1

Afmontering af lad i 2/3-størrelse eller fuldt lad

Kræver ingen dele

Fremgangsmåde

Bemærk: Hvis Workman-køretøjet er udstyret med en H.D.-trækramme, skal denne ikke fjernes fra køretøjet, men trækrammens vægt skal trækkes fra tragtbeholderens nyttelast. Se Workman-køretøjets *betjeningsvejledning*.

1. Parker køretøjet på en plan flade.
2. Start motoren. Aktiver det hydrauliske løftegreb, og sænk ladet, indtil cylinderne sidder løst i rillerne.
3. Slip løftegrebet. Sluk for motoren, og tag nøglen ud.
4. Tag ringstifterne af de yderste ender af cylinderstangens gaffelbolte (Figur 3).

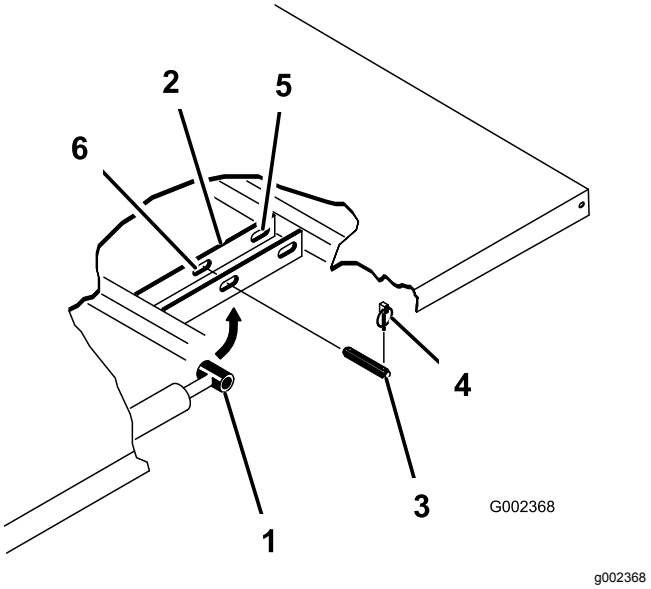

Figur 3

1. Cylinderstangens ende
2. Ladmonteringsplade
3. Gaffelbolt
4. Ringstift
5. Bageste riller (fuldt lad)
6. Forreste riller (⅔ lad)

5. Afmonter de gaffelbolte, der fastholder cylinderstangens ender til ladmonteringspladerne, ved at skubbe boltene indad (Figur 4).
6. Afmonter de ringstifter og gaffelbolte, der fastgør aksebeslagene på stelkanalerne (Figur 4).

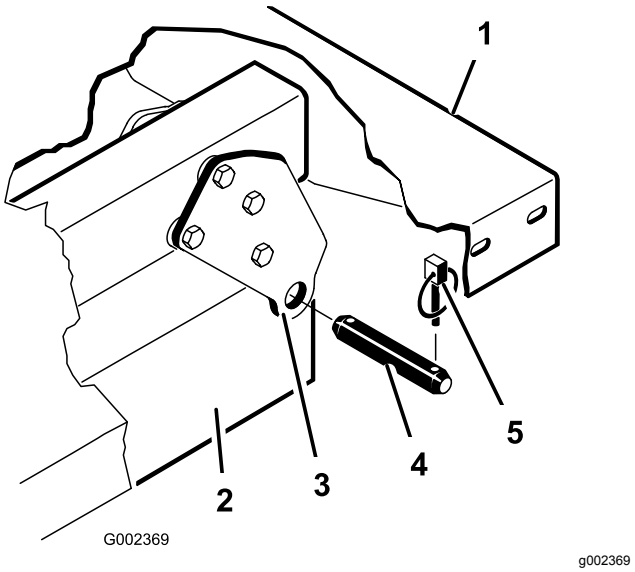

Figur 4

1. Ladets bageste venstre hjørne
2. Stelkanal
3. Drejeplade
4. Gaffelbolt
5. Ringstift

7. Løft ladet af køretøjet.

⚠ FORSIGTIG

Det fulde lad vejer ca. 148 kg, så forsøg aldrig selv at montere eller afmontere det.

Brug en løbekran, eller få to eller tre andre personer til at hjælpe dig.

8. Opbevar cylindrene i opbevaringsklemmerne. Aktiver den hydrauliske løftegrebslås på køretøjet for at forhindre, at løftecylindrene bliver forlænget ved et uheld.

2

Montering af Topdresseren

Dele, der skal bruges til dette trin:

2	Redskabsbeslag
2	Gaffelbolt
4	Ringstift
4	Maskinskrue (½" x 1")
8	Flad spændeskive
4	Låsemøtrik (½")
2	Afstandsklods

Fremgangsmåde

Bemærk: På køretøjer med serienumre før 239999999 skal fjernhydrauliksættet (Model 07415) monteres på Workman, før TopDresser 1800 monteres.

Bemærk: Der skal monteres et motorhjelmssæt, delnr. 99-1214 på en væskekølet, benzindrevet Workman eller delnr. 92-5963 på en dieseldrevet Workman for at forhindre materiale i at løbe direkte over i motoren.

1. Fjern de 2 maskinskruer med flangehoved og flangelåsemøtrikkerne, der fastgør den bageste del af hvert monteringsbeslag på motorstellet på hver side af køretøjets stel (Figur 5).

   Bemærk: Hvis Workman-køretøjet er udstyret med en H.D.-trækramme, er redskabsmonteringsbeslagene (trin 1 og 2) allerede monteret på Workman. Fortsæt til trin 3.

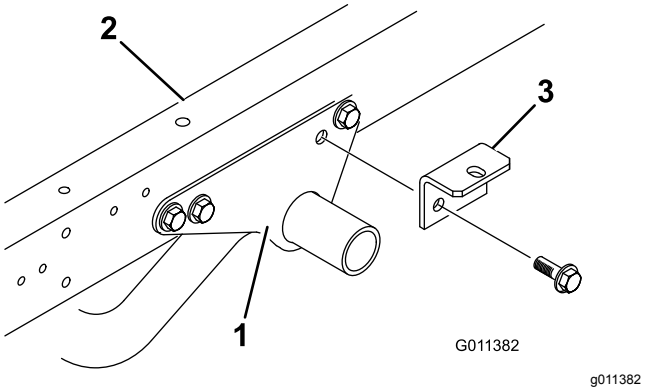

Figur 5

1. Motorstellets monteringsbeslag
2. Køretøjets stel
3. Redskabsbeslag

2. Fastgør et redskabsbeslag løst på hvert af motorstellets monteringsbeslag og køretøjets stel med de (2) maskinskruer med flangehoved og flangelåsemøtrikkerne, som du fjernede tidligere (Figur 5).

   Bemærk: Hvis Workman-køretøjet er udstyret med en H.D.-trækramme, skal du montere afstandsklodserne, trin 3 og 4, og ellers fortsætte til trin 5.

3. Fjern maskinskruen, de 2 flade spændeskiver og låsemøtrikken, der fastgør hvert redskabsbeslag til trækrammens tapper (Figur 6).

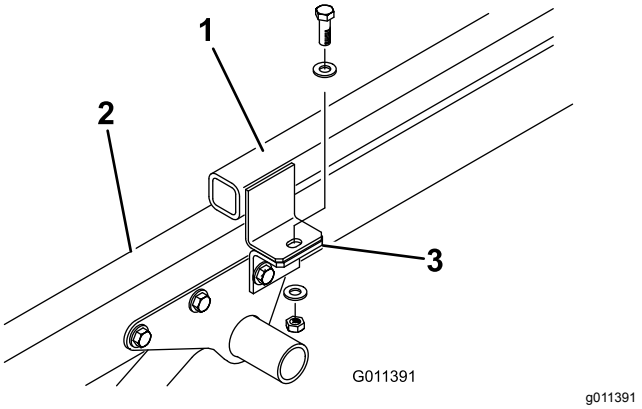

Figur 6

1. Trækrammens tap
2. Køretøjets stel
3. Redskabsstel

4. Fastgør en afstandsklods øverst på hver af trækrammens tapper med maskinskruen, de 2 flade spændeskiver og låsemøtrikken, som du fjernede tidligere (Figur 7).

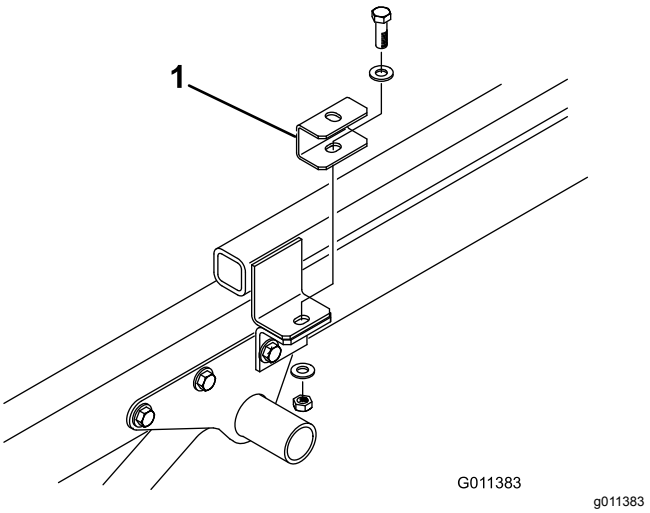

Figur 7

1. Afstandsklods

5. Anbring maskinen på køretøjets stel, og ret hullerne i de bageste monteringsbeslag ind efter hullerne i hver side af stellet (Figur 7).

Bemærk: Når du bruger en gaffeltruck til at løfte topdresseren, skal du føre gaflerne gennem hullerne i bagklappen og ind i kanalerne.

Bemærk: Hvis du bruger det valgfrie løftesæt (92-4452) til at løfte topdresseren, skal du fortsætte som følger:

A. Anbring løftebeslaget øverst på tragtbeholderen.

B. Monter kæderne på løfteøjnene i hvert af tragtbeholderens hjørner.

Vigtigt: **Når du afmonterer topdresseren, skal du *altid* afmontere monteringsboltene og -pindene før løft.**

6. Fastgør hvert af de bageste monteringsbeslag til køretøjets stel med en gaffelbolt og 2 ringstifter (Figur 8).

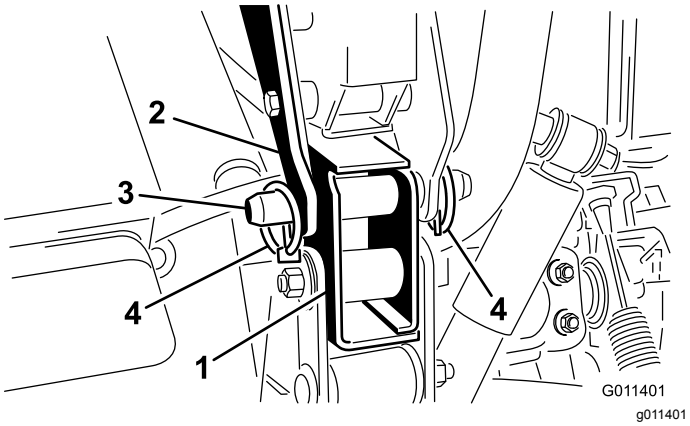

Figur 8

1. Køretøjets stelbeslag
2. Monteringsbeslag
3. Gaffelbolt
4. Ringstift

7. Fastgør den øverste del af hvert redskabsbeslag (Figur 9) eller hver afstandsklods (Figur 10) løst på monteringstappen på hver side af topdresseren med en maskinskrue (½" x 1"), 2 flade spændeskiver og låsemøtrikker. Tilspænd alle fastgørelsesanordninger.

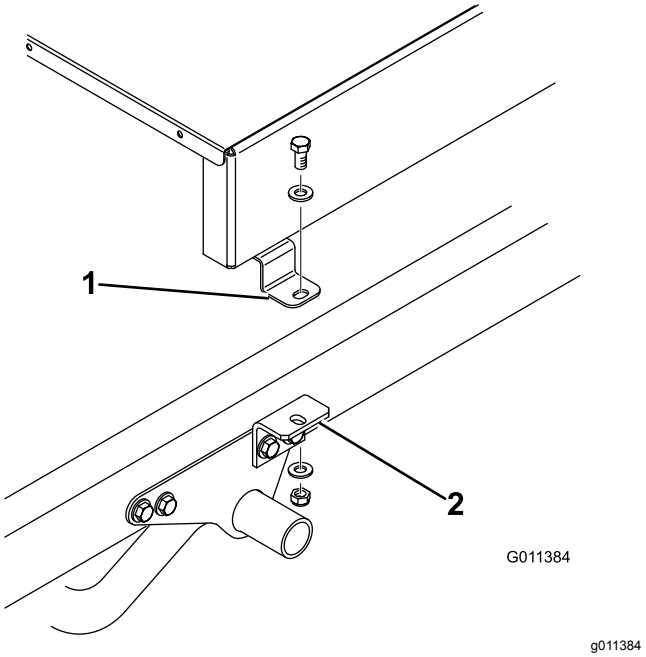

Figur 9

1. Topdresserens monteringstap
2. Redskabsbeslag

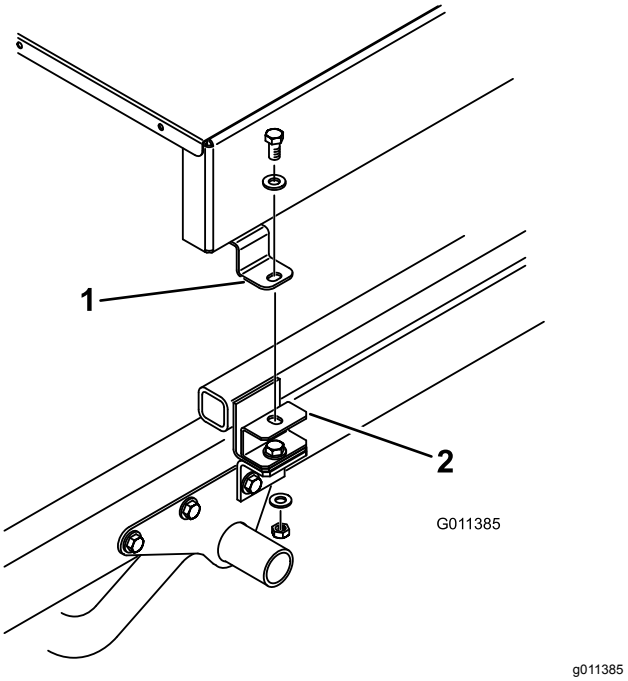

Figur 10

1. Topdresserens monteringstap
2. Afstandsklods

3

Tilslutning af løftecylinderne

Dele, der skal bruges til dette trin:

2	Cylindertap
2	Maskinskrue (¼" x ¾")
2	Låsemøtrik (¼")

Fremgangsmåde

1. Fastgør hver af løftecylinderens stangender til topdresserens bund med en cylinderstift (Figur 11).
2. Fastgør hver cylinderstift til topdresserens bund med en maskinskrue (¼" x ¾"), en flad spændeskive og en møtrik (Figur 11).

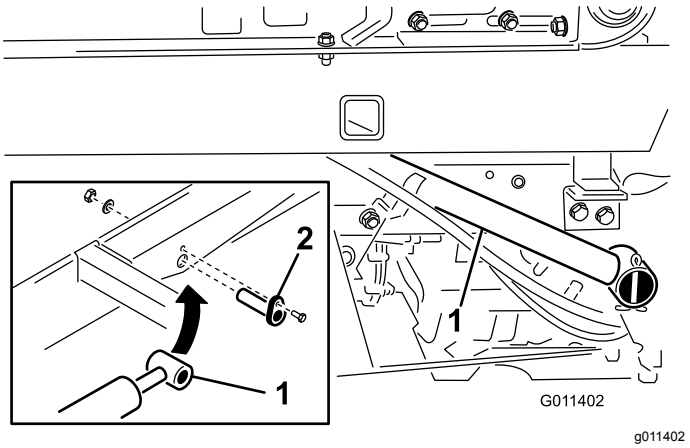

Figur 11

1. Cylinderstang
2. Cylinderstift

Vigtigt: **Lås altid tippestophåndtaget op, inden du forsøger at montere cylinderen til vipning. Brug kun cylindernes tiltning til eftersyn af motoren eller hydraulikken underneden.**

⚠ ADVARSEL

Hvis topdresseren ikke understøttes korrekt i forbindelse med eftersyn, kan det medføre alvorlig personskade.

Stol ikke på, at cylinderne er tilstrækkelige til at holde maskinen oppe. Klods topdresseren op, inden du foretager nogen som helst form for eftersyn under den.

Vigtigt:

På køretøjer med serienumre 240000001 og opefter kan ladet eller topdresseren ikke hæves, medmindre løftecylinderens slanger er sluttet til køretøjet.

⚠ FORSIGTIG

Hvis de korrekte procedurer for vipning af topdresserens tragtbeholder ikke overholdes, kan det medføre alvorlig personskade.

Fjern de forreste monteringsbolte, inden tragtbeholderen vippes.

Tragtbeholderen må kun vippes, når den er tom.

4

Brug af ladstøtten

Dele, der skal bruges til dette trin:

–	Ladstøtte (leveres med Workman-køretøjet)

Fremgangsmåde

Vigtigt: **Monter eller fjern altid ladstøtten fra den udvendige side af ladet.**

1. Hæv ladet, indtil løftecylindrene er helt udstrakte.
2. Fjern ladstøtten fra opbevaringsbeslagene bag på styrtbøjlepanelet (Figur 12).

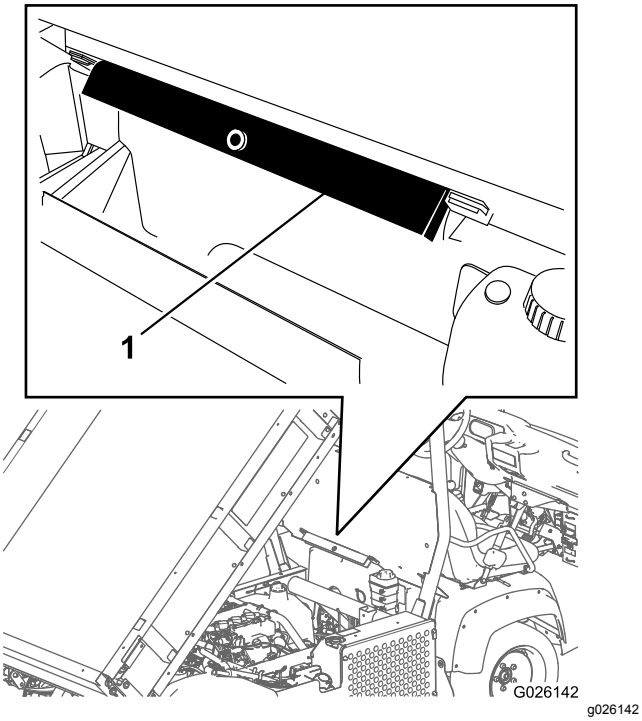

Figur 12

1. Ladstøtte

3. Skub ladstøtten på cylinderstangen, og sørg for, at tapperne på støtteenden hviler på cylinderløbets og cylinderstangens respektive ender (Figur 13).

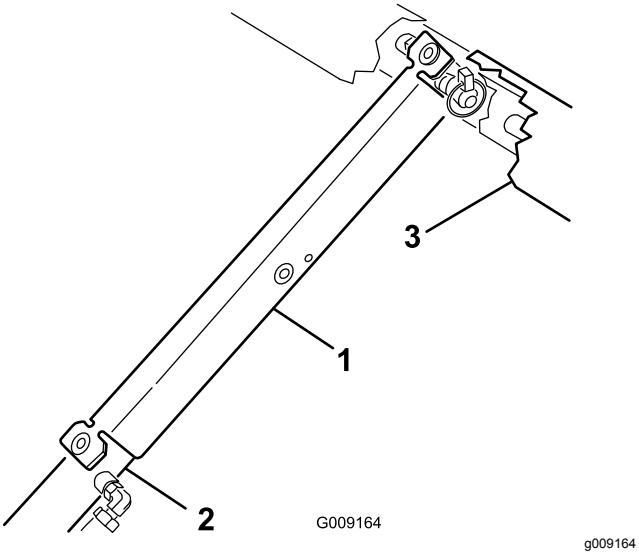

Figur 13

1. Ladstøtte
2. Cylinderløb
3. Lad

4. Når du er færdig, skal du fjerne ladstøtten fra cylinderen og sætte den i beslagene bag på styrtbøjlepanelet.

   Vigtigt: **Forsøg ikke at sænke ladet, mens ladstøtten er anbragt på cylinderen.**

5

Tilslutning af hydraulikkoblingerne

Kræver ingen dele

Fremgangsmåde

1. På køretøjer med serienumre før 239999999 skal du flytte grebet på fjernhydraulikventilen (Figur 14) til flydepositionen, og på køretøjer med serienumre 240000001 og opefter skal du flytte det hydrauliske løftegreb (Figur 15) frem og tilbage for at fjerne systemtrykket og lette frakoblingen af lynkoblingerne.

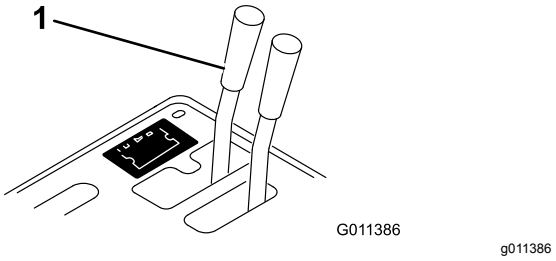

Figur 14

1. Greb på hydraulikventil

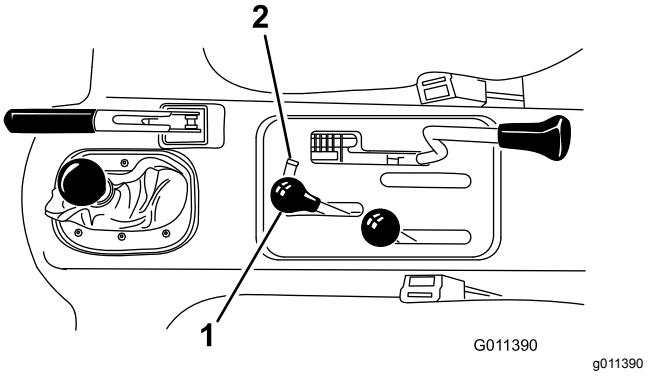

Figur 15

1. Hydraulisk løftegreb
2. Lås til hydraulisk løft

2. På køretøjer med serienumre 240000001 og opefter skal du frakoble de 2 løftecylinderslanger fra slangerne, der er fastgjort til koblingsbeslaget (Figur 16). Sæt dækslerne ind i cylinderslangens lynkoblinger.

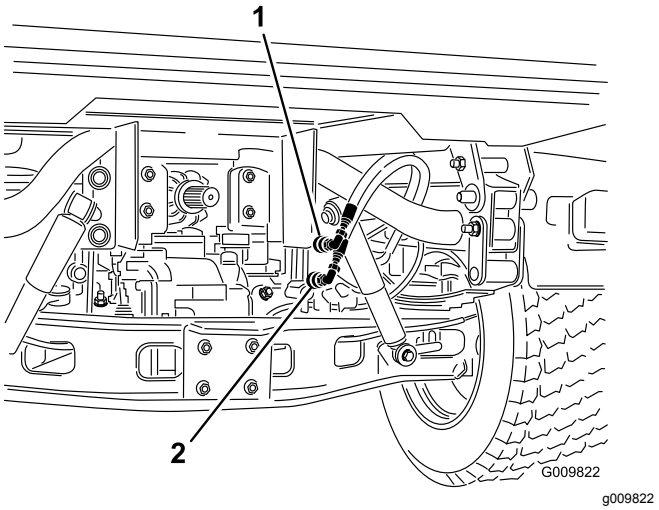

Figur 16

1. Lynkoblingens position A 2. Lynkoblingens position B

3. Rengør topdresserens lynkoblinger (Figur 17) for snavs, inden de tilsluttes. Snavsede koblinger kan medføre forurening af systemet. Efter rengøring skal du montere begge lynkoblinger på Workman. Slangerne er markeret ”A” og ”B”. Tilpas dem til lynkoblingerne, når de monteres. Sørg for, at begge lynkoblinger er helt tilkoblede.

   Bemærk: Koblingerne, der vises i Figur 17, er fra køretøjer med serienumre før 239999999.

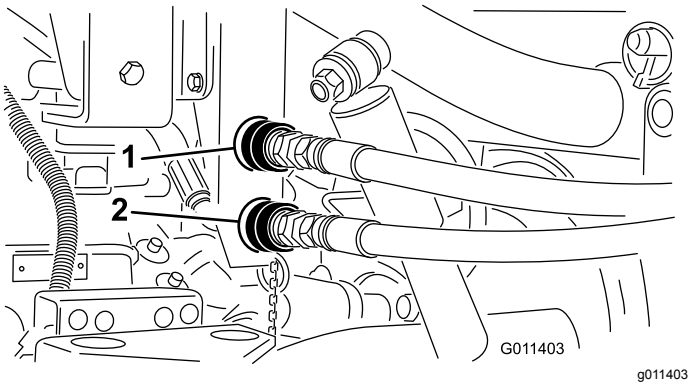

Figur 17

1. Lynkoblingens position A 2. Lynkoblingens position B

Vigtigt: **Workmans hydrauliske system drives vha. Dexron III automatisk transmissionsvæske. Denne væske tilfører smøring af gear og leje samt væske til drift af det hydrauliske system.**

Når fjernhydrauliksystemets lynkoblinger er tilsluttede, løber der hydraulikvæske fra maskinen til køretøjet. Hvis hydraulikvæsken i maskinen ikke er den samme som eller svarer til væsken i køretøjet, kan det medføre beskadigelse af transakslens eller hydrauliksystemets komponenter.

Kontroller væskekompatibiliteten, og træf passende foranstaltninger, hvis maskinen efterfølgende anvendes sammen med andre produkter, der anvender andre væsker end Dexron III ATF.

⚠ ADVARSEL

Hydraulikvæske, der slipper ud under tryk, kan trænge ind i huden og dermed forårsage personskade.

- **Søg straks lægehjælp, hvis der sprøjtes væske ind under huden. Væske, der er sprøjtet ind under huden, skal fjernes kirurgisk af en læge inden for få timer.**
- **Sørg for, at alle slanger og rør til hydraulikvæske er i god stand, og at alle hydrauliske forbindelser og fittings slutter tæt, før der sættes tryk på hydrauliksystemet.**
- **Hold din krop og dine hænder væk fra splithulslækager eller dyser, der sprøjter højtrykshydraulikvæske ud.**
- **Brug pap eller papir til at finde eventuelle hydrauliklækager.**
- **Tag hele trykket af det hydrauliske system, før der udføres arbejde på det.**

Vigtigt: **Kontroller hydraulikvæskestanden efter montering af topdresseren. Kontroller, at topdresseren fungerer korrekt, og efterse derefter hydraulikvæskestanden igen. Pumpe, fjernhydraulik, servostyring og transaksel kan blive beskadiget, hvis køretøjet betjenes med lav væskestand. Brug om nødvendigt Dexron III automatisk transmissionsvæske.**

4. Start køretøjets motor, og kontroller transportbåndets og børstens rotation. Sæt køretøjets fjernhydraulikhåndtag i positionen RUN (kør). Rotationen skal se ud som vist i Figur 18. Hvis rotationen er baglæns, skal lynkoblingerne vendes.

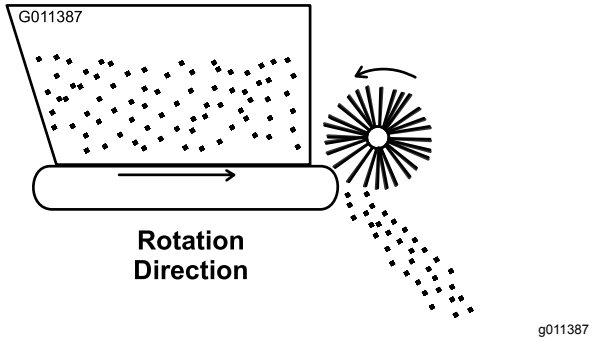

Figur 18

Vigtigt: **Sørg for, at slangerne føres væk fra bevægelige, skarpe eller varme komponenter.**

5. Efterse hydrauliksystemet for lækager, løse fastgørelsesanordninger, manglende dele og ukorrekt førte rør. Foretag de nødvendige udbedringer før drift.

Produktoversigt

Betjeningsanordninger

Portmålingskontrol

De sorte greb på venstre bagside af maskinen anvendes til at justere og låse porten i den ønskede åbne højde.

1. Løsn låsegrebet (Figur 19) tilstrækkeligt til, at det kan glide ubesværet langs åbningen.
2. Indstil portgrebet (Figur 19) til den ønskede position, og stram låsegrebet for at fastgøre justeringen.

Hastighedsskala

Brug hastighedsskalaen (Figur 19) til at bestemme den ønskede gennemstrømningshastighed. Se Dosering af sand (side 18).

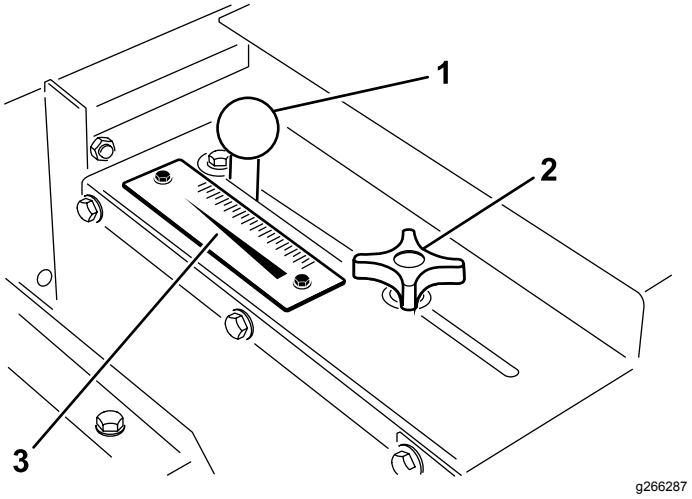

Figur 19

1. Portjusteringsgreb
2. Portlåsegreb
3. Hastighedsskala

Specifikationer

Bemærk: Specifikationer og design kan ændres uden forudgående varsel.

Mål og vægt

Længde	137 cm
Bredde	185 cm
Spredningsbredde	152 cm
Indvendig arbejdsbredde	175 cm
Højde, monteret på et Workman-køretøj	126 cm
Forsendelsesvægt	386 kg
Tørvægt	367 kg
Tragtbeholderkapacitet	0,5 kubikmeter

Påkrævet redskab

Fjernhydrauliksæt (til køretøjer med serienumre før 239999999)	Modelnr. 07415
Motorhjelmssæt (Mitsubishi, væskekølet, dieseldrevet Workman) **eller**	Delnr. 92-5963
Motorhjelmssæt (Mitsubishi, væskekølet, benzindrevet Workman) **eller**	Delnr. 99-1214
Motorhjelmssæt (Daihatsu, væskekølet, benzin- og dieseldrevet Workman) **og**	Delnr. 117-4867 (medfølger til modeller i HD-serien)
Områdedæksel i 1/3-størrelse (Daihatsu, væskekølet, benzin- og dieseldrevet Workman) **Bemærk:** Dækslet i 1/3-størrelse passer ikke, hvis der er monteret et højluftindtagssæt. Der skal anvendes et fladt lad i 1/3-størrelse, hvis der er monteret et højluftindtagssæt. **eller**	Delnr. 93-9225
Fladt lad i 1/3-størrelse	Modelnr. 07341

Anbefalet tilbehør

Donkraft (antal 4) Kræver: Koblingstap (4 stk.)	Delnr. 105-9482-03 Delnr. 100-4523
Omdrejningstæller-/speedometersæt (Mitsubishi, væskekølet, benzindrevet Workman)	Delnr. 87-9950
Omdrejningstæller-/speedometersæt (Mitsubishi, væskekølet, dieseldrevet Workman)	Delnr. 87-9970
Omdrejningstæller-/speedometersæt (luftkølet, benzindrevet Workman 3000–4000)	Delnr. 87-9960
Omdrejningstæller-/speedometersæt (luftkølet, benzindrevet Workman HD)	Delnr. 115-7786
Omdrejningstæller-/speedometersæt (Daihatsu, væskekølet, benzindrevet Workman 3000–4000)	Delnr. 105-9498
Omdrejningstæller-/speedometersæt (Daihatsu, væskekølet, dieseldrevet Workman 3000–4000)	Delnr. 105-9499
Omdrejningstællersæt (luftkølet, benzindrevet Workman 3000–4000)	Delnr. 107-7977
Omdrejningstællersæt (Daihatsu, væskekølet, benzindrevet Workman 3000–4000)	Delnr. 107-7975
Omdrejningstællersæt (Daihatsu, væskekølet, dieseldrevet Workman 3000–4000)	Delnr. 107-7976
Gashåndtagssæt (til køretøjer med serienumre 240000001 og opefter)	Model 07420
Gashåndtagssæt (til køretøjer med serienumre før 239999999)	Model 07416

Udstyr/tilbehør

Der kan fås en række forskelligt Toro-godkendt udstyr og tilbehør til brug sammen med maskinen, som gør den bedre og mere alsidig. Kontakt en autoriseret serviceforhandler eller autoriseret Toro-distributør, eller gå ind på www.Toro.com for at få en fortegnelse over alle godkendte redskaber og alt godkendt tilbehør.

Brug kun originale Toro-reservedele og tilbehør for at sikre optimal ydelse og sikre, at maskinen fortsat overholder sikkerhedscertificeringen. Reservedele og tilbehør, der er fremstillet af andre producenter, kan være farlige, og brug heraf kan gøre garantien ugyldig.

Betjening

Bemærk: Maskinens venstre og højre side er som set fra den normale betjeningsposition.

Før betjening

Sikkerhedshensyn før drift

- Maskinens egenskaber med hensyn til balance, vægt og transport afviger fra andre typer udstyr. Læs og forstå indholdet i denne *betjeningsvejledning*, før maskinen betjenes. Lær alle betjeningsanordningerne at kende, og gør dig bekendt med, hvordan du stopper maskinen hurtigt.
- Maskinen må aldrig betjenes eller vedligeholdes af børn eller utrænet personale. Vær opmærksom på, at lokale forskrifter kan angive en mindstealder for operatøren. Ejeren er ansvarlig for at træne alle operatører og mekanikere.
- Bliv fortrolig med anvisningerne for sikker betjening af udstyret samt med betjeningsanordningerne og sikkerhedssymbolerne.
- Du skal vide, hvordan man hurtigt standser maskinen og slukker for motoren.
- Kontroller, at dødemandsgrebene, sikkerhedskontakterne og afskærmningerne er korrekt påmonteret og fungerer korrekt. Betjen ikke maskinen, hvis disse ikke fungerer korrekt.
- Hold alle afskærmninger og sikkerhedsanordninger på plads. Hvis en afskærmning, sikkerhedsanordning eller mærkat er ulæselig eller mangler, skal den repareres eller udskiftes, før maskinen betjenes.

  Bemærk: Den forreste tredjedel af Workman-ladområdet skal være dækket af et redskab eller en afskærmning i 1/3-størrelse, når topdresseren anvendes.
- Spænd alle løse møtrikker, bolte og skruer for at sikre, at maskinen er i sikker driftsmæssig stand. Sørg for, at maskinens komponenter er på plads og fastgjort.
- Rådfør dig med køretøjets leverandør eller producent for at sikre dig, at dit køretøj er egnet til brug med et redskab af denne vægt.
- Parker maskinen på en plan flade, aktiver parkeringsbremsen, sluk for motoren, tag nøglen ud, og vent, til alle bevægelige dele er standset, før du forlader køretøjet og topdresseren.

Under betjening

Sikkerhed under drift

- Ejeren/operatøren kan forhindre og er ansvarlig for ulykker, der kan forårsage personskade eller tingsskade.
- Bær korrekt beklædning, herunder beskyttelsesbriller, lange bukser, skridsikkert, kraftigt fodtøj og høreværn. Sæt langt hår op, fastgør løstsiddende tøj, og bær ikke løsthængende smykker.
- Betjening af maskinen kræver din fulde opmærksomhed. Giv dig ikke i kast med aktiviteter, der afleder opmærksomheden, da dette kan medføre person- eller tingsskade.
- Betjening af maskinen kræver din fulde opmærksomhed. Giv dig ikke i kast med aktiviteter, der afleder opmærksomheden, da dette kan medføre person- eller tingsskade.
- Betjen ikke maskinen, hvis du er træt, syg eller påvirket af alkohol eller medicin.
- Sørg for, at der ikke er flere personer (dig selv og eventuel(le) passager(er)) på maskinen end det antal holdegreb, som maskinen er udstyret med.
- Hold hænder og fødder væk fra tragtbeholderen.
- Bliv siddende, når køretøjet er i bevægelse.
- Det kræver koncentration at bruge maskinen. Hvis ikke køretøjet betjenes på sikker vis, kan det medføre en ulykke, eller at køretøjet vælter, med alvorlig personskade eller død til følge. Kør forsigtigt, og gør følgende for at forhindre tipning eller mistet herredømme:
  - Udvis største forsigtighed, reducer hastigheden, og hold sikker afstand til bunkere, grøfter, vandarealer, ramper, ukendte steder eller andre risikoområder.
  - Reducer hastigheden på en læsset maskine, når der køres i kuperet terræn for at undgå, at maskinen bliver ustabil.
  - Hold øje med huller eller andre skjulte farer.
  - Vær forsigtig ved betjening på en stejl skråning. Kør lige op og ned ad skråninger. Sænk hastigheden, når du drejer skarpt eller vender på skråninger. Undgå at vende på skråninger, hvis det er muligt.
  - Vær ekstra forsigtig ved betjening på våde overflader, ved højere hastigheder eller med fuld last. Standsningstiden øges ved fuld last. Skift til lavere gear, før maskinen køres op eller ned ad en skråning.
  - Undgå at stoppe og starte pludseligt. Skift ikke fra bakning til fremadkørsel eller fra

fremadkørsel til bakning uden først at standse helt op.

  - Forsøg ikke at dreje skarpt eller udføre pludselige manøvrer eller andre usikre kørselshandlinger, som kan medføre tab af herredømmet over maskinen.
  - Vær opmærksom på omgivelserne, når du drejer eller bakker maskinen. Sørg for, at der er fri plads, og at alle omkringstående personer er på sikker afstand. Kør langsomt.
  - Hold øje med trafikken, når du krydser eller kører i nærheden af veje. Hold altid tilbage for fodgængere og andre køretøjer. Overhold alle færdselsregler, og kontroller lokale regler om betjening af maskinen på eller nær landeveje.
  - Hold altid øje med og undgå lave udhæng, som f.eks. grene, døråbninger, gangbroer osv. Sørg for, at der er tilstrækkelig plads over dig til, at du og køretøjet let kan passere under.
  - Betjen ikke maskinen, når der er risiko for lynnedslag.
  - Hvis du er usikker på, om betjeningen er sikker, skal du standse arbejdet og spørge din tilsynsførende.
  - Maskinen må ikke efterlades uden opsyn, mens køretøjet er i drift.
- Transporter ikke laster, der overskrider køretøjets lastbegrænsninger.
- Lasters stabilitet kan variere, f.eks. har højere laster et højere tyngdepunkt. Reducer de maksimale lastbegrænsninger for at sikre bedre stabilitet, hvis nødvendigt.
- Gør følgende for at undgå, at maskinen vælter:
  - Hold omhyggeligt øje med lastens højde og vægt. Højere og tungere laster kan forøge risikoen for væltning.
  - Fordel lasten jævnt i alle retninger.
  - Vær forsigtig, når du drejer, og undgå usikre manøvrer.
  - Sørg altid for, at maskinen er koblet til køretøjet før pålæsning.
  - Placer ikke store eller tunge genstande i tragtbeholderen. Dette kan skade transportbåndet og rullerne. Sørg også for, at lasten har en ensartet konsistens. Maskinen kan kaste små sten i sandet uden varsel.
- Stå ikke bag maskinen, når den aflæsses.
- Maskinen må kun aflæsses eller kobles fra køretøjet, når den befinder sig på en plan overflade.
- Kør ikke med topdresseren i fuldt hævet position. Dette øger risikoen for, at køretøjet vælter.
- Kør med maskinen i sænket position.
- Sluk for redskabet, når du nærmer dig personer, køretøjer, befærdede veje eller fodgængerovergange.

Sikkerhed på skråninger

- Læs køretøjets specifikationer for at sikre dig, at du ikke overstiger den maksimale ydeevne for betjening på skråninger.
- Skråninger er en væsentlig årsag til, at operatørren mister herredømmet, eller at maskinen vælter. Sådanne ulykker kan medføre alvorlige personskader, i værste tilfælde med døden til følge. Operatøren er ansvarlig for sikker betjening på skråninger. Det kræver ekstra forsigtighed at betjene maskinen på alle former for skråninger.
- Operatøren skal gennemgå forholdene på arbejdsstedet, herunder en besigtigelse af området, med henblik på at afgøre, om det er sikkert at betjene maskinen på skråningen. Brug altid sund fornuft og god dømmekraft, når du foretager denne besigtigelse.
- Operatøren skal gennemgå nedenstående hældningsinstruktioner til betjening af maskinen på skråninger. Tag driftsforholdene på dagen i betragtning for at afgøre, om maskinen bør bruges på arbejdsstedet. Ændringer i terrænet kan medføre en ændring i betjeningen af maskinen på skråninger.
- Undlad at starte, standse eller vende maskinen på skråninger. Foretag ikke pludselige skift i hastighed eller retning. Drej maskinen langsomt og gradvist.
- Undlad at betjene maskinen under forhold, hvor der er tvivl om traktion, styring eller stabilitet.
- Fjern eller afmærk forhindringer, såsom grøfter, huller, hjulspor, bump, sten eller andre skjulte farer. Højt græs kan skjule forhindringer. Ujævnt terræn kan få maskinen til at vælte.
- Vær opmærksom på, at betjening af maskinen på vådt græs, på tværs af skråninger eller ned ad bakke kan medføre, at maskinen mister traktion. Mistet traktion til drivhjulene kan medføre, at maskinen glider, samt tab af bremse- og styrekontrol.
- Vær yderst forsigtig, når du betjener maskinen i nærheden af bratte afsatser, grøfter, volde, vandarealer eller andre farer. Maskinen kan pludselig vælte, hvis et hjul kører over kanten, eller kanten giver efter. Fastlæg et sikkerhedsområde mellem maskinen og alle eventuelle faremomenter.

Kontrol af sikkerhedslåse-systemet

Eftersynsinterval: Hver anvendelse eller dagligt

Formålet med sikkerhedslåsesystemet er at forhindre motoren i at tørne eller starte, medmindre du trykker på koblingspedalen.

⚠ FORSIGTIG

Hvis sikkerhedskontakterne frakobles eller beskadiges, kan maskinen reagere uventet og forårsage personskade.

- **Pil ikke ved kontakterne til sikkerhedskontakterne.**
- **Kontroller dagligt, at sikkerhedskontakterne fungerer, og udskift eventuelle beskadigede kontakter, før du betjener maskinen.**

Bemærk: Se *betjeningsvejledningen* til redskabet for at få oplysninger om procedurer til kontrol af redskabets låsesystem.

Kontrol af koblingens sikkerhedskontakt

1. Stig ind på førersædet, og aktiver parkeringsbremsen.
2. Sæt gearskiftehåndtaget i NEUTRAL position.

   Bemærk: Motoren starter ikke, hvis det hydrauliske løftegreb er fastlåst i fremadrettet position.
3. Drej tændingsnøglen med uret til positionen START uden at træde på koblingspedalen.

   Bemærk: Hvis motoren tørner eller starter, er der en fejl i låsesystemet, som skal afhjælpes, inden maskinen tages i brug.

Kontrol af det hydrauliske løftegrebs sikkerhedskontakt

1. Stig ind på førersædet, og aktiver parkeringsbremsen.
2. Sæt gearstangen i positionen NEUTRAL, og sørg for, at det hydrauliske løftegreb står i midterpositionen.
3. Træd koblingspedalen ned.
4. Flyt det hydrauliske løftegreb fremad, og drej tændingsnøglen til positionen START.

   Bemærk: Hvis motoren tørner eller starter, er der en fejl i låsesystemet, som skal afhjælpes, inden maskinen tages i brug.

Betjening af maskinen

1. Tag plads i sædet, og aktiver parkeringsbremsen.
2. Udkobl kraftudtaget (hvis køretøjet er udstyret med et), og sæt gashåndtaget i positionen OFF (fra) (hvis det forefindes).
3. Sæt grebet på Workman-køretøjets fjernhydraulikventil i positionen OFF (fra).
4. Sæt gearstangen i positionen NEUTRAL, og tryk koblingspedalen ned.
5. Sæt nøglen i, og drej den med uret for at starte motoren. Slip nøglen, når motoren starter.
6. Øv dig i at starte, køre og stoppe Workman-køretøjet. Læs og forstå altid *betjeningsvejledningen* til Workman-køretøjet, før denne maskine tages i brug.
7. Kontroller, at remmen kører jævnt, inden du tilfører materiale i tragtbeholderen.
8. Anbring sand eller andet topdressingmateriale i tragtbeholderen. Der kan maksimalt anbringes 0,5 kubikmeter materiale i tragtbeholderen. Sand vejer generelt 1,6 kg/l og kan overbelaste Workman-køretøjet, hvis der læsses mere end 635 til 680 kg i tragtbeholderen.

   Vigtigt: **Når der er monteret et andet redskab, som f.eks. en H.D.-trækramme, på Workman-køretøjet, mens topdresseren anvendes, skal redskabets vægt trækkes fra tragtbeholderens nyttelast.**

   En metode til bestemmelse af redskabets samlede vægt er f.eks. at anbringe bagdækkene på en vægt. **Den maksimale vægtkapacitet for bagakslen på køretøjer i Workman 3000/4000-serien er 1.179 kg og 1.372 kg på køretøjer i Workman HD-serien.**

⚠ FARE

Tunge læs øger bremselængden og mindsker maskinens evne til at dreje hurtigt uden at vælte.

Transport eller topdressing med et fuldt læs kan få sandet til at forskyde sig. Denne forskydning sker hyppigst under drejning, kørsel op eller ned ad bakke, ved pludselig hastighedsændring, eller når du kører hen over ujævne overflader. Læs, der forskydes, kan få køretøjet til at vælte.

Udvis forsigtighed under transport eller topdressing med fuldt læs.

Som tommelfingerregel skal lastens vægt fordeles ligeligt fra for til bag og side til side.

Vip aldrig topdresserens lad under vedligeholdelse, mens der er materiale i tragtbeholderen. Topdresserens lad må kun vippes, når tragtbeholderen er tom.

9. Kør til det område, der skal topdresses.
10. Juster måleporten til den ønskede intensitet. Lås på plads med det sorte greb.
11. Flyt gearstangen til stillingen LO (lav). Vælg den ønskede fremadgående hastighed, og sæt i bevægelse. Se Dosering af sand (side 18).
12. På køretøjer med serienumre før 239999999 skal du trække fjernhydraulikhåndtaget tilbage til positionen RUN (kør). På køretøjer med serienumre 240000001 og opefter skal du låse det hydrauliske løftegreb i den fremadrettede position. Maskinen udfører nu topdressing.

Dosering af sand

Doseringen af sand afhænger af portindstillingen og af gear/områdeindstillingen. Fugtindhold og grovhed (partiklens størrelse) for sand varierer, hvilket har betydning for doseringen. Tag disse faktorer med i dine overvejelser om, hvor meget sand der skal anvendes. Afprøv på et lille område for at afgøre den korrekte mængde. For at øge doseringen skal du enten åbne porten til en højere skalastreg eller sætte Workman-køretøjet i et lavere gear.

Bemærk: På køretøjer med serienumre 240000001 og opefter mindskes doseringen af sand, når du drejer køretøjet. Undgå at foretage skarpe sving, mens der topdresses.

For at sikre en jævn dosering fra green til green anbefales det at anvende en omdrejningstæller og/eller et gashåndtag for at opretholde en konstant motorhastighed, mens der topdresses.

⚠ ADVARSEL

Hvis køretøjet vælter eller ruller på en bakke, medfører det alvorlig personskade.

Hvis motoren sætter ud eller mister fart på en bakke, må du aldrig forsøge at vende køretøjet.

Bak altid lige ned ad en bakke i bakgear.

Bak ikke i frigear eller med koblingen trykket ned, hvor du kun bruger bremserne.

Sæt aldrig yderbrædder eller paneler øverst på tragtbeholderen for at øge lastkapaciteten. Den ekstra vægt vil få køretøjet til at tippe eller vælte og forårsage alvorlig personskade.

Kør ikke på tværs af bakker, men kør op og ned ad bakken. Undgå at dreje på bakker. Undlad hurtig hastighedsforøgelse og -nedsættelse. En pludselig ændring i hastighed kan få køretøjet til at vælte.

Forholdsregler vedrørende sand

TopDresser 1800 er udstyret med en fleksibel portkant (Figur 20) og en fjederudløsningsmekanisme, der mindsker risikoen for at sandklumper eller sten sættes sig fast under drift. Si eller efterse sandet for sten med skarpe kanter, som kan beskadige transportbåndet, for at sikre, at båndet får en lang brugslevetid.

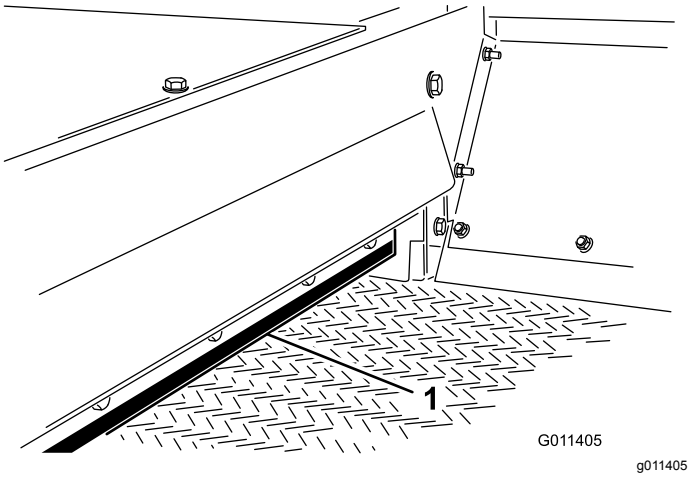

Figur 20

1. Portkant

Betjening af maskinen i koldt vejr

Du kan, med visse begrænsninger, anvende maskinen i koldt vejr til at påføre en blanding af salt og sand på fortove med henblik på glatførebekæmpelse. Transportbåndets PVC-materiale kan blive meget stift i koldt vejr, og der kræves en større kraftforsyning til at betjene det. Båndets levetid mindskes med cirka 50 %, når det anvendes i temperaturer på under 5 °C. **Topdresseren bør under ingen omstændigheder betjenes ved temperaturer på under -7 °C.**

1. Øg remspændingen ved at justere fjedertrykket til 101 mm. Se Justering af transportbåndet (side 22).
2. Sørg for altid at lade remmen køre, inden du tilfører materiale, for at sikre, at eventuel fugtighed ikke har fået remsystemet til at fryse fast. Skader på remmen eller rullen kan opstå, hvis der opstår remslip mellem remmen og drevrullen.

   Vigtigt: **Juster remspændingen til det normale fjedertryk på 112 mm, før maskinen betjenes under normale temperaturforhold.**

Efter betjening

Sikkerhedshensyn efter drift

- Parker maskinen på en fast, plan flade.
- Sluk altid for motoren, tag nøglen ud (hvis den forefindes), vent, til alle bevægelige dele er standset, og lad maskinen køle af før justering, eftersyn og rengøring af maskinen, eller inden den stilles til opbevaring.
- Sørg for, at tragtbeholderen er i sænket position.
- Hold alle dele af maskinen i god driftsmæssig stand og alle fastgørelsesdele tilspændt.
- Udskift alle slidte, beskadigede eller manglende mærkater.

Vedligeholdelse

Bemærk: Maskinens venstre og højre side er som set fra den normale betjeningsposition.

Bemærk: Download et gratis eksemplar af ledningsdiagrammet eller hydraulikskemaet ved at gå til www.Toro.com og bruge vejledningslinket på hjemmesiden til at søge efter din maskine.

Skema over anbefalet vedligeholdelse

Vedligeholdelsesintervaller	Vedligeholdelsesprocedure
Hver anvendelse eller dagligt	• Kontroller, at sikkerhedslåsesystemet fungerer. • Kontroller hydraulikrør og -slanger
For hver 25 timer	• Smør smøreniplerne

Sikkerhed under vedligeholdelsesarbejde

- Stands maskinen, sluk motoren, aktiver parkeringsbremsen, tag nøglen ud, og vent, til alle bevægelige dele er standset, før der udføres eftersyn eller vedligeholdelse af maskinen.
- Udfør kun den vedligeholdelse, som er beskrevet i instruktionerne i denne vejledning. Kontakt en autoriseret Toro-forhandler, hvis det på noget tidspunkt skulle blive nødvendigt med større reparationer, eller hvis du har brug for anden hjælp.
- Sørg for, at maskinen er i en sikker driftsmæssig stand ved at holde møtrikker, bolte og skruer tilspændte.
- Udfør så vidt muligt ikke vedligeholdelse, mens motoren kører. Hold afstand til bevægelige dele.
- Kædespændingen må ikke kontrolleres eller justeres, når køretøjets motor kører.
- Tag forsigtigt trykket af komponenter, hvori der er oplagret energi.
- Understøt maskinen med blokke, donkrafte eller støtteben, når du arbejder under den. Stol aldrig på, at køretøjets hydraulik er tilstrækkeligt til at understøtte maskinen.
- Efter vedligeholdelse eller justering af maskinen skal du sørge for, at alle afskærmninger er monteret.

Smøring

Eftersynsinterval: For hver 25 timer

Maskinen har 5 smørenipler, der skal smøres med litiumbaseret fedt nr. 2.

Fedtfittingernes placering (Figur 21) og antal er som følger: Rulleaksellejer (4) og børsteakselleje (1).

Vigtigt: **Smør lejerne for at opretholde et lille udløb mellem lejerne og husene. For meget fedt kan medføre overophedning.**

Bemærk: Vi anbefaler, at du ikke smører drivkæden, medmindre den bliver stiv af rust. Hvis kæden ruster, kan du smøre den let med et tørt smøremiddel.

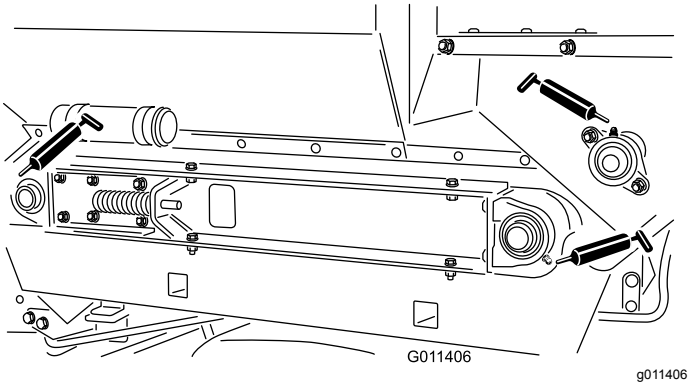

Figur 21

Hydrauliksystem – Sikkerhed

- Søg straks lægehjælp, hvis der sprøjtes væske ind under huden. Væske, der er sprøjtet ind under huden, skal fjernes kirurgisk af en læge inden for få timer.
- Sørg for, at alle slanger og rør til hydraulikvæske er i god stand, og at alle hydrauliske forbindelser og fittings slutter tæt, før der sættes tryk på hydrauliksystemet.
- Hold din krop og dine hænder væk fra splithulslækager eller dyser, der sprøjter højtrykshydraulikvæske ud.

- Brug pap eller papir til at finde eventuelle hydrauliklækager.
- Tag hele trykket af det hydrauliske system, før der udføres arbejde på det.

Kontrol af hydraulikrør og -slanger

Eftersynsinterval: Hver anvendelse eller dagligt

Efterse hydraulikrørene og -slangerne for lækager, bøjede rør, løse monteringsholdere, slitage, løse fittings og nedbrydning forårsaget af vejrlig eller kemisk påvirkning. Foretag alle nødvendige udbedringer før drift.

Justering af børsten

Børsten skal være i tilstrækkelig kontakt med transportbåndet til at sprede topdressingmaterialet, men børstens rotation må ikke begrænses. Du kan indsætte et stykke stift papir mellem transportbåndet og børsten for at kontrollere justeringen. Børsten skal have den samme højde fra side til side. Efterse børstens justering for slid hver uge. Børstehårene slides under normale forhold, og afstanden fra børsten til transportbåndet bør opretholdes for at forhindre uens slid af børsten.

Bemærk: Hvis der anvendes fugtigt topdressingmateriale, skal du justere børsten, så børstehårene fejer materiale væk mellem transportbåndets knopper uden at være i tæt kontakt med den glatte del af remmen.

1. Løsn de møtrikker, som fastgør lejehuset (Figur 22) til maskinens højre side.

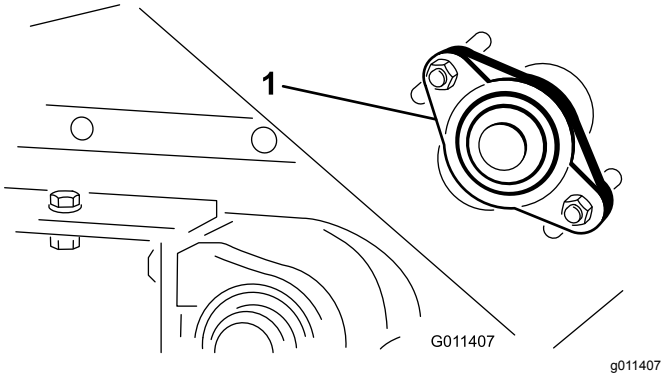

Figur 22

1. Lejehus

2. Løsn de møtrikker, som fastgør børstemotoren (Figur 23) til maskinens venstre side.

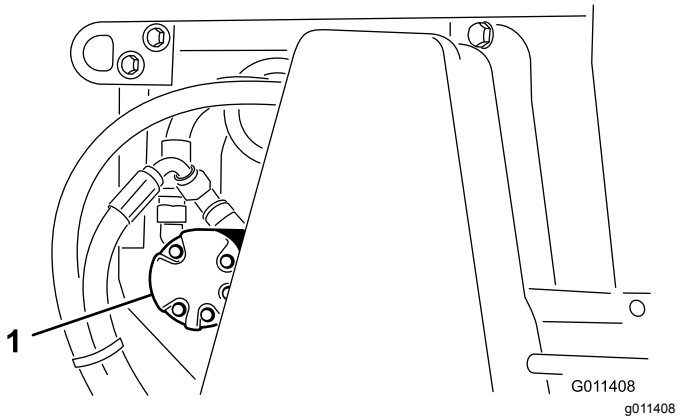

Figur 23

1. Børstemotor

3. Skyd børsten på plads på højre side. Tilspænd møtrikkerne med fingrene.
4. Skyd børsten på plads på venstre side. Tilspænd møtrikkerne med fingrene.
5. Isæt et stykke stift papir mellem børsten og transportbåndet. Børsten skal have den samme højde fra side til side.
6. Hvis justeringen er korrekt, skal møtrikkerne strammes. Hvis det ikke er tilfældet, skal proceduren gentages.

Justering af drivkædens spænding

Juster kædespændingen, så den afbøjer 3 mm. Kæden må ikke overspændes, da dette medfører slid på kæden. Betjen ikke maskinen med en løs kæde, da dette vil medføre slid på kædehjulet.

Vigtigt: **Fastgørelsesanordningerne på dækslerne til denne maskine er designet til at blive på dækslet, når det fjernes. Løsn alle fastgørelsesanordningerne på hvert dæksel et par omgange, så dækslet sidder løst, men ikke falder af, og start derefter forfra, og løsn dem, indtil dækslet kan komme af. På denne måde kommer du ikke til at trække boltene fri af holderne.**

1. Afmonter kædedæksel og afstandsklods (Figur 24).

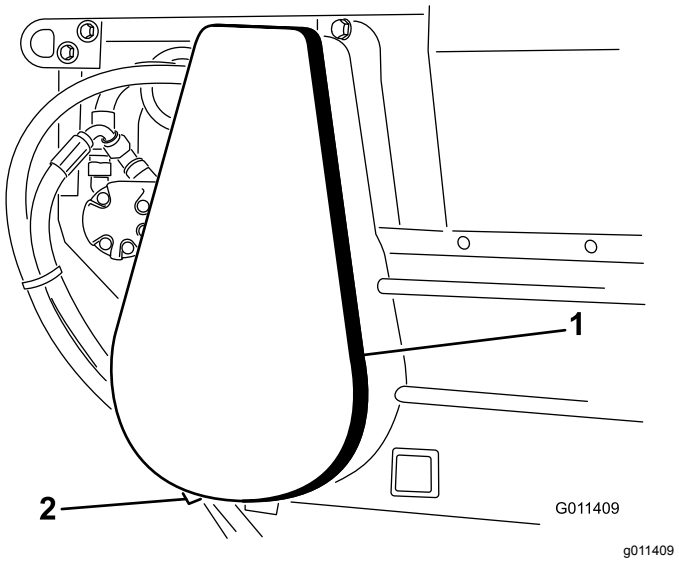

Figur 24

1. Kædedæksel
2. Afstandsklods (under dæksel)

2. Løsn boltene og møtrikkerne, der fastgør motoren og kædehjulet til hovedstellet (Figur 25).
3. Drej motoren og kædehjulet i monteringshullerne, indtil der opnås en korrekt spænding.

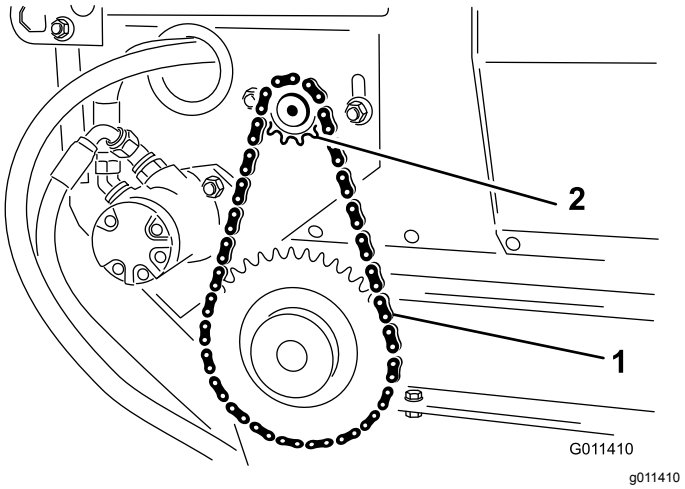

Figur 25

1. Drivkæde
2. Motor og kædehjul

4. Tilspænd monteringsboltene.
5. Monter dækslet og afstandsklodsen.

Justering af transportbåndet

Når transportbåndet er justeret korrekt, skal hver trykfjeder have en sammentrykket længde på 112 mm. Juster transportbåndet på følgende måde:

1. Løsn kontramøtrikkerne, og juster spændstangens (Figur 26) møtrikker for at opnå den ønskede spænding.

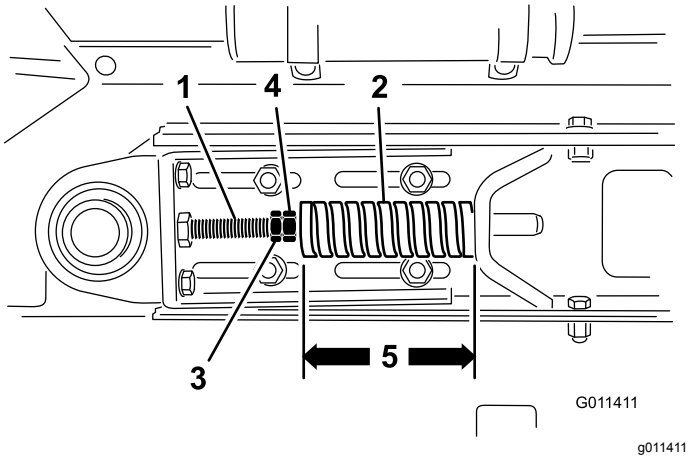

Figur 26

1. Spændstang
2. Trykfjeder
3. Kontramøtrik
4. Møtrik
5. 112 mm

2. Stram kontramøtrikkerne for at låse justeringen.
3. Sørg for, at akseafstanden mellem transportbåndets rulleaksler (Figur 27) er den samme – ca. 89,5 cm – på hver side af maskinen.

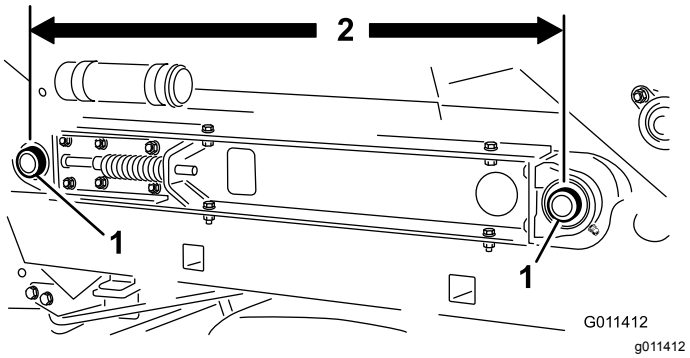

Figur 27

1. Transportbåndets rulleaksler
2. Afstand mellem aksler

Udskiftning af transportbåndet

Når du udskifter et beskadiget eller slidt transportbånd, skal du altid efterse tragtbeholderens forseglinger (Figur 28) og portkanten (Figur 28) for slitage eller beskadigede kanter. Udskift beskadigede eller revne komponenter for at sikre, at det nye transportbånd fungerer korrekt.

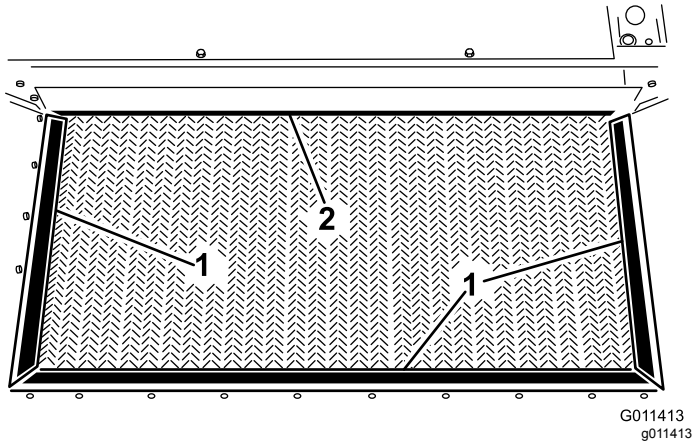

Figur 28

1. Tragtbeholders forsegling
2. Portkant

Vigtigt: **Fastgørelsesanordningerne på dækslerne til denne maskine er designet til at blive på dækslet, når det fjernes. Løsn alle fastgørelsesanordningerne på hvert dæksel et par omgange, så dækslet sidder løst, men ikke falder af, og start derefter forfra, og løsn dem, indtil dækslet kan komme af. På denne måde kommer du ikke til at trække boltene fri af holderne.**

1. Afmonter kædedæksel og afstandsklods (Figur 29).

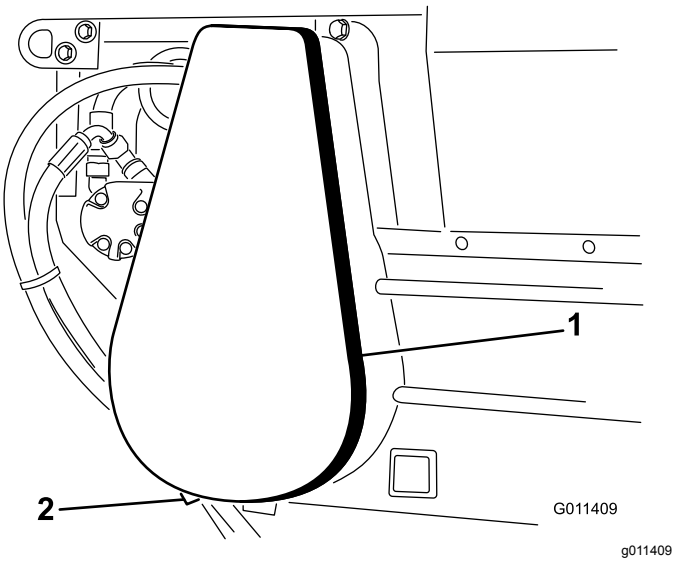

Figur 29

1. Kædedæksel
2. Afstandsklods (under dæksel)

2. Afmonter hovedleddet fra kæden, og fjern kæden fra det lille kædehjul (Figur 30).

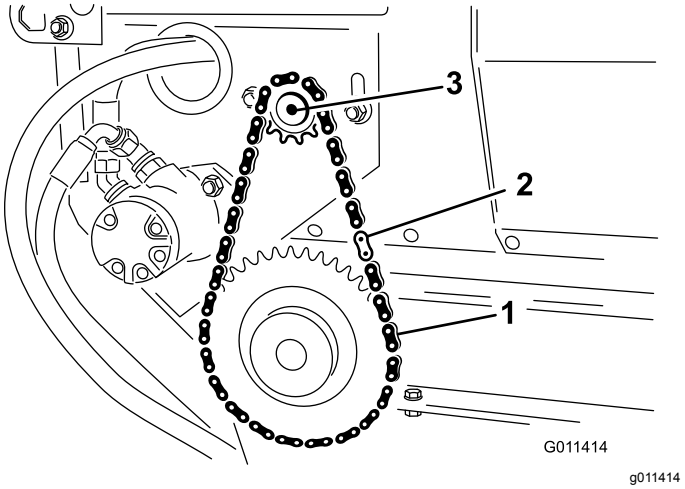

Figur 30

1. Drivkæde
2. Hovedled
3. Motor

Bemærk: Du skal muligvis løsne motorens monteringsbolte for at afmontere kædeleddet.

3. Løsn kontramøtrikkerne og møtrikkerne på spændstangen for at frigøre fjederspændingen (Figur 31).

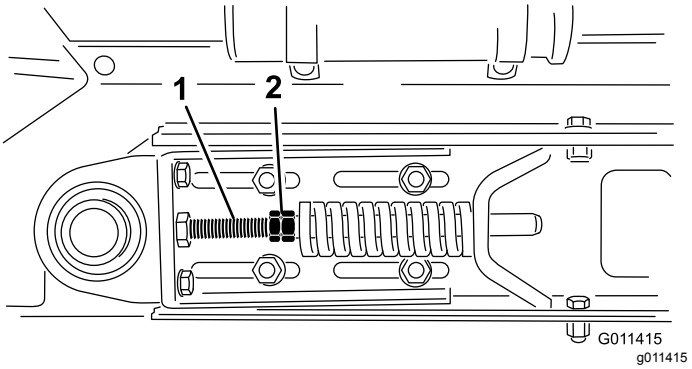

Figur 31

1. Spændingsmøtrikker
2. Møtrikker

4. På begge sider af maskinen skal du fjerne de 2 maskinskruer, spændeskiver og møtrikker, der fastgør tragtbeholderen til glideladet (Figur 32).

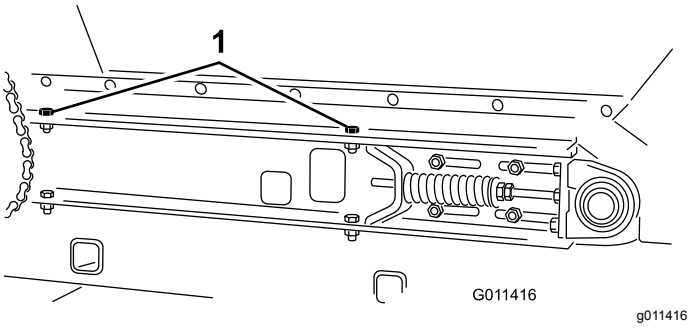

Figur 32

1. Tragtbeholderens monteringsmaskinskruer (højre side vist)

5. Drej tragtbeholderen bagud, og læn den mod en væg, stige el.lign. Lad ikke tragtbeholderen hvile mod maskinens bagside, da dette kan medføre beskadigelse af børsten eller hydraulikkoblingerne (Figur 33).

   Vigtigt: **Sørg for, at tragtbeholderen er drejet hen over midten og/eller er fastgjort til en væg eller stolpe for at forhindre den i at falde ned på arbejdsområdet ved et uheld (Figur 33).**

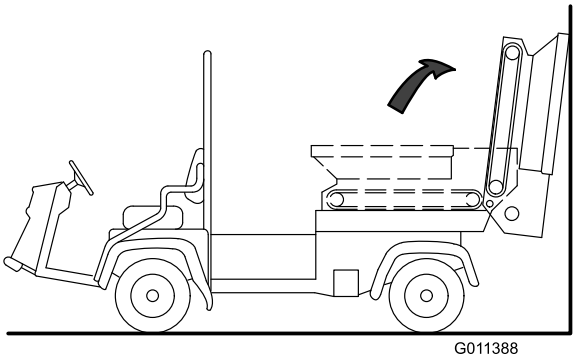

Figur 33

6. På maskinens højre side skal du løsne de 2 maskinskruer, spændeskiver og møtrikker, der fastgør glideladet til stellet (Figur 34). Sørg for, at fastgørelsesanordningerne er tilstrækkeligt løse til, at glideladet kan tippes.

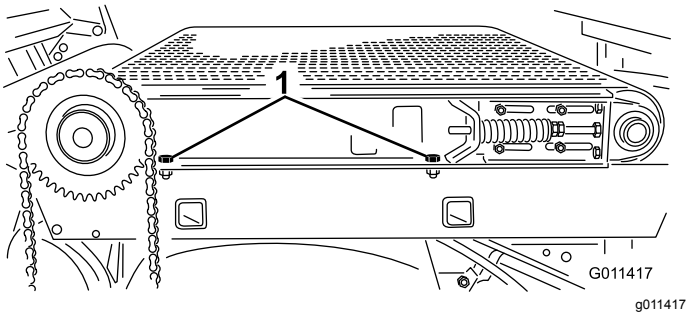

Figur 34

1. Glideladets monteringsmaskinskruer

7. På maskinens venstre side skal du fjerne de 2 maskinskruer, spændeskiver og møtrikker, der fastgør glideladet til stellet (Figur 35).

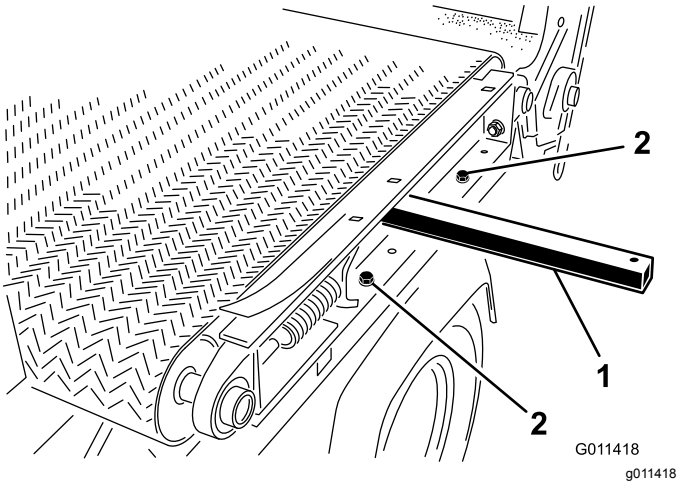

Figur 35

1. Løftestang
2. Glideladets monteringsmaskinskruer

8. Afmonter remmen på følgende måde:
   A. Klip remmen over, og fjern den fra rullerne.

      eller

   B. Isæt et remværktøj af plastik mellem hver rulle og remmen. Drej rullerne, indtil hvert værktøj er placeret på ydersiden af hver rulle. Værktøjet skal indføres efter ribben midt på remmen.
   C. Isæt en løftestang i hullet på venstre side af maskinen.
   D. Hæv løftestangen for at tippe glideladet.
   E. Lad samtidigt remmen og remværktøjerne glide af rullerne.
9. Monter remmen på følgende måde:
   A. Isæt en løftestang i hullet på venstre side af maskinen, og hæv løftestangen for at tippe glideladet (Figur 35).
   B. Monter remmen på rullerne så langt som muligt.
   C. Isæt et remværktøj af plastik mellem hver ruller og remmen. Drej rullerne, indtil hvert værktøj er placeret på ydersiden af hver ruller. Værktøjet skal indføres efter ribben midt på remmen.
   D. Lad remmen og remværktøjerne glide på rullerne, indtil remmen befinder sig ca. midt på rullerne.
   E. Fjern remværktøjerne mellem remmen og rullerne.
   F. Placer remmen, så ribben passer ind i justeringsrillerne i hver rulle.
   G. Udfør proceduren i omvendt rækkefølge for at montere tragtbeholderen og kædekomponenterne.

H. Juster remmen. Se Justering af transportbåndet (side 22).

Opbevaring

1. Rengør maskinen grundigt – særligt på indersiden af tragtbeholderen. Området omkring tragtbeholderen og transportbåndet skal være frit for resterende sandpartikler.
2. Tilspænd alle fastgørelsesanordninger.
3. Smør alle fedtfittings og lejer. Tør eventuelt overskydende smøremiddel af.
4. Enheden skal opbevares væk fra sollys for at forlænge transportbåndets levetid. Når den opbevares udendørs, anbefales det at afdække tragtbeholderen med en presenning.
5. Kontroller drivkædens spænding. Juster spændingen om nødvendigt.
6. Kontroller transportbåndets spænding. Juster spændingen om nødvendigt.
7. Når maskinen tages i brug efter opbevaring, skal du kontrollere, at remmen kører jævnt, inden du tilfører materiale i tragtbeholderen.

Fejlfinding

Problem	Mulig årsag	Afhjælpning
Det er vanskeligt at tilslutte og/eller frakoble lynkoblingerne.	1. Hydrauliksystemet er tryksat. 2. Motoren kører. 3. Fjernhydraulikventilen er ikke i flydeposition (kun på køretøjer med serienumre før 239999999).	1. Tag trykket af hydrauliksystemet. 2. Sluk for motoren. 3. Sæt fjernhydraulikventilen i flydeposition.
Det er svær at styre køretøjet.	1. Fjernhydraulikkens ventilforbindelse er ikke justeret korrekt (kun på køretøjer med serienumre før 239999999). 2. Hydraulikvæskestanden er for lav. 3. Hydraulikvæsken er varm.	1. Juster ventilforbindelsen. 2. Påfyld hydraulikvæske til det korrekte niveau. 3. Lad hydrauliksystemet køle af.
Hydrauliksystemet er utæt.	1. Der er en løs fitting. 2. Der mangler en O-ring på en fitting.	1. Spænd fittingen. 2. Monter den korrekte O-ring.
Redskabet fungerer ikke.	1. Lynkoblingerne er ikke helt tilkoblede. 2. Der er byttet om på lynkoblingerne. 3. En rem glider.	1. Efterse og korriger lynkoblingerne. 2. Efterse og korriger lynkoblingerne. 3. Kontroller og juster transportbåndets spænding.

Bemærkninger:

Bemærkninger:

Bemærkninger:

EEA/UK-erklæring om beskyttelse af privatlivets fred

Toros brug af dine personlige oplysninger

The Toro Company ("Toro") respekterer dit privatliv. Når du køber vores produkter, indsamler vi muligvis visse oplysninger om dig, enten direkte fra dig eller via din lokale Toro-virksomhed eller -forhandler. Toro bruger disse oplysninger til at opfylde kontraktmæssige forpligtelser – f.eks. til at registrere din garanti, behandle garantikrav eller kontakte dig i tilfælde af en produkttilbagekaldelse – og til lovlige forretningsformål – f.eks. til at måle kundetilfredshed, forbedre vores produkter eller give dig produktoplysninger, som kan være af interesse for dig. Toro kan dele dine oplysninger med vores datterselskaber, søsterselskaber, forhandlere eller andre forretningspartnere i forbindelse med disse aktiviteter. Vi kan også videregive personlige oplysninger, når loven kræver det, eller i forbindelse med salg, køb eller fusion af virksomheder. Vi sælger aldrig dine personlige oplysninger til andre virksomheder med henblik på markedsføring.

Opbevaring af dine personlige oplysninger

Toro opbevarer dine personlige oplysninger, så længe det er relevant for ovenstående formål, og i overensstemmelse med lovmæssige krav. Yderligere oplysninger om gældende opbevaringsperioder fås ved at kontakte legal@toro.com.

Toros forpligtelse i forbindelse med sikkerhed

Dine personlige oplysninger kan blive behandlet i USA eller et andet land, der har en mindre restriktiv databeskyttelseslovgivning end det land, du bor i. Når vi dine sender oplysninger ud af dit bopælsland træffer vi lovmæssigt krævede foranstaltninger for at sikre, at passende sikkerhedsforanstaltninger er på plads, så dine oplysninger beskyttes og behandles sikkert.

Adgang og rettelser

Du kan have ret til at rette eller gennemgå dine personlige oplysninger eller gøre indsigelse mod eller begrænse behandlingen af dine data. For at gøre det skal du kontakte os pr. e-mail på legal@toro.com. Hvis du har spørgsmål til den måde, Toro har håndteret dine oplysninger på, opfordrer vi dig til at rette dem direkte til os. Bemærk, at personer bosiddende i Europa har ret til klage til deres datatilsynsmyndighed.

Advarselsinformation i henhold til erklæringen California Proposition nr. 65

Hvad betyder denne advarsel?

Du kan komme ud for at se et produkt til salg, der er forsynet med et advarselsmærkat som det følgende:

WARNING: Cancer and Reproductive Harm (ADVARSEL: Kræft og forplantningsskade) – www.p65Warnings.ca.gov.

Hvad er erklæring 65?

Erklæring 65 gælder for alle selskaber, der driver virksomhed i Californien, sælger produkter i Californien eller fremstiller produkter, der kan sælges eller indføres i Californien. Den kræver, at Californiens guvernør fører og offentliggør en liste over kemikalier, der kan forårsage kræft, fosterskader og/eller anden skade på reproduktionsevnen. Listen, der opdateres hvert år, omfatter hundredvis af kemikalier, der findes i mange hverdagsartikler. Formålet med erklæring 65 er at informere offentligheden om udsættelse for disse kemikalier.

Erklæring 65 nedlægger ikke forbud mod salg af produkter, der indeholder disse kemikalier, men kræver i stedet advarsler på samtlige produkter, al produktemballage og produktets faglitteratur. Ydermere betyder en advarsel i henhold til erklæring 65 ikke, at et produkt er i strid med produktsikkerhedsstandarder eller -krav. Faktisk har den californiske regering præciseret, at en advarsel i henhold til erklæring 65 "ikke er det samme som en lovgivningsbeslutning om, hvorvidt et produkt er 'sikkert' eller 'usikkert'." Mange af disse kemikalier er blevet anvendt i hverdagsprodukter i mange år uden dokumenteret skadevirkning. Få yderligere oplysninger på https://oag.ca.gov/prop65/faqs-view-all.

En advarsel i henhold til erklæring 65 betyder, at en virksomhed enten (1) har evalueret eksponeringen og konkluderet, at den overskrider niveauet for "ingen betydelig risiko" eller (2) har valgt at forsyne produktet med en advarsel på grund af tilstedeværelsen af et kemikalie, der er anført på førnævnte liste, uden at der er blevet gjort forsøg på at evaluere eksponeringen.

Finder denne lovgivning anvendelse overalt?

Advarsler i henhold til erklæring 65 er kun påkrævede i henhold til californisk lovgivning. Disse advarsler ses i Californien inden for en bred vifte af miljøer, herunder, men ikke begrænset til, restauranter, købmandsforretninger, hoteller, skoler og hospitaler, og på en bred vifte af produkter. Derudover tilvejebringer nogle online- og postordreforhandlere advarsler i henhold til erklæring 65 på deres websites eller i kataloger.

Hvordan måler Californiens forbundsstatslige advarsler sig med de grænser, der er underlagt regeringen i Washington?

Standarder i henhold til erklæring 65 er ofte strengere end nationale og internationale standarder. Der er en række forskellige stoffer, som kræver en advarsel i henhold til erklæring 65 ved niveauer, der ligger langt under de nationale kontrolgrænser. For eksempel ligger advarlselsstandarden for bly i henhold til erklæring 65 på 0,5 µg/dag, hvilket er langt under nationale og internationale standarder.

Hvorfor er alle produkter af samme slags ikke forsynet med advarslen?

- Produkter, der sælges i Californien, kræver mærkning i henhold til erklæring 65, mens lignende produkter, der sælges andetsteds, ikke gør.
- Hvis en virksomhed, der er involveret i en retssag under erklæring 65, indgår et forlig, kan virksomheden pålægges at anvende erklæring 65-advarsler for sine produkter, mens andre virksomheder, der fremstiller lignende produkter, muligvis ikke er underlagt sådanne krav.
- Håndhævelsen af erklæring 65 er inkonsekvent.
- Virksomheder kan undlade at forsyne deres produkter med advarsler, hvis de konkluderer, at det ikke er påkrævet i henhold til erklæring 65. Fravær af advarsler på et produkt betyder ikke, at produktet er fri for de anførte kemikalier ved lignende niveauer.

Hvorfor inkluderer Toro denne advarsel?

Toro har valgt forsyne forbrugerne med så mange oplysninger som muligt, så de kan træffe kvalificerede beslutninger om de produkter, som de køber og bruger. Toro tilvejebringer i visse tilfælde advarsler på grundlag af viden om tilstedeværelsen af ét eller flere anførte kemikalier, uden at der er blevet foretaget vurdering af eksponeringen, eftersom ikke alle de anførte kemikalier er forsynet med krav til eksponeringsgrænser. Selvom eksponeringen fra Toros produkter kan være uvæsentlig eller ligge inden for intervallet, der "ikke udgør nogen betydelig risiko", har Toro for at være på den sikre side alligevel valgt at forsyne sine produkter med advarsler i henhold til erklæring 65. Hvis Toro ikke stiller disse advarsler til rådighed, kan virksomheden desuden sagsøges af staten Californien eller af private parter, der søger at håndhæve erklæring 65, og underlægges væsentlige sanktioner.

Toros garanti

To års begrænset garanti

Fejl og produkter, der er dækket

The Toro Company og dets søsterselskab, Toro Warranty Company, garanterer i fællesskab i henhold til en aftale mellem dem, at dit Toro-produkt ("produktet") er frit for materialefejl og fejl i den håndværksmæssige udførelse i to år eller 1500 driftstimer*, hvad end der måtte indtræde først. Denne garanti gælder for alle produkter med undtagelse af dybdeluftere (se de separate garantierklæringer for disse produkter). Hvis der forekommer en fejl, som er dækket af garantien, vil vi reparere produktet uden omkostninger for dig. Dette inkluderer fejldiagnose, arbejdsløn, reservedele og transport. Denne garanti træder i kraft på den dato, produktet leveres til den person, som oprindeligt køber det i detailleddet.
* Produkt udstyret med timetæller.

Sådan får du udført service, der er dækket af garantien

Det påhviler dig at underrette produktforhandleren eller den autoriserede produktforhandler, som du har købt produktet hos, så snart du tror, der er opstået en fejl, som er dækket af garantien. Hvis du har brug for hjælp til at finde frem til en produktforhandler eller en autoriseret forhandler, eller hvis du har spørgsmål vedrørende dine rettigheder eller ansvar i henhold til garantien, kan du kontakte os her:

Toro Commercial Products Service Department
Toro Warranty Company
8111 Lyndale Avenue South
Bloomington, MN 55420-1196, USA

+1-952-888-8801 eller +1-800-952-2740
E-mail: commercial.warranty@toro.com

Ejerens ansvar

Du er som ejer af produktet ansvarlig for at udføre den vedligeholdelse og de justeringer, som er nødvendige i henhold til din *betjeningsvejledning*. Hvis du ikke udfører den nødvendige vedligeholdelse og de nødvendige justeringer, kan dette danne grundlag for at afvise en reklamation i henhold til garantien.

Genstande og fejl, der ikke er dækket

Det er ikke alle produktfejl eller funktionsfejl, der måtte opstå i garantiperioden, som udgør materialefejl eller fejl i den håndværksmæssige udførelse. Denne garanti dækker ikke følgende:

- Produktfejl, som er en følge af brug af ikke-originale Toro-reservedele eller af installation og brug af ekstra eller modificeret eller ikke-originalt Toro-tilbehør og -produkter. Der kan medfølge en separat garantierklæring fra producenten af sådanne enheder.
- Produktfejl, som er en følge af manglende udførelse af anbefalet vedligeholdelse og/eller justeringer. Undladelse af at udføre korrekt vedligeholdelse af Toro-produkterne i henhold til skemaet over anbefalet vedligeholdelse i *betjeningsvejledningen* kan danne grundlag for afvisning af et garantikrav.
- Produktfejl, der stammer fra brug af produktet på ødelæggende, uagtsom eller hensynsløs vis.
- Reservedele, som forbruges ved brug, medmindre de skønnes at være defekte. Eksempler på reservedele, som forbruges eller opbruges under normal betjening af produktet omfatter, men er ikke begrænset til, bremseklodser og -belægninger, koblingsbelægninger, skæreknive, knivcylindre, ruller og lejer (forseglede eller smørbare), bundknive, tændrør, styrehjul, lejer, dæk, filtre, remme samt visse sprøjtekomponenter såsom membraner, dyser og kontraventiler osv.
- Fejl, der forårsages af eksterne forhold. Forhold, der anses for at være eksterne forhold, omfatter, men er ikke begrænset til, vejr, opbevaringsforhold, forurening, brug af ikke-godkendte brændstoffer, kølevæsker, smøremidler, tilsætningsstoffer, gødningsmidler, vand eller kemikalier osv.
- Funktions- eller driftsfejl forårsaget af brændstoffer (f.eks. benzin, diesel eller biodiesel), der ikke overholder deres respektive branchestandarder.
- Normal støj, vibration, slid og ælde samt forringelse.
- Normalt slid omfatter, men er ikke begrænset til beskadigelse af sæder som følge af slitage eller afslidning, slid på malede overflader, ridsede mærkater eller vinduer osv.

Reservedele

Reservedele, der planmæssigt skal udskiftes i forbindelse med nødvendig vedligeholdelse, er kun dækket af garantien i tidsrummet frem til det planmæssige tidspunkt for udskiftning af den pågældende reservedel. Reservedele, der udskiftes i henhold til denne garanti, er dækket af garantien i den originale produktgarantis løbetid og bliver Toros ejendom. Toro træffer endelig beslutning om, hvorvidt en reservedel eller en samlet enhed skal repareres eller udskiftes. Toro har ret til at bruge fabriksrenoverede reservedele til reparationer, der er dækket af garantien.

Garanti på dybdeafladnings- og litium-ion-batterier:

Dybdeafladnings- og litium-ion-batterier kan levere et samlet, specificeret antal kilowatttimer i løbet af deres levetid. Brugs-, opladnings- og vedligeholdelsesteknikker kan forlænge eller forkorte den samlede batterilevetid. I takt med at batterierne i dette produkt forbruges, vil mængden af nyttigt arbejde mellem opladningsintervaller langsomt formindskes, indtil batteriet er helt faldt. Udskiftning af flade batterier efter almindeligt forbrug er produktejerens ansvar. Det kan være nødvendigt at udskifte batterier under produktets normale garantiperiode for ejerens regning.
Bemærk: (kun litium-ion-batteri): Et litium-ion-batteri har en garanti, der kun dækker delen og dækker forholdsmæssigt, med start i år 3 til år 5 baseret på driftstiden og de brugte kilowatttimer. Der findes flere oplysninger i *betjeningsvejledningen*.

Omkostninger til vedligeholdelse afholdes af ejeren

Motorjustering, smøring, rengøring og polering, udskiftning af filtre, kølevæske og udførelse af anbefalet vedligeholdelse er eksempler på normal service, som Toro-produkter kræver, og omkostninger i forbindelse hermed afholdes af ejeren.

Generelle betingelser

Det eneste retsmiddel, du har til rådighed i henhold til nærværende garanti, er reparation hos en autoriseret Toro-forhandler.

Hverken The Toro Company eller Toro Warranty Company er ansvarlig for indirekte-, hændelige- eller følgeskader i forbindelse med brugen af de Toro-produkter, der er dækket af nærværende garanti, herunder omkostninger eller udgifter til at fremskaffe erstatningsudstyr eller service i de perioder, der med rimelighed medgår i forbindelse med funktionsfejl eller manglende rådighed over produktet, mens der udføres reparationer i henhold til garantien. Bortset fra den emissionsgaranti, der er nævnt nedenfor, og kun såfremt denne måtte finde anvendelse, gives ingen anden udtrykkelig garanti. Alle underforståede garantier om salgbarhed og brugsegnethed er begrænset til denne udtrykkelige garantis varighed.

I visse stater er det ikke tilladt at fragå ansvar for hændelige- og følgeskader eller at begrænse tidsrummet for en underforstået garantis varighed, så ovenstående ansvarsfragåelser og begrænsninger gælder muligvis ikke for dig. Denne garanti giver dig bestemte juridiske rettigheder, men derudover kan du også have andre rettigheder, som varierer fra stat til stat.

Bemærk vedrørende motorgaranti:

Emissionskontrolsystemet på dit produkt kan være dækket at en separat garanti, som overholder de krav, der er fastsat af det amerikanske miljøbeskyttelsesagentur (Environmental Protection Agency, EPA) og/eller rådet for luftressourcer i Californien (California Air Resources Board, CARB). De timemæssige begrænsninger, der er anført ovenfor, gælder ikke for garantien på emissionskontrolsystemet. Der henvises til garantierklæringen om motoremissionsgaranti, som er vedlagt dit produkt eller er indeholdt i motorfabrikantens dokumentation, for yderligere oplysninger

Andre lande end USA og Canada

Kunder, som har købt Toro-produkter, der er eksporteret fra USA eller Canada, skal kontakte deres Toro-forhandler for at få en garantipolice, som gælder for deres land, provins eller stat. Såfremt du af en eller anden grund er utilfreds med din forhandlers service eller har problemer med at få oplysninger om garantien, bedes du kontakte Toro-importøren.

374-0253 Rev D