Form No. 3425-489 Rev A

TORO®

Count on it.

Bruksanvisning

Topdresser 1800

Workman®-arbetsfordon för tung drift

Modellnr 44225—Serienr 403200001 och högre

Registrera din produkt på www.Toro.com.
Översättning av originalet (SV)

CE

3425-489 A

Denna produkt uppfyller alla relevanta europeiska direktiv. Mer information finns i den separata produktspecifika överensstämmelseförklaringen.

⚠ VARNING

KALIFORNIEN
Proposition 65 Varning

Användning av produkten kan orsaka kemikalieexponering som av den amerikanska delstaten Kalifornien anses orsaka cancer, fosterskador och andra fortplantningsskador.

Introduktion

Denna maskin har monterats på ett Workman-arbetsfordon för tung drift och är avsedd att användas av yrkesförare som har anlitats för kommersiellt arbete. Den är främst konstruerad för att dosera och sprida material under fuktiga förhållanden, utan att täppas igen så att spridningen drastiskt påverkas.

Läs den här informationen noga så att du lär dig att använda och underhålla produkten på rätt sätt, och för att undvika person- och produktskador. Du är ansvarig för att produkten används på ett korrekt och säkert sätt.

Kontakta en auktoriserad återförsäljare eller Toros kundservice och ha produktens modell- och serienummer till hands om du har behov av service, Toro originaldelar eller ytterligare information. Figur 1 visar var du finner produktens modell- och serienummer. Skriv in numren i det tomma utrymmet.

Viktigt: **Skanna rutkoden på serienummerplåten (i förekommande fall) med en mobil enhet för att få tillgång till information om garanti, reservdelar och annan produktinformation.**

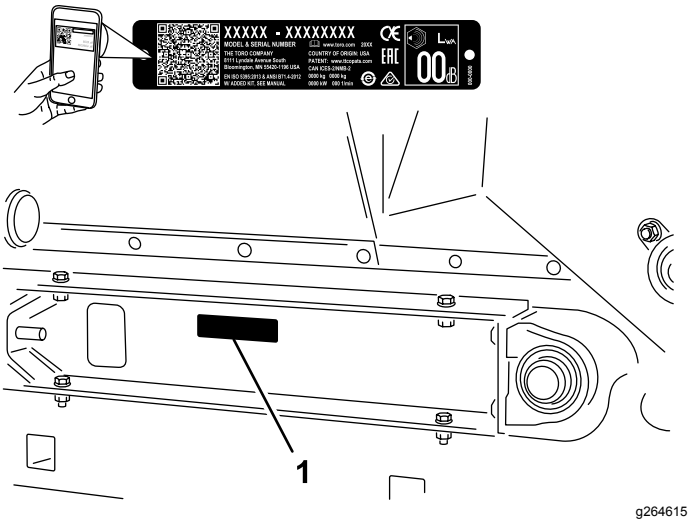

Figur 1

1. Modell- och serienummer

Modellnr _____

Serienr _____

I den här bruksanvisningen anges potentiella risker och alla säkerhetsmeddelanden har markerats med en varningssymbol (Figur 2), som anger fara som kan leda till allvarliga personskador eller dödsfall om föreskrifterna inte följs.

g000502

Figur 2
Varningssymbol

Två ord används också i den här bruksanvisningen för att markera information. **Viktigt** anger speciell teknisk information och **Observera** anger allmän information värd att notera.

© 2018—The Toro® Company
8111 Lyndale Avenue South
Bloomington, MN 55420

Kontakta oss på www.Toro.com.
Tryckt i USA
Med ensamrätt

Innehåll

Säkerhet 3
Allmän säkerhet..... 3
Säkerhets- och instruktionsdekaler 4
Montering 6
1 Ta bort 2/3 eller hela flaket..... 7
2 Montera TopDressern 7
3 Ansluta lyftcylindrarna..... 9
4 Använda flakstödet 10
5 Ansluta hydraulkopplingarna 11
Produktöversikt 13
Reglage 13
Specifikationer 14
Mått och vikter 14
Redskap som krävs 14
Rekommenderade tillbehör 14
Redskap/tillbehör..... 14
Före körning 15
Säkerhet före användning..... 15
Under arbetets gång 15
Säkerhet under användning..... 15
Kontrollera säkerhetssystemet 16
Använda maskinen 17
Sandningshastighet..... 18
Försiktighetsåtgärder för sand 18
Använda maskinen i kallt väder..... 18
Efter körning 19
Säkerhet efter användning..... 19
Underhåll 20
Rekommenderat underhåll 20
Säkerhet vid underhåll 20
Smörjning 20
Säkerhet för hydraulsystemet 20
Kontrollera hydraulledningarna och -slangarna..... 21
Justera borsten..... 21
Justera drivkedjans spänning 21
Justera transportbandet..... 22
Byta ut transportbandet 22
Förvaring 25
Felsökning 26

Säkerhet

Allmän säkerhet

Den här produkten kan orsaka personskador. Följ alltid alla säkerhetsanvisningar för att undvika allvarliga personskador.

Det kan medföra fara för dig och kringstående om maskinen används i andra syften än vad som avsetts.

- Läs och förstå innehållet i både den här *bruksanvisningen* och fordonets bruksanvisning innan du använder maskinen. Se till att alla som använder den här produkten förstår varningarna och vet hur maskinen och fordonet ska användas.
- Håll koncentrationen helt på maskinen när du använder den. Ägna dig inte åt aktiviteter som kan distrahera dig, eftersom personskador eller skador på egendom då kan uppstå.
- Håll händer och fötter på avstånd från maskinens rörliga komponenter.
- Kör endast maskinen om skydd och andra säkerhetsanordningar sitter på plats och fungerar.
- Håll kringstående på säkert avstånd från maskinen när den är i rörelse.
- Håll barn på säkert avstånd från arbetsområdet. Låt aldrig barn köra maskinen.
- Stoppa maskinen, stäng av motorn, koppla in parkeringsbromsen, ta ut nyckeln och vänta tills alla rörliga delar har stannat innan du tankar, rensar eller utför underhåll på maskinen.

Felaktigt bruk eller underhåll av maskinen kan leda till personskador. För att minska risken för skador ska du alltid följa säkerhetsanvisningarna och uppmärksamma varningssymbolen ⚠. Symbolen betyder Var försiktig, Varning eller Fara – anvisning om personsäkerhet. Underlåtenhet att följa anvisningarna kan leda till personskador eller dödsfall.

Vid behov finns ytterligare säkerhetsinformation i den här bruksanvisningen.

Säkerhets- och instruktionsdekaler

Säkerhetsdekalerna och säkerhetsinstruktionerna är fullt synliga för föraren och finns nära alla potentiella farozoner. Ersätt dekaler som har skadats eller saknas.

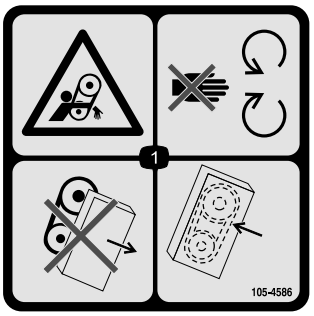

decal105-4586

105-4586

1. Risk för att fastna i remmen – håll dig på avstånd från rörliga delar. Använd inte maskinen om skydden eller skärmarna har tagits bort; låt alltid skydden och skärmarna sitta på plats.

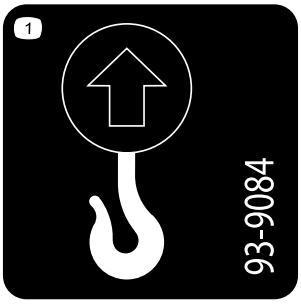

decal93-9084

93-9084

1. Lyftpunkt
2. Fästpunkt

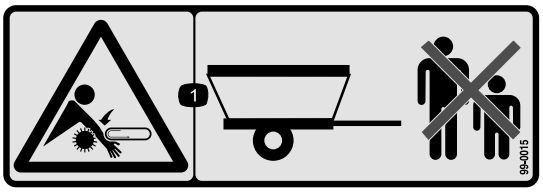

decal99-0015

99-0015

1. Risk för att fastna, transportband och borste – håll kringstående på behörigt avstånd från maskinen.

decal106-7750

106-7750

1. Risk för att fastna, transportband och borste – håll kringstående på behörigt avstånd från maskinen och kör inte passagerare.

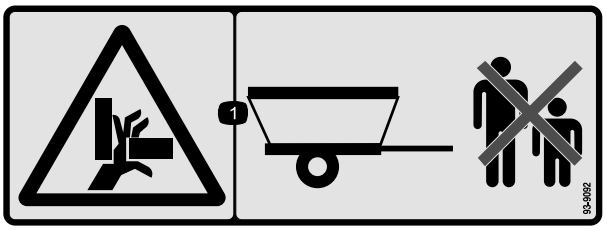

decal93-9092

93-9092

1. Krossrisk för händer – håll kringstående på säkert avstånd från maskinen.

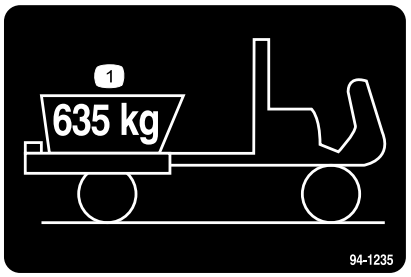

decal94-1235

94-1235

1. Maxlasten är 635 kg.

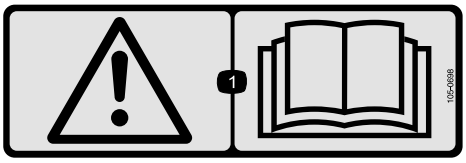

decal105-0698

105-0698

1. Varning – läs *bruksanvisningen*.

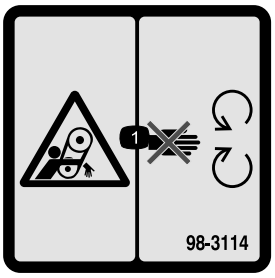

decal98-3114

98-3114

1. Risk för att fastna – håll avståndet till rörliga delar och kontrollera att alla skydd sitter på plats.

decal133-8061

133-8061

Montering

Lösa delar

Använd diagrammet nedan för att kontrollera att alla delar finns med.

Tillvägagångssätt	Beskrivning	Antal	Användning
1	Inga delar krävs	–	Ta bort 2/3 eller hela flaket.
2	Redskapskoppling Sprintbult Hjulsprint Huvudskruv (½ x 1 tum) Planbricka Låsmutter (½ tum) Distansbricksfäste	2 2 4 4 8 4 2	Montera topdressern.
3	Cylinderpinne Huvudskruv (¼ x ¾ tum) Låsmutter (¼ tum)	2 2 2	Anslut lyftcylindrarna.
4	Flakstöd (medföljer Workman-fordonet)	–	Använda flakstödet.
5	Inga delar krävs	–	Anslut hydraulkopplingarna.

Media och extradelar

Beskrivning	Antal	Användning
Bruksanvisning	1	Läses innan maskinen används.

1

Ta bort 2/3 eller hela flaket

Inga delar krävs

Tillvägagångssätt

Obs: Om Workman-fordonet är utrustat med en H.D.-dragkrok måste den inte tas bort från fordonet men vikten på dragkroken måste dras bort från trågets lastkapacitet. Se *bruksanvisningen* för Workman-fordonet.

1. Parkera fordonet på ett plant underlag.
2. Starta motorn. Använd den hydrauliska lyftspaken och sänk flaket tills cylindrarna har lösgjorts från sina spår.
3. Släpp lyftspaken. Stäng av motorn och ta ut nyckeln.
4. Ta bort hjulsprintarna från de yttre ändarna av cylinderstavens sprintbultar (Figur 3).

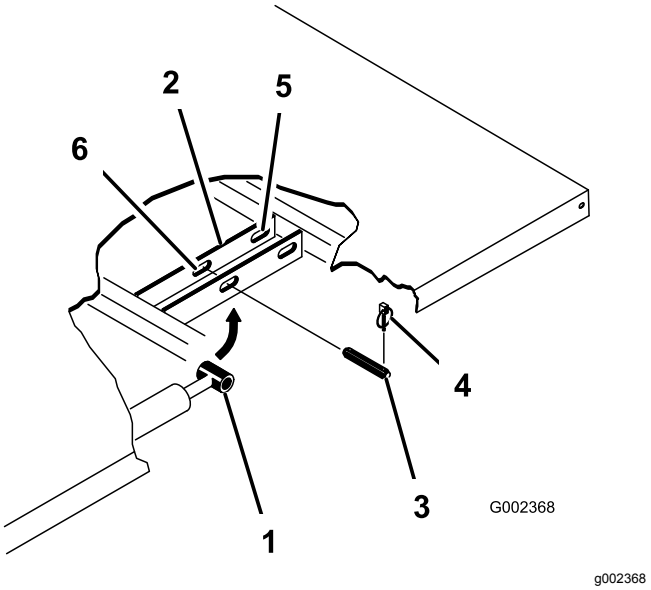

Figur 3

1. Cylinderstavsände
2. Flakets fästplatta
3. Sprintbult
4. Hjulsprint
5. Bakre spår (komplett flak)
6. Främre spår (⅔-flak)

5. Ta bort sprintbultarna som håller cylinderstavsändarna vid flakets fästplatta genom att trycka bultarna mot insidan (Figur 4).
6. Ta bort hjulsprintarna och sprintbultarna som håller fast tappfästena vid ramens kanaler (Figur 4).

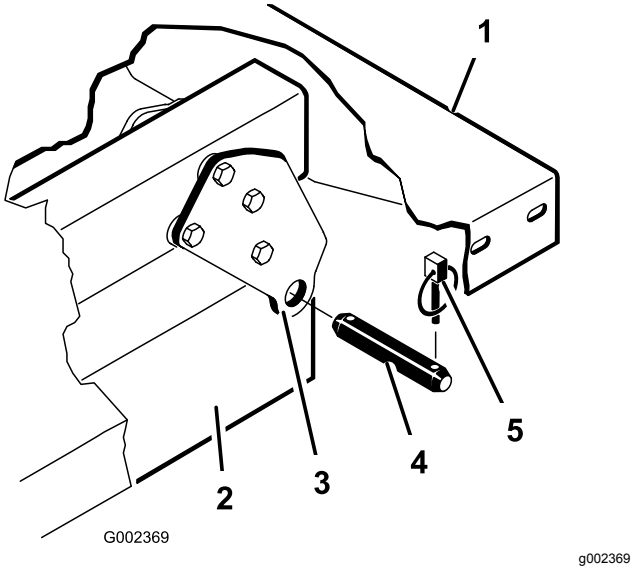

Figur 4

1. Flakets bakre vänstra hörn
2. Fordonets ramkanaler
3. Svängplatta
4. Sprintbult
5. Hjulsprint

7. Lyft av flaket från fordonet.

⚠ VAR FÖRSIKTIG

Det kompletta flaket väger ungefär 148 kg, så försök inte montera eller ta bort det på egen hand.

Använd en upphissningsanordning eller ta två eller tre personer till hjälp.

8. Förvara cylindrarna i förvaringsklämmor. Aktivera det hydrauliska lyftlåsets spak på fordonet för att förhindra att lyftcylindrarna förlängs oavsiktligt.

2

Montera TopDressern

Delar som behövs till detta steg:

2	Redskapskoppling
2	Sprintbult
4	Hjulsprint
4	Huvudskruv (½ x 1 tum)
8	Planbricka
4	Låsmutter (½ tum)
2	Distansbricksfäste

Tillvägagångssätt

Obs: På fordon med serienummer som är lägre än 239999999 måste fjärrstyrningssystemet för hydraulregleringen (modell 07415) installeras på Workman innan TopDresser 1800 monteras.

Obs: En motorhuvssats (artikelnummer 99-1214 för en vätskekyld bensindriven Workman eller artikelnummer 92-5963 för en dieseldriven Workman) måste monteras på Workman-fordonet för att förhindra att material överflödar direkt på motorn.

1. Ta bort de två flänshuvudskruvar och flänslåsmuttrar som fäster den bakre delen av varje motorramsfäste på alla sidor av fordonsramen (Figur 5).

   Obs: Om Workman-fordonet är utrustat med en H.D.-dragkrok är redskapets monteringsfästen (steg 1 och 2) redan monterade på fordonet. Gå vidare till steg 3.

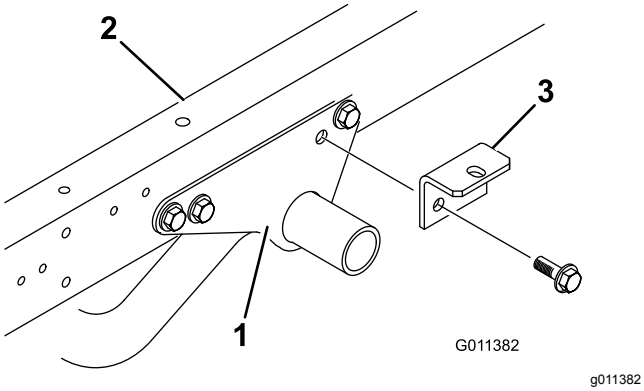

Figur 5

1. Motorramsfäste
2. Fordonsram
3. Redskapskoppling

2. Fäst en redskapskoppling löst på varje motorramsfäste och fordonsram med de två flänshuvudskruvar och flänslåsmuttrar som du tog bort tidigare (Figur 5).

   Obs: Om Workman-fordonet är utrustat med en H.D.-dragkrok monterar du distansbrickor enligt steg 3 och 4. Om så inte är fallet fortsätter du till steg 5.

3. Ta bort den huvudskruv, de två planbrickor och den låsmutter som fäster varje redskapskoppling på dragkrokens flik (Figur 6).

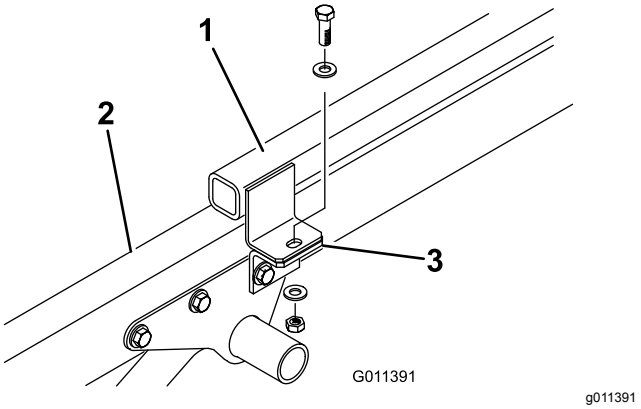

Figur 6

1. Dragkrokens flik
2. Fordonsram
3. Redskapsram

4. Fäst ett distansbricksfäste på varje dragkroksflik med den huvudskruv, de två planbrickor och den låsmutter som du tog bort tidigare (Figur 7).

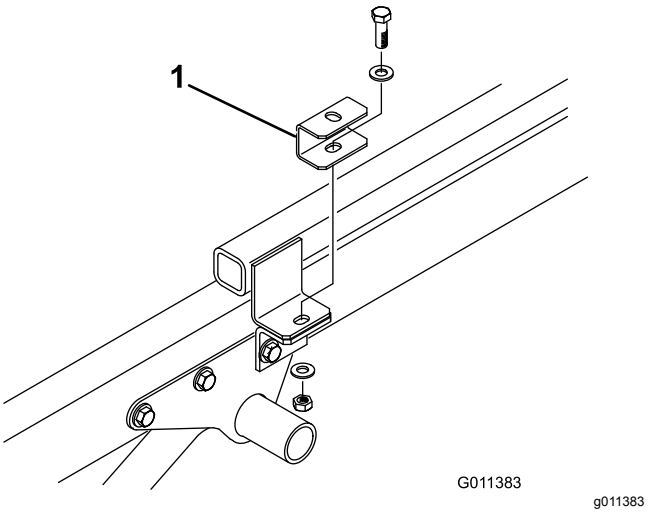

Figur 7

1. Distansbricksfäste

5. Placera maskinen på fordonsramen och rikta in hålen på de bakre monteringsfästena med hålen i ramens sidor (Figur 7).

Obs: Om du använder en gaffeltruck för att lyfta topdressern för du in gafflarna genom hålen i de bakre klaffarna och in i kanalerna.

Obs: Gör så här om du använder tillvalet Lyftanordningssats (92-4452) för att lyfta topdressern:

A. Placera lyftfästet på tråget.

B. Fäst kedjorna vid lyftöglorna i alla hörnen av tråget.

Viktigt: **När du tar bort TopDressern måste du *alltid* ta bort fästbultarna och fäststiften innan du lyfter den.**

6. Fäst alla bakre monteringsfästen på fordonsramen med en sprintbult och två hjulsprintar (Figur 8).

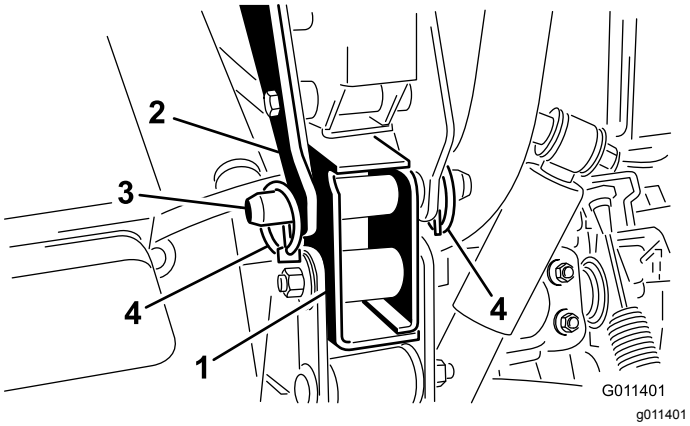

Figur 8

1. Fordonsramsfäste
2. Monteringsfästen
3. Sprintbult
4. Hjulsprint

7. Fäst redskapskopplingarnas (Figur 9) eller distansbricksfästenas (Figur 10) övre del på monteringsflikarna på sidorna av topdressern med en ½ x 1-tums huvudskruv, två planbrickor och låsmuttrar. Dra åt alla fästelement.

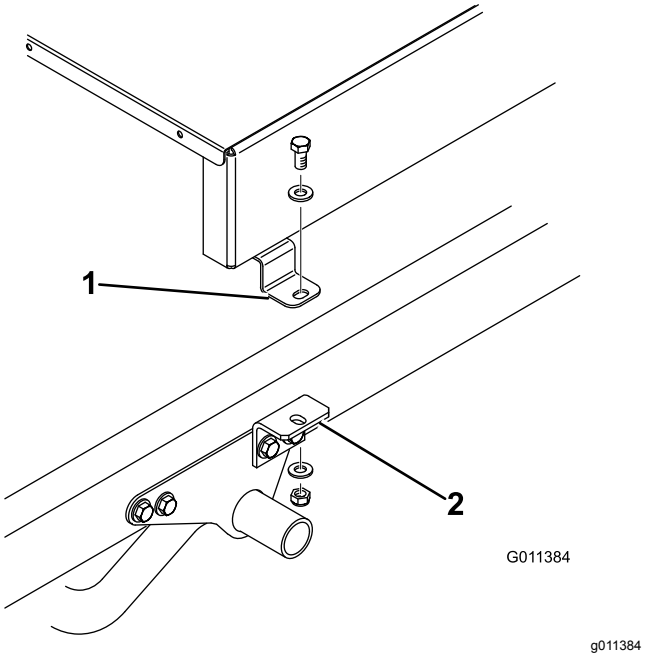

Figur 9

1. Topdresserns monteringsflik
2. Redskapskoppling

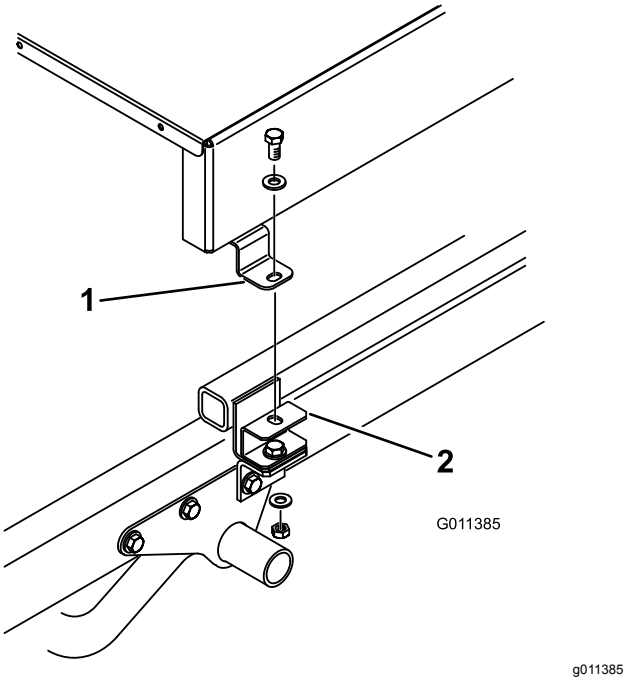

Figur 10

1. Topdresserns monteringsflik
2. Distansbricksfäste

3

Ansluta lyftcylindrarna

Delar som behövs till detta steg:

2	Cylinderpinne
2	Huvudskruv (¼ x ¾ tum)
2	Låsmutter (¼ tum)

Tillvägagångssätt

1. Fäst lyftcylinderstavens ändar på topdresserns bas med en cylindersprint (Figur 11).
2. Fäst cylindersprintarna på topdresserns bas med en huvudskruv (¼ x ¾ tum), en planbricka och en mutter (Figur 11).

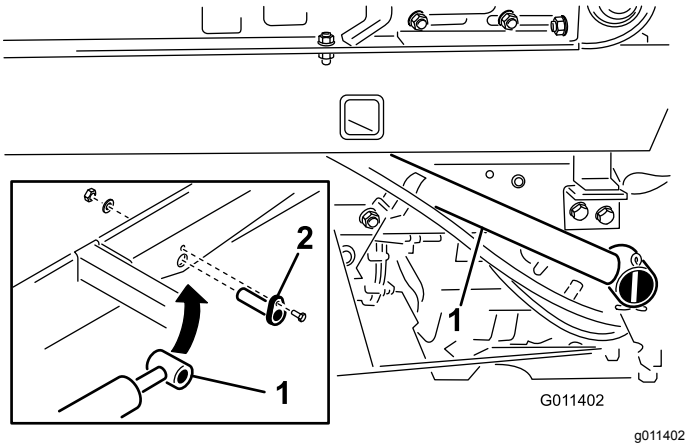

Figur 11

1. Cylinderstång
2. Cylinderpinne

Viktigt: **Lås alltid upp tömningsspärrspaken innan du ansluter cylindern för lutning. Använd endast cylinderlutning för service på motorn eller hydraulenheten under.**

⚠ VARNING

Om du inte stöttar upp topdressern ordentligt medan du utför underhåll kan detta leda till allvarliga personskador.

Förlita dig inte på att cylindrarna håller upp maskinen. Palla upp topdressern innan du går under den för att utföra underhåll.

Viktigt:

På fordon med serienummer 240000001 och högre kan inte flaket eller topdressern höjas om du inte ansluter lyftcylinderslangarna till fordonet.

⚠ VAR FÖRSIKTIG

Underlåtenhet att följa den korrekta proceduren för att tippa topdresserns tråg kan leda till allvarliga personskador.

Ta bort de främre fästbultarna innan du tippar tråget.

Tippa endast tråget när det är tomt.

4

Använda flakstödet

Delar som behövs till detta steg:

–	Flakstöd (medföljer Workman-fordonet)

Tillvägagångssätt

Viktigt: **Flakstödet ska alltid monteras eller tas loss från flakets utsida.**

1. Höj upp flaket tills lyftcylindrarna är helt utdragna.
2. Ta loss flakstödet från förvaringsfästena baktill på vältskyddspanelen (Figur 12).

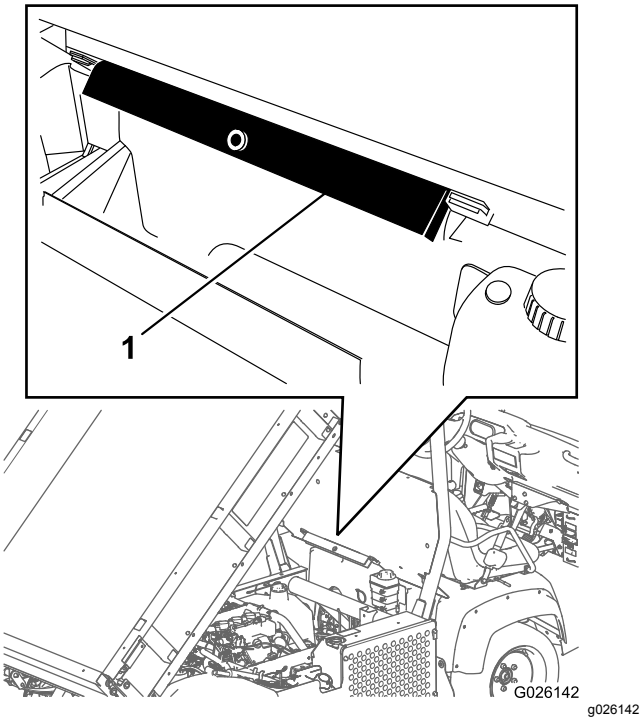

Figur 12

1. Flakstöd

3. Tryck fast flakstödet på cylinderstaven och kontrollera att stödets ändar vilar på cylindertrummans ände och cylinderstavens ände (Figur 13).

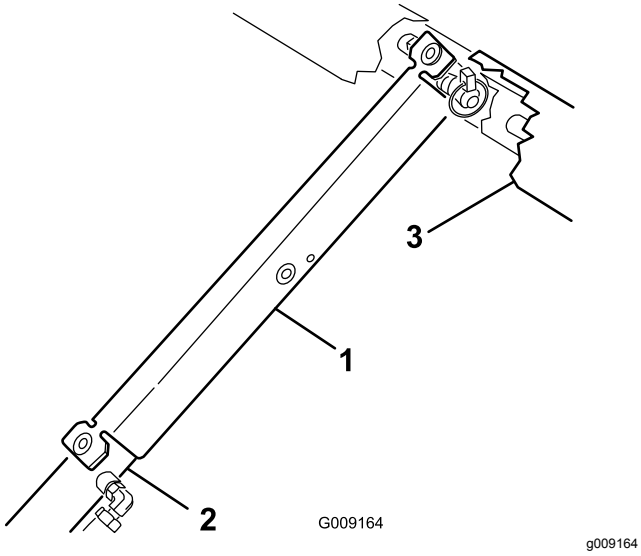

Figur 13

1. Flakstöd
2. Cylindertrumma
3. Flak

4. När du är färdig tar du av flakstödet från cylindern och för in det i fästena baktill på vältskyddets panel.

   Viktigt: **Försök inte att sänka ned flaket medan flakstödet är monterat på cylindern.**

5

Ansluta hydraulkopplingarna

Inga delar krävs

Tillvägagångssätt

1. På fordon med serienummer som är lägre än 239999999 för du den fjärrstyrda hydraulventilens handtag (Figur 14) till det upphöjda läget och på fordon med serienummer som är 240000001 och högre för du den hydrauliska lyftspaken (Figur 15) fram och tillbaka för att få bort systemtrycket och underlätta urkopplingen av snabbkopplingarna.

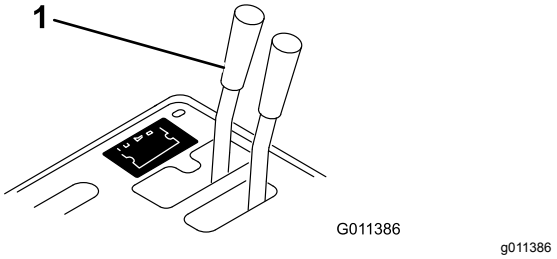

Figur 14

1. Hydraulventilhandtag

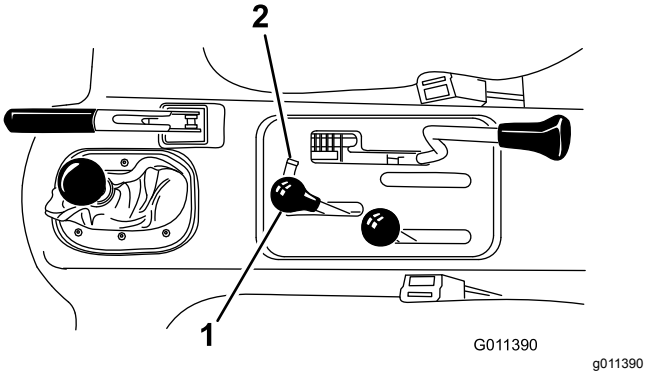

Figur 15

1. Hydraulisk lyftspak
2. Hydraulliftlås

2. På fordon med serienummer som är 240000001 och högre kopplar du från de två lyftcylinderslangarna från slangarna som har fästs vid kopplingsfästet (Figur 16). För in hylsorna i cylinderslangens snabbkopplingar.

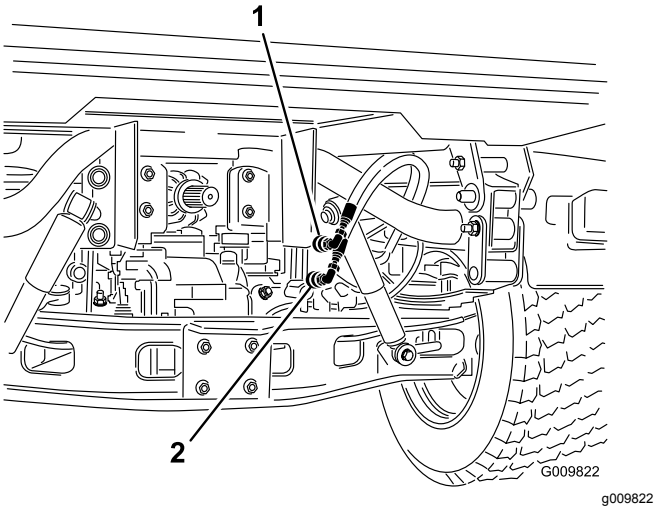

Figur 16

1. Snabbkoppling, läge ”A”
2. Snabbkoppling, läge ”B”

3. Rengör topdresserns snabbkopplingar (Figur 17) innan du ansluter dem. Smutsiga kopplingar kan förorena systemet. Fäst båda snabbkopplingarna på Workman efter rengöringen. Slangarna har markerats med A och B, passa ihop dem med snabbkopplingarna

vid montering. Se till att båda snabbkopplingarna är helt åtdragna.

Obs: Kopplingarna som visas i Figur 17 är från fordon med serienummer som är lägre än 239999999.

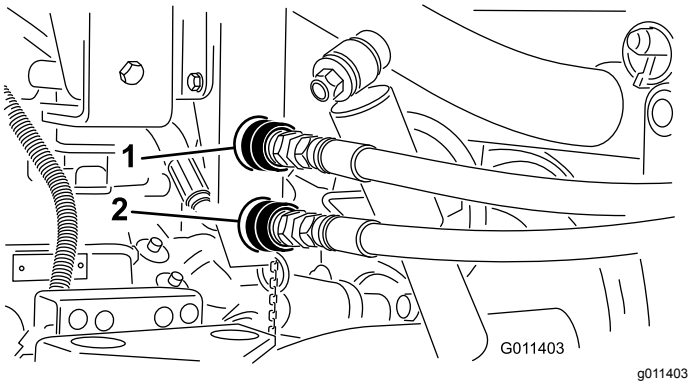

Figur 17

1. Snabbkoppling, läge ”A”
2. Snabbkoppling, läge ”B”

Viktigt: **Workman-hydraulsystemet fungerar på Dexron III med automatisk transmissionsvätska. Vätskan smörjer växlarna och lagret och fungerar som vätska för driften av hydraulsystemet.**

När fjärrhydraulsystemets snabbkopplingar har anslutits flödar hydraulvätska från maskinen till fordonet. Om hydraulvätskan i maskinen inte är samma som eller motsvarar hydraulvätskan i fordonet kan detta orsaka skador på växellådan eller hydraulsystemet.

Kontrollera vätskekompabiliteten och vidta lämpliga åtgärder om maskinen sedan används tillsammans med en produkt som använder andra vätskor än Dexron III ATF.

⚠ VARNING

Hydraulvätska som läcker ut under tryck kan tränga in i huden och orsaka skada.

- **Uppsök läkare omedelbart om du blir träffad av en hydrauloljestråle och hydrauloljan tränger in i huden. Vätska som trängt in i huden måste opereras bort inom några få timmar av en läkare.**
- **Se till att alla hydrauloljeslangar och -ledningar är i gott skick och att alla hydraulanslutningar och -kopplingar är ordentligt åtdragna innan hydraulsystemet trycksätts.**
- **Håll händer och andra kroppsdelar borta från småläckor eller munstycken som sprutar ut hydraulvätska under högtryck.**
- **Använd en kartong- eller pappersbit för att hitta hydraulläckor.**
- **Lätta på allt tryck i hydraulsystemet på ett säkert sätt innan något arbete utförs i hydraulsystemet.**

Viktigt: **Kontrollera hydraulvätskenivån efter att topdressern har monterats. Kontrollera att topdressern fungerar och kontrollera sedan hydraulvätskenivån igen. Om fordonet körs med låg hydraulvätskenivå kan skador uppstå på pumpen, den hydraulisk fjärrstyrningen, servostyrningen och fordonets växellåda. Använd automatisk transmissionsvätska för Dexron III om ytterligare vätska behövs.**

4. Starta fordonets motor och testa rotationen på transportbandet och borsten. Sätt fordonets reglage för det fjärrstyrda hydrauliksystemet i KÖRLÄGET. Rotationen ska vara som i Figur 18. Om rotationen går åt motsatt håll måste snabbkopplingarna vändas.

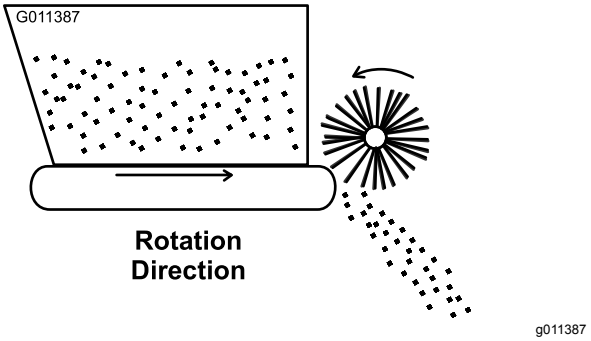

Figur 18

Viktigt: **Se till att slangarna leds bort från alla vassa, heta och rörliga komponenter.**

5. Gör en visuell kontroll av hydraulsystem efter tecken på läckor, lösa fästanordningar, delar som saknas och felaktigt dragna ledningar. Utför alla reparationer innan du kör maskinen igen.

Produktöversikt

Reglage

Grinddoseringskontroll

De svarta rattarna på den bakre vänstra sidan av maskinen används för att justera och låsa grinden i önskad öppet läge.

1. Lossa låsratten (Figur 19) tillräckligt för att den ska kunna glida obehindrat i spåret.
2. Ställ grindratten (Figur 19) i önskat läge och dra åt låsratten för att säkra justeringen.

Hastighetsskala

Använd hastighetsskalan (Figur 19) för att ställa in önskad flödeshastighet. Se Sandningshastighet (sida 18).

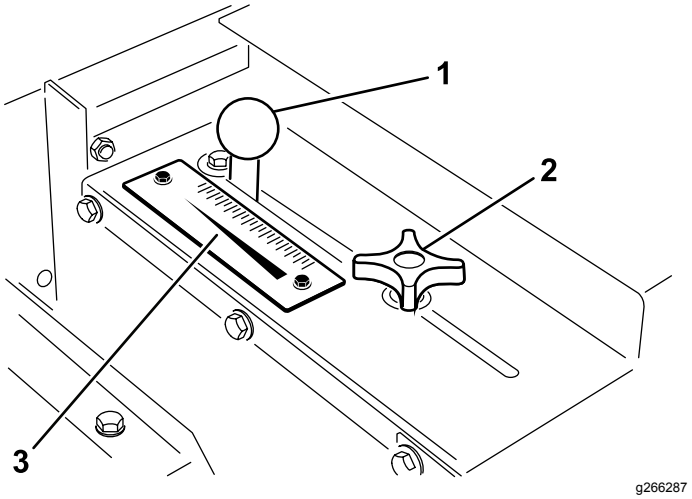

Figur 19

1. Grindjusteringsratt
2. Grindlåsratt
3. Hastighetsskala

Specifikationer

Obs: Specifikationer och design kan komma att ändras utan föregående meddelande.

Mått och vikter

Längd	137 cm
Bredd	185 cm
Spridarbredd	152 cm
Inre röjningsbredd	175 cm
Höjd, monterad på ett Workman-fordon	126 cm
Fraktvikt	386 kg
Torrvikt	367 kg
Trågets kapacitet	0,5 kubikmeter

Redskap som krävs

Fjärrstyrningssystem med hydraulreglering (för fordon med serienummer som är lägre än 239999999)	Modellnr 07415
Motorhuvssats (Mitsubishi, vätskekyld, dieseldriven Workman) **eller**	Artikelnr 92-5963
Motorhuvssats (Mitsubishi, vätskekyld, bensindriven Workman) **eller**	Artikelnr 99-1214
Motorhuvssats (Daihatsu, vätskekyld, bensin- och dieseldriven Workman) **och**	Artikelnr 117-4867 (medföljer modeller i HD-serien)
Täckskydd i 1/3-storlek (Daihatsu, vätskekyld, bensin- och dieseldriven Workman) **Obs:** Täckskyddet i 1/3-storlek passar inte om en sats för högt luftinsläpp har monterats. Ett flak i 1/3-storlek måste användas om en sats för högt luftinsläpp har monterats. **eller**	Artikelnr 93-9225
Flak i 1/3-storlek	Modell-nr 07341

Rekommenderade tillbehör

Domkraft (Antal 4) Kräver: hakbult (4 st.)	Artikelnr 105-9482-03 Artikelnr 100-4523
Varvräknar-/hastighetsmätarsats (Mitsubishi, vätskekyld, bensindriven Workman)	Artikelnr 87-9950
Varvräknar-/hastighetsmätarsats (Mitsubishi, vätskekyld, dieseldriven Workman)	Artikelnr 87-9970
Varvräknar-/hastighetsmätarsats (luftkyld, bensindriven Workman 3000–4000)	Artikelnr 87-9960
Varvräknar-/hastighetsmätarsats (luftkyld, bensindriven Workman HD)	Artikelnr 115-7786
Varvräknar-/hastighetsmätarsats (Daihatsu, vätskekyld, bensindriven Workman 3000–4000)	Artikelnr 105-9498
Varvräknar-/hastighetsmätarsats (Daihatsu, vätskekyld, dieseldriven Workman 3000–4000)	Artikelnr 105-9499
Varvräknarsats (luftkyld, bensindriven Workman 3000–4000)	Artikelnr 107-7977
Varvräknarsats (Daihatsu, vätskekyld, bensindriven Workman 3000–4000)	Artikelnr 107-7975
Varvräknarsats (Daihatsu, vätskekyld, dieseldriven Workman 3000–4000)	Artikelnr 107-7976
Handgasreglagesats (för fordon med serienummer 240000001 och högre)	Modell 07420
Handgasreglagesats (för fordon med serienummer som är lägre än 239999999)	Modell 07416

Redskap/tillbehör

Det finns ett urval av godkända Toro-redskap och -tillbehör som du kan använda för att förbättra och utöka maskinens kapacitet. Kontakta en auktoriserad återförsäljare eller auktoriserad Toro-distributör, eller gå till www.Toro.com för att se en lista över alla godkända redskap och tillbehör.

Använd endast originalreservdelar och tillbehör från Toro för att garantera optimal prestanda och fortlöpande säkerhet för produkten. Det kan vara farligt att använda reservdelar och tillbehör från andra tillverkare och det kan göra produktgarantin ogiltig.

Körning

Obs: Vänster och höger sida på maskinen är lika med förarens vänstra respektive högra sida vid normal körning.

Före körning

Säkerhet före användning

- Maskinens balans, vikt och köregenskaper skiljer sig från vissa andra typer av utrustning. Läs innehållet i denna *bruksanvisning* innan du använder maskinen och säkerställ att du har förstått allt. Bekanta dig ordentligt med reglagen och lär dig att stanna snabbt.
- Låt aldrig barn eller någon som inte har fått utbildning använda eller utföra underhåll på maskinen. Lokala bestämmelser kan begränsa användarens ålder. Det är ägaren som ansvarar för att utbilda alla förare och mekaniker.
- Lär dig hur man använder utrustningen på ett säkert sätt och bekanta dig med manöverreglage och säkerhetsskyltar.
- Lär dig att stanna maskinen och stänga av motorn snabbt.
- Kontrollera att förarnärvaroreglage, säkerhetsbrytare och skydd sitter fast och fungerar som de ska. Kör inte maskinen om dessa inte fungerar som de ska.
- Håll alla skydd och säkerhetsanordningar på plats. Om något skydd, någon säkerhetsanordning eller någon dekal är oläslig eller saknas ska denna repareras eller bytas ut innan maskinen används.

  Obs: Den främre tredjedelen av Workman-lastområdet måste täckas av ett redskap eller skydd i 1/3-storlek när du använder topdressern.
- Dra åt alla lösa muttrar, bultar och skruvar för att säkerställa att maskinen kan användas på ett säkert sätt. Kontrollera att maskinkomponenterna sitter på plats och är ordentligt fastsatta.
- Hör efter med fordonsleverantören eller fordonstillverkaren så att du säkert vet att traktorenheten är lämplig att användas tillsammans med ett tillbehör som har den här vikten.
- Parkera maskinen på ett jämnt underlag, koppla in parkeringsbromsen, stäng av motorn, ta ut nyckeln och vänta tills alla rörliga delar har stannat innan du kliver ur fordonet och lämnar topdressern.

Under arbetets gång

Säkerhet under användning

- Ägaren/föraren kan förebygga och ansvarar för olyckor som kan ge upphov till personskador eller skador på egendom.
- Använd lämpliga kläder, inklusive ögonskydd, långbyxor, rejäla och halkfria skor samt hörselskydd. Sätt upp långt hår, knyt fast löst sittande klädesplagg och använd inte lösa smycken.
- Håll koncentrationen helt på maskinen när du använder den. Låt dig inte distraheras eftersom det kan leda till personskador eller skador på egendom.
- Håll koncentrationen helt på maskinen när du använder den. Låt dig inte distraheras eftersom det kan leda till personskador eller skador på egendom.
- Kör inte maskinen om du är trött, sjuk eller påverkad av alkohol, läkemedel eller droger.
- Se till att det inte finns fler personer (du och din/dina passagerare) i fordonet än antalet handtag som finns på maskinen.
- Håll händer och fötter borta från tråget.
- Förbli sittande så länge fordonet är i rörelse.
- Det krävs koncentration för att använda maskinen. Underlåtenhet att använda fordonet på ett säkert sätt kan leda till olyckor, att fordonet välter och allvarliga personskador eller dödsfall. Kör försiktigt och gör följande för att undvika att maskinen välter eller att du förlorar kontrollen:
  - Kör mycket försiktigt, sänk hastigheten och håll ordentligt avstånd från sandbunkrar, diken, vattendrag, ramper, okända områden eller andra riskfyllda platser.
  - Sänk hastigheten när du kör i ojämn terräng med en lastad maskin för att undvika att maskinen blir ostabil.
  - Se upp för hål eller andra dolda faror.
  - Var försiktig när du kör maskinen i branta sluttningar. Kör rakt uppför och nedför sluttningar. Sänk farten när du gör tvära svängar eller när du svänger i sluttningar. Undvik att svänga på sluttande underlag där detta är möjligt.
  - Var extra försiktig när du kör maskinen på våta underlag, vid högre hastigheter eller med full last. Bromstiden ökar med full last. Lägg i en

lägre växel innan du börjar köra uppför eller nedför en sluttning.
  - Undvik att stanna och starta plötsligt. Växla inte från backläge till framåtläge eller vice versa utan att först stanna helt och hållet.
  - Försök inte att svänga tvärt eller göra plötsliga manövrar eller andra farliga åtgärder som kan leda till att du förlorar kontrollen över maskinen.
  - Ge akt på omgivningen när du svänger eller backar med maskinen. Se till att området är fritt och att kringstående befinner sig på ett behörigt avstånd. Kör sakta.
  - Se upp för trafik när du kör nära eller korsar vägar. Lämna alltid företräde till fotgängare och andra fordon. Följ alla trafikregler och lokala bestämmelser när du kör maskinen på eller nära motorvägar.
  - Var alltid uppmärksam på och undvik lågt sittande utskjutande föremål som trädgrenar, dörrposter, gångbroar osv. Säkerställ att det alltid finns tillräckligt med utrymme ovanför dig för att både fordonet och ditt huvud ska kunna passera under.
  - Använd inte maskinen när det finns risk för blixtnedslag.
  - Om du är osäker på vad som gäller för säker körning ska du avbryta arbetet och fråga din arbetsledare.
  - Lämna inte fordonet utan tillsyn när det är igång.
- Kör inte laster som överskrider fordonets lastgräns.
- Lastens stabilitet kan variera (hög last t.ex. har i allmänhet en högre tyngdpunkt). Du kan förbättra stabiliteten genom att vid behov underskrida de maximala lastgränserna.
- Gör följande för att undvika att maskinen välter:
  - Ge noga akt på lastens höjd och vikt. Högre och tyngre laster kan öka vältningsrisken.
  - Fördela lasten jämnt både i längd- och sidled.
  - Var försiktig när du svänger och undvik riskabla manövrar.
  - Se alltid till att maskinen är kopplad till fordonet innan du påbörjar lastningen.
  - Placera inte stora eller tunga föremål i tråget. eftersom det kan skada bandet och rullarna. Se även till att lasten håller en enhetlig struktur. Maskinen kan oväntat kasta små stenar i sanden.
- Stå inte bakom maskinen när du lastar av den.
- Se till att alltid stå på ett plant underlag när du ska lasta ur eller koppla bort topdressern från fordonet.
- Kör inte fordonet när topdressern är upphöjd i högsta läget. Detta ökar risken för att fordonet välter.
- Kör med maskinen i det nedfällda läget.
- Stäng av redskapet när du närmar dig människor, fordon, korsningar eller övergångsställen.

Säkerhet i sluttningar

- Gå igenom specifikationerna för fordonet för att se till att du inte överskrider dess kapacitet i sluttningar.
- Sluttningar är en betydande faktor vid olyckor som orsakas av att föraren förlorat kontrollen eller att maskinen välter, vilket kan innebära livsfara eller leda till allvarliga personskador. Det är föraren som är ansvarig för säker manövrering i sluttningar. Om du kör maskinen i en sluttning måste du vara extra försiktig.
- Föraren måste utvärdera förhållandena på en viss plats för att bedöma om sluttningen är säker för maskindrift, bland annat genom att undersöka platsen. Använd alltid sunt förnuft och gott omdöme när du utför kontrollen.
- Operatören måste läsa anvisningarna nedan innan maskinen används i sluttningar. Beakta de aktuella driftsförhållandena för att fastställa huruvida maskinen ska användas på platsen. Förändringar i terrängen kan leda till att maskinens manövrering i sluttningar förändras.
- Undvik att starta, stänga av eller svänga med maskinen i sluttningar. Undvik att göra plötsliga ändringar i hastighet eller riktning. Sväng långsamt och successivt.
- Använd inte maskinen under förhållanden där det råder tvekan om dragkraft, styrning eller stabilitet.
- Avlägsna eller märk ut hinder såsom diken, hål, fåror, gupp, stenar och andra dolda faror. Det kan finnas dolda hinder i högt gräs. Ojämn terräng kan göra att maskinen välter.
- Observera att om du kör maskinen på vått gräs, tvärs över sluttningar eller nedför en sluttning kan maskinen förlora dragkraft. Om drivhjulen tappar dragkraft kan detta leda till att maskinen slirar och att du förlorar kontrollen över bromsning och styrning.
- Var mycket försiktig när du använder maskinen nära stup, diken, flodbäddar, farliga vattendrag eller andra faror. Maskinen kan välta plötsligt om ett hjul kör över en kant eller kanten ger med sig. Håll ett säkert avstånd mellan maskinen och riskfyllda områden.

Kontrollera säkerhetssystemet

Serviceintervall: Varje användning eller dagligen

Syftet med säkerhetssystemet är att hindra motorn från att dras runt eller starta om du inte samtidigt trycker ner kopplingspedalen.

⚠ VAR FÖRSIKTIG

Om säkerhetsbrytarna är frånkopplade eller skadade kan maskinen plötsligt gå igång, vilket kan leda till personskador.

- **Gör inga otillåtna ändringar på säkerhetsbrytarna.**
- **Kontrollera säkerhetsbrytarnas funktion dagligen och byt ut eventuella skadade brytare innan maskinen körs.**

Obs: Mer information om redskapens säkerhetssystem finner du i respektive redskaps *bruksanvisning*.

Kontrollera kopplingspedalens säkerhetsbrytare

1. Sitt i förarsätet och lägg i parkeringsbromsen.
2. Flytta växelspaken till NEUTRALLÄGET.

   Obs: Motorn startar inte om den hydrauliska lyftspaken är låst i det främre läget.
3. Vrid tändningsnyckeln medurs till STARTLÄGET utan att trycka på kopplingspedalen.

   Obs: Om motorn dras runt eller startar har det uppstått ett fel på säkerhetssystemet, och det måste repareras innan maskinen kan användas.

Kontrollera säkerhetsbrytaren för den hydrauliska lyftspaken

1. Sitt i förarsätet och koppla in parkeringsbromsen.
2. Flytta växelspaken till NEUTRALLÄGET och kontrollera att den hydrauliska lyftspaken är i det mittersta läget.
3. Tryck ned kopplingspedalen.
4. För den hydrauliska lyftspaken framåt och vrid tändningsnyckeln till STARTLÄGET.

   Obs: Om motorn dras runt eller startar har det uppstått ett fel på säkerhetssystemet, och det måste repareras innan maskinen kan användas.

Använda maskinen

1. Sitt på sätet och koppla in parkeringsbromsen.
2. Koppla ur kraftuttaget (i förekommande fall) och sätt handgasreglaget i läget AV (i förekommande fall).
3. Sätt Workman-handtaget till den fjärrstyrda hydraulventilen i läget AV.
4. Flytta växelspaken till NEUTRALLÄGET och tryck ner kopplingsarmen.
5. Sätt i nyckeln och vrid den medurs för att starta motorn. Släpp nyckeln när motorn startar.
6. Öva på att starta, köra och stanna Workman-fordonet. Läs alltid och se till att du förstår *bruksanvisningen* för Workman-fordonet innan du använder maskinen.
7. Kontrollera att bandet fungerar smidigt innan du tillför material i tråget.
8. Fyll på sand eller något annat topdressingsmaterial i tråget. Högst 0,5 kubikmeter material kan placeras i tråget. Generellt väger sand 1,6 kg/liter och kan överbelasta Workman-fordonet om mer än 635–680 kg lastas i tråget.

   Viktigt: **När något annat redskap, t.ex. en H.D.-dragkrok, har monterats på Workman-fordonet när topdressern används måste vikten för dessa redskap dras bort från trågets lastkapacitet.**

   En metod för att avgöra redskapens totalvikt är att placera bakhjulen på en våg. **Maxviktkapaciteten för bakaxeln i Workman 3000/4000-serien är 1 179 kg och 1 372 kg för Workman HD-serien.**

   ⚠ FARA

   Tunga laster innebär längre bromssträcka och försämrar din förmåga att svänga snabbt utan att välta.

   Transport eller toppdressing med en full last kan göra så att sanden glider. Sanden glider oftast i svängar, i uppförs- eller nedförsbacke, vid plötslig ändring av hastigheten eller under körning på ojämna underlag. Om lasten förskjuts kan fordonet välta.

   Var försiktig vid transport eller topdressing med full last.

   En allmän regel är att lasten ska placeras jämnt fördelad både i riktning framåt-bakåt och sida-till-sida.

   Luta aldrig topdresserflaket för underhåll om det finns material i tråget. Luta endast topdresserflaket när tråget är tomt.
9. Transport till toppdressingsområdet.
10. Justera doseringsgrinden till önskad hastighet. Lås den på plats med den svarta ratten.
11. För växelspaken till LÅGHASTIGHETSLÄGET. Välj önskad hastighet för framåtdrift och börja köra fordonet. Se Sandningshastighet (sida 18).

12. På fordon med serienummer som är lägre än 239999999 drar du det fjärrstyrda hydraulikreglaget bakåt till KÖRLÄGET. På fordon som har serienummer 240000001 och högre låser du den hydrauliska lyftspaken i framåtläget. Maskinen utför nu topdressing.

Sandningshastighet

Sandningshastigheten beror på grindinställningen och växel-/höjdinställningen. Sand varierar i fuktighet och grovlek (kornstorlek) vilket påverkar hastigheten. Beakta dessa faktorer när du bestämmer hur mycket sand som behövs. Testa på ett litet område för att avgöra korrekt mängd. För att öka sandningshastigheten öppnar du antingen grinden till en högre skalmarkering eller växlar Workman-fordonet till en lägre växel.

Obs: På fordon som har serienummer 240000001 eller högre minskar sandhastigheten när du svänger fordonet. Undvik skarpa svängar vid topdressing.

För att sandningen ska bli jämn på alla greener bör du använda en varvräknare och/eller ett handgasreglage så att motorhastigheten blir jämn vid topdressing.

⚠ VARNING

Om fordonet välter eller slår runt på en sluttning kommer detta att orsaka allvarliga skador.

Försök aldrig vända fordonet om motorn stannar eller om du förlorar greppet i en sluttning.

Backa alltid rakt nerför sluttningen med backväxeln i.

Backa inte ner i neutralläget eller med kopplingen nedtryckt så att du bara använder bromsarna.

Lägg aldrig till sidobrädor eller paneler på trågets ovansida för att öka lastkapaciteten. Den ökade vikten kommer att göra att fordonet välter eller rullar och leda till allvarliga skador.

Kör inte tvärs över en sluttning: kör uppför och nedför sluttningen. Undvik att svänga i sluttningar. Öka eller sänk inte farten hastigt. En plötslig hastighetsändring kan leda till att fordonet välter.

Försiktighetsåtgärder för sand

TopDresser 1800 har utrustats med en flexibel grindkant (Figur 20) och fjäderbelastningsmekanism som minskar risken för att sandklumpar eller stenar samlas under driften. För att bandet ska hålla länge bör du sila sanden eller kontrollera om det finns stenar med vassa kanter som kan skada transportbandet.

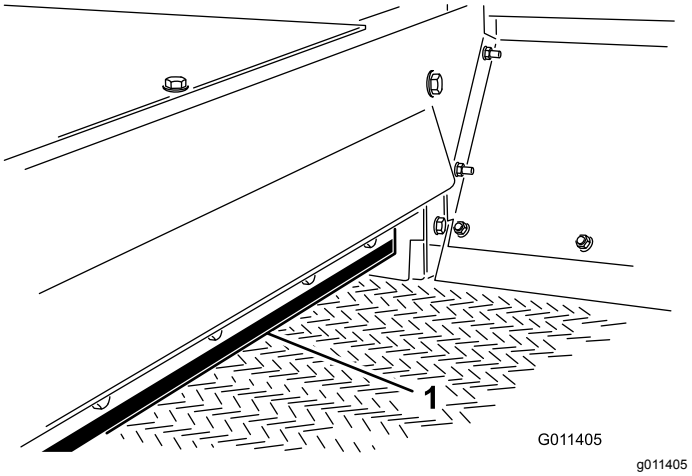

Figur 20

1. Grindkant

Använda maskinen i kallt väder

Du kan använda maskinen, med vissa begränsningar, i kallt väder för att salta/sanda isiga trottoarer. Transportbandet i PVC blir stelt i kallt väder och kräver då mer ström för att fungera. Bandets livslängd förkortas med ca 50 % om det används vid temperaturer som är lägre än 5 °C. **Topdressern får under inga omständigheter användas i temperaturer som är lägre än -7 °C.**

1. Öka bandspänningen genom att justera fjäderkompressionen till 101 mm. Se Justera transportbandet (sida 22).
2. Kör alltid bandet innan du tillför material för att se till att fukt inte har gjort så att bandsystemet har frusit. Det kan uppstå skador på bandet eller rullen om bandet och drivrullen halkar mot varandra.

   Viktigt: **Ställ in bandspänningen på den normala fjäderkompressionen på 112 mm innan du använder maskinen under normala temperaturförhållanden.**

Efter körning

Säkerhet efter användning

- Parkera maskinen på ett fast och plant underlag.
- Stäng alltid av motorn, ta ut nyckeln (i förekommande fall), vänta tills alla rörliga delar har stannat och låt maskinen svalna innan du justerar, rengör, utför underhåll på den eller ställer den i förvaring.
- Se till att tråget är i det nedfällda läget.
- Håll alla maskindelar i gott bruksskick och samtliga beslag åtdragna.
- Byt ut slitna och skadade dekaler, eller ersätt de som saknas.

Underhåll

Obs: Vänster och höger sida på maskinen är lika med förarens vänstra respektive högra sida vid normal körning.

Obs: Hämta en kostnadsfri kopia av elschemat eller hydraulschemat på www.Toro.com. Klicka på länken Manuals och sök efter din maskin.

Rekommenderat underhåll

Underhållsintervall	Underhållsförfarande
Varje användning eller dagligen	• Kontrollera säkerhetssystemets funktion. • Kontrollera hydraulledningarna och slangarna.
Var 25:e timme	• Smörj smörjnipplarna

Säkerhet vid underhåll

- Innan du underhåller eller justerar maskinen ska du stanna maskinen, stänga av motorn, koppla in parkeringsbromsen, ta ut nyckeln och vänta tills alla rörliga delar har stannat.
- Utför endast det underhåll som beskrivs i den här bruksanvisningen. Kontakta en auktoriserad Toro-återförsäljare vid eventuellt behov av större reparationer eller assistans.
- Se till att maskinen är säker att använda genom att dra åt alla muttrar, bultar och skruvar.
- Utför om möjligt inget underhåll på maskinen medan motorn är igång. Håll dig på avstånd från rörliga delar.
- Kontrollera eller justera inte kedjespänningen medan fordonets motor är igång.
- Lätta försiktigt på trycket i komponenter med upplagrad energi.
- Maskinen ska stöttas upp med klossar eller förvaringsstöd när arbete utförs på undersidan. Förlita dig aldrig på att fordonets hydrauliksystem ska stötta upp maskinen.
- Se till att alla skydd har monterats efter underhåll eller justering av maskinen.

Smörjning

Serviceintervall: Var 25:e timme

Maskinen har fem smörjnipplar som måste smörjas med fett nr 2 med litiumbas.

Smörjnipplarnas placering (Figur 21) och antal är följande: Rullarnas axellager (4) och borstaxellager (1).

Viktigt: **Smörj lagren för att att behålla ett litet utrymme mellan lager och hus. För mycket fett kan orsaka överhettning.**

Obs: Vi rekommenderar att du inte smörjer drivkedjan om den inte blir stel av rost. Om kedjan rostar kan du smörja den lätt med ett torrt smörjmedel.

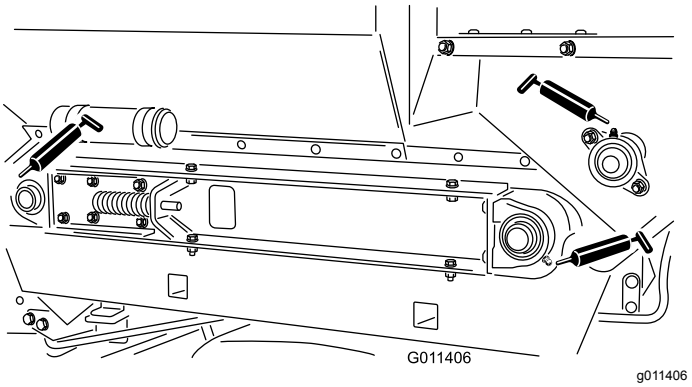

Figur 21

Säkerhet för hydraulsystemet

- Uppsök läkare omedelbart om du blir träffad av en hydrauloljestråle och hydrauloljan tränger in i huden. Vätska som trängt in i huden måste opereras bort inom några få timmar av en läkare.
- Se till att alla hydrauloljeslangar och -ledningar är i gott skick och att alla hydraulanslutningar och -kopplingar är ordentligt åtdragna innan hydraulsystemet trycksätts.
- Håll kropp och händer borta från småläckor eller munstycken som sprutar ut hydraulvätska under högt tryck.
- Använd en kartong- eller pappersbit för att hitta hydraulläckor.
- Lätta på allt tryck i hydraulsystemet på ett säkert sätt innan något arbete utförs i hydraulsystemet.

Kontrollera hydraulledningarna och -slangarna

Serviceintervall: Varje användning eller dagligen

Kontrollera hydraulledningarna och -slangarna för att se om det finns läckor, vridna ledningar, lösa fäststöd, slitage, lösa kopplingar, väderslitage eller kemiskt slitage. Reparera alla eventuella skador innan du kör maskinen igen.

Justera borsten

Borsten måste ha tillräcklig kontakt med transportbandet för att topdressingmaterialet ska kunna spridas ut, men transportbandet får inte begränsa borstens rotation. Du kan föra in en bit styvt papper mellan transportbandet och borsten för att kontrollera justeringen. Borsten måste ha samma höjd i sidled. Kontrollera borstens justering varje vecka så att den inte är sliten. Borsten slits ut under normala förhållanden och avståndet mellan borsten och transportbandet måste bibehållas för att borsten inte ska slitas ojämnt.

Obs: Om du använder fuktiga topdressingmaterial kan du behöva justera borsten så att stråna kan sopa bort material som ansamlats mellan transportbandets tappar utan att komma i för mycket kontakt med den släta delen av bandet.

1. Lossa på muttrarna som fäster lagerhuset (Figur 22) på maskinens högra sida.

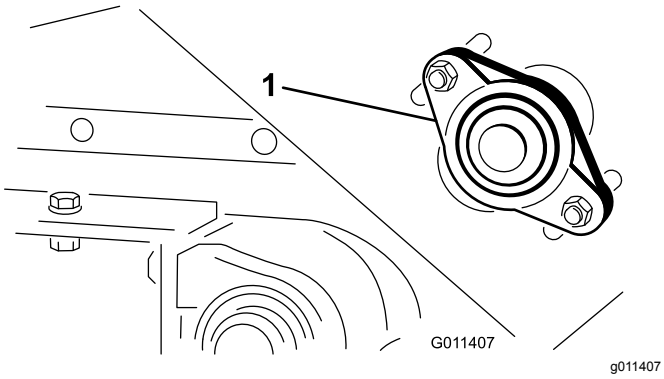

Figur 22

1. Lagerhus

2. Lossa på muttrarna som fäster borstmotorn (Figur 23) på maskinens vänstra sida.

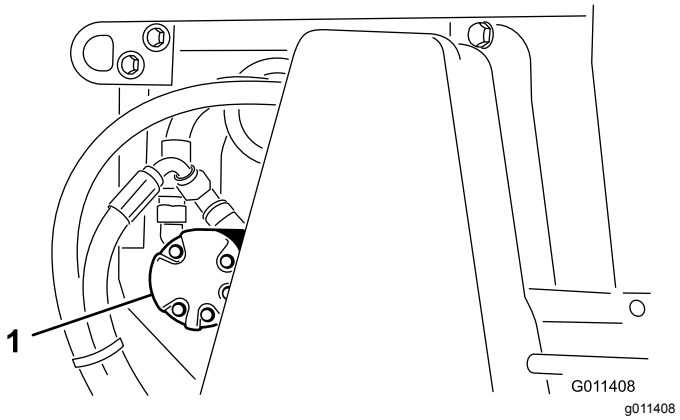

Figur 23

1. Borstmotorn

3. Skjut borsten på plats på höger sida. Dra åt muttrarna för hand.
4. Skjut borsten på plats på vänster sida. Dra åt muttrarna för hand.
5. För in en bit styvt papper mellan borsten och transportbandet. Borsten måste ha samma höjd i sidled.
6. Dra åt muttrarna om justeringen är korrekt. Om så inte är fallet upprepar du proceduren.

Justera drivkedjans spänning

Justera kedjespänningen så att den böjer sig 3 mm. Dra inte åt kedjan för hårt. Detta leder till att kedjan slits ut. Använd inte maskinen med en lös kedja eftersom det gör att drevet slits ut.

Viktigt: **Beslagen på maskinens skyddsplåtar är konstruerade så att de ska sitta kvar på plåten efter att de har lossats. Lossa alla fästdon på varje plåt några varv så att plåten sitter löst, men inte är helt loss, och gå sedan tillbaka och lossa dem tills plåten kommer helt loss. Då lossar du inte skruvarna från hållarna av misstag.**

1. Ta bort kedjehuset och distansbrickan (Figur 24).

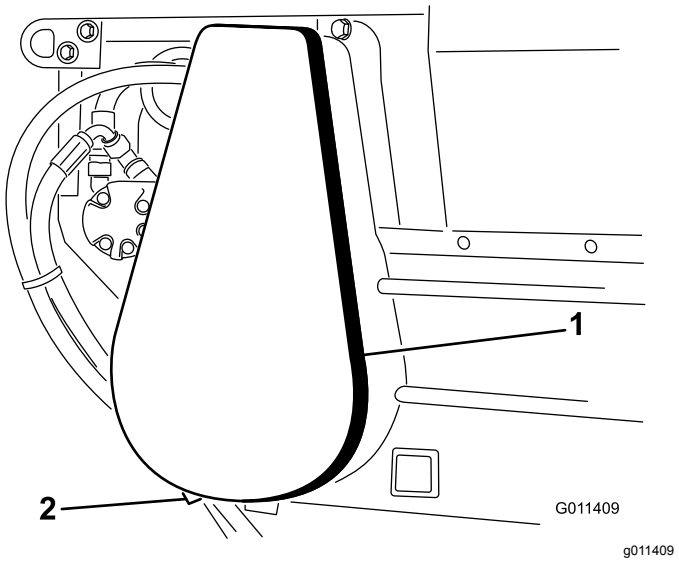

Figur 24

1. Kedjehus
2. Distansbricka (under huset)

2. Lossa bultarna och muttrarna som fäster motorn och drevet vid huvudramen (Figur 25).
3. Vrid motorn och drevet i fästspåren tills rätt spänning har uppnåtts.

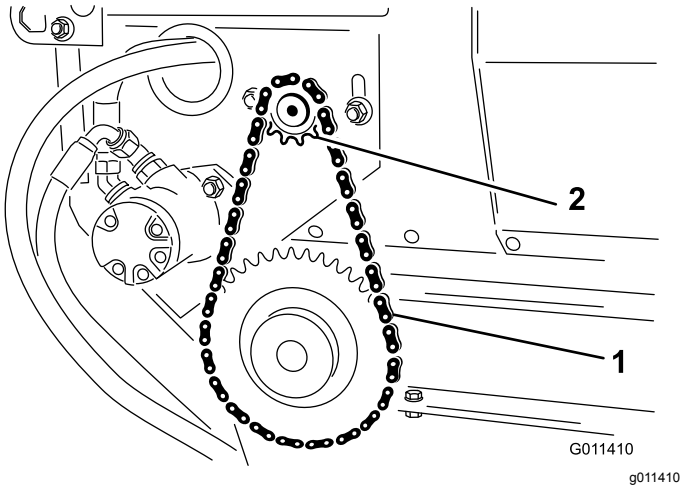

Figur 25

1. Drivkedja
2. Motor och drev

4. Dra åt fästskruvarna.
5. Montera kåpan och distansbrickan.

Justera transportbandet

När transportbandet har justerats på ett korrekt sätt ska varje kompressionsfjäder vara 112 mm. Justera transportbandet så här:

1. Lossa kontramuttrarna och justera spännstångens (Figur 26) muttrar för att erhålla önskad spänning.

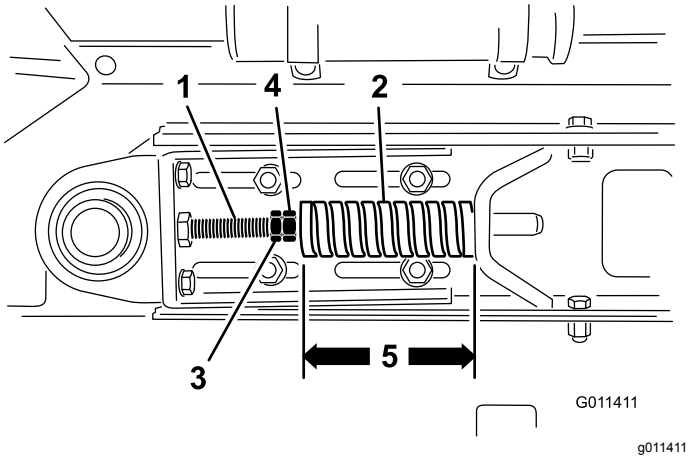

Figur 26

1. Spännstång
2. Kompressionsfjäder
3. Kontramutter
4. Mutter
5. 112 mm

2. Dra åt kontramuttrarna för att fixera justeringen.
3. Kontrollera att mittavståndet mellan transportbandets rullaxlar (Figur 27) på varje sida av maskinen är lika långt – ca 89,5 cm.

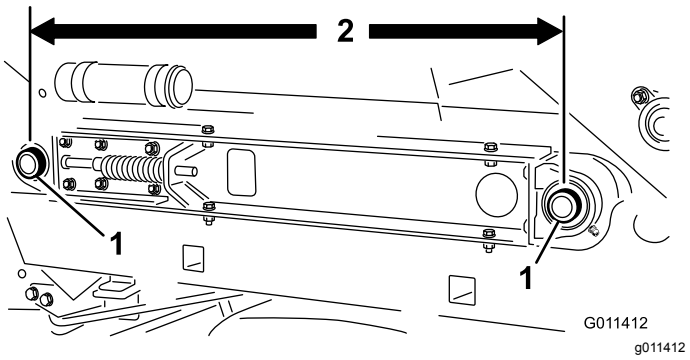

Figur 27

1. Transportbandets rullaxlar
2. Avståndet mellan axlarna

Byta ut transportbandet

När du byter ut ett skadat eller slitet transportband ska du alltid inspektera trågets tätningar (Figur 28) och grindkanten (Figur 28) så att kanterna inte är slitna eller trasiga. Byt ut slitna eller trasiga komponenter så att det nya transportbandet fungerar korrekt.

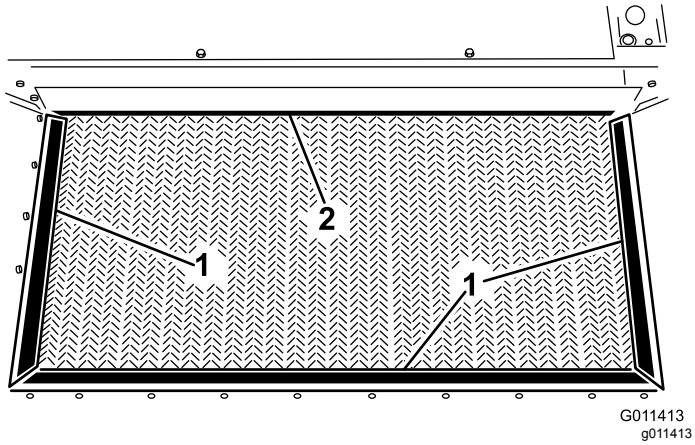

Figur 28

1. Trågtätning
2. Grindkant

Viktigt: **Beslagen på maskinens skyddsplåtar är konstruerade så att de ska sitta kvar på plåten efter att de har lossats. Lossa alla fästdon på varje plåt några varv så att plåten sitter löst, men inte är helt loss, och gå sedan tillbaka och lossa dem tills plåten kommer helt loss. Då lossar du inte skruvarna från hållarna av misstag.**

1. Ta bort kedjehuset och distansbrickan (Figur 29).

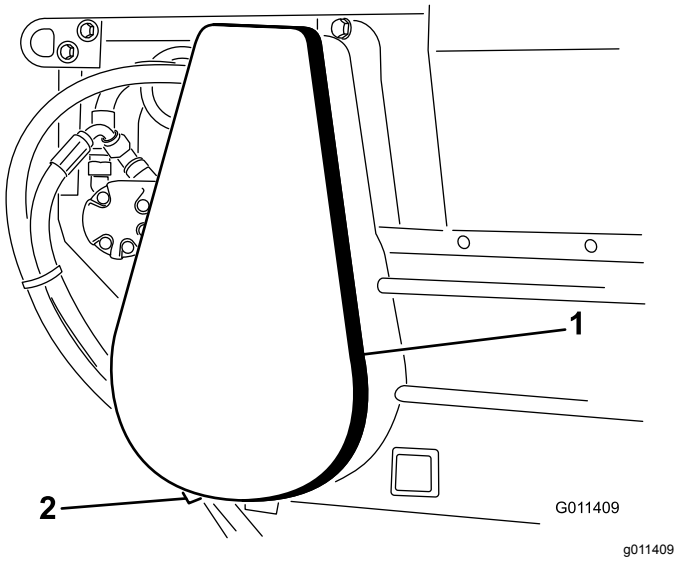

Figur 29

1. Kedjehus
2. Distansbricka (under huset)

2. Ta bort huvudlänken från kedjan och ta bort kedjan från det lilla drevet (Figur 30).

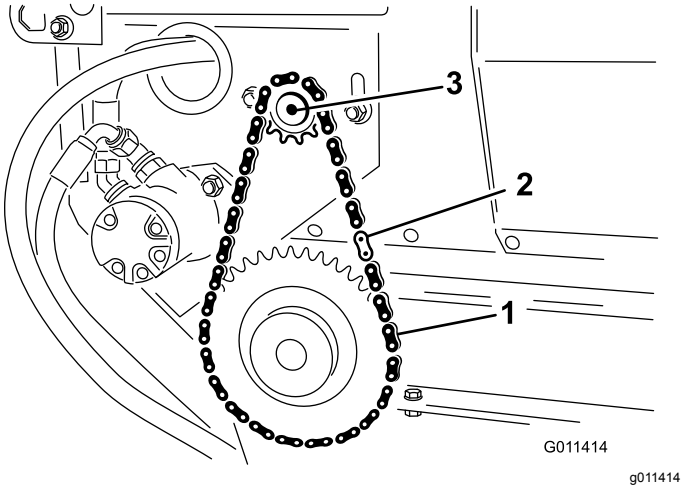

Figur 30

1. Drivkedja
2. Huvudlänk
3. Motor

Obs: Du kanske måste lossa på motorns fästbultar för att kunna ta isär kedjelänken.

3. Lossa kontramuttrarna och muttrarna på spännstången för att frigöra fjäderspänningen (Figur 31).

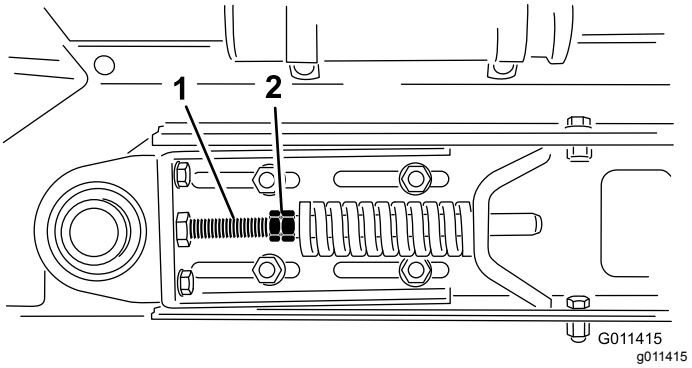

Figur 31

1. Spänningsmuttrar
2. Muttrar

4. Ta bort de två huvudskruvar, brickor och muttrar på var sida av maskinen som fäster tråget till glidflaket (Figur 32).

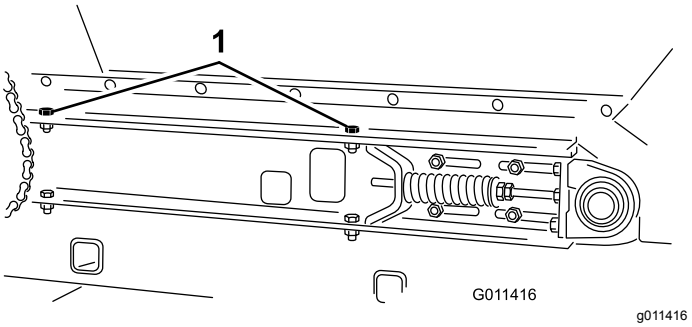

Figur 32

1. Trågets huvudskruv för montering (höger sida visas)

5. Sväng tråget bakåt och luta det mot t.ex. en vägg eller en stege. Låt inte tråget luta mot maskinens bakre del eftersom det kan skada borsten eller hydraulkopplingarna (Figur 33).

   Viktigt: **Se till att du svänger tråget förbi mittpunkten och/eller fäster det vid en vägg eller stolpe så att det inte av misstag faller på arbetsytan (Figur 33).**

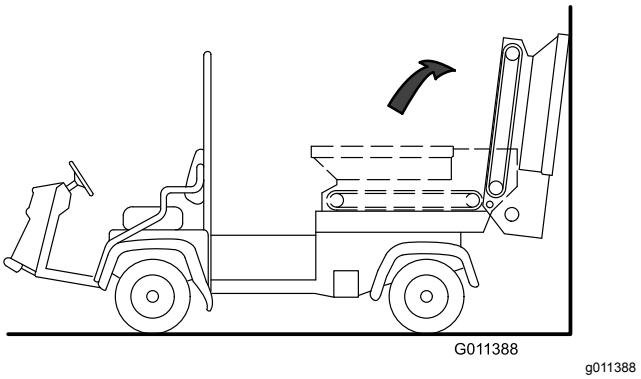

Figur 33

6. Lossa de två huvudskruvarna, brickorna och muttrarna på maskinens högra sida som fäster glidflaket på ramen (Figur 34). Se till att fästelementen är tillräckligt lösa för att glidflaket ska kunna tippas.

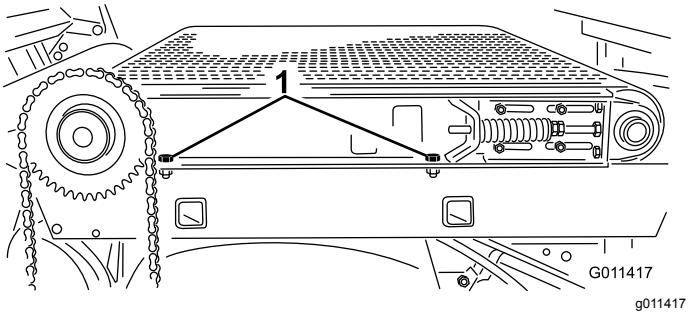

Figur 34

1. Glidflakets huvudskruvar för montering

7. Ta bort de två huvudskruvar, brickor och muttrar på maskinens vänstra sida som fäster glidflaket på ramen (Figur 35).

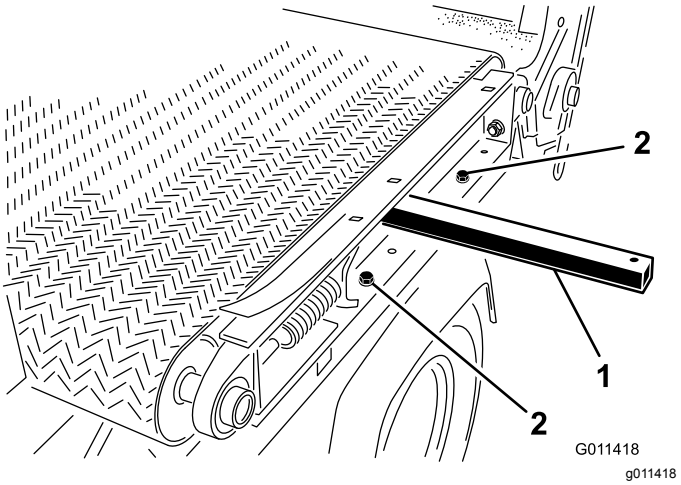

Figur 35

1. Lyftstång
2. Glidflakets huvudskruvar för montering

8. Så här tar du bort bandet:
   A. Klipp av det gamla bandet och ta bort det från rullarna.

      eller

   B. För in ett bandverktyg i plast mellan varje rulle och bandet. Vrid rullarna tills varje verktyg har placerats utanför varje rulle. Verktyget måste föras in förbi fliken på mitten av bandet.
   C. För in en lyftstång i hålet på maskinens vänstra sida.
   D. Höj upp lyftstången för att tippa glidflaket.
   E. Skjut av bandet och bandverktygen från rullarna på samma gång.
9. Montera bandet på följande sätt:
   A. För in en lyftstång i hålet på maskinens vänstra sida och höj upp lyftstången för att tippa glidflaket (Figur 35).
   B. Montera bandet på rullarna så långt in som det går.
   C. För in ett bandverktyg i plast mellan varje vals och band. Vrid valsarna tills varje verktyg har placerats utanför varje vals. Verktyget måste föras in förbi fliken på mitten av bandet.
   D. Skjut bandet och bandverktygen på rullarna tills bandet är ungefär på rullarnas mitt.
   E. Ta bort bandverktygen som är mellan bandet och rullarna.
   F. Placera bandet så att fliken passar in i inriktningsspåren på varje rulle.
   G. Utför stegen i omvänd ordning för att montera tråget och kedjekomponenterna.

H. Justera bandet. Se Justera transportbandet (sida 22).

Förvaring

1. Rengör maskinen noga, i synnerhet trågets insida. Tråg- och transportbältsområdet ska vara fritt från återstående sandpartiklar.
2. Dra åt alla fästelement.
3. Smörj alla smörjnipplar och lager. Torka bort överflödigt fett.
4. Enheten ska förvaras i ett utrymme som är fritt från direkt solljus för att transportbandet ska hålla längre. Om enheten förvaras utomhus bör du täcka över tråget med en presenning.
5. Kontrollera drivkedjans spänning. Justera spänningen vid behov.
6. Kontrollera transportbandets spänning. Justera spänningen vid behov.
7. Kontrollera att bandet fungerar smidigt när du tagit maskinen ur förvaring innan du tillsätter material i tråget.

Felsökning

Problem	Möjliga orsaker	Åtgärd
Det är svårt att koppla in och/eller koppla ur snabbkopplingarna.	1. Hydraulsystemet är trycksatt. 2. Motorn är igång. 3. Den fjärrstyrda hydraulventilen sitter inte i flottören (endast på fordon med serienummer som är lägre än 239999999).	1. Släpp ut trycket i hydraulsystemet. 2. Stäng av motorn. 3. Placera den fjärrstyrda hydraulventilen i flottören.
Det är svårt att styra fordonet.	1. Den fjärrstyrda hydraulventilens länk är inte korrekt justerad (endast på fordon med serienummer som är lägre än 239999999). 2. Hydraulvätskenivån är för låg. 3. Hydraulvätskan är het.	1. Justera ventillänken. 2. Fyll på hydraulvätska tills den korrekta nivån har nåtts. 3. Låt hydraulsystemet svalna.
Hydraulsystemet läcker.	1. En koppling är lös. 2. En koppling saknar en O-ring.	1. Dra åt kopplingen. 2. Montera en korrekt O-ring.
Redskapet fungerar inte.	1. Snabbkopplingarna är inte helt anslutna. 2. Snabbkopplingarna har växlats om. 3. Ett band glider.	1. Kontrollera och korrigera snabbkopplingarna. 2. Kontrollera och korrigera snabbkopplingarna. 3. Kontrollera och justera bandspänningen.

Anteckningar:

Anteckningar:

Anteckningar:

Integritetsmeddelande för EES/Storbritannien

Hur Toro använder dina personuppgifter

The Toro Company (”Toro”) respekterar din integritet. När du köper våra produkter kan vi komma att samla in vissa personuppgifter om dig, antingen direkt från dig eller via din lokala Toro-återförsäljare. Toro använder dessa uppgifter för att uppfylla avtalsenliga skyldigheter såsom att registrera din garanti, behandla dina garantianspråk eller för att kontakta dig i händelse av att en produkt måste återkallas samt för legitima affärsändamål såsom att mäta kundnöjdhet, förbättra våra produkter eller förse dig med produktinformation som kan vara av intresse. Toro kan vidarebefordra uppgifterna till våra dotterbolag, närstående bolag, återförsäljare eller andra affärspartner i samband med dessa aktiviteter. Vi kan även vidarebefordra personuppgifter när det krävs enligt lag eller i samband med försäljning, köp eller sammanslagning av ett företag. Vi säljer aldrig dina personuppgifter till något annat företag i marknadsföringssyfte.

Kvarhållande av personuppgifter

Toro kvarhåller dina personuppgifter så länge det är relevant för ovan nämnda syften och i enlighet med gällande lagstiftning. Kontakta legal@toro.com för mer information om tillämpliga kvarhållandeperioder.

Toros säkerhetsengagemang

Dina personuppgifter kan komma att behandlas i USA eller i något annat land som kanske har mindre strikta dataskyddslagar än landet där du är bofast. Närhelst vi överför dina uppgifter utanför landet där du är bofast kommer vi att tillämpa de åtgärder som krävs juridiskt för att säkerställa att lämpliga säkerhetsåtgärder tillämpas för att skydda dina uppgifter samt säkerställa att uppgifterna behandlas på ett säkert sätt.

Åtkomst och korrigering

Du kan ha rätt att korrigera eller granska dina personuppgifter samt neka eller begränsa behandling av dina personuppgifter. Om du vill göra detta ska du kontakt oss via e-post på legal@toro.com. Om du har några frågor angående hur Toro har hanterat dina uppgifter uppmanar vi dig att ta upp detta direkt med oss. Observera att personer som är bosatta i Europa har rätt att föra klagan via sina lokala dataskyddsmyndigheter.

Delstaten Kaliforniens Proposition 65-varningsinformation

Vad är det här för varning?

Du kanske ser en produkt till salu som har en varningsetikett enligt följande:

VARNING: Cancer och fortplantningsskador – www.p65Warnings.ca.gov.

Vad är Prop 65?

Prop 65 omfattar alla företag som är verksamma i Kalifornien, som säljer produkter i Kalifornien eller som tillverkar produkter som kanske kommer att säljas i eller föras in i Kalifornien. Prop 65 kräver att Kaliforniens guvernör ska publicera och uppdatera en lista med kemikalier som är kända för att orsaka cancer, fosterskador och/eller andra fortplantningsskador. Listan, som uppdateras årligen, inkluderar hundratals kemikalier som återfinns i många vardagliga bruksföremål. Syftet med Prop 65 är att informera allmänheten om exponering för dessa kemikalier.

Prop 65 förbjuder inte försäljning av produkter som innehåller dessa kemikalier, men varningar krävs på alla produkter och förpackningar samt på all produktdokumentation. En Prop 65-varning betyder dock inte att en produkt strider mot några produktsäkerhetsstandarder eller -krav. Kaliforniens myndigheter har klargjort att en Prop 65-varning ”inte är detsamma som ett myndighetsbeslut om att en produkt är säker eller osäker”. Många av dessa kemikalier har använts i vardagliga produkter i åratal utan dokumenterad fara. Mer information finns på https://oag.ca.gov/prop65/faqs-view-all.

En Prop 65-varning betyder att ett företag antingen har (1) utvärderat exponeringsrisken och kommit fram till att den överskrider nivån för ”försumbar nivå”, eller (2) har valt att ge en varning baserat på vetskapen om förekomst av listade kemikalier utan att försöka utvärdera exponeringsrisken.

Gäller denna lag överallt?

Prop 65-varningar krävs endast enligt kalifornisk lag. Dessa varningar kan ses i ett stort antal olika sammanhang i Kalifornien, inklusive men inte begränsat till restauranger, mataffärer, hotell, skolor och sjukhus, och på ett stort antal olika produkter. Vissa e-butiker och postorderföretag anger dessutom Prop 65-varningar på sina webbplatser eller i sina kataloger.

Hur skiljer sig de kaliforniska varningarna från nationella gränsvärden?

Prop 65-standarder är ofta strängare än nationella och internationella standarder. Det finns diverse substanser som kräver en Prop 65-varning vid nivåer som är mycket lägre än de nationella åtgärdsgränserna. Prop 65-nivån för blyvarningar är t.ex. 0,5 µg/dag, vilket är betydligt lägre än den nationella och internationella nivån.

Varför finns inte varningen på alla liknande produkter?

- Produkter som säljs i Kalifornien kräver Prop 65-märkning medan liknande produkter som säljs någon annanstans inte gör det.
- Om ett företag har varit inblandat i en rättsprocess om Prop 65 och når en förlikning kan förlikningen kräva att Prop 65-varningar anges för dess produkter, medan andra företag som tillverkar liknande produkter kanske inte har några sådana krav.
- Tillämpningen av Prop 65 är inkonsekvent.
- Företag kan välja att inte att ange varningar om de har kommit fram till att de enligt Prop 65 inte behöver göra det. Även om en produkt saknar varning behöver inte det betyda att produkten inte innehåller de listade kemikalierna i ungefär samma omfattning.

Varför inkluderar Toro denna varning?

Toro har valt att förse konsumenter med så mycket information som möjligt så att de kan fatta väl grundade beslut om de produkter de köper och använder. Eftersom exponeringsgränskrav inte angetts för alla listade kemikalier tillhandahåller Toro i vissa fall varningar baserat på vetskapen om förekomst av en eller flera angivna kemikalier utan att försöka utvärdera exponeringsnivån. Trots att Toro-produkternas exponeringsrisk kan anses vara försumbar, eller med god marginal ligga inom gränserna för ”försumbar risk”, har Toro valt att ange Prop 65-varningarna. Om vi inte anger dessa varningar kan Toro åtalas av den kaliforniska staten eller av privatpersoner som vill verkställa Prop 65, vilket kan leda till allvarliga påföljder.

Toros garanti

Två års begränsad garanti

Fel och produkter som omfattas

The Toro Company och dess dotterbolag Toro Warranty Company garanterar gemensamt, och i enlighet med ett avtal dem emellan, att din Toro-produkt (”produkten”) är utan material- och tillverkningsfel i två år eller 1 500 arbetstimmar*, beroende på vilket som inträffar först. Den här garantin gäller för alla produkter förutom luftare (och för dem finns det separata garantiförklaringar). Om ett fel som omfattas av garantin föreligger, kommer vi att reparera produkten utan kostnad. Detta omfattar feldiagnos, utförande av arbetet, reservdelar och transport. Denna garanti börjar gälla det datum då produkten levereras till den ursprungliga köparen i återförsäljarledet.
* Produkten är försedd med en timmätare.

Anvisningar för garantiservice

Du är ansvarig för att meddela produktdistributören eller den auktoriserade återförsäljaren som du köpte produkten av så snart du tror att ett fel som omfattas av garantin föreligger. Om du behöver hjälp med att hitta en produktdistributör eller auktoriserad återförsäljare, eller om du har några frågor som rör dina rättigheter och skyldigheter beträffande garantin, kan du kontakta oss på:

Toro Commercial Products Service Department
Toro Warranty Company
8111 Lyndale Avenue South
Bloomington, MN 55420-1196 USA

+1-952-888-8801 eller +1-800-952-2740
E-post: commercial.warranty@toro.com

Ägarens ansvar

Som ägare till produkten är du ansvarig för att utföra det underhåll och de justeringar som krävs, i enlighet med anvisningarna i *bruksanvisningen*. Om du inte utför det underhåll och de justeringar som krävs kan detta leda till att ett eventuellt garantianspråk inte godkänns.

Produkter och fel som inte omfattas

Det är inte alla produkt- eller funktionsfel som kan inträffa under garantiperioden som beror på material- eller tillverkningsfel. Den här garantin omfattar inte följande:

- Produktfel som orsakats av att andra reservdelar än Toro-originaldelar har använts eller av att extra, modifierade tillbehör och produkter som inte har tillverkats av Toro har monterats och använts. I vissa fall erbjuder tillverkaren en separat garanti för sådana produkter.
- Produktfel som orsakas av underlåtenhet att utföra det underhåll och/eller de justeringar som rekommenderas. Garantianspråk kan komma att underkännas om Toro-produkten inte underhålls i enlighet med anvisningarna i stycket Rekommenderat underhåll i *bruksanvisningen*.
- Produktfel som orsakas av felaktig, slarvig eller vårdslös användning av produkten.
- Slitdelar som förbrukas vid användning, förutom om dessa visar sig vara defekta. Exempel på slitdelar som förbrukas eller slits ut vid normal användning av produkten omfattar, men är inte begränsade till, bromsklossar, bromsbelägg, lamellbelägg, knivar, cylindrar, valsar och lager (tätade eller smörjbara), underknivar, tändstift, svänghjul och svänghjulslager, däck, filter, remmar samt vissa sprutkomponenter som membran, munstycken och backventiler m.m.
- Fel som orsakats av yttre påverkan. Yttre påverkan omfattar, men är inte begränsat till, väder, förvaringsomständigheter, föroreningar, användning av bränslen, kylvätskor, smörjmedel, tillsatser, konstgödningsmedel, vatten eller kemikalier m.m. som ej har godkänts.
- Fel eller problem med prestandan på grund av att bränslen (t.ex. bensin, diesel eller biodiesel) som inte uppfyller respektive industristandarder har använts.
- Normalt förekommande buller, vibrationer, slitage och försämringar.
- Normalt slitage omfattar, men är inte begränsat till, skador på säten till följd av slitage eller nötning, slitage på målade ytor, repor på dekaler eller fönster m.m.

Reservdelar

Reservdelar som planeras att bytas ut i förbindelse med nödvändigt underhåll omfattas endast av garantin under perioden fram till den planerade tidpunkten för utbytet av delen. Delar som byts ut i enlighet med den här garantin omfattas av garantin under hela den återstående produktgarantin och tillfaller Toro. Toro fattar det slutliga beslutet om huruvida en befintlig del eller enhet ska repareras eller bytas ut. Toro har rätt att använda omarbetade reservdelar vid garantireparationer.

Garanti för djupurladdnings- och litiumjonbatterier:

Djupurladdnings- och litiumjonbatterier har en total livslängd på ett visst antal kilowattimmar. Användnings-, laddnings- och underhållstekniker kan förlänga eller minska den totala batterilivslängden. I och med att batterierna i produkten används minskar gradvis mängden användbart arbete mellan laddningsintervallerna tills dess att batteriet är helt urladdat. Ansvaret för att ersätta urladdade batterier, på grund av normal användning, faller på produktens ägare. Batterierna måste kanske bytas ut under garantiperioden, och det sker då på ägarens bekostnad. Observera (endast litiumjonbatterier): Garantin för litiumjonbatterier är begränsad och beräknas proportionellt från år tre till fem baserat på användningstid och antal förbrukade kilowattimmar. Se *bruksanvisningen* för mer information.

Ägaren bekostar underhållet

Den vanliga service som krävs för Toro-produkter omfattar bland annat att finjustera motorn, smörja, rengöra och polera maskinen, byta filter och kylvätska samt att utföra det underhåll som rekommenderas. Sådan service får ägaren själv bekosta.

Allmänna villkor

Reparation av en auktoriserad Toro-distributör eller Toro-återförsäljare är den enda kompensation som du har rätt till under denna garanti.

Varken The Toro Company eller Toro Warranty Company är ansvariga för indirekta eller oförutsedda skador eller följdskador i samband med användningen av de Toro-produkter som omfattas av denna garanti. Detta inkluderar alla kostnader eller utgifter för att tillhandahålla ersättningsutrustning eller service under rimliga perioder med funktionsfel eller avsaknad av möjlighet av använda produkten medan reparationer som omfattas av garantin utförs. Med undantag för den emissionsgaranti som nämns nedan, och endast om denna är tillämplig, finns ingen annan uttrycklig garanti. Alla indirekta garantier i fråga om säljbarhet och användningslämplighet är begränsade till denna uttryckliga garantis varaktighet.

I vissa stater är det inte tillåtet att undanta oförutsedda skador eller följdskador, eller tidsbegränsa en indirekt garantis varaktighet, och i dessa fall är det möjligt att ovanstående undantag och begränsningar inte gäller. Denna garanti ger dig specifika juridiska rättigheter, och du kan även ha andra rättigheter som varierar från stat till stat.

Anmärkning om motorgarantin:

Produktens emissionskontrollsystem kan omfattas av en separat garanti som uppfyller de krav som fastställts av den amerikanska miljömyndigheten (Environmental Protection Agency, EPA) och/eller Kaliforniens luftskyddsmyndighet (California Air Resources Board, CARB). Tidsbegränsningarna som anges ovan är inte tillämpliga i fråga om garantin för emissionskontrollsystem. Se garantiförklaringen om emissionskontroll som medföljer produkten eller finns i motortillverkarens dokumentation för ytterligare information.

Andra länder än USA och Kanada

Kunder som har köpt Toro-produkter som exporterats från USA eller Kanada ska kontakta sin Toro-distributör (återförsäljare) för att få garantipolicyn för sitt eget land eller sin provins eller stat. Om du av någon anledning är missnöjd med din distributörs service eller har svårt att få garantiupplysningar kontaktar du Toro-importören.

374-0253 Rev D