Form No. 3424-418 Rev B

TORO®

Count on it.

Руководство оператора

Пескователь ProPass 200 с двухдисковым центробежным разбрасывателем

Номер модели 44701—Заводской номер 403320001 и до

Номер модели 44751—Заводской номер 403320001 и до

Регистрация в www.Toro.com.
Перевод исходного документа (RU)

EAC

3424-418 B

Данное изделие удовлетворяет всем соответствующим европейским директивам; подробные сведения содержатся в документе «Декларация соответствия» на каждое отдельное изделие.

Электромагнитная совместимость

В США: данное устройство соответствует требованиям части 15 правил Федерального агентства по связи (FCC). При работе выполняются следующие два условия: (1) Данное устройство не является источником вредных помех; и (2) данное устройство должно выдерживать воздействие любых помех, которые могли бы вызвать нежелательные нарушения в работе.

Данное оборудование генерирует и использует радиочастотную энергию, которая может создавать помехи при приеме радио- и телесигналов в случае несоблюдения правил установки и эксплуатации, которые должны выполняться строго в соответствии с указаниями изготовителя. Данное оборудование прошло типовые испытания и соответствует предельным значениям для цифрового устройства класса B в соответствии с пунктом J части 15 правил FCC, как указано выше. Однако нет гарантии, что эти помехи не возникнут в конкретной обстановке. Если данное оборудование вызывает помехи теле- и радиоприема, наличие которых определяется путем включения и отключения оборудования, пользователь может попытаться устранить помехи одним или несколькими из следующих способов: изменить ориентацию приемной антенны, изменить положение приемника пульта дистанционного управления по отношению к радио/ТВ антенне или подключить базовый модуль к другой розетке таким образом, чтобы базовый модуль и радиоустройство или телевизор питались от разных электроцепей.При необходимости пользователю следует проконсультироваться с продавцом или с опытным радио/телевизионным техником в отношении других возможностей.Для пользователя может быть полезным следующий буклет, подготовленный Федеральной комиссией по связи: «Как обнаружить и устранить радио- и телевизионные помехи». Этот буклет можно заказать по адресу: U.S. Government Printing Office, Washington, DC 20402. Номер на складе 004-000-00345-4.

Ид. номер Федеральной комиссии по связи (FCC): W7OMRF24J40MDME – базовый модуль, OA3MRF24J40MA – ручной пульт

IC: 7693A-24J40MDME – базовый модуль, 7693A-24J40MA – ручной пульт

При работе выполняются следующие два условия: (1) данное устройство не является источником помех; и (2) данное устройство должно выдерживать воздействие любых помех, которые могли бы вызвать нежелательные нарушения в работе машины.

Сертификат электромагнитной совместимости для Японии

Ручной пульт ДУ:	R 204-520022
RF2CAN:	R 204-520297

Сертификат электромагнитной совместимости для Мексики

Ручной пульт ДУ:	IFETEL : RCPMIMR15-2209
RF2CAN:	IFETEL : RCPMIMR15-0142

Сертификат электромагнитной совместимости для Кореи (наклейка поставляется в отдельном комплекте)

Ручной пульт ДУ:	MSIP-CRM-TZQ-LGHH 해당 무선설비는 전파혼신 가능성이 있으므로 인명안전과 관련된 서비스는 할 수 없음
RF2CAN:	MSIP-CRM-TZQ-MRF-E MSIP-CRM-TZQ-RF2CAN 해당 무선설비는 전파혼신 가능성이 있으므로 인명안전과 관련된 서비스는 할 수 없음

Сертификат электромагнитной совместимости для Сингапура

Ручной пульт ДУ:	TWM240008_IDA_N4023-15
RF2CAN:	TWM-240005_IDA_N4024-15

Сертификат электромагнитной совместимости Марокко

АТТЕСТОВАНО НАЦИОНАЛЬНЫМ АГЕНТСТВОМ ПО РЕГУЛИРОВАНИЮ В СФЕРЕ ТЕЛЕКОММУНИКАЦИЙ МАРОККО

NUMERO d'agrement:	MR 14078 ANRT 2017
Delivre d'agrement::	29.05.2017 г.

Информация о шине в соответствии с требованиями DOT (Министерства транспорта США) приведена на боковой поверхности каждой шины. Эта информация содержит индексы нагрузки и скорости. Сменные шины должны иметь такие же или более высокие характеристики. См. раздел Технические характеристики (страница 20), чтобы убедиться, что характеристики шин соответствуют или превышают требования по допустимым полным массам и нагрузкам для вашей машины.

© 2018—The Toro® Company
8111 Lyndale Avenue South
Bloomington, MN 55420

Обращайтесь к нам в www.Toro.com.
Напечатано в США
Все права защищены

⚠ ПРЕДУПРЕЖДЕНИЕ

КАЛИФОРНИЯ
Положение 65, Предупреждение

Лица, использующие данное вещество, должны иметь в виду, что, согласно информации, имеющейся в распоряжении компетентных органов штата Калифорния, оно содержит химическое соединение (соединения), отнесенные к категории канцерогенных, способных вызвать врождённые пороки и оказывающих вредное воздействие на репродуктивную систему человека.

Введение

Данная машина предназначена для использования профессиональными наемными операторами в коммерческих целях. Машина в первую очередь предназначена для дозирования и разбрасывания материалов в ряде влажностных условий, которые не вызывают забивания механизмов и не оказывают значительного влияния на параметры разбрасывания.

Внимание: **Внимательно изучите данное руководство, чтобы знать как правильно использовать и обслуживать машину, не допуская ее повреждения и травмирования персонала. Вы несете ответственность за правильное и безопасное использование машины.**

Для выполнения технического обслуживания, приобретения оригинальных запчастей Toro или получения дополнительной информации обращайтесь в сервисный центр официального дилера или в отдел технического обслуживания компании Toro. Не забудьте при этом указать модель и серийный номер изделия. На Рисунок 1 показано расположение номера модели и серийного номера. Запишите номера в предусмотренном для этого месте.

Внимание: **С помощью мобильного устройства вы можете отсканировать QR-код на табличке с серийным номером (при наличии), чтобы получить информацию по гарантии и запчастям, а также другие сведения об изделии.**

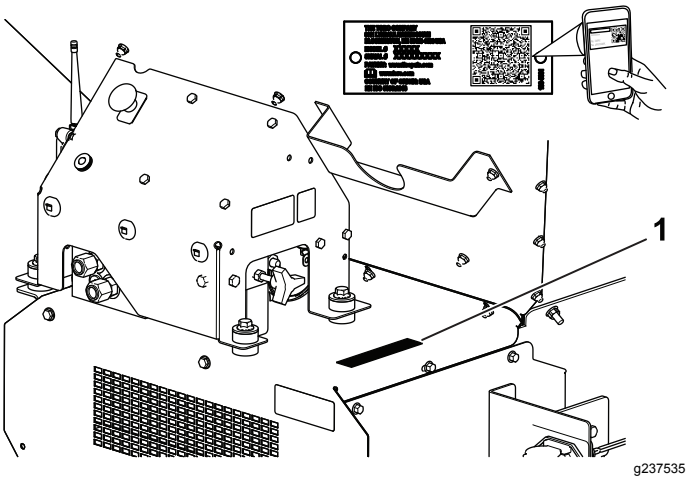

Рисунок 1

1. Место номера модели и серийного номера

Номер модели _____

Заводской номер _____

В настоящем руководстве приведены потенциальные опасности и рекомендации по их предотвращению, обозначенные символом (Рисунок 2), который предупреждает об опасности серьезного травмирования или гибели в случае несоблюдения пользователем рекомендуемых мер безопасности.

g000502

Рисунок 2

1. Символ предупреждения об опасности

Для выделения информации в данном руководстве используются два слова. **Внимание** — привлекает внимание к специальной информации, относящейся к механической части машины, и **Примечание** — выделяет общую информацию, требующую специального внимания.

Содержание

Техника безопасности 5
Общие правила техники безопасности 5
Наклейки с правилами техники безопасности и инструкциями 6
Сборка 10
1 Подготовка базовой модели машины к работе 11
2 Установка жгута проводов питания 12
3 Установка комплекта удлинителя бункера 13
4 Установка бункера на буксируемое шасси 14
5 Подсоединение промежуточного жгута проводов 14
6 Подключение подвесного пульта управления 15
7 Установка ручного пульта дистанционного управления 16
8 Установка беспроводного пульта дистанционного управления 17
Знакомство с изделием 18
Органы управления 18
Технические характеристики 20
Навесное оборудование и приспособления 20
До эксплуатации 21
Правила техники безопасности при подготовке машины к работе 21
Ежедневные проверки 21
Выбор буксирного автомобиля 21
Подсоединение машины к буксирному автомобилю 22
Подготовка к работе 23
В процессе эксплуатации 26
Правила техники безопасности во время работы 26
Рабочие характеристики 28
Управление питанием машины 28
Эксплуатация машины 29
Правила техники безопасности при использовании беспроводного пульта дистанционного управления 30
Использование дополнительного оборудования и органов управления гидравлической системой 30
Использование ручного пульта дистанционного управления 33
Управление транспортером и дополнительным оборудованием с помощью ручного пульта дистанционного управления 36
Предустановленные режимы ручного пульта дистанционного управления 39
Загрузка бункера 40
Разгрузка бункера 40
Буксировка 41
После эксплуатации 41
Правила техники безопасности после работы с машиной 41
Отсоединение машины от буксирного автомобиля 41
Постановка машины на стоянку 42
Использование опор для хранения 42
Транспортировка машины 44
Техническое обслуживание 45
Техника безопасности при обслуживании 45
Смазывание 45
Проверка шин и колес 46
Правила техники безопасности при работе с гидравлической системой 46
Характеристики гидравлической жидкости 47
Проверка гидравлической системы 47
Техническое обслуживание кузова и бункера 47
Техническое обслуживание ленты транспортера 48
Мойка машины 49
Хранение 51
Поиск и устранение неисправностей 52
Проверка кодов неисправностей 52
Сообщения на ручном пульте дистанционного управления 53

Техника безопасности

Общие правила техники безопасности

Нарушение правил работы с данным изделием может стать причиной травм. Во избежание тяжелых травм всегда соблюдайте все правила техники безопасности.

Использование этого изделия не по прямому назначению может быть опасным для пользователя и находящихся рядом людей.

- Перед использованием этой машины прочитайте и изучите содержание данного *Руководства оператора* и руководства оператора буксирного автомобиля. Убедитесь, что все лица, эксплуатирующие изделие, знают, как его применять, и понимают все предупредительные надписи.
- Не помещайте руки и ноги рядом с движущимися компонентами машины.
- Не эксплуатируйте данную машину без установленных на ней исправных ограждений и других защитных устройств.
- Следите, чтобы во время движения машина находилась на безопасном расстоянии от людей.
- Не допускайте детей в рабочую зону. Запрещается допускать детей к эксплуатации машины.
- Перед техническим обслуживанием, заправкой топливом или очисткой остановите машину, выключите двигатель, включите стояночный тормоз, извлеките ключ и дождитесь остановки всех движущихся частей.

Нарушение правил эксплуатации или технического обслуживания машины может привести к травме. Чтобы снизить вероятность травмирования, выполняйте правила техники безопасности и всегда обращайте внимание на символы, предупреждающие об опасности (⚠ которые имеют следующее значение: «Осторожно!», «Внимание!» или «Опасно!» – указания по обеспечению личной безопасности. Несоблюдение данных инструкций может стать причиной травмы или гибели.

Дополнительная информация по технике безопасности приводится по мере необходимости на протяжении всего текста настоящего руководства.

Наклейки с правилами техники безопасности и инструкциями

Предупреждающие наклейки и инструкции по технике безопасности должны быть хорошо видны оператору и установлены во всех местах потенциальной опасности. Если наклейка отсутствует или повреждена, установите новую наклейку.

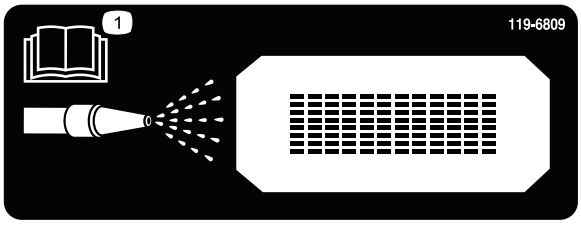

decal119-6809

119-6809

1. Обратитесь к *Руководству оператора* для получения инструкций по очистке машины.

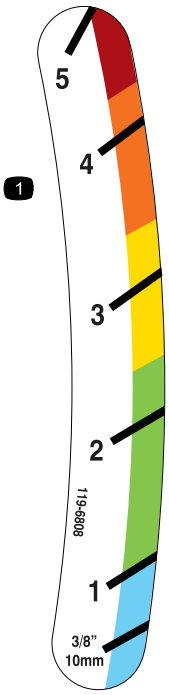

decal119-6808

119-6808

1. Индикатор высоты заднего борта

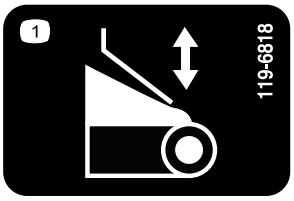

decal119-6818

119-6818

1. Регулировка заднего борта

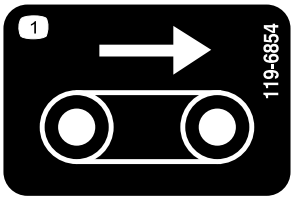

decal119-6854

119-6854

1. Скорость движения транспортера

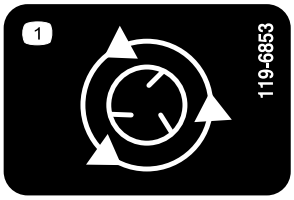

decal119-6853

119-6853

1. Частота вращения разбрасывателя

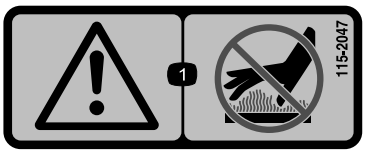

decal115-2047

115-2047

1. Осторожно! Не прикасайтесь к горячей поверхности.

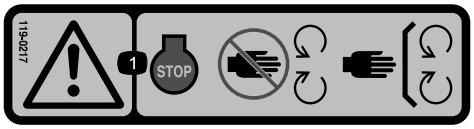

decal119-0217

119-0217

1. Осторожно! Выключите двигатель; не приближайтесь к движущимся частям машины; все защитные ограждения и щитки должны находиться на своих местах.

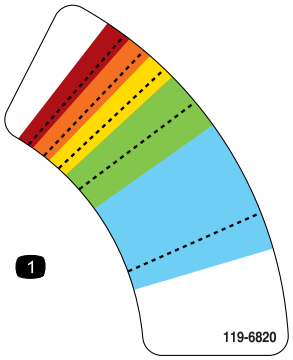

decal119-6820

119-6820

1. Регулировка частоты вращения разбрасывателя

---

decal119-6855

119-6855

1. Частота вращения разбрасывателя

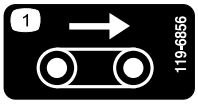

decal119-6856

119-6856

1. Скорость движения транспортера

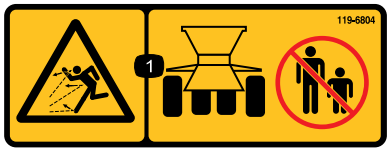

decal119-6804

119-6804

1. Опасность выброса предметов! Посторонние должны находиться на безопасном расстоянии от машины.

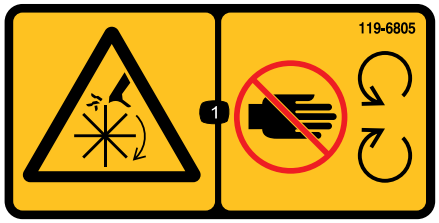

decal119-6805

119-6805

1. Опасность порезов и травматической ампутации в результате контакта с разбрасывателем! Не приближайтесь к движущимся частям машины; все защитные ограждения и кожухи должны быть на своих местах.

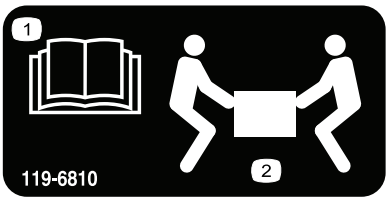

decal119-6810

119-6810

1. Прочтите *Руководство оператора*.
2. Для подъема требуется 2 человека.

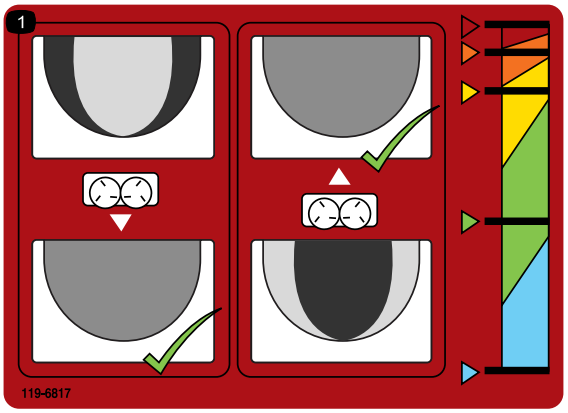

decal119-6817

119-6817

1. Точная регулировка разбрасывающих дисков

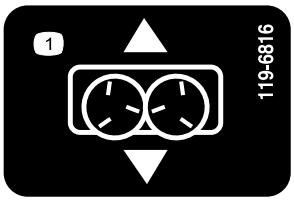

decal119-6816

119-6816

1. Регулировка подвижной плиты

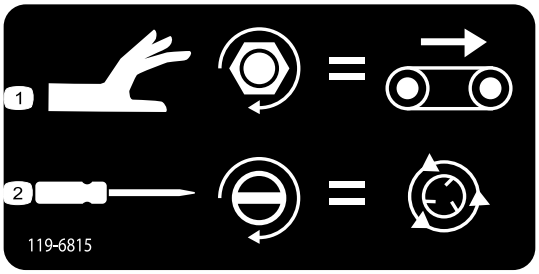

decal119-6815

119-6815

1. Регулировка скорости движения транспортера
2. Регулировка частоты вращения разбрасывателя

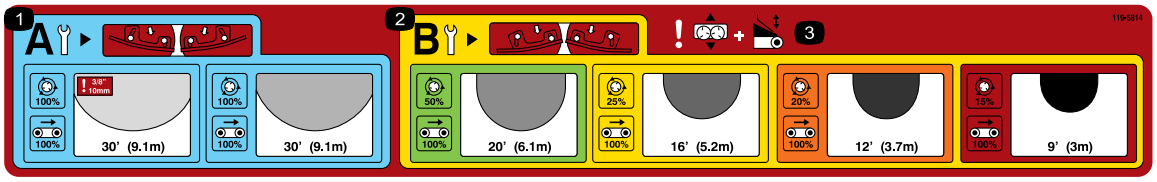

decal119-6814

119-6814

1. Регулировка дисков для малой плотности разбрасывания (см. раздел «Эксплуатация» для получения дополнительной информации).
2. Регулировка дисков для большой плотности разбрасывания (см. раздел «Эксплуатация» для получения дополнительной информации).
3. Осторожно! Регулировка подвижной плиты и регулировка заднего борта.

---

decal119-6806

119-6806

1. Осторожно! Прочтите *Руководство оператора.*
2. Осторожно! Не допускается управлять данной машиной без предварительного специального обучения.
3. Опасность выброса предметов! Посторонние должны находиться на безопасном расстоянии от машины.
4. Осторожно! Перед выполнением любого техобслуживания машины выключите двигатель, извлеките ключ из замка зажигания и прочтите *Руководство оператора*.
5. Осторожно! Перевозка людей на машине запрещена
6. Осторожно! Держитесь на безопасном расстоянии от движущихся частей машины. Следите, чтобы все защитные ограждения и щитки находились на штатных местах.

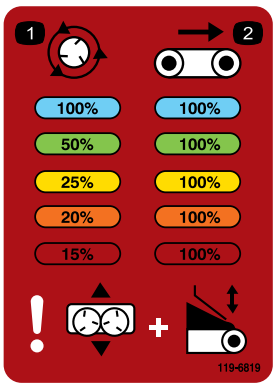

decal119-6819

119-6819

1. Процент частоты вращения разбрасывателя
2. Процент частоты вращения ремня

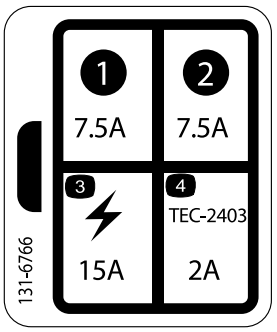

decal131-6766

131-6766

1. 7,5 A
2. 7,5 A
3. Вспомогательное электрическое устройство (15 A)
4. TEC-2403 (2 A)

---

decal133-8061

133-8061

Сборка

Незакреплённые детали

Используя таблицу, представленную ниже, убедитесь в том, что все детали отгружены

Процедура	Наименование	Количе-ство	Использование
1	Ограждение бункера Болт со сферической головкой (¼ x ⅝ дюйма) Контргайка	1 3 3	Подготовьте базовую модель машины к работе..
2	Жгут проводов питания Кронштейн розетки Кронштейн розетки повышенной прочности Каретный винт Фланцевая гайка Винт Фланцевая гайка	1 1 1 2 2 2 2	Установите жгут проводов питания.
3	Удлинитель бункера (передний) Удлинитель бункера (задний) Болт Фланцевая гайка	1 1 9 9	Установите комплект удлинителя бункера.
4	Болт (5/16 x 1 дюйм) Фланцевая гайка (5/16 дюймов)	6 6	Установите бункер на буксируемое шасси.
5	Промежуточный жгут проводов	1	Подсоедините промежуточный жгут проводов.
6	Подвесной пульт управления	1	Подсоедините подвесной пульт управления (только для модели 44701).
7	Ручной пульт дистанционного управления Батарейки AA Магнитный кронштейн Винты, малые	1 4 1 6	Установите ручной пульт дистанционного управления (только для модели 44751).
8	Держатель беспроводного пульта дистанционного управления Беспроводной пульт дистанционного управления	1 1	Установите беспроводной пульт дистанционного управления (только для модели 44751).

Информационные материалы и дополнительные детали

Наименование	Количе-ство	Использование
Руководство оператора	1	Изучите перед эксплуатацией машины.
Декларация соответствия	1	Подтверждает соблюдение норм и стандартов.

Примечание: Определите левую и правую стороны машины относительно места оператора.

1

Подготовка базовой модели машины к работе

Детали, требуемые для этой процедуры:

1	Ограждение бункера
3	Болт со сферической головкой (¼ x ⅝ дюйма)
3	Контргайка

Процедура

1. Извлеките базовую модель машины из транспортировочной обрешетки.
2. В задней части двухдискового разбрасывателя удалите болт и гайку, которые крепят транспортировочный кронштейн подъемного устройства машины (Рисунок 3).

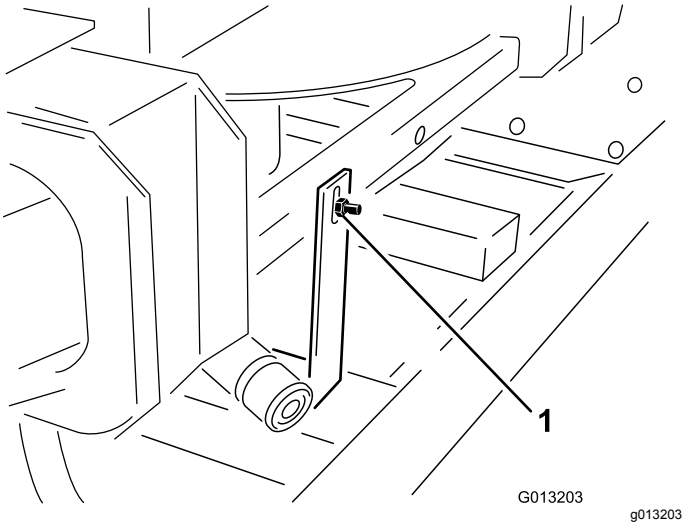

Рисунок 3

1. Транспортировочный кронштейн

3. В передней части двухдискового разбрасывателя удалите 2 болта и 2 гайки, которые крепят транспортировочный кронштейн подъемного устройства машины к двухдисковому разбрасывателю (Рисунок 4).

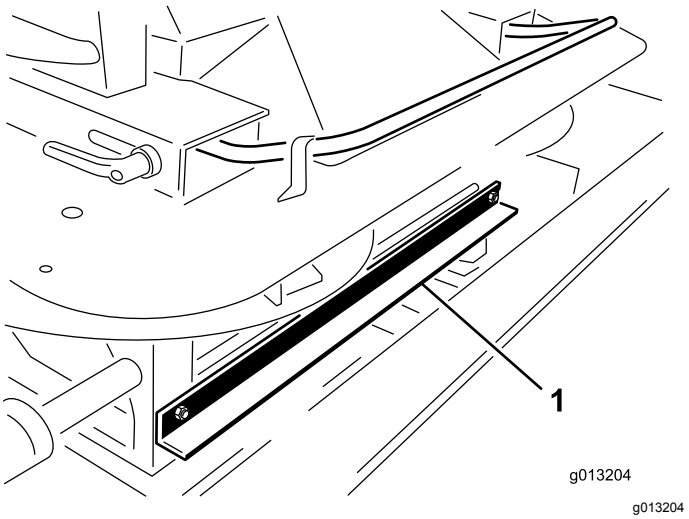

Рисунок 4

1. Транспортировочный кронштейн

4. Извлеките двухдисковый центробежный разбрасыватель из бункера, удерживая его за внешние поручни и положите на землю (Рисунок 5).

   Примечание: Для выполнения данной процедуры требуется два человека.

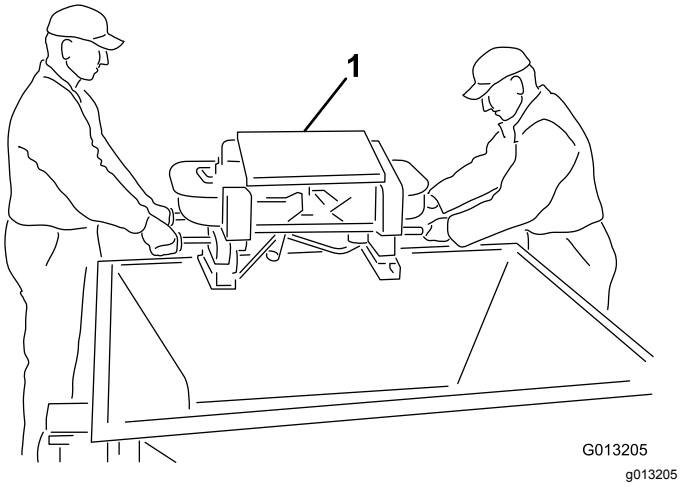

Рисунок 5

1. Двухдисковый центробежный разбрасыватель

5. Выверните четыре винта из опор двухдискового центробежного разбрасывателя. С помощью напарника поднимите двухдисковый центробежный разбрасыватель и удалите упаковочные шпильки и упаковочный пенопласт (Рисунок 6).

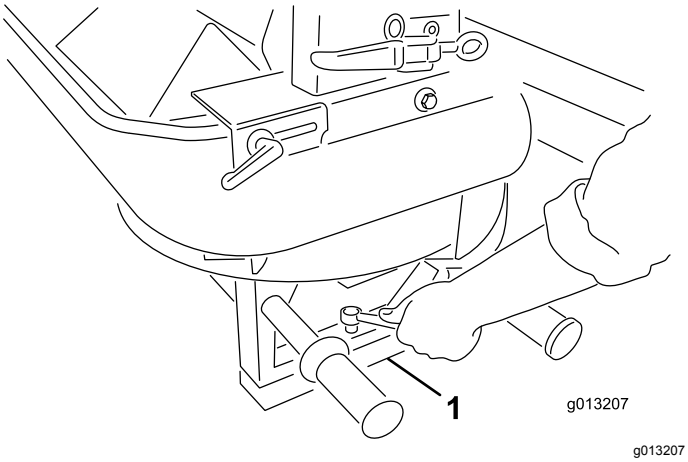

Рисунок 6

1. Упаковочные шпильки и упаковочный пенопласт

6. Установите защитное ограждение бункера с помощью поставляемых в комплекте болтов со сферическими головками (¼ x ⅝ дюйма) и нейлоновых контргаек (Рисунок 7).

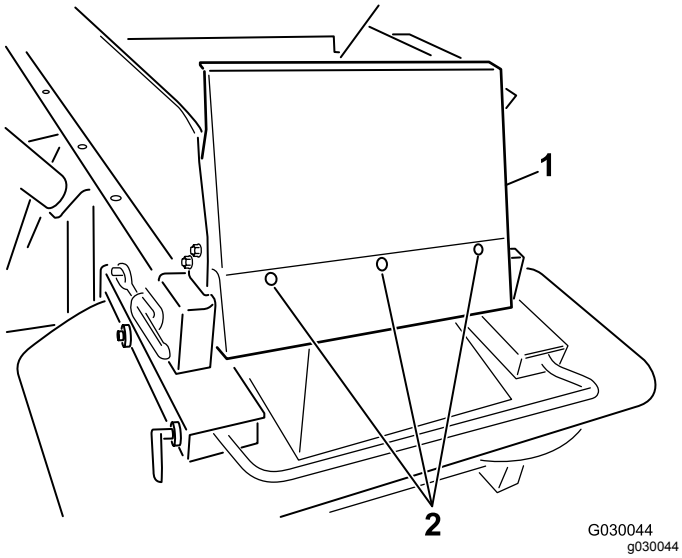

Рисунок 7

1. Переднее защитное ограждение загрузочного бункера
2. Болты

2

Установка жгута проводов питания

Детали, требуемые для этой процедуры:

1	Жгут проводов питания
1	Кронштейн розетки
1	Кронштейн розетки повышенной прочности
2	Каретный винт
2	Фланцевая гайка
2	Винт
2	Фланцевая гайка

Процедура

Жгут проводов питания, идущий от буксирного автомобиля, подает электроэнергию, необходимую для систем управления данной машины. Установите этот жгут проводов на буксирный автомобиль, который планируется использовать для управления данной машиной. Если с данной машиной вы будете использовать несколько буксирных автомобилей, приобретите дополнительные жгуты проводов питания у вашего дистрибьютора компании Toro.

1. Установите кронштейн розетки в указанном месте в задней части буксирного автомобиля с помощью одного из монтажных кронштейнов, поставляемых в комплекте (Рисунок 8).

   Примечание: Если буксирный автомобиль оборудован самосвальным кузовом, убедитесь, что кронштейн розетки не будет соприкасаться с какими-либо частями буксирного автомобиля.

   Внимание: **Убедитесь, что ни один из проводов не провисает и не соприкасается с какими-либо механическими компонентами.**

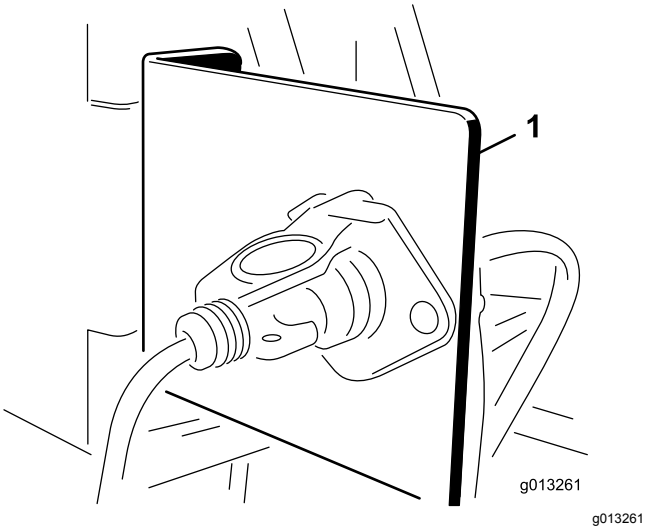

Рисунок 8

1. Кронштейн розетки

2. Проложите и закрепите электропроводку от аккумулятора к кронштейну розетки (Рисунок 9).

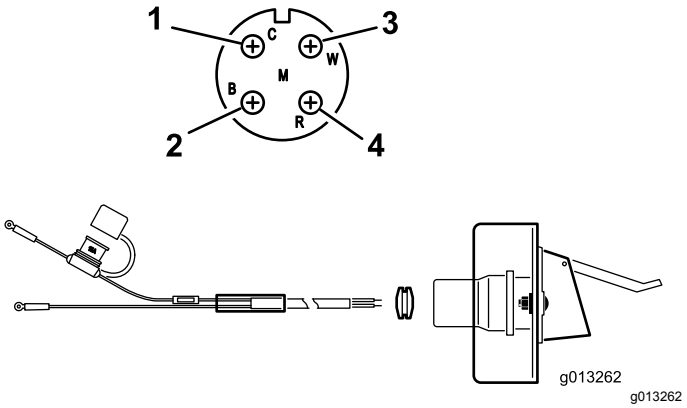

Рисунок 9

1. Белый провод (латунь)
2. Нет провода (серебро)
3. Нет провода (латунь)
4. Черный провод (латунь)

3. Протяните провода через кронштейн розетки и установите черную резиновую изоляционную втулку поверх проводки (Рисунок 9).
4. Закрепите розетку на кронштейне с помощью болтов (¼ дюйма).
5. Подключите красный провод (питание) к положительному штырю аккумулятора, затем подключите черный провод (земля) к отрицательному штырю аккумулятора.

3

Установка комплекта удлинителя бункера

Детали, требуемые для этой процедуры:

1	Удлинитель бункера (передний)
1	Удлинитель бункера (задний)
9	Болт
9	Фланцевая гайка

Процедура

1. Извлеките удлинители бункера из транспортировочного контейнера, определите передний и задний удлинитель (Рисунок 10 и Рисунок 11).

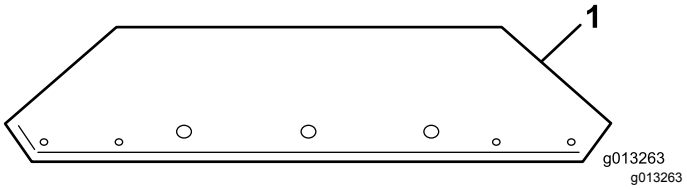

Рисунок 10

1. Передний удлинитель загрузочного бункера (показано расположение отверстий)

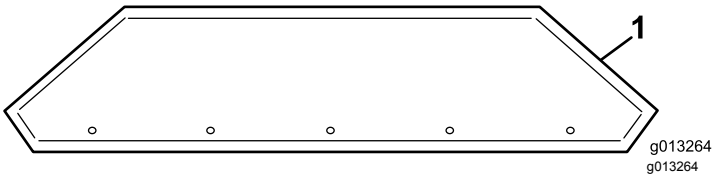

Рисунок 11

1. Задний удлинитель загрузочного бункера (показано расположение отверстий)

2. Прикрепите удлинители к загрузочному бункеру с помощью поставляемых в комплекте крепежных деталей. Поместите гайки на наружной поверхности бункера.

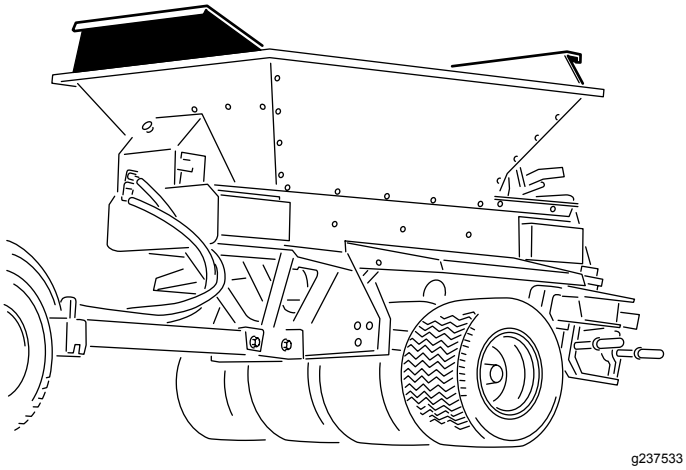

Рисунок 12

Установленный комплект удлинителя бункера

4

Установка бункера на буксируемое шасси

Только конфигурация с буксируемым шасси

Детали, требуемые для этой процедуры:

6	Болт (5/16 x 1 дюйм)
6	Фланцевая гайка (5/16 дюймов)

Процедура

⚠ ПРЕДУПРЕЖДЕНИЕ

Попытка поднять основание и бункер машины вместе с буксируемым шасси ProGator, Workman или TDC может привести к повреждению подъемного кронштейна и серьезной травме оператора или других находящихся рядом людей.

Отсоедините основание от буксируемого шасси ProGator, Workman или TDC и поднимайте только основание и бункер.

Примечание: При установке пескователя ProPass на какое-либо другое устройство, отличное от буксируемого шасси, следует обратиться к соответствующим инструкциям по монтажу для вашего устройства.

1. Прикрепите подъемное устройство к подъемному кронштейну внутри загрузочного бункера с помощью болтов (Рисунок 13).

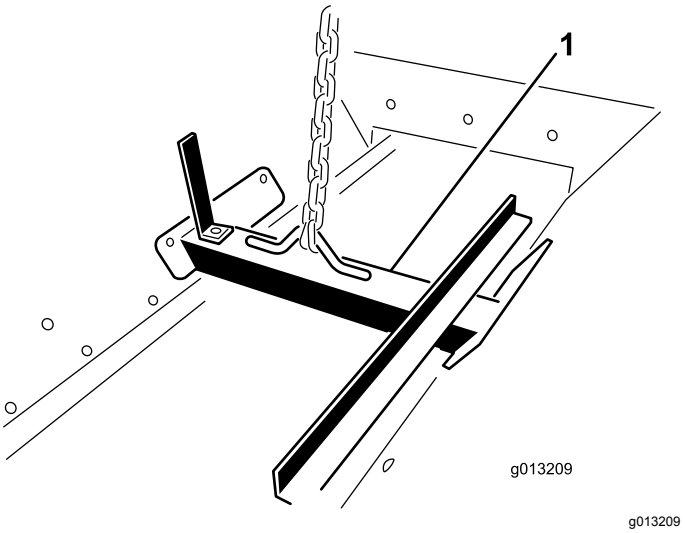

Рисунок 13

1. Подъемный кронштейн

2. Разместите бункер над буксируемым шасси с помощью подъемного механизма.
3. Совместите 6 монтажных отверстий (по 3 с каждой стороны) и установите в них болты (5/16 x 1 дюйм) и фланцевые гайки (5/16 дюйма).

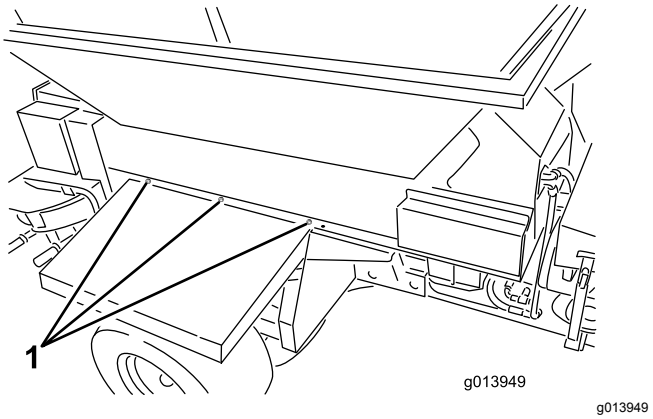

Рисунок 14

1. Места крепления (по три с каждой стороны)

4. Снимите подъемный кронштейн с боковых частей бункера и установите болты в боковые части бункера.

   Примечание: Сохраните подъемный кронштейн для использования в будущем; не удаляйте его в отходы.

5

Подсоединение промежуточного жгута проводов

Детали, требуемые для этой процедуры:

1	Промежуточный жгут проводов

Процедура

Подключите промежуточный жгут проводов к разъему для подключения жгута проводов питания машины (Рисунок 15 или Рисунок 16).

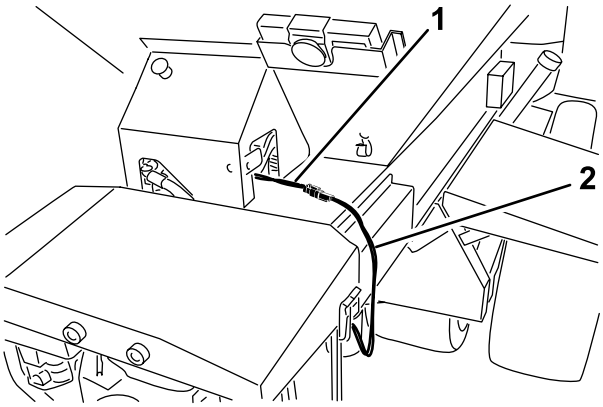

Рисунок 15

Модель 44751

1. Жгут проводов питания
2. Промежуточный жгут проводов

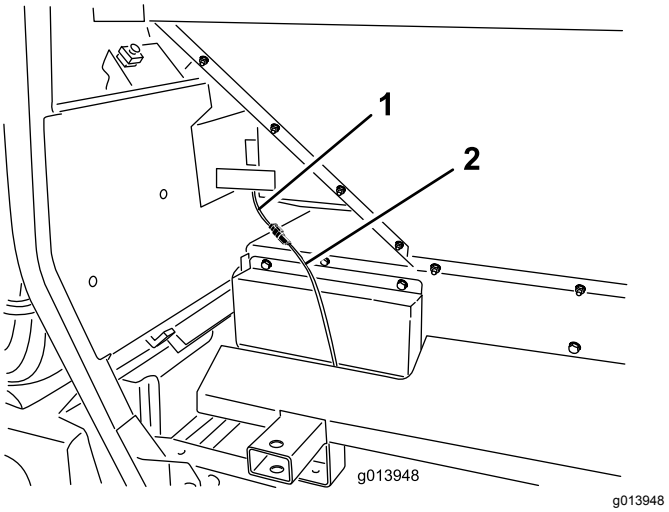

Рисунок 16

Модель 44701

1. Жгут проводов питания
2. Промежуточный жгут проводов

6

Подключение подвесного пульта управления

Модель 44701

Детали, требуемые для этой процедуры:

1	Подвесной пульт управления

Процедура

Вставьте разъем подвесного пульта управления в разъем на машине (Рисунок 17).

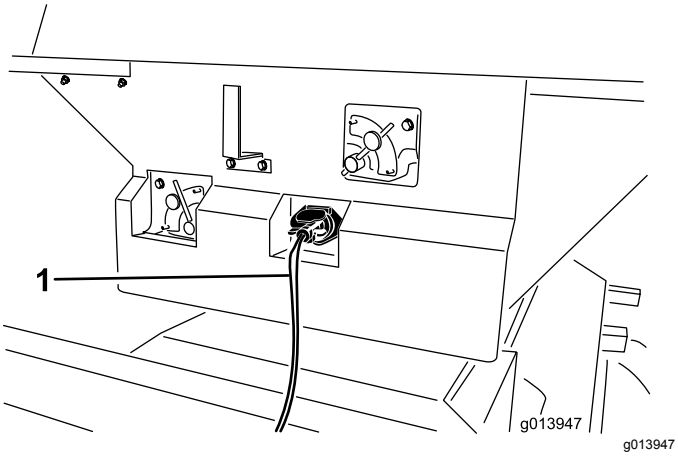

Рисунок 17

1. Подвесной пульт управления

7

Установка ручного пульта дистанционного управления

Модель 44751

Детали, требуемые для этой процедуры:

1	Ручной пульт дистанционного управления
4	Батарейки AA
1	Магнитный кронштейн
6	Винты, малые

Процедура

1. Снимите резиновые ленты, которые скрепляют половины корпуса пульта дистанционного управления, и снимите заднюю крышку.
2. Вставьте элементы питания в гнезда с клеммами, соблюдая полярность. В каждом гнезде имеется тиснение с обозначениями полярности клемм (Рисунок 18).

   Примечание: При неправильной установке элементов питания ручной пульт дистанционного управления не будет работать.

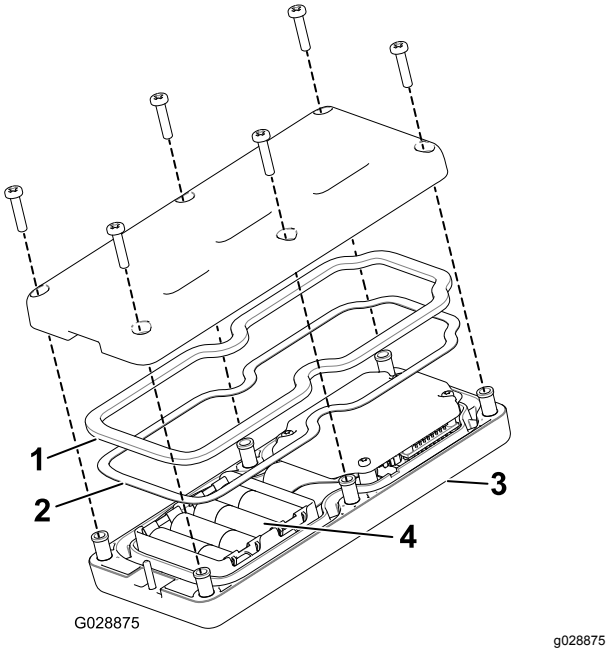

Рисунок 18

1. Резиновое уплотнение
2. Стальная прокладка
3. Ручной пульт дистанционного управления
4. Четыре батарейки AA

3. Убедитесь, что стальная прокладка и резиновое уплотнение находятся в канавке ручного пульта дистанционного управления, и установите заднюю крышку на место (Рисунок 18).
4. Закрепите крышку 6 винтами (Рисунок 18) и затяните их с моментом 1,5–1,7 Н·м.
5. Установите ручной пульт дистанционного управления в магнитный кронштейн пульта, соедините половины кронштейна вместе и затяните болт в магните (Рисунок 19).

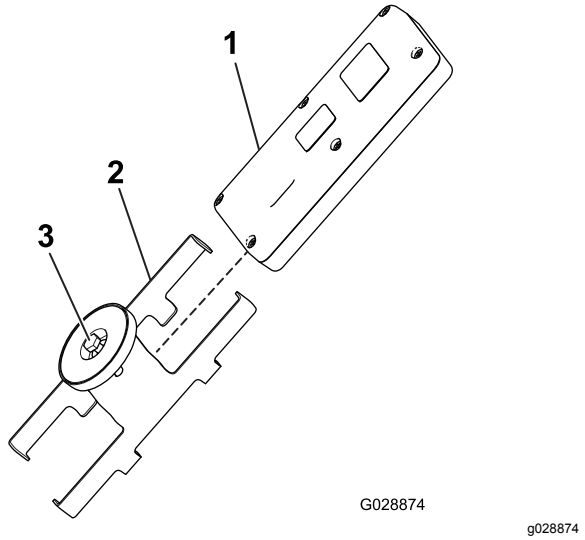

Рисунок 19

1. Ручной пульт дистанционного управления
2. Магнитный кронштейн пульта дистанционного управления
3. Болт в магните

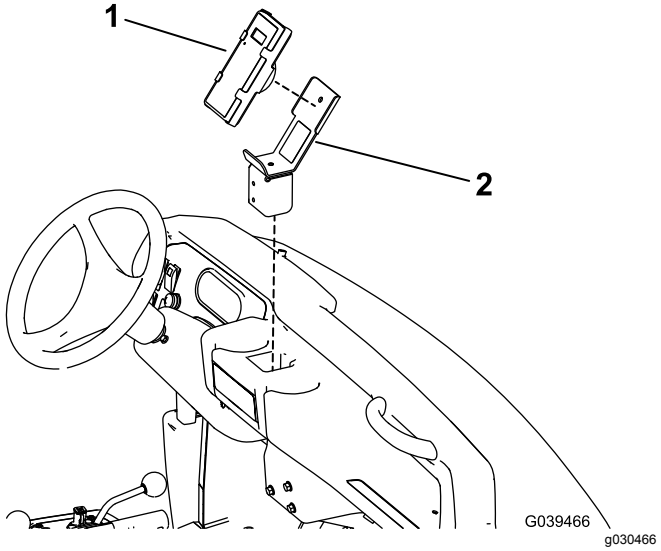

Рисунок 20

Показан технологический автомобиль Workman для тяжелых условий работы.

1. Ручной пульт дистанционного управления
2. Держатель беспроводного пульта дистанционного управления

8

Установка беспроводного пульта дистанционного управления

Модель 44751

Детали, требуемые для этой процедуры:

1	Держатель беспроводного пульта дистанционного управления
1	Беспроводной пульт дистанционного управления

Процедура

Поместите держатель пульта дистанционного управления в подстаканник или другое аналогичное углубление на буксирном автомобиле и используйте его для хранения беспроводного пульта дистанционного управления. Кроме того, магнит, расположенный на корпусе беспроводного пульта дистанционного управления, позволяет закрепить пульт на любой стальной поверхности.

Знакомство с изделием

Органы управления

Клапан-регулятор расхода для управления транспортером

Модель 44701

Гидравлический клапан-регулятор расхода используется для изменения скорости движения ленты транспортера.

Настройка наибольшей скорости — 10. Данное значение типично для большинства областей применения, указанных на наклейках системы цветовой кодировки. Используйте меньшее значение для внесения очень малых доз.

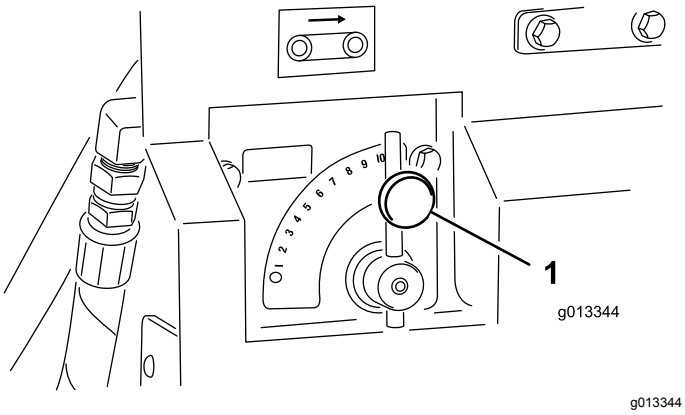

Рисунок 21

1. Клапан управления транспортером

Клапан-регулятор расхода для управления дополнительным оборудованием

Модель 44701

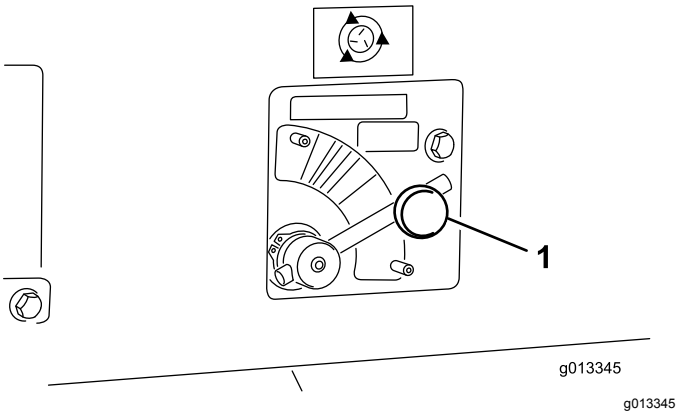

Рисунок 22

1. Клапан управления дополнительным оборудованием

Гидравлический клапан-регулятор расхода используется для изменения скорости дополнительного оборудования (двухдискового разбрасывателя). На табличке разбрасывателя указан процент скорости только для беспроводного пульта дистанционного управления. Для стандартной системы управления гидравликой следует установить регулятор в соответствующий цветовой диапазон, начиная с пунктирной линии, и отрегулировать скорость в пределах данного диапазона в соответствии с требованиями.

Подвесной пульт управления

Модель 44701

Два переключателя на подвесном пульте управления предназначены для пуска ленты транспортера или дополнительного оборудования (Рисунок 23). Подвесной пульт управления должен храниться в пределах досягаемости оператора.

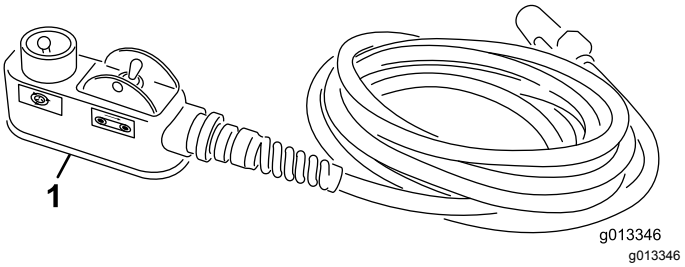

Рисунок 23

1. Подвесной пульт управления

Кнопка аварийного останова

Модель 44751

После завершения эксплуатации машины необходимо нажать кнопку АВАРИЙНОГО ОСТАНОВА (Рисунок 24) для отключения электрической системы. Перед началом эксплуатации машины следует отжать кнопку АВАРИЙНОГО ОСТАНОВА перед включением пульта дистанционного управления.

Примечание: После завершения эксплуатации машины необходимо нажать кнопку E-Stop (Аварийный останов), чтобы предотвратить разряд аккумулятора на буксирном автомобиле.

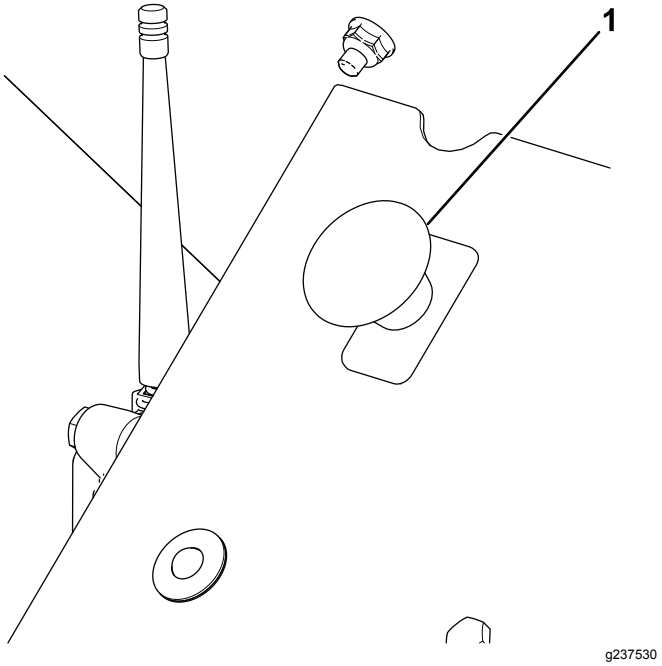

Рисунок 24

1. КНОПКА АВАРИЙНОГО ОСТАНОВА

Работа диагностического светодиодного индикатора

После вытягивания кнопки E-STOP (АВАРИЙНЫЙ ОСТАНОВ) диагностический светодиодный индикатор (Рисунок 25) загорается и горит 5 секунд, гаснет на 5 секунд и затем начинает мигать с частотой 3 Гц (3 раза в секунду) и мигает до тех пор, пока не будет включен ручной пульт дистанционного управления. Если этот индикатор загорится на 5 секунд и затем начнет мигать с частотой 10 Гц (с 5-секундной паузой или без нее), в машине имеется неисправность; см. раздел Проверка кодов неисправностей (страница 52).

Примечание: Если ручной пульт дистанционного управления был включен, когда вы отжали кнопку E-STOP (АВАРИЙНЫЙ ОСТАНОВ), индикатор не будет мигать с частотой 3 Гц (3 раза в секунду) после выключения на 5 секунд.

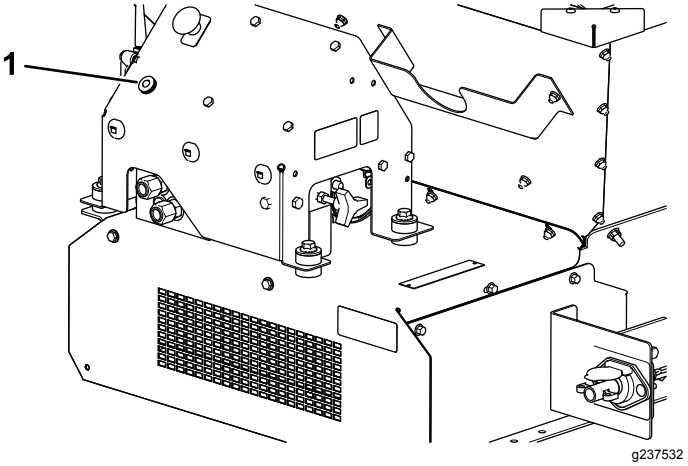

Рисунок 25

1. Диагностический светодиодный индикатор

Ручной пульт дистанционного управления

Модель 44751

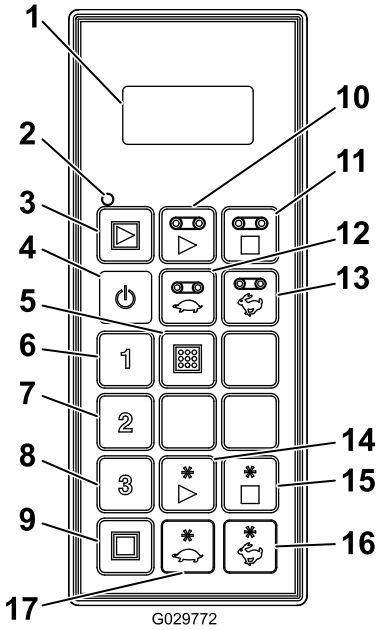

g029772

Рисунок 26

1. ЖК-дисплей
2. Светодиод статуса пульта дистанционного управления
3. Общий пуск: пуск ленты транспортера и дополнительного оборудования
4. Вкл./Выкл.
5. Сохранить: сохранение предустановок
6. Предустановка 1
7. Предустановка 2
8. Предустановка 3
9. Общий останов: остановка всех функций
10. Пуск ленты транспортера
11. Останов ленты транспортера
12. Уменьшение скорости движения транспортера
13. Увеличение скорости движения транспортера
14. Пуск дополнительного оборудования
15. Останов дополнительного оборудования
16. Увеличение скорости дополнительного оборудования
17. Уменьшение скорости дополнительного оборудования

Технические характеристики

Грузы	
Базовая модель	248 кг
Двухдисковый центробежный разбрасыватель	68 кг

Радио (модель 44751)	
Частота	2,4 ГГц
Макс. выходная мощность	19,59 дБм

Навесное оборудование и приспособления

Для улучшения и расширения возможностей машины можно использовать ряд утвержденных компанией Toro вспомогательных приспособлений и навесного оборудования. Обратитесь в сервисный центр официального дилера или дистрибьютора или посетите сайт www.Toro.com, на котором приведен список всех утвержденных навесных орудий и вспомогательных приспособлений.

Для поддержания оптимальных рабочих характеристик машины и регулярного прохождения сертификации безопасности всегда приобретайте только оригинальные запасные части и приспособления компании Toro. Использование запасных частей и приспособлений, изготовленных другими производителями, может быть опасным и привести к аннулированию гарантии на изделие.

Эксплуатация

До эксплуатации

Правила техники безопасности при подготовке машины к работе

- Характеристики балансировки, массы и управляемости данной машины отличаются от характеристик других типов буксируемого оборудования. Перед эксплуатацией машины прочитайте и изучите содержание данного *Руководства оператора*. Ознакомьтесь со всеми органами управления и способами быстрой остановки.
- Запрещается допускать к эксплуатации или обслуживанию данной машины детей или неподготовленных людей. Минимальный возраст оператора устанавливается местными правилами и нормами. Владелец несет ответственность за подготовку всех операторов и механиков.
- Ознакомьтесь с приемами безопасной эксплуатации оборудования, органами управления и знаками безопасности.
- Освойте порядок экстренной остановки машины и двигателя.
- Проверьте надежность крепления и исправность органов контроля присутствия оператора, защитных выключателей и щитков. Не приступайте к эксплуатации машины, пока не убедитесь в правильной работе этих устройств.
- Все кожухи и защитные устройства должны находиться на своих местах. Если кожух, защитное устройство или наклейка повреждены или отсутствуют или наклейка нечитаема, отремонтируйте или замените их до начала работы.
- Затяните все ослабленные гайки, болты и винты, чтобы обеспечить безопасное рабочее состояние машины. Убедитесь, что все компоненты машины находятся на своих местах и надежно закреплены.
- Убедитесь, что ваш буксирный автомобиль пригоден для использования с оборудованием такой массы, для чего свяжитесь с поставщиком или изготовителем автомобиля.
- Прежде чем покинуть машину, припаркуйте ее на ровной горизонтальной поверхности, включите стояночный тормоз, выключите двигатель, извлеките ключ и дождитесь остановки всех движущихся частей.

Ежедневные проверки

В начале каждого дня следует выполнять эти процедуры безопасности перед началом работы с машиной. Немедленно сообщайте о любых нарушениях техники безопасности своему руководителю. Для получения подробной информации ознакомьтесь с инструкциями по технике безопасности, содержащимися в данном Руководстве.

- Проверка шин и колес (страница 46)
- Проверка гидравлической системы (страница 47)
- Проверка заднего борта (страница 47)
- Установка в положение хранения и проверка подъемных опор (страница 47)
- Проверка остальных компонентов (страница 48)
- Проверка уплотнений ленты транспортера и заднего борта (страница 48)

Выбор буксирного автомобиля

⚠ ПРЕДУПРЕЖДЕНИЕ

Для перемещения машины, даже на короткие расстояния, всегда используйте подходящий буксирный автомобиль. Использование неподходящего буксирного автомобиля может привести к повреждению машины, а также стать причиной травмы или гибели.

Органы переключения на ручное управление расположены на блоке управления гидравликой на стороне водителя; см. Рисунок 43 в разделе Ручное управление (страница 33).

Подходящий буксирный автомобиль должен иметь тяговое усилие не менее 1405 кг.

Для машины, установленной на буксируемое шасси, максимальная несущая способность составляет 907 кг, при этом результирующая масса вертикальной нагрузки на тягово-сцепное устройство составляет 113 кг. Масса тары (без груза) составляет 499 кг, при этом результирующая

масса вертикальной нагрузки на тягово-сцепное устройство составляет 23 кг.

Результирующая масса вертикальной нагрузки на тягово-сцепное устройство машины, оснащенной гидравлическим приводом мощностью 11 л.с., при полной нагрузке составляет 145 кг. Результирующая масса вертикальной нагрузки на тягово-сцепное устройство без груза составляет 48 кг. Масса тары (без груза) составляет 599 кг.

Для пескователя, установленного на шасси Truckster с непосредственным креплением, максимальная несущая способность составляет 907 кг, при этом результирующая масса нагрузки на буксирный автомобиль составляет 272 кг. Масса тары (без груза) составляет 544 кг, при этом результирующая масса нагрузки на буксирный автомобиль составляет 52 кг.

Подсоединение машины к буксирному автомобилю

⚠ ПРЕДУПРЕЖДЕНИЕ

Запрещается находиться между машиной и буксирным автомобилем во время присоединения, так как это может привести к серьезной травме.

Запрещается находиться между машиной и буксирным автомобилем при подсоединении машины.

1. Для установки нужной высоты машины отрегулируйте высоту сцепки, повернув рукоятку (рукоятки) подъемной опоры.
2. Подсоедините вильчатое дышло машины к буксирному автомобилю с помощью пальца сцепного устройства диаметром 18 мм, разрешенного в соответствии с правилами техники безопасности, и предохранительного зажима (не входит в комплект поставки). Установите палец сцепного устройства на буксируемое шасси через дышло машины и сцепное устройство буксирного автомобиля или на шасси Truckster с непосредственным креплением через прилагаемое крепление сцепки.
3. Опустите сцепное устройство с помощью подъемной опоры (опор).
4. После переноса всей массы машины с подъемной опоры (опор) на сцепное устройство буксирного автомобиля извлеките палец, фиксирующий положение подъемной опоры (опор).
5. Установите подъемные опоры в положение хранения следующим образом:
   - На буксируемом шасси поверните подъемную опору на 90 градусов против часовой стрелки так, чтобы нижняя часть подъемной опоры была направлена в сторону задней части машины. Это – транспортировочное положение.
   - На шасси Truckster с непосредственным креплением переместите подъемные опоры в заднюю часть машины и поверните их на 90 градусов так, чтобы нижняя часть обеих опор была направлена в сторону центра машины. Это транспортировочное положение.
6. Подсоедините напорный шланг и возвратный шланг к соответствующим выходам гидросистемы буксирного автомобиля. Возвратный шланг оснащен встроенным обратным клапаном. Если шланги поменять местами, некоторые функции машины могут выполняться в обратном порядке или не работать вообще. Перед началом эксплуатации машины проверьте гидравлическую систему.

   Внимание: **Следите, чтобы гидравлические линии, кабель питания, а также кабели подвесного пульта управления не волочились по земле. Избегайте мест, в которых они могут быть защемлены или оборваны.**
7. Подключите промежуточный жгут проводов к разъему питания буксирного автомобиля.
8. Проверьте уровень гидравлической жидкости в баке и при необходимости долейте жидкость для его заполнения; см. руководство для владельца буксирного автомобиля.

Подготовка к работе

Машина оснащена уникальной системой цветовой кодировки, которая позволяет избежать настройки параметров разбрасывания наугад. Просто выберите плотность разбрасывания, определите цвет, а затем настройте каждый параметр в соответствии с данным цветом для достижения высокой точности при разбрасывании.

Наклейка с основными рабочими параметрами

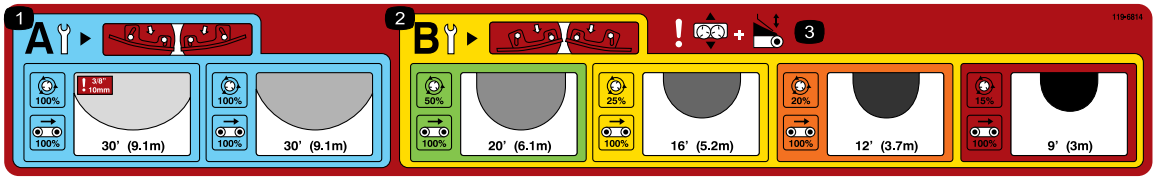

decal119-6814

Рисунок 27

1. Настройки низкой плотности разбрасывания
2. Настройки высокой плотности разбрасывания
3. Осторожно! Регулировка подвижной плиты и регулировка заднего борта

Выбор плотности разбрасывания

Выберите плотность разбрасывания, руководствуясь таблицей с основными рабочими параметрами, которая находится на заднем борту машины (Рисунок 27).

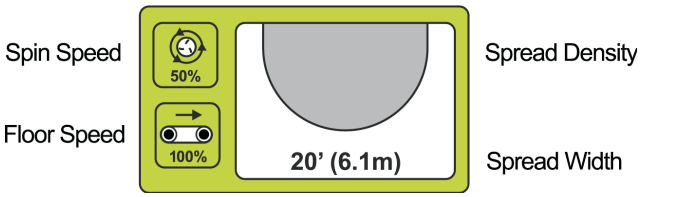

g013715

Рисунок 28

На ней показан ряд схем разбрасывания, которые классифицируются по цвету (Рисунок 28). Каждый цвет означает различную плотность разбрасывания – от сверхмалой до сверхвысокой. Плотность разбрасывания обозначается с помощью овалов разной степени затенения (от малой до высокой). Также указана приблизительная ширина разбрасывания..

Проверка лопастей

Примечание: Данная машина оборудована лопастями разбрасывателя, установленными в ПОЛОЖЕНИЕ B.

Данная табличка напоминает оператору, что при более низкой плотности разбрасывания (голубой фон) следует убедиться, что лопасти разбрасывателя находятся в ПОЛОЖЕНИИ A (Рисунок 29).

g013716

Рисунок 29

Когда лопасти находятся в ПОЛОЖЕНИИ A, внутренние болты (расположенные ближе к центру диска) плотно прилегают к стенке лопасти, а наружные болты (расположенные ближе к краю диска) находятся на расстоянии от стенки лопасти.

Это очень важно, поскольку данное положение разработано для обеспечения оптимального разбрасывания при высокой скорости и низком объеме разбрасываемого материала.

При более высокой плотности разбрасывания (золотистый фон) лопасти должны находиться в ПОЛОЖЕНИИ B для обеспечения лучшего распределения при более высоких объемах разбрасываемого материала и низкой скорости дисков (Рисунок 30).

g013717

Рисунок 30

Когда лопасти находятся в ПОЛОЖЕНИИ B, внутренние болты (расположенные ближе к центру диска) находятся дальше от стенки лопасти, а наружные болты (расположенные ближе к кромке диска) плотно прилегают к стенке лопасти.

Внимание: **Неправильное положение лопастей – это одна из основных причин нарушения схемы разбрасывания.**

Настройка заднего борта, скорости разбрасывателя, подвижной плиты и скорости транспортера

После выбора требуемой плотности разбрасывания и проверки регулировки лопастей настройте остальные параметры машины.

Каждый параметр указан на машине с помощью соответствующей цветной таблички (Рисунок 31).

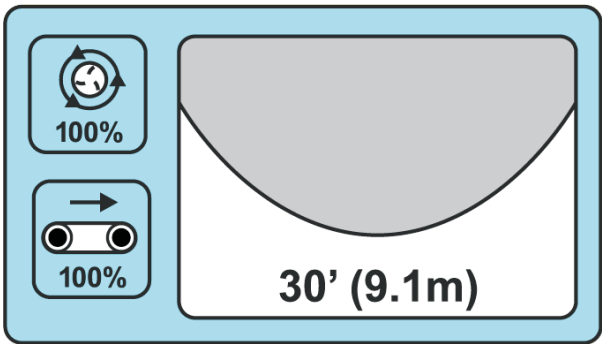

g013718

Рисунок 31

Голубой фон таблички означает, что если вам требуется невысокая плотность разбрасывания, то положение заднего борта, скорость движения транспортера, частота вращения разбрасывающего диска и настройки подвижной плиты должны находиться в пределах голубой зоны (Рисунок 31).

НЕВЫСОКАЯ ПЛОТНОСТЬ

Приблизительная ширина: 9,1 м

Положение лопастей: A

Скорость движения транспортера: 100%

Частота вращения разбрасывателя: голубой диапазон / 100%

Положение заднего борта: голубой диапазон

Регулировка подвижной плиты: голубой диапазон

Для заполнения аэрационных отверстий следует отрегулировать все параметры так, чтобы их значения находились в пределах КРАСНОГО диапазона.

ОЧЕНЬ ВЫСОКАЯ ПЛОТНОСТЬ

Приблизительная ширина: 2,7 м

Положение лопастей: B

Скорость движения транспортера: 100%

Частота вращения разбрасывателя: красный диапазон / 15%

Положение заднего борта: красный диапазон

Регулировка подвижной плиты: красный диапазон

Регулировка заднего борта

Положение заднего борта регулируется в зависимости от объема материала, подаваемого пескователем ProPass (Рисунок 32).

g013699

Рисунок 32

Табличка с обозначением заднего борта

Максимальная высота подъема заднего борта 12,7 см делится на цветовые диапазоны с целевой стартовой линией в каждом диапазоне (Рисунок 33). Вы можете увеличить или уменьшить количество материала с помощью изменения высоты заднего борта в пределах соответствующего цветового диапазона.

g013705

Рисунок 33

Примечание: Цветовые диапазоны на табличке, показанной на Рисунок 33, соответствуют цветовым диапазонам на табличке с основными рабочими параметрами (Рисунок 27).

Регулировка частоты вращения разбрасывателя

Примечание: Цветовые диапазоны на табличках, показанных на Рисунок 35 и Рисунок 36, соответствуют цветовым диапазонам на табличке с основными рабочими параметрами (Рисунок 27).

g013706

Рисунок 34

Табличка с обозначением разбрасывателя

Стандартная система управления гидравликой (модель 44701): Установите значение параметров системы управления гидравликой на пунктирной стартовой линии в пределах соответствующего цветового диапазона (Рисунок 35). При необходимости вы можете варьировать скорость в рамках соответствующего цветового диапазона.

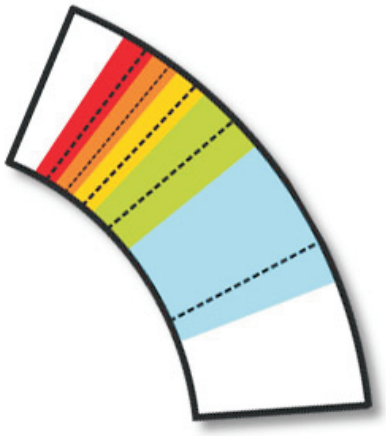

g013707

Рисунок 35

Беспроводное управление (модель 44751): Установите требуемое значение в соответствии с процентом, указанным для соответствующего цвета на табличке и на графике, расположенном на задней стороне беспроводного пульта дистанционного управления (Рисунок 36).

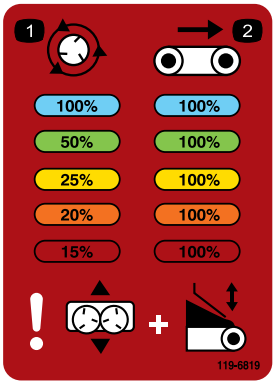

decal119-6819

Рисунок 36

Регулировка подвижной плиты

Регулировка подвижной плиты обеспечивает правильное положение разбрасываемого материала при его попадании на разбрасывающие диски. На табличке указывается не только цветовая кодировка стартового положения для каждого случая, но и положение подвижной плиты, необходимое для точной настройки схемы разбрасывания; см. Точная настройка параметров (страница 26).

g013709

Рисунок 37

Табличка с обозначением подвижной плиты

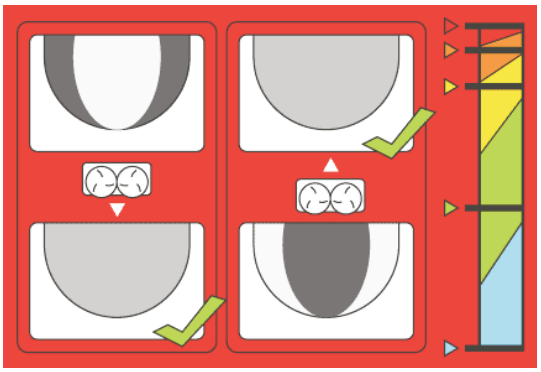

g013710

Рисунок 38

Примечание: Цветовые диапазоны на табличке, показанной на Рисунок 38, соответствуют цветовым диапазонам на табличке с основными рабочими параметрами (Рисунок 27).

Регулировка скорости движения транспортера

Скорость движения транспортера при любых настройках, как правило, составляет 100% – соответствующее значение было определено и протестировано в целях сокращения количества настраиваемых параметров в системе цветовой кодировки. Обычно для снижения объема разбрасываемого материала следует использовать настройку заднего борта, а не скорость движения транспортера, но если минимальная высота заднего борта недостаточна для снижения объема подаваемого материала, снизьте скорость движения транспортера.

g013711

Рисунок 39

Табличка с обозначением скорости движения транспортера

Точная настройка параметров

Система цветовой кодировки была разработана, чтобы не приходилось настраивать параметры для оптимального разбрасывания наугад. Однако из-за большого количества переменных, таких как масса разбрасываемого материала, размер гранул, влажность и т.д., возможно неравномерное разбрасывание материала.

Для устранения такой неравномерности приведена иллюстрация **настройки параметров подвижной плиты**, на которой показано, как корректировать положение подвижной плиты (Рисунок 40).

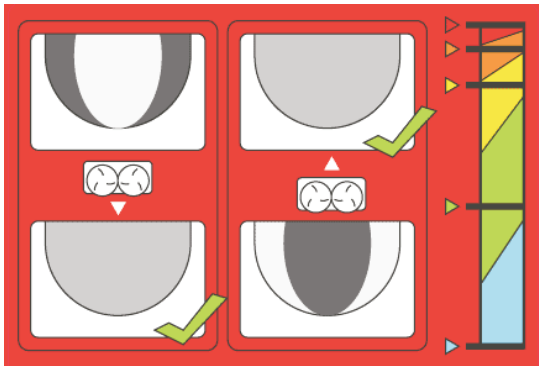

g013710

Рисунок 40

Если плотность разбрасывания слишком высока во внутренней части схемы разбрасывания, необходимо просто задвинуть подвижную плиту в направлении к загрузочному бункеру. Если плотность разбрасывания слишком высока в наружной части схемы разбрасывания, необходимо выдвинуть подвижную плиту в направлении от загрузочного бункера.

Примечание: Цветовые диапазоны на табличке, показанной на Рисунок 40, соответствуют цветовым диапазонам на табличке с основными рабочими параметрами (Рисунок 27).

В процессе эксплуатации

Правила техники безопасности во время работы

- Владелец или пользователь несет полную ответственность за любые несчастные случаи с людьми, а также за нанесение ущерба имуществу, и должен предпринять все меры для предотвращения таких случаев.
- Используйте подходящую одежду, включая защитные очки, длинные брюки, нескользящую прочную обувь и средства защиты органов слуха. Завязывайте длинные волосы на затылке, не носите свободно висящую одежду и ювелирные украшения.
- Будьте предельно внимательны при работе на данной машине. Во избежание травмирования людей или повреждения имущества не отвлекайтесь во время работы.
- Запрещается управлять машиной в состоянии усталости, болезни, а также под воздействием алкоголя, наркотиков или лекарственных препаратов, ухудшающих реакцию.
- Не перевозите на машине пассажиров, а также не допускайте людей и домашних животных в зону работы машины.
- Держите руки и ноги на достаточном расстоянии от загрузочного бункера.
- Во время движения буксирного автомобиля не покидайте место оператора.
- Эксплуатация машины требует внимания. Несоблюдение правил безопасной эксплуатации буксирного автомобиля может привести к аварии, опрокидыванию буксирного автомобиля и серьезным травмам или гибели. Внимательно управляйте автомобилем и для предотвращения опрокидывания или потери управления выполняйте следующие указания:

– Будьте особенно осторожны, снижайте скорость и сохраняйте безопасное расстояние от песколовок, канав, водоемов, скатов, незнакомых участков или других опасностей.

– Когда машина нагружена, снижайте скорость, чтобы компенсировать неровности поверхности и предотвратить потерю устойчивости машины.

– Остерегайтесь ям или других скрытых опасностей.

– Будьте осторожны при работе на крутых склонах. Двигайтесь по склону прямо вверх или вниз. Снижайте скорость при выполнении крутых поворотов или при поворотах на склонах. Старайтесь не поворачивать на склонах.

– Будьте крайне осторожны при эксплуатации машины на мокрых поверхностях, на повышенных скоростях или с полной нагрузкой. При полной нагрузке возрастает время остановки. Перед началом движения вверх или вниз по склону переключитесь на пониженную передачу.

– Старайтесь останавливаться и трогаться с места плавно. Переключение с задней передачи на переднюю или с передней на заднюю должно производиться только после полной остановки.

– Не пытайтесь выполнять крутые повороты, резкие маневры или другие небезопасные действия, которые могут привести к потере управления.

– Следите за окружающей обстановкой при выполнении поворота или движении задним ходом. Убедитесь, что рабочий участок свободен, а все посторонние лица находятся на безопасном расстоянии. Не торопитесь.

– Приближаясь к дорогам или пересекая их, следите за дорожным движением. Всегда уступайте дорогу другим транспортным средствам и пешеходам. Соблюдайте все правила уличного движения. Ознакомьтесь с местными правилами эксплуатации машины на дорогах и рядом с ними.

– Всегда следите за низко нависающими объектами, такими как ветви деревьев, дверные косяки, надземные переходы и т.п. Убедитесь в наличии достаточного пространства над головой при проходе машины.

– Запрещается работать на машине, если существует вероятность удара молнией.

– Если вы не уверены в безопасности работы, прекратите работу и обратитесь к руководителю.

– Не оставляйте работающую машину без присмотра.

- Перед разгрузкой или загрузкой материала убедитесь, что машина присоединена к буксирному автомобилю.
- Запрещается перемещать грузы, масса которых превышает максимально допустимую нагрузку машины или буксирного автомобиля.
- Устойчивость грузов может различаться. Например, у высоких грузов центр тяжести расположен выше. При необходимости снизьте максимально допустимую нагрузку, чтобы повысить устойчивость.
- Для предотвращения опрокидывания машины соблюдайте следующие меры предосторожности:

  – Тщательно контролируйте высоту и массу груза. Более высокие и более тяжелые грузы могут увеличить риск опрокидывания.

  – Равномерно распределяйте груз в продольной и поперечной плоскости.

  – Будьте осторожны при повороте и избегайте опасных маневров.

  – Перед загрузкой материала необходимо убедиться, что машина присоединена к буксирному автомобилю.

  – Не помещайте большие или тяжелые предметы в бункер. Это может повредить ленту и ролики транспортера. Убедитесь, что груз имеет однородную консистенцию. Машина может неожиданно выбросить небольшие камни, находящиеся в песке.

- Не стойте позади машины во время разгрузки или разбрасывания материала. Двухдисковый центробежный разбрасыватель, поперечный транспортер и другое оборудование разбрасывают частицы материала и пыли с большой скоростью.
- Разгружайте машину и отсоединяйте ее от буксирного автомобиля на ровной поверхности.
- Не передвигайтесь с машиной, находящейся в полностью поднятом положении. Это повышает риск опрокидывания машины.
- Не передвигайтесь с машиной в опасном диапазоне (желтый/черный сектор). Если на машине не установлено навесное оборудование, при перемещении машина должна быть установлена в нижнее положение.

- Отключайте навесное оборудование при приближении к людям, транспортным средствам, перекресткам или пешеходным переходам.
- Будьте предельно осторожны при перемещении по холмистой местности, особенно при поворотах.
  - Перемещение по крутым склонам с полностью загруженной машиной может привести к ее опрокидыванию, а также к потере сцепления с грунтом колес машины или буксирного автомобиля.
  - Уменьшайте массу груза при перемещении по крутым склонам и не укладывайте груз в высокие стопки.

Правила безопасности при работе на склонах

- Проверьте характеристики буксирного автомобиля, чтобы убедиться, что максимально допустимая нагрузка буксирного автомобиля при работе на склонах не превышена.
- Основная опасность при работе на склонах — потеря управляемости и опрокидывание машины, которое может привести к травме или гибели. Оператор несет ответственность за безопасную работу на склонах. Эксплуатация машины на любых склонах требует максимальной осторожности.
- Оператор должен осмотреть склон и оценить условия на площадке, чтобы определить, безопасно ли работать на данном склоне. При выполнении этого осмотра всегда руководствуйтесь здравым смыслом и правильно оценивайте ситуацию.
- Оператор должен ознакомиться с инструкциями по работе на склонах, приведенными ниже, прежде чем начать работу с машиной на склоне. Учитывайте условия эксплуатации, чтобы определить, можно ли работать на машине в этот день и на этой рабочей площадке. Режим работы машины на склоне может меняться в зависимости от рельефа местности.
- Старайтесь не начинать движение, не останавливаться и не поворачивать на склоне. Не изменяйте резко скорость или направление движения. Выполняйте повороты медленно и плавно.
- Не эксплуатируйте машину в условиях, когда имеются сомнения относительно сцепления с грунтом, управляемости или устойчивости машины.
- Устраните или пометьте препятствия, такие как канавы, ямы, колеи, впадины, камни или другие скрытые опасности. Высокая трава может скрывать различные препятствия. При движении по неровной поверхности машина может перевернуться.
- Помните, что при работе на влажной траве, а также при движении поперек поверхности склонов или вниз по склону машина может потерять сцепление колес с поверхностью. Потеря сцепления с поверхностью ведущих колес может привести к соскальзыванию и потере рулевого управления и возможности торможения.
- Будьте предельно осторожны при работе на машине рядом с обрывами, канавами, насыпями, водоемами или другими опасностями. Машина может внезапно опрокинуться в случае обрушения кромки. Поддерживайте установленную безопасную дистанцию между машиной и любой опасностью.

Рабочие характеристики

Характеристики балансировки, массы и управляемости данной машины могут отличаться от характеристик других типов буксируемого оборудования. Внимательно прочитайте *Руководство оператора*.

При перемещении по неровной местности с установленным дополнительным оборудованием следует учитывать величину дорожного просвета. При установке данной машины на буксируемое шасси дорожный просвет составляет 33 см в ненагруженном состоянии. При установке данной машины на шасси Truckster с непосредственным креплением дорожный просвет составляет 43 см в ненагруженном состоянии.

Управление питанием машины

Включение и выключение питания машины

Модель 44701

После окончания работы с машиной используйте подвесной пульт дистанционного управления для ее остановки. Сначала запустите автомобиль или гидравлический привод, чтобы создать давление в гидравлической системе, и используйте подвесной пульт дистанционного управления, чтобы запустить машину.

Включение и выключение питания машины

Модель 44571

После завершения эксплуатации машины необходимо нажать кнопку АВАРИЙНОГО ОСТАНОВА (Рисунок 41) для отключения электрической системы. Перед началом эксплуатации машины необходимо отжать кнопку АВАРИЙНОГО ОСТАНОВА перед включением пульта дистанционного управления.

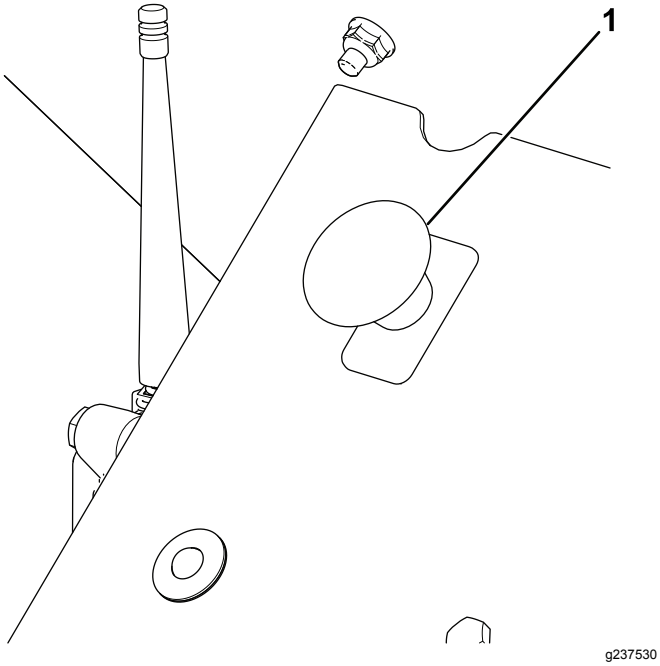

Рисунок 41

1. Кнопка аварийного останова

Внимание: **После завершения эксплуатации машины необходимо нажать кнопку АВАРИЙНОГО ОСТАНОВА, чтобы предотвратить разряд аккумуляторной батареи на буксирном автомобиле.**

Эксплуатация машины

1. Заполните загрузочный бункер машины соответствующим материалом.
2. Убедитесь, что установлен дополнительный двухдисковый разбрасыватель.
3. Отрегулируйте высоту заднего борта до достижения требуемого значения.
4. Установите оба клапана-регулятора расхода в требуемое положение. Установите предпочтительные значения скорости движения ленты транспортера и дополнительного оборудования (как правило, скорость движения ленты транспортера должна быть настроена следующим образом: при беспроводном управлении – 100%, при стандартном управлении гидравликой – № 10).
5. Припаркуйте буксирный автомобиль в 3 метрах перед участком, на котором предстоит выполнить разбрасывание материала.
6. Убедитесь, что оба переключателя подвесного пульта управления отключены. При использовании моделей с беспроводным управлением следует убедиться, что функции ручного пульта дистанционного управления отключены.
7. Включите гидравлику (на буксирном автомобиле или вспомогательном гидравлическом приводе).
8. Увеличьте обороты буксирного автомобиля. Включите дополнительное оборудование с помощью подвесного пульта управления или ручного пульта дистанционного управления на моделях с беспроводным управлением.
9. Начните движение вперед по направлению к участку, на котором предстоит выполнить работу, увеличивая обороты двигателя буксирного автомобиля до достижения оптимального рабочего диапазона.
10. Когда дополнительное оборудование машины будет находиться непосредственно над началом рабочего участка, включите ленту транспортера с помощью подвесного пульта управления или беспроводного пульта дистанционного управления.

    Примечание: Для моделей с беспроводным управлением функция Общий пуск может использоваться в качестве одной команды запуска вместо функций Пуск дополнительного оборудования и Пуск ленты транспортера. Сначала включается дополнительное оборудование, затем лента транспортера.
11. Перемещайтесь по прямой линии с постоянной скоростью разбрасывания материала, пока не достигнете противоположного края рабочего участка.
12. Отключите ленту транспортера, разверните машину и установите ее в требуемое положение для следующего прохода.
13. Перед выполнением следующего прохода проверьте схему разбрасывания материала. При необходимости отрегулируйте настройки машины.
14. Продолжайте выполнять шаги с 10 по 13 до покрытия всего рабочего участка или опорожнения загрузочного бункера.

15. Отключите ленту транспортера и дополнительное оборудование, снизьте обороты двигателя буксирной машины и отключите систему управления гидравликой.

    Примечание: Сначала следует отключать транспортер.

Правила техники безопасности при использовании беспроводного пульта дистанционного управления

Модель 44751

Беспроводной пульт дистанционного управления приводит в действие быстро вращающиеся части, которые представляют опасность защемления. В процессе эксплуатации, настройки параметров или программирования беспроводного пульта дистанционного управления пескователь ProPass должен находиться в вашем поле зрения.

В целях предупреждения непреднамеренного включения транспортера и разбрасывателя необходимо нажать на соответствующие кнопки дважды: один раз, чтобы выбрать соответствующий узел, и второй раз, чтобы включить его. Данная мера предосторожности позволяет предотвратить случайный запуск во время ручной настройки параметров машины.

Если в процессе программирования или подготовки к управлению с помощью беспроводного пульта дистанционного управления в течение 10 секунд не будет нажата ни одна кнопка, пульт переключается в режим ожидания и возвращается к последней сохраненной программе или настройке.

⚠ ПРЕДОСТЕРЕЖЕНИЕ

Гидравлическая жидкость, выброшенная под давлением, может проникнуть под кожу и нанести травму.

Перед выполнением каких-либо механических регулировок лопастей разбрасывателя или ленты транспортера отключите питание беспроводного пульта дистанционного управления и питание машины (чтобы отсутствовал гидравлический поток).

Использование дополнительного оборудования и органов управления гидравлической системой

Модель 44751

Система дистанционного управления

Система дистанционного управления состоит из ручного пульта дистанционного управления, базового модуля (от +12 до +14,4 В пост. тока) и жгута проводов.

Ручной пульт дистанционного управления

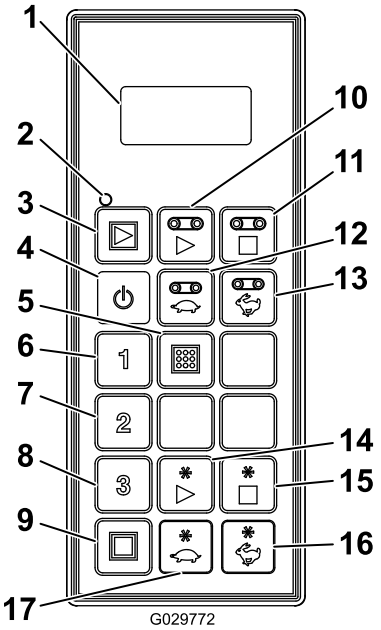

g029772

Рисунок 42

1. ЖК-дисплей
2. Светодиод статуса пульта дистанционного управления
3. Общий пуск: пуск ленты транспортера и дополнительного оборудования
4. Вкл./Выкл.
5. Сохранить: сохранение предустановок
6. Предустановка 1
7. Предустановка 2
8. Предустановка 3
9. Общий останов: остановка всех функций
10. Пуск ленты транспортера
11. Останов ленты транспортера
12. Уменьшение скорости движения транспортера
13. Увеличение скорости движения транспортера
14. Пуск дополнительного оборудования
15. Останов дополнительного оборудования
16. Увеличение скорости дополнительного оборудования
17. Уменьшение скорости дополнительного оборудования

Функции кнопок

Кнопка	Название	Функция
	Вкл./Выкл.	Используется для включения и выключения питания ручного пульта дистанционного управления.
	Общий пуск	Используется для функционального управления транспортером и дополнительным оборудованием, в т.ч. для включения/отключения и отображения скорости.
	Пуск ленты транспортера	Используется для функционального управления лентой транспортера бункера, в т.ч. для включения/отключения и отображения значений скорости движения транспортера.
	Останов ленты транспортера	Используется для останова транспортера.
	Уменьшение скорости движения транспортера	Уменьшение скорости движения транспортера.
	Увеличение скорости движения транспортера	Увеличение скорости движения транспортера.
1	Предустановка 1	Предварительно заданные настройки скорости ленты транспортера и дополнительного оборудования, которые вы можете сохранить в памяти.
2	Предустановка 2	
3	Предустановка 3	
	Сохранить	Используется в сочетании с соответствующей кнопкой Предустановка для сохранения или восстановления предустановок памяти.

Кнопка	Название	Функция
	Пуск дополнительного оборудования	Используется для функционального управления задним дополнительным оборудованием, в т.ч. для включения/отключения и отображения значений скорости.
	Останов дополнительного оборудования	Используется для останова дополнительного оборудования.
	Уменьшение скорости дополнительного оборудования	Используется для уменьшения скорости дополнительного оборудования.
	Увеличение скорости дополнительного оборудования	Используется для увеличения скорости дополнительного оборудования.
	Общий останов	Используется для останова транспортера и дополнительного оборудования.

Включение ручного пульта дистанционного управления

Нажмите кнопку Вкл./Выкл. на пульте дистанционного управления и дождитесь, пока пульт дистанционного управления установит связь с базовым модулем. Проследите, чтобы в процессе установки связи с базовым модулем кнопки на ручном пульте дистанционного управления не были нажаты.

Описание работы светодиода статуса пульта дистанционного управления

Модель 44751

Светодиод статуса пульта дистанционного управления мигает медленно с частотой 2 Гц (два раза в секунду), когда ручной пульт дистанционного управления передает сигнал, но кнопки не нажаты, при этом действуют кнопки транспортера и дополнительного оборудования. Если вы нажмете какую-либо кнопку, индикатор будет мигать с частотой 10 Гц.

Основные функциональные элементы

- При включении пульта управления на дисплее в течение примерно 5 секунд отображается надпись **FLR OFF** («ТРАНСПОРТЕР ВЫКЛ.») и **OPT OFF** («ОПЦИОНАЛЬНОЕ ОБОРУДОВАНИЕ ВЫКЛ.») . Если на дисплее отображается сообщение "Waiting for base" (Ожидание ответа базового модуля), убедитесь в наличии подачи питания к базовому модулю и проверьте, чтобы кнопка E-Stop (Аварийный останов) на базовом модуле была отжата.
- В системе всегда имеется **текущая оперативная память**. Текущая оперативная память отключается от предустановки. Когда вы включаете ручной пульт дистанционного управления, он использует последние сохраненные рабочие настройки из текущей оперативной памяти.
- Последовательность использования кнопок запуска на ручном пульте дистанционного управления:
  1. Однократное нажатие кнопки (Общий пуск, Пуск ленты транспортера или Пуск дополнительного оборудования) вызывает из памяти ручного пульта дистанционного управления текущую настройку оперативной памяти.
  2. Повторное нажатие на ту же кнопку запуска включает соответствующий компонент, если гидравлическое оборудование включено (на дисплее отображаются увеличивающиеся цифры).

3. Нажатие той же кнопки запуска третий раз приводит к сохранению новых настроек в оперативной памяти пульта дистанционного управления.

- После однократного нажатия кнопки запуска для просмотра текущих настроек оперативной памяти в нерабочем режиме у вас есть примерно 10 секунд, чтобы начать изменение настроек или соответствующего элемента, в противном случае пульт дистанционного управления вернется в выключенное состояние. В рабочем режиме «правило 10 секунд» не действует.
- Перед программированием предустановки сначала нужно **активировать или включить** соответствующие элементы.
- Для работы с использованием предустановки на дисплее должна отображаться в процентах скорость элементов, чтобы активировать или включить их. Если на дисплее отображается **OFF (ВЫКЛ.)**, необходимо вызвать из памяти предустановку.

Ручное управление

В случае утери, повреждения или отказа ручного пульта дистанционного управления вы по-прежнему можете управлять машиной для выполнения поставленных задач или разбрасывания материала.

Органы переключения на ручное управление расположены на блоке управления гидравликой со стороны водителя (Рисунок 43).

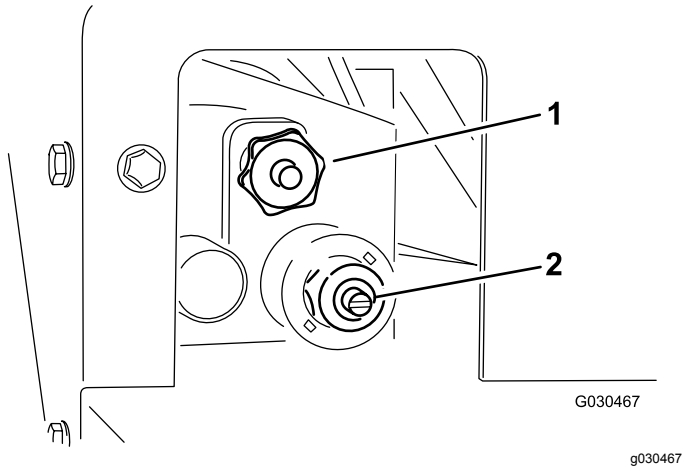

Рисунок 43

1. Скорость движения транспортера
2. Частота вращения разбрасывателя

- Для регулировки скорости движения транспортера (Рисунок 44) необходимо повернуть ручку по часовой стрелке. При отсутствии гидравлического потока используйте максимальную скорость движения ленты транспортера по системе цветовой кодировки. Эта настройка помогает, когда бункер заполнен песком.

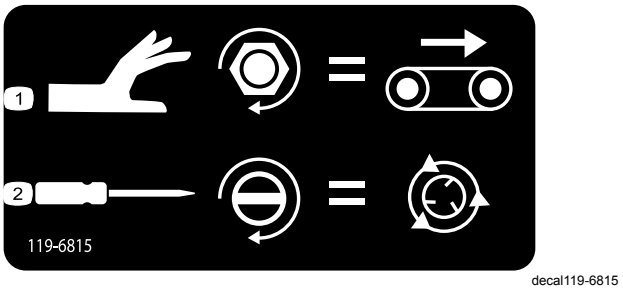

Рисунок 44

Табличка с инструкциями по переключению на ручное управление

1. Регулировка скорости движения транспортера
2. Регулировка частоты вращения разбрасывателя

- Для регулировки частоты вращения разбрасывателя (Рисунок 44) необходимо использовать отвертку с плоским шлицем. Вращение ручки по часовой стрелке приводит в увеличению скорости, вращение против часовой стрелки – к уменьшению скорости.

Примечание: Если вы регулируете машину при активном гидравлическом потоке, следует убедиться, что транспортер отключен, если вы не хотите, чтобы песок разбрасывался во время регулировки.

После выполнения настроек используйте орган регулировки гидравлического расхода на вашем буксирном автомобиле для включения и отключения системы во время работы.

Использование ручного пульта дистанционного управления

Модель 44751

Жидкокристаллический дисплей (ЖК-дисплей)

ЖК-дисплей (жидкокристаллический дисплей) с 2 строками по 8 символов в каждой отображает состояние и активность элементов при нажатии кнопок ручного пульта дистанционного управления. Пользователь может регулировать интенсивность подсветки и контрастность. Изменения сохраняются в текущей оперативной памяти пульта дистанционного управления. После выключения пульта сохраняются последние настройки контрастности и интенсивности

подсветки дисплея, которые действуют при включении пульта.

Регулировка интенсивности подсветки

Одновременно нажмите и удерживайте в нажатом положении кнопки Общий останов и Уменьшение скорости транспортера, наблюдая за дисплеем, пока не будет достигнута требуемая интенсивность подсветки.

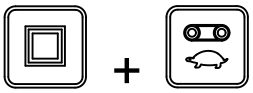

Примечание: Имеются 3 настройки: Выкл., Низкая и Высокая.

На подсветку уходит большая часть энергии, потребляемой ручным пультом дистанционного управления. Увеличение интенсивности подсветки приводит к увеличению энергопотребления пультом и сокращает срок службы элементов питания. Чем ниже интенсивность подсветки, тем дольше прослужат элементы питания.

Увеличение контрастности

Одновременно нажмите и удерживайте в нажатом положении кнопки Общий останов и Увеличение скорости дополнительного оборудования, наблюдая за показаниями дисплея, пока не будет достигнута требуемая контрастность.

Примечание: Имеются 3 настройки: Выкл., Низкая и Высокая.

Уменьшение контрастности

Одновременно нажмите и удерживайте в нажатом положении кнопки Общий останов и Уменьшение скорости дополнительного оборудования, наблюдая за дисплеем, пока не будет достигнута требуемая контрастность.

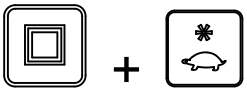

Примечание: Имеются 3 настройки: Выкл., Низкая и Высокая.

Проверка срока службы элементов питания, рабочей частоты, отображение идентификационного номера базового модуля и пульта дистанционного управления

Одновременно нажмите и удерживайте в нажатом положении кнопки Общий останов и Останов дополнительного оборудования, чтобы отобразить на дисплее различные параметры.

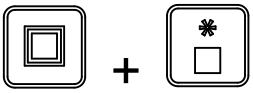

Когда кнопки удерживаются в нажатом положении, на дисплее с частотой примерно раз в две секунды поочередно отображается информация об оставшемся сроке службы батареек в процентах или их текущее напряжение, рабочая частота (канал), который используется для обмена данными между оборудованием, затем идентификационный номер ручного пульта дистанционного управления и наконец идентификационный номер связанного с ним базового модуля.

Уход за ручным пультом дистанционного управления

Хотя ручной пульт дистанционного управления имеет надежную конструкцию, не следует ронять его на твердые поверхности. Начисто протрите ручной пульт дистанционного управления мягкой тканью, смоченной водой или мягким моющим раствором. Следите за тем, чтобы не поцарапать экран ЖК-дисплея.

Замена элементов питания в ручном пульте дистанционного управления

Пульт дистанционного управления питается от 4 элементов питания (щелочные элементы питания размера AA на 1,5 В каждая) и работает под напряжением от 2,4 до 3,2 В. Срок службы элементов питания составляет примерно 300 часов (непрерывной работы при выключенной подсветке), однако он зависит от условий эксплуатации, особенно от интенсивности подсветки — чем выше данное значение, тем больше мощности потребляет пульт дистанционного управления, в результате срок службы элементов питания сокращается.

Внимание: **При использовании ручного пульта дистанционного управления всегда держите под рукой запасные элементы питания.**

1. Ослабьте болт в магните на магнитном кронштейне пульта дистанционного управления (Рисунок 45).

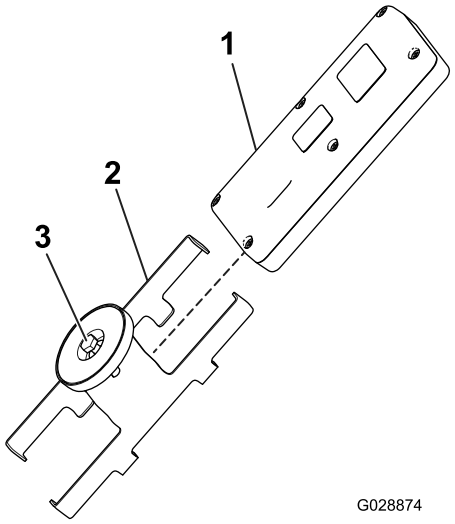

Рисунок 45

1. Ручной пульт дистанционного управления
2. Магнитный кронштейн пульта дистанционного управления
3. Болт в магните

2. Раздвиньте половины корпуса кронштейна и снимите пульт дистанционного управления (Рисунок 45).
3. Отверните 6 винтов в задней части пульта дистанционного управления и снимите крышку (Рисунок 46).

   Примечание: Если возможно, оставьте резиновое уплотнение и стальную прокладку в канавке при демонтаже крышки и удалении батареек.

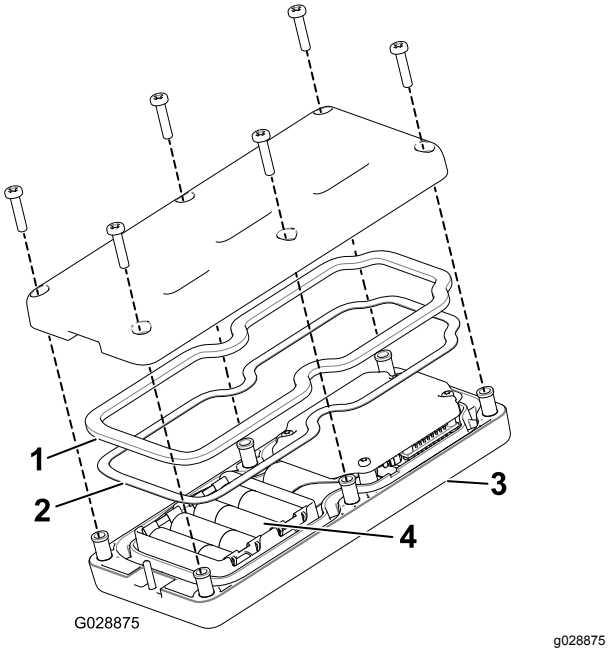

Рисунок 46

1. Резиновое уплотнение
2. Стальная прокладка
3. Ручной пульт дистанционного управления
4. Четыре батарейки AA

4. Извлеките разряженные элементы питания и удалите их в отходы в соответствии с местными правилами.
5. Вставьте элементы питания в гнезда с клеммами, соблюдая полярность. В каждом гнезде имеется тиснение с обозначениями полярности клемм (Рисунок 46).

   Примечание: При неправильной установке элементов питания ручной пульт дистанционного управления не будет работать.
6. Если вы случайно удалили резиновое уплотнение и стальную прокладку, осторожно установите их обратно в канавку ручного пульта дистанционного управления (Рисунок 46).
7. Установите крышку, закрепите ее с помощью 6 ранее снятых винтов (Рисунок 46) и затяните их с моментом 1,5-1,7 Н·м.
8. Установите ручной пульт дистанционного управления в магнитный кронштейн пульта, соедините половины корпуса вместе для фиксации ручного пульта дистанционного управления и затяните болт в магните (Рисунок 45).

Установление канала связи ручного пульта дистанционного управления с базовым модулем

Сопряжение пульта дистанционного управления и базового модуля первоначально выполняется на заводе-изготовителе; однако в некоторых случаях на месте эксплуатации возникает необходимость выполнить процедуру сопряжения повторно.

1. Нажмите кнопку аварийного останова (E-Stop) для отключения питания базового модуля и убедитесь, что ручной пульт дистанционного управления отключен.
2. Стойте вблизи базового модуля в пределах прямой видимости.
3. Одновременно нажмите и удерживайте в нажатом положении кнопки Вкл./Выкл. и Общий останов.

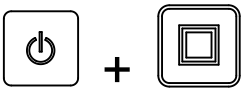

   На дисплее ручного пульта дистанционного управления отображаются экраны инициализации, затем выводится сообщение **ASSOC PENDING** («ВЫПОЛНЯЕТСЯ СОПРЯЖЕНИЕ»).
4. Продолжайте удерживать обе кнопки, а затем быстро отпустите их, когда на дисплее появится сообщение **ASSOC ACTIVE** («СОПРЯЖЕНИЕ УСТАНОВЛЕНО») (в течение приблизительно 4 секунд).

   На дисплее появится сообщение **PRESS STORE (НАЖМИТЕ КНОПКУ СОХРАНИТЬ)**.
5. Нажмите и удерживайте кнопку СОХРАНИТЬ.

   На дисплее появится сообщение **POW UP BASE** (ВКЛЮЧЕНИЕ БАЗОВОГО МОДУЛЯ).
6. Продолжая удерживать в нажатом положении кнопку Сохранить, отожмите кнопку аварийного останова, чтобы подать питание на базовый модуль.

   Ручной пульт дистанционного управления выполнит сопряжение (установит связь) с базовым модулем. После успешного завершения на дисплее отобразится сообщение **ASSOC PASS (СОПРЯЖЕНИЕ ВЫПОЛНЕНО)**.
7. Отпустите кнопку Сохранить.

Внимание: **Если на дисплее появится сообщение *ASSOC EXIT* (ВЫХОД ИЗ РЕЖИМА СОПРЯЖЕНИЯ), это значит, что сопряжение не удалось.**

Примечание: Состояние сопряжения ручного пульта дистанционного управления с базовым модулем можно проверить с помощью одновременного нажатия и удерживания в нажатом положении кнопок Общий останов и Останов дополнительного оборудования.

На дисплее будет поочередно отображаться выбранный канал и идентификатор базового модуля.

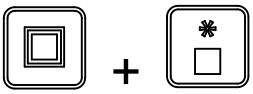

Управление транспортером и дополнительным оборудованием с помощью ручного пульта дистанционного управления

Модель 44751

Используйте следующую процедуру для настройки и управления транспортером и дополнительным оборудованием машины (таким как двухдисковый центробежный разбрасыватель или другое навесное оборудование) следующим образом:

- Настройка и управление только работой транспортера
- Настройка и управление только работой дополнительного оборудования
- Настройка и управление работой транспортера и дополнительного оборудования

Настройка и управление только работой транспортера

После первоначального нажатия кнопки Пуск ленты транспортера (когда транспортер не работает) на дисплее пульта дистанционного оборудования отображается сохраненная настройка и после символов FLR (ТРАНСПОРТЕР) будет отображен символ S (НАСТРОЙКА) (т.е.

FLRS), показывая, что пульт дистанционного управления находится в режиме «только настройка». В режиме «только настройка» можно увеличить или уменьшить настройки, но транспортер не включится (будет оставаться выключенным). Это позволяет оператору заранее установить требуемые настройки скорости транспортера или использовать сохраненные настройки, не вызывая непредусмотренных перемещений компонентов. После настройки скорости нажмите кнопку Пуск ленты транспортера для пуска транспортера с выбранной настройкой (если гидравлика включена, транспортер запустится). Нажмите кнопку Пуск ленты транспортера в третий раз, чтобы сохранить текущее значение параметра в памяти.

Примечание: Измененные настройки скорости движения работающего транспортера вступают в силу незамедлительно, но они являются временными, и, чтобы сохранить эти изменения в памяти на будущее, нужно еще раз нажать кнопку Пуск ленты транспортера. Например, если вы вносите изменение, когда дисплей показывает **FLRS**; нажмите кнопку «Пуск ленты транспортера», запустив транспортер с выбранной настройкой, а затем выключите пульт дистанционного управления, не нажимая еще раз кнопку Пуск ленты транспортера, чтобы не сохранять изменения в памяти. В этом случае настройка вернется к предыдущему сохраненному значению при следующем включении пульта дистанционного управления.

Примечание: При нажатии кнопки Пуск ленты транспортера запускается 10-секундный таймер, и на дисплее отображается режим FLRS (режим «только настройка»). Если в течение 10 секунд не будет нажата ни одна кнопка, на дисплее отобразится FLR и из памяти будут вызваны ранее сохраненные состояния/значения. Когда ручной пульт дистанционного управления находится в режиме «только настройка», при нажатии любой кнопки таймер снова устанавливается на 10 секунд.

1. Нажмите кнопку Пуск ленты транспортера.

На дисплее отображается предварительный просмотр значения и FLRS.

2. Измените настройку скорости при помощи кнопки Увеличение скорости движения транспортера или Уменьшение скорости движения транспортера.

или

3. Нажмите кнопку Пуск ленты транспортера, чтобы запустить транспортер.

4. Нажмите кнопку Пуск ленты транспортера для сохранения настройки транспортера в памяти.

На дисплее появится сообщение **FLOOR STORE** (СОХРАНЕНИЕ НАСТРОЙКИ ТРАНСПОРТЕРА). Установленная величина будет использоваться при всех последующих запусках транспортера до тех пор, пока вы снова не измените эту настройку.

Настройка и управление только работой дополнительного оборудования

После первоначального нажатия кнопки Пуск дополнительного оборудования (когда дополнительное оборудование не работает) на дисплее ручного пульта дистанционного управления отображается сохраненная настройка, а после символов OPT (дополнительное ОБОРУДОВАНИЕ) отображается символ S (НАСТРОЙКА) (т.е. **OPTS**), показывая, что пульт дистанционного управления находится в режиме «только настройка». В режиме «только настройка» можно увеличить или уменьшить настройки, но транспортер не включится (будет оставаться выключенным). Это позволяет оператору заранее установить нужные настройки скорости дополнительного оборудования или использовать сохраненные настройки, не вызывая непредусмотренных перемещений компонентов. После настройки скорости нажмите кнопку Пуск дополнительного оборудования для пуска дополнительного оборудования с выбранной настройкой (если гидравлика включена, дополнительное оборудование запустится). Нажмите кнопку Пуск дополнительного оборудования в третий раз, чтобы сохранить текущее значение параметра в памяти.

Примечание: Измененные настройки работающего дополнительного оборудования вступают в силу незамедлительно, но они являются временными, и, чтобы сохранить эти изменения в памяти на будущее, нужно еще раз нажать кнопку Пуск дополнительного оборудования. Например, если вы вносите изменение, когда дисплей показывает **OPTS**; нажмите кнопку Пуск дополнительного оборудования, запустив его с выбранной настройкой, а затем выключите пульт дистанционного управления, не нажимая еще раз кнопку Пуск дополнительного оборудования, чтобы не сохранять изменения в памяти. В этом случае настройка вернется к предыдущему сохраненному значению при следующем включении пульта дистанционного управления.

Примечание: При нажатии кнопки Пуск дополнительного оборудования запускается 10-секундный таймер и на дисплее отображается режим FLRS («только настройка»). Если в течение 10 секунд не будет нажата ни одна кнопка, на дисплее отобразится FLR и из памяти будут вызваны ранее сохраненные состояния/значения. Когда ручной пульт дистанционного управления находится в режиме «только настройка», при нажатии любой кнопки таймер снова устанавливается на 10 секунд.

1. Нажмите кнопку Пуск дополнительного оборудования.

На дисплее отображается предварительный просмотр значения и FLRS.

2. Измените настройку скорости при помощи кнопки Увеличение скорости дополнительного оборудования или Уменьшение скорости дополнительного оборудования.

или

3. Нажмите кнопку Пуск дополнительного оборудования, чтобы запустить дополнительное оборудование.

4. Нажмите кнопку Пуск дополнительного оборудования для сохранения настройки дополнительного оборудования в памяти.

На дисплее появится сообщение **OPTION STORE** (СОХРАНЕНИЕ НАСТРОЙКИ ДОПОЛНИТЕЛЬНОГО ОБОРУДОВАНИЯ). Установленная величина будет использоваться при всех последующих запусках дополнительного оборудования до тех пор, пока вы снова не измените эту настройку.

Настройка и управление работой транспортера и дополнительного оборудования

После первоначального нажатия кнопки Общий пуск (когда дополнительное оборудование не работает) на дисплее пульта дистанционного управления отображаются сохраненные настройки транспортера и дополнительного оборудования, а после символов «FLR» (ТРАНСПОРТЕР) и «OPT» (ДОПОЛНИТЕЛЬНОЕ ОБОРУДОВАНИЕ) отображается символ «S» (НАСТРОЙКА) (т.е. **FLRS** и **OPTS**), показывая, что пульт дистанционного управления находится в режиме «только настройка». В этом режиме «только настройка» можно увеличить или уменьшить настройки, но транспортер и дополнительное оборудование не включатся (будут оставаться выключенными). Это позволяет оператору заранее установить нужные настройки скорости или использовать сохраненные настройки, не вызывая непредусмотренных перемещений компонентов. После настройки скорости нажмите кнопку Общий пускдля пуска транспортера и дополнительного оборудования с выбранными настройками (если гидравлика включена, транспортер и дополнительное оборудование запустятся). Нажмите кнопку Общий пуск в третий раз, чтобы сохранить текущую величину в памяти.

Примечание: Измененные настройки скорости движения работающего транспортера и дополнительного оборудования вступают в силу незамедлительно, но они являются временными, и, чтобы сохранить эти изменения в памяти на будущее, нужно еще раз нажать кнопку Общий пуск после изменения настройки. Например, если вы вносите изменение, когда дисплей показывает **FLRS** и **OPTS**, нажмите кнопку Общий пуск, запустив транспортер и дополнительное оборудование с выбранными настройками, затем выключите пульт ручной пульт дистанционного управления, не нажимая еще раз кнопку Общий

ПУСК, чтобы не сохранять изменения в памяти. При следующем включении пульта дистанционного управления настройки вернутся к предыдущим сохраненным значениям.

Примечание: При нажатии кнопки ОБЩИЙ ПУСК запускается 10-секундный таймер и на дисплее отображается режим «только настройка». Если в течение 10 секунд не будет нажата ни одна кнопка, на дисплее отобразится FLR и OPT и из памяти будут вызваны ранее сохраненные состояния/значения. Когда ручной пульт дистанционного управления находится в режиме «только настройка», при нажатии любой кнопки таймер снова устанавливается на 10 секунд.

1. Нажмите кнопку ОБЩИЙ ПУСК.

На дисплее отображается предварительный просмотр значений, а также FLRS и OPTS.

2. Отрегулируйте настройки скорости следующим образом:
   - Измените настройку скорости транспортера при помощи кнопки УВЕЛИЧЕНИЕ СКОРОСТИ ДВИЖЕНИЯ ТРАНСПОРТЕРА или кнопки УМЕНЬШЕНИЕ СКОРОСТИ ДВИЖЕНИЯ ТРАНСПОРТЕРА.

или

   - Измените настройку скорости дополнительного оборудования при помощи кнопки УВЕЛИЧЕНИЕ СКОРОСТИ ДОПОЛНИТЕЛЬНОГО ОБОРУДОВАНИЯ или кнопки УМЕНЬШЕНИЕ СКОРОСТИ ДОПОЛНИТЕЛЬНОГО ОБОРУДОВАНИЯ.

или

3. Нажмите кнопку ОБЩИЙ ПУСК, чтобы запустить транспортер и дополнительное оборудование.

4. Нажмите кнопку ОБЩИЙ ПУСК для сохранения настроек в памяти.

На дисплее появится сообщение **ALL STORE** (СОХРАНЕНИЕ ВСЕХ ЗНАЧЕНИЙ). Установленная величина будет использоваться при всех последующих запусках дополнительного оборудования до тех пор, пока вы снова не измените эту настройку.

Примечание: Кнопка ОБЩИЙ ПУСК позволяет сохранить соответствующие значения только во время работы транспортера и дополнительного оборудования. Если работает только одно устройство или оба не работают, нажатие кнопки ОБЩИЙ ПУСК запустит оба устройства или только то, которое не работало. Значения не сохраняются, и на дисплее отображаются предыдущие сохраненные настройки скоростей транспортера и дополнительного оборудования.

Следует понимать, что сохраненные значения скорости движения транспортера и дополнительного оборудования используются в двух случаях: в случае нажатия кнопок ПУСК ЛЕНТЫ ТРАНСПОРТЕРА или ПУСК ДОПОЛНИТЕЛЬНОГО ОБОРУДОВАНИЯ для пуска отдельных устройств и в случае пуска обоих устройств с помощью кнопки ОБЩИЙ ПУСК; в каждом случае используется одно и то же значение.

Предустановленные режимы ручного пульта дистанционного управления

Модель 44751

Настройка кнопок предустановок 1, 2 и 3

На ручном пульте дистанционного управления имеются 3 кнопки ПРЕДУСТАНОВКИ, которые можно запрограммировать на требуемые значения скорости транспортера и дополнительного оборудования. Каждая кнопка ПРЕДУСТАНОВКИ действует как режим предварительного просмотра для кнопки ОБЩИЙ ПУСК, за исключением того, что они используют различные значения скорости, определяемые пользователем.

Если во время нажатия кнопки ПРЕДУСТАНОВКИ транспортер и (или) дополнительное оборудование работают, на дисплее отображаются предварительные значения, сохраненные для транспортера и дополнительного оборудования;

и если вы нажмете кнопку Общий пуск, текущие рабочие значения заменятся значениями, сохраненными в предварительных установках. Если вы не нажмете кнопку Общий пуск в течение 10 секунд, система вернется к ранее сохраненным величинам.

Используйте следующую процедуру для установки значений, сохраняемых для кнопки предустановки:

1. Запустите транспортер и дополнительное оборудование по отдельности или с помощью кнопки Общий пуск.

2. Установите требуемые значения скорости для транспортера и дополнительного оборудования с помощью кнопок увеличения и уменьшения скорости для соответствующих устройств.
3. Нажмите и удерживайте в нажатом положении кнопку Сохранить, затем нажмите требуемую кнопку предустановки (1, 2 или 3).

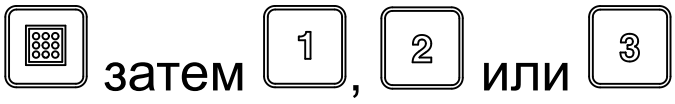

На дисплее появится сообщение PRESET SAVED (ПРЕДУСТАНОВКА СОХРАНЕНА).

Примечание: Если, удерживая нажатой кнопку Сохранить, нажать кнопку предустановки при выключенном транспортере или дополнительном оборудовании, новое значение не сохраняется ни для дополнительного оборудования, ни для транспортера; значение соответствующей предварительной установки остается прежним.

Использование режима предустановки

1. Нажмите соответствующую кнопку предустановки (1, 2 или 3) для отображения значений для транспортера и дополнительного оборудования.
2. Нажмите кнопку Общий пуск для пуска транспортера и дополнительного оборудования (если гидравлика включена).
3. Используйте кнопки Пуск и Останов для соответствующего управления транспортером и дополнительным оборудованием..

Загрузка бункера

Внимание: **Перевозка пассажиров в бункере запрещена.**

Внимание: **Запрещается перемещать грузы, масса которых превышает максимально допустимую нагрузку машины или буксирного автомобиля; см. Технические характеристики (страница 20).**

Внимание: **Устойчивость грузов может различаться. Например, у высоких грузов центр тяжести расположен выше. При необходимости снизьте максимально допустимую нагрузку, чтобы повысить устойчивость.**

1. Подсоедините машину к буксирному автомобилю.
2. Загрузите материал в бункер.

   Внимание: **Не помещайте большие или тяжелые предметы в бункер. Предмет, размеры которого превышают размеры проема заднего борта, может повредить ленту транспортера и задний борт. Убедитесь, что груз имеет однородную консистенцию. Машина может неожиданно выбросить небольшие камни, находящиеся в песке.**

   В противном случае существует опасность опрокидывания машины (см. описание соответствующих табличек безопасности в данном руководстве):

   - Тщательно контролируйте высоту и массу груза. Более высокие и более тяжелые грузы могут увеличить риск опрокидывания.
   - Равномерно распределяйте груз в продольной и поперечной плоскости.
   - Будьте осторожны при повороте и избегайте опасных маневров.

Разгрузка бункера

⚠ ПРЕДУПРЕЖДЕНИЕ

Нарушение правил работы с данной машиной может привести к травматической ампутации конечностей.

Держите руки и ступни на безопасном расстоянии от защитных ограждений бункера и разбрасывателя во время работы машины или гидравлического привода на буксирном автомобиле.

Не стойте позади машины во время разгрузки или разбрасывания материала. Двухдисковый разбрасыватель разбрасывает частицы материала и пыль с большой скоростью.

Не разгружайте машину на склоне.

⚠ ПРЕДУПРЕЖДЕНИЕ

Разгрузка машины, когда она не подсоединена к буксирному автомобилю, может привести к смещению груза и опрокидыванию машины.

Перед разгрузкой материала убедитесь, что машина присоединена к буксирному автомобилю.

Буксировка

Эта машина предназначена для эксплуатации только вне дорог общего пользования. Максимальная рекомендуемая скорость без груза составляет 24 км/ч.

Соблюдайте условия безопасного управления машиной. Не пытайтесь совершать крутые повороты, резкие маневры или другие небезопасные действия во время движения.

Снижайте скорость перед поворотами, особенно на влажных, песчаных и скользких поверхностях. Установленное дополнительное оборудование накладывает ограничения на радиус поворота.

⚠ ПРЕДОСТЕРЕЖЕНИЕ

Эксплуатация машины с нарушением правил техники безопасности может привести к серьезной травме или гибели.

Следите за окружающей обстановкой при выполнении поворота или движении задним ходом. Убедитесь, что рабочий участок свободен, а все посторонние лица находятся на безопасном расстоянии. Не торопитесь.

Отключайте дополнительное оборудование при приближении к людям, транспортным средствам, перекресткам или пешеходным переходам.

Примечание: Тяжелый груз и влажная или неровная поверхность увеличивают время, необходимое для остановки, и уменьшают возможности для быстрого и безопасного поворота.

После эксплуатации

Правила техники безопасности после работы с машиной

- Останавливайте машину на твердой горизонтальной поверхности. Избегайте мягкого грунта, поскольку подъемная опора может погрузиться в грунт, что приведет к опрокидыванию машины.
- Не отсоединяйте машину от буксирного автомобиля на склонах или без установки передней и задней подъемных опор.
- Убедитесь, что задняя подъемная опора и бункер находятся в нижнем положении. Если просвет между задней опорой и грунтом превышает 5 см, подложите под опору деревянную колодку.
- Для предотвращения непреднамеренного движения машины при отсоединении от буксирного автомобиля всегда помещайте колодки под колеса машины.
- Следите, чтобы все компоненты машины были в исправном состоянии, а все крепежные детали были затянуты.
- Если предупреждающая наклейка изношена, повреждена или отсутствует, установите новую наклейку.

Отсоединение машины от буксирного автомобиля

1. Установите буксирный автомобиль и машину на сухой, ровной поверхности.
2. Включите стояночный тормоз на буксирном автомобиле, выключите двигатель и извлеките ключ.
3. Поместите колодки под 2 колеса машины (спереди и сзади).
4. Сбросьте давление в гидравлической системе.
5. Отсоедините гидравлические шланги, сверните их в кольцо и поместите на хранение в передней части машины.
6. Отключите промежуточный шнур питания от буксирного автомобиля.
7. Опустите подъемную опору (опоры) следующим образом:
   - На буксируемом шасси поверните подъемную опору на 90 градусов (по

часовой стрелке) таким образом, чтобы машина опиралась на нее.

- На шасси Truckster с непосредственным креплением переместите подъемные опоры в переднюю часть машины и поверните их на 90 градусов так, чтобы нижняя часть обеих опор была направлена в сторону земли.

8. С помощью подъемной опоры (опор) поднимите машину так, чтобы снять вес со сцепного устройства буксирного автомобиля.
9. Извлеките палец сцепного устройства.
10. Убедитесь в отсутствии каких-либо соединений между машиной и буксирным автомобилем.

Постановка машины на стоянку

Всегда паркуйте машину на ровной горизонтальной поверхности. Поместите колодки под 2 колеса машины (спереди и сзади, если машина установлена на автомобиле).

⚠ ПРЕДУПРЕЖДЕНИЕ

Отсоединение машины от буксирного автомобиля на склоне может привести к непредвиденному движению машины.

Не отсоединяйте машину от буксирного автомобиля на склоне. Убедитесь, что передняя подъемная опора находится в соответствующем рабочем положении.

Чтобы повернуть подъемную опору из вертикального (опорного) положения в горизонтальное (транспортировочное) положение, извлеките штифт, удерживающий подъемную опору на месте, и поверните ее. Убедитесь, что подъемная опора прикреплена к корпусу машины и находится в надлежащем положении во время работы. На буксировочном шасси Toro подъемная опора находится на трубе сцепного устройства (Рисунок 47). На шасси Truckster с непосредственным креплением используются 2 подъемные опоры (Рисунок 48). Во время работы используйте крепления для подъемных опор, расположенные в задней части корпуса.

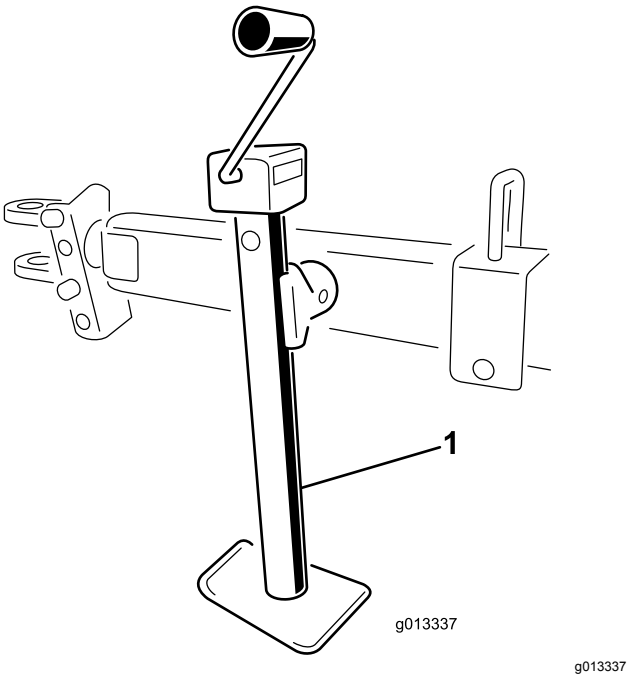

Рисунок 47

1. Подъемная опора на буксируемом шасси

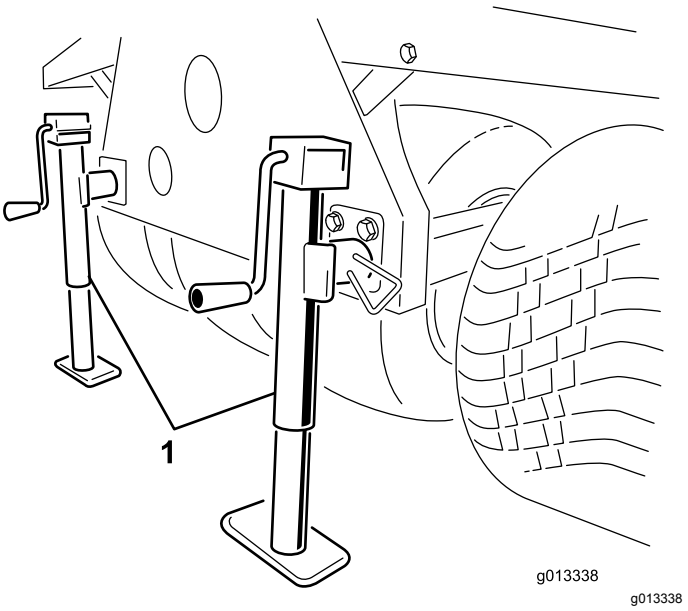

Рисунок 48

1. Подъемные опоры на шасси Truckster с непосредственным креплением

Использование опор для хранения

1. Остановите буксирный автомобиль в месте хранения машины.

   Примечание: Опорная поверхность в месте хранения должна быть твердой и ровной.

2. Отсоедините электрический разъем от буксирного автомобиля.
3. Отключите гидравлические линии машины от буксирного автомобиля.
4. Переключив буксирный автомобиль на нейтральную передачу, включите стояночный тормоз и запустите двигатель.
5. С помощью подъемного гидроцилиндра поднимите переднюю часть машины на достаточную высоту, чтобы установить передние опоры для хранения.
6. Выключите двигатель.

⚠ ПРЕДУПРЕЖДЕНИЕ

Работа на машине, когда она находится на опорах для хранения, может привести к серьезной травме или гибели.

Запрещается находиться под шасси или выполнять работы по обслуживанию машины, пока она находится на опорах для хранения.

7. Вставьте передние опоры для хранения и задние подъемные опоры в соответствующие трубки шасси машины и закрепите их с помощью стопорных штифтов (Рисунок 49).

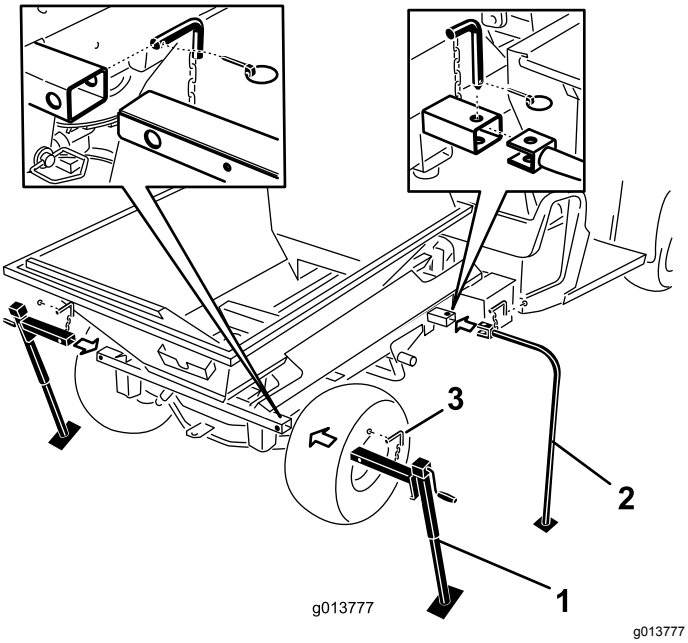

Рисунок 49

1. Задние подъемные опоры
2. Передние опоры для хранения
3. Стопорный штифт

8. С помощью подъемного гидроцилиндра опускайте переднюю часть машины до тех пор, пока передние опоры для хранения не коснутся земли.
9. Поднимайте 2 задние подъемные опоры для хранения до тех пор, пока не ослабнет давление на монтажные штифты, которые крепят поперечную трубу машины к раме автомобиля Workman.
10. Извлеките задние шплинты с кольцом, пальцы сцепного устройства и шайбы (Рисунок 50).

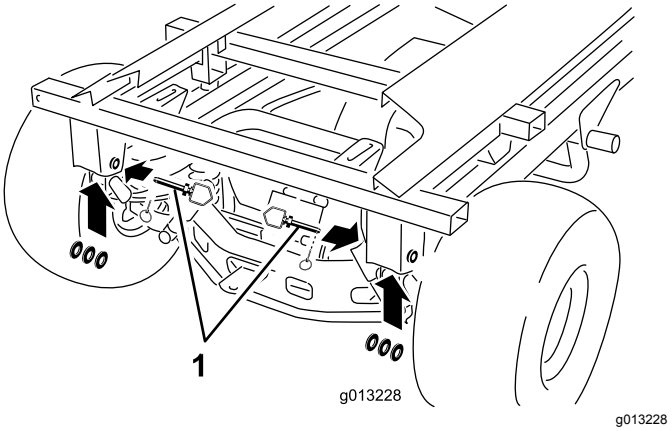

Рисунок 50

1. Палец сцепного устройства, шайбы и шплинт с кольцом

11. Удерживайте подъемный цилиндр одной рукой. Другой рукой извлеките стопорный штифт, фиксирующий цилиндр (Рисунок 51).

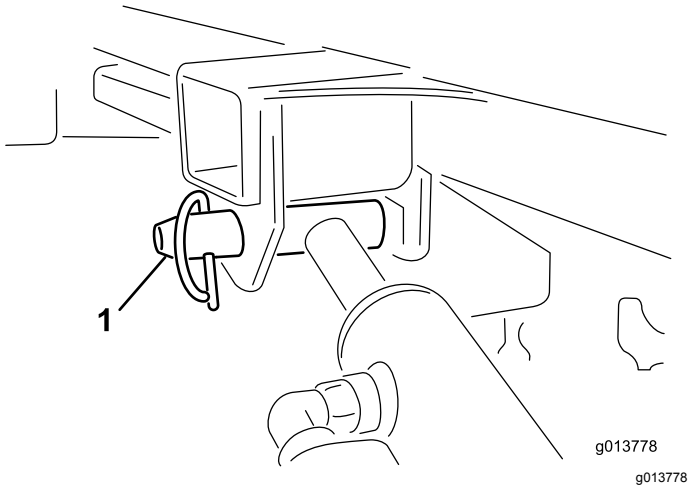

Рисунок 51

1. Стопорный штифт, фиксирующий подъемный цилиндр

12. Храните гидроцилиндры в зажимах для хранения. Включите на автомобиле рычаг блокировки гидравлического подъема, чтобы предотвратить случайное выдвижение гидроцилиндров подъема.
13. Поднимайте две задние подъемные опоры до тех пор, пока не будет достигнут достаточный

зазор для того, чтобы буксирный автомобиль мог отъехать от машины.

14. Обойдите вокруг машины. Убедитесь, что машина отсоединена от рамы буксирного автомобиля и ее положение зафиксировано с помощью 4 опор для хранения.
15. Переключив буксирный автомобиль на нейтральную передачу, включите стояночный тормоз и запустите двигатель.
16. Выключите стояночный тормоз и медленно переместите буксирный автомобиль вперед, по направлению от машины, зафиксированной на соответствующих опорах для хранения.

Транспортировка машины

Внимание: **Перед загрузкой или выгрузкой данной машины с прицепа демонтируйте двухдисковый разбрасыватель в сборе во избежание его повреждения.**

- Будьте осторожны при погрузке машины на прицеп или грузовик, а также при ее выгрузке.
- Для погрузки машины на прицеп или грузовик используйте наклонные въезды полной ширины.

Расположение точек крепления машины см. в *Руководстве оператора* для вашего буксируемого шасси и буксирного автомобиля.

Примечание: При отсутствии такой возможности прикрепите ремнем капот автомобиля к раме или снимите капот, закрепите и перевезите его отдельно. В противном случае возможен срыв капота во время транспортировки под воздействием встречного воздушного потока.

1. Если двухдисковый разбрасыватель в сборе установлен, снимите его.
2. Перемещайте буксирный автомобиль вверх по наклонному въезду.
3. Выключите двигатель, извлеките ключ и включите стояночный тормоз.
4. Прикрепите машину рядом с колесами с помощью строп, цепей или тросом.

   Примечание: Изучите местные нормативные документы по требованиям к креплению оборудования.
5. Установите колодки под колеса машины, закрепив их на платформе прицепа или грузового автомобиля.

Техническое обслуживание

Примечание: Загрузите бесплатную электрическую или гидравлическую схему, посетив веб-сайт www.Toro.com, где можно найти модель своей машины, перейдя по ссылке Manuals (Руководства) с главного экрана.

⚠ ПРЕДУПРЕЖДЕНИЕ

Перед выполнением каких-либо работ с машиной необходимо отсоединить все источники питания, несоблюдение этого требования может привести к серьезной травме, в том числе с летальным исходом.

Прежде чем приступить к выполнению каких-либо работ по техническому обслуживанию, отключите все источники питания машины.

Техника безопасности при обслуживании

- Перед техническим обслуживанием или выполнением регулировок на машине остановите машину, заглушите двигатель, включите стояночный тормоз, извлеките ключ и дождитесь остановки всех движущихся частей.
- Выполняйте только те операции технического обслуживания, которые указаны в настоящем руководстве. По вопросам капитального ремонта и оказания технической помощи обращайтесь к официальному дистрибьютору компании Toro.
- Затягивайте все ослабленные гайки, болты и винты, чтобы обеспечить безопасное рабочее состояние машины.
- По возможности не выполняйте техническое обслуживание машины с работающим двигателем. Держитесь на безопасном расстоянии от движущихся частей.
- Запрещается проверять или регулировать натяжение цепей при работающем двигателе буксирного автомобиля.
- Осторожно сбрасывайте давление из компонентов с накопленной энергией.
- При работе под машиной закрепите машину с помощью блоков или опор для хранения. Никогда не полагайтесь только на гидравлику буксирного автомобиля в качестве опоры для машины.
- Ежедневно проверяйте затяжку крепежных болтов на соответствие техническим требованиям.
- После техобслуживания или регулировки машины убедитесь, что капот закрыт и зафиксирован защелками, а все ограждения установлены на штатные места.

Смазывание

Смажьте машину консистентной смазкой

Базовая модель

Интервал обслуживания: Через первые 25 часа

Через каждые 40 часов При работе в условиях повышенного запыления или загрязнения смазывайте машину ежедневно.

- Используйте универсальную автомобильную консистентную смазку.
- Смазывайте все подшипники, втулки и цепи.

На машине расположено несколько пресс-масленок (Рисунок 52 и Рисунок 53).

1. Очистите пресс-масленки.
2. Закачайте смазку в подшипники и втулки.
3. Удалите излишки смазки.

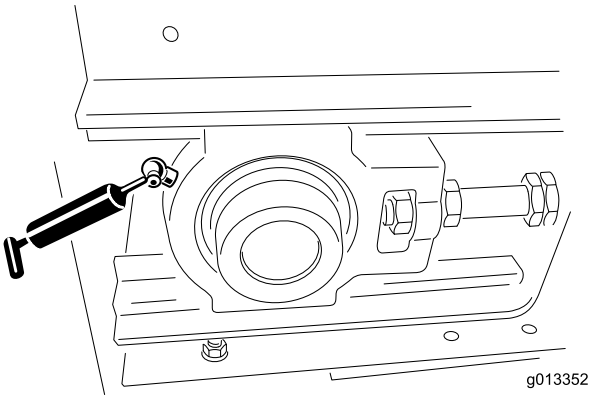

g013352

Рисунок 52

Пресс-масленка (1 слева в передней части, 1 справа в передней части)

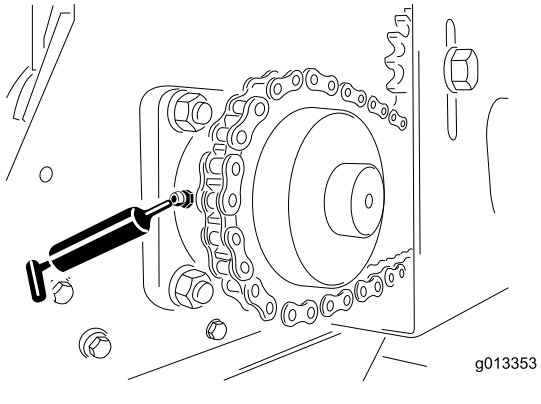

Рисунок 53

Пресс-масленка (1 слева в задней части, 1 справа в задней части)

Смазывание шасси буксируемого типа

Интервал обслуживания: Через первые 25 часа

Ежегодно, или до помещения на хранение

Используйте универсальную автомобильную консистентную смазку.

1. Очистите пресс-масленки (Рисунок 54).
2. Закачайте смазку в подшипники и втулки.
3. Удалите излишки смазки.

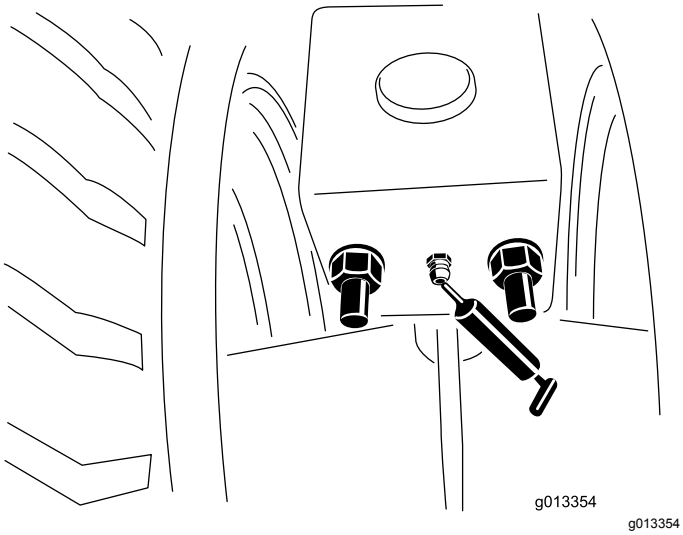

Рисунок 54

Пресс-масленки (передняя и задняя, левая и правая).

Смазывание подшипников колес консистентной смазкой

Дополнительное шасси буксируемого типа

Интервал обслуживания: Через каждые 300 часов/Ежегодно (в зависимости от того, что наступит раньше)

Очистите и заправьте подшипники колес.

Проверка шин и колес

Дополнительное шасси буксируемого типа

Интервал обслуживания: Перед каждым использованием или ежедневно

- Проверьте давление в шинах буксирного автомобиля; см. *Руководство оператора* для буксирного автомобиля.
- Проверьте, чтобы давление в шинах дополнительного буксируемого шасси составляло 0,69 бар или соответствовало рекомендациям производителя шин.
- Проверьте шины на отсутствие чрезмерного износа или повреждений.
- Проверьте плотность затяжки болтов колес и убедитесь, что все болты находятся на своих местах.

Правила техники безопасности при работе с гидравлической системой

- Перед подачей давления в гидравлическую систему убедитесь, что все гидравлические шланги и трубопроводы исправны, а все гидравлические соединения и штуцеры герметичны.
- При попадании жидкости под кожу немедленно обратитесь к врачу. Если жидкость оказалась впрыснута под кожу, необходимо, чтобы врач удалил ее хирургическим путем в течение нескольких часов.
- Не приближайтесь к местам точечных утечек или штуцерам, из которых под высоким давлением выбрасывается гидравлическая жидкость.
- Для обнаружения гидравлических утечек используйте картон или бумагу.
- Перед выполнением любых работ на гидравлической системе безопасно стравите все давление в гидравлической системе.

Характеристики гидравлической жидкости

Машина поставляется с завода заполненной высококачественной гидравлической жидкостью. Перед первым запуском машины и в последующем ежедневно проверяйте уровень гидравлической жидкости. Для замены рекомендуется следующая гидравлическая жидкость:

> **Трансмиссионная (гидравлическая) жидкость Toro Premium для тракторов** (поставляется в 5-галлонных ведрах или 55-галлонных бочках). Номера гидравлической жидкости см. в каталоге запчастей или узнавайте у дистрибьютора компании Toro.

Другие варианты рабочих жидкостей: в случае отсутствия указанной выше рабочей жидкости разрешается использовать другую универсальную тракторную гидравлическую жидкость (UTHF), но это должна быть только **стандартная жидкость на нефтяной основе**, а не синтетическая или биоразлагаемая рабочая жидкость. Ее характеристики должны находиться в указанном диапазоне для всех нижеследующих свойств материала и соответствовать перечисленным отраслевым стандартам. Проконсультируйтесь у своего поставщика гидравлической жидкости, чтобы убедиться в ее соответствии указанным характеристикам.

Примечание: Компания Toro не несет ответственности за повреждения, вызванные использованием неподходящей гидравлической жидкости, поэтому используйте только продукты надежных изготовителей, рекомендациям которых можно доверять.

Свойства материалов:	
Вязкость, ASTM D445	сСт при 40 °C: от 55 до 62
Индекс вязкости по ASTM D2270	140–152
Температура текучести, ASTM D97	От -37 °C до -43°C
Отраслевые ТУ: API GL-4, AGCO Powerfluid 821 XL, Ford New Holland FNHA-2-C-201.00, Kubota UDT, John Deere J20C, Vickers 35VQ25 и Volvo WB-101/BM	

Примечание: Многие гидравлические жидкости почти бесцветны, что затрудняет обнаружение точечных утечек. Красный краситель для добавки в гидравлическое масло поставляется во флаконах емкостью 20 мл. Одного флакона достаточно для 15–22 л гидравлической жидкости. № по каталогу 44-2500 для заказа у местного официального дистрибьютора компании Toro.

Проверка гидравлической системы

Интервал обслуживания: Перед каждым использованием или ежедневно

- Проверьте гидравлическую систему на наличие утечек рабочей жидкости. При обнаружении утечки затяните соответствующее соединение или замените, или отремонтируйте поврежденную деталь.
- Проверьте гидравлические шланги на наличие видимых повреждений.
- На машинах с дополнительным гидравлическим приводом проверьте уровень гидравлической жидкости в баке. Если необходимо, залейте гидравлическую жидкость в бак.
- На машинах, использующих гидравлическую энергию от буксирного автомобиля, проверьте уровень гидравлической жидкости в буксирном автомобиле; см. *Руководство оператора* для буксирного автомобиля.

Техническое обслуживание кузова и бункера

Проверка заднего борта

Интервал обслуживания: Перед каждым использованием или ежедневно

Убедитесь, что регулируемая секция заднего борта открывается и закрывается без застревания.

Установка в положение хранения и проверка подъемных опор

Интервал обслуживания: Перед каждым использованием или ежедневно

- Установите подъемную опору (опоры) в верхнее положение перед транспортировкой. Для шасси Truckster с непосредственным креплением необходимо установить подъемные опоры в положение хранения в задней части машины.
- Убедитесь, что палец сцепного устройства и подъемная опора не повреждены, а стопорный штифт установлен на месте. (Если стопорный штифт отсутствует или поврежден, установите новый стопорный штифт).
- Проверьте плотность затяжки всех соединений сцепного устройства.

Проверка остальных компонентов

Интервал обслуживания: Перед каждым использованием или ежедневно

- Проверьте диски двухдискового центробежного разбрасывателя на наличие износа. Замените диски при необходимости.
- Проверьте корпус двухдискового центробежного разбрасывателя на наличие трещин или коррозии. Заменяйте износостойкие защитные пластины по мере необходимости.
- Убедитесь, что таблички по технике безопасности не повреждены и хорошо читаются; в ином случае замените их.

Техническое обслуживание ленты транспортера

Проверка уплотнений ленты транспортера и заднего борта

Интервал обслуживания: Перед каждым использованием или ежедневно

- Проверьте все резиновые уплотнители на наличие признаков износа и повреждения. Замените или отремонтируйте уплотнения при обнаружении какой-либо утечки.
- Проверьте и отрегулируйте положение скребка для очистки ленты транспортера. Убедитесь, что скребок плотно соприкасается с лентой транспортера по всей длине.

Проверка ленты транспортера и роликов

- Убедитесь, что лента транспортера расположена ровно на роликах и не соскальзывает с них – при необходимости отрегулируйте ее; см. раздел Регулировка положения ленты транспортера (страница 49).
- Проверяйте подшипники передних и задних роликов раз в 2 месяца на отсутствие износа или видимых повреждений.
- Проверьте состояние и натяжение приводной цепи и звездочек.

Внимание: **Убедитесь в отсутствии застрявшего материала между основанием транспортера, лентой транспортера и роликами. См. Мойка машины (страница 49).**

Регулировка натяжения ленты транспортера

Ленту транспортера следует подтягивать только, если она проскальзывает, была заменена или ослаблена для замены других деталей.

1. Поместите треугольную направляющую ленты транспортера в специальные желоба передних и задних роликов.
2. Равномерно затягивайте 2 гайки регулировки ленты транспортера, пока она не будет плотно прилегать.

   Примечание: При необходимости снимите крышку переднего промежуточного ролика и заднего разгружающего спуска.
3. Полностью загрузите машину самым тяжелым материалом, который предполагается использовать.
4. С помощью 2 гаечных ключей неподвижно удерживайте конец натяжного стержня, а затем ослабьте контргайку, расположенную ближе к концу стержня (Рисунок 55).

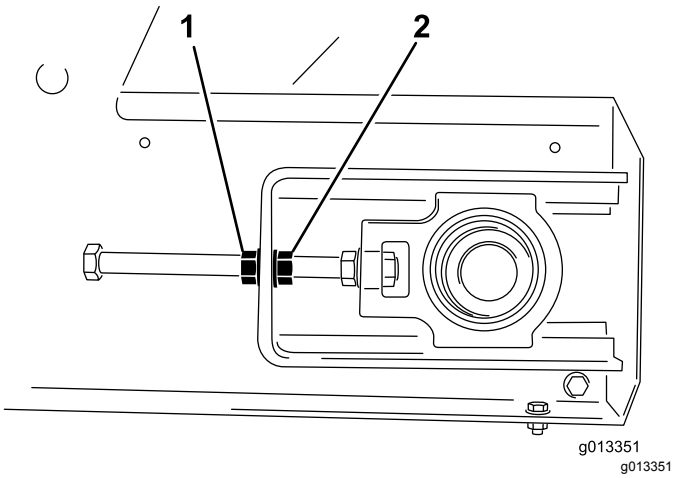

Рисунок 55

1. Контргайка
2. Регулировочная гайка

5. Включите транспортер и проверьте, не соскальзывает ли лента с роликов.
6. В случае соскальзывания ленты остановите транспортер и затяните обе регулировочные гайки на пол-оборота. Не натягивайте ленту слишком сильно.
7. Повторяйте шаги 5 и 6, пока лента транспортера не перестанет соскальзывать.
8. Затяните стопорные гайки и установите желтые защитные крышки.

Регулировка положения ленты транспортера

Транспортер оснащен системой автоматической регулировки положения ленты. Передние и задние ролики имеют специальный желоб посередине для треугольной направляющей ленты транспортера. Иногда направляющая ленты может выскакивать из желоба. Чтобы настроить положение ленты транспортера, выполните следующее:

1. Определите, в какую сторону смещается лента транспортера.
2. Снимите защитные крышки с обоих передних углов.
3. Со стороны, в которую смещается лента транспортера, неподвижно удерживайте конец натяжного стержня, затем ослабьте контргайку и затяните регулировочную гайку, повернув ее на две плоские грани (Рисунок 55).
4. Затяните обе контргайки и включите транспортер.
5. Проверьте выравнивание ленты транспортера. Повторяйте эти действия, пока лента транспортера не вернется в надлежащее положение.

   Внимание: **Будьте терпеливы! Не затягивайте ремень слишком сильно.**
6. Установите оба защитных кожуха.

Мойка машины

Соли, гудрон, смола деревьев, удобрения и различные химические вещества могут повредить окраску машины. Эти загрязнения следует удалять при первой возможности с помощью моющего средства и воды. Могут потребоваться дополнительные моющие средства или растворители, но прежде чем их использовать, убедитесь, что они безопасны для окрашенных поверхностей.

⚠ ПРЕДУПРЕЖДЕНИЕ

Легко воспламеняющиеся жидкости и чистящие средства с токсичными парами опасны для вашего здоровья.

Не используйте легковоспламеняющиеся жидкости или чистящие средства с токсичными парами. Следуйте рекомендациям изготовителя.

Внимание: **Не используйте мойку высокого давления. Вода под давлением может смыть краску, таблички безопасности, смазку, а также повредить компоненты оборудования.**

1. Перед чисткой необходимо демонтировать дополнительное оборудование и промыть его отдельно.
2. Снимите ручной пульт дистанционного управления.
3. Вымойте корпус машины теплой водой и мягким моющим средством.
4. Полностью смойте остатки моющего средства чистой водой до его высыхания.
5. Снимите скребок ленты транспортера в сборе с задней части машины (Рисунок 56).

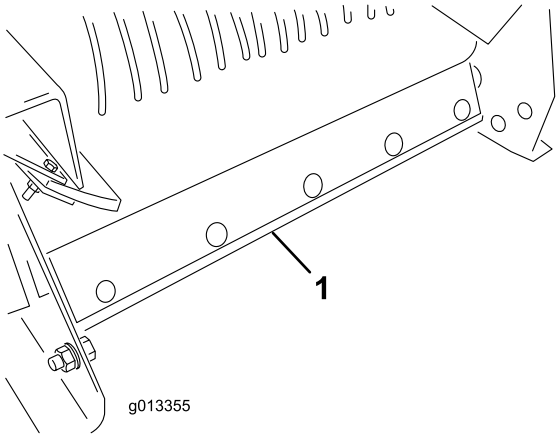

g013355

Рисунок 56

1. Скребок ленты транспортера в сборе

6. Поднимите переднюю часть машины на необходимую высоту.
7. Если машина установлена на грузовом автомобиле, используйте подъемный цилиндр автомобиля. (См. Руководство по эксплуатации буксирного автомобиля).
8. Если пескователь ProPass установлен на буксируемом шасси или шасси Truckster с непосредственным креплением, используйте подъемные опоры на шасси.
9. Полностью поднимите задний борт и промойте внутреннюю поверхность загрузочного бункера. Осмотрите боковые уплотнения и при необходимости замените их.
10. Найдите наклейку, обозначающую отверстие для очистки в передней части машины (Рисунок 57), и с помощью садового шланга заливайте воду через переднюю защитную сетку до тех пор, пока нижний щиток не будет полностью очищен от разбрасываемого материала (Рисунок 58).

    Примечание: Когда крышки удалены для смазывания, воспользуйтесь этой возможностью, чтобы смыть застрявший разбрасываемый материал.

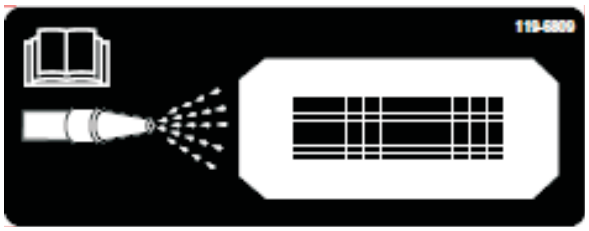

g013714

Рисунок 57

1. Наклейка, обозначающая отверстие для очистки

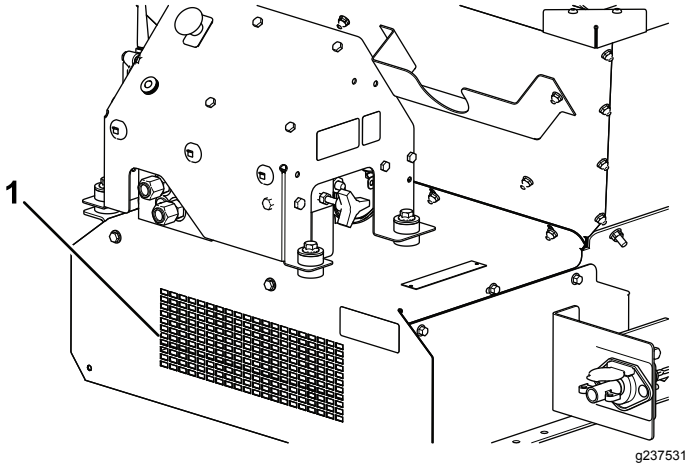

g237531

Рисунок 58

1. Переднее отверстие для очистки

11. Осмотрите загрузочный бункер, нижний щиток, ленточный транспортер, основание транспортера и ролики, чтобы убедиться, что весь застрявший материал был удален.
12. Опустите машину обратно в нормальное рабочее положение.
13. Установите скребок ленты транспортера в сборе. Нажмите на монтажную планку скребка по направлению к ленте транспортера. Убедитесь, что скребок расположен вертикально и плотно соприкасается с лентой транспортера.

Хранение

Перед помещением машины на хранение по завершении сезона выполните следующие действия:

1. Прежде чем покинуть машину, припаркуйте ее на ровной горизонтальной поверхности, включите стояночный тормоз, выключите двигатель, извлеките ключ и дождитесь остановки всех движущихся частей.
2. Тщательно очистите машину. Демонтируйте части при необходимости.
3. Снимите ручной пульт дистанционного управления.
4. Убедитесь, что кнопка аварийного останова нажата.
5. При необходимости проверьте затяжку всех крепежных элементов.
6. Заправьте консистентной смазкой все пресс-масленки и шарниры. Удалите избыточную смазку.
7. Слегка обработайте шкуркой и подкрасьте поверхности, где имеются царапины, сколы или ржавчина.
8. Рекомендуется по возможности хранить машину в закрытом помещении.

Поиск и устранение неисправностей

Проверка кодов неисправностей

Модель 44751

Если диагностический светодиодный индикатор показывает наличие неисправности в системе, проверьте коды неисправности, чтобы определить, что неисправно в машине; см. раздел Работа диагностического светодиодного индикатора (страница 19).

Таблица кодов неисправностей

Код	Последовательность вспышек светодиодного индикатора	Признаки	Подробное описание
Неисправности, связанные с машиной			
11	Одна вспышка, пауза, одна вспышка, длинная пауза, затем повторение этой последовательности	Потеряна связь с БАЗОВЫМ МОДУЛЕМ.	Разъем не вставлен в гнездо; найдите ослабленный или отсоединенный разъем жгута проводов и подсоедините его.
			Повреждение проводки; свяжитесь с дистрибьютором Toro.
			БАЗОВЫЙ МОДУЛЬ неисправен; свяжитесь с дистрибьютором Toro.
12	Одна вспышка, пауза, две вспышки, длинная пауза, затем повторение этой последовательности	Несовместимость версий БАЗОВОГО МОДУЛЯ и (или) РУЧНОГО ПУЛЬТА	Установлено неправильное программное обеспечение (установите правильное программное обеспечение от Toro DIAG); свяжитесь с дистрибьютором Toro.
13	Одна вспышка, пауза, три вспышки, длинная пауза, затем повторение этой последовательности	Неподходящий ручной пульт дистанционного управления — не реализован на версии A	Сопряжение ручного пульта дистанционного управления с несоответствующим устройством (т.е. попытка управления пескователем ProPass от ручного пульта дистанционного управления для MH-400)

Вход в диагностический режим и проверка кодов

1. Нажмите кнопку Аварийный останов для выключения питания.
2. Снимите привязную крышку с 2 диагностических разъемов (Рисунок 59, A).
3. Соедините диагностические разъемы друг с другом (Рисунок 59, B).

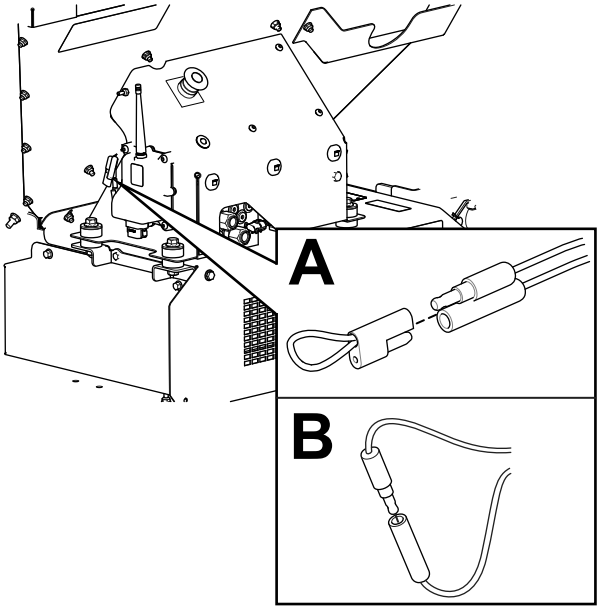

g238424

Рисунок 59

4. Отожмите кнопку Аварийный останов для включения питания.
5. Подсчитайте количество вспышек, чтобы определить код неисправности, затем используйте таблицу с кодами неисправностей, чтобы определить причину нарушения.

   Примечание: Если есть несколько неисправностей, будут мигать коды всех неисправностей, затем будет длительная пауза и после нее последовательность вспышек повторится.

Сброс кода неисправности

После устранения неисправности сбросьте коды неисправности, отсоединив и затем снова подсоединив диагностические разъемы. Диагностический индикатор будет непрерывно мигать с частотой 1 Гц (1 раз в секунду).

Выход из диагностического режима

1. Нажмите кнопку Аварийный останов для выключения питания; см. Кнопка аварийного останова (страница 19).
2. Отсоедините диагностические разъемы (Рисунок 59, B).
3. Наденьте привязанную крышку на 2 диагностических разъема (Рисунок 59, A).
4. Отожмите кнопку Аварийный останов для включения питания.

Сообщения на ручном пульте дистанционного управления

Модель 44751

Таблица сообщений

Отображаемое сообщение	Описание
ASSOC PENDING	Сопряжение все еще не выполнено.
ASSOC ACTIVE	Выполняется попытка сопряжения.
POWER UP BASE	Включение питания базового модуля.
ASSOC PASS	Сопряжение выполнено успешно.

Таблица сообщений (cont'd.)

Отображаемое сообщение	Описание
ASSOC EXIT	Выход из режима сопряжения.
ASSOC FAIL	Попытка сопряжения не удалась.
PRESS STORE	Нажмите кнопку Сохранить.
ALL STORE	Все текущие значения настроек сохранены в текущей оперативной памяти.
OPTION STORE	Текущие настройки дополнительного оборудования сохранены в текущей оперативной памяти.
BELT STORE	Текущие настройки транспортера сохранены в текущей оперативной памяти.
PRESET 1 STORE	Текущая настройка предустановки 1 сохранена в текущей оперативной памяти.
PRESET 2 STORE	Текущая настройка предустановки 2 сохранена в текущей оперативной памяти.
PRESET 3 STORE	Текущая настройка предустановки 3 сохранена в текущей оперативной памяти.
WAITING FOR BASE	Ручной пульт дистанционного управления ожидает ответа от базового модуля.
HOPPER UP	Ручной пульт дистанционного управления посылает команду «Поднять бункер».
HOPPER DOWN	Ручной пульт дистанционного управления посылает команду «Опустить бункер».
PROPASS REV XX	Машина, к которой система подключена для управления.
MH400 REV XX	Машина, к которой система подключена для управления.
BAT XX% Battery X.X V	Оставшийся срок службы элемента питания в процентах. Оставшийся срок службы элемента питания в вольтах.
CHANNEL X	Канал, используемый системой в настоящее время.
HH ID XXXXXX	Идентификационный номер ручного пульта дистанционного управления.
BASE ID XXXXXX	Идентификационный номер базового модуля
FLR XX% OPT XX%	Текущая скорость транспортера в процентах. Текущая скорость дополнительного оборудования в процентах.
FLRS XX% OPTS XX%	Отображение сохраненной обычной скорости транспортера и скорости дополнительного оборудования с командой 0% на выходе. Это позволяет оператору принять решение об использовании текущей настройки или ее изменении.
FLR OFF OPT OFF	Отображается состояние транспортера и дополнительного оборудования, когда они выключены.
SERVICE ACTIVE	Работает сервисный инструмент.
SERVICE NO APP	У сервисного инструмента нет приложения для пуска.

Примечания:

Примечания:

Примечания:

Уведомление о правилах соблюдения конфиденциальности для Европы

Информация, которую собирает компания Toro
Warranty Company (Toro), обеспечивает конфиденциальность ваших данных. Чтобы обработать вашу заявку на гарантийный ремонт и связаться с вами в случае отзыва изделий, мы просим вас предоставить нам некоторую личную информацию – непосредственно в нашу компанию или через ваше местное отделение или дилера компании Toro.

Гарантийная система Toro размещена на серверах, находящихся на территории Соединенных Штатов, где закон о соблюдении конфиденциальности может не гарантировать защиту такого уровня, который обеспечивается в вашей стране.

ПРЕДОСТАВЛЯЯ НАМ СВОЮ ЛИЧНУЮ ИНФОРМАЦИЮ, ВЫ СОГЛАШАЕТЕСЬ НА ЕЕ ОБРАБОТКУ В СООТВЕТСТВИИ С ОПИСАНИЕМ В НАСТОЯЩЕМ УВЕДОМЛЕНИИ О СОБЛЮДЕНИИ КОНФИДЕНЦИАЛЬНОСТИ.

Способ использования информации компанией Toro.
Компания Toro может использовать вашу личную информацию для обработки гарантийных заявок и для связи с вами в случае отзыва изделия или для каких-либо иных целей, о которых мы вам сообщим. Компания Toro может предоставлять вашу информацию в свои филиалы, дилерам или другим деловым партнерам в связи с любыми из указанных видов деятельности. Мы не будем продавать вашу личную информацию сторонним компаниям. Мы оставляем за собой право раскрыть личную информацию, чтобы выполнить требования применимых законов и по запросу соответствующих органов власти, с целью обеспечения правильной работы наших систем или для нашей собственной защиты или защиты пользователей.

Хранение вашей личной информации
Мы будем хранить вашу личную информацию, пока она будет нужна нам для осуществления целей, для которых она была первоначально собрана или для других законных целей (например, соблюдение установленных норм) или в соответствии с положениями применяемого закона.

Обязательство компании Toro по обеспечению безопасности вашей личной информации
Мы принимаем все необходимые меры для защиты вашей личной информации. Мы также делаем все возможное для поддержания точности и актуального состояния личной информации.

Доступ и исправление вашей личной информации
Если вы захотите просмотреть или исправить свою личную информацию, просим связаться с нами по электронной почте legal@toro.com.

Закон о защите прав потребителей Австралии

Клиенты в Австралии могут найти информацию, относящуюся к Закону о защите прав потребителей Австралии, внутри упаковки или у своего местного дилера компании Toro.

Предупреждение согласно Prop. 65 (Положению 65) штата Калифорния

В чем заключается это предупреждение?

Возможно, вы увидите в продаже изделие, на котором имеется предупреждающая наклейка, аналогичная следующей:

ПРЕДУПРЕЖДЕНИЕ: Риск возникновения онкологических заболеваний или нарушений репродуктивной функции – www.p65Warnings.ca.gov.

Что такое Prop. 65 (Положение 65)?

Prop. 65 действует в отношении всех компаний, осуществляющих свою деятельность в штате Калифорния, продающих изделия в штате Калифорния или изготавливающих изделия, которые могут продаваться или ввозиться на территорию штата Калифорния. Согласно этому законопроекту губернатор штата Калифорния должен составлять и публиковать список химических веществ, которые считаются канцерогенными, вызывающими врожденные пороки и оказывающими иное вредное воздействие на репродуктивную функцию человека. Этот ежегодно обновляемый список включает сотни химических веществ, присутствующих во многих изделиях повседневного использования. Цель Prop 65 — информирование общественности о возможном воздействии этих химических веществ на организм человека.

Prop 65 не запрещает продажу изделий, содержащих эти химические вещества, но требует наличие предупредительных сообщений на всех изделиях, упаковке изделий и в соответствующей сопроводительной документации. Более того, предупреждение Prop 65 не означает, что какое-либо изделие нарушает какие-либо стандарты или требования техники безопасности. Фактически правительство штата Калифорния пояснило, что предупреждение Prop 65 не следует рассматривать как регулятивное решение относительно признания изделия «безопасным» или «небезопасным». Большинство таких химических веществ применяется в товарах повседневного использования в течение многих лет без какого-либо вреда, подтвержденного документально. Для получения дополнительной информации посетите веб-сайт https://oag.ca.gov/prop65/faqs-view-all.

Предупреждение Prop 65 означает, что компания либо (1) провела оценку воздействия на организм человека и сделала заключение, что оно превышает уровень, соответствующий «отсутствию значимого риска»; либо (2) приняла решение предоставить предупреждение на основании имеющейся у компании информации о наличии в составе изделия химического вещества, входящего в указанный список без оценки риска воздействия.

Применяется ли данный закон где-либо еще?

Предупреждения Prop 65 являются обязательными только согласно законодательству штата Калифорния. Эти предупреждения можно увидеть на территории штата Калифорния в самых разнообразных местах, включая, помимо прочего, рестораны, продовольственные магазины, отели, школы и больницы, а также присутствуют на широком ассортименте изделий. Кроме того, некоторые розничные продавцы в интернете или через почтовые заказы указывают предупреждения Prop 65 на своих веб-сайтах или в каталогах.

Как предупреждения штата Калифорния соотносятся с федеральными нормативами?

Стандарты, Prop 65 часто бывают более строгими, чем федеральные или международные стандарты. Существует множество веществ, для которых требуется наличие предупреждения Prop 65 при уровнях их содержания значительно более низких, чем значения пределов воздействия, допускаемые федеральными нормативами. Например, согласно Prop 65, основанием для нанесения на изделие предупреждения является поступление в организм 0,5 мкг/г свинца в сутки, что значительно ниже уровня ограничений, устанавливаемых федеральными и международными стандартами.

Почему не на всех аналогичных изделиях имеются подобные предупреждающие сообщения?

- Для изделий, продаваемых в штате Калифорния, требуются этикетки согласно Prop 65, а для аналогичных изделий, продаваемых за пределами указанного штата, такие этикетки не требуются.
- К компании, вовлеченной в судебное разбирательство по Prop 65 для достижения соглашения может быть предъявлено требование указывать на своих изделиях предупреждения Prop 65, однако в отношении других компаний, производящих подобные изделия, такие требования могут не выдвигаться.
- Применение Prop 65 не является последовательным.
- Компании могут принять решение не указывать такие предупреждения в силу их заключения, что они не обязаны делать это согласно Prop 65. Отсутствие предупреждений на изделии не означает, что это изделие не содержит приведенные в списке химические вещества, имеющие аналогичные уровни концентрации.

Почему компания Toro указывает это предупреждение?

Компания Toro решила предоставить своим потребителям как можно больше информации, чтобы они смогли принять обоснованные решения относительно изделий, которые они приобретают и используют. Toro предоставляет предупреждения в некоторых случаях, основываясь на имеющейся у нее информации о наличии одного или нескольких указанных в списке химических веществ, не оценивая риска их воздействия, так как не для всех указанных в списке химикатов имеются требования в отношении предельно допустимых уровней воздействия. В то время как риск воздействия на организм веществ, содержащихся в изделиях Toro, может быть пренебрежимо малым или попадать в диапазон «отсутствия значимого риска», компания Toro, действуя из принципа «перестраховки», решила указать предупреждения Prop 65. Более того, если бы компания Toro не предоставила эти предупреждения, ее могли бы преследовать в судебном порядке органами власти штата Калифорния или частные лица, стремящиеся к исполнению силой закона положения Prop 65, что могло бы привести к существенным штрафам.

Гарантия компании Toro

Ограниченная гарантия на два года

Условия гарантии и изделия, на которые она распространяется

Компания The Toro Company и ее филиал Toro Warranty Company в соответствии с заключенным между ними соглашением совместно гарантируют, что серийное изделие Toro («Изделие») не будет иметь дефектов материалов или изготовления в течение двух лет или 1500 часов работы* (в зависимости от того, что наступит раньше). Настоящая гарантия распространяется на все изделия, за исключением аэраторов (см. отдельные условия гарантии на эти изделия). При возникновении гарантийного случая компания отремонтирует изделие за свой счет, включая диагностику, трудозатраты и запасные части. Настоящая гарантия начинается со дня доставки Изделия первоначальному розничному покупателю.
* Изделие оборудовано счетчиком моточасов.

Порядок подачи заявки на гарантийное обслуживание

При возникновении гарантийного случая следует немедленно сообщить об этом дистрибьютору или официальному дилеру серийных изделий, у которых было приобретено изделие. Если вам нужна помощь в определении местонахождения дистрибьютора серийных изделий или официального дилера или если у вас есть вопросы относительно ваших прав и обязанностей по гарантии, вы можете обратиться к нам по адресу:

Отделение технического обслуживания серийной продукции Toro
Toro Warranty Company
8111 Lyndale Avenue South
Bloomington, MN 55420-1196

952–888–8801 или 800–952–2740

Эл. почта: commercial.warranty@toro.com

Обязанности владельца

Вы, являясь владельцем Изделия, несете ответственность за выполнение необходимого технического обслуживания и регулировок, указанных в *Руководстве оператора*. Невыполнение требуемого технического обслуживания и регулировок может быть основанием для отказа в исполнении гарантийных обязательств.

Изделия и условия, на которые не распространяется гарантия

Не все неисправности или нарушения работы изделия, возникшие в течение гарантийного периода, являются дефектами материала или изготовления. Действие этой гарантии не распространяется на следующее:

- Неисправности изделия, возникшие в результате использования запасных частей, произведенных третьей стороной, либо установки и использования дополнительных частей или измененных дополнительных приспособлений и изделий других фирм. На эти позиции изготовителем может быть предусмотрена отдельная гарантия.
- Неисправности изделия, возникшие в результате невыполнения рекомендованного технического обслуживания и (или) регулировок. Невыполнение надлежащего технического обслуживания изделия Toro согласно рекомендованному техническому обслуживанию, описанному в *Руководстве оператора*, может привести к отказу от исполнения гарантийных обязательств.
- Неисправности изделия, возникшие в результате эксплуатации Изделия ненадлежащим, халатным или неосторожным образом.
- Части, расходуемые в процессе эксплуатации, кроме случаев, когда они будут признаны дефектными. Следующие части, помимо прочего, являются расходными или быстроизнашивающимися в процессе нормальной эксплуатации изделий: тормозные колодки и накладки, фрикционные накладки муфт сцепления, ножи, барабаны, опорные катки и подшипники (герметичные или смазываемые), неподвижные ножи, свечи зажигания, колеса поворотного типа и их подшипники, шины, фильтры, ремни и определенные компоненты опрыскивателей, такие как диафрагмы, насадки, обратные клапаны и т.п.
- Поломки, вызванные внешними воздействиями. Факторы, рассматриваемые как внешние воздействия, включают, среди прочего, атмосферные воздействия, способы хранения, загрязнение, использование неразрешенных видов топлива, охлаждающих жидкостей, смазок, присадок, удобрений, воды, химикатов и т.п.
- Отказы или проблемы при работе из-за использования топлива (например, бензина, дизельного или биодизельного топлива), не удовлетворяющего требованиям соответствующих отраслевых стандартов.
- Нормальные шум, вибрация, износ и старение.
- Нормальный «износ» включает, помимо прочего, повреждение сидений в результате износа или истирания, потертость окрашенных поверхностей, царапины на наклейках или окнах и т. п.

Части

Части, замена которых запланирована при требуемом техническом обслуживании, имеют гарантию на период до планового срока их замены. На части, замененные по настоящей гарантии, действует гарантия в течение действия первоначальной гарантии на изделие, и они становятся собственностью компании Toro. Окончательное решение о том, подлежит ли ремонту или замене какая-либо существующая часть или узел, принимается компанией Toro. Компания Toro имеет право использовать для гарантийного ремонта восстановленные запчасти.

Гарантия на аккумуляторы глубокого разряда и литий-ионные аккумуляторы:

Аккумуляторы глубокого разряда и литий-ионные аккумуляторы за время своего срока службы могут выдать определенное полное число киловатт-часов. Методы эксплуатации, подзарядки и технического обслуживания могут увеличить или уменьшить срок службы аккумулятора. Поскольку аккумуляторы в настоящем изделии являются расходными компонентами, эффективность их работы между зарядками будет постепенно уменьшаться до тех пор, пока аккумулятор полностью не выйдет из строя. Ответственность за замену отработанных вследствие нормальной эксплуатации аккумуляторов несет владелец изделия. Необходимость в замене аккумулятора за счет владельца может возникнуть во время действия нормального гарантийного периода на изделие. Примечание: (только литий-ионные аккумуляторы): на литий-ионную аккумуляторную батарею распространяется только частичная пропорционально рассчитанная гарантия на период с 3-го по 5-й год в зависимости от времени эксплуатации и количества использованных киловатт-часов. Для получения дополнительной информации обращайтесь к *Руководству оператора*.

Техническое обслуживание, выполняемое за счет владельца

Регулировка двигателя, смазывание, очистка и полировка, замена фильтров, охлаждающей жидкости и проведение рекомендованного технического обслуживания входят в число нормальных операций по уходу за изделиями компании Toro, выполняемых за счет владельца.

Общие условия

Выполнение ремонта официальным дистрибьютором или дилером компании Toro является вашим единственным возмещением убытков по настоящей гарантии.

Компании The Toro Company и Toro Warranty Company не несут ответственности за косвенные, случайные или последующие убытки, связанные с использованием изделий компании Toro, на которые распространяется действие настоящей гарантии, включая любые затраты или расходы на предоставление замещающего оборудования или оказание услуг в течение обоснованных периодов нарушения работы или неиспользования оборудования во время ожидания завершения ремонта в соответствии с условиями настоящей гарантии. Не существует каких-либо иных гарантий, за исключением упоминаемой ниже гарантии на систему контроля выхлопных газов (если применимо). Все подразумеваемые гарантии коммерческого качества или пригодности для конкретного применения ограничены продолжительностью настоящей прямой гарантии.

В некоторых странах не допускается исключать случайные или последующие убытки или ограничения на срок действия подразумеваемой гарантии, вследствие чего вышеуказанные исключения и ограничения могут на вас не распространяться. Настоящая гарантия предоставляет вам конкретные законные права, но вы можете также иметь и другие права, которые меняются в зависимости от страны использования.

Примечание в отношении гарантии на двигатель:

На систему контроля выхлопных газов на вашем изделии может распространяться действие отдельной гарантии, соответствующей требованиям, установленным Агентством по охране окружающей среды США (EPA) и (или) Калифорнийским советом по охране воздушных ресурсов (CARB). Приведенные выше ограничения на моточасы не распространяются на Гарантию на системы контроля выхлопных газов. Подробные сведения приводятся в «Гарантийных обязательствах на системы контроля выхлопных газов двигателей», которые прилагаются к вашему изделию или содержатся в документации предприятия-изготовителя двигателя.

Страны, кроме США и Канады

Покупатели, которые приобрели изделия компании Toro за пределами США или Канады, для получения гарантийных полисов для своей страны, провинции и штатов должны обращаться к местному дистрибьютору (дилеру) компании Toro. Если по какой-либо причине вы не удовлетворены услугами вашего дистрибьютора или испытываете трудности с получением информации о гарантии, обратитесь к импортеру изделий компании Toro.