Form No. 3424-416 Rev B

TORO®

Count on it.

Podręcznik operatora

ProPass 200 Top Dresser z podwójnym rozrzutnikiem

Model nr 44701—Numer seryjny 403320001 i wyższe
Model nr 44751—Numer seryjny 403320001 i wyższe

Zarejestruj produkt pod adresem www.Toro.com.
Tłumaczenie oryginału (PL)

CE

3424-416 B

Ten produkt jest zgodny z odpowiednimi dyrektywami europejskimi. Szczegółowe informacje można znaleźć w osobnej deklaracji zgodności produktu (DOC) dotyczącej tego wyrobu.

Zgodność elektromagnetyczna

Krajowa: To urządzenie jest zgodne z przepisami FCC część 15. Działanie maszyny ograniczone jest dwoma warunkami: (1) urządzenie nie może powodować szkodliwych zakłóceń i (2) urządzenie musi przyjmować wszelkie zakłócenia, które może odebrać, łącznie z zakłóceniami mogącymi powodować działanie niepożądane.

Urządzenie to generuje i wykorzystuje energię częstotliwości radiowych i jeśli nie zostanie prawidłowo zamontowane i użytkowane zgodnie z instrukcjami producenta, może powodować zakłócenia w odbiorze radiowym i telewizyjnym. Urządzenie to zostało przetestowane i stwierdzono, że jest zgodne z ograniczeniami dla urządzenia obliczeniowego klasy B FCC zgodnie ze specyfikacjami podanymi w podrozdziale J części 15 przepisów FCC, jak podano powyżej. Jednak nie ma gwarancji, że zakłócenia nie wystąpią w konkretnej instalacji. Jeśli urządzenie spowoduje zakłócenia w odbiorze radiowym lub telewizyjnym, co można ustalić, wyłączając i włączając urządzenie, użytkownik powinien spróbować usunąć zakłócenia, stosując przynajmniej jedną z następujących metod:Zmienić ustawienie anteny odbiorczej, zmienić lokalizację odbiornika zdalnego sterowania względem anteny radiowej/telewizyjnej lub podłączyć sterownik do innego gniazdka tak, aby sterownik i radio/telewizor zostały podłączone do różnych obwodów.W razie potrzeby użytkownik powinien skonsultować się ze sprzedawcą lub doświadczonym pracownikiem serwisu radiowego/telewizyjnego w celu uzyskania dodatkowych wskazówek.Użytkownik może uzyskać pomoc, zapoznając się z broszurą przygotowaną przez Federalną Komisję Łączności (FCC): „Jak zidentyfikować i usunąć problemy z zakłóceniami radiowo-telewizyjnymi”. Broszura ta dostępna jest w U.S. Government Printing Office, Washington, DC 20402. Nr katalogowy 004-000-00345-4.

NUMER IDENTYFIKACYJNY FCC: W7OMRF24J40MDME – maszyna podstawowa, OA3MRF24J40MA – pilot

NUMER IC: 7693A-24J40MDME – maszyna podstawowa, 7693A-24J40MA – pilot

Działanie maszyny ograniczone jest dwoma warunkami: (1) urządzenie nie może powodować zakłóceń i (2) urządzenie musi przyjmować wszelkie zakłócenia łącznie z zakłóceniami mogącymi powodować niepożądane działanie urządzenia.

Certyfikacja Zgodności Elektromagnetycznej na terenie Japonii

Urządzenie ręczne:	R 204-520022
RF2CAN:	R 204-520297

Certyfikacja Zgodności Elektromagnetycznej na terenie Meksyku

Urządzenie ręczne:	IFETEL : RCPMIMR15-2209
RF2CAN:	IFETEL : RCPMIMR15-0142

Certyfikacja Zgodności Elektromagnetycznej na terenie Korei (etykieta jest dostarczana w osobnym zestawie)

Urządzenie ręczne:	MSIP-CRM-TZQ-LGHH 해당 무선설비는 전파혼신 가능성이 있으므로 인명안전과 관련된 서비스는 할 수 없음
RF2CAN:	MSIP-CRM-TZQ-MRF-E MSIP-CRM-TZQ-RF2CAN 해당 무선설비는 전파혼신 가능성이 있으므로 인명안전과 관련된 서비스는 할 수 없음

Certyfikacja Zgodności Elektromagnetycznej na terenie Singapuru

Urządzenie ręczne:	TWM240008_IDA_N4023-15
RF2CAN:	TWM-240005_IDA_N4024-15

Certyfikacja Zgodności Elektromagnetycznej na terenie Maroka

AGREE PAR L’ANRT MAROC

NUMERO d’agrement:	MR 14078 ANRT 2017
Delivre d'agrement::	29/05/2017

Z boku każdej opony znajduje się oznaczenie DOT. Informacje te zawierają dopuszczalne obciążenie i maksymalną prędkość. Opony zamienne powinny mieć te same lub lepsze parametry. Patrz Specyfikacje (Strona 18), aby zagwarantować, że opony spełnią lub przekroczą wymagania związane z ciężarem Twojej maszyny.

⚠ OSTRZEŻENIE

KALIFORNIA
Propozycja 65 ostrzeżenie

Użycie tego produktu może skutkować narażeniem się na działanie związków chemicznych uznanych w Stanie Kalifornia za wywołujące raka, uszkodzenia płodu lub działające szkodliwie dla rozrodczości.

Wprowadzenie

Ta maszyna jest przeznaczona do użytku przez profesjonalnych operatorów do zastosowań komercyjnych. Posypywarka została zasadniczo zaprojektowana do odmierzania i rozprowadzania materiałów w różnych warunkach wilgotności. Posypywarka jest odporna za zatykanie, a zmiana wilgotności nie ma znaczącego wpływu na rozprowadzanie materiałów.

© 2018—The Toro® Company
8111 Lyndale Avenue South
Bloomington, MN 55420

Napisz do nas pod adres www.Toro.com.
Wydrukowano w Stanach Zjednoczonych
Wszelkie prawa zastrzeżone

Ważne: **Przeczytaj uważnie poniższe informacje, aby zapoznać się z zasadami właściwej obsługi i konserwacji urządzenia, nie doprowadzić do jego uszkodzenia i uniknąć obrażeń ciała. Odpowiedzialność za prawidłowe i bezpieczne użytkowanie produktu spoczywa na użytkowniku.**

Aby skorzystać z serwisu, zakupić oryginalne części firmy Toro lub uzyskać dodatkowe informacje, należy skontaktować się z autoryzowanym przedstawicielem serwisowym lub biurem obsługi klienta firmy Toro. Prosimy o przygotowanie numeru modelu i numeru seryjnego produktu. Rysunek 1 przedstawia położenie oznaczenia modelu oraz numeru seryjnego na urządzeniu. Należy zapisać je w przewidzianym na to miejscu.

Ważne: **Urządzeniem mobilnym zeskanuj kod QR (jeśli występuje) na tabliczce z numerem seryjnym, aby uzyskać informacje o gwarancji, częściach zamiennych i innych kwestiach związanych z produktem.**

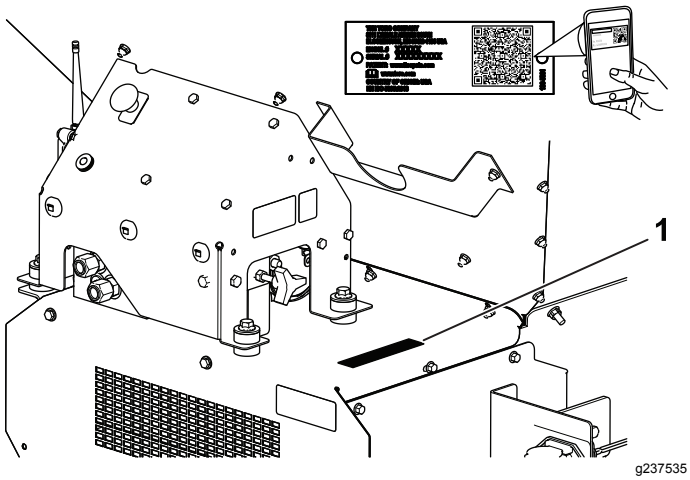

Rysunek 1

1. Położenie numeru modelu i numeru seryjnego

Model nr	_____
Numer seryjny	_____

Niniejsza instrukcja zawiera opis potencjalnych zagrożeń, a zawarte w niej ostrzeżenia zostały oznaczone symbolem ostrzegawczym (Rysunek 2), który sygnalizuje niebezpieczeństwo mogące spowodować poważne obrażenia lub śmierć w razie zlekceważenia zalecanych środków ostrożności.

g000502

Rysunek 2

1. Symbol ostrzegawczy

W niniejszej instrukcji występują dwa słowa podkreślające wagę informacji. **Ważne** zwraca uwagę na szczególne informacje techniczne, a **Uwaga** podkreśla informacje ogólne wymagające uwagi.

Spis treści

Bezpieczeństwo 4
Ogólne wskazówki dotyczące bezpieczeństwa 4
Naklejki informacyjne i ostrzegawcze 5
Montaż 8
1 Montaż podstawowego modelu maszyny 9
2 Podłączanie wiązki zasilania 10
3 Montaż zestawu rozszerzającego kosz samowyładowczy 11
4 Montaż kosza samowyładowczego do podwozia holowniczego 12
5 Podłączanie pośredniej wiązki przewodów 12
6 Podłączanie kasety sterowniczej włączania/wyłączania 13
7 Montaż pilota zdalnego sterowania 14
8 Montaż sterownika bezprzewodowego 14
Przegląd produktu 15
Elementy sterowania 15
Specyfikacje 18
Osprzęt/akcesoria 18
Before Operation 18
Bezpieczeństwo przed rozpoczęciem pracy 18
Kontrole codzienne 19
Wybór pojazdu holowniczego 19
Sprzęganie maszyny z pojazdem holowniczym 19
Przygotowywanie do pracy 21
Before Operation 24
Bezpieczeństwo w czasie pracy 24
Charakterystyka pracy 26
Sterowanie mocą maszyny 26
Eksploatacja urządzenia 26
Zagadnienia bezpieczeństwa związane z używaniem sterownika bezprzewodowego 27
Obsługa hydraulicznych elementów sterujących i osprzętu 27
Obsługa pilota zdalnego sterowania 30

Sterowanie podłogą i osprzętem z poziomu pilota zdalnego sterowania 32
Tryby ustawień wstępnych pilota zdalnego sterowania 35
Załadunek kosza 35
Opróżnianie kosza samowyładowczego 36
Jazda 36
After Operation 36
Bezpieczeństwo po pracy 36
Odłączanie maszyny od pojazdu holowniczego. 36
Parkowanie maszyny 37
Korzystanie z podpór do przechowywania 37
Transportowanie urządzenia 39
Konserwacja 40
Zasady bezpieczeństwa podczas konserwacji 40
Smarowanie 40
Sprawdzanie opon i koła 41
Bezpieczeństwo układów hydraulicznych 41
Specyfikacja oleju hydraulicznego 41
Przegląd układu hydraulicznego 42
Konserwacja platformy i kosza samowyładowczego 42
Konserwacja taśmy przenośnika 43
Mycie maszyny 44
Przechowywanie 45
Rozwiązywanie problemów 46
Sprawdzanie kodów usterek 46
Komunikaty pilota zdalnego sterowania 47

Bezpieczeństwo

Ogólne wskazówki dotyczące bezpieczeństwa

Produkt może spowodować obrażenia ciała. Aby uniknąć poważnych obrażeń ciała, zawsze przestrzegaj wszystkich instrukcji dotyczących bezpieczeństwa.

Używanie produktu w celach niezgodnych z jego przeznaczeniem może okazać się niebezpieczne dla operatora i dla osób postronnych.

- Przed rozpoczęciem pracy z tą maszyną należy przeczytać i zrozumieć zarówno niniejszą *instrukcję obsługi*, jak i instrukcję obsługi pojazdu holowniczego. Każdy użytkownik tego urządzenia musi zaznajomić się ze sposobem obsługiwania tej maszyny oraz pojazdu holowniczego oraz z podanymi ostrzeżeniami.
- Nie zbliżaj dłoni ani stóp do ruchomych części maszyny.
- Zabronione jest używanie maszyny bez założonych i działających wszystkich osłon oraz innych urządzeń ochronnych.
- Podczas jazdy maszyną zachowuj bezpieczną odległość od osób postronnych.
- Nie zezwalaj dzieciom na przebywanie w pobliżu miejsca wykonywania prac. Nigdy nie pozwalaj dzieciom obsługiwać maszyny.
- Przed przystąpieniem do serwisowania, uzupełniania paliwa czy usuwania przyczyny zatkania się zatrzymaj maszynę, wyłącz silnik, załącz hamulec postojowy, wyjmij kluczyk zapłonu i odczekaj, aż wszystkie części ruchome się zatrzymają.

Nieprawidłowe używanie tej maszyny może być przyczyną obrażeń. Aby zmniejszyć ryzyko urazu, należy postępować zgodnie z niniejszymi instrukcjami bezpieczeństwa i zawsze zwracać uwagę na symbol dotyczący bezpieczeństwa ⚠, który oznacza: uwaga, ostrzeżenie lub niebezpieczeństwo – instrukcja dotycząca bezpieczeństwa osobistego. Nieprzestrzeganie powyższych zasad może doprowadzić do obrażeń ciała lub do śmierci.

Dodatkowe informacje dotyczące bezpieczeństwa można znaleźć w odpowiednich rozdziałach niniejszej instrukcji.

Naklejki informacyjne i ostrzegawcze

Etykiety dotyczące bezpieczeństwa oraz instrukcje są wyraźnie widoczne dla operatora i znajdują się w pobliżu wszystkich miejsc potencjalnego zagrożenia. Uszkodzone i brakujące etykiety należy wymienić.

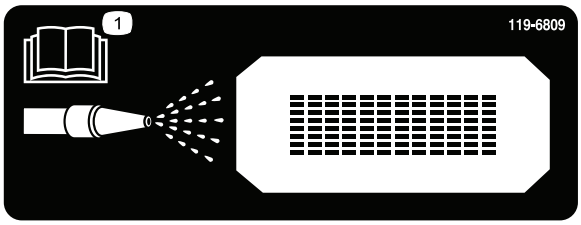

decal119-6809

119-6809

1. Instrukcje czyszczenia maszyny znajdziesz w *instrukcji obsługi*.

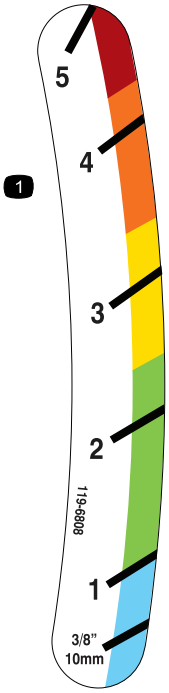

decal119-6808

119-6808

1. Wskaźnik wysokości klapy tylnej

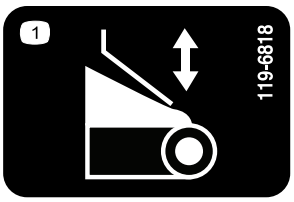

decal119-6818

119-6818

1. Regulacja klapy tylnej

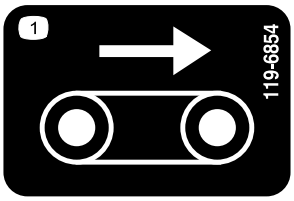

decal119-6854

119-6854

1. Prędkość podłogi

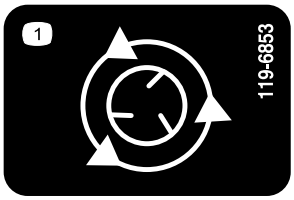

decal119-6853

119-6853

1. Prędkość rozrzutnika

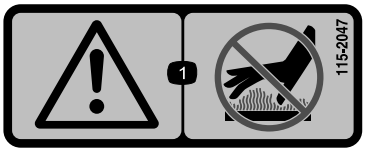

decal115-2047

115-2047

1. Ostrzeżenie – nie dotykaj gorącej powierzchni.

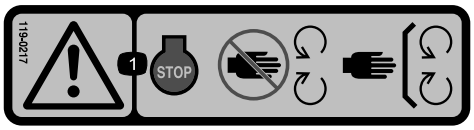

decal119-0217

119-0217

1. Ostrzeżenie – wyłącz silnik; nie przebywaj w pobliżu części ruchomych; wszystkie zabezpieczenia i osłony muszą być na swoim miejscu.

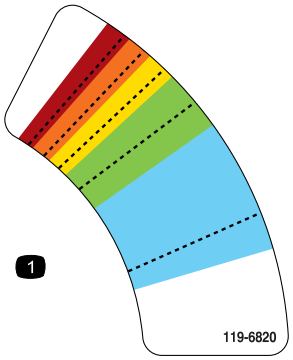

decal119-6820

119-6820

1. Regulacja prędkości rozrzutnika

---

decal119-6855

119-6855

1. Prędkość rozrzutnika

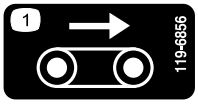

decal119-6856

119-6856

1. Prędkość podłogi

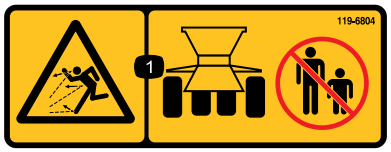

decal119-6804

119-6804

1. Uwaga na wyrzucane przedmioty – osoby postronne powinny stać w bezpiecznej odległości od maszyny.

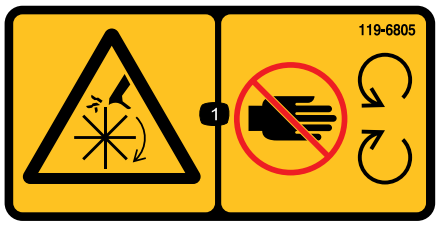

decal119-6805

119-6805

1. Ryzyko przecięcia/odcięcia kończyny, wirnik napędzany – zachowaj odległość od części ruchomych; wszystkie zabezpieczenia i osłony muszą być na swoim miejscu.

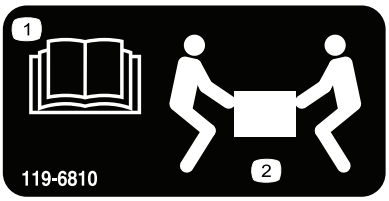

decal119-6810

119-6810

1. Przeczytaj *Instrukcję obsługi*.
2. Podnoszenie wymaga 2 osób

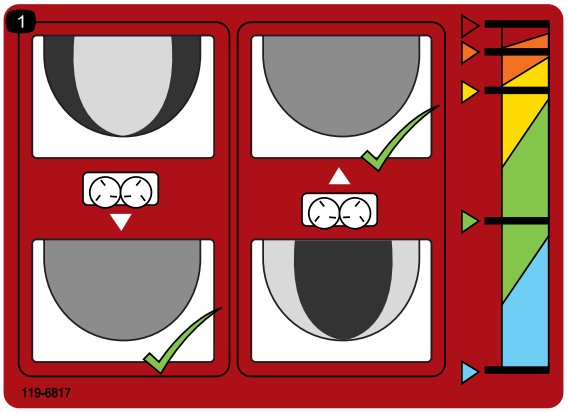

decal119-6817

119-6817

1. Dostrajanie rozrzutników

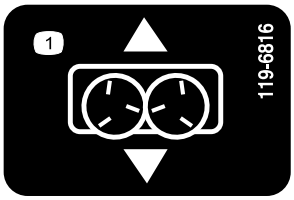

decal119-6816

119-6816

1. Regulacja suwaka

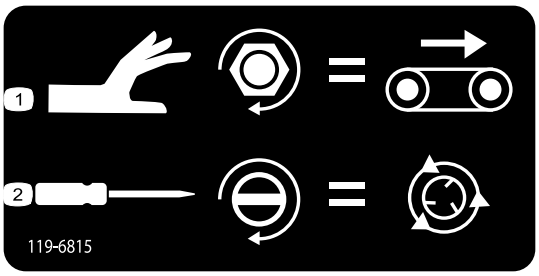

decal119-6815

119-6815

1. Regulacja prędkości podłogi
2. Regulacja prędkości rozrzutnika

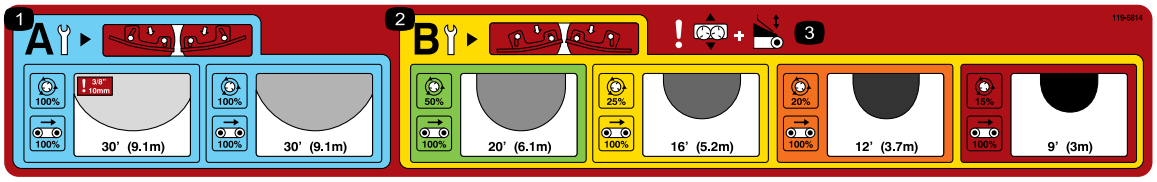

decal119-6814

119-6814

1. Ustawienia regulacji rozrzutnika dla rzadkiego rozrzutu (więcej informacji, patrz rozdział Obsługa).
2. Ustawienia regulacji rozrzutnika dla gęstego rozrzutu (więcej informacji, patrz rozdział Obsługa).
3. Ostrzeżenie – regulacja suwaka i klapy tylnej.

---

decal119-6806

119-6806

1. Ostrzeżenie – przeczytaj *instrukcję obsługi*.
2. Ostrzeżenie — nie używaj maszyny bez odpowiedniego przeszkolenia.
3. Uwaga na wyrzucane przedmioty – osoby postronne powinny stać w bezpiecznej odległości od maszyny.
4. Ostrzeżenie – przed przystąpieniem do konserwacji maszyny wyłącz silnik, wyjmij kluczyk ze stacyjki i przeczytaj *instrukcję obsługi*.
5. Ostrzeżenie – zabrania się przewożenia maszyną osób trzecich.
6. Ostrzeżenie – zachowaj odległość od części ruchomych; wszystkie zabezpieczenia i osłony muszą znajdować się na swoim miejscu.

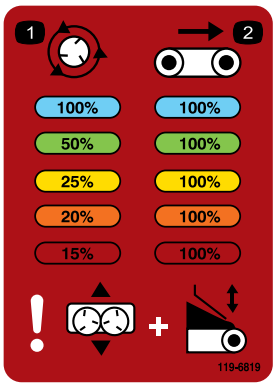

decal119-6819

119-6819

1. Wartość procentowa prędkości rozrzutnika
2. Wartość procentowa prędkości paska

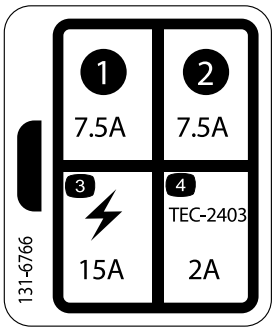

decal131-6766

131-6766

1. 7,5 A
2. 7,5 A
3. Akcesoria elektryczne (15 A)
4. TEC-2403 (2 A)

---

decal133-8061

133-8061

Montaż

Elementy luzem

Za pomocą poniższego zestawienia sprawdź, czy zostały dostarczone wszystkie elementy.

Procedura	Opis	Ilość	Sposób użycia
1	Osłona kosza samowyładowczego Śruba z łbem półkolistym, (¼ x ⅝ cala) Przeciwnakrętka	1 3 3	Zmontuj podstawowy model maszyny.
2	Wiązka zasilania Wspornik gniazda Wspornik gniazda, do zastosowań ciężkich Śruba podsadzana Nakrętka kołnierzowa Śruba Nakrętka kołnierzowa	1 1 1 2 2 2 2	Podłącz wiązkę zasilania.
3	Rozszerzenie kosza samowyładowczego (przód) Rozszerzenie kosza samowyładowczego (tył) Śruba Nakrętka kołnierzowa	1 1 9 9	Zamontuj zestaw rozszerzający kosz samowyładowczy.
4	Śruba (5/16 x 1 cal) Nakrętka kołnierzowa (5/16 cala)	6 6	Zamontuj kosz samowyładowczy do podwozia holowniczego.
5	Pośrednia wiązka przewodów	1	Podłącz pośrednią wiązkę przewodów.
6	Kaseta sterownicza włączania/wyłączania	1	Podłączanie kasety sterowniczej włączania/wyłączania (tylko model 44701).
7	Pilot zdalnego sterowania Baterie AA Uchwyt magnetyczny Śruby o małej średnicy	1 4 1 6	Zmontuj pilot zdalnego sterowania (tylko model 44751).
8	Zespół mocowania sterownika Zespół bezprzewodowego pilota zdalnego sterowania	1 1	Zamontuj sterownik bezprzewodowy (tylko model 44751).

Nośniki i dodatkowe części

Opis	Ilość	Sposób użycia
Instrukcja obsługi	1	Przeczytaj przed przystąpieniem do eksploatacji urządzenia.
Deklaracja zgodności	1	Zapewnia zgodność z wymaganiami.

Informacja: Lewą i prawą stronę maszyny należy ustalić ze standardowego stanowiska operatora.

1

Montaż podstawowego modelu maszyny

Części potrzebne do tej procedury:

1	Osłona kosza samowyładowczego
3	Śruba z łbem półkolistym, (¼ x ⅝ cala)
3	Przeciwnakrętka

Procedura

1. Wyjmij podstawowy model maszyny ze skrzyni transportowej.
2. Z tyłu podwójnego rozrzutnika odkręć śrubę i nakrętkę mocujące wspornik transportowy podnośnika maszyny do podwójnego rozrzutnika (Rysunek 3).

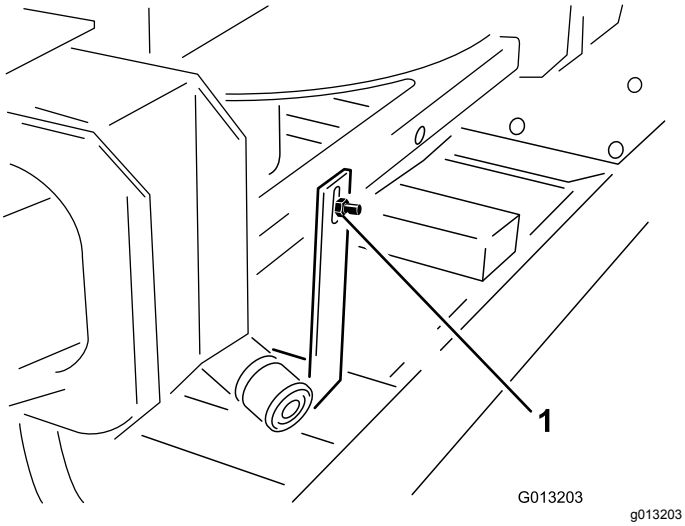

Rysunek 3

1. Wspornik transportowy

3. Z przodu podwójnego rozrzutnika odkręć dwie śruby i nakrętki mocujące wspornik transportowy podnośnika maszyny do podwójnego rozrzutnika (Rysunek 4).

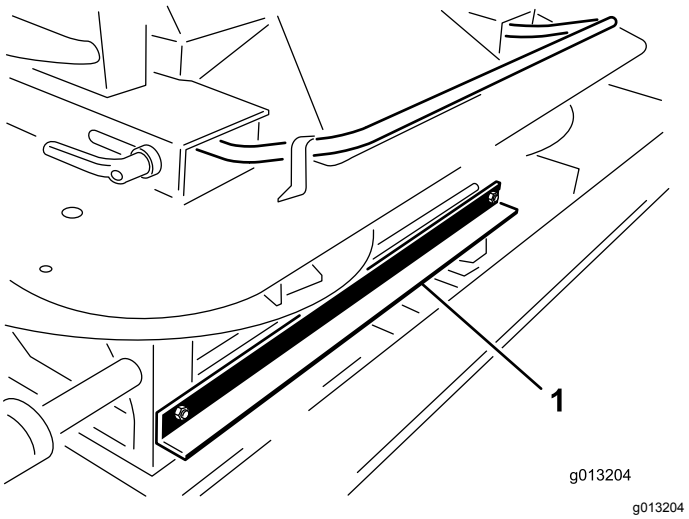

Rysunek 4

1. Wspornik transportowy

4. Unieś podwójny rozrzutnik z kosza samowyładowczego za pomocą uchwytów zewnętrznych podwójnego rozrzutnika i odstaw go na ziemię (Rysunek 5).

   Informacja: Do wykonania tej czynności potrzeba 2 osób.

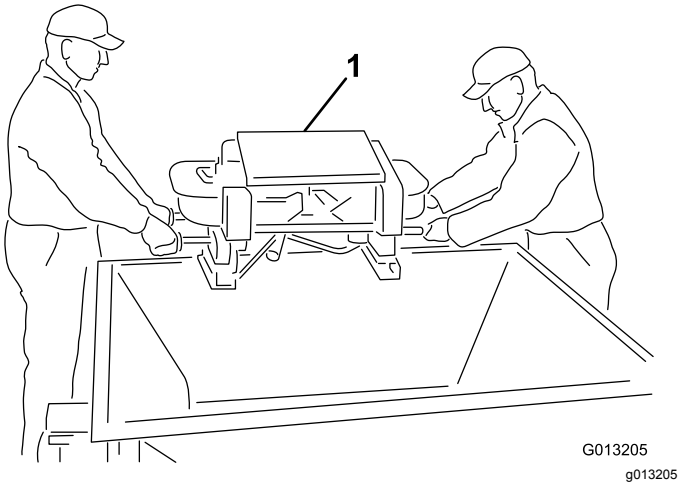

Rysunek 5

1. Podwójny rozrzutnik

5. Odkręć cztery wkręty z nóg podwójnego rozrzutnika. Z pomocą drugiej osoby unieś podwójny rozrzutnik i usuń kołki i piankę opakowaniową (Rysunek 6).

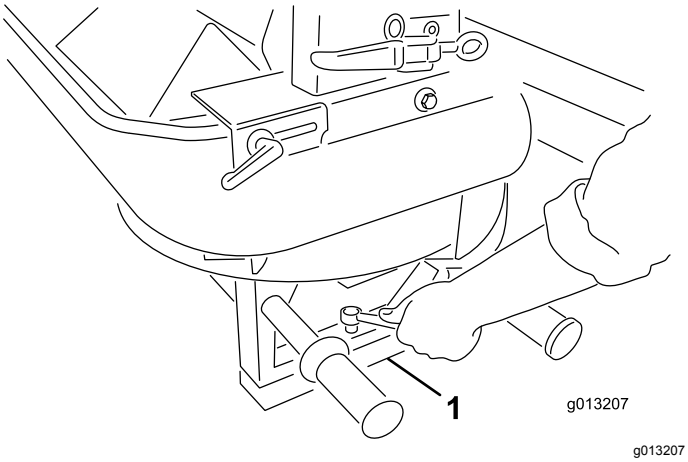

Rysunek 6

1. Kołki i pianka opakowaniowa

6. Zamontuj osłonę kosza samowyładowczego za pomocą dostarczonych śrub z łbem półokrągłym (¼ x ⅝ cala) i nylonowych przeciwnakrętek (Rysunek 7).

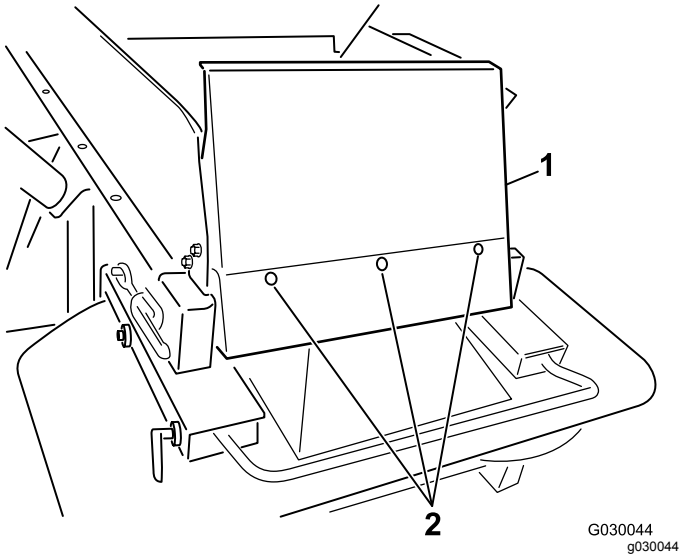

Rysunek 7

1. Przednia osłona kosza samowyładowczego
2. Śruby

2

Podłączanie wiązki zasilania

Części potrzebne do tej procedury:

1	Wiązka zasilania
1	Wspornik gniazda
1	Wspornik gniazda, do zastosowań ciężkich
2	Śruba podsadzana
2	Nakrętka kołnierzowa
2	Śruba
2	Nakrętka kołnierzowa

Procedura

Wiązka zasilania pojazdu holowniczego zapewnia zasilanie elektryczne wymagane przez układy sterowania maszyny. Zamontuj wiązkę w pojeździe, za pomocą którego zamierzasz korzystać z maszyny. Jeżeli zamierzasz używać maszyny z więcej niż jednym pojazdem, kup dodatkowe wiązki zasilania u lokalnego dystrybutora produktów Toro.

1. Zamocuj wspornik gniazda w ustalonym punkcie z tyłu pojazdu holowniczego za pomocą jednego z dostarczonych wsporników montażowych (Rysunek 8).

   Informacja: Jeżeli pojazd holowniczy wyposażony jest w skrzynię samowyładowczą, zwróć uwagę, aby wspornik gniazda nie przeszkadzał żadnym elementom pojazdu holowniczego.

   Ważne: **Upewnij się, że żaden przewód nie jest poluzowany ani nie przeszkadza żadnym komponentom mechanicznym.**

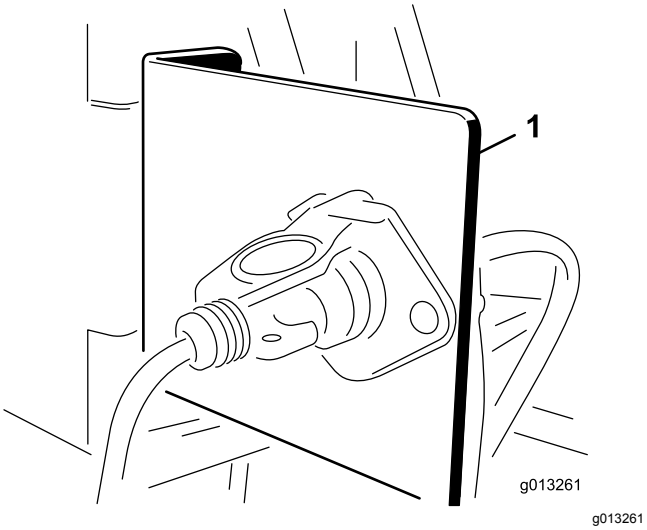

Rysunek 8

1. Wspornik gniazda

2. Poprowadź i zamocuj przewody elektryczne od akumulatora do wspornika wtyku elektrycznego (Rysunek 9).

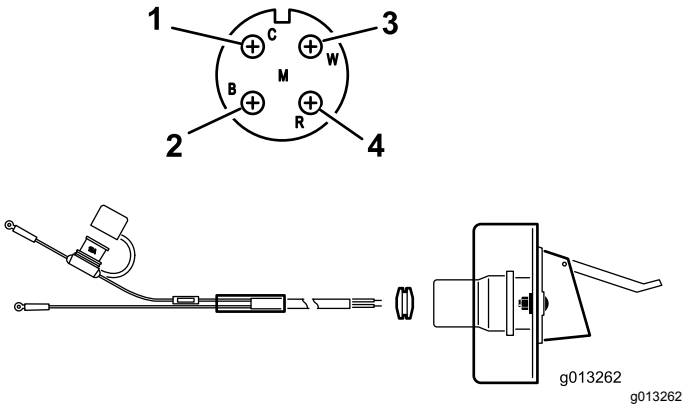

Rysunek 9

1. Biały przewód (mosiężny)
2. Brak przewodu srebrnego (srebrny)
3. Brak przewodu (mosiężnego)
4. Czarny przewód (mosiężny)

3. Poprowadź przewody przez wspornik gniazda i załóż na przewody czarny gumowy pierścień uszczelniający (Rysunek 9).
4. Przykręć gniazdo do wspornika gniazda za pomocą dostarczonych śrub (¼ cala).
5. Podłącz czerwony przewód (zasilanie) do dodatniego bieguna akumulatora, a następnie podłącz czarny przewód (uziemienie) do ujemnego bieguna akumulatora.

3

Montaż zestawu rozszerzającego kosz samowyładowczy

Części potrzebne do tej procedury:

1	Rozszerzenie kosza samowyładowczego (przód)
1	Rozszerzenie kosza samowyładowczego (tył)
9	Śruba
9	Nakrętka kołnierzowa

Procedura

1. Wyjmij rozszerzenia kosza samowyładowczego ze skrzyni i zidentyfikuj przód i tył (Rysunek 10 i Rysunek 11).

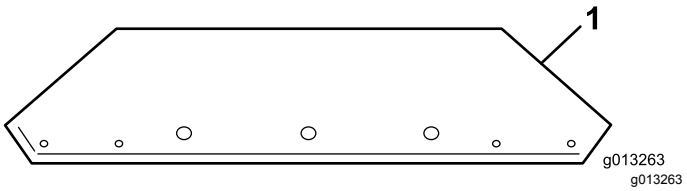

Rysunek 10

1. Przednie rozszerzenie kosza samowyładowczego (pokazano usytuowanie otworów)

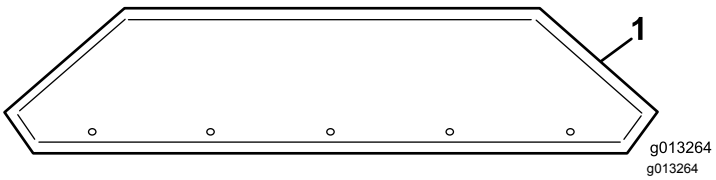

Rysunek 11

1. Tylne rozszerzenie kosza samowyładowczego (pokazano usytuowanie otworów)

2. Za pomocą dostarczonego osprzętu zamocuj rozszerzenia kosza samowyładowczego do kosza samowyładowczego. Załóż nakrętki po zewnętrznej stronie kosza samowyładowczego.

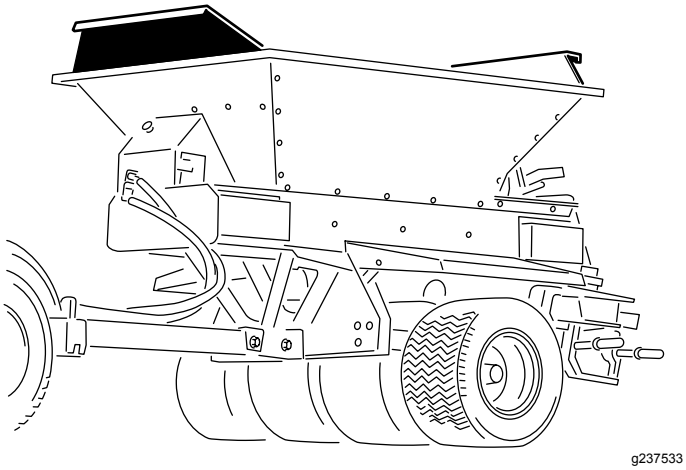

Rysunek 12

Zamontowany zestaw rozszerzający kosza samowyładowczego

4

Montaż kosza samowyładowczego do podwozia holowniczego

Tylko dla konfiguracji z podwoziem holowniczym

Części potrzebne do tej procedury:

6	Śruba (5/16 x 1 cal)
6	Nakrętka kołnierzowa (5/16 cala)

Procedura

⚠ OSTRZEŻENIE

Podnoszenie platformy i kosza samowyładowczego z maszyny zamontowanych do podwozia holowanego, podwozia ProGator, Workman lub TDC może uszkodzić wspornik podnoszenia i wyrządzić poważne obrażenia u operatora lub osób postronnych.

Zdemontuj platformę z podwozia holowanego, podwozia ProGator, Workman lub TDC i podnoś jedynie platformę i kosz samowyładowczy.

Informacja: W przypadku montażu posypywarki ProPass do maszyny innej niż podwozie holownicze postępuj zgodnie z instrukcjami montażu dla danej konfiguracji.

1. Zamocuj podnośnik do wspornika podnoszenia przykręconego wewnątrz zespołu kosza samowyładowczego (Rysunek 13).

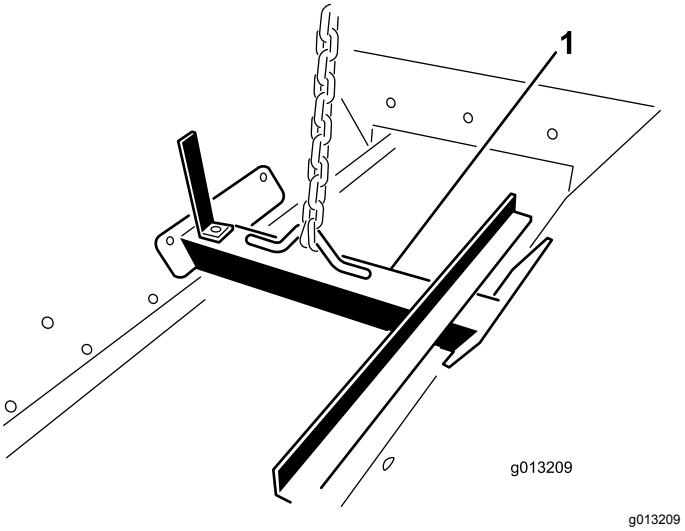

Rysunek 13

1. Wspornik podnoszenia

2. Za pomocą mechanizmu podnoszącego ustaw kosz samowyładowczy nad podwoziem holowniczym.
3. Wyrównaj sześć otworów montażowych (po trzy z każdej strony) i zamontuj śruby (5/16 x 1 cal) i nakrętki kołnierzowe (5/16 cala).

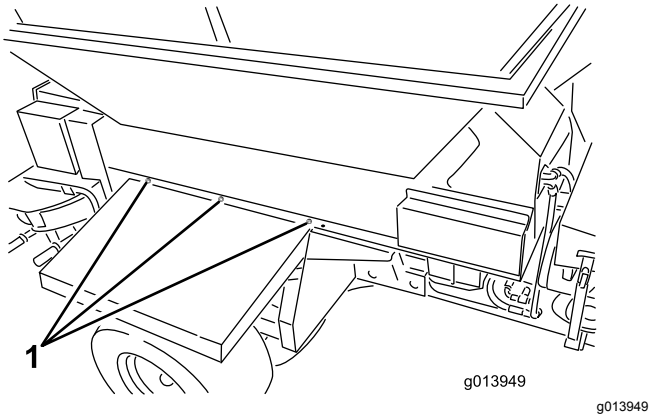

Rysunek 14

1. Rozmieszczenie mocowań (3 z każdej strony)

4. Zdejmij wspornik podnoszenia z boków kosza samowyładowczego i zamocuj śruby do boków kosza.

   Informacja: Zachowaj wspornik podnoszenia do użycia w przyszłości; nie wyrzucaj go.

5

Podłączanie pośredniej wiązki przewodów

Części potrzebne do tej procedury:

1	Pośrednia wiązka przewodów

Procedura

Podłącz pośrednią wiązkę przewodów do złącza wiązki zasilania maszyny (Rysunek 15 lub Rysunek 16).

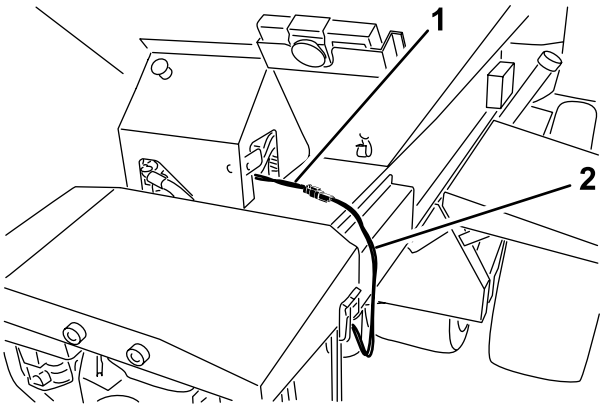

Rysunek 15
Model 44751

1. Wiązka zasilania
2. Pośrednia wiązka przewodów

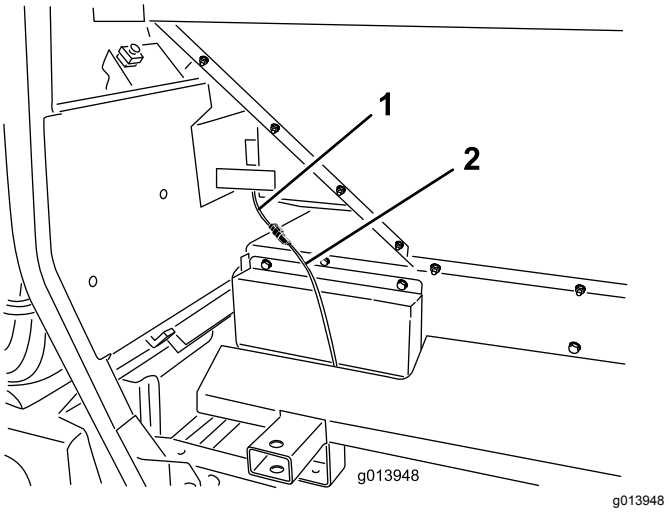

Rysunek 16
Model 44701

1. Wiązka zasilania
2. Pośrednia wiązka przewodów

6

Podłączanie kasety sterowniczej włączania/wyłączania

Model 44701

Części potrzebne do tej procedury:

1	Kaseta sterownicza włączania/wyłączania

Procedura

Podłącz złącze kasety sterowniczej włączania/wyłączania do złącza maszyny (Rysunek 17).

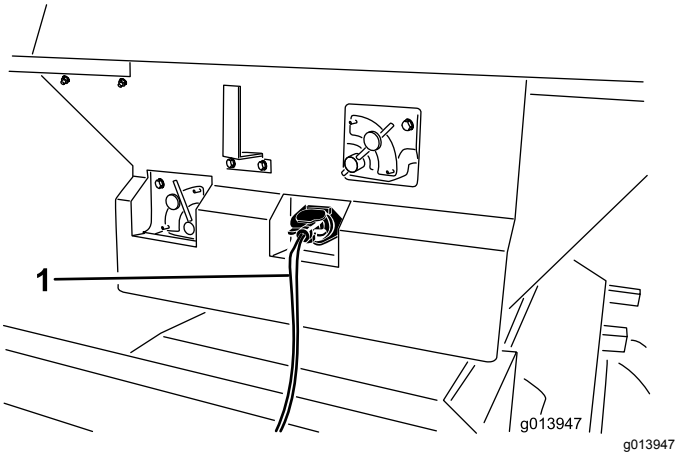

Rysunek 17

1. Kaseta sterownicza włączania/wyłączania

7

Montaż pilota zdalnego sterowania

Model 44751

Części potrzebne do tej procedury:

1	Pilot zdalnego sterowania
4	Baterie AA
1	Uchwyt magnetyczny
6	Śruby o małej średnicy

Procedura

1. Zdejmij gumowe opaski utrzymujące połówki obudowy pilota, a następnie zdejmij pokrywę tylną.
2. Zamontuj baterie w gnieździe ze stykami, dbając o odpowiednie umieszczenie biegunów. Na uchwycie wytłoczona jest biegunowość każdego zacisku (Rysunek 18).

   Informacja: Pilot zdalnego sterowania nie będzie działał z nieprawidłowo włożonymi bateriami.

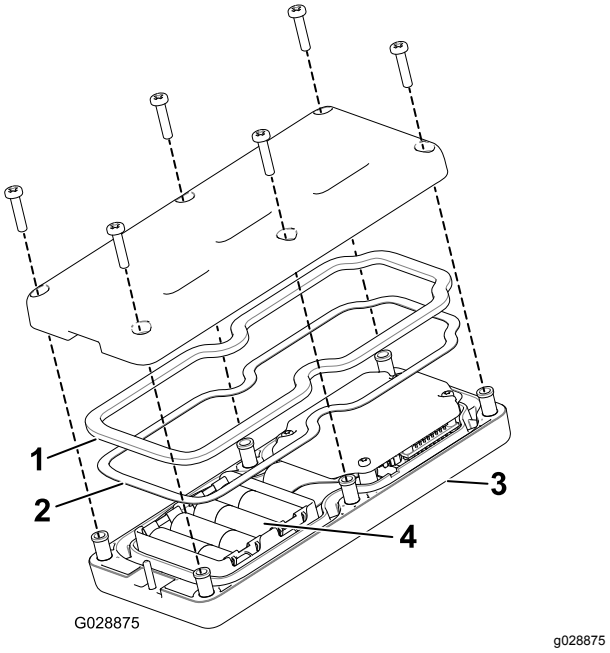

Rysunek 18

1. Uszczelka gumowa
2. Uszczelka stalowa
3. Pilot zdalnego sterowania
4. 4 baterie AA

3. Upewnij się, że uszczelka stalowa oraz uszczelka gumowa są osadzone w rowku w obudowie pilota zdalnego sterowania i załóż z powrotem pokrywę tylną (Rysunek 18).
4. Zamocuj pokrywę za pomocą 6 śrub (Rysunek 18), a następnie dokręć je momentem od 1,5 do 1,7 N·m.
5. Załóż pilot zdalnego sterowania na uchwyt magnetyczny, dosuń połówki pilota do siebie, a następnie dokręć śrubę w magnesie (Rysunek 19).

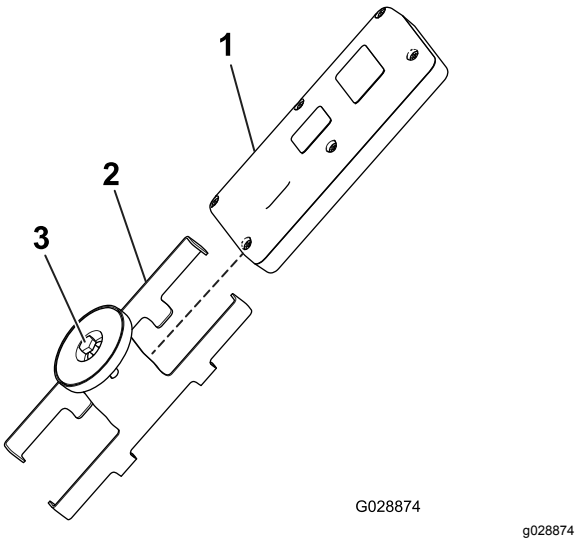

Rysunek 19

1. Pilot zdalnego sterowania
2. Uchwyt magnetyczny
3. Śruba w magnesie

8

Montaż sterownika bezprzewodowego

Model 44751

Części potrzebne do tej procedury:

1	Zespół mocowania sterownika
1	Zespół bezprzewodowego pilota zdalnego sterowania

Procedura

Wsuń zespół mocowania sterownika w uchwyt na kubek lub podobny otwór w pojeździe holowniczym i używaj go do przechowywania bezprzewodowego pilota zdalnego sterowania. Ponadto magnes pilota bezprzewodowego chwyta się każdej stalowej powierzchni.

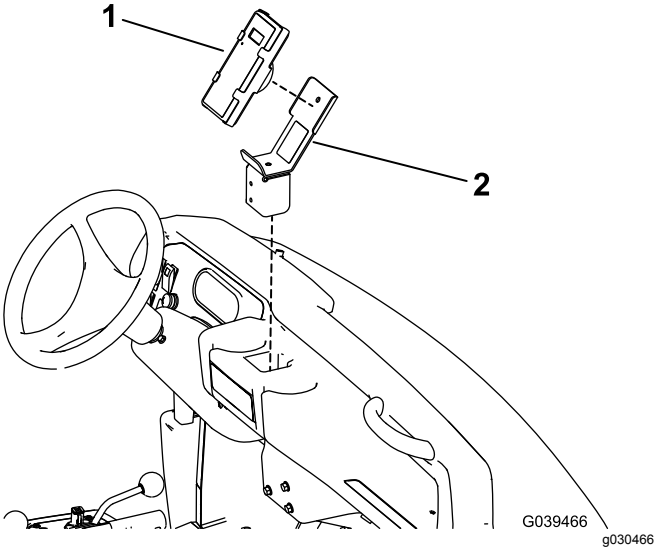

Rysunek 20

Pokazano sposób montażu w pojeździe Workman przeznaczonym do pracy w trudnych warunkach

1. Pilot zdalnego sterowania
2. Zespół mocowania sterownika

Przegląd produktu

Elementy sterowania

Zawór sterowania podłogą

Model 44701

Hydrauliczny zawór sterowania przepływem steruje prędkością taśmy przenośnika.

Najwyższym ustawieniem prędkości jest 10, które jest typowe dla większości zastosowań opisanych na etykietach systemu obsługi kodowanego kolorami. W przypadku bardzo rzadkich zastosowań użyj niższych ustawień.

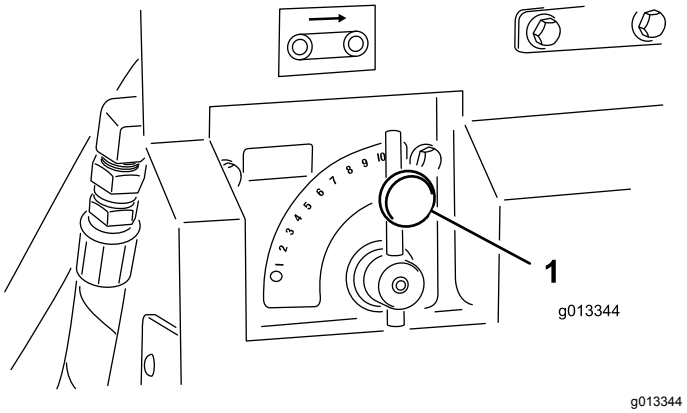

Rysunek 21

1. Zawór sterowania podłogą

Zawór sterowania osprzętem

Model 44701

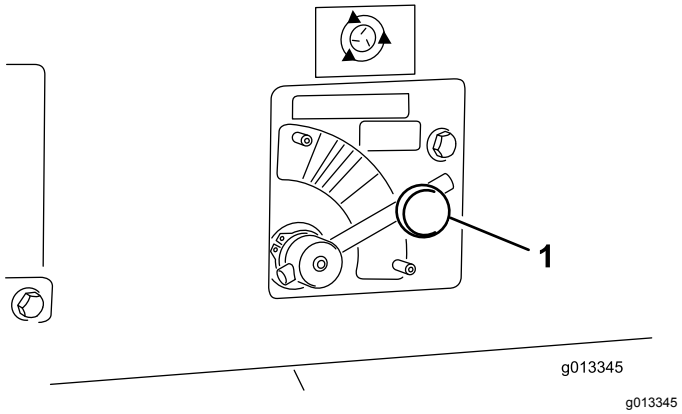

Rysunek 22

1. Zawór sterowania osprzętu

Hydrauliczny zawór sterowania przepływem steruje prędkością osprzętu (podwójny rozrzutnik). Ikona rozrzutnika wskazuje wartość procentową tylko dla sterownika bezprzewodowego – w przypadku standardowego układu hydraulicznego umieść

element sterujący w obszarze odpowiedniego koloru, zaczynając od kropkowanej linii, a następnie w razie potrzeby wyreguluj prędkości w ramach strefy koloru.

Kaseta sterownicza włączania/wyłączania

Model 44701

Za pomocą 2 przełączników kasety sterowniczej włączania/wyłączania można uruchomić taśmę przenośnika lub osprzęt (Rysunek 23). Kaseta sterownicza włączania/wyłączania powinna znajdować się w zasięgu operatora.

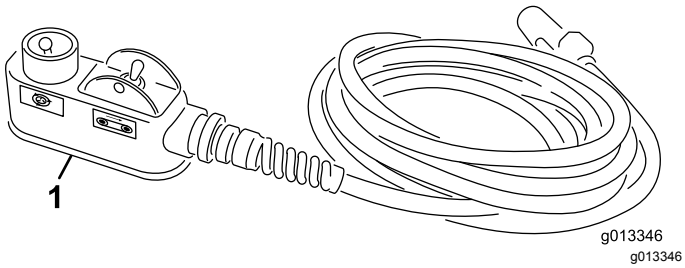

Rysunek 23

1. Kaseta sterownicza włączania/wyłączania

Przycisk zatrzymania awaryjnego

Model 44751

Po zakończeniu pracy z maszyną zawsze naciśnij przycisk ZATRZYMANIA AWARYJNEGO (Rysunek 24), aby wyłączyć układ elektryczny. Rozpoczynając pracę z maszyną, musisz z powrotem wyciągnąć PRZYCISK ZATRZYMANIA AWARYJNEGO przed włączeniem pilota zdalnego sterowania.

Informacja: Po zakończeniu pracy z maszyną wciśnij przycisk zatrzymania awaryjnego, aby zapobiec rozładowaniu akumulatora pojazdu holowniczego.

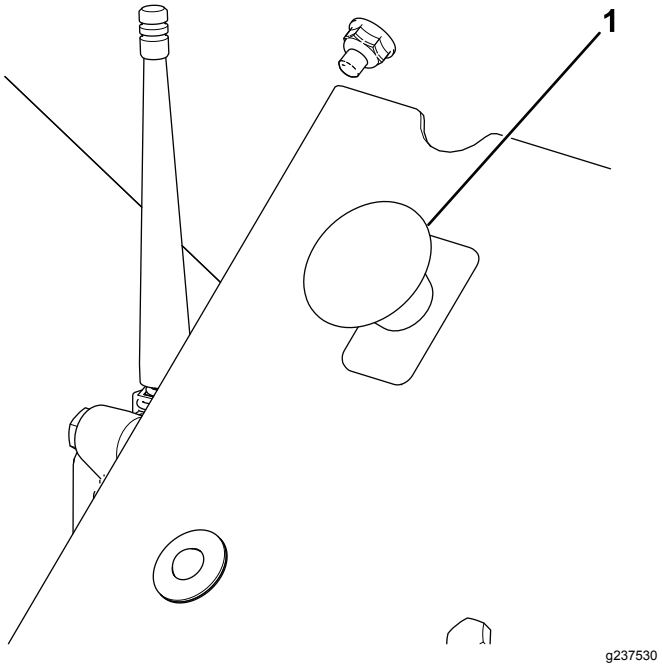

Rysunek 24

1. PRZYCISK ZATRZYMANIA AWARYJNEGO

Wskazania diagnostycznej diody LED

Po wyciągnięciu PRZYCISKU ZATRZYMANIA AWARYJNEGO diagnostyczna dioda LED (Rysunek 25) zapala się i pozostaje włączona przez 5 sekund, następnie zgaśnie na 5 sekund, po czym zaczyna migać z częstotliwością 3 błysków na sekundę (3 Hz) do momentu włączenia pilota ręcznego. Jeżeli dioda zaświeci się na 5 sekund, a następnie zacznie migać z częstotliwością 10 błysków na sekundę (z 5-sekundowym okresem przerwy lub bez niego), oznacza to wystąpienie usterki maszyny, patrz Sprawdzanie kodów usterek (Strona 46).

Informacja: Jeżeli pilot ręczny jest włączony w momencie wyciągnięcia przycisku ZATRZYMANIA AWARYJNEGO, dioda – po zgaśnięciu na 5 sekund – nie będzie migać z częstotliwością 3 błysków na sekundę (3 Hz).

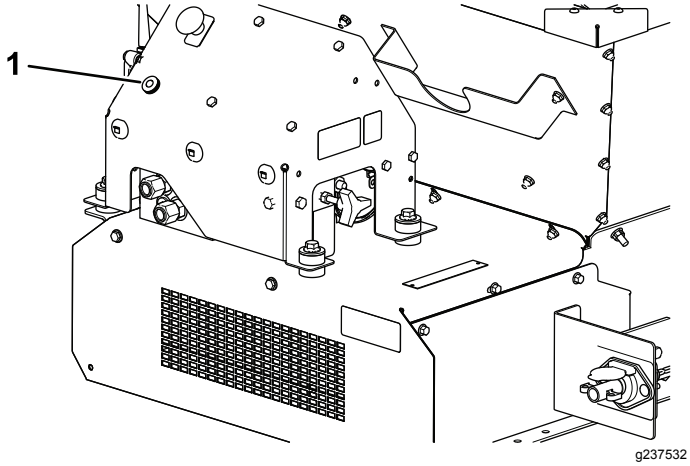

Rysunek 25

1. Diagnostyczna dioda LED

Pilot zdalnego sterowania

Model 44751

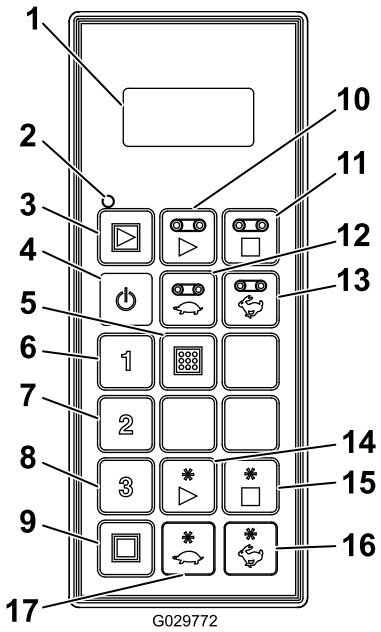

g029772

Rysunek 26

1. Wyświetlacz LCD
2. Dioda LED stanu pilota zdalnego sterowania
3. All Start (Uruchom wszystko): uruchamia podłogę i osprzęt
4. Włączanie/wyłączanie
5. Store (Zapisz): zapisuje wstępnie określone ustawienia
6. Wstępne ustawienie 1
7. Wstępne ustawienie 2
8. Wstępne ustawienie 3
9. All Stop (Zatrzymaj wszystko): zatrzymuje wszystkie funkcje
10. Floor Start (Uruchom podłogę)
11. Floor Stop (Zatrzymaj podłogę)
12. Decrease Floor Speed (Zmniejsz prędkość podłogi)
13. Increase Floor Speed (Zwiększ prędkość podłogi)
14. Option Start (Uruchom osprzęt)
15. Option Stop (zatrzymanie osprzętu)
16. Increase Option Speed (Zwiększ prędkość osprzętu)
17. Decrease Option Speed (Zmniejsz prędkość osprzętu)

Specyfikacje

Masy	
Model podstawowy	248 kg
Podwójny rozrzutnik	68 kg

Częstotliwość **radiowa (Model 44751)**	
	2,4 GHz
Maks. moc wyjściowa	19,59 dBm

Osprzęt/akcesoria

Dostępna jest gama osprzętu i akcesoriów zatwierdzonych przez firmę Toro przeznaczonych do stosowania z maszyną i zwiększających jej możliwości. Skontaktuj się z autoryzowanym przedstawicielem serwisowym lub dystrybutorem, lub odwiedź stronę www.Toro.com, aby uzyskać listę zatwierdzonego osprzętu i zatwierdzonych akcesoriów.

Dla zagwarantowania wydajnej i bezpiecznej pracy maszyny należy stosować wyłącznie części zamienne/akcesoria zalecane przez firmę Toro. Części zamienne i akcesoria wykonane przez innych producentów mogą być niebezpieczne. Stosowanie ich mogłoby unieważnić gwarancję na produkt.

Działanie

Before Operation

Bezpieczeństwo przed rozpoczęciem pracy

- Maszyna posiada różne charakterystyki wyważenia, masy i prowadzenia się w porównaniu do innych rodzajów sprzętu holowanego. Przed rozpoczęciem pracy z maszyną należy przeczytać niniejszą *instrukcję obsługi* i zrozumieć jej treść. Zapoznaj się ze wszystkimi mechanizmami sterującymi i dowiedz się, jak szybko zatrzymać urządzenie.
- Użytkowanie lub serwisowanie maszyny przez dzieci lub osoby nieprzeszkolone jest zabronione. Lokalne przepisy prawa mogą ograniczać wiek operatora. Za szkolenie operatorów i mechaników odpowiada właściciel.
- Należy zapoznać się z zasadami bezpiecznego użytkowania sprzętu, elementami sterującymi oraz symbolami bezpieczeństwa.
- Operator musi umieć szybko zatrzymać maszynę i wyłączyć silnik.
- Należy sprawdzić czujniki obecności operatora i właściwe działanie wyłączników bezpieczeństwa, a także osłony pod kątem prawidłowego zamocowania i działania. Nie wolno używać maszyny, jeśli nie działa ona prawidłowo.
- Należy zadbać o to, aby wszystkie osłony i urządzenia bezpieczeństwa znajdowały się na miejscu. Jeżeli osłona lub urządzenie zabezpieczające nie działa poprawnie lub nie znajduje się na swoim miejscu lub jeśli etykieta jest nieczytelna lub jej brakuje, należy przed rozpoczęciem pracy z maszyną naprawić lub zamontować je na swoim miejscu.
- Dokręć wszystkie obluzowane nakrętki, śruby i wkręty w celu upewnienia się, że maszyna może bezpiecznie pracować. Sprawdź, czy elementy maszyny znajdują się na miejscu i są zamocowane w bezpieczny sposób.
- Upewnij się, że pojazd holowniczy przeznaczony jest do stosowania z osprzętem o tej masie – skonsultuj się z dostawcą lub producentem pojazdu holowniczego.
- Przed opuszczeniem maszyny zaparkują ją na równej nawierzchni, załącz hamulec postojowy wyłącz silnik, wyjmij kluczyk zapłonu i odczekaj, aż wszystkie części ruchome się zatrzymają.

Kontrole codzienne

Na początku każdego dnia wykonaj wymienione kontrole bezpieczeństwa przed uruchomieniem maszyny. Zgłoś swojemu przełożonemu wszelkie problemy dotyczące bezpieczeństwa. Szczegóły – patrz instrukcje bezpieczeństwa w niniejszej instrukcji obsługi.

- Sprawdzanie opon i koła (Strona 41)
- Przegląd układu hydraulicznego (Strona 42)
- Sprawdzenie tylnej klapy (Strona 42)
- Mocowanie i kontrola podpór (Strona 42)
- Sprawdzenie pozostałych elementów (Strona 42)
- Sprawdzenie uszczelek taśmy i klapy tylnej (Strona 43)

Wybór pojazdu holowniczego

⚠ OSTRZEŻENIE

Do przemieszczania maszyny, nawet na małe odległości, należy zawsze używać odpowiedniego pojazdu holowniczego. Nieodpowiedni pojazd holowniczy może uszkodzić maszynę lub spowodować obrażenia albo śmierć.

Sterowanie ręczne znajduje się po stronie kierowcy układu hydraulicznego, patrz Rysunek 43 w Sterowanie ręczne (Strona 29).

Odpowiedni pojazd holowniczy musi mieć minimalny uciąg równy 1405 kg.

W przypadku podwozia do holowania z tyłu maksymalne obciążenie dla maszyny wynosi 907 kg przy wynikowej masie dyszla równej 113 kg. Tara (bez obciążenia) wynosi 499 kg przy wynikowej masie dyszla równej 23 kg.

Wynikowa masa dyszla maszyny wyposażonej w agregat hydrauliczny o mocy 8,2 kW (11 KM) podczas pracy z pełnym obciążeniem wynosi 145 kg. Wynikowa masa dyszla bez obciążenia wynosi 48 kg. Tara (bez obciążenia) wynosi 599 kg.

Dla podwozia bezpośredniego połączenia Truckster maksymalne obciążenie dla maszyny wynosi 907 kg przy wynikowym przeniesieniu masy na pojazd holowniczy równym 272 kg. Tara (bez obciążenia) wynosi 544 kg przy wynikowym przeniesieniu masy na pojazd holowniczy równym 52 kg.

Sprzęganie maszyny z pojazdem holowniczym

⚠ OSTRZEŻENIE

Pozostawanie pomiędzy maszyną a pojazdem holowniczym podczas ich łączenia może spowodować poważny uraz.

Nie stój pomiędzy maszyną a pojazdem holowniczym podczas ich łączenia.

1. Wyreguluj wysokość zaczepu, obracając uchwyt podpory (podpór), aby zapewnić wypoziomowanie maszyny.
2. Podłącz zaczep jarzmowy maszyny do pojazdu holowniczego z zastosowaniem sworznia zaczepu o średnicy 18 mm z atestem bezpieczeństwa oraz bezpiecznego zacisku (który nie jest dostarczany). Przełóż sworzeń zaczepowy przez zaczep maszyny i dyszel pojazdu holowniczego na podwoziu do holowania z tyłu lub przez dostarczane mocowanie zaczepu na bezpośrednim połączeniu Truckster.
3. Opuść zaczep za pomocą podpór.
4. Po przeniesieniu całej masy maszyny z podpory (podpór) na dyszel pojazdu holowniczego należy wyciągnąć sworzeń mocujący podporę (podpory) na swoim miejscu.
5. Schowaj podporę (podpory) w następujący sposób:
   - W podwoziu do holowania z tyłu obróć podporę o 90 stopni w lewo, aż spód podpory będzie skierowany do tyłu maszyny. Jest to położenie jazdy.
   - W podwoziu bezpośredniego połączenia Truckster przesuń podpory na tył maszyny i obróć je o 90 stopni, aż spody obu podpór będą skierowane do środka maszyny. Jest to położenie jazdy.
6. Zamocuj wąż ciśnieniowy, a następnie wąż zwrotny do odpowiednich wyjść hydraulicznych pojazdu holowniczego. Wąż zwrotny ma wbudowany zawór zwrotny. Jeśli węże zostaną zamienione, niektóre funkcje maszyny mogą być wykonywane odwrotnie lub mogą nie działać. Sprawdź działanie układu hydraulicznego przed pierwszym uruchomieniem maszyny.

   Ważne: **Podczas pracy nie wolno ciągnąć po ziemi przewodów hydraulicznych, kabli elektrycznych i kabli kasety sterowniczej.**

Unikaj miejsc, w którym mogą one zostać zgniecione lub przecięte.

7. Podłącz pośrednią wiązkę przewodów do złącza zasilania pojazdu holowniczego.
8. Sprawdź poziom oleju hydraulicznego w zbiorniku i dolej oleju, jeśli to konieczne — patrz instrukcja obsługi pojazdu holowniczego.

Przygotowywanie do pracy

Maszyna ma unikalny system obsługi kodowany kolorami, który ułatwia jej ustawienie. Wystarczy wybrać rozrzut, określić kolor, a następnie wyregulować każde ustawienie tak, aby pasowało do tego koloru w celu uzyskania idealnego rozrzutu za każdym razem.

Główna etykieta obsługi

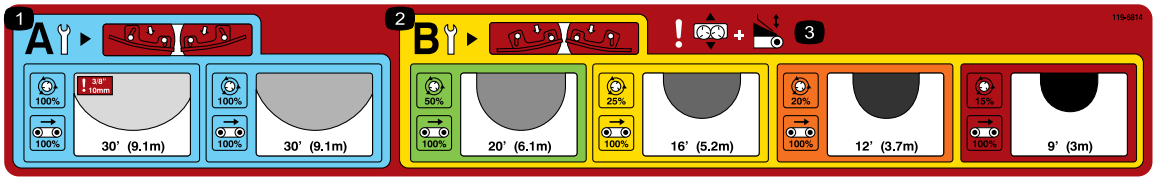

decal119-6814

Rysunek 27

1. Ustawienia regulacji rozrzutnika dla rzadkiego rozrzutu
2. Ustawienia regulacji rozrzutnika dla gęstego rozrzutu
3. Ostrzeżenie – regulacja suwaka i klapy tylnej

Wybór rozrzutu

Wybierz charakter rozrzutu według głównej etykiety obsługi znajdującej się na tylnej klapie maszyny (Rysunek 27).

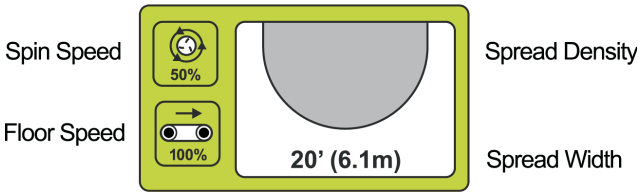

g013715

Rysunek 28

Etykieta ta pokazuje dostępne zakresy rozrzutu i dzieli je według kolorów (Rysunek 28). Każdy kolor przedstawia inny rodzaj rozrzutu, od bardzo rzadkiego do bardzo gęstego. Gęstość rozrzutu wskazywana jest przez zacieniowane owale (od rzadkiego do gęstego). Wskazana jest też przybliżona szerokość.

Sprawdzanie ostrzy

Informacja: Maszyna dostarczana jest z ostrzami rozrzutnika ustawionymi w POŁOŻENIU B.

Lżejsze rozrzuty (niebieski panel) przypominają operatorowi o konieczności sprawdzenia, czy ostrza rozrzutnika znajdują się w POŁOŻENIU A (Rysunek 29).

g013716

Rysunek 29

Gdy ostrza znajdują się w POŁOŻENIU A, śruby wewnętrzne (najbliższe środka tarczy) są blisko ściany ostrza, a śruby zewnętrzne (najbliższe krawędzi tarczy) są oddalone od ściany ostrza.

Jest to bardzo ważne, ponieważ położenie to zostało zaprojektowane w celu zapewnienia optymalnego rozrzutu i pokrycia przy dużych prędkościach i niskiej objętości piasku.

W przypadku ustawień dla zastosowań z gęstszym rozrzutem (złoty panel) ostrza powinny znajdować się w POŁOŻENIU B, aby zapewnić najlepsze pokrycie przy większych objętościach i niższych prędkościach tarczy (Rysunek 30).

g013717

Rysunek 30

Gdy ostrza znajdują się w POŁOŻENIU B, śruby wewnętrzne (najbliższe środka tarczy) są oddalone od ściany ostrza, a śruby zewnętrzne (najbliższe krawędzi tarczy) są blisko ściany ostrza.

Ważne: **Niewłaściwa pozycja ostrza jest główną przyczyną nieudanego rozrzutu.**

Ustawienia klapy tylnej, prędkości rozrzutnika, suwaka i prędkości podłogi.

Po wybraniu żądanego rozrzutu i upewnieniu się, że ostrza są ustawione poprawnie, można przystąpić do dalszej regulacji maszyny.

Każde ustawienie jest wskazywane na maszynie przez etykiety w odpowiadającym im kolorze (Rysunek 31).

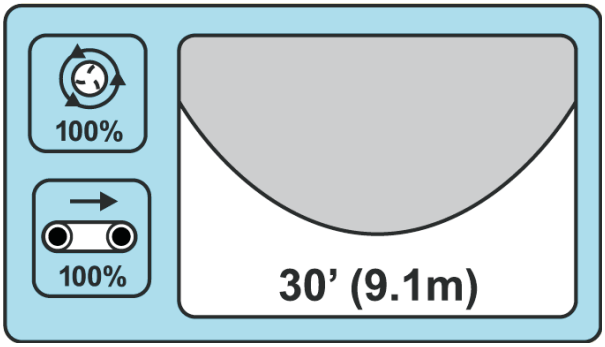

g013718

Rysunek 31

Jeśli potrzebujesz lekkiego pylenia, niebieski obszar wskazuje, że ustawienia klapy tylnej, prędkość podłogi, prędkość rozrzutnika i podstawowy suwak powinny się znajdować w niebieskich położeniach (Rysunek 31).

RZADKI

Przybliżona szerokość: 9,1 m

Położenie ostrza: A

Prędkość podłogi: 100%

Prędkość rozrzutnika: niebieski/100%
Klapa tylna: niebieski

Regulacja suwaka: niebieski

Aby zapełnić otwory aeracji, zmień wszystkie ustawienia na CZERWONE.

BARDZO GĘSTY

Przybliżona szerokość: 2,7 m

Położenie ostrza: B

Prędkość podłogi: 100%

Prędkość rozrzutnika: czerwony/15%
Klapa tylna: czerwony

Regulacja suwaka: czerwony

Regulacja klapy tylnej

Klapa tylna kontroluje objętość materiału wypływającego z maszyny ProPass (Rysunek 32).

g013699

Rysunek 32
Symbol na etykiecie klapy tylnej

5-calowa klapa tylna podzielona jest na kolory, przy czym docelowa linia początkowa znajduje się w każdej kolorowej sekcji (Rysunek 33). Za pomocą klapy tylnej możesz zwiększyć lub zmniejszyć ilość materiału, o ile zostanie zachowana odpowiednia sekcja koloru.

g013705

Rysunek 33

Informacja: Kolory pokazane na Rysunek 33 odpowiadają kolorom na głównej etykiecie obsługi (Rysunek 27).

Regulacja prędkości rozrzutnika

Informacja: Kolory na etykietach pokazanych na Rysunek 35 i Rysunek 36 odpowiadają kolorom na głównej etykiecie obsługi (Rysunek 27).

g013706

Rysunek 34
Symbol na etykiecie rozrzutnika

Standardowy układ hydrauliczny (model 44701): ustaw sterowanie układu hydraulicznego na kropkowanej linii początkowej w obszarze odpowiedniego koloru (Rysunek 35). W razie potrzeby prędkość można zmieniać w ramach sekcji odpowiedniego koloru.

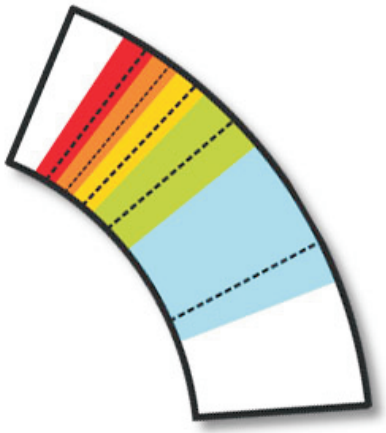

g013707

Rysunek 35

Sterowanie bezprzewodowe (model 44751): dokonaj ustawienia zgodnie z wartością procentową wskazaną w kolorowej części etykiety i na wykresie z tyłu sterownika bezprzewodowego (Rysunek 36).

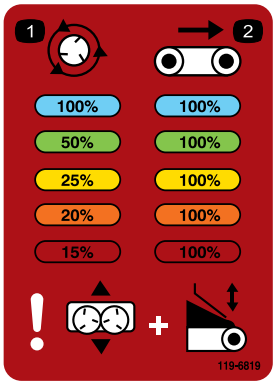

decal119-6819

Rysunek 36

Regulacja suwaka

Regulacja suwaka zapewnia odpowiednie położenie strumienia piasku spadającego na tarcze. Etykieta nie tylko wskazuje oznaczone kolorem położenie początkowe dla każdego zastosowania, ale również regulacje niezbędne do dostrojenia rozrzutu – patrz Regulacje precyzyjne (Strona 23).

g013709

Rysunek 37

Symbol na etykiecie suwaka

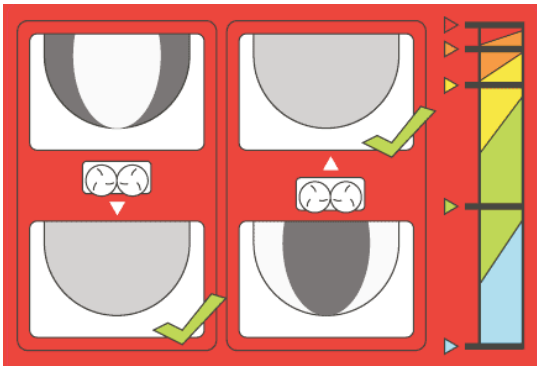

g013710

Rysunek 38

Informacja: Kolory pokazane na Rysunek 38 odpowiadają kolorom na głównej etykiecie obsługi (Rysunek 27).

Regulacja prędkości podłogi

Prędkość podłogi dla każdego ustawienia wynosi zwykle 100%. Rozwiązanie takie zostało zaprojektowane i przetestowane, aby w systemie obsługi kodowanym kolorami występowała możliwie najmniejsza liczba elementów wymagających regulacji. W typowych sytuacjach do zmniejszenia objętości materiału należy użyć klapy tylnej. Jeśli jednak minimalna wysokość klapy tylnej nie wystarcza do zmniejszenia przepływu materiału, zmniejsz prędkość podłogi.

g013711

Rysunek 39

Prędkość podłogi – etykieta z symbolem

Regulacje precyzyjne

System obsługi kodowany kolorami został opracowany po to, aby uniknąć zgadywania jak uzyskać idealny rozrzut. Jako że istnieje wiele zmiennych, takich jak masa piasku, wielkość ziaren, zawartość wilgoci itd., rozrzut może być wciąż nierównomierny.

Aby tego uniknąć, **regulacja ustawień podstawowych** zawiera ilustrację wskazującą poprawną zmianę położenia podstawy (Rysunek 40).

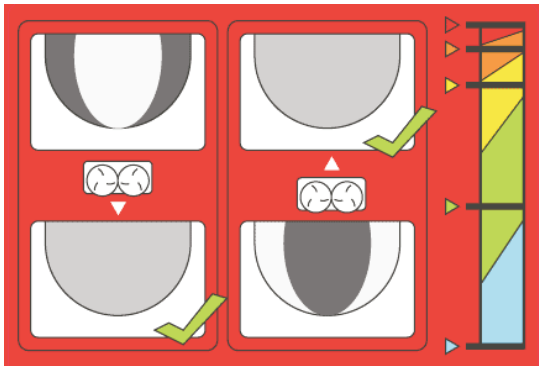

g013710

Rysunek 40

Gdy rozrzut jest gęsty po stronie wewnętrznej rozrzutu, wystarczy wsunąć podstawę w kierunku kosza samowyładowczego. Gdy rozrzut jest gęsty po stronie zewnętrznej, wysuń podstawę w kierunku od kosza samowyładowczego.

Informacja: Kolory pokazane na Rysunek 40 odpowiadają kolorom na głównej etykiecie obsługi (Rysunek 27).

Before Operation

Bezpieczeństwo w czasie pracy

- Właściciel/operator może zapobiegać wypadkom i jest odpowiedzialny za obrażenia ciała innych osób i uszkodzenia mienia wynikłe wskutek wypadków.
- Noś odpowiednią odzież, w tym ochronę oczu, długie spodnie, pełne obuwie robocze z podeszwą antypoślizgową i ochronniki słuchu. Zwiąż włosy, jeśli są długie, zabezpiecz luźne ubranie i nie noś luźnej biżuterii.
- Podczas obsługi maszyny zachowaj pełne skupienie. Nie podejmuj żadnych rozpraszających czynności, w przeciwnym razie możesz spowodować obrażenia lub wyrządzić szkody w mieniu.
- Nie obsługuj maszyny, gdy jesteś zmęczony, chory, pod wpływem alkoholu lub narkotyków.
- W żadnym wypadku nie przewoź pasażerów na maszynie ani nie pozwalaj osobom postronnym i zwierzętom przebywać w pobliżu maszyny podczas pracy.
- Nie wkładaj rąk ani nóg do wnętrza kosza samowyładowczego.
- Operator musi znajdować się w swoim fotelu, gdy pojazd holowniczy znajduje się w ruchu.
- Korzystanie z maszyny wymaga szczególnej uwagi. Jeżeli pojazd holowniczy nie jest prowadzony bezpiecznie, może to doprowadzić do wypadku, przewrócenia się pojazdu holowniczego oraz poważnych obrażeń lub śmierci. Należy jechać zachowując ostrożność, a w celu zapobieżenia przewróceniu lub utracie kontroli:
  - Zachowaj najwyższą ostrożność, zmniejsz prędkość i zachowaj bezpieczną odległość od piaskowników, rowów, mogących stanowić zagrożenie obiektów wodnych, podjazdów, nieznanych obszarów i innych zagrożeń.
  - Podczas jazdy z załadowaną maszyną po nierównym terenie zmniejsz prędkość jazdy, aby uniknąć utraty stabilności maszyny.
  - Uważaj na dziury i inne ukryte zagrożenia.
  - Zachowaj ostrożność podczas użytkowania pojazdu na stromym terenie. Po terenie stromym jeździj w linii prostej zarówno pod górę jak i z górki. Zwalniaj podczas wykonywania ostrych skrętów lub podczas skręcania na zboczach. W miarę możliwości unikaj skręcania na zboczach.
  - Zachowaj szczególną ostrożność podczas jazdy na mokrych nawierzchniach, z dużą prędkością lub gdy pojazd jest w pełni załadowany. Czas zatrzymywania wydłuża się w przypadku pełnego obciążenia. Zmień bieg na niższy przed wjazdem pod górę lub zjazdem w dół zbocza.
  - Unikaj gwałtownego zatrzymywania i ruszania. Nie przechodź z jazdy wstecz do jazdy do przodu lub z jazdy do przodu do jazdy wstecz bez pełnego zatrzymania.
  - Podczas prowadzenia pojazdu nie próbuj wykonywać ostrych skrętów ani nagłych manewrów lub innych niebezpiecznych manewrów, które mogą doprowadzić do utraty kontroli.
  - Podczas skręcania lub cofania maszyną zwracaj uwagę na otoczenie. Upewnij się, że na obszarze nie znajdują się żadne osoby postronne lub są obecne w bezpiecznej odległości. Jedź powoli.
  - Zwracaj uwagę na pozostałych uczestników ruchu drogowego podczas przejeżdżania przez jezdnię lub poruszania się w jej pobliżu. Zawsze ustępuj pierwszeństwa pieszym i innym pojazdom. Przestrzegaj wszystkich przepisów ruchu drogowego i sprawdź lokalne przepisy dotyczące obsługi maszyny na autostradach lub w ich pobliżu.
  - Zawsze zwracaj uwagę na nisko wiszące elementy, takie jak konary drzew, ościeżnice drzwi, kładki dla pieszych itp., i staraj się ich unikać. Upewnij się, że nad pojazdem znajduje się wystarczająca ilość przestrzeni na pojazd holowniczy i Twoją osobę.

- Nie używaj maszyny, jeżeli występuje ryzyko wystąpienia wyładowań atmosferycznych.
- Jeżeli masz wątpliwości dotyczące bezpiecznej obsługi pojazdu, przerwij pracę i zapytaj przełożonego.
- Nie pozostawiaj pracującej maszyny bez nadzoru.

- Przed załadunkiem lub wyładunkiem upewnij się, że maszyna jest podłączona do pojazdu holowniczego.
- Nie przewoź ładunków, które przekraczają wartości graniczne ładowności maszyny lub pojazdu holowniczego.
- Stabilność ładunków jest różna. Na przykład, w przypadku dużych ładunków, środek ciężkości znajduje się wyżej. W razie potrzeby zmniejsz wartości graniczne obciążenia maksymalnego, aby zapewnić lepszą stabilność.
- Zastosuj się do poniższych zaleceń, aby uniknąć przewrócenia się maszyny:
  - Dokładnie kontroluj wysokość i masę ładunku. Wyższe i cięższe ładunki mogą zwiększyć ryzyko przewrócenia.
  - Rozłóż ładunek równomiernie, zarówno od przodu do tyłu jak i na boki.
  - Uważaj podczas skręcania i unikaj niebezpiecznych manewrów.
  - Zawsze upewnij się, że maszyna jest podłączona do pojazdu holowniczego przed załadunkiem.
  - Nie wkładaj dużych lub ciężkich obiektów do kosza samowyładowczego. Może to doprowadzić do uszkodzenia taśmy i rolek. Upewnij się też, że ładunek ma jednolitą strukturę. Maszyna może nagle wyrzucać małe kamienie znajdujące się w piasku.
- Nie stój w pobliżu maszyny podczas rozładunku ani rozprowadzania materiału. Podwójny rozrzutnik, przenośnik poprzeczny i aerator mogą wyrzucać cząstki i pył z dużą prędkością.
- Rozładowuj maszynę i odłączaj ją od pojazdu holowniczego, gdy znajduje się ona na równym podłożu.
- Nie należy prowadzić maszyny w położeniu pełnego uniesienia. Może to zwiększyć ryzyko przewrócenia się maszyny.
- Nie należy prowadzić maszyny w zakresie wymagającym zachowania ostrożności (żółtym/czarnym). Kiedy osprzęt nie jest podłączony do maszyny, jedź z maszyną w pozycji opuszczonej.
- Zbliżając się do ludzi, pojazdów, skrzyżowań i przejść dla pieszych, wyłącz osprzęt.
- Podczas jazdy po wzgórzach zachowaj szczególną ostrożność, zwłaszcza podczas skrętów.
  - Jazda w poprzek stromych zboczy z pełnym załadunkiem może doprowadzić do przewrócenia lub utraty przyczepności maszyny bądź pojazdu holowniczego.
  - Zmniejsz masę ładunku podczas jazdy po stromych zboczach i unikaj zbyt wysokiego ułożenia ładunku.

Bezpieczeństwo pracy na zboczu

- Sprawdź specyfikację pojazdu holowniczego, aby mieć pewność, że jego możliwości jazdy po wzniesieniu są wystarczające.
- Zbocza są głównym czynnikiem powodującym utratę panowania i przewracanie się maszyny, co może skutkować poważnymi obrażeniami ciała lub śmiercią. Operator odpowiada za bezpieczną pracę na zboczach. Użytkowanie maszyny na terenach pochyłych i zboczach wymaga zachowania dodatkowej ostrożności.
- Operator musi ocenić warunki w danym miejscu, w tym zbadać lokalizację, aby określić, czy zbocze pozwala na bezpieczną pracę maszyny. Podczas dokonywania takiej oceny należy kierować się zdrowym rozsądkiem i umiejętnością oceny sytuacji.
- Aby użytkować maszynę na zboczach, operator powinien postępować zgodnie z poniższymi instrukcjami dla pracy na zboczach. Aby określić, czy maszyna może być użytkowana w danym miejscu należy uwzględnić warunki panujące w danym dniu. Zmiany terenowe mogą skutkować zmianą kierunku zbocza dla maszyny.
- Unikaj ruszania, zatrzymywania i skręcania na zboczach. Nie dokonuj nagłych zmian prędkości i kierunku jazdy. Skręcaj powoli i stopniowo.
- Nie używaj maszyny w warunkach, w których przyczepność, sterowanie lub stabilność są niepewne.
- Usuń lub oznacz przeszkody takie jak rowy, dziury, koleiny, garby, kamienie lub inne ukryte zagrożenia. Przeszkody mogą być ukryte w wysokiej trawie. Na nierównym terenie istnieje ryzyko przewrócenia się maszyny.
- Pamiętaj, że używanie maszyny na mokrej trawie, w poprzek lub w dół zbocza może skutkować utratą przyczepności przez maszynę. Utrata przyczepności kół napędowych może skutkować poślizgiem i utratą możliwości hamowania lub sterowania.
- Zachowaj szczególną ostrożność podczas użytkowania maszyny w pobliżu urwisk, rowów,

nasypów, wody i innych miejsc niebezpiecznych. Nagłe przejechanie kołem przez obrzeże lub zapadnięcie się obrzeża mogłoby spowodować wywrócenie się maszyny. Zachowuj bezpieczną odległość maszyny od wszelkich zagrożeń.

Charakterystyka pracy

Ta maszyna posiada różne charakterystyki dotyczące wyważenia, masy i obsługi w porównaniu z innymi rodzajami sprzętu ciągnionego. Dokładnie przeczytaj tę *instrukcję obsługi*.

Po zamocowaniu osprzętu uważaj na prześwit podczas jazdy po wzgórzach. Gdy maszyna jest zamontowana do podwozia holowanego z tyłu, prześwit wynosi 33 cm bez obciążenia. Gdy maszyna jest zamontowana do podwozia bezpośredniego połączenia Truckster, prześwit wynosi 43 cm bez obciążenia.

Sterowanie mocą maszyny

Włączanie i wyłączanie zasilania maszyny

Model 44701

Po zakończeniu pracy z użyciem maszyny wyłącz ją kasetą sterowniczą. Rozpoczynając pracę z maszyną, uruchom pojazd lub agregat, aby uzyskać właściwe ciśnienie w układzie hydraulicznym, a następnie uruchom maszynę kasetą sterowniczą.

Włączanie i wyłączanie zasilania maszyny

Model 44571

Po zakończeniu pracy z maszyną zawsze naciśnij przycisk ZATRZYMANIA AWARYJNEGO (Rysunek 41), aby wyłączyć układ elektryczny. Rozpoczynając pracę z maszyną, musisz z powrotem wyciągnąć PRZYCISK ZATRZYMANIA AWARYJNEGO przed włączeniem pilota zdalnego sterowania.

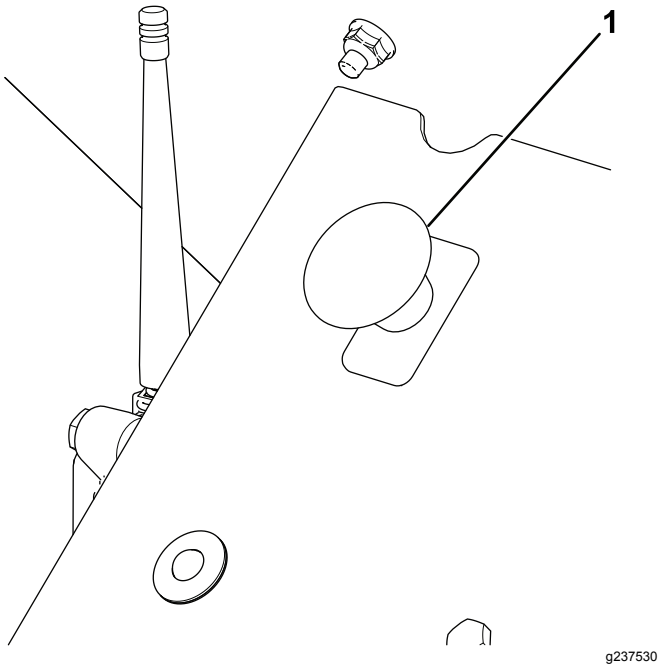

Rysunek 41

1. PRZYCISK ZATRZYMANIA AWARYJNEGO

Ważne: **Po zakończeniu pracy z maszyną wciśnij PRZYCISK ZATRZYMANIA AWARYJNEGO, aby akumulator pojazdu holowniczego się nie rozładował.**

Eksploatacja urządzenia

1. Napełnij kosz samowyładowczy maszyny materiałem do rozrzucenia.
2. Upewnij się, że osprzęt – podwójny rozrzutnik – jest zamontowany.
3. Ustaw żądaną wysokość bramki.
4. Ustaw żądaną wartość w obu zaworach sterujących. Ustaw żądaną prędkość taśmy i osprzętu (typowe wartości prędkości taśmy: rozwiązanie bezprzewodowe – 100%, standardowy układ hydrauliczny – nr 10).
5. Zaparkuj pojazd holowniczy w odległości 3 m przed obszarem, który ma zostać posypany.
6. Upewnij się, że oba przełączniki kasety sterowniczej włączania/wyłączania są wyłączone. W przypadku modeli bezprzewodowych upewnij się, że funkcje pilota są wyłączone.
7. Podłącz układ hydrauliczny (albo do pojazdu holowniczego, albo do pomocniczego agregatu hydraulicznego).
8. Zwiększ obroty silnika pojazdu holowniczego. Włącz osprzęt za pomocą kasety sterowniczej włączania/wyłączania lub pilota w modelach bezprzewodowych.

9. Podjedź do obszaru, który ma zostać posypany, zwiększając obroty silnika pojazdu holowniczego do optymalnego zakresu roboczego.
10. Gdy osprzęt maszyny znajdzie się dokładnie nad początkiem posypywanego obszaru, włącz taśmę przenośnika za pomocą kasety sterowniczej włączania/wyłączania lub kasety sterowniczej w modelach bezprzewodowych.

    Informacja: W modelach bezprzewodowych możesz skorzystać z funkcji URUCHOM WSZYSTKO zamiast funkcji URUCHOM OSPRZĘT i URUCHOM PODŁOGĘ, aby rozpocząć pracę za jednym naciśnięciem. W pierwszej kolejności zostanie uruchomiony osprzęt, a potem taśma.
11. Jedź po prostej i rozrzucaj materiał ze stałą prędkością, aż rozrzut osiągnie brzeg posypywanego obszaru.
12. Wyłącz taśmę przenośnika, obróć maszynę i ustaw ją do następnego przebiegu.
13. Przed wykonaniem następnego przebiegu sprawdź układ rozrzutu na podłożu. W razie potrzeby wyreguluj ustawienia maszyny.
14. Powtarzaj kroki od 10 do 13, dopóki nie zostanie posypany cały wymagany obszar lub nie zostanie opróżniony kosz samowyładowczy.
15. Wyłącz taśmę przenośnika i osprzęt, zmniejsz obroty silnika pojazdu holowniczego i odłącz układ hydrauliczny.

    Informacja: Zawsze wyłączaj w pierwszej kolejności przenośnik.

Zagadnienia bezpieczeństwa związane z używaniem sterownika bezprzewodowego

Model 44751

Sterownik bezprzewodowy uaktywnia zagrożenia ze strony szybko obracających się części i zagrożenie zgnieceniem. Podczas obsługi, regulacji lub programowania sterownika zdalnego upewnij się, że ProPass leży w zasięgu wzroku.

Aby zapewnić celowe uruchomienie rozrzutników i podłogi, musisz dwukrotnie nacisnąć przycisk uruchamiania: raz, aby wybrać, i raz, aby włączyć. Pomaga to zapobiegać przypadkowemu uruchomieniu podczas przeprowadzania ręcznych regulacji maszyny

Jeśli podczas programowania lub przygotowywania sterownika bezprzewodowego do pracy przez 10 sekund nie naciśniesz żadnego przycisku, przejdzie on w tryb bezczynności i powróci do ostatnio zapisanego programu lub ustawienia.

⚠ OSTROŻNIE

Olej hydrauliczny wydostający się pod ciśnieniem może dostać się pod skórę i spowodować obrażenia.

Przed wykonywaniem wszelkich fizycznych regulacji ostrzy lub podłogi zaleca się wyłączenie sterownika bezprzewodowego i pojazdu roboczego (aby mieć pewność, że nie ma przepływu hydraulicznego).

Obsługa hydraulicznych elementów sterujących i osprzętu

Model 44751

Układ zdalnego sterowania

Układ zdalnego sterowania składa się z pilota ręcznego, stacji bazowej na napięcie od +12 do +14,4 V DC i wiązki przewodów.

Pilot zdalnego sterowania

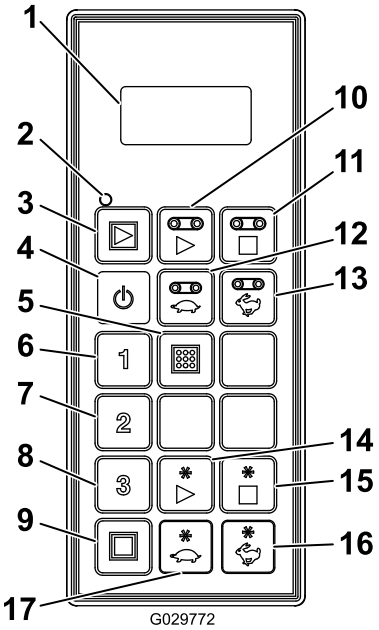

g029772

Rysunek 42

1. Wyświetlacz LCD
2. Dioda LED stanu pilota zdalnego sterowania
3. All Start (Uruchom wszystko): uruchamia podłogę i osprzęt
4. Włączanie/wyłączanie
5. Store (Zapisz): zapisuje wstępnie określone ustawienia
6. Wstępne ustawienie 1
7. Wstępne ustawienie 2
8. Wstępne ustawienie 3
9. All Stop (Zatrzymaj wszystko): zatrzymuje wszystkie funkcje
10. Floor Start (Uruchom podłogę)
11. Floor Stop (Zatrzymaj podłogę)
12. Decrease Floor Speed (Zmniejsz prędkość podłogi)
13. Increase Floor Speed (Zwiększ prędkość podłogi)
14. Option Start (Uruchom osprzęt)
15. Option Stop (Zatrzymaj osprzęt)
16. Increase Option Speed (Zwiększ prędkość osprzętu)
17. Decrease Option Speed (Zmniejsz prędkość osprzętu)

Funkcje przycisków

Przycisk	Nazwa	Funkcja
	WŁĄCZANIE-/WYŁĄCZANIE	Włącza lub wyłącza pilot zdalnego sterowania
	ALL START (URUCHOM WSZYSTKO)	Zapewnia funkcjonalne sterowanie podłogą i osprzętem, w tym włączanie/wyłączanie oraz wyświetlanie prędkości.
	FLOOR START (URUCHOM PODŁOGĘ)	Zapewnia funkcjonalne sterowanie podłogowym przenośnikiem taśmowym kosza samowyładowczego, w tym włączanie/wyłączanie oraz wyświetlanie prędkości.
	FLOOR STOP (ZATRZYMAJ PODŁOGĘ)	Zatrzymuje podłogę.
	FLOOR DEC (ZMNIEJSZ PRĘDKOŚĆ PODŁOGI)	Zmniejsza prędkość podłogi.
	FLOOR INC (ZWIĘKSZ PRĘDKOŚĆ PODŁOGI)	Zwiększa prędkość podłogi.
1	WSTĘPNE USTAWIENIE 1	Wstępne ustawienie, które można zapisać zarówno dla prędkości podłogi jak i prędkości osprzętu.
2	WSTĘPNE USTAWIENIE 2	
3	WSTĘPNE USTAWIENIE 3	
	ZAPISANIE	Używany wraz z przyciskiem PRESET (wstępne ustawienie), aby zapisać lub dopisać nastawę do pamięci.

Przycisk	Nazwa	Funkcja
	OPTION START (URUCHOM OSPRZĘT)	Zapewnia funkcjonalne sterowanie tylnym osprzętem, w tym włączanie/wyłączanie i wyświetlanie prędkości.
	OPTION STOP	Zatrzymuje osprzęt.
	OPTION DEC (ZMNIEJSZ PRĘDKOŚĆ OSPRZĘTU)	Zmniejsza prędkość osprzętu.
	OPTION INC (ZWIĘKSZ PRĘDKOŚĆ OSPRZĘTU)	Zwiększa prędkość osprzętu.
	ALL STOP (ZATRZYMAJ WSZYSTKO)	Zatrzymuje podłogę i osprzęt.

Włączanie pilota zdalnego sterowania

Naciśnij przycisk ON/OFF na pilocie i poczekaj, aż pilot znajdzie stację bazową. Upewnij się, że żadne przyciski pilota nie zostały naciśnięte, gdy wykonuje on procedurę uruchomienia.

Działanie diody LED stanu pilota zdalnego sterowania

Model 44751

Dioda LED stanu pilota miga powoli z częstotliwością dwóch błysków na sekundę (2 Hz), gdy pilot przesyła dane, żaden z przycisków nie jest naciśnięty oraz gdy przyciski podłogi i osprzętu są aktywne. W momencie naciśnięcia przycisku dioda zaczyna migać z częstotliwością 10 błysków na sekundę.

Kluczowe elementy funkcjonalne

- Po włączeniu pilota zdalnego sterowania wyświetlacz powinien w ciągu około 5 sekund pokazać komunikat **FLR OFF** (wyłączona podłoga) i **OPT OFF** (wyłączony osprzęt). Jeżeli na wyświetlaczu pojawią się słowa „waiting for base" (oczekuje na stację bazową), należy sprawdzić, czy stacja bazowa jest zasilana oraz czy przycisk WYŁĄCZNIKA AWARYJNEGO na stacji bazowej został wyciągnięty.
- Zawsze istnieje **bieżąca pamięć robocza**. Bieżąca pamięć robocza nie jest ustawiana. Po włączeniu pilota zdalnego sterowania korzysta on z ostatnich zapisanych ustawień roboczych z bieżącej pamięci roboczej.
- Sekwencja przycisków uruchamiania pilota zdalnego sterowania:
  1. Jednokrotne naciśnięcie przycisku uruchamiania (ALL START, FLOOR START lub OPTION START) przywołuje ustawienie bieżącej pamięci roboczej zapisane w pilocie zdalnego sterowania.
  2. Naciskając ten sam przycisk uruchomienia drugi raz, uaktywniamy dany komponent, jeśli układ hydrauliczny jest włączony (na wyświetlaczu wyświetlane są liczby rosnące).
  3. Naciśnięcie tego samego przycisku uruchamiania po raz trzeci prowadzi do zapisania nowych ustawień w pamięci roboczej pilota.
- Po jednorazowym przyciśnięciu przycisku uruchamiania w celu wyświetlenia bieżących ustawień pamięci roboczej poza trybem pracy będziesz mieć do dyspozycji mniej więcej 10 sekund na rozpoczęcie regulacji ustawień. W przeciwnym przypadku element powróci do pozycji wyłączenia. W trybie roboczym nie obowiązuje ograniczenie do 10 sekund.
- Aby można było zaprogramować ustawienia wstępne, należy najpierw **uaktywnić lub włączyć** elementy.
- Aby pracować na podstawie ustawienia wstępnego, wartości procentowe prędkości elementu muszą zostać wyświetlone, aby je uaktywnić lub włączyć. Jeżeli na wyświetlaczu pokazuje się komunikat **OFF** (wyłączony), należy ponownie wywołać nastawę.

Sterowanie ręczne

W razie braku, uszkodzenia lub awarii pilota zdalnego sterowania możliwa jest obsługa maszyny w celu zakończenia zadania lub kontynuacji rozrzutu.

Sterowanie ręczne znajduje się po stronie kierowcy układu hydraulicznego (Rysunek 43).

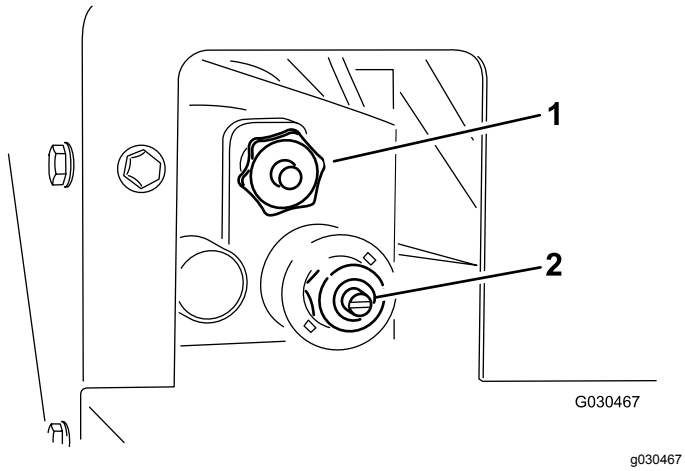

Rysunek 43

1. Prędkość podłogi
2. Prędkość rozrzutnika

- Aby wyregulować prędkość podłogi (Rysunek 44), obróć pokrętło w prawo. Przy braku przepływu instalacji hydraulicznej należy korzystać z maksymalnej prędkości podłogi sytemu obsługi kodowanego kolorami. To ustawienie jest przydatne, gdy kosz samowyładowczy jest wypełniony piaskiem.

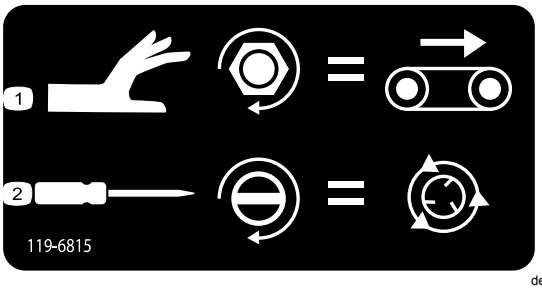

Rysunek 44

Etykieta sterowania ręcznego

1. Regulacja prędkości podłogi
2. Regulacja prędkości rozrzutnika

- Aby wyregulować prędkość rozrzutnika (Rysunek 44), użyj wkrętaka płaskiego, obracając go w prawo, aby ją zwiększyć, lub w lewo, aby ją zmniejszyć.

Informacja: Jeśli nie chcesz rozprowadzać piasku podczas wykonywania regulacji z aktywnym przepływem hydraulicznym, upewnij się, że podłoga została wyłączona.

Gdy ustawienia są akceptowalne, użyj elementu sterującego przepływem hydraulicznym pojazdu holowniczego, aby włączyć i wyłączyć układ podczas pracy.

Obsługa pilota zdalnego sterowania

Model 44751

Wyświetlacz ciekłokrystaliczny (LCD)

Dwuwierszowy wyświetlacz LCD (ciekłokrystaliczny) z ośmioma znakami w wierszu pokazuje stan i aktywność podczas wciskania przycisków pilota. Ma on też regulowane przez użytkownika podświetlenie i kontrast. Zmiany są zapisywane w bieżącej pamięci roboczej pilota. Po wyłączeniu urządzenia, wyświetlacz wykorzystuje ostatnie ustawienia kontrastu i podświetlenia przy jego ponownym uruchomieniu.

Regulacja podświetlenia

Jednocześnie naciśnij i przytrzymaj przyciski ALL STOP i FLOOR DECREASE, obserwując wyświetlacz, i zwolnij je po uzyskaniu żądanego podświetlenia.

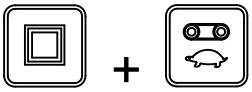

Informacja: Dostępne są 3 ustawienia: OFF [wył.], LOW [niski] i HIGH [wysoki].

Podświetlenie zużywa najwięcej energii ze wszystkich funkcji pilota. Zwiększenie podświetlenia zwiększa zużycie energii i skraca okres eksploatacji baterii, zaś zmniejszenie podświetlenia wydłuża ten okres.

Aby zwiększyć kontrast

Jednocześnie naciśnij i przytrzymaj przyciski ALL STOP i OPTION INCREASE, obserwując wyświetlacz, i zwolnij je po uzyskaniu żądanego kontrastu.

Informacja: Dostępne są 3 ustawienia: OFF [wył.], LOW [niski] i HIGH [wysoki].

Aby zmniejszyć kontrast

Jednocześnie naciśnij i przytrzymaj przyciski ALL STOP i OPTION DECREASE, obserwując wyświetlacz, i zwolnij je po uzyskaniu żądanego kontrastu.

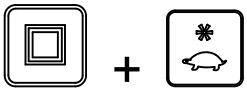

Informacja: Dostępne są 3 ustawienia: OFF [wył.], LOW [niski] i HIGH [wysoki].

Wyświetlenie żywotności baterii, częstotliwości pracy, stacji bazowej i identyfikatora pilota

Przytrzymaj jednocześnie przyciski ALL STOP i OPTION STOP, aby wyświetlić ekran zawierający różne informacje.

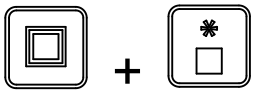

Po przytrzymaniu przycisków wyświetlacz pokazuje kolejno co 2 sekundy następujące informacje: wyrażony w procentach stan naładowania lub aktualne napięcie baterii, następnie częstotliwość operacyjną (kanał), na której komunikuje się urządzenie, numeryczny identyfikator pilota zdalnego sterowania, a na koniec identyfikator sparowanej stacji bazowej.

Dbanie o pilota zdalnego sterowania

Choć pilot ręczny jest wytrzymały, należy dbać o to, aby nie upuszczać go na twarde powierzchnie. Wytrzyj pilot do czysta, korzystając z miękkiej ściereczki zwilżonej wodą lub roztworem łagodnego środka czyszczącego. Uważaj, aby nie zarysować ekranu LCD.

Wymiana baterii w pilocie zdalnego sterowania

Pilot zdalnego sterowania zasilany jest za pomocą 4 baterii (alkalicznych 1,5 V AA) i działa w zakresie od 2,4 do 3,2 V. Zakładany okres użytkowania baterii to około 300 godzin (ciągłej pracy przy wyłączonym podświetleniu). Na długość okresu użytkowania wpływają czynniki związane z samym użytkowaniem, a w szczególności ustawienia intensywności podświetlenia (im będzie ono wyższe, tym więcej mocy zostanie zużyte, co będzie skutkować krótszym okresem użytkowania baterii).

Ważne: **Korzystając z pilota zdalnego sterowania zawsze miej przy sobie zapasowe baterie.**

1. Poluzuj śrubę w magnesie uchwytu magnetycznego (Rysunek 45).

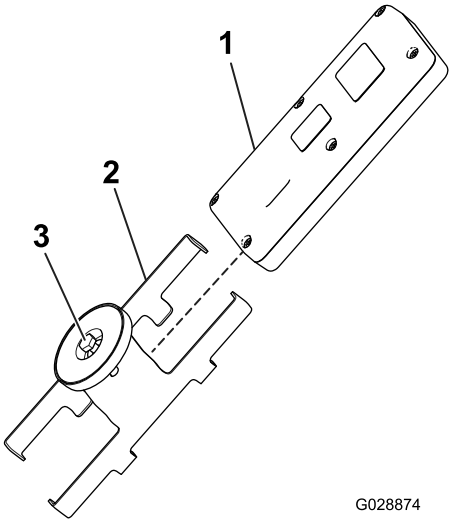

g028874

Rysunek 45

1. Pilot zdalnego sterowania
2. Uchwyt magnetyczny
3. Śruba w magnesie

2. Rozsuń połówki uchwytu i wyjmij pilot z uchwytu (Rysunek 45).
3. Odkręć 6 śrub z tyłu pilota, a następnie zdejmij pokrywę (Rysunek 46).

   Informacja: Jeśli to możliwe, podczas zdejmowania pokrywy i wyjmowania baterii pozostaw uszczelkę gumową oraz uszczelkę stalową w rowku obudowy.

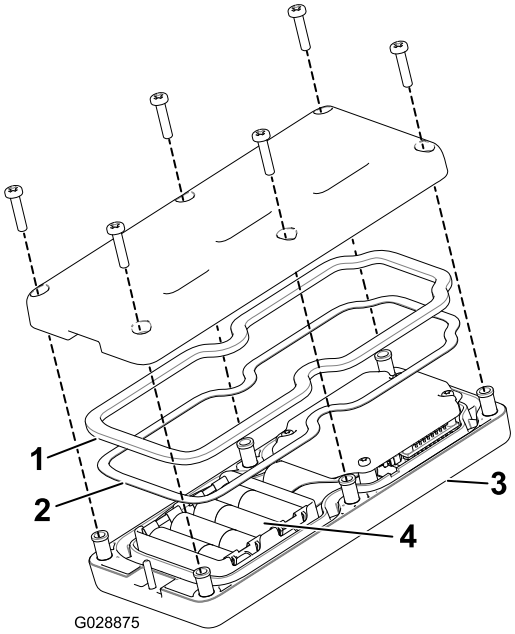

g028875

Rysunek 46

1. Uszczelka gumowa
2. Uszczelka stalowa
3. Pilot zdalnego sterowania
4. 4 baterie AA

4. Wyjmij rozładowane baterie i odpowiednio je zutylizuj zgodnie z lokalnymi przepisami.

5. Zamontuj baterie w gnieździe ze stykami, dbając o odpowiednie umieszczenie biegunów. Na uchwycie wytłoczona jest biegunowość każdego zacisku (Rysunek 46).

   Informacja: Pilot zdalnego sterowania nie będzie działał z nieprawidłowo włożonymi bateriami.

6. W razie przypadkowego wyjęcia uszczelki gumowej i uszczelki stalowej ostrożnie włóż je z powrotem do rowka w obudowie pilota (Rysunek 46).
7. Załóż z powrotem pokrywę i przykręć ją za pomocą 6 odkręconych wcześniej śrub (Rysunek 46). Dokręć śruby z momentem od 1,5 do 1,7 N·m.
8. Załóż pilot zdalnego sterowania na uchwyt magnetyczny, dosuń połówki do siebie, aby zamocować pilota, a następnie dokręć śrubę w magnesie (Rysunek 45).

Parowanie pilota ręcznego ze stacją bazową

Pilot jest fabrycznie sparowany ze stacją bazową i może się z nią komunikować; podczas pracy mogą jednak wystąpić sytuacje, gdy konieczne jest ponowne sparowanie pilota ze stacją bazową. Można to wykonać w następujący sposób.

1. Naciśnij przycisk zatrzymania awaryjnego, aby wyłączyć zasilanie stacji bazowej i upewnij się, że pilot jest wyłączony.
2. Stań w pobliżu stacji bazowej tak, aby była wyraźnie widoczna.
3. Naciśnij jednocześnie i przytrzymaj przyciski ON/OFF i ALL STOP.

   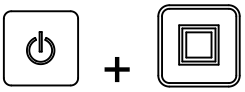

   Pilot przejdzie przez kolejne ekrany inicjowania i zatrzyma się na ekranie **ASSOC PENDING** (Kojarzenie, oczekuję).

4. Trzymaj oba przyciski i puść je szybko, kiedy wyświetli się komunikat **ASSOC ACTIVE** (Kojarzenie aktywne) (po ok. 4 sekundach).

   Na wyświetlaczu pojawi się napis **PRESS STORE**.

5. Naciśnij i przytrzymaj przycisk STORE (zapisanie).

   Na pilocie pojawi się komunikat **POW UP BASE** (Włącz zasilanie bazy).

6. Aby włączyć zasilanie stacji bazowe, należy trzymając przyciśnięty przycisk STORE wyciągnąć przycisk ZATRZYMANIA AWARYJNEGO.

   Pilot zdalnego sterowania sparuje się (połączy) ze stacją bazową. Po udanym skojarzeniu na wyświetlaczu pojawi się komunikat **ASSOC PASS** (Kojarzenie udane).

7. Zwolnij przycisk STORE.

Ważne: **Jeżeli na wyświetlaczu pojawi się napis *ASSOC EXIT* (Wyjście z parowania), sparowanie nie powiodło się.**

Informacja: Połączenie między pilotem i stacją bazową można wyświetlić, jednocześnie naciskając przyciski ALL STOP i OPTION STOP.

Wyświetlacz będzie na zmianę wyświetlał wybrany kanał i identyfikator stacji bazowej.

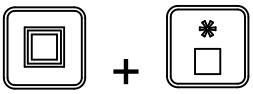

Sterowanie podłogą i osprzętem z poziomu pilota zdalnego sterowania

Model 44751

Poniższe procedury pozwalają na skonfigurowanie i sterowanie podłogą i osprzętem maszyny (na przykład podwójnym rozrzutnikiem lub innym osprzętem):

- Konfiguracja i sterowanie samą podłogą
- Konfiguracja i sterowanie samym osprzętem
- Konfiguracja i sterowanie jednocześnie podłogą i osprzętem

Konfiguracja i sterowanie samą podłogą

Po pierwszym naciśnięciu przycisku FLOOR START (gdy podłoga jest zatrzymana) na pilocie zostanie wyświetlone zapisane ustawienie oraz zostanie wyświetlona nazwa FLR wraz z literą S (tzn. **FLRS**), co oznacza, że pilot jest w trybie wprowadzania ustawień. W tym trybie możliwa jest zmiana ustawień (zwiększenie lub zmniejszenie), podłoga jednak pozostanie wyłączona. Pozwala to na ustawienie żądanej prędkości podłogi bez niepożądanego uruchomienia podłogi. Po ustawieniu

prędkości naciśnij przycisk FLOOR START, aby uruchomić podłogę z wybranym ustawieniem (podłoga uruchomi się, jeżeli włączony jest układ hydrauliczny). Naciśnij przycisk FLOOR START po raz trzeci, aby zapisać w pamięci aktualną wartość.

Informacja: Zmiany ustawień podłogi podczas jej działania realizowane są natychmiast. Są one jednak tymczasowe do momentu zapisania ustawienia przez ponowne naciśnięcie przycisku FLOOR START po dokonaniu zmiany. Na przykład w razie dokonania zmiany, gdy na wyświetlaczu widoczny jest napis **FLRS**, naciśnij przycisk FLOOR START, uruchamiając podłogę z ustawioną prędkością, a następnie wyłącz pilota bez ponownego naciśnięcia przycisku FLOOR START zapisującego zmienioną wartość. Przy kolejnym użyciu pilota zostanie przywrócona wcześniej zapisana wartość ustawienia.

Informacja: Okres 10 sekund zaczyna być odmierzany od naciśnięcia przycisku FLOOR START i pojawienia się napisu FLRS (tryb wprowadzania ustawień). Jeśli przycisk nie zostanie naciśnięty podczas 10-sekundowej przerwy, wyświetlacz powróci do trybu FLR i przywrócony zostanie poprzedni stan/poprzednia wartość. Zegar resetuje się do 10 sekund, jeśli w trybie wprowadzania ustawień zostanie naciśnięty dowolny przycisk pilota.

1. Naciśnij przycisk FLOOR START.

   Zostanie wyświetlona wartość i napis FLRS.

2. Ustaw prędkość za pomocą przycisku INCREASE FLOOR SPEED lub DECREASE FLOOR SPEED.

lub

3. Naciśnij przycisk FLOOR START, aby uruchomić podłogę.

4. Naciśnij przycisk FLOOR START, aby zapisać wartość prędkości podłogi.

   Na wyświetlaczu pojawi się napis **FLOOR STORE** (Zapisanie wartości podłogi). Zapisana wartość zostanie użyta przy każdym uruchomieniu podłogi do momentu ponownej zmiany ustawienia.

Konfiguracja i sterowanie samym osprzętem

Po pierwszym naciśnięciu przycisku OPTION START (gdy osprzęt jest zatrzymany) na pilocie zostanie wyświetlone zapisane ustawienie oraz zostanie wyświetlona nazwa OPT wraz z literą S (tzn. **OPTS**), co oznacza, że pilot jest w trybie wprowadzania ustawień. W tym trybie możliwa jest zmiana ustawień (zwiększenie lub zmniejszenie), osprzęt pozostanie jednak wyłączony. Pozwala to na ustawienie żądanej prędkości osprzętu lub użycie zapisanego ustawienia bez niepożądanego ruchu osprzętu. Po ustawieniu prędkości naciśnij przycisk OPTION START, aby uruchomić osprzęt z wybranym ustawieniem (osprzęt uruchomi się, jeżeli włączony jest układ hydrauliczny). Naciśnij przycisk OPTION START po raz trzeci, aby zapisać w pamięci aktualną wartość.

Informacja: Zmiany ustawień osprzętu podczas jego działania realizowane są natychmiast. Są one jednak tymczasowe do momentu zapisania ustawienia przez ponowne naciśnięcie przycisku OPTION START po dokonaniu zmiany. Na przykład w razie dokonania zmiany, gdy na wyświetlaczu widoczny jest napis **OPTS**, naciśnij przycisk OPTION START, uruchamiając osprzęt z wyregulowanym ustawieniem, a następnie wyłącz pilota bez ponownego naciśnięcia przycisku OPTION START zapisującego zmienioną wartość. Przy kolejnym użyciu pilota zostanie przywrócona wcześniej zapisana wartość ustawienia.

Informacja: Okres 10 sekund zaczyna być odmierzany od naciśnięcia przycisku OPTION START i pojawienia się napisu FLRS (tryb wprowadzania ustawień). Jeśli przycisk nie zostanie naciśnięty podczas 10-sekundowej przerwy, wyświetlacz powróci do trybu FLR i przywrócony zostanie poprzedni stan/poprzednia wartość. Zegar resetuje się do 10 sekund, jeśli w trybie wprowadzania ustawień zostanie naciśnięty dowolny przycisk pilota.

1. Naciśnij przycisk OPTION START.

   Zostanie wyświetlona wartość i napis FLRS.

2. Ustaw prędkość za pomocą przycisku INCREASE OPTION SPEED lub DECREASE OPTION SPEED.

3. Naciśnij przycisk OPTION START, aby uruchomić osprzęt.

4. Naciśnij przycisk OPTION START, aby zapisać wartość ustawienia dla osprzętu.

Na wyświetlaczu pojawi się napis **OPTION STORE** (Zapisanie wartości osprzętu). Zapisana wartość zostanie użyta przy każdym uruchomieniu osprzętu do momentu ponownej zmiany ustawienia.

Konfiguracja i sterowanie jednocześnie podłogą i osprzętem

Po pierwszym naciśnięciu przycisku ALL START (gdy osprzęt jest zatrzymany) na pilocie zostaną wyświetlone zapisane ustawienia podłogi i osprzętu oraz nazwy FLR i OPT wraz z literą S (tzn. **FLRS** oraz **OPTS**), co oznacza, że pilot jest w trybie wprowadzania ustawień. W tym trybie możliwa jest zmiana ustawień (zwiększenie lub zmniejszenie), podłoga i osprzęt pozostają jednak wyłączone. Pozwala to na ustawienie żądanej prędkości lub użycie zapisanego ustawienia bez niepożądanego ruchu wyposażenia. Po ustawieniu prędkości naciśnij przycisk ALL START, aby uruchomić podłogę i osprzęt z wybranym ustawieniem (podłoga i osprzęt uruchomią się, jeżeli włączony jest układ hydrauliczny). Naciśnij przycisk ALL START po raz trzeci, aby zapisać w pamięci aktualną wartość.

Informacja: Zmiany ustawień podłogi i osprzętu podczas ich działania realizowane są natychmiast. Są one jednak tymczasowe do momentu zapisania ustawienia przez ponowne naciśnięcie przycisku ALL START po dokonaniu zmiany. Na przykład w razie dokonania zmiany, gdy na wyświetlaczu widoczne są napisy **FLRS** i **OPTS**, naciśnij przycisk ALL START, uruchamiając podłogę i osprzęt z ustawioną prędkością, a następnie wyłącz pilota bez ponownego naciśnięcia przycisku ALL START zapisującego zmienioną wartość. Przy kolejnym użyciu pilota zostanie przywrócona wcześniej zapisana wartość ustawień.

Informacja: Okres 10 sekund zaczyna być odmierzany od naciśnięcia przycisku ALL START i pojawienia się napisu tryb wprowadzania ustawień. Jeśli przycisk nie zostanie naciśnięty podczas 10-sekundowej przerwy, wyświetlacz powróci do trybu FLR i OPT, a także przywrócony zostanie poprzedni stan/poprzednia wartość. Zegar resetuje się do 10 sekund, jeśli w trybie wprowadzania ustawień zostanie naciśnięty dowolny przycisk pilota.

1. Naciśnij przycisk ALL START.

Zostaną wyświetlone wartości i napis FLRS oraz OPTS.

2. Ustaw prędkości w następujący sposób:
   - Ustaw prędkość podłogi za pomocą przycisku INCRECASE FLOOR SPEED lub DECREASE FLOOR SPEED.

   - Ustaw prędkość osprzętu za pomocą przycisku INCRECASE OPTION SPEED lub DECREASE OPTION SPEED

3. Naciśnij przycisk ALL START, aby uruchomić podłogę i osprzęt.

4. Naciśnij przycisk ALL START, aby zapisać wartości.

Na wyświetlaczu pojawi się napis **ALL STORE** (Zapisz wszystko). Zapisana wartość zostanie użyta przy każdym uruchomieniu osprzętu do momentu ponownej zmiany ustawienia.

Informacja: Aby móc zapisać ustawienia za pomocą przycisku ALL START musisz uruchomić zarówno podłogę jak i osprzęt. Jeżeli jedno z nich jest lub oba są wyłączone, naciśnięcie przycisku ALL START spowoduje uruchomienie obu lub uruchomienie tego,

które nie działało. Żadne informacje nie są zapisywane, a wcześniej zapisane ustawienia podłogi i osprzętu są wyświetlane.

Należy pamiętać, że zapisane polecenie dla podłogi i osprzętu jest używane dwukrotnie, raz w przypadku indywidualnego polecenia wydanego za pomocą przycisku FLOOR START lub OPTION START, a raz w przypadku podwójnego działania za pomocą przycisku ALL START; w każdym z przypadków jest to ta sama liczba.

Tryby ustawień wstępnych pilota zdalnego sterowania

Model 44751

Ustawianie przycisków ustawienia wstępnego 1, 2 i 3

Pilot zdalnego sterowania posiada 3 przyciski USTAWIEŃ WSTĘPNYCH, pod którymi można zaprogramować ustawienia prędkości podłogi i osprzętu. Każdy przycisk USTAWIENIA WSTĘPNEGO działa zasadniczo jako tryb podglądu dla przycisku ALL START z tym że używają one innych szybko przywoływanych wartości prędkości zdefiniowanych przez użytkownika.

Jeśli podłoga lub osprzęt działają w chwili naciśnięcia przycisku USTAWIENIA WSTĘPNEGO, zostaną wyświetlone wartości podglądu zarówno dla podłogi, jak i osprzętu, a jeśli następnie zostanie naciśnięty przycisk ALL START, bieżące wartości robocze zostaną zastąpione przez wartości ustawień wstępnych. Jeżeli przycisk ALL START nie zostanie naciśnięty w ciągu 10 sekund, system powróci do zapisanych wcześniej wartości.

Poniższa procedura pozwala na ustawienie wartości przycisku USTAWIENIA WSTĘPNEGO:

1. Uruchom podłogę i osprzęt indywidualnie lub przyciskiem ALL START.

2. Ustaw żądane prędkości zarówno podłogi, jak i osprzętu za pomocą odpowiednich przycisków ZWIĘKSZANIA lub ZMNIEJSZANIA prędkości dla każdego wyjścia.
3. Naciśnij i przytrzymaj przycisk STORE, a następnie naciśnij wymagany PRZYCISK USTAWIENIA WSTĘPNEGO (1, 2 lub 3).

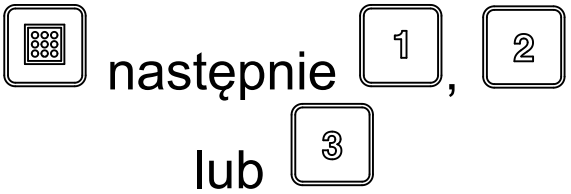

Na ekranie pojawi się napis PRESET SAVED.

Informacja: W razie przytrzymania przycisku STORE i naciśnięcia przycisku USTAWIENIA WSTĘPNEGO kiedy podłoga ani osprzęt nie są wyłączone, nowe wartości dla podłogi lub osprzętu nie zostaną zapisane; nastawa zachowa poprzednio zapisane wartości.

Korzystanie z trybu ustawień wstępnych

1. Naciśnij pożądany przycisk WSTĘPNEGO USTAWIENIA (1, 2 lub 3), aby wyświetlić ustawienia dla podłogi i osprzętu.
2. Naciśnij przycisk ALL START, aby uruchomić podłogę i osprzęt (jeśli włączona jest instalacja hydrauliczna).
3. Za pomocą przycisków START i STOP można sterować podłogą i osprzętem odpowiednio do potrzeb..

Załadunek kosza

Ważne: **W koszu samowyładowczym nie wolno transportować pasażerów.**

Ważne: **Nie przewozić ładunków, które przekraczają wartości graniczne ładowności maszyny lub pojazdu holowniczego; patrz** **Specyfikacje (Strona 18)****.**

Ważne: **Stabilność ładunków jest różna. Na przykład, w przypadku dużych ładunków, środek ciężkości znajduje się wyżej. W razie potrzeby zmniejsz wartości graniczne obciążenia maksymalnego, aby zapewnić lepszą stabilność.**

1. Podłączanie urządzenia do pojazdu holowniczego.
2. Załaduj kosz samowyładowczy materiałem.

   Ważne: **Nie wkładaj dużych lub ciężkich obiektów do kosza samowyładowczego. Materiał większy niż otwór klapy tylnej może uszkodzić taśmę i zespół klapy tylnej. Upewnij się też, że ładunek ma jednolitą strukturę. Maszyna może nagle wyrzucać małe kamienie znajdujące się w piasku.**

   Aby uniknąć przewrócenia maszyny (patrz etykiety dotyczące bezpieczeństwa w niniejszej instrukcji):

- Dokładnie kontroluj wysokość i masę ładunku. Wyższe i cięższe ładunki mogą zwiększyć ryzyko przewrócenia.
- Rozłóż ładunek równomiernie, od przodu do tyłu i na boki.
- Uważaj podczas skręcania i unikaj niebezpiecznych manewrów.

Opróżnianie kosza samowyładowczego

⚠ OSTRZEŻENIE

Maszyna dysponuje mocą zdolną do obcięcia dłoni i stóp.

Trzymaj ręce i stopy z dala od osłony kosza samowyładowczego na osłonie rozrzutnika i zespołu rozrzutnika podczas pracy maszyny lub gdy działa silnik hydrauliczny agregatu pojazdu holowniczego.

Nie stój w pobliżu maszyny podczas rozładunku ani rozprowadzania materiału. Podwójny rozrzutnik wyrzuca cząstki i pył z dużą prędkością.

Nie rozładowuj maszyny na terenie pochyłym.

⚠ OSTRZEŻENIE

Rozładowywanie maszyny niepodłączonej do pojazdu holowniczego może spowodować przesunięcie ładunku i przewrócenie maszyny.

Upewnij się, że maszyna jest podłączona do pojazdu holowniczego przed rozładunkiem.

Jazda

Maszyna jest przeznaczona wyłącznie do użytku poza drogami publicznymi. Maksymalna zalecana prędkość bez ładunku wynosi 24 km/h.

Pamiętaj o bezpiecznym panowaniu nad maszyną. Podczas jazdy nie próbuj wykonywać ostrych zakrętów, gwałtownych manewrów ani innych niebezpiecznych czynności.

Przed zakrętem zwolnij, zwłaszcza na mokrych, zapiaszczonych i śliskich nawierzchniach. Luzy zawracania są ograniczone, jeśli na maszynie jest zamontowany osprzęt.

⚠ OSTROŻNIE

Obsługiwanie maszyny w sposób niebezpieczny grozi poważnymi obrażeniami ciała lub śmiercią.

Podczas skręcania lub wycofywania należy zwracać uwagę na otoczenie. Upewnij się, że na obszarze nie znajdują się żadne osoby postronne lub są obecne w bezpiecznej odległości. Jedź powoli.

Zbliżając się do ludzi, pojazdów, skrzyżowań i przejść dla pieszych, wyłącz osprzęt.

Informacja: Ciężkie ładunki i mokre lub nierówne nawierzchnie zwiększają czas niezbędny do zatrzymania i zmniejszają zdolność do szybkiego i bezpiecznego skręcania.

After Operation

Bezpieczeństwo po pracy

- Parkuj maszynę na twardym, płaskim terenie. Unikaj miękkiego podłoża, ponieważ podpora może się zapaść, co spowoduje przewrócenie się maszyny.
- Nie odłączaj maszyny od pojazdu holowniczego na zboczach ani bez zablokowania przedniej i tylnej podpory.
- Upewnij się, że tylna podpora i kosz samowyładowczy znajdują się w położeniu dolnym. Umieść element dystansowy (np. kawałek drewna) pod tylną podporę, gdy odległość od podłoża przekracza 5 cm.
- Podczas odłączania maszyny podłóż kliny pod koła, aby zapobiec jej przemieszczeniu.
- Utrzymuj wszystkie części maszyny w nienagannym stanie, a wszystkie elementy montażowe dobrze dokręcone.
- Należy wymieniać/uzupełniać wszystkie zużyte, uszkodzone oraz brakujące naklejki.

Odłączanie maszyny od pojazdu holowniczego.

1. Zaparkuj pojazd holowniczy i maszynę na płaskim, suchym podłożu.
2. Zaciągnij hamulec postojowy w pojeździe holowniczym, wyłącz silnik i wyjmij kluczyk.
3. Pod dwoma kołami maszyny (przednim i tylnym) umieść bloczki.
4. Zredukuj ciśnienie w układzie hydraulicznym.

5. Odłącz węże hydrauliczne, zwiń je i umieść z przodu maszyny.
6. Odłącz pośredni przewód zasilający od pojazdu holowniczego.
7. Opuść podporę (podpory) w następujący sposób:
   - W podwoziu holowanym z tyłu obróć podporę o 90 stopni (w prawo) do położenia opuszczonego, aby podeprzeć maszynę.
   - W podwoziu bezpośredniego połączenia Truckster przesuń podpory na przód maszyny i obróć je o 90 stopni, aż spody obu podpór będą skierowane do podłoża.
8. Unieś maszynę za pomocą podpory (podpór), aż jej masa zostanie zdjęta z dyszla maszyny.
9. Wyciągnij sworzeń zaczepowy.
10. Upewnij się, że pomiędzy maszyną a pojazdem holowniczym nie ma żadnego innego połączenia.

Parkowanie maszyny

Zawsze parkuj maszynę na płaskim podłożu. Umieść bloczki pod 2 kołami maszyny (przednim i tylnym w przypadku konfiguracji montowanej na pojeździe).

⚠ OSTRZEŻENIE

Odłączenie maszyny od pojazdu holowniczego na zboczu może spowodować jej nieoczekiwany ruch.

Nie odłączaj maszyny od pojazdu holowniczego na terenie pochyłym. Upewnij się, że podpora przednia znajduje się w położeniu podparcia.

Aby obrócić podporę z położenia pionowego (podparcia) do położenia poziomego (jazdy), wyciągnij sworzeń podtrzymujący podpory i obróć podporę. Podczas pracy upewnij się, że podpora jest zamocowana do maszyny i znajduje się w prawidłowym położeniu. W podwoziach do holowania z tyłu firmy Toro podpora znajduje się na rurze zaczepu (Rysunek 47). W podwoziu bezpośredniego połączenia Truckster są używane dwie podpory (Rysunek 48). Podczas pracy używaj mocowań podpory z tyłu podwozia.

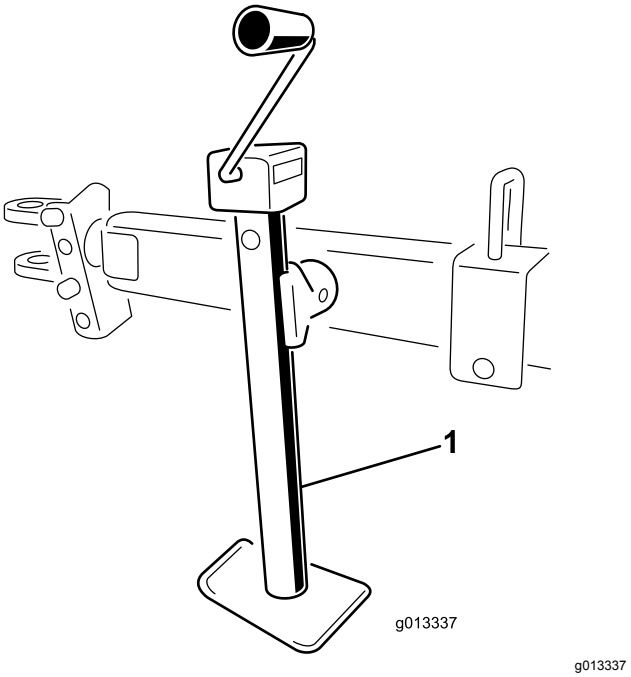

Rysunek 47

1. Podpora w podwoziu do holowania z tyłu

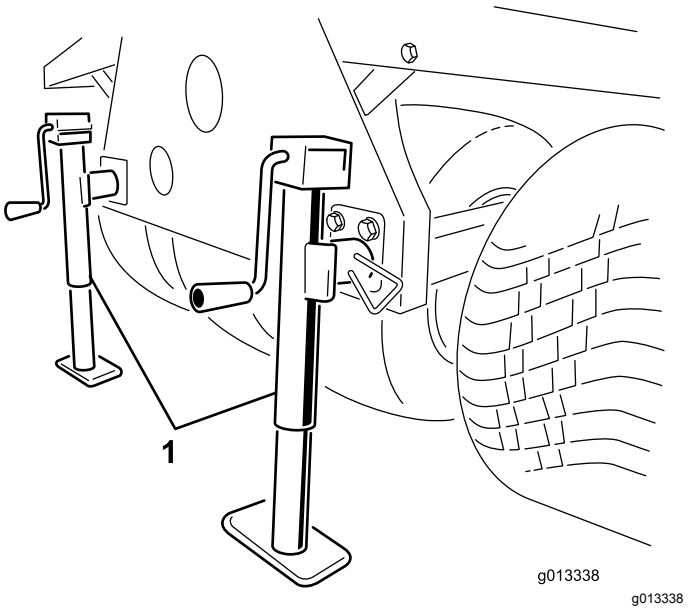

Rysunek 48

1. Podpory w podwoziu bezpośredniego połączenia Truckster

Korzystanie z podpór do przechowywania

1. Zaparkuj pojazd roboczy na miejscu przechowywania maszyny.

   Informacja: Miejsce przechowywania musi mieć twardą i poziomą nawierzchnię.

2. Odłącz przyłącze elektryczne od pojazdu roboczego.
3. Odłącz przewody hydrauliczne maszyny od pojazdu roboczego.
4. W pojeździe ustawionym na biegu jałowym, zaciągnij hamulec postojowy i uruchom silnik.
5. Za pomocą siłownika podnoszenia pojazdu podnieś przód maszyny na tyle wysoko, aby zamontować przednie podpory do przechowywania.
6. Wyłącz silnik.

⚠ OSTRZEŻENIE

Wykonywanie prac przy maszynie, gdy jest ustawiona na podporze do przechowywania, grozi poważnymi obrażeniami ciała lub śmiercią.

Nie wchodź pod maszynę ani nie wykonuj przy niej prac, gdy znajduje się na podporze do przechowywania.

7. Włóż przednie podpory do przechowywania i tylne podpory do rur maszyny i zabezpiecz je kołkami (Rysunek 49).

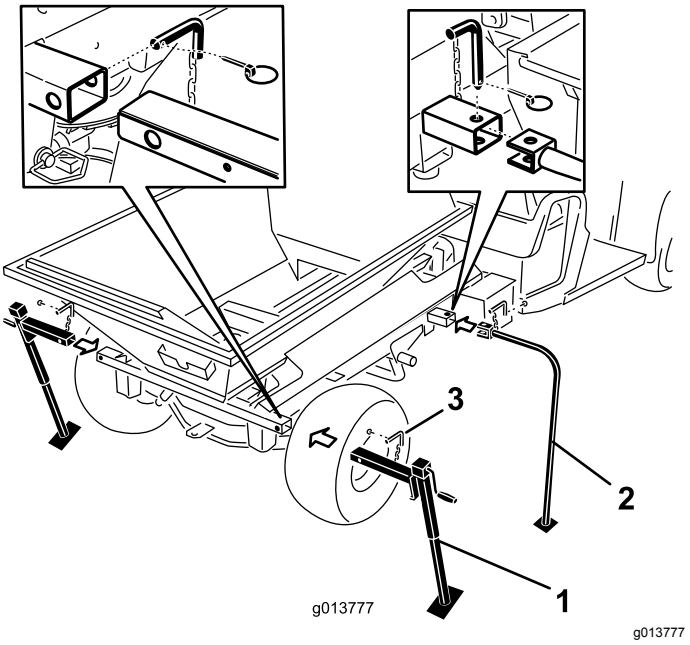

Rysunek 49

1. Podpory tylne
2. Przednie podpory do przechowywania
3. Kołek zabezpieczający

8. Za pomocą siłownika podnoszenia pojazdu opuszczaj przód maszyny do chwili, gdy przednie podpory do przechowywania dotkną ziemi.
9. Podnieś 2 tylne podpory tak, aby zdjąć nacisk na kołki montażowe mocujące poprzeczkę maszyny do ramy pojazdu Workman.
10. Usuń tylne zawleczki, sworznie zaczepowe i podkładki (Rysunek 50).

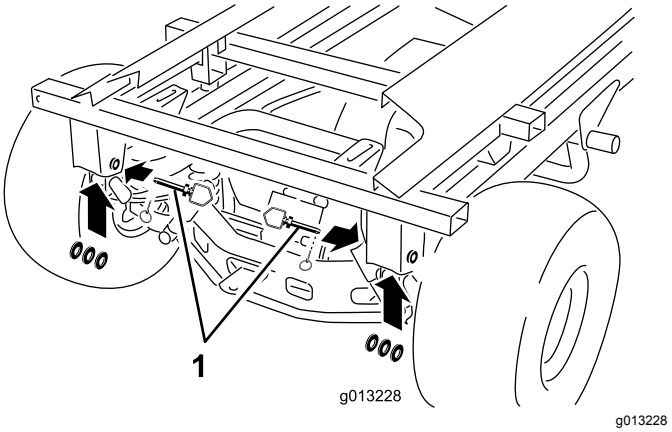

Rysunek 50

1. Sworzeń zaczepowy, podkładki i zawleczka

11. Jedną ręką przytrzymaj siłownik podnoszenia. Drugą ręką wyjmij kołek zabezpieczający siłownika podnoszenia (Rysunek 51).

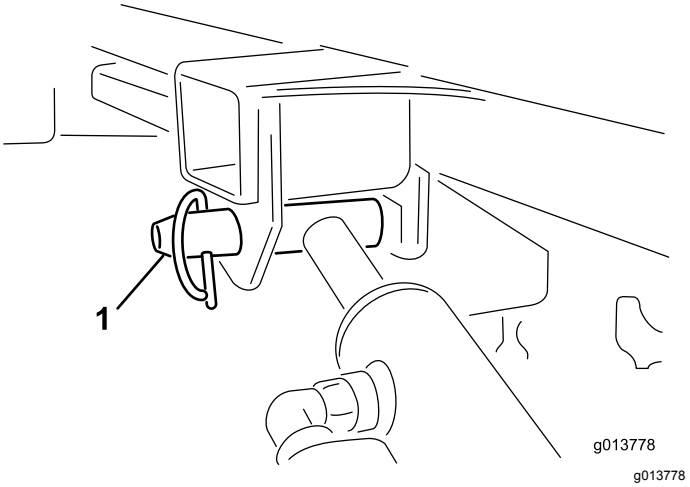

Rysunek 51

1. Kołek zabezpieczający siłownika podnoszenia

12. Zamocuj siłowniki w zaciskach mocujących. Włącz blokadę dźwigni podnośnika hydraulicznego pojazdu, aby uniknąć przypadkowego wysunięcia siłowników podnoszenia.
13. Podnoś podpory tylne do uzyskania luzu wystarczającego do odjechania pojazdem od maszyny.
14. Obejdź maszynę. Upewnij się, że została odłączona od ramy pojazdu roboczego, a maszyna stabilnie stoi na każdej z 4 podpór do przechowywania.

15. Ustaw w pojeździe roboczym bieg jałowy, załącz hamulec postojowy i uruchom silnik.
16. Zwolnij hamulec postojowy i powoli odjedź pojazdem roboczym do przodu, oddalając się od maszyny na podporach do przechowywania.

Transportowanie urządzenia

Ważne: **Przed załadowaniem lub rozładowaniem maszyny na przyczepę/z przyczepy zdemontuj zespół podwójnego rozrzutnika, aby uniknąć jego uszkodzenia.**

- Zachowaj ostrożność podczas załadunku urządzenia na przyczepę lub ciężarówkę i rozładunku z nich.
- Do ładowania maszyny na przyczepę i zdejmowania jej z przyczepy używaj platformy o pełnej szerokości.

Aby ustalić punkty mocowania maszyny, patrz *instrukcja obsługi* podwozia holowanego i pojazdu holowniczego.

Informacja: Jeśli nie jest to możliwe, zamocuj maskę maszyny do ramy pasem lub zdejmij maskę oraz transportuj ją i zamocuj oddzielnie, w przeciwnym razie maska może zostać zdmuchnięta podczas transportu.

1. Zdejmij zespół podwójnego rozrzutnika, jeżeli jest zamontowany.
2. Wjedź pojazdem holowniczym po pochylni.
3. Zatrzymaj silnik, wyjmij kluczyk zapłonu i załącz hamulec postojowy.
4. Unieruchom maszynę w pobliżu kół stosując pasy, łańcuchy lub liny.

   Informacja: Zastosuj się do obowiązujących przepisów określających wymogi dotyczące mocowania maszyny.
5. Kliny przy kołach maszyny zamocuj do platformy przyczepy lub ciężarówki.

Konserwacja

Informacja: Pobierz darmową kopię schematu instalacji elektrycznej lub układu hydraulicznego, która znajduje się na stronie www.Toro.com. Aby znaleźć schematy odpowiednie dla danej maszyny, należy kliknąć łącze Manuals (Instrukcje) na stronie głównej.

⚠ OSTRZEŻENIE

Wykonywanie prac przy maszynie przed odłączeniem od wszystkich źródeł zasilania grozi poważnymi obrażeniami ciała lub śmiercią.

Odłącz wszystkie źródła zasilania maszyny przed przystąpieniem do prac konserwacyjnych.

Zasady bezpieczeństwa podczas konserwacji

- Przed przystąpieniem do serwisowania lub regulacji maszyny zatrzymaj ją, wyłącz silnik, załącz hamulec postojowy, wyjmij kluczyk zapłonu i odczekaj, aż wszystkie części ruchome się zatrzymają.
- Należy przestrzegać instrukcji konserwacji podanych w niniejszej instrukcji obsługi. W razie konieczności przeprowadzenia poważnych napraw lub uzyskania pomocy skontaktuj się z autoryzowanym przedstawicielem TORO.
- Zapewnij bezpieczny stan roboczy maszyny poprzez dokręcenie wszystkich poluzowanych nakrętek, śrub i wkrętów.
- W miarę możliwości nie wykonuj czynności serwisowych przy włączonym silniku. Nie zbliżaj się do ruchomych części.
- Nie sprawdzaj ani nie reguluj naprężenia łańcucha, gdy silnik pojazdu holowniczego pracuje.
- Ostrożnie uwalniaj ciśnienie z układów ze zmagazynowaną energią.
- Podczas pracy pod maszyną podnieś ją na blokach lub podporach magazynowych. Nigdy nie polegaj na utrzymywaniu maszyny przez układ hydrauliczny pojazdu holowniczego.
- Codziennie sprawdzaj śruby mocujące zęby, aby upewnić się, że są dokręcone zgodnie ze specyfikacją.
- Po zakończeniu prac konserwacyjnych lub regulacyjnych pamiętaj o założeniu wszystkich osłon na miejsce i gruntownym zamknięciu pokrywy silnika.

Smarowanie

Nasmaruj maszynę

Model podstawowy

Okres pomiędzy przeglądami: Po pierwszych 25 godzinach

Co 40 godzin Podczas pracy w wyjątkowo zapylonych lub zabrudzonych warunkach smaruj maszynę codziennie.

- Należy używać uniwersalnego smaru samochodowego.
- Smaruj wszystkie łożyska, tuleje i łańcuchy.

Na maszynie umieszczono kilka smarowniczek (Rysunek 52 i Rysunek 53).

1. Oczyść smarowniczki.
2. Wpompuj smar do łożysk i tulei.
3. Usuń nadmiar smaru.

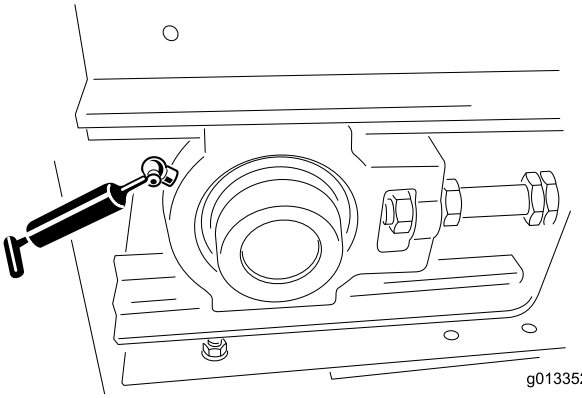

g013352

Rysunek 52

Smarowniczka (jedna z przodu z lewej strony i jedna z przodu z prawej strony)

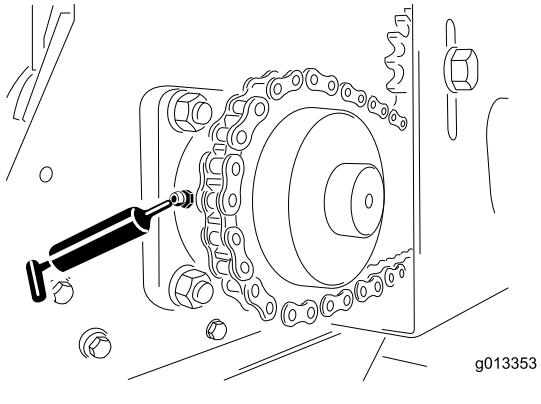

Rysunek 53
Smarowniczka (jedna z tyłu z lewej strony i jedna z tyłu z prawej strony)

Smarowanie podwozia holowanego z tyłu

Okres pomiędzy przeglądami: Po pierwszych 25 godzinach

Co rok lub przed składowaniem

Należy używać uniwersalnego smaru samochodowego.

1. Oczyść smarowniczki (Rysunek 54).
2. Wpompuj smar do łożysk i tulei.
3. Usuń nadmiar smaru.

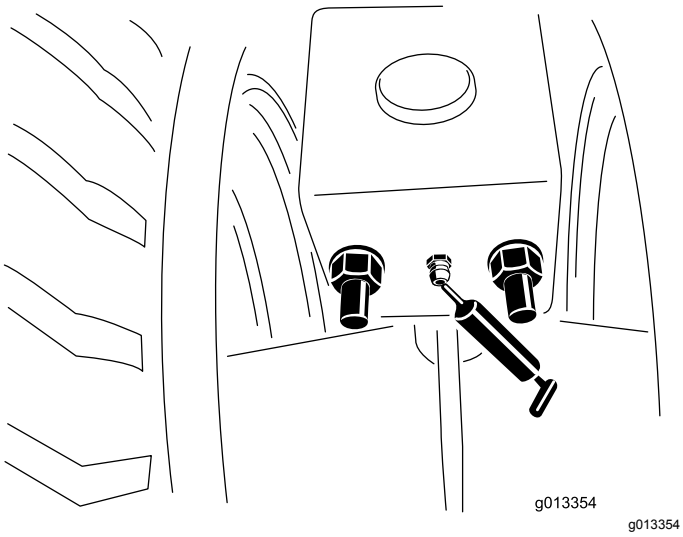

Rysunek 54
Smarowniczki (przód i tył, lewa i prawa strona).

Smarowanie łożysk kół

Opcjonalne podwozie holownicze

Okres pomiędzy przeglądami: Co 300 godzin/Co rok (Zale¿nie od tego, co nast¹pi pierwsze)

Wyczyść i nasmaruj łożyska kół.

Sprawdzanie opon i koła

Opcjonalne podwozie holownicze

Okres pomiędzy przeglądami: Przed każdym użyciem lub codziennie

- Sprawdź ciśnienie w oponach pojazdu holowniczego, patrz *instrukcja obsługi* pojazdu holowniczego.
- Sprawdź, czy ciśnienie w oponie dla opcjonalnego podwozia holowniczego wynosi 0,69 bara lub jest równe wartości zalecanej przez jej producenta.
- Sprawdź opony pod kątem nadmiernego zużycia i uszkodzeń.
- Sprawdź, czy śruby koła są dobrze dokręcone i czy żadnej nie brakuje.

Bezpieczeństwo układów hydraulicznych

- Przed podaniem ciśnienia na układ hydrauliczny upewnij się, że wszystkie jego przewody i węże są w dobrym stanie, a połączenia/złączki – szczelne.
- Jeśli olej zostanie wstrzyknięty w skórę, należy niezwłocznie skonsultować się z lekarzem. Olej wstrzyknięty pod skórę musi zostać usunięty chirurgicznie przez lekarza w ciągu kilku godzin.
- Trzymaj ciało i ręce z dala od wycieków z otworów sworzni lub dysz, które wyrzucają olej hydrauliczny pod dużym ciśnieniem.
- Wycieki oleju hydraulicznego można zlokalizować za pomocą kartonu lub papieru.
- Przed wykonaniem jakichkolwiek czynności przy tym układzie należy dokonać w sposób bezpieczny całkowitej dekompresji w układzie hydraulicznym.

Specyfikacja oleju hydraulicznego

Maszyna jest fabrycznie napełniona olejem hydraulicznym wysokiej jakości. Sprawdź poziom oleju hydraulicznego przed pierwszym uruchomieniem maszyny i powtarzaj tę czynność codziennie. Zalecane oleje zamienne:

Olej hydrauliczno-przekładniowy Toro Premium (dostępny w pojemnikach o pojemności 19 litrów lub beczkach o pojemności 208 litrów numery katalogowe: patrz katalog lub skontaktuj się z dystrybutorem Toro).

Inne rodzaje oleju: Jeżeli niedostępny jest którykolwiek z zalecanych olejów, możesz użyć innego uniwersalnego oleju hydraulicznego do traktorów (UTHF), przy czym olej ten musi być **standardowym produktem na bazie ropy**. Nie należy stosować olejów syntetycznych lub biodegradowalnych. Specyfikacja oleju musi zgadzać się z warunkami wymienionymi na liście (zgodność ze wszystkimi właściwościami oleju) oraz sam olej musi być zgodny z danymi standardami branżowymi. Aby uzyskać więcej informacji na temat zgodności z wymienionymi specyfikacjami, należy skontaktować się z dostawcą oleju.

Informacja: Firma Toro nie ponosi odpowiedzialności za jakiekolwiek zniszczenie powstałe na skutek wykorzystania niewłaściwych zamienników oleju hydraulicznego, dlatego też należy korzystać wyłącznie z markowych produktów, których producent gwarantuje ich prawidłową pracę.

Właściwości materiału:	
Lepkość ASTM D445	cSt przy 40°C: 55 do 62
Wskaźnik lepkości ASTM D2270	140 do 152
Temperatura krzepnięcia, ASTM D97	Od -37°C do -43°C
Dane techniczne: API GL-4, AGCO Powerfluid 821 XL, Ford New Holland FNHA-2-C-201.00, Kubota UDT, John Deere J20C, Vickers 35VQ25 oraz Volvo WB-101/BM.	

Informacja: Większość olejów hydraulicznych jest niemal bezbarwna, co utrudnia obserwację potencjalnych nieszczelności. Czerwony barwnik do oleju hydraulicznego jest dostępny w butelkach o pojemności 20 ml. Jedna butelka wystarcza na 15–22 l oleju hydraulicznego. Należy zamówić część nr 44-2500 u autoryzowanego dystrybutora Toro.

Przegląd układu hydraulicznego

Okres pomiędzy przeglądami: Przed każdym użyciem lub codziennie

- Sprawdź układ hydrauliczny pod kątem wycieków oleju. Jeśli znajdziesz wyciek, dokręć mocowanie lub wymień albo napraw uszkodzoną część.
- Sprawdź czy węże hydrauliczne nie noszą widocznych śladów zużycia lub uszkodzeń.
- W maszynach z opcjonalnym agregatem układu hydraulicznego sprawdź poziom oleju hydraulicznego w zbiorniku. W razie potrzeby napełnij zbiornik olejem hydraulicznym.
- W maszynach wykorzystujących hydraulikę pojazdu hydraulicznego sprawdź poziom oleju hydraulicznego w pojeździe holowniczym, patrz *instrukcja obsługi* pojazdu holowniczego.

Konserwacja platformy i kosza samowyładowczego

Sprawdzenie tylnej klapy

Okres pomiędzy przeglądami: Przed każdym użyciem lub codziennie

Sprawdź, czy regulowana część klapy tylnej otwiera się i zamyka baz zacięć.

Mocowanie i kontrola podpór

Okres pomiędzy przeglądami: Przed każdym użyciem lub codziennie

- Przed jazdą zamocuj podpory w położeniu uniesionym. W podwoziu bezpośredniego połączenia Truckster zamocuj podpory z tyłu maszyny.
- Sprawdź, czy sworzeń zaczepowy i podpora nie są uszkodzone i czy kołek zabezpieczający jest na miejscu. (Wymień kołki zabezpieczające, jeśli ich brakuje lub są uszkodzone).
- Sprawdź, czy połączenia zaczepu nie są luźne.

Sprawdzenie pozostałych elementów

Okres pomiędzy przeglądami: Przed każdym użyciem lub codziennie

- Sprawdź, czy ostrza tarcz podwójnego rozrzutnika nie są zużyte. Wymień je, jeśli są za cienkie.

- Sprawdź, czy obudowa podwójnego rozrzutnika nie jest popękana lub skorodowana. W razie potrzeby wymień nakładki.
- Sprawdź etykiety bezpieczeństwa pod kątem prawidłowego stanu i czytelności, w razie konieczności wymień je.

Konserwacja taśmy przenośnika

Sprawdzenie uszczelek taśmy i klapy tylnej

Okres pomiędzy przeglądami: Przed każdym użyciem lub codziennie

- Sprawdź wszystkie uszczelki gumowe pod kątem zużycia lub uszkodzenia. Jeśli występują jakiekolwiek wycieki, wymień lub napraw uszczelki.
- Sprawdź i wyreguluj zgarniacz czyszczący taśmy przenośnika. Upewnij się, że zgarniacz styka się z taśmą na całej jej długości.

Kontrola taśmy i rolek przenośnika

- Sprawdź, czy taśma przenośnika porusza się po rolkach prosto i nie ześlizguje się – wyreguluj w razie potrzeby, patrz Regulacja prowadzenia taśmy przenośnika (Strona 43).
- Co 2 miesiące sprawdzaj łożyska przedniej i tylnej rolki pod kątem zużycia lub widocznych uszkodzeń.
- Sprawdź stan i napięcie łańcucha napędowego i kół zębatych.

Ważne: **Sprawdź, czy między podstawą przenośnika, taśmą i rolkami nie zostały resztki rozrzucanego materiału. Patrz Mycie maszyny (Strona 44).**

Regulacja naprężenia taśmy przenośnika

Procedurę napinania należy przeprowadzać wyłącznie, jeśli taśma ześlizguje się, jeśli została ona wymieniona lub jeśli została poluzowana w celu wymiany innych części.

1. Umieść klinową prowadnicę taśmy w prowadnicach przedniej i tylnej rolki.
2. Równomiernie dokręcaj 2 nakrętki regulacyjne taśmy aż taśma będzie napięta.

   Informacja: W razie potrzeby zdejmij pokrywę przedniej rolki koła pasowego luźnego i tylną pokrywę zsypu.
3. Załaduj maszynę do pełna najcięższym materiałem, jaki może być używany.
4. Za pomocą 2 kluczy przytrzymaj koniec linki napinacza w miejscu, a następnie odkręć nakrętkę zabezpieczającą, tj. nakrętkę znajdującą się najbliżej końca linki (Rysunek 55).

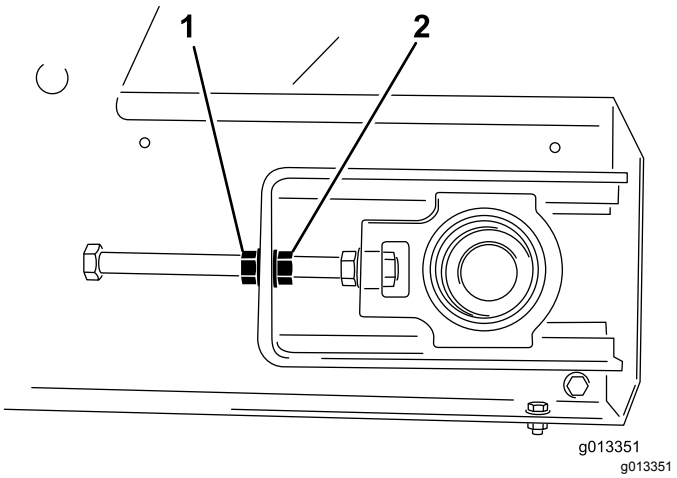

Rysunek 55

1. Nakrętka zabezpieczająca 2. Nakrętka regulacyjna

5. Włącz taśmę przenośnika i sprawdź, czy taśma się nie ślizga.
6. Jeśli tak, zatrzymaj taśmę i dokręć obie nakrętki regulacyjne o pół obrotu. Nie dokręcaj za mocno.
7. Powtarzaj kroki 5 i 6 aż taśma przenośnika przestanie się ślizgać.
8. Dokręć nakrętki zabezpieczające i załóż żółte pokrywy zabezpieczające

Regulacja prowadzenia taśmy przenośnika

Układ taśmy przenośnika ma automatyczną regulację przebiegu. Zarówno przednia, jak i tylna rolka ma na środku rowek na klinową prowadnicę taśmy. Czasem taśma może przemieszczać się poza rowkami. Aby zmienić przebieg taśmy, wykonaj następujące czynności:

1. Określ, w którą stronę taśma zmienia przebieg.
2. Zdejmij pokrywy zabezpieczające z obu przednich rogów.
3. Po stronie, w którą taśma zmienia przebieg, przytrzymaj koniec linki napinacza w miejscu, a następnie odkręć nakrętkę zabezpieczającą i dokręć nakrętkę regulacyjną o dwa płaskie fragmenty nakrętki (Rysunek 55).
4. Dokręć obie nakrętki zabezpieczające i włącz taśmę przenośnika.

5. Sprawdź kierunek przebiegu. Powtarzaj powyższe kroki aż taśmy będzie znowu przebiegała w prawidłowym położeniu.

   Ważne: **Zachowaj cierpliwość! Nie napinaj taśmy za mocno.**

6. Zamontuj obie pokrywy zabezpieczające.

Mycie maszyny

Sól, asfalt, żywica drzew, nawozy lub chemikalia mogą uszkodzić powłoki malarskie maszyny. Zmywaj te zanieczyszczenia jak najszybciej detergentem i wodą. Mogą być potrzebne dodatkowe środki czyszczące i rozpuszczalniki, ale należy się upewnić, że są one bezpieczne dla powierzchni malowanych.

⚠ OSTRZEŻENIE

Łatwopalne ciecze oraz środki czyszczące emitujące toksyczne opary są groźne dla zdrowia.

Nie wolno używać płynów łatwopalnych ani środków czyszczących zawierających toksyczne opary. Postępuj zgodnie z zaleceniami producenta.

Ważne: **Nie używaj wody pod wysokim ciśnieniem. Może ona usunąć farbę, naklejki bezpieczeństwa i smar, a ponadto uszkodzić elementy.**

1. Przed czyszczeniem odłącz osprzęt i umyj go oddzielnie.
2. Wyjmij pilot zdalnego sterowania.
3. Umyj obudowę maszyny ciepłą wodą z łagodnym detergentem.
4. Dokładnie spłucz resztki detergentu czystą wodą zanim wyschnie.
5. Usuń zespół zgarniacza czyszczenia taśmy z tyłu maszyny (Rysunek 56).

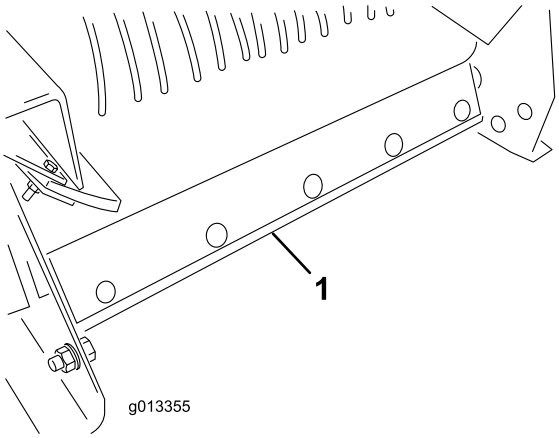

g013355

Rysunek 56

1. Zespół zgarniacza czyszczenia taśmy

6. Podnieś przód maszyny tak wysoko, jak potrzeba.
7. Jeśli maszyna jest zamontowana na pojeździe ciężarowym, użyj siłownika podnoszącego w pojeździe holowniczym. (Patrz instrukcja obsługi pojazdu holowniczego.)
8. W przypadku podwozia do holowania z tyłu lub bezpośredniego połączenia Truckster, użyj podpory podwozia.
9. Całkowicie otwórz klapę tylną i spryskaj wodą wnętrze zespołu kosza samowyładowczego i obszar klapy tylnej. Sprawdź uszczelki boczne i wymień je w razie potrzeby.
10. Znajdź etykietę dotyczącą czyszczenia z przodu maszyny (Rysunek 57), a następnie za pomocą węża ogrodowego spryskuj przednią osłonę siatkową, aż wybrzuszenie miski zostanie całkowicie oczyszczone z nagromadzonego materiału (Rysunek 58).

    Informacja: W razie zdjęcia pokryw do smarowania wykorzystaj okazję do zmycia wszelkiego zgromadzonego materiału rozrzucanego.

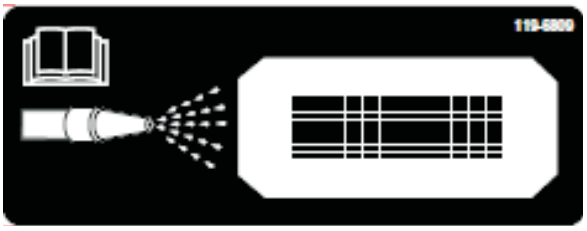

g013714

Rysunek 57

1. Etykieta dotycząca czyszczenia

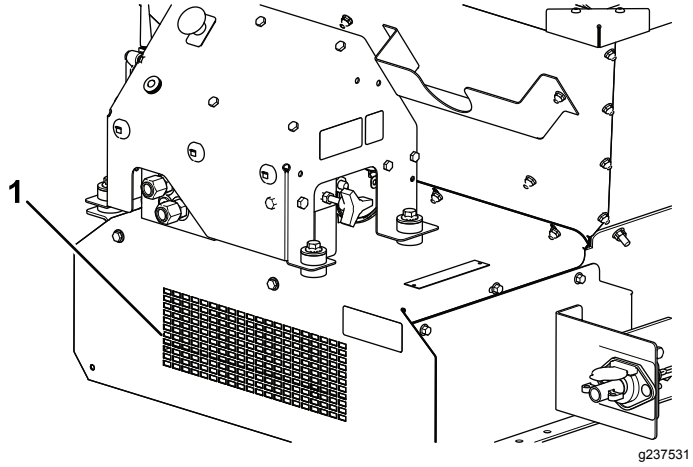

Rysunek 58

1. Czyszczenie przodu

11. Sprawdź kosz samowyładowczy, osłonę dolną, taśmę przenośnika, platformę i rolki, aby się upewnić, że nie ma tam nagromadzonego materiału.
12. Opuść maszynę z powrotem do normalnego położenia roboczego
13. Zamontuj zespół zgarniacza czyszczenia taśmy. Przesuń pręt montażowy zgarniacza na taśmę. Upewnij się, że zgarniacz znajduje się w położeniu maksymalnie pionowym, ale nadal styka się z taśmą.

Przechowywanie

Przed przechowywaniem maszyny w danym sezonie wykonaj następujące czynności:

1. Przed opuszczeniem maszyny zaparkują ją na równej nawierzchni, załącz hamulec postojowy wyłącz silnik, wyjmij kluczyk zapłonu i odczekaj, aż wszystkie części ruchome się zatrzymają.
2. Dokładnie oczyść maszynę. W razie potrzeby wymień części.
3. Wyjmij pilot zdalnego sterowania.
4. Upewnij się, że przycisk zatrzymania awaryjnego jest wciśnięty.
5. Sprawdź wszystkie mocowania i dokręć je w razie potrzeby.
6. Nasmaruj wszystkie smarowniczki i osie przegubu. Usuń nadmiar smaru.
7. Delikatnie przetrzyj papierem ściernym wszelkie zadrapane lub zardzewiałe obszary malowane i zamaluj je.
8. O ile to możliwe, przechowuj maszynę w zamkniętych pomieszczeniach.

Rozwiązywanie problemów

Sprawdzanie kodów usterek

Model 44751

Jeżeli dioda diagnostyczna LED wskazuje na występowanie usterki systemowej, sprawdź kody usterki, aby określić problem występujący w maszynie, patrz Wskazania diagnostycznej diody LED (Strona 16).

Tabela kodów usterki

Kod	Schemat błysków diody LED	Zachowanie	Informacje szczegółowe
Usterki dotyczące maszyny			
11	Jeden błysk, przerwa, jeden błysk, dłuższa przerwa, powtórzenie.	Utrata łączności ze stacją bazową.	Odłączone złącze – zlokalizuj obluzowane lub odłączone złącze wiązki przewodów i podłącz je.
			Problem z wiązką przewodów – skontaktuj się z dystrybutorem Toro.
			Wadliwa stacja bazowa – skontaktuj się z dystrybutorem Toro.
12	Jeden błysk, przerwa, dwa błyski, dłuższa przerwa, powtórzenie.	Niezgodność wersji stacji bazowej lub pilota sterowania	Zainstalowana niewłaściwa wersja oprogramowania (zainstaluj właściwą wersję oprogramowania za pomocą testera TORO DIAG), skontaktuj się z dystrybutorem Toro.
13	Jeden błysk, przerwa, trzy błyski, dłuższa przerwa, powtórzenie.	Niewłaściwy pilot sterowania – nieobsługiwany przez wersję A oprogramowania	Niewłaściwe sparowanie pilota i produktu (np. próba obsługiwania maszyny ProPass za pomocą pilota MH-400)

Wejście do trybu diagnostycznego i sprawdzenie kodów

1. Naciśnij przycisk ZATRZYMANIA AWARYJNEGO, aby wyłączyć zasilanie.
2. Zdejmij zabezpieczony przed zgubieniem kapturek z obu mostkowych złącz diagnostycznych (Rysunek 59, A).
3. Połącz ze sobą mostkowe złącza diagnostyczne (Rysunek 59, B).

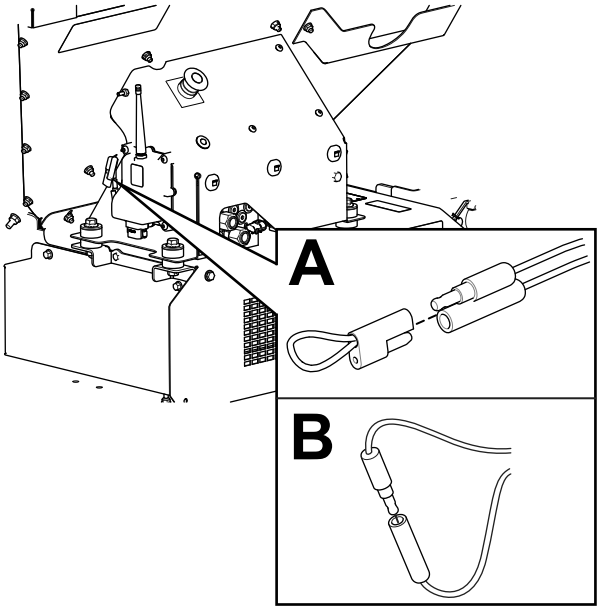

g238424

Rysunek 59

4. Pociągnij za przycisk ZATRZYMANIA AWARYJNEGO, aby włączyć zasilanie.
5. Policz liczbę błysków, aby określić kod usterki, a następnie postępuj według tabeli kodów usterki, aby określić przyczynę usterki.

   Informacja: W razie występowania wielu usterek wszystkie kody usterek zostaną wyświetlone kodem błyskowym i po dłuższej przerwie zostaną wyświetlone ponownie.

Skasowanie kodu usterki

Po rozwiązaniu problemu należy skasować kody usterek poprzez odłączenie i ponowne podłączenie złącz diagnostycznych. Dioda diagnostyczna miga z częstotliwością 1 błysku na sekundę (1 Hz).

Wyjście z trybu diagnostycznego

1. Naciśnij przycisk ZATRZYMANIA AWARYJNEGO, aby wyłączyć zasilanie; patrz Przycisk zatrzymania awaryjnego (Strona 16)
2. Rozłącz mostkowe złącza diagnostyczne (Rysunek 59, B).
3. Załóż kapturki na oba mostkowe złącza diagnostyczne (Rysunek 59, A).
4. Pociągnij za przycisk ZATRZYMANIA AWARYJNEGO, aby włączyć zasilanie.

Komunikaty pilota zdalnego sterowania

Model 44751

Tabela komunikatów

Wyświetlany komunikat	Opis
ASSOC PENDING (OCZEKIWANIE NA SPAROWANIE)	Parowanie dopiero nastąpi.
ASSOC ACTIVE (PAROWANIE AKTYWNE)	Próba sparowania w toku.
POWER UP BASE (NAŁADUJ STACJĘ BAZOWĄ)	Naładuj stację bazową.
ASSOC PASS (PAROWANIE UDANE)	Próba sparowania zakończona powodzeniem.
ASSOC EXIT (WYJŚCIE Z PAROWANIA)	Wyjście z trybu parowania.
ASSOC FAIL (NIEPOWODZENIE PAROWANIA)	Próba sparowania zakończona niepowodzeniem.
PRESS STORE (NACIŚNIJ PRZYCISK ZAPISANIE)	Naciśnij przycisk STORE.
ALL STORE (ZAPISZ WSZYSTKO)	Wszystkie bieżące wartości nastawy zostają zapisane w bieżącej pamięci roboczej.
OPTION STORE (ZAPISZ OSPRZĘT)	Bieżące ustawienia osprzętu zostają zapisane w bieżącej pamięci roboczej.
BELT STORE (ZAPISZ PRZENOŚNIK TAŚMOWY)	Bieżące ustawienia podłogi zostają zapisane w bieżącej pamięci roboczej.
PRESET 1 STORE (ZAPISZ WSTĘPNE USTAWIENIE 1)	Bieżące ustawienie wstępne 1 zostaje zapisane w bieżącej pamięci roboczej.
PRESET 2 STORE (ZAPISZ WSTĘPNE USTAWIENIE 2)	Bieżące ustawienie wstępne 2 zostaje zapisane w bieżącej pamięci roboczej.
PRESET 3 STORE (ZAPISZ WSTĘPNE USTAWIENIE 3)	Bieżące ustawienie wstępne 3 zostaje zapisane w bieżącej pamięci roboczej.
WAITING FOR BASE (OCZEKUJĘ NA STACJĘ BAZOWĄ)	Pilot zdalnego sterowania oczekuje na odpowiedź ze stacji bazowej.
HOPPER UP (KOSZ W GÓRĘ)	Sterownik ręczny wysyła polecenie uniesienia kosza samowyładowczego.
HOPPER DOWN (KOSZ W DÓŁ)	Sterownik ręczny wysyła polecenie opuszczenia kosza samowyładowczego.

Tabela komunikatów (cont'd.)

Wyświetlany komunikat	Opis
PROPASS REV XX	Produkt, którym system ma kierować.
MH400 REV XX	Produkt, którym system ma kierować.
BAT XX% Battery X.X V	Pozostały czas użycia baterii w procentach. Pozostały czas użycia baterii w woltach.
CHANNEL X (KANAŁ X)	Kanał obecnie używany przez system
HH ID XXXXXX	Identyfikator ręcznego pilota.
BASE ID XXXXXX	Identyfikator stacji bazowej.
FLR XX% OPT XX%	Bieżąca prędkość podłogi podana w procentach. Bieżąca prędkość osprzętu podana w procentach.
FLRS XX% OPTS XX%	Wyświetlenie średniej prędkości podłogi i osprzętu z poleceniem 0% do wyjścia, pozwalając operatorowi na zastosowanie bieżącego ustawienia lub jego zmianę.
FLR OFF OPT OFF	Wyświetla stan podłogi i osprzętu w stanie wyłączonym.
SERVICE ACTIVE	Narzędzie serwisowe jest aktywne.
SERVICE NO APP	Narzędzie serwisowe nie posiada wgranej poprawnej aplikacji.

Notatki:

Polityka ochrony prywatności (Europa)

Informacje gromadzone przez firmę Toro
Toro Warranty Company (Toro) szanuje prywatność użytkownika. W celu przetwarzania Twojego zgłoszenia naprawy gwarancyjnej i kontaktowania się z Tobą w przypadku wycofania produktu z rynku, prosimy o udostępnienie nam pewnych danych osobowych, bezpośrednio lub za pośrednictwem lokalnego oddziału firmy Toro lub sprzedawcy.

System gwarancyjny firmy Toro mieści się na serwerach znajdujących się w Stanach Zjednoczonych, gdzie przepisy dotyczące ochrony prywatności mogą nie zapewniać takiej samej ochrony, jaka obowiązuje w kraju użytkownika.

UDOSTĘPNIAJĄC NAM DANE OSOBOWE, UŻYTKOWNIK WYRAŻA ZGODĘ NA PRZETWARZANIE DANYCH OSOBOWYCH W SPOSÓB OPISANY W POWIADOMIENIU DOTYCZĄCYM PRYWATNOŚCI.

Sposób, w jaki Toro wykorzystuje informacje
Firma Toro może używać Twoich danych osobowych do przetwarzania zgłoszeń napraw gwarancyjnych oraz kontaktowania się z Tobą w przypadku wycofania produktu z rynku lub z wszelkich innych powodów, o których Cię informujemy. Firma Toro może w związku z tymi działaniami udostępniać informacje użytkownika firmom od siebie zależnym, przedstawicielom lub innym partnerom biznesowym. Nie przekażemy Twoich danych osobowych żadnej innej firmie. Zastrzegamy sobie prawo do ujawnienia danych osobowych w celu zapewnienia zgodności z obowiązującymi przepisami i żądaniami właściwych organów władzy, zapewnienia prawidłowego funkcjonowania poszczególnych systemów oraz w celu ochrony własnych interesów lub innych użytkowników.

Przechowywane danych osobowych
Dane osobowe są przechowywane tak długo, jak jest to niezbędne dla celów, do których zostały pierwotnie pozyskane, dla innych zgodnych z prawem celów (takich jak zgodność z przepisami) lub jest to wymagane przez odpowiednie prawo.

Troska firmy Toro o zapewnienie ochrony danych osobowych
Podejmujemy odpowiednie środki ostrożności w celu zapewnienia bezpieczeństwa Twoich danych osobowych. Podejmujemy również działania mające na celu utrzymanie dokładności i aktualności danych osobowych.

Dostęp i poprawianie danych osobowych
Jeśli chcesz sprawdzić lub poprawić swoje dane osobowe, prosimy o kontakt drogą elektroniczną na adres: legal@toro.com.

Australijskie prawo konsumenta

Klienci z Australii mogą znaleźć szczegółowe dane, związane z australijskim prawem konsumenta wewnątrz opakowania lub uzyskać te dane u przedstawiciela firmy Toro.

Ostrzeżenie na podstawie kalifornijskiej ustawy 65

Czym jest to ostrzeżenie?

Na sprzedawanym produkcje może znaleźć się etykieta ostrzegawcza jak poniżej:

OSTRZEŻENIE: Działanie rakotwórcze i szkodliwe na rozrodczość – www.p65Warnings.ca.gov.

Czym jest ustawa 65?

Ustawa 65 obowiązuje każde przedsiębiorstwo działające w Kalifornii, sprzedające produkty w Kalifornii lub wytwarzające produkty, które mogą być sprzedawane w lub wwożone do Kalifornii. Nakazuje ona gubernatorowi stanu California prowadzenie i publikowanie listy substancji chemicznych, co do których wiadomo, że powodują nowotwory, uszkodzenia płodu i/lub mają inny szkodliwy wpływ na rozrodczość. Corocznie aktualizowana lista zawiera setki substancji chemicznych występujących w wielu codziennych produktach. Celem ustawy 65 jest publiczne informowanie o narażeniu na te substancje chemiczne.

Ustawa 65 nie zakazuje sprzedaży produktów zawierających te substancje chemiczne, jednakże wymaga umieszczania ostrzeżeń na produktach, ich opakowaniach lub w materiałach drukowanych dołączonych do produktów. Ponadto ostrzeżenie z ustawy 65 nie oznacza, że produkt narusza jakiekolwiek normy lub wymagania bezpieczeństwa. W rzeczywistości rząd stanu California wyjaśnił, że ostrzeżenie z ustawy 65 „nie jest równoznaczne z decyzją regulacyjną, jakoby produkt był „bezpieczny” lub „niebezpieczny””. Wiele z tych substancji chemicznych jest używanych w codziennych produktach od wielu lat bez udokumentowanych przypadków szkodliwego działania. Dodatkowe informacje można znaleźć na stronie: https://oag.ca.gov/prop65/faqs-view-all .

Ostrzeżenie z ustawy 65 oznacza, że przedsiębiorstwo albo (1) oceniło narażenie i stwierdziło, że przekracza ono „poziom braku znacznego zagrożenia”; albo (2) postanowiło umieścić ostrzeżenie w oparciu o fakt występowania substancji chemicznej wymienionej na liście bez podejmowania oceny narażenia.

Czy ta ustawa obowiązuje wszędzie?

Ostrzeżenia z ustawy 65 są wymagane jedynie według prawa stanu California. Ostrzeżenia te występują w całej Kalifornii w wielu miejscach, w tym między innymi w restauracjach, sklepach spożywczych, hotelach, szkołach i szpitalach oraz na wielu produktach. Ponadto niektórzy sprzedawcy internetowi i korespondencyjni umieszczają ostrzeżenia z ustawy 65 na swoich stronach lub w swoich katalogach.

Jak wypadają kalifornijskie ostrzeżenia w porównaniu z progami federalnymi?

Normy ustawy 65 są często bardziej rygorystyczne od norm federalnych i międzynarodowych. Istnieją substancje, dla których ostrzeżenie z ustawy 65 jest wymagane przy poziomach znacznie niższych niż progi działań federalnych. Na przykład norma dla ostrzeżenia z ustawy 65 dla ołowiu wynosi 0,5 µg/dzień, znacznie poniżej norm federalnych i międzynarodowych.

Dlaczego ostrzeżenie nie znajduje się na wszystkich podobnych produktach?

- Oznakowanie zgodne z ustawą 65 jest wymagane dla produktów sprzedawanych w Kalifornii, podczas gdy taki wymóg nie obowiązuje dla produktów sprzedawanych gdzie indziej.
- Przedsiębiorstwo pozwane w związku z ustawą 65, przy zawieraniu ugody, może zostać zobowiązane do umieszczania ostrzeżeń z ustawy 65 na swoich produktach, ale taki wymóg może nie występować wobec innych przedsiębiorstw wytwarzających podobne produkty.
- Egzekwowanie ustawy 65 jest niekonsekwentne.
- Przedsiębiorstwa mogą zdecydować o nieumieszczaniu ostrzeżeń, ponieważ stwierdzą, że ustawa 65 nie nakłada na nie takiego obowiązku; brak ostrzeżeń na produkcie nie oznacza, że nie zawiera on substancji chemicznych wymienionych na liście na podobnym poziomie.

Dlaczego firma Toro umieszcza ostrzeżenie?

Firma Toro postanowiła dostarczać konsumentom jak najwięcej informacji, aby mogli podejmować świadome decyzje dotyczące produktów, które kupują i których używają. W niektórych przypadkach Toro zamieszcza ostrzeżenia w oparciu o fakt występowania co najmniej jednej substancji chemicznej wymienionej na liście bez dokonywania oceny poziomu narażenia, ponieważ nie dla wszystkich substancji chemicznych podano wymagania co do wartości granicznych narażenia. Chociaż narażenie przy produktach firmy Toro może być pomijalne lub mieścić się w zakresie „brak znacznego ryzyka”, z ostrożności firma Toro postanowiła zamieścić ostrzeżenia z ustawy 65. Ponadto gdyby firma Toro nie umieściła tych ostrzeżeń, mogłaby zostać pozwana przez Stan Kalifornii lub podmioty prywatne dążące do egzekwowania ustawy 65 i byłaby narażona na znaczne kary.

Gwarancja Toro

Dwuletnia ograniczona gwarancja

Warunki i produkty objęte gwarancją

The Toro Company i jej firma zależna, Toro Warranty Company, na mocy zawartego porozumienia wspólnie gwarantują, że posiadany produkt komercyjny Toro („Produkt") będzie wolny od wad materiałowych i wykonania przez okres dwóch lat lub 1500 godzin użytkowania, zależnie od tego, który z nich minie wcześniej. Niniejsza gwarancja ma zastosowanie do wszystkich produktów z wyjątkiem aeratorów (patrz osobne klauzule gwarancyjne na te produkty). Jeżeli spełnione są warunki gwarancji, Produkt zostanie przez nas naprawiony bezpłatnie (dotyczy to także diagnostyki, robocizny, części i transportu). Gwarancja rozpoczyna się w dniu dostawy Produktu do pierwszego nabywcy detalicznego.
* Dotyczy Produktów wyposażonych w licznik godzin.

Instrukcja korzystania z serwisu gwarancyjnego

Użytkownik jest odpowiedzialny za natychmiastowe powiadomienie dystrybutora lub sprzedawcy produktów komercyjnych, u którego zakupił Produkt, o istnieniu warunków spełniających wymagania gwarancyjne. Jeśli potrzebujesz pomocy w zlokalizowaniu dystrybutora lub autoryzowanego sprzedawcy albo masz pytania dotyczące praw lub obowiązków gwarancyjnych, możesz skontaktować się z nami:

Toro Commercial Products Service Department
Toro Warranty Company
8111 Lyndale Avenue South
Bloomington, MN 55420-1196

952–888–8801 lub 800–952–2740
E-mail: commercial.warranty@toro.com

Obowiązki właściciela

Właściciel Produktu jest odpowiedzialny za realizację niezbędnych czynności konserwacyjnych i regulacyjnych zgodnie z informacjami w *Instrukcji obsługi*. Niewykonywanie wymaganych czynności konserwacyjnych i regulacyjnych może być podstawą do odrzucenia roszczeń gwarancyjnych.

Elementy i sytuacje nie objęte gwarancją

Nie wszystkie uszkodzenia i usterki Produktu, które wystąpią w okresie gwarancyjnym, są wadami materiałowymi lub wykonania. Gwarancja nie obejmuje następujących elementów:

- Uszkodzeń Produktu wynikających z używania nieoryginalnych części zamiennych Toro, instalacji i eksploatacji dodatkowego wyposażenia oraz zmodyfikowanych akcesoriów wyprodukowanych przez inne firmy niż Toro. Elementy te mogą być objęte gwarancją ich producenta.
- Uszkodzeń Produktu wynikających z niewykonywania zalecanych czynności konserwacyjnych i/lub regulacyjnych. Nieprawidłowa konserwacja produktu Toro niezgodnie z zaleceniami przedstawionymi w *Instrukcji obsługi* może spowodować odrzucenie roszczeń gwarancyjnych.
- Uszkodzeń Produktu wynikających z użytkowania produktu w sposób agresywny, niedbały lub lekkomyślny.
- części podlegających zużyciu w następstwie używania, chyba że okażą się wadliwe. Do przykładowych części eksploatacyjnych i zużywających się w trakcie normalnego użytkowania Produktu należą m.in. klocki i okładziny hamulcowe, okładziny sprzęgła, ostrza, wirniki, rolki i łożyska (uszczelnione i smarowane), ostrza dolne, świece, koła samonastawne i łożyska, opony, filtry, paski oraz niektóre części spryskiwacza, takie jak membrany, dysze, zawory zwrotne itd.
- Uszkodzeń powstałych w wyniku wpływów zewnętrznych. Do warunków uznawanych za będące wpływami zewnętrznymi należą m.in. pogoda, praktyki przechowywania, zanieczyszczenia, stosowanie niedozwolonego płynu chłodzącego, smarów, dodatków, wody, substancji chemicznych itp.
- uszkodzeń lub problemów wynikających z nieprawidłowego paliwa (benzyny, oleju napędowego lub oleju napędowego bio) niezgodnego z odpowiednimi normami branżowymi;
- normalnego poziomu hałasu, drgań i zużycia;
- Normalne zużycie obejmuje m. in. uszkodzenia foteli w wyniku zużycia lub przetarcia, zużycie powierzchni malowanych, rysy na etykietach i szybach itp.

Części

Części zaplanowane do wymiany w ramach wymaganej konserwacji są objęte gwarancją przez okres do planowego czasu wymiany dla danej części. Części wymienione w ramach gwarancji objęte są gwarancją przez cały okres trwania pierwotnej gwarancji na produkt i stają się własnością Toro. Ostateczną decyzję o naprawie istniejącej części lub jej wymianie podejmuje firma Toro. Do napraw gwarancyjnych mogą być używane odnawiane części.

Gwarancja na akumulatory głębokiego rozładowania i akumulatory litowo-jonowe:

Akumulatory głębokiego rozładowania i akumulatory litowo-jonowe mają określoną ogólną liczbę kilowatogodzin, które mogą dostarczyć w okresie eksploatacji. Metody użytkowania, ładowania i konserwacji mogą wydłużyć lub skrócić całkowity okres eksploatacji akumulatora. Jako że akumulatory w tym produkcie zużywają się, ilość pracy użytecznej pomiędzy ładowaniami będzie powoli zmniejszać się, aż akumulator całkowicie się zużyje. Wymiana akumulatorów zużytych w trakcie normalnej eksploatacji jest obowiązkiem właściciela produktu. W czasie normalnego okresu gwarancyjnego na produkt potrzebna może być wymiana akumulatora na koszt właściciela. Uwaga (dotyczy tylko akumulatorów litowo-jonowych): akumulatory litowo-jonowe mają jedynie częściową proporcjonalną gwarancję od 3 do 5 lat, zależnie od czasu eksploatacji i zużytych kilowatogodzin. Aby uzyskać więcej informacji, zapoznaj się z *instrukcją obsługi*.

Konserwacja realizowana jest na koszt właściciela.

Regulowanie, smarowanie, czyszczenie i polerowanie silnika, wymiana filtrów i chłodziwa oraz realizacja zalecanych czynności konserwacyjnych to normalne procedury serwisowe Toro, które właściciel musi realizować na własny koszt.

Warunki ogólne

Urządzenia objęte niniejszą gwarancją mogą być naprawiane wyłącznie przez autoryzowanych dystrybutorów i sprzedawców produktów Toro.

Firmy The Toro Company i Toro Warranty nie ponoszą odpowiedzialności za pośrednie, przypadkowe ani wynikowe szkody związane z użytkowaniem produktów Toro objętych tą gwarancją, w tym za jakiekolwiek koszty i wydatki związane z zapewnieniem maszyn lub usług zastępczych w uzasadnionych okresach występowania usterek lub braku eksploatacji w oczekiwaniu na naprawę w ramach gwarancji. Oprócz gwarancji emisji zanieczyszczeń, o której mowa poniżej, w stosownych przypadkach nie ma innych wyraźnych gwarancji. Wszelkie domniemane gwarancje dotyczące wartości handlowej i przydatności do określonych zastosowań są ograniczone do okresu objętego niniejszą gwarancją.

Niektóre kraje nie zezwalają na wyłączenie szkód przypadkowych lub wynikowych lub ograniczeń dotyczących okresu trwania domniemanych gwarancji, więc powyższe wyłączenia i ograniczenia mogą nie mieć zastosowania. Niniejsza gwarancja udziela określonych praw, a w zależności od kraju właścicielowi mogą przysługiwać także inne prawa.

Uwaga dotycząca gwarancji silnika:

Układ kontroli emisji spalin w Produkcie może być objęty osobną gwarancją spełniającą wymagania ustalone przez amerykańską Agencję Ochrony Środowiska (Environmental Protection Agency; EPA) i/lub Kalifornijską Radę Ochrony Czystości Powietrza (California Air Resources Board; CARB). Ograniczenia określone powyżej nie mają zastosowania do gwarancji na układ kontroli emisji spalin. Szczegółowe informacje można znaleźć w dokumencie Engine Emission Control Warranty Statement dołączonym do Produktu lub zawartym w dokumentacji producenta silnika

Wszystkie kraje oprócz USA i Kanady

Klienci, którzy zakupili produkt Toro wyeksportowany ze Stanów Zjednoczonych lub z Kanady, powinni skontaktować się z lokalnym dystrybutorem lub sprzedawcą produktów Toro w celu uzyskania informacji o warunkach gwarancyjnych obowiązujących w danym kraju. Jeżeli są Państwo z jakichkolwiek przyczyn niezadowoleni z usług Dystrybutora lub mają Państwo trudności z uzyskaniem informacji na temat gwarancji, proszę skontaktować się z dystrybutorem Toro.