Form No. 3424-415 Rev B

TORO®

Count on it.

Brukerhåndbok

ProPass 200-gjødselspreder med dobbeltspinner

Modellnr. 44701—Serienr. 403320001 og oppover

Modellnr. 44751—Serienr. 403320001 og oppover

Registrer ditt produkt på www.Toro.com.
Oversettelse av originalen (NO)

CE

3424-415 B

Dette produktet er i samsvar med alle relevante europeiske direktiver. Se eget skjema for samsvarserklæring for produktet for detaljert informasjon.

Elektromagnetisk kompatibilitet

Innenlands: Denne enheten samsvarer med FCC-regler avsnitt 15. Maskinen kan brukes under følgende to forutsetninger: (1) Denne enheten skal ikke forårsake skadelig interferens, og (2) denne enheten må kunne tåle eventuell interferens den utsettes for, inkludert interferens som kan forårsake uønsket innvirkning på driften.

Dette apparatet genererer og bruker radiofrekvensenergi, og hvis det ikke installeres og brukes på korrekt måte, i strengt samsvar med produsentens instruksjoner, kan det forårsake interferens på radio- og TV-mottakelse. Det har blitt typetestet og funnet å være innenfor grensene av en FCC klasse B-dataenhet i samsvar med spesifikasjonene i underartikkel J av artikkel 15 av FCC regler, som angitt ovenfor. Det er imidlertid ingen garanti for at det ikke vil forekomme interferens i en bestemt installasjon. Hvis dette utstyret forårsaker interferens på radio- og TV-signaler, som kan bestemmes ved å skru utstyret av og på, oppmuntres brukeren til å prøve å eliminere interferensen med ett eller flere av følgende tiltak:Snu på mottakerantennen, flytt fjernkontrollmottakeren i forhold til radio-/TV-antennen, eller koble kontrollen i et annet støpsel slik at kontrollen og radio/TV er på ulike strømkretser.Om nødvendig bør brukeren ta kontakt med forhandleren eller en erfaren radio-/TV-fagmann for andre anbefalinger.Følgende hefte fra FCC (Federal Communications Commission) kan være til hjelp: "How to Identify and Resolve Radio-TV Interference Problems" ("slik identifiserer og løser du radio-/TV-interferensproblemer"). Dette heftet er tilgjengelig fra U.S. Government Printing Office, Washington, DC 20402, USA. Bestillingsnr. 004-000-00345-4.

FCC ID: W7OMRF24J40MDME-baseenhet, OA3MRF24J40MA-håndholdt

IC: 7693A-24J40MDME-baseenhet, 7693A-24J40MA-håndholdt

Maskinen kan brukes under følgende to forutsetninger: (1) denne enheten skal ikke forårsake interferens, og (2) denne enheten må kunne tåle interferens, inkludert interferens som kan forårsake uønsket innvirkning på driften av enheten.

Elektromagnetisk kompatibilitetssertifisering Japan

Hånd-holdte:	R 204-520022
RF2CAN:	R 204-520297

Mexico – Sertifisering for elektromagnetisk kompatibilitet

Håndholdt:	IFETEL : RCPMIMR15-2209
RF2CAN:	IFETEL : RCPMIMR15-0142

Korea – Sertifisering for elektromagnetisk kompatibilitet(Merke gitt i eget sett)

Håndholdt:	MSIP-CRM-TZQ-LGHH 해당 무선설비는 전파혼신 가능성이 있으므로 인명안전과 관련된 서비스는 할 수 없음
RF2CAN:	MSIP-CRM-TZQ-MRF-E MSIP-CRM-TZQ-RF2CAN 해당 무선설비는 전파혼신 가능성이 있으므로 인명안전과 관련된 서비스는 할 수 없음

Singapore – Sertifisering for elektromagnetisk kompatibilitet

Hånd-holdte:	TWM240008_IDA_N4023-15
RF2CAN:	TWM-240005_IDA_N4024-15

Marokko – Sertifisering for elektromagnetisk kompatibilitet

AGREE PAR L'ANRT MAROC

NUMERO d'agrement:	MR 14078 ANRT 2017
Delivre d'agrement:	29/05/2017

Dekkenes DOT-informasjon er plassert på siden av hvert dekk. Denne informasjonen angir spesifikasjoner for belastning og hastighet. Nye dekk skal ha samme eller høyere spesifikasjoner. Se Spesifikasjoner (side 17) for å påse at dekkene overholder eller overgår vektkravene for maskinen.

⚠ ADVARSEL

CALIFORNIA
Proposition 65-advarsel

Bruk av dette produktet kan forårsake eksponering for kjemikalier som staten California vet forårsaker kreft, fødselsdefekter eller annen forplantningsskade.

Innledning

Denne maskinen er ment å brukes av fagfolk, dvs. innleide operatører til kommersielle formål. Den er hovedsakelig utformet for måling og spredning av materialer, i en rekke ulike våte forhold, uten tetting eller dramatisk påvirkning av spredningen.

Viktig: **Les denne håndboken nøye, slik at du lærer å bruke og vedlikeholde produktet på riktig måte og unngår person- eller produktskade. Du har ansvar for å bruke produktet på en riktig og sikker måte.**

© 2018—The Toro® Company
8111 Lyndale Avenue South
Bloomington, MN 55420

Kontakt oss på www.Toro.com.
Trykt i USA
Med enerett

Hvis maskinen må repareres eller du trenger originale Toro-deler eller mer informasjon, kan du kontakte et autorisert forhandlerverksted eller Toros kundeserviceavdeling. Ha modell- og serienummer for hånden når du tar kontakt. Figur 1 viser hvor på produktet modell- og serienumrene er plassert. Skriv inn numrene i de tomme feltene.

Viktig: **Skann QR-koden på serienummerskiltet med en mobilenhet for å få tilgang til informasjon om garanti og deler samt annen produktinformasjon.**

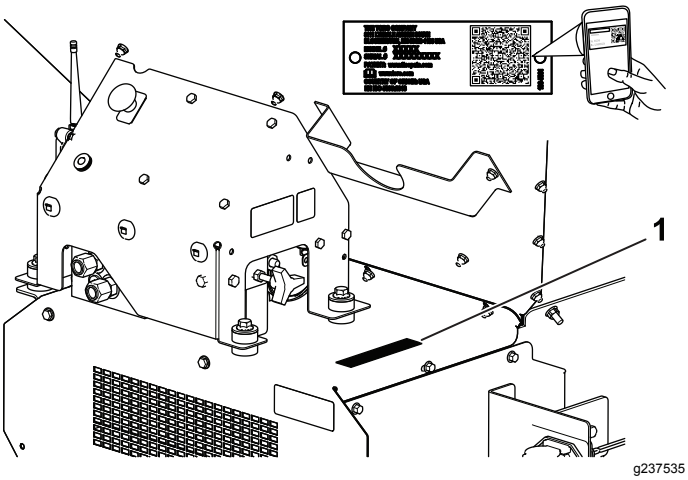

Figur 1

1. Plassering av modell- og serienummer

Modellnr. _____

Serienr. _____

Denne brukerhåndboken identifiserer potensielle farer og har sikkerhetsmeldinger som identifiseres ved hjelp av sikkerhetsvarselssymbolet (Figur 2) som advarer om farer som kan føre til alvorlig personskade eller død hvis du ikke følger anbefalte forholdsregler.

g000502

Figur 2

1. Sikkerhetsvarselssymbol

I tillegg brukes to ord for å utheve informasjon. **Viktig** gjør oppmerksom på spesiell mekanisk informasjon og **Obs** henviser til generell informasjon som er verdt å huske.

Innhold

Sikkerhet 4
Generell sikkerhet 4
Sikkerhets- og instruksjonsmerker 5
Montering 8
1 Montere maskinens baseenhetsmodell 9
2 Montere strømledningssatsen 10
3 Montere utvidelsessett for beholder 11
4 Montere beholder på slepechassis 12
5 Koble til mellomliggende ledningssats 12
6 Koble til på/av-pendel 13
7 Montere den håndholdte fjernkontrollen 13
8 Montere trådløs fjernkontroll 14
Oversikt over produktet 15
Kontroller 15
Spesifikasjoner 17
Tilbehør 17
Før bruk 18
Sikkerhet før bruk 18
Daglige kontroller 18
Velge et tauekjøretøy 18
Koble maskinen til et tauekjøretøy 19
Klargjøre for drift 20
Under bruk 23
Sikkerhet under drift 23
Driftsegenskaper 24
Styre maskinens strøm 24
Bruke maskinen 25
Sikkerhet for trådløs kontroller 25
Bruke hydraulikkontroller og tilleggsutstyr 26
Bruke den håndholdte fjernkontrollen 28
Bruke gulv og tilleggsutstyr via den håndholdte fjernkontrollen 30
Forhåndsinnstilte moduser på den håndholdte fjernkontrollen 33
Laste beholderen 33
Lesse av beholderen 34
Kjøring 34
Etter bruk 34
Sikkerhet etter bruk 34
Koble maskinen fra et tauekjøretøy 34
Parkere maskinen 35
Bruke lagringspilarer 35
Transportere maskinen 36
Vedlikehold 38
Sikkerhet ved vedlikehold 38
Smøring 38
Kontrollere hjulene og dekkene 39
Sikkerhet for hydraulikksystem 39
Spesifisering av hydraulikk 39
Kontrollere hydraulikksystemet 40
Vedlikeholde lasteplanet og beholderen 40
Vedlikeholde transportbåndsystemet 40
Vaske maskinen 41
Lagring 42

Feilsøking 43
Kontrollere feilkoder..... 43
Meldinger for håndholdt fjernkontroll 44

Sikkerhet

Generell sikkerhet

Dette produktet kan forårsake personskade. Følg alltid alle sikkerhetsinstruksjoner for å unngå alvorlige skader.

Hvis du bruker dette produktet til andre formål enn det er beregnet på, kan du utsette deg selv eller andre for fare.

- Les og forstå innholdet av både denne *brukerhåndboken* og brukerhåndboken for tauekjøretøyet før du bruker denne maskinen. Sørg for at alle som bruker dette produktet, vet hvordan de skal bruke denne maskinen og tauekjøretøyet og forstår advarslene.
- Hold hender og føtter borte fra roterende deler på maskinen.
- Bruk aldri maskinen uten at alle verneplater og andre sikkerhetsanordninger sitter på plass og fungerer.
- Hold tilskuere på trygg avstand fra maskinen når den er i bevegelse.
- Hold barn borte fra arbeidsområdet. La aldri barn få bruke maskinen.
- Stopp maskinen, slå av motoren, sett på parkeringsbremsen, ta ut nøkkelen og vent til alle bevegelige deler har sluttet å bevege seg før du utfører service, fyller på drivstoff eller fjerner materiale fra maskinen.

Feilaktig bruk og vedlikehold av maskinen kan føre til personskade. For å redusere muligheten for skader må du følge disse sikkerhetsinstruksjonene og alltid være oppmerksom på sikkerhetsvarselssymbolet (⚠) som betyr Forsiktig, Advarsel eller Fare – personsikkerhetsinstruks. Hvis ikke disse instruksjonene tas hensyn til, kan dette føre til at noen blir alvorlig skadet eller drept.

Du finner mer sikkerhetsinformasjon i denne håndboken ved behov.

Sikkerhets- og instruksjonsmerker

Sikkerhetsmerker og -instruksjoner er lett synlige for føreren og er plassert i nærheten av alle områder som representerer en potensiell fare. Skift ut alle merker som er ødelagte eller mangler.

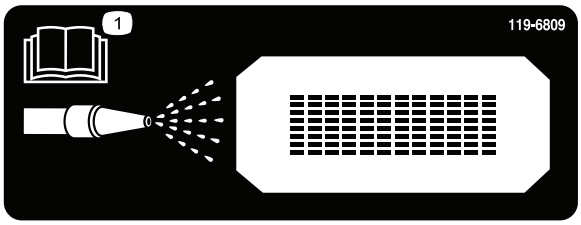

decal119-6809

119-6809

1. Les *brukerhåndboken* for instruksjoner om hvordan du rengjør maskinen.

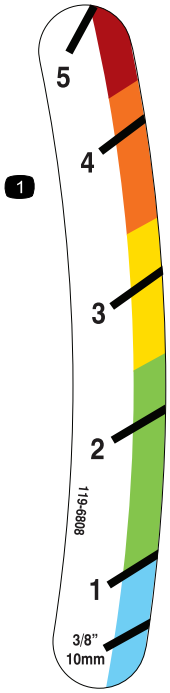

decal119-6808

119-6808

1. Høydeindikator på baklem

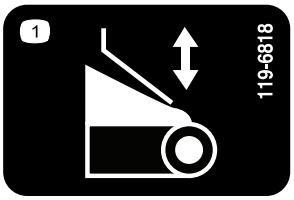

decal119-6818

119-6818

1. Baklemjustering

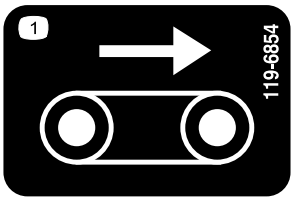

decal119-6854

119-6854

1. Gulvhastighet

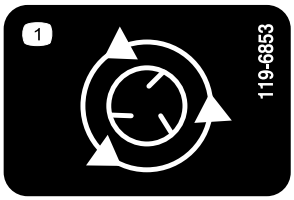

decal119-6853

119-6853

1. Spinnehastighet

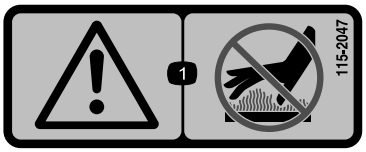

decal115-2047

115-2047

1. Advarsel – ikke rør den varme overflaten.

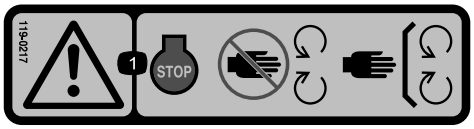

decal119-0217

119-0217

1. Advarsel – slå av motoren, hold avstand fra bevegelige deler, hold alle skydd og vern på plass.

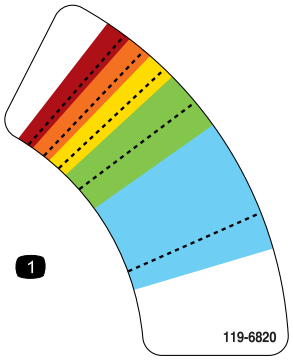

decal119-6820

119-6820

1. Hastighetsjustering for spinner

---

decal119-6855

119-6855

1. Spinnehastighet

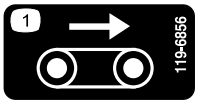

decal119-6856

119-6856

1. Gulvhastighet

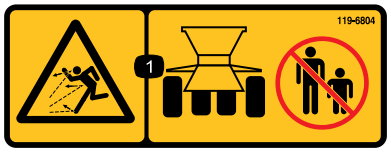

decal119-6804

119-6804

1. Fare for at gjenstander slynges gjennom luften – hold trygg avstand fra maskinen.

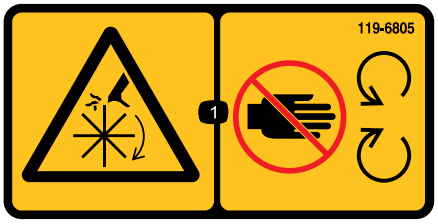

decal119-6805

119-6805

1. Fare at viftehjulet kan forårsake kutting/avkapping – hold deg borte fra bevegelige deler, behold alle skydd og vern på plass.

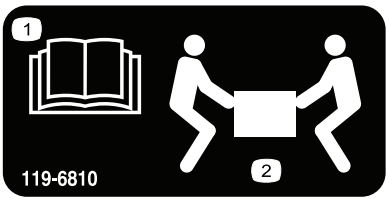

decal119-6810

119-6810

1. Les *Brukerhåndbok*.
2. Løfting krever to personer

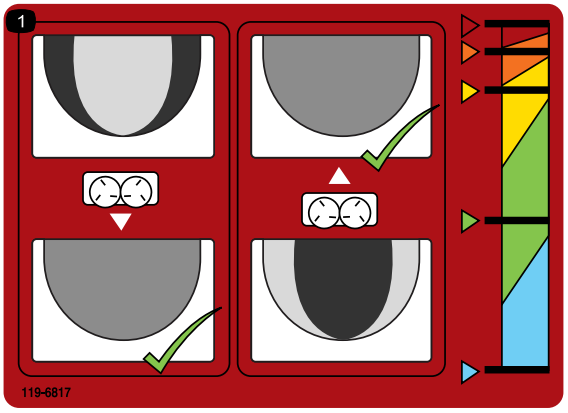

decal119-6817

119-6817

1. Finjustering av spinnere

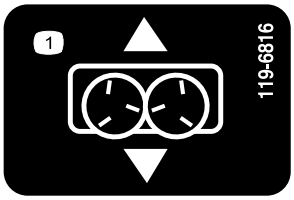

decal119-6816

119-6816

1. Skyvejustering

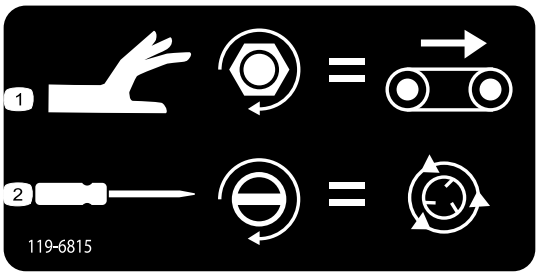

decal119-6815

119-6815

1. Justering av gulvhastighet
2. Hastighetsjustering for spinner

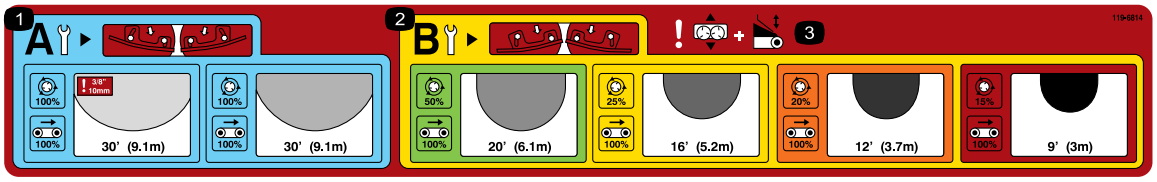

decal119-6814

119-6814

1. Justeringsinnstillinger for spinner med lett spredning (du finner ytterligere informasjon i driftsavsnittet).
2. Justeringsinnstillinger for spinner med tung spredning (du finner ytterligere informasjon i driftsavsnittet).
3. Advarsel – skyvejustering og baklemjustering.

---

decal119-6806

119-6806

1. Advarsel – les *brukerhåndboken.*
2. Advarsel – få opplæring før maskinen brukes.
3. Fare for at gjenstander slynges gjennom luften – hold trygg avstand fra maskinen.
4. Advarsel – slå av motoren, ta ut tenningsnøkkelen og les *brukerhåndboken* før du utfører vedlikehold på maskinen.
5. Advarsel – ingen passasjerer på maskinen
6. Advarsel – hold deg unna bevegelige deler. Behold alle skydd og verneplater på plass.

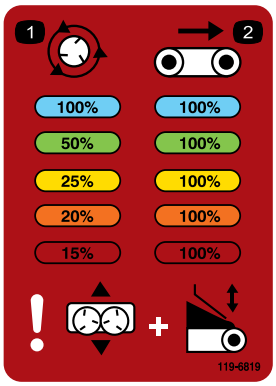

decal119-6819

119-6819

1. Spinnehastighet i prosent
2. Beltehastighet i prosent

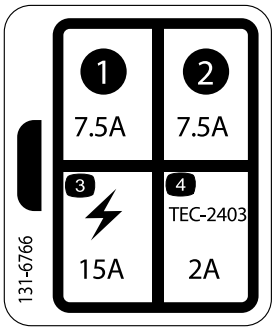

decal131-6766

131-6766

1. 7,5 A
2. 7,5 A
3. Elektrisk tilbehør (15 A)
4. TEC-2403 (2 A)

---

decal133-8061

133-8061

Montering

Løse deler

Bruk diagrammet nedenfor som en sjekkliste for å kontrollere at alle delene er sendt.

Prosedyre	Beskrivelse	Ant.	Bruk
1	Beholdervern Skrue med halvrundt hode (1/4 x 5/8 tomme) Låsemutter	1 3 3	Monter maskinens baseenhetsmodell.
2	Strømfastspenner Sokkelbrakett Sokkelbrakett, tung Låseskrue Flensmutter Skrue Flensmutter	1 1 1 2 2 2 2	Monter strømledningssatsen.
3	Traktforlenger (foran) Traktforlenger (bak) Bolt Flensmutter	1 1 9 9	Monter utvidelsessett for beholder.
4	Bolt (5/16 x 1 tomme) Flensmutter (5/16 tomme)	6 6	Monter beholderen på slepechassis.
5	Mellomliggende ledningssats	1	Koble til mellomliggende ledningssats.
6	På/av-pendel	1	Koble til på/av-pendel (kun modell 44701).
7	Håndholdt fjernkontroll AA-batterier Magnetisk brakett Skruer, små	1 4 1 6	Monter den håndholdte fjernkontrollen (bare modell 44751)
8	Kontrollerfeste Trådløs fjernkontroll	1 1	Monter den trådløse fjernkontrollen (kun for modell 44751)

Media og ekstradeler

Beskrivelse	Ant.	Bruk
Brukerhåndbok	1	Les denne før du tar maskinen i bruk.
Samsvarserklæring	1	Sikrer samsvar med regelverket.

Merk: Angi hva som er høyre og venstre side på maskinen fra normal arbeidsstilling.

1

Montere maskinens baseenhetsmodell

Deler som er nødvendige for dette trinnet:

1	Beholdervern
3	Skrue med halvrundt hode (1/4 x 5/8 tomme)
3	Låsemutter

Prosedyre

1. Ta basemodellmaskinen ut av transportkassen.
2. Bak på dobbeltspinneren fjerner du bolten og mutteren som fester maskinens løfteutstyrs transportbrakett til dobbeltspinneren (Figur 3).

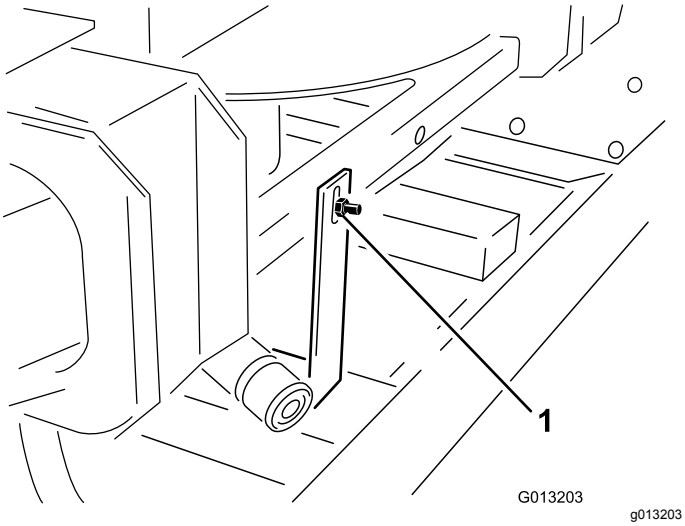

Figur 3

1. Transportbrakett

3. Foran på dobbeltspinneren fjerner du de to boltene og mutrene som fester transportbraketten for maskinløfteutstyret til dobbeltspinneren (Figur 4).

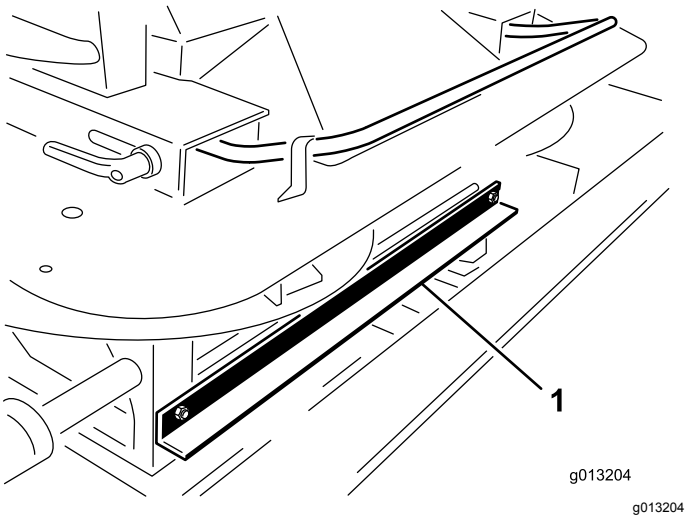

Figur 4

1. Transportbrakett

4. Løft dobbeltspinneren ut av beholderen ved hjelp av dobbeltspinnerens ytre håndtak, og plasser dobbeltspinneren på bakken (Figur 5).

   Merk: Dette krever to personer.

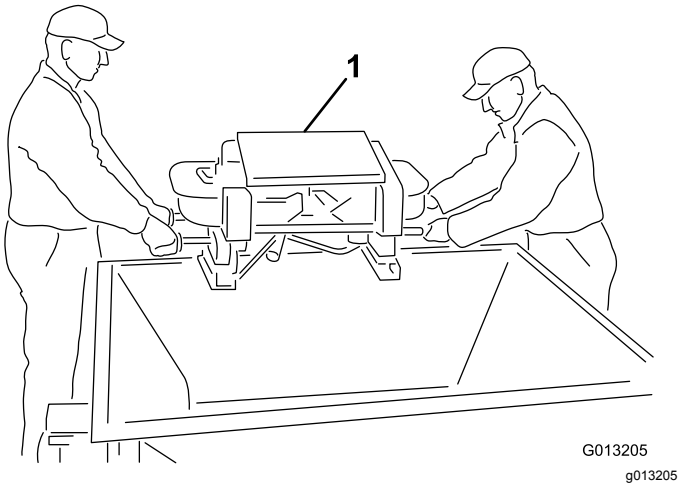

Figur 5

1. Dobbeltspinner

5. Fjern de fire skruene fra bena på dobbeltspinneren. Med hjelp fra en annen person, løft dobbeltspinneren og fjern pakkebolter og pakkeskum (Figur 6).

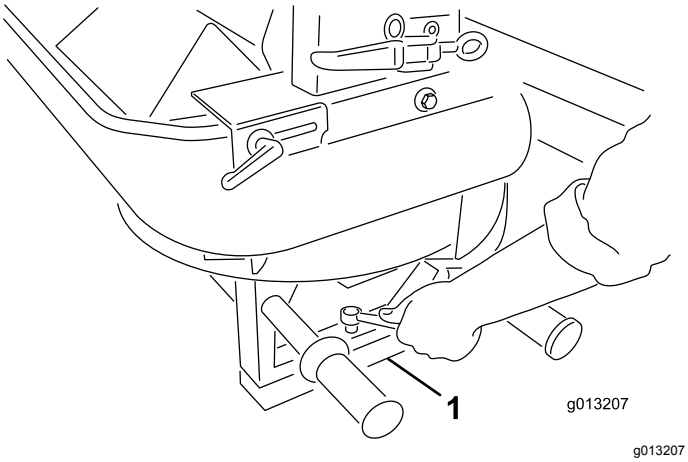

Figur 6

1. Pakkebolter og skum

6. Installer beholdervernet med de medfølgende boltene med halvrundt hode (1/4 x 5/8 tomme) og nylonlåsemutrene (Figur 7).

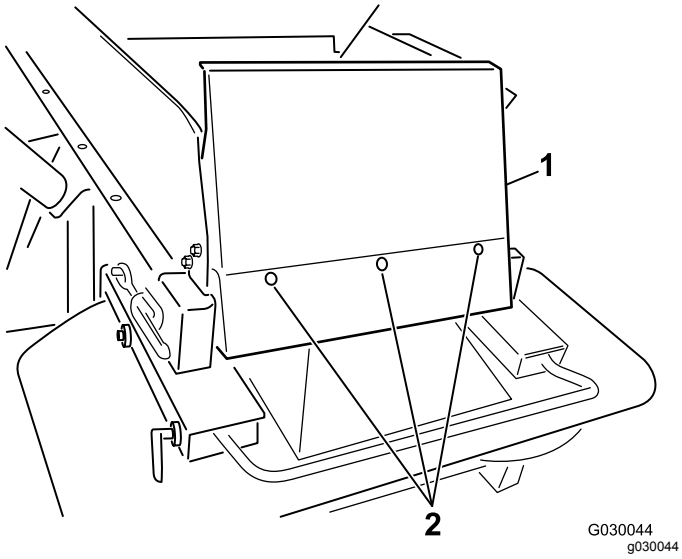

Figur 7

1. Fremre vern på beholder 2. Bolter

2

Montere strømledningssatsen

Deler som er nødvendige for dette trinnet:

1	Strømfastspenner
1	Sokkelbrakett
1	Sokkelbrakett, tung
2	Låseskrue
2	Flensmutter
2	Skrue
2	Flensmutter

Prosedyre

Strømfastspenneren på tauekjøretøyet leverer den elektriske kraften som kreves av kontrollsystemene på maskinen. Monter denne fastspenneren på kjøretøyet som du planlegger å bruke til å betjene maskinen. Hvis du skal bruke mer enn ett kjøretøy med maskinen, må du kjøpe ekstra strømledningssatser fra Toro-forhandleren.

1. Monter sokkelbraketten til et fast punkt bak på tauekjøretøyet ved hjelp av én av medfølgende monteringsbraketter (Figur 8).

   Merk: Hvis tauekjøretøyet er utstyrt med et lasteplan, påse at sokkelbraketten går klar av alle deler av tauekjøretøyet.

   Viktig: **Sørg for at ledningene ikke er løse eller i veien for mekaniske komponenter.**

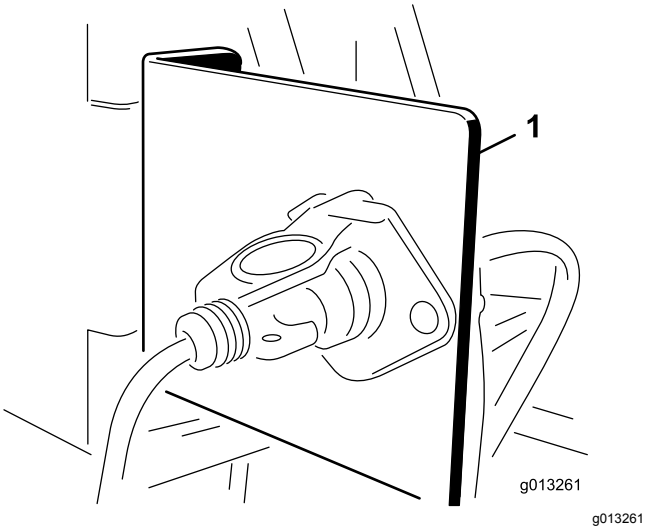

Figur 8

1. Sokkelbrakett

2. Før og fest de elektriske ledningene fra batteriet til den elektriske pluggbraketten (Figur 9).

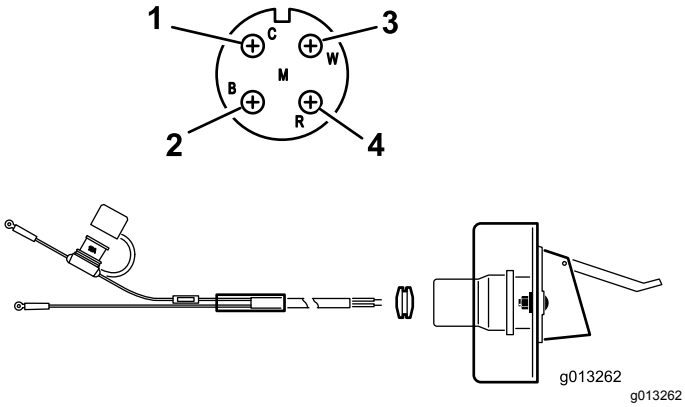

Figur 9

1. Hvit ledning (kobber)
2. Ingen ledning (sølv)
3. Ingen ledning (kobber)
4. Svart ledning (kobber)

3. Mat ledningen gjennom sokkelbraketten ot monter den svarte gummipakningen over ledningen (Figur 9).
4. Skru fast sokkelen til sokkelbraketten med boltene (1/4 tomme).
5. Fest den røde ledningen (strøm) til den positive polen på batteriet, og koble deretter den svarte ledningen (jording) til den negative polen på batteriet.

3

Montere utvidelsessett for beholder

Deler som er nødvendige for dette trinnet:

1	Traktforlenger (foran)
1	Traktforlenger (bak)
9	Bolt
9	Flensmutter

Prosedyre

1. Fjern beholderutvidelsene fra boksen, og identifiser fremre og bakre del (Figur 10 og Figur 11).

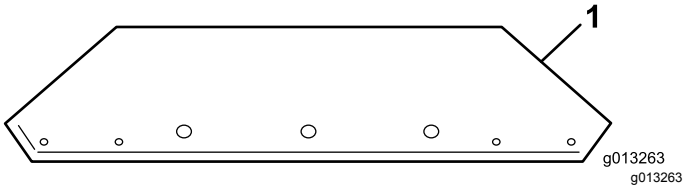

Figur 10

1. Fremre beholderutvidelse (viser hullretningen)

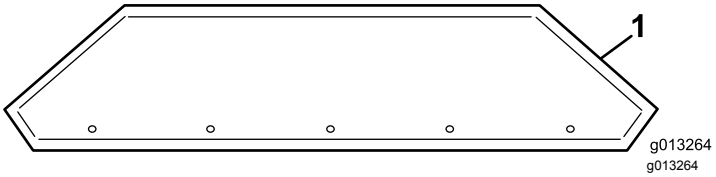

Figur 11

1. Bakre beholderutvidelse (viser hullretningen)

2. Bruk verktøyet som medfølger og fest beholderutvidelsene til beholderen. Plasser mutrene på utsiden av beholderen.

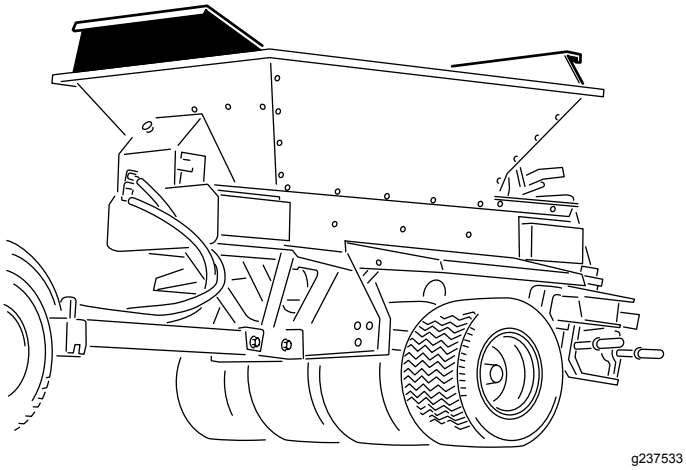

Figur 12
Utvidelsessett for beholder montert

4

Montere beholder på slepechassis

Slepechassiset, kun konfigurasjon

Deler som er nødvendige for dette trinnet:

6	Bolt (5/16 x 1 tomme)
6	Flensmutter (5/16 tomme)

Prosedyre

⚠ ADVARSEL

Hvis lasteplanet og beholderen på maskinen løftes mens den er montert til et slepechassis, ProGator-, Workman-, eller TDC-chassis, kan det skade løftebraketten og påføre deg eller andre personer alvorlige skader.

Demonter lasteplanet fra slepechassiset, ProGator-, Workman- eller TDC-chassiset, og løft kun lasteplanet og beholderen.

Merk: Hvis du monterer ProPass-gjødselsprederen på noe annet enn chassiset, se monteringsinstruksjonene for din bruk.

1. Fest en løfteenhet til løftebraketten som er festet på innsiden av beholderen (Figur 13).

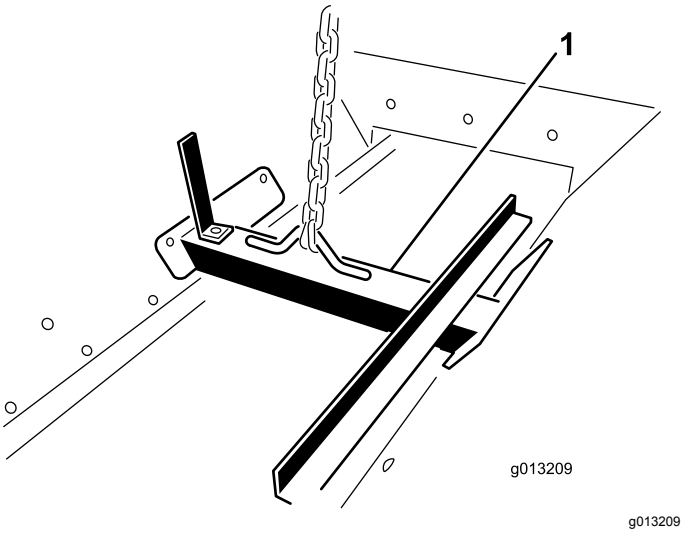

Figur 13

1. Løftebrakett

2. Bruk en løftemekanisme til å sette beholderen over slepechassiset.
3. Innrett de seks monteringshullene (tre per side), og monter boltene (5/16 x 1 tomme) og flensmutterne (5/16 tomme).

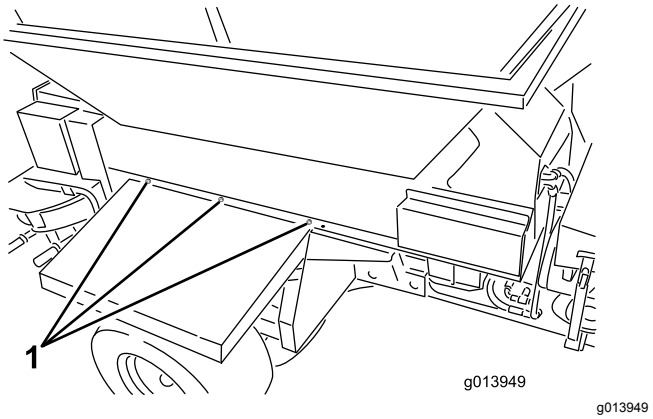

Figur 14

1. Monteringsplasser (tre på hver side)

4. Fjern løftebraketten fra beholdersidene og monter boltene på beholdersidene.

   Merk: Ta vare på løftebraketten for fremtidig bruk, ikke kast den.

5

Koble til mellomliggende ledningssats

Deler som er nødvendige for dette trinnet:

1	Mellomliggende ledningssats

Prosedyre

Plugg mellomliggende ledningssats til strømfastspennerkoblingen på maskinen (Figur 15 eller Figur 16).

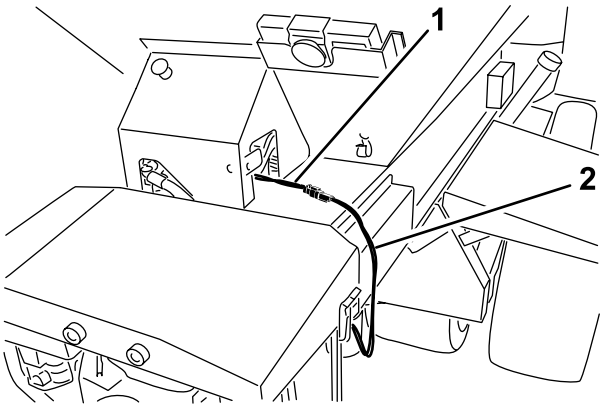

Figur 15
Modell 44751

1. Strømfastspenner
2. Mellomliggende ledningssats

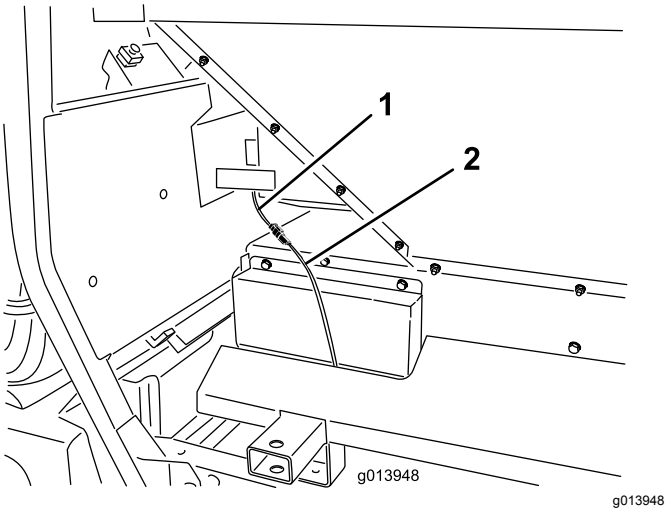

Figur 16
Modell 44701

1. Strømfastspenner
2. Mellomliggende ledningssats

6

Koble til på/av-pendel

Modell 44701

Deler som er nødvendige for dette trinnet:

1	På/av-pendel

Prosedyre

Plugg på/av-pendelkoblingen til koblingen på maskinen (Figur 17).

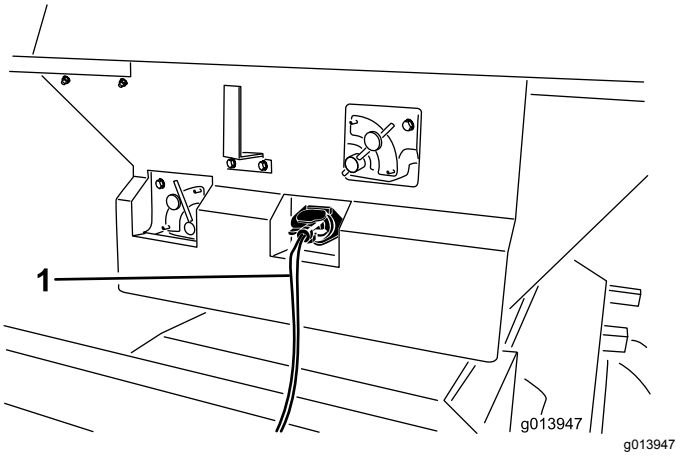

Figur 17

1. På/av-pendel

7

Montere den håndholdte fjernkontrollen

Modell 44751

Deler som er nødvendige for dette trinnet:

1	Håndholdt fjernkontroll
4	AA-batterier
1	Magnetisk brakett
6	Skruer, små

Prosedyre

1. Fjern gummibåndene som holder halvdelene sammen, og ta av bakdekslet.
2. Koble batteriene til korrekte poler. Batterirommet har merker for polaritet for hver pol (Figur 18).

   Merk: Hvis du setter inn batteriene feil, vil ikke den håndholdte fjernkontrollen fungere.

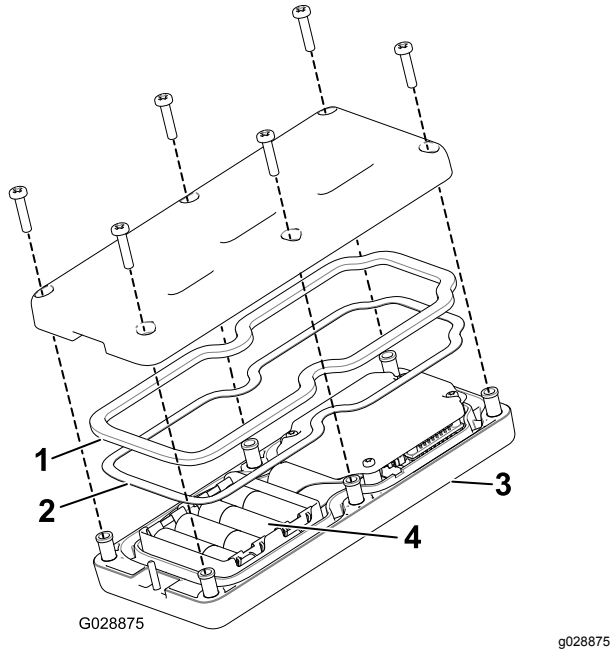

Figur 18

1. Gummipakning
2. Stålpakning
3. Håndholdt fjernkontroll
4. 4 AA-batterier

3. Kontroller at stålpakningen og gummitetningen er plassert i kanalen på den håndholdte fjernkontrollen, og sett på bakdekslet igjen (Figur 18).
4. Fest dekselet med seks skruer (Figur 18), og trekk dem til med et moment på 1,5–1,7 Nm.
5. Monter den håndholdte fjernkontrollen i den magnetiske fjernkontrollbraketten, skyv brakettens halvdeler sammen, og trekk til bolten i magneten (Figur 19).

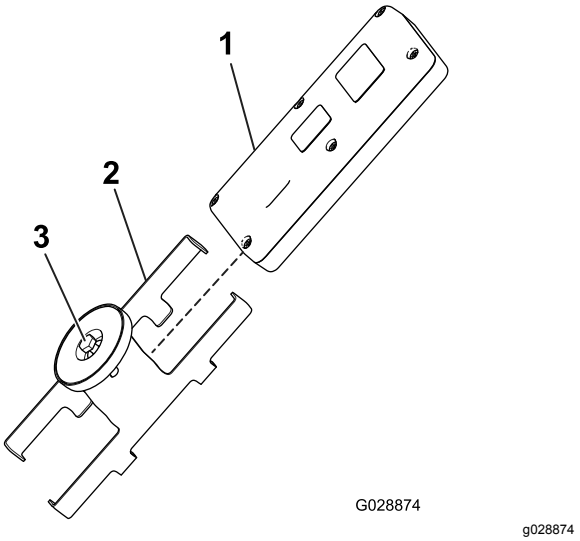

Figur 19

1. Håndholdt fjernkontroll
2. Magnetisk fjernkontrollbrakett
3. Bolt fast magneten

8

Montere trådløs fjernkontroll

Modell 44751

Deler som er nødvendige for dette trinnet:

1	Kontrollerfeste
1	Trådløs fjernkontroll

Prosedyre

Sett kontrollerfestet inn i en koppholder eller lignende åpning på tauekjøretøyet, og oppbevar den håndholdte fjernkontrollen her. I tillegg kan den trådløse fjernkontrollmagneten festes til enhver ståloverflate.

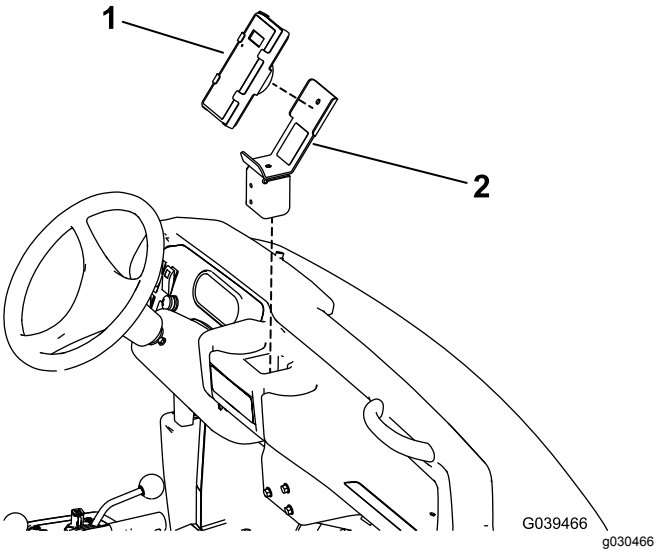

Figur 20

Workman-kjøretøy for tungt arbeid vist

1. Håndholdt fjernkontroll
2. Kontrollerfeste

Oversikt over produktet

Kontroller

Mengderegulator for gulv

Modell 44701

En mengderegulator for hydraulikkstrøm styrer hastigheten til transportbåndet.

Den høyeste hastigheten er 10, og er typisk for de fleste påføringene på merkene på det fargekodede driftssystemet. Bruk lavere innstillinger for svært lett påføring.

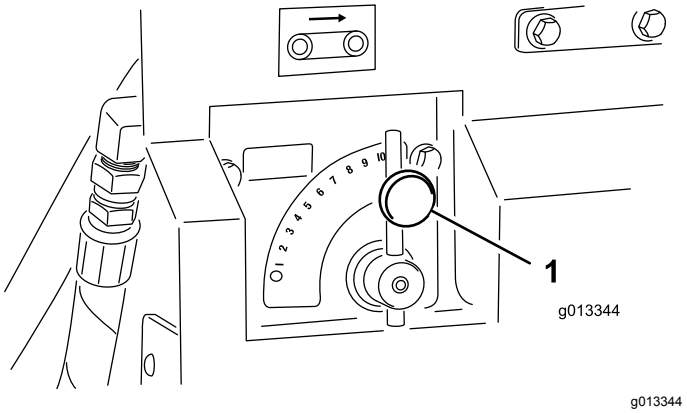

Figur 21

1. Gulvstyringsventil

Mengderegulator for tilleggsutstyr

Modell 44701

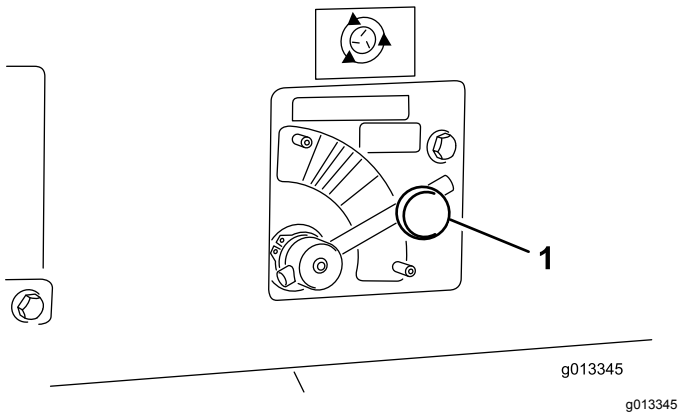

Figur 22

1. Styringsventil for tilleggsutstyr

En mengderegulator for hydraulikkstrøm styrer hastigheten til tilleggsutstyret (dobbeltspinner). Spinnerikonet indikerer hastigheten i prosent kun for trådløs kontroller – for standard hydraulikk, sett kontrolleren i det aktuelle fargeområdet, start ved den stiplede linjen og juster hastigheten innen fargesonen etter behov.

På/av-pendel

Modell 44701

Bruk de to bryterne på på/av-pendelen til å kjøre transportbåndet eller tilleggsutstyret (Figur 23). Hold på/av-pendelen innenfor operatørens rekkevidde.

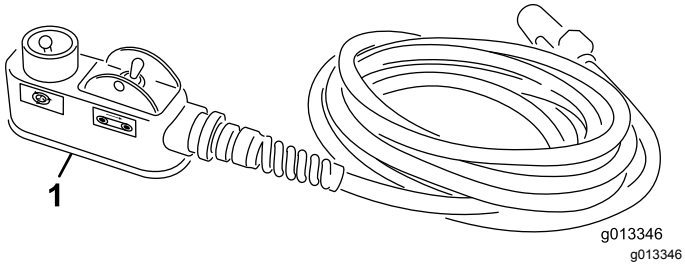

Figur 23

1. På/av-pendel

Nødstoppknapp

Modell 44751

Når du er ferdig med å bruke maskinen, trykk alltid på NØDSTOPPknappen (Figur 24) for å deaktivere det elektriske systemet. Når du begynner arbeidet med maskinen, må du trekke ut NØDSTOPPKNAPPEN før du slår på den håndholdte fjernkontrollen.

Merk: Når du er ferdig med å bruke maskinen, trykker du på nødstoppknappen for å forhindre at batteriet på tauekjøretøyet blir utladet.

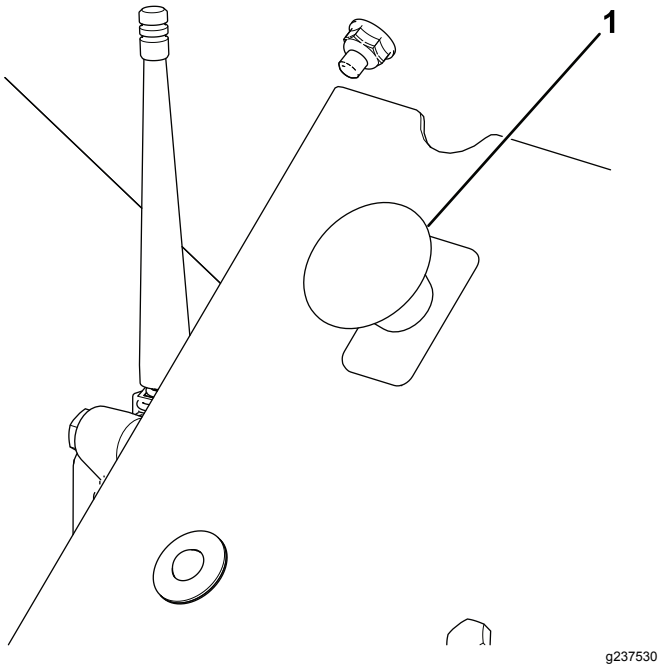

Figur 24

1. NØDSTOPPKNAPP

Diagnostisk LED-funksjon

Når du trekker ut NØDSTOPPKNAPPEN, tennes diagnostikk-LED-lampen (Figur 25) og lyser i fem sekunder. Deretter slukkes den i fem sekunder før den begynner å blinke ved 3 Hz (tre blink per sekund) til du slår på den håndholdte fjernkontrollen. Hvis lampen tennes i fem sekunder og deretter begynner å blinke ved 10 Hz (med eller uten en fem sekunders pause), foreligger det en maskinfeil. Se Kontrollere feilkoder (side 43).

Merk: Hvis den håndholdte fjernkontrollen er på når du trekker opp NØDSTOPPKNAPPEN, blinker ikke lyset ved 3 Hz (tre blink per sekund) etter å ha vært slukket i fem sekunder.

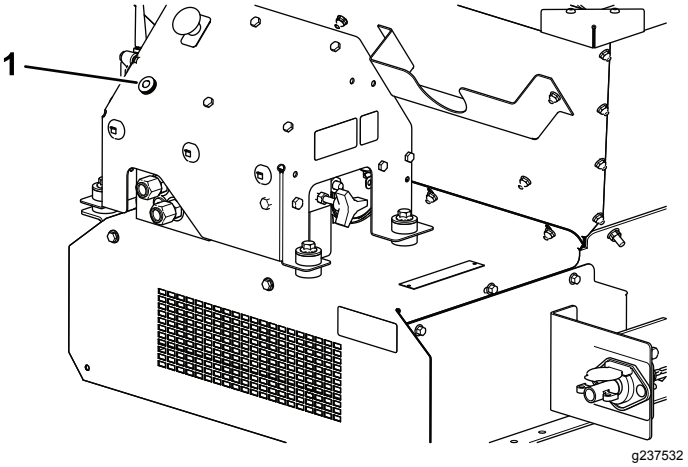

Figur 25

1. Diagnostikk-LED

Håndholdt fjernkontroll

Modell 44751

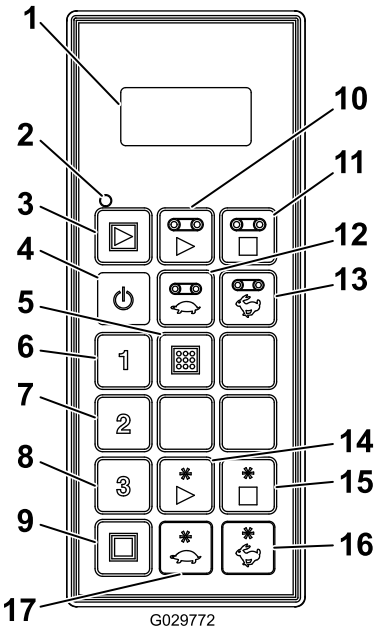

g029772

Figur 26

1. LCD-skjerm
2. Status-LED for fjernkontroll
3. All Start (start alle): Starter gulv og tilleggsutstyr
4. On/off (på/av)
5. Store (lagre): Lagrer forhåndsinnstilte stillinger
6. Forhåndsinnstilling 1
7. Forhåndsinnstilling 2
8. Forhåndsinnstilling 3
9. All Stop (stopp alle): Stopper alle funksjoner
10. Floor Start (Start gulv)
11. Floor Stop (Stopp gulv)
12. Decrease Floor Speed (Reduser gulvhastigheten)
13. Increase Floor Speed (Øk gulvhastigheten)
14. Option Start (Start tilleggsutstyr)
15. Option Stop (Stopp tilleggsutstyr)
16. Increase Option Speed (Øk hastigheten på tilleggsutstyret)
17. Decrease Option Speed (Reduser hastigheten på tilleggsutstyret)

Spesifikasjoner

Vekter	
Basemodell	248 kg
Dobbeltspinner	68 kg

Radio (modell 44751)	
Frekvens	2,4 GHz
Maks. utgangseffekt	19,59 dBm

Tilbehør

Et utvalg av Toro-godkjent tilbehør som kan brukes sammen med maskinen for å forbedre og utvide dens funksjoner er tilgjengelig. Kontakt et autorisert forhandlerverksted eller distributør, eller besøk www.Toro.com for å få en liste over alt godkjent tilbehør.

For å oppnå optimal ytelse og holde maskinen i sikkerhetsgodkjent stand, bruker du bare ekte Toro-reservedeler og -tilbehør. Reservedeler og tilbehør som er laget av andre produsenter kan være farlige, og de kan derfor føre til at garantien blir ugyldig.

Bruk

Før bruk

Sikkerhet før bruk

- Maskinen har andre egenskaper for balanse, vekt og håndtering enn enkelte andre typer utstyr som taues. Les *brukerhåndboken* slik at du forstår innholdet før du bruker maskinen. Gjør deg kjent med alle kontrollene, og lær hvordan man stopper motoren raskt.
- Ikke la barn eller personer som ikke er opplært, kjøre eller utføre vedlikehold på maskinen. Det kan hende at lokale forskrifter setter en aldersgrense for bruk. Eieren er ansvarlig for opplæring av alle operatører og mekanikere.
- Gjør deg kjent med sikker bruk av utstyret, driftskontrollene og sikkerhetssymbolene.
- Lær deg å stanse maskinen og slå av motoren raskt.
- Kontroller at brukerens kontroller, sikkerhetsbryterne og verneplatene er montert og virker riktig. Ikke bruk maskinen dersom disse ikke fungerer som de skal.
- Sørg for at alle verneplater og sikkerhetsanordninger er på plass. Hvis en verneplate, en sikkerhetsanordning eller et merke ikke virker, er uleselig eller mangler, må det repareres eller erstattes før du tar maskinen i bruk.
- Stram til alle løse muttere, bolter og skruer, slik at du er sikker på at maskinen er trygg å bruke. Sørg for at kjøretøykomponentene er på plass og sikret.
- Påse at tauekjøretøyet er egnet for bruk med et redskap av denne vekten ved å forhøre deg med leverandøren eller produsenten av tauekjøretøyet.
- Parker maskinen på en jevn flate, aktiver parkeringsbremsen, slå av motoren, ta ut nøkkelen, og vent til alle bevegelige deler har stanset, før du forlater maskinen.

Daglige kontroller

På begynnelsen av hver dag, utfør disse sikkerhetskontrollene før du bruker maskinen. Rapporter eventuelle sikkerhetsproblemer til din overordnede. Se sikkerhetsinstruksjonene i denne håndboken for mer informasjon.

- Kontrollere hjulene og dekkene (side 39)
- Kontrollere hydraulikksystemet (side 40)
- Kontrollere baklemmen (side 40)
- Oppbevare og kontrollere jekkstøttene (side 40)
- Kontrollere andre komponenter (side 40)
- Kontrollere bånd- og baklemtetningene (side 40)

Velge et tauekjøretøy

⚠ ADVARSEL

Bruk alltid et egnet tauekjøretøy til å flytte maskinen, selv over korte avstander. Et uegnet tauekjøretøy kan skade maskinen, eller føre til personskade eller dødsfall.

Overstyringstilgangen er på førersiden av hydraulikksystemet. Se Figur 43 i Manuell overstyring (side 28).

Et egnet tauekjøretøy må ha en minimum tauekapasitet på 1405 kg.

På slepechassiset er maksimal last for maskinen 907 kg, med en resulterende koblingsarmvekt på 113 kg. Tomvekt (uten last) er 499 kg, med en resulterende koblingsarmvekt på 23 kg.

Resulterende koblingsarmvekt på maskinen med montert hydraulisk kraftpakke på 8,2 kW (11 hk) under drift med full last er 145 kg. Resulterende koblingsarmvekt uten last er 48 kg. Tomvekt (uten last) er 599 kg.

På Truckster-direktekoblingschassis er maksimal last for maskinen 907 kg, med en resulterende vektoverføring på 272 kg til tauekjøretøyet. Tomvekten (uten last) er 544 kg, med en resulterende vektoverføring på 52 kg til tauekjøretøyet.

Koble maskinen til et tauekjøretøy

⚠ ADVARSEL

Hvis du står mellom maskinen og tauekjøretøyet under tilkobling, kan det føre til alvorlig personskade.

Du skal ikke stå mellom maskinen og tauekjøretøyet under tilkobling.

1. Juster høyden til festet ved å vri på håndtaket(/-ene) på jekkstøtten for å holde maskinen i vater.
2. Koble koblingen med splittpinne på maskinen til tauekjøretøyet med en sikkerhetsgodkjent koblingstapp med en diameter på 18 mm og sikkerhetsklips (følger ikke med). Sett festetappen gjennom maskinkoblingen og tauekjøretøyets trekkstang på slepechassiset eller gjennom den medfølgende koblingsplaten på Truckster-direktekobling.
3. Senk koblingen ved hjelp av jekkstøtte(r).
4. Når hele maskinens vekt er overført fra jekkstøtten til tauekjøretøyets trekkstang(/-stenger), trekk ut bolten som holder jekkstøtten(-/e) på plass.
5. Oppbevar jekkstøtten(/-e) på følgende måte:
   - På slepechassiset, snu jekkstøtten 90 grader mot urviseren helt til nedre del av jekkstøtten peker mot bakenden av maskinen. Dette er transportposisjon.
   - På Truckster-direktekoblingchassiset, flytt jekkstøtter til bakre del av maskinen og snu dem 90 grader helt til nedre del av jekkstøttene peker mot midten av maskinen. Dette er transportposisjon.
6. Fest trykkslanger og returslanger til korrekte hydrauliske utganger på tauekjøretøyet. Returslangen har en ledningstilkoblet kontrollventil. Hvis du reverserer slangene, kan noen av maskinens funksjoner fungere bakover eller ikke fungere i det hele tatt. Test hydraulikken før du bruker maskinen for første gang.

   Viktig: **Ikke la hydraulikkslangene, strømkabelen og pendelkablene slepes langs bakken under bruk. Unngå steder hvor disse kan bli klemt eller kuttes.**
7. Plugg mellomliggende ledningssats til strømkoblingen på tauekjøretøyet.
8. Sjekk nivået på hydraulikkvæsken i tanken, og tilsett mer hvis nødvendig. Se brukerhåndboken for tauekjøretøyet.

Klargjøre for drift

Maskinen har et unikt fargekodet driftssystem som gjør at du slipper å gjette deg frem til korrekt oppsett av maskinen. Bare velg spredning, identifiser fargen og juster deretter hver innstilling slik at den stemmer overens med fargen for perfekt spredning hver gang.

Hoveddriftsmerke

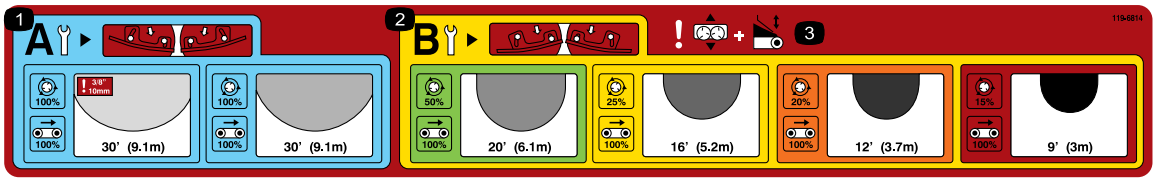

decal119-6814

Figur 27

1. Justeringsinnstillinger for spinner med lett spredning
2. Justeringsinnstillinger for spinner med tung spredning
3. Advarsel – skyvejustering og baklemjustering

Velge spredning

Velg spredning ved å lese på hoveddriftsmerket som du finner på baklemmen på maskinen (Figur 27).

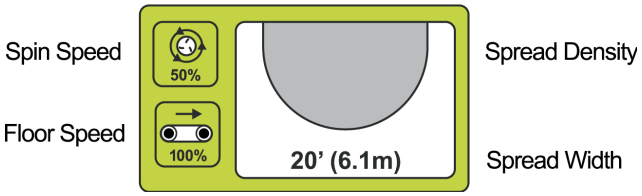

g013715

Figur 28

Dette merket viser de ulike spredningene som er tilgjengelig, klassifisert etter farge (Figur 28). Fargene representerer ulike påføringsrater, fra svært lett til svært tungt. Spredningstettheten indikeres av skyggelagte ovaler (fra lett til tungt). Omtrentlig bredde er også indikert..

Kontrollere knivbladene

Merk: Maskinen leveres med spinneknivene i B-STILLING.

De lette spredningene (blått panel) påminner deg om at du må kontrollere at spinneknivene er i A-STILLING (Figur 29).

g013716

Figur 29

Når knivene er i A-STILLING, er de indre boltene (nærmeste sentrum av skiven) nærme knivveggen og de ytre boltene (nærmest kanten av skiven) vekk fra knivveggen.

Dette er viktig, da denne stillingen er utformet til å gi optimal spredning og fordeling ved høye hastigheter og lavt sandvolum.

For tyngre innstillinger (gullpanel), skal knivene være i B-STILLING for å gi best fordeling ved høye volumer og lavere platehastigheter (Figur 30).

g013717

Figur 30

Når knivene er i B-STILLING, er de indre boltene (nærmeste sentrum av skiven) vekk fra knivveggen og de ytre boltene (nærmest kanten av skiven) er nærme knivveggen.

Viktig: **Feil knivstilling er en vanlig årsak til at spredningsmønsteret blir feil.**

Stille inn hastigheten for baklemmen, spinneren, glideren og gulv

Etter at du har valgt ønsket spredning og kontrollert at knivene er korrekt justert, kan resten av maskinjusteringene angis.

Hver innstilling indikeres på maskinen med korresponderende fargemerke (Figur 31).

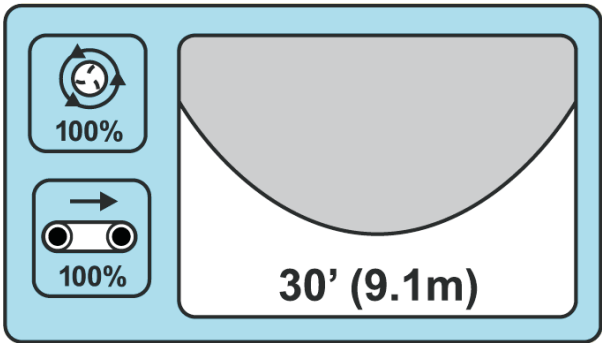

g013718

Figur 31

Hvis du ønsker en lett strøing, indikerer det blå området at baklemmen, gulvhastighet, spinnehastighet og baseskyvejustering skal være i blå stilling (Figur 31).

LETT
Omtrentlig bredde: 9,1 m
Knivstilling: A
Gulvhastighet: 100 %
Spinnehastighet: Blå / 100 %
Baklem: Blå
Skyvejustering: Blå

For å fylle forstøvningshull justerer du alle innstillinger til RØD.

SVÆRT TUNGT
Omtrentlig bredde: 2,7 m
Knivstilling: B
Gulvhastighet: 100 %
Spinnehastighet: Rød / 15 %
Baklem: Rød
Skyvejustering: Rød

Justere baklemmen

Baklemmen styrer hvor mye materiale som strømmer fra ProPass (Figur 32).

g013699

Figur 32
Merkesymbol på baklem

Baklemmen på 13 cm er delt inn i farger med en målstartlinje i hver fargeseksjon (Figur 33). Du kan øke eller redusere mengden materiale med baklemmen, så lenge du holder deg innenfor korresponderende fargeseksjon.

g013705

Figur 33

Merk: Fargene på merket som vises i Figur 33 tilsvarer fargene på hoveddriftsmerket (Figur 27).

Justere spinnehastigheten

Merk: Fargene på merkene som vises i Figur 35 og Figur 36, tilsvarer fargene på hoveddriftsmerket (Figur 27).

g013706

Figur 34
Merkesymbol på spinner

Standard hydraulikk (modell 44701): Still inn hydraulikkstyringen til den oppmerkede startlinjen i korresponderende fargeområde (Figur 35). Du kan endre hastighetene, hvis det kreves, innen korresponderende fargeseksjon.

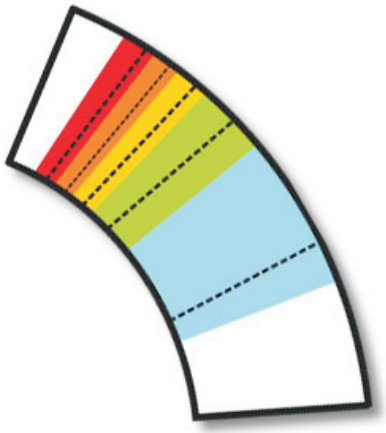

g013707

Figur 35

Trådløs kontroll (modell 44751): Still inn i henhold til prosenttallet angitt i den fargede seksjonen på merket og på diagrammet bak på den trådløse kontrolleren (Figur 36).

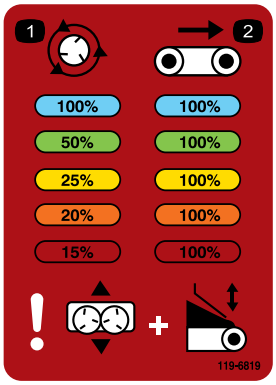

decal119-6819

Figur 36

Justere glideren

Glidejusteringen posisjonerer sanden når den faller ned på skivene. Merket indikerer ikke bare fargekodede startposisjoner for hvert bruksområde, det illustrerer også justeringen som kreves for finjustering av spredningen. Se Finjustering av innstillingene (side 22).

g013709

Figur 37

Merkesymbol på glider

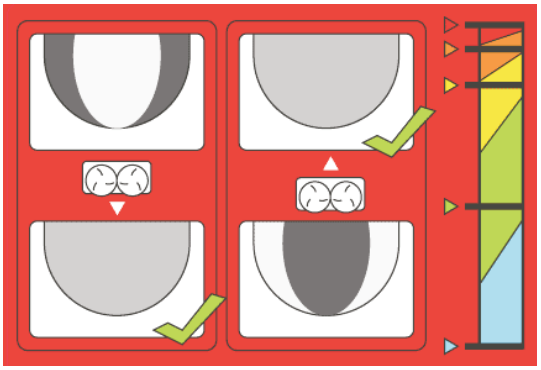

g013710

Figur 38

Merk: Fargene på merket som vises i Figur 38 tilsvarer fargene på hoveddriftsmerket (Figur 27).

Justere gulvhastigheten

Gulvhastigheten for hver innstilling er vanligvis 100 % – dette er utarbeidet og testet for å ha én mindre faktor å justere i det fargekodede driftssystemet. Vanligvis skal du bruke baklemmen til å redusere materialvolumet, ikke gulvhastigheten. Hvis minimum baklemhøyde imidlertid ikke er tilstrekkelig for å redusere materialstrømmen, så reduserer du gulvhastigheten.

g013711

Figur 39

Merkesymbol for gulvhastighet

Finjustering av innstillingene

Det fargekodede driftssystemet er utformet slik at du slipper å gjette deg til oppsettet for perfekt spredning. Men med så mange variabler som sandvekt, partikkelstørrelse, fuktighetsinnhold osv., kan det fortsatt forekomme ujevnheter i spredningen.

For å korrigere dette, har **baseinnstillingsjusteringen** en illustrasjon som indikerer korrekt justering av basen (Figur 40).

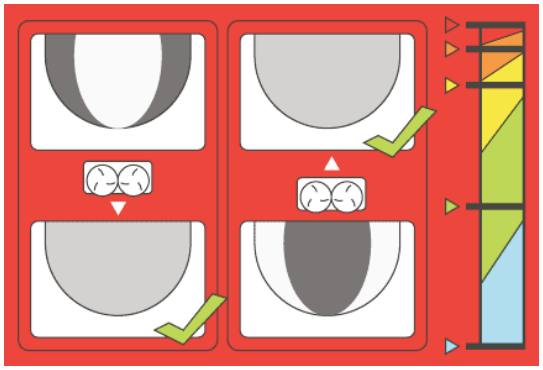

g013710

Figur 40

Når spredningsmønsteret er tungt på innsiden av spredningen, skyv basen inn mot beholderen. Hvis spredningen er tungt på utsiden, skyv basen ut og bort fra beholderen.

Merk: Fargene på merket som vises i Figur 40 tilsvarer fargene på hoveddriftsmerket (Figur 27).

Under bruk

Sikkerhet under drift

- Eieren/brukeren kan forhindre og er ansvarlig for ulykker som kan forårsake personskader eller materielle skader.
- Ha på deg passende klær, inkludert vernebriller, vernebukser, sklisikkert og kraftig fottøy og hørselsvern. Sett opp langt hår, fest løse klær og ikke bruk løse smykker.
- Vær alltid fokusert på oppgaven når du bruker maskinen. Ikke delta i aktiviteter som forårsaker distraksjoner, da dette kan føre til personskade eller materiell skade.
- Ikke bruk maskinen når du er trett, syk eller påvirket av alkohol eller medisiner.
- Ha aldri med passasjerer på maskinen, og hold tilskuere og kjæledyr borte fra maskinen under drift.
- Hold hender og føtter borte fra beholderen.
- Bli sittende når tauekjøretøyet er i bevegelse.
- Du må være oppmerksom når du bruker maskinen. Hvis du ikke bruker tauekjøretøyet på en sikker måte, kan det føre til ulykker, velt og alvorlige skader eller dødsfall. Kjør forsiktig og følg disse instruksene for å hindre velt eller redusert kontroll:
  - Vær svært forsiktig, reduser hastigheten og oppretthold trygg avstand rundt sandfang, grøfter, vann, ramper og ukjente områder eller andre farer.
  - Reduser hastigheten når du bruker et lastet kjøretøy i vanskelig terreng, slik at faren for at maskinen skal bli ustabil reduseres.
  - Hold utkikk etter hull eller andre skjulte farer.
  - Vær forsiktig når du bruker kjøretøyet i bratte hellinger. Kjør rett opp og ned i hellinger. Reduser hastigheten når du tar skarpe svinger eller svinger i en helling. Unngå så langt det er mulig å svinge i hellinger.
  - Vær spesielt forsiktig når du kjører på vått underlag, i stor fart eller med full last. Bremsetiden øker når du kjører med full last. Gir ned før du kjører opp eller ned en bakke.
  - Unngå å starte og stoppe plutselig. Ikke gå fra revers til fremover eller omvendt uten først å ha stanset helt.
  - Ikke ta skarpe svinger, gjør plutselige bevegelser eller utfør andre handlinger som kan få deg til å miste kontrollen.
  - Vær oppmerksom på omgivelsene når du svinger eller rygger. Sørg for at området er klart og hold andre på god avstand. Fortsett sakte.
  - Se opp for trafikk når du krysser eller er i nærheten av veier. Gi alltid fotgjengere og andre kjøretøy forkjørsrett. Følg alle trafikkregler, og sjekk lokale forskrifter angående bruk av maskinen på eller nær motorveier.
  - Vær alltid på utkikk etter, og forsøk å unngå, lave overheng, slik som greiner, dørkarmer, overhengende gangveier osv. Forsikre deg om at det er nok plass over deg til at du kan komme under med tauekjøretøyet og deg selv.
  - Ikke bruk maskinen hvis det er fare for lynnedslag.
  - Hvis du noen gang er usikker på hva som er trygg drift, må du stanse arbeidet og spørre din overordnede.
  - La ikke maskinen stå uten tilsyn mens den er i gang.
- Sørg for at maskinen er tilkoblet tauekjøretøyet før lasting og avlessing.
- Ikke frakt laster som overskrider maskinens eller tauekjøretøyets lastebegrensninger.
- Stabiliteten til lastene kan variere, for eksempel vil høye laster ha et høyere tyngdepunkt. Om nødvendig, reduser maksimal lastebegrensning for å sikre bedre stabilitet.
- Slik unngår du at maskinen velter:
  - Vit nøyaktig hvor høy og tung lasten er. Høyere og tyngre laster kan øke faren for tipping.

  - Fordel lasten jevnt, på langs og side til side.
  - Vær forsiktig i svinger, og unngå utrygge manøvrer.
  - Sørg alltid for at maskinen er tilkoblet tauekjøretøyet før lasting.
  - Legg ikke store eller tunge objekter i beholderen. Dette kan skade båndet og valsene. Sørg også for at lasten har lik struktur. Maskinen kan uforutsigbart slynge ut små steiner fra sanden.
- Du skal ikke stå bak maskinen når du lesser av eller sprer. Dobbeltspinneren, krysstransportbåndet og prosessoren kan sende ut partikler og støv ved høy hastighet.
- Less av maskinen eller koble den fra tauekjøretøyet kun når den står på et flatt underlag.
- Ikke kjør med maskinen i helt hevet stilling. Dette øker risikoen for at maskinen velter.
- Ikke kjør med maskinen i forsiktighetsområdet (gult/svart). Når det ikke er noe tilleggsutstyr på maskinen, må den kjøres i senket stilling.
- Slå av tilleggsutstyret når du nærmer deg mennesker, kjøretøy, veikryss eller fotgjengerfelt.
- Vær svært forsiktig når du kjører i bakker, særlig når du svinger.
  - Hvis du kjører i bratte bakker med fullastet maskin, kan det føre til velt eller til at maskinen eller tauekjøretøyet mister trekkraften.
  - Reduser vekten på lasten når du kjører i bratte bakker, og unngå å stable lasten høyt.

Sikkerhet i skråninger

- Gå gjennom tauekjøretøyets spesifikasjoner for å sikre at du ikke overskrider skråningskapasiteten.
- Skråninger er en ledende årsak til tap av kontroll og velting. Dette kan føre til alvorlige skader eller dødsfall. Føreren har ansvar for sikker bruk i skråninger. Bruk av maskinen i skråninger krever ekstra forsiktighet.
- Føreren må vurdere situasjonen på arbeidsstedet for å avgjøre om hellingen er trygg for maskindrift. Dette inkluderer kontroll av arbeidsstedet. Bruk alltid sunn fornuft og god dømmekraft når du utfører denne kontrollen.
- Operatøren må gjennomgå instruksjonene for bruk i skråninger, oppført nedenfor, for å bruke maskinen i skråninger. Vurder driftsforholdene på dagen for å avgjøre om maskinen kan brukes på arbeidsstedet. Endringer i terreng kan føre til endringer ved bruk av maskinen i skråninger.
- Ikke start, stopp eller sving maskinen i skråninger. Ikke foreta brå endringer i hastighet eller retning. Sving sakte og gradvis.
- En maskin hvor trekkraften, styringen eller stabiliteten er i tvil, skal ikke brukes under noen omstendigheter.
- Fjern eller marker hindringer som grøfter, hull, hjulspor, ujevnheter, steiner eller andre skjulte objekter. Høyt gress kan skjule hindringer. Maskinen kan velte i ujevnt terreng.
- Vær oppmerksom på at bruk av maskinen på vått gress, på tvers av skråninger eller i nedoverbakker kan føre til at maskinen mister veigrepet. Hvis drivhjulene mister taket, kan det føre til at maskinen sklir og at bremse- og styringsevnen reduseres.
- Vær svært forsiktig når du bruker maskinen nær kanter, grøfter, voller, vann, eller andre farer. Maskinen kan plutselig velte hvis et hjul går over kanten eller kanten gir etter. Fastsett et sikkerhetsområde mellom maskinen og eventuelle farer.

Driftsegenskaper

Maskinen har balanse-, vekt- og håndteringkarakteristikker som kan avvike fra andre typer utstyr som trekkes. Les denne *brukerhåndboken* nøye.

Med tilleggsutstyr montert, vær klar over bakkeklaringen når du kjører i bakker. Bakkeklaringen for en maskin montert på et slepechassis er 33 cm uten last. Bakkeklaringen for en maskin montert på et Truckster-direktekoblingschassis er 43 cm uten last.

Styre maskinens strøm

Slå maskinens strøm av eller på

Modell 44701

Når du har fullført arbeidet med maskinen, stopper du den ved bruk av pendelen. Når du påbegynner arbeid med maskinen, starter du kjøretøyet eller kraftpakken for å trykksette hydraulikksystemet og bruker pendelen for å starte maskinen.

Slå maskinens strøm av eller på

Modell 44571

Når du er ferdig med å bruke maskinen, trykk alltid på NØDSTOPPknappen (Figur 41) for å deaktivere det elektriske systemet. Når du begynner arbeidet med maskinen, må du trekke ut NØDSTOPPKNAPPEN før du slår på den håndholdte fjernkontrollen.

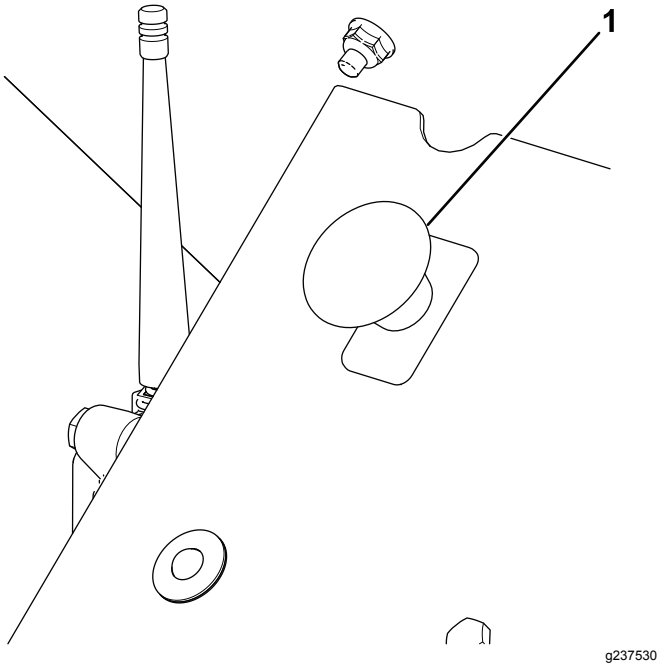

Figur 41

1. NØDSTOPPKNAPP

Viktig: **Når du er ferdig med å bruke maskinen, trykker du på NØDSTOPPknappen for å hindre at tauekjøretøyets batteri utlades.**

Bruke maskinen

1. Fyll maskinbeholderen med materialet som skal spres ut.
2. Påse at dobbeltspinnertilleggsutstyret er montert.
3. Juster lemhøyden til ønsket innstilling.
4. Juster begge mengderegulatorer til foretrukket innstilling. Still inn rem- og tilleggsutstyrshastigheter til ønsket innstilling (vanligvis skal beltehastigheten være: trådløs – 100 %; standard hydraulikk – nr. 10).
5. Parker tauekjøretøyet 3 m foran området hvor gjødselsprederen skal brukes.
6. Sørg for at begge på/av-pendelbryterne er av. På trådløse modeller må du sørge for at funksjonene på den håndholdte fjernkontrollen er stoppet.
7. Aktiver hydraulikken (enten på tauekjøretøyet eller på den ekstra hydrauliske kraftpakken).
8. Øk turtallet på tauekjøretøyet. Slå på tilleggsutstyret ved bruk av på/av-pendelen eller den håndholdte fjernkontrollen på trådløse modeller.
9. Kjør mot området hvor gjødselsprederen skal brukes, øk turtallet på tauekjøretøyet til optimalt driftsområde.
10. Når maskintilleggsutstyret er rett over begynnelse på overgjødslingsområde, bruker du på/av-pendelen eller kontrollpendelen på trådløse modeller til å slå på transportbåndet.

    Merk: For trådløse modeller kan START ALLE-funksjonen brukes i stedet for funksjonene START AV TILLEGGSUTSTYR og GULVSTART, som én enkelt startoperasjon. Tilleggsutstyret starter etterfulgt av båndet.
11. Kjør i en rett linje og spre materialet i jevn hastighet helt til spredningen når enden av overgjødslingsområdet.
12. Slå av transportbåndet, snu maskinen rundt og posisjoner for neste passering.
13. Før neste passering, sjekk spredningsmønsteret på bakken. Juster maskininnstillingene hvis det er nødvendig.
14. Fortsett med trinnene 10 til 13 hele overgjødslingsområde er dekket, eller beholderen er tom.
15. Slå av transportbåndet og tilleggsutstyret, reduser tauekjøretøyets turtall og koble fra hydraulikken.

    Merk: Slå alltid av transportbåndet først.

Sikkerhet for trådløs kontroller

Modell 44751

Den trådløse kontrolleren aktiverer deler som roterer i høye hastigheter og som utgjør klemfare. Påse at du har ProPass i synsfeltet når du bruker, justerer, eller programmerer den trådløse kontrolleren.

For å sikre at aktivering av spinnere og gulvet er tiltenkt, må du trykke på startknappene to ganger: én gang for å velge, og én gang for å aktivere. Slik forhindres utilsiktet start når man gjør manuelle justeringer på maskinen.

Hvis du ikke trykker på noen knapper i løpet av ti sekunder under programmering eller klargjøring for bruk av den trådløse kontrolleren, går den over i hvilemodus og tilbake til sist lagret program eller innstilling.

⚠ FORSIKTIG

Hydraulikkvæske som kommer ut under trykk, kan trenge gjennom huden og forårsake personskader.

Slå av den trådløse kontrolleren og arbeidskjøretøyet (for å være sikker på at det ikke forekommer hydraulikkstrøm) før du utfører fysiske justeringer på kniver eller gulv.

Bruke hydraulikkontroller og tilleggsutstyr

Modell 44751

Fjernkontrollsystem

Fjernkontrollsystemet består av en håndholdt fjernkontroll, en +12 til +14,4 V DC baseenhet og en ledningssats.

Håndholdt fjernkontroll

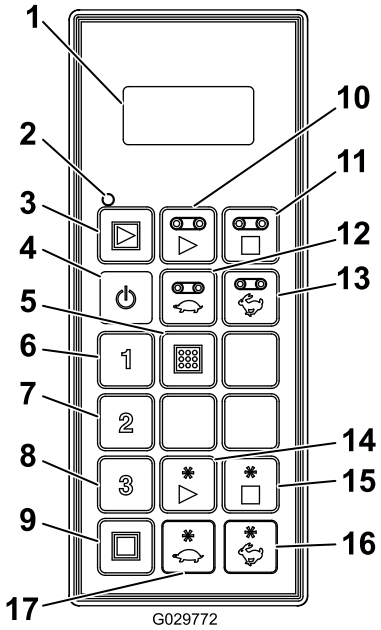

g029772

Figur 42

1. LCD-skjerm
2. Status-LED for fjernkontroll
3. All Start (Start alle): Starter gulv og tilleggsutstyr
4. On/off (på/av)
5. Lagre: Lagrer forhåndsinnstillinger
6. Forhåndsinnstilling 1
7. Forhåndsinnstilling 2
8. Forhåndsinnstilling 3
9. All Stop (Stopp alle): Stopper alle funksjoner
10. Floor Start (Start gulv)
11. Floor Stop (Stopp gulv)
12. Reduser gulvhastigheten
13. Øk gulvhastigheten
14. Start tilleggsutstyr
15. Stopp tilleggsutstyr
16. Øk hastigheten på tilleggsutstyret
17. Reduser hastigheten på tilleggsutstyret

Knappefunksjoner

Knapp	Navn	Funksjon
	PÅ/AV	Slår den håndholdte fjernkontrollen på eller av.
	START ALLE	Gir funksjonskontroll av både gulv og tilleggsutstyr, inkludert på/av og visning av hastighet.
	FLOOR START (START GULV)	Gir funksjonskontroll av beholderens gulvtransportbånd inkludert På/Av og visning av gulvhastighet.
	FLOOR STOP (STOPP GULV)	Stopper gulvet.

Knapp	Navn	Funksjon
	FLOOR DEC (REDUSER GULVHASTIGHET)	Reduserer gulvhastigheten.
	FLOOR INC (ØK GULVHASTIGHET)	Øker gulvhastigheten.
1	FORHÅNDSINNSTILLING 1	Forhåndsinnstilte verdier du kan lagre for både gulv- og tilleggsutstyrshastighet.
2	FORHÅNDSINNSTILLING 2	
3	FORHÅNDSINNSTILLING 3	
	OPPBEVAR	Brukes sammen med FORHÅNDSINNSTILLINGSknappen for å lagre eller opprette et minne for forhåndsinnstilling.
	OPTION START (START TILLEGGSUTSTYR)	Gir funksjonskontroll av det bakre tilleggsutstyret inkludert På/Av og visning av tilleggsutstyrets hastighet.
	OPTION STOP (STOPP TILLEGGSUTSTYR)	Stopper tilleggsutstyret.
	OPTION DEC (REDUSER HASTIGHET PÅ TILLEGGSUTSTYR)	Reduserer hastigheten på tilleggsutstyret.

Knapp	Navn	Funksjon
	OPTION INC (ØK HASTIGHET PÅ TILLEGGSUTSTYR)	Øker hastigheten på tilleggsutstyret.
	ALL STOP (STOPP ALLE)	Stopper både gulv og tilleggsutstyr.

Slå på den håndholdte fjernkontrollen

Trykk på Trykk på kontrollerens PÅ/AV-knapp, og vent til den finner basen. Sørg for ikke å trykke på noen knapper på den håndholdte fjernkontrollen mens oppstartsrutinen pågår.

Oversikt over status-LED for fjernkontroll

Modell 44751

Fjernkontrollens status-LED-lampe blinker sakte ved 2 Hz (to ganger i sekundet) når den håndholdte fjernkontrollen sender og ingen av knappene er trykket ned, når knappene for gulv og tilleggsutstyr er aktive. Når du trykker på en knapp, blinker lampen ved 10 Hz.

Viktige funksjonalitetselementer

- Når du slår på den håndholdte fjernkontrollen, skal skjermen vise **FLR OFF** og **OPT OFF** i ca. 5 sekunder. Hvis du ser ordene «waiting for base» (venter på baseenhet) på skjermen, må du sjekke at baseenheten har strøm og at NØDSTOPPKNAPPEN til baseenheten er trukket ut.
- Det er alltid et **gjeldende arbeidsminne**. Gjeldende arbeidsminne er ikke en forhåndsinnstilling. Når du slår på den håndholdte fjernkontrollen, brukes de sist lagrede arbeidsinnstillingene fra gjeldende arbeidsminne.
- Driftssekvens for den håndholdte fjernkontrollens startknapper:
  1. Ett trykk på startknappen (START ALLE, GULVSTART eller START AV TILLEGGSUTSTYR) kaller opp det gjeldende arbeidsminnet som er lagret i den håndholdte fjernkontrollen.
  2. Trykk på samme startknapp en gang til for å slå på komponenten hvis hydraulikken er aktivert (trinnvis økende tall vises på skjermen).
  3. Trykk på samme startknapp en tredje gang for å lagre den nye innstillingen som er opprettet, i fjernkontrollens arbeidsminne.

- Når du har trykket én gang på en startknapp for å vise gjeldende arbeidsminneinnstilling i en ikke-arbeidsmodus, har du omlag ti sekunder på deg til å begynne å justere innstillingen, ellers går fjernkontrollen tilbake til av. I en arbeidsmodus gjelder ikke tisekundersregelen.
- Hvis du skal programmere en forhåndsinnstilling, må elementene først **aktiveres eller innkobles**.
- For at elementet skal kunne brukes fra en forhåndsinnstilling, må du angi prosentandelene for elementets hastighet på skjermen for å aktivere eller innkoble dem. Hvis ordet **AV** vises på skjermen, må du gjenoppkalle forhåndsinnstillingen.

Manuell overstyring

Hvis den håndholdte fjernkontrollen mangler, skades eller svikter, kan du likevel bruke maskinen for å fullføre oppgaver eller fortsette en spredningsjobb.

Overstyringstilgangen er på førersiden av hydraulikksystemet (Figur 43).

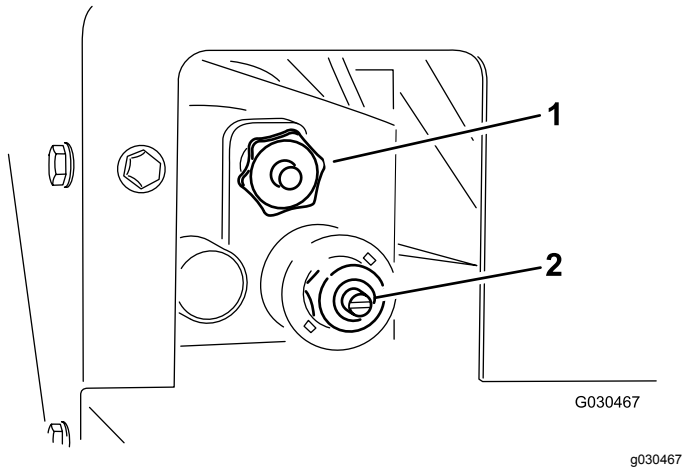

Figur 43

1. Gulvhastighet
2. Spinnehastighet

- Du kan justere gulvhastigheten (Figur 44) ved å vri den svarte knotten med urviseren. Bruk den maksimale gulvhastigheten i det fargekodede driftssystemet når du ikke har hydraulikkstrøm. Denne innstillingen er nyttig når beholderen er full av sand.

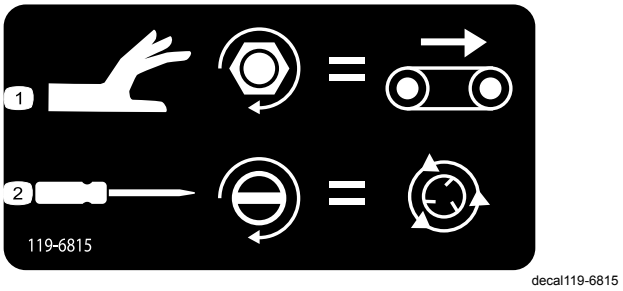

Figur 44

Merke for manuell overstyring

1. Justering av gulvhastighet
2. Hastighetsjustering for spinner

- For å justere spinnerhastigheten (Figur 44) bruker du et flatt skrujern for å øke spinnehastigheten ved å dreie skruen med klokken eller redusere spinnehastigheten ved å dreie skruen mot klokken.

Merk: Hvis du justerer maskinen med hydraulikkstrømmen aktivert og ikke vil spre sand under justeringen, påser du at gulvet er slått av.

Når innstillingene er tilfredsstillende, bruker du mengderegulatoren for hydraulikkstrøm på tauekjøretøyet til å slå systemet på og av under bruk.

Bruke den håndholdte fjernkontrollen

Modell 44751

LCD-skjerm

LCD-skjermen, som har to linjer og åtte tegn per linje, viser status og aktivitet når du trykker på knappene på den håndholdte fjernkontrollen. Den har bakgrunnsbelysning og kontrast som kan justeres av brukeren. Endringene lagres i fjernkontrollens gjeldende arbeidsminne. Når enheten slås av, brukes skjermen de siste innstillingene for kontrast og bakgrunnsbelysning når du slår på enheten.

Justere bakgrunnsbelysningen

Hold inne knappene ALL STOP (stopp alle) og FLOOR DECREASE (reduser gulvhastighet) samtidig, og hold øye med skjermen til ønsket skjermlys er nådd.

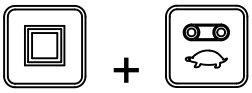

Merk: Det finnes tre innstillinger: AV, LAV og HØY.

Bakgrunnsbelysningen forbruker mest energi av alle funksjonene på den håndholdte fjernkontrollen. Hvis bakgrunnsbelysningen økes, øker strømforbruket,

og dette forkorter batterienes levetid. Jo svakere bakgrunnsbelysning, desto lenger varer batteriene.

Slik øker du kontrasten:

Hold inne knappene ALL STOP (STOPP ALLE) og OPTION INCREASE (ØK HASTIGHET PÅ TILLEGGSUTSTYR) samtidig, og hold øye med displayet til ønsket kontrast er nådd.

Merk: Det finnes tre innstillinger: AV, LAV og HØY.

Slik reduserer du kontrasten:

Hold inne knappene ALL STOP (stopp alle) og OPTION DECREASE (reduser hastighet på tilleggsutstyr) samtidig, og hold øye med skjermen til ønsket kontrast er nådd.

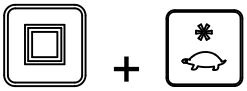

Merk: Det finnes tre innstillinger: AV, LAV og HØY.

Kontrollere visningen for batterilevetid, driftsfrekvens og baseenhets- og fjernkontroll-ID

Hold nede knappene STOPP ALLE og STOPP TILLEGGSUTSTYR samtidig for å vise flere informasjonspunkter.

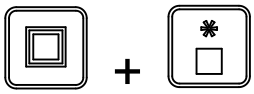

Mens du holder nede knappene, blar skjermen hvert annet sekund og viser først forventet batteriliv i gjenstående prosentandel eller gjeldende batterispenning, driftsfrekvensen (kanalen) som enhetene kommuniserer på, ID-nummeret til den håndholdte fjernkontrollen etterfulgt av ID-en til tilknyttet baseenhet.

Vedlikeholde den håndholdte fjernkontrollen

Selv om den håndholdte fjernkontrollen er robust, må du ikke miste den på harde underlag. Rengjør den håndholdte fjernkontrollen med en myk klut fuktet med vann eller et skånsomt rengjøringsmiddel. Unngå å lage riper på LCD-skjermen.

Skifte batteriene i den håndholdte fjernkontrollen

Den håndholdte fjernkontrollen får strøm fra fire batterier (alkaliske AA-batterier, 1,5 V hver) og fungerer mellom 2,4 og 3,2 V. Batterilevetiden er ca. 300 timer (kontinuerlig drift, bakgrunnsbelysning av), men batterilevetiden påvirkes av bruksfaktorer, spesielt innstillingen for bakgrunnsbelysning. Jo sterkere bakgrunnsbelysning, desto mer strøm forbrukes, noe som reduserer batterilevetiden.

Viktig: **Når du bruker den håndholdte fjernkontrollen, må du alltid ha nye batterier tilgjengelig.**

1. Løsne bolten i magneten på den magnetiske fjernkontrollbraketten (Figur 45).

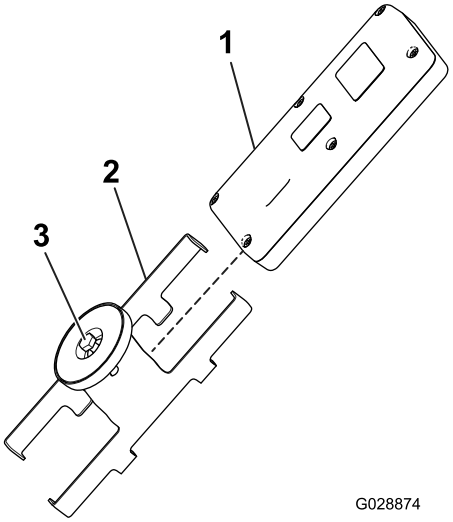

g028874

Figur 45

1. Håndholdt fjernkontroll
2. Magnetisk fjernkontrollbrakett
3. Bolt fast magneten

2. Skyv brakettsidene fra hverandre og ta ut fjernkontrollen (Figur 45).
3. Fjern de seks skruene på baksiden av fjernkontrollen, og ta av dekslet (Figur 46).

   Merk: La om mulig gummitetningen og stålpakningen være i kanalen når du fjerner dekslet og batteriene.

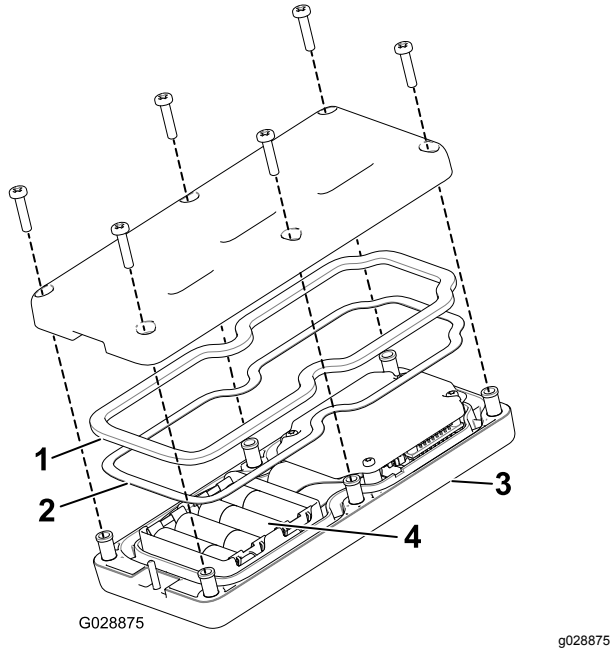

Figur 46

1. Gummipakning
2. Stålpakning
3. Håndholdt fjernkontroll
4. 4 AA-batterier

4. Fjern de utladede batteriene og avhend dem i henhold til lokale forskrifter.
5. Koble batteriene til korrekte poler. Batterirommet har merker for polaritet for hver pol (Figur 46).

   Merk: Hvis du setter inn batteriene feil, vil ikke den håndholdte fjernkontrollen fungere.
6. Hvis du utilsiktet fjerner gummitetningen og stålpakningen, må du forsiktig legge dem på plass i kanalen i den håndholdte fjernkontrollen igjen (Figur 46).
7. Sett dekslet på plass og fest det med de seks skruene du fjernet tidligere (Figur 46), og stram til med et moment på 1,5 til 1,7 N·m.
8. Monter den håndholdte fjernkontrollen i den magnetiske fjernkontrollbraketten, skyv halvdelene sammen for å sikre den håndholdte fjernkontrollen, og stram bolten i magneten (Figur 45).

Opprette forbindelsen mellom den håndholdte fjernkontrollen og baseenheten

Fabrikkinnstillingen oppretter forbindelse mellom den håndholdte fjernkontrollen og baseenheten, slik at de kan kommunisere. Det kan imidlertid være tilfeller der du må opprette denne forbindelsen på nytt.

1. Trykk på nødstoppknappen for å slå av strømmen til baseenheten, og påse at den håndholdte fjernkontrollen er av.
2. Stå i nærheten av baseenheten i klar synslinje.
3. Trykk samtidig på knappene ON/OFF og ALL STOP.

   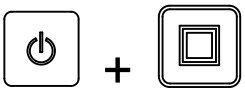

   Den håndholdte fjernkontrollen går gjennom sine oppstartsskjermer og stopper på **ASSOC PENDING** (venter på forbindelse).
4. Fortsett å holde inne begge knappene, og slipp dem raskt når **ASSOC ACTIVE** (forbindelse aktivert) vises (omtrent fire sekunder).

   Skjermen viser **PRESS STORE** (trykk på Lagre).
5. Trykk på knappen LAGRE.

   Fjernkontrollen viser **POW UP BASE** (slå på base).
6. Fortsett å holde inne knappen STORE, trekk ut NØDSTOPPknappen for å slå på baseenheten.

   Den håndholdte assosieres (sammenkobles) med baseenheten. Når dette er fullført, viser skjermen **ASSOC PASS** (assosiasjon gjennomført).
7. Slipp LAGRE-knappen.

Viktig: **Hvis skjermen viser *ASSOC EXIT* (assosiasjon avsluttet), mislyktes assosiasjonen.**

Merk: Vis sammenkoblingen for den håndholdte fjernkontrollen og baseenheten ved å holde nede knappene STOPP ALLE og STOPP TILLEGGSUTSTYR samtidig.

Skjermen blar og viser den valgte kanalen og ID-en til baseenheten.

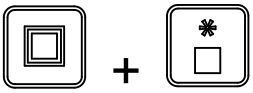

Bruke gulv og tilleggsutstyr via den håndholdte fjernkontrollen

Modell 44751

Bruk følgende prosedyrer for å stille inn og bruke maskingulv og tilleggsutstyr (f.eks. dobbeltspinner eller annet tilleggsutstyr) på følgende måte:

- Innstilling og bruk av bare gulvet
- Innstilling og bruk av bare tilleggsutstyr
- Innstilling og bruk av både gulv og tilleggsutstyr

Innstilling og bruk av bare gulvet

Når du først trykker på knappen START GULV-knappen (når gulvet ikke er i gang), viser skjermen på fjernkontrollen de lagrede innstillingene og en S vises etter FLR (dvs. **FLRS**), som indikerer at fjernkontrollen er i modus for kun innstilling. I denne kun innstilling-modus kan du justere innstillingen opp eller ned, men gulvet aktiveres ikke og forblir av. Dette gjør det mulig å angi ønsket gulvhastighet eller bruke den lagrede innstillingen uten at det fører til uønsket bevegelse. Når du har stilt inn hastigheten kan du trykke på knappen START GULV-knappen for å aktivere gulvet med den valgte innstillingen (hvis hydraulikken aktiveres, starter gulvet). Trykk på START GULV for tredje gang for å lagre den gjeldende verdien i minnet.

Merk: Endringer som gjøres i gulvinnstillingene mens gulvet er i gang iverksettes umiddelbart, men de er midlertidige så lenge du ikke lagrer de nye innstillingene ved å trykke på START GULV igjen etter at du endret innstillingen. Hvis du for eksempel foretar en justering mens skjermen viser **FLRS**, trykker du på Start gulv som starter gulvet ved den justerte innstillingen, og slår deretter av den håndholdte fjernkontrollen uten å trykke på START GULV igjen, som lagrer endringen. Neste gang du bruker fjernkontrollen, blir innstillingen tilbakestilt til den forrige lagrede verdien.

Merk: En nedtelling på ti sekunder starter når du trykker på START GULV, og FLRS (modus for kun innstilling) vises. Hvis du ikke trykker på en knapp løpet av disse ti sekundene, går displayet tilbake til FLR, og den forrige statusen/verdien vises og aktiveres. Nedtellingen tilbakestilles til ti sekunder hvis du trykker på en knapp mens den håndholdte fjernkontrollen er i modusen for kun innstilling.

1. Trykk på knappen FLOOR START (START GULV).

   Forhåndsvisningsverdien og FLRS vises.

2. Justere hastigheten med knappen INCREASE FLOOR SPEED (Øk gulvhastighet) eller DECREASE FLOOR SPEED.

   eller

3. Trykk på FLOOR START-knappen for å starte gulvet.

4. Trykk på FLOOR START-knappen for å lagre verdien for gulv.

   Skjermen viser **FLOOR STORE** (Lagre gulv). Den angitte verdien brukes når gulvet startes i fremtiden til du endrer innstillingen igjen.

Innstilling og bruk av bare tilleggsutstyr

Når du først trykker på knappen START TILLEGGSUTSTYR-knappen (når tilleggsutstyret ikke er i gang), viser skjermen på den håndholdte fjernkontrollen de lagrede innstillingene og en S vises etter OPT (dvs. **OPTS**), som indikerer at fjernkontrollen er i modus for kun innstilling. I denne kun innstilling-modus kan du justere innstillingen opp eller ned, men tilleggsutstyret aktiveres ikke og forblir av. Dette gjør det mulig å angi ønsket tilleggsutstyrhastighet eller bruke den lagrede innstillingen uten at det fører til uønsket bevegelse. Når du har stilt inn hastigheten kan du trykke på knappen START TILLEGGSUTSTYR-knappen for å aktivere den valgte innstillingen (hvis hydraulikken aktiveres, startes tilleggsutstyret). Trykk på OPTION START for tredje gang for å lagre den gjeldende verdien i minnet.

Merk: Endringer som gjøres i innstillingene for tilleggsutstyret mens det er i gang, iverksettes umiddelbart, men de er midlertidige så lenge du ikke lagrer de nye innstillingene ved å trykke på OPTION START igjen etter at du endret innstillingen. Hvis du for eksempel foretar en justering mens skjermen viser **OPTS**, trykker du på START TILLEGGSUTSTYR som starter tilleggsutstyret ved den justerte innstillingen, og slår deretter av den håndholdte fjernkontrollen uten å trykke på START TILLEGGSUTSTYR igjen, som lagrer endringen. Neste gang du bruker fjernkontrollen, blir innstillingen tilbakestilt til den forrige lagrede verdien.

Merk: En nedtelling på ti sekunder starter når du trykker på START TILLEGGSUTSTYR, og FLRS (modus for kun innstilling) vises. Hvis du ikke trykker på en knapp løpet av disse ti sekundene, går displayet tilbake til OPT, og den forrige statusen/verdien vises og aktiveres. Nedtellingen tilbakestilles til ti sekunder

hvis du trykker på en knapp mens den håndholdte fjernkontrollen er i modusen for kun innstilling.

1. Trykk på knappen START TILLEGGSUTSTYR.

Forhåndsvisningsverdien og FLRS vises.

2. Justere hastigheten med knappen INCREASE OPTION SPEED (Øk tilleggsutstyrhastighet) eller DECREASE OPTION SPEED (Reduser tilleggsutstyrhastighet).

eller

3. Trykk på OPTION START-knappen for å starte tilleggsutstyret.

4. Trykk på OPTION START-knappen for å lagre valget for tilleggsutstyret.

Skjermen viser **OPTION STORE** (lagre tilleggsutstyr). Den angitte verdien brukes når tilleggsutstyret startes i fremtiden til du endrer innstillingen igjen.

Innstilling og bruk av gulv og tilleggsutstyr sammen

Når du først trykker på knappen START ALLE-knappen (når tilleggsutstyret ikke er i gang), viser skjermen på fjernkontrollen de lagrede innstillingene for gulv og tilleggsutstyr, og en S vises eller FLR og OPT (dvs. **FLRS** og **OPTS**), som indikerer at den håndholdte fjernkontrollen er i modus for kun innstilling. I denne kun innstilling-modus kan du justere enten innstillingen opp eller ned, men gulvet og tilleggsutstyret aktiveres ikke og forblir av. Dette gjør det mulig å angi ønsket hastighet eller bruke de lagrede innstillingene uten at det fører til uønsket bevegelse. Når du har stilt inn hastighetene, kan du trykke på knappen START ALLE-knappen for å aktivere den valgte innstillingen for gulv og tilleggsutstyr (hvis hydraulikken er aktivert, starter gulvet og tilleggsutstyret). Trykk på ALL START for tredje gang for å lagre den gjeldende verdien i minnet.

Merk: Endringer som gjøres i innstillingene mens gulvet og tilleggsutstyret er i gang, iverksettes umiddelbart, men de er midlertidige så lenge du ikke lagrer de nye innstillingene ved å trykke på ALL START igjen etter at du endret innstillingen. Hvis du for eksempel foretar en justering mens skjermen viser **FLRS** og **OPTS**, trykker du på START ALLE som starter gulvet og tilleggsutstyret ved den justerte innstillingen, og slår deretter av den håndholdte fjernkontrollen uten å trykke på START ALLE igjen, som lagrer endringen. Neste gang du bruker fjernkontrollen, blir innstillingene tilbakestilt til de forrige lagrede verdiene.

Merk: En nedtelling på ti sekunder starter når du trykker på START ALLE , og modusen for kun innstilling vises. Hvis du ikke trykker på en knapp løpet av disse ti sekundene, går skjermen tilbake til FLR og OPT, og den forrige statusen/verdien vises og brukes. Nedtellingen tilbakestilles til ti sekunder hvis du trykker på en knapp mens den håndholdte fjernkontrollen er i modusen for kun innstilling.

1. Trykk på START ALLE-knappen.

Forhåndsvisningsverdiene og FLRS og OPTS vises.

2. Justere hastighetsinnstillingene på følgende måte:

   - Justere hastighetsinnstillingen for gulv med knappen INCREASE FLOOR SPEED (Øk gulvhastighet) eller DECREASE FLOOR SPEED (Reduser gulvhastighet).

eller

   - Justere hastighetsinnstillingen for tilleggsutstyr med INCREASE OPTION SPEED (øk tilleggsutstyrhastighet)- eller DECREASE OPTION SPEED (reduser tilleggsutstyrhastighet)-knappen.

eller

3. Trykk på knappen ALL START (start alle) for å kjøre gulv og tilleggsutstyr.

4. Trykk på ALL START-knappen for å lagre verdiene.

Skjermen viser **ALL STORE** (lagre alle). Den angitte verdien brukes når tilleggsutstyret startes i fremtiden til du endrer innstillingen igjen.

Merk: Du må kjøre både gulv og tilleggsutstyr for å lagre innstillingene med START ALLE-knappen. Hvis ingen eller bare én av dem kjører, vil trykk på START ALLE-knappen enten starte begge eller starte den som ikke var i gang. Ingen ting blir lagret, og de tidligere lagrede innstillingene for gulv og tilleggsutstyr vises.

Det er viktig å være klar over at den lagrede kommandoen for gulvet og tilleggsutstyret er brukt to ganger, én gang for en individuell kommando ved bruk av START GULV eller START TILLEGGSUTSTYR, og én gang for en kombinert handling ved bruk av START ALLE. I begge tilfeller er det samme tall.

Forhåndsinnstilte moduser på den håndholdte fjernkontrollen

Modell 44751

Stille inn knappene for Forhåndsinnstilling 1, 2 og 3

Fjernkontrollen har tre FORHÅNDSINNSTILLING-knapper som du kan programmere med innstillinger for gulv- og tilleggsutstyrshastighet. Hver FORHÅNDSINNSTILLING-knapp fungerer som en forhåndsinnstilt modus for START ALLE-knappen, med unntak av at de bruker forskjellige, brukerdefinerte, hurtigreferanseverdier for hastighet.

Hvis gulvet og/eller tilleggsutstyret kjører når det trykkes på FORHÅNDSINNSTILLING-knappen, vises en forhåndsinnstilt verdi for både gulvet og tilleggsutstyret, og hvis du da trykker på knappen START ALLE, erstattes de aktuelle driftsverdiene med de forhåndsinnstilte verdiene. Hvis du ikke trykker på START ALLE-knappen innen ti sekunder, går systemet tilbake til de tidligere lagrede verdiene.

Bruk den følgende prosedyren til å angi verdiene for en FORHÅNDSINNSTILLING-knapp:

1. Start både gulv og tilleggsutstyr enten individuelt eller ved å bruke START ALLE-knappen.
2. Still inn ønsket hastighet for både gulv og tilleggsutstyr ved å bruke de relevante knappene for å ØKE og REDUSERE hastigheten for hver utgang.
3. Trykk på og hold knappen STORE inne, og trykk deretter på knappen PRESET (1, 2 eller 3).

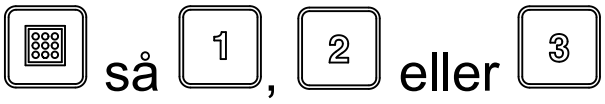

Skjermen viser «PRESET SAVED» (forhåndsinnstilling lagret).

Merk: Hvis du holder inne LAGRE-knappen og trykker på en FORHÅNDSINNSTILLING-knapp mens enten gulvet eller tilleggsutstyret er av, lagres ingen nye verdier for hverken gulv eller tilleggsutstyr. Forhåndsinnstillingen tar vare på tidligere lagret verdi.

Bruke en forhåndsinnstilt modus

1. Trykk på ønsket PRESET-knapp (1, 2 eller 3) for å vise innstillingene for gulv og tilleggsutstyr.
2. Trykk på ALL START-knappen for å starte gulvet og tilleggsutstyret (hvis hydraulikken er slått på).
3. Bruk START-og STOP-knappene til å kontrollere gulvet og tilleggsutstyret etter behov..

Laste beholderen

Viktig: **Ta aldri med passasjerer i beholderen.**

Viktig: **Ikke frakt laster som overskrider maskinens eller tauekjøretøyets lastebegrensninger. Se** **Spesifikasjoner (side 17).**

Viktig: **Stabiliteten til lastene kan variere, for eksempel vil høye laster ha et høyere tyngdepunkt. Om nødvendig, reduser maksimal lastebegrensning for å sikre bedre stabilitet.**

1. Koble maskinen til tauekjøretøyet.
2. Last beholderen med materiale.

   Viktig: **Legg ikke store eller tunge objekter i beholderen. Materiale som er større enn baklemåpning kan skade båndet og baklemmen. Sørg også for at lasten har lik struktur. Maskinen kan uforutsigbart slynge ut små steiner fra sanden.**

   Gjør dette for å forhindre at maskinen tipper over (se sikkerhetsmerker i denne håndboken):

- Vit nøyaktig hvor høy og tung lasten er. Høyere og tyngre laster kan øke faren for tipping.
- Fordel lasten jevnt, på langs og side til side.
- Vær forsiktig i svinger, og unngå utrygge manøvrer.

Lesse av beholderen

⚠ ADVARSEL

Maskinen kan amputere hender og føtter.

Hold hender og føtter vekk fra beholdervernet på spinnervernet og spinnerenheten når maskinen er i drift eller når den hydrauliske kraftpakkemotoren på tauekjøretøyet er i gang.

Du skal ikke stå bak maskinen når du lesser av eller sprer. Dobbeltspinneren utstøter partikler og støv i høy hastighet.

Du skal ikke lesse av maskinen i en bakke.

⚠ ADVARSEL

Avlasting av maskinen når den ikke er tilkoblet tauekjøretøyet, kan føre til at lasten forskyver seg og maskinen velter.

Sørg for at maskinen er tilkoblet tauekjøretøyet før avlessing.

Kjøring

Maskinen er utviklet for utelukkende å brukes i terrenget. Maksimal anbefalt hastighet uten last er 24 km/t.

Ha alltid god kontroll over maskinen. Ikke ta skarpe svinger, gjør plutselige bevegelser eller utfør andre utrygge handlinger.

Brems ned før du skal svinge, spesielt på vått og glatt underlag, og på sand. Svingklareringer er begrenset hvis du har tilleggsutstyr montert på maskinen.

⚠ FORSIKTIG

Bruk av maskinen på en utrygg måte kan føre til alvorlig personskade eller dødsfall.

Vær oppmerksom på omgivelsene når du svinger eller rygger. Sørg for at området er klart og hold andre på god avstand. Fortsett sakte.

Slå av tilleggsutstyret når du nærmer deg mennesker, kjøretøy, veikryss eller fotgjengerfelt.

Merk: Tunge laster og vått eller kupert terreng øker tiden det tar å stoppe, og reduserer evnen til å svinge raskt og trygt.

Etter bruk

Sikkerhet etter bruk

- Parker maskinen på et flatt underlag. Unngå mykt underlag, siden jekkstøtten kan synke ned i underlaget og føre til at maskinen velter.
- Ikke koble maskinen fra tauekjøretøyet i bakker eller hvis den fremre jekken og den bakre jekkstøtten ikke er innkoblet.
- Sørg for at den bakre jekkstøtten og beholderen er i senket stilling. Plasser et avstandsstykke (som et trestykke) under den bakre støtten hvis avstanden til bakken er mer enn 5 cm.
- Når du kobler fra maskinen, må du alltid blokkere hjulene for å hindre bevegelse.
- Hold alle deler av maskinen i god stand, og sørg for at de er godt festet.
- Skift ut slitte, skadde eller manglende merker.

Koble maskinen fra et tauekjøretøy

1. Parker tauekjøretøyet og maskinen på tørt, jevnt underlag.
2. Sett på parkeringsbremsen på tauekjøretøyet, slå av motoren og ta ut tenningsnøkkelen.
3. Plasser blokker under to av hjulene på maskinen (foran og bak).
4. Slipp ut alt trykk fra hydraulikksystemet.
5. Koble fra hydraulikkslanger, og spol og oppbevar dem foran på maskinen.
6. Koble mellomliggende strømledning fra tauekjøretøyet.
7. Senk jekkstøtten(e) som følger:
   - På slepechassiset, snu jekkstøtten 90 grader (med klokken) til nedslått stilling for å støtte maskinen.
   - På Truckster-direktekoblingchassiset, flytt jekkstøtter til fremre del av maskinen og snu dem 90 grader helt til nedre del av jekkstøttene peker mot bakken.
8. Løft maskinen med jekkstøtten(e) til vekten ikke lenger støttes av tauekjøretøyets trekkstang.
9. Trekk ut festetappen.

10. Kontroller at det ikke er noen flere tilkoblinger mellom maskinen og tauekjøretøyet.

Parkere maskinen

Parker alltid maskinen på en jevn flate. Plasser blokker under to av hjulene på maskinen (foran og bak hvis den er i kjøretøysmontert konfigurasjon).

⚠ ADVARSEL

Hvis maskinen kobles fra tauekjøretøyet i en bakke, kan maskinen bevege seg ukontrollert.

Du skal ikke koble maskinen fra tauekjøretøyet i en bakke. Sørg for at fremre jekkstøtte er i støttestilling.

For å rotere jekkstøtten fra vertikal (støtte)-stilling til en horisontal (kjøre)-stilling trekker du ut jekkstøttens støttetapp og sveiver jekkstøtten. Sørg for at jekkstøtten er festet til maskinen og i korrekt stilling under drift. På Toro-slepechassis finner du jekkstøtten på koblingsrøret (Figur 47). På Truckster-direktekoblingchassiset brukes to jekkstøtter (Figur 48). Bruk jekklagringsfestene bak på chassiset under drift.

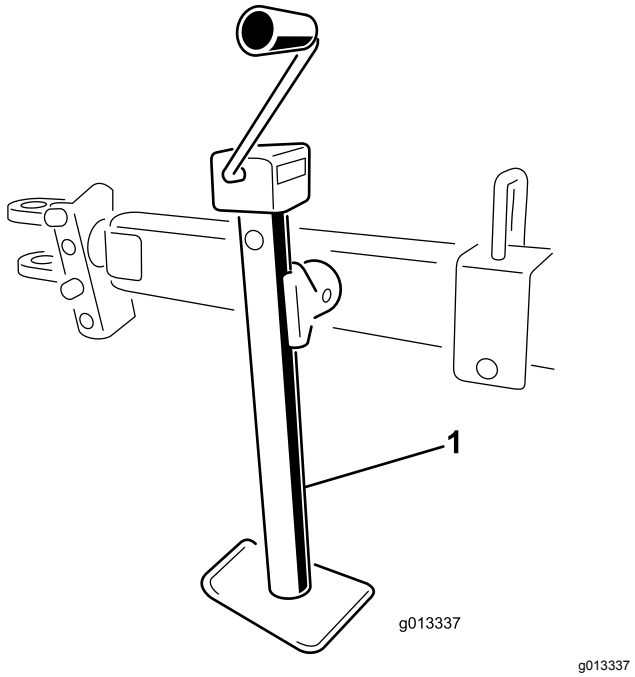

Figur 47

1. Jekkstøtte på slepechassis

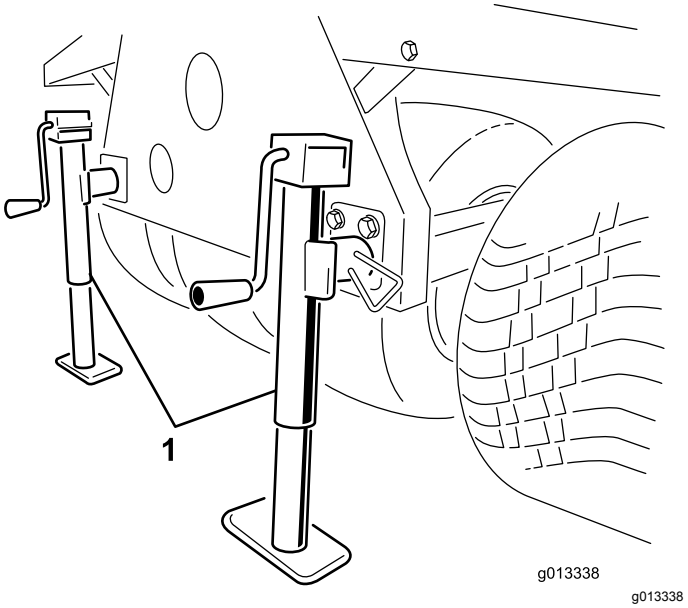

Figur 48

1. Jekkstøtter på Truckster-direktekoblingschassis

Bruke lagringspilarer

1. Parker arbeidskjøretøyet der maskinen skal lagres.

   Merk: Oppbevaringsstedet må være en hard og jevn flate.

2. Koble de elektriske forbindelsene fra arbeidskjøretøyet.
3. Koble de hydrauliske slangene til maskinen fra arbeidskjøretøyet.
4. Med giret på arbeidskjøretøyet i fri aktiverer du parkeringsbremsen og starter motoren.
5. Ved hjelp av kjøretøyets løftesylinder, heves fronten på maskinen høyt nok til å montere de fremre bena på lagringspilarene.
6. Slå av motoren.

   ⚠ ADVARSEL

   Arbeid på maskinen mens den står på lagringspilarene kan føre til alvorlig personskade eller dødsfall.

   Ikke kryp under eller utfør arbeid på maskinen mens den står på lagringspilarene.

7. Sett de fremre lagringsbena og de bakre jekkstøttene inn i rørene på maskinen, og fest dem med låsestiftene (Figur 49).

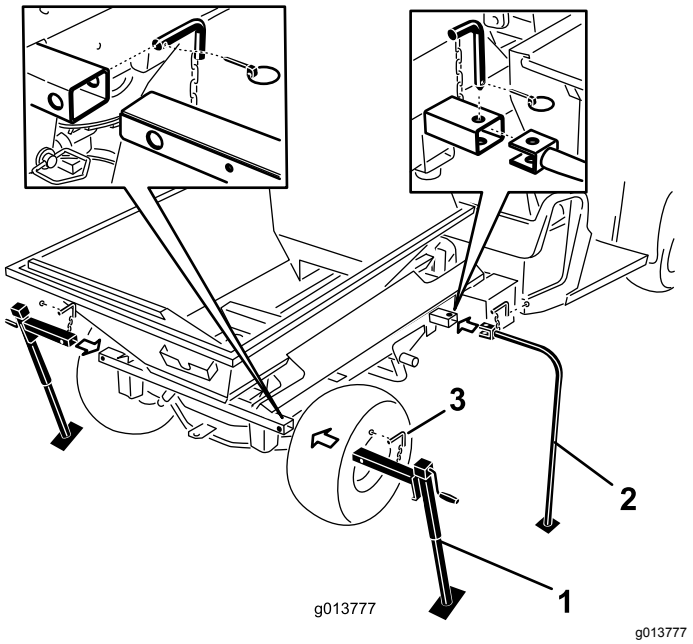

Figur 49

1. Bakre jekkstøtter
2. Fremre ben på lagringspilarer
3. Låsestift

8. Ved hjelp av kjøretøyets løftesylinder, senk ned fronten på maskinen til de fremre bena på lagringspilarene berører underlaget.
9. Hev de to bakre jekkstøttene helt til det ikke lenger er belastning på monteringspinnene som fester maskinens tverrstag til Workman-rammen.
10. Fjern de bakre ringstiftene, festetappene og skivene (Figur 50).

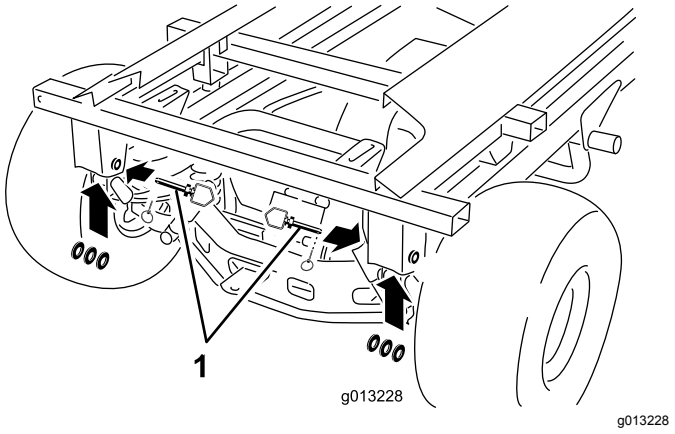

Figur 50

1. Festetapp, skiver og ringstift

11. Hold løftesylinderen med én hånd. Fjern løftesylinderens låsestift med den andre hånden.(Figur 51).

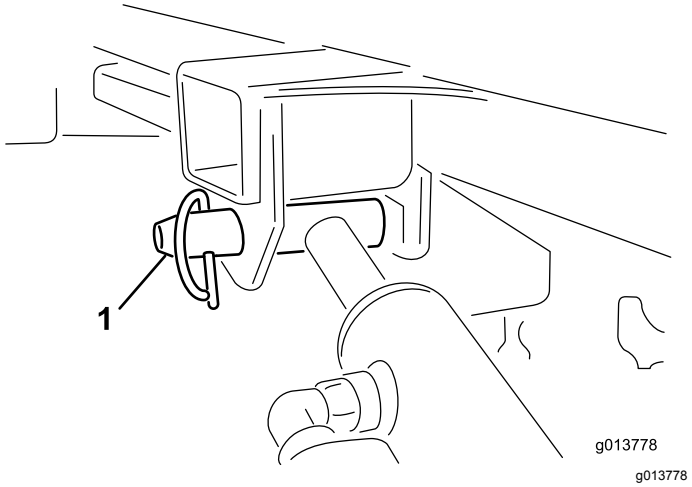

Figur 51

1. Løftesylinderens låsestift

12. Oppbevar sylindrene i festeklammer. Aktiver låsespaken til den hydrauliske løftemekanismen på kjøretøyet, slik at ikke løftesylindrene forlenges ved et uhell.
13. Hev de bakre jekkstøttene slik at det er tilstrekkelig klaring for å kunne kjøre bort fra maskinen.
14. Gå rundt maskinen. Påse at den går klar av rammen av arbeidskjøretøyet og at maskinen er sikret innenfor hver av de fire støttebeina.
15. Sett giret på arbeidskjøretøyet i fri, aktiver parkeringsbremsen, og start motoren.
16. Frigjør parkeringsbremsen og kjør arbeidskjøretøyet sakte forover, bort fra maskinhengeren på lagringspilarene.

Transportere maskinen

Viktig: **Før du laster maskinen på eller av tilhengeren, fjern dobbeltspinnermonteringen for å unngå skade.**

- Vær forsiktig når du laster maskinen av eller på en lastebil eller tilhenger.
- Bruk en bred rampe når du laster maskinen på en tilhenger eller lastebil.

Se *brukerhåndbok* for din slepechassiset og tauekjøretøyet for festeplasseringer på maskinen.

Merk: Hvis det ikke er mulig, fest maskinens panser til rammen med en stropp, eller fjern panseret og transporter og fest det separat, slik at det ikke blåser løs under transport.

1. Hvis montert, fjern dobbeltspinnermonteringen.
2. Kjør tauekjøretøyet opp rampen.
3. Stopp motoren, ta ut nøkkelen, og sett på parkeringsbremsen.

4. Fest maskinen nær hjulene med stropper, kjettinger eller kabler.

   Merk: Se lokale bestemmelser for krav om festing.

5. Fest blokker ved maskinens hjul på lasteplanet til tilhengeren eller lastebilen.

Vedlikehold

Merk: Last ned en gratis kopi av elektronikk- eller hydraulikkskjemaet ved å gå til www.Toro.com, og søke etter maskinen fra koblingen Håndbøker på hjemmesiden.

⚠ ADVARSEL

Arbeid på maskinen før frakobling av alle strømkilder kan føre til alvorlig personskade eller dødsfall.

Koble fra alle strømkilder til maskinen før du utfører vedlikeholdsarbeid.

Sikkerhet ved vedlikehold

- Før du overhaler eller justerer maskinen, må du stoppe maskinen, slå av motoren, aktivere parkeringsbremsen, ta ut nøkkelen og vente til alle bevegelige deler har stoppet.
- Foreta kun vedlikehold som er beskrevet i håndboken. Ta kontakt med en autorisert Toro-forhandler hvis det er nødvendig med store reparasjoner eller du trenger hjelp.
- Påse at maskinen er trygg å bruke ved å holde alle muttere, bolter og skruer godt strammet.
- Ikke utfør vedlikehold når motoren er i gang hvis du kan unngå det. Hold deg borte fra bevegelige deler.
- Du må ikke kontrollere eller justere kjedespenningen når tauekjøretøyet er i gang.
- Vær forsiktig når du reduserer trykket i komponenter under trykk.
- Støtt maskinen med klosser eller lagringspilarer når du arbeider på undersiden. Du må aldri stole på hydraulikken på tauekjøretøyet for å støtte maskinen.
- Kontroller pipemonteringsboltene ofte, for å sikre at de er strammet i henhold til spesifikasjonene.
- Etter vedlikehold eller justeringer på maskinen må du påse at panseret er lukket og låst og at alle vern er montert.

Smøring

Smøre maskinen

Basemodell

Serviceintervall: Etter de 25 første timene

Hver 40. driftstime Smør maskinen daglig når enheten brukes under forhold der det er ekstremt mye støv og skitt.

- Bruk et universelt smørefett for biler og andre kjøretøyer.
- Smør alle lagrene, hylsene og kjedene.

Maskinen har flere smørenipler (Figur 52 og Figur 53).

1. Rengjør smøreniplene.
2. Påfør smørefett i lagrene og hylsene.
3. Tørk av overflødig fett.

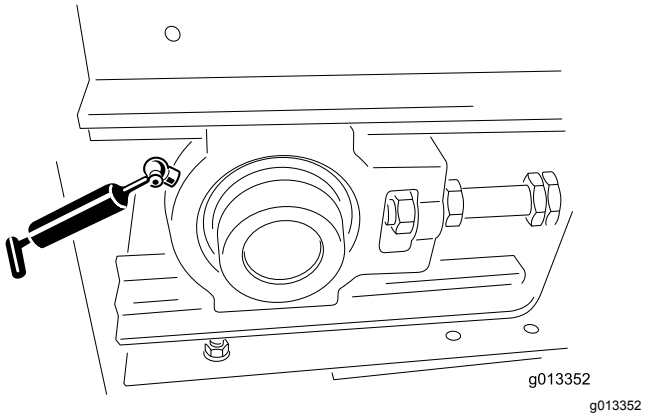

g013352

Figur 52

Smørenippel (én til venstre foran, én til høyre foran)

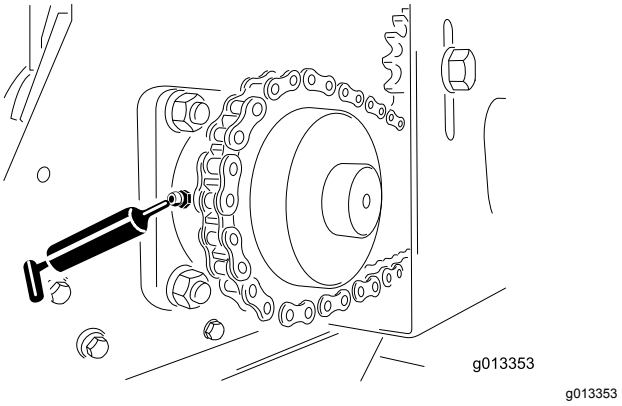

g013353

Figur 53

Smørenippel (én til venstre bak, én til høyre bak)

Smøre slepechassiset

Serviceintervall: Etter de 25 første timene

Årlig eller før lagring

Bruk et universelt smørefett for biler og andre kjøretøyer.

1. Rengjør smøreniplene (Figur 54).

2. Påfør smørefett i lagrene og hylsene.
3. Tørk av overflødig fett.

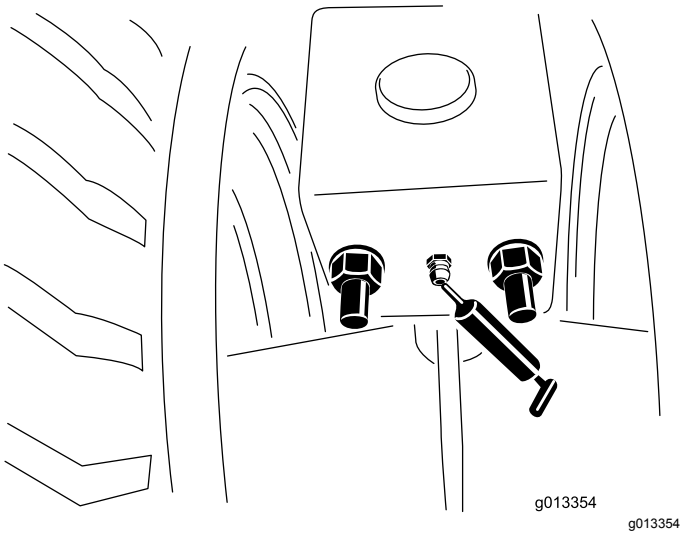

Figur 54
Smørenipler (fremre og bakre, venstre og høyre).

Smøre hjullagrene

Valgfritt slepechassis

Serviceintervall: Hver 300. driftstime/Årlig (avhengig av hva som kommer først)

Rengjør og pakk hjulenes kulelagre.

Kontrollere hjulene og dekkene

Valgfritt slepechassis

Serviceintervall: For hver bruk eller daglig

- Kontroller dekktrykket på tauekjøretøyet. Se *brukerhåndboken* for tauekjøretøyet.
- Anbefalt dekktrykk for valgfritt slepechassis er 0,69 bar, eller som anbefalt av dekkprodusenten.
- Kontroller dekkene med henblikk på overdreven skade eller slitasje.
- Kontroller at hjulboltene er trukket til og at ingen av dem mangler.

Sikkerhet for hydraulikksystem

- Kontroller at alle hydraulikkvæskeslanger og -ledninger er i god stand, og at alle hydraulikkoblinger og -beslag er tette, før hydraulikksystemet settes under trykk.
- Oppsøk legehjelp øyeblikkelig hvis olje sprøytes inn under huden. Innsprøytet væske må fjernes kirurgisk innen få timer av en lege.
- Hold kropp og hender borte fra hull eller dyser som sprøyter ut hydraulisk olje under høyt trykk.
- Bruk kartong eller papir til å finne lekkasjer.
- Før du utfører vedlikehold eller reparasjoner på det hydrauliske systemet, må du forsiktig slippe ut alt trykket.

Spesifisering av hydraulikk

Maskinen sendes fra fabrikken fylt med hydraulikkvæske av høy kvalitet. Kontroller hydraulikkvæskens nivå før du starter maskinen for første gang, og deretter hver dag. Anbefalte erstatningsvæsker er:

Toro Premium Transmission/Hydraulic Tractor Fluid
(Tilgjengelig i spann på 19 liter eller fat på 208 liter. Se delekatalogen eller kontakt Toro-distributør for å få oppgitt delenumre.)

Alternative væsker: Hvis den spesifiserte væsken ikke er tilgjengelig, kan andre universelle hydraulikkvæsker for traktor (UTHF) brukes, men de må kun være **konvensjonelle, petroleumsbaserte** produkter, ikke syntetiske eller biologisk nedbrytbare væsker. Spesifikasjonene må falle innenfor det oppgitte området for alle de følgende materialegenskapene, og væsken skal oppfylle oppførte bransjestandarder. Hør med væskeleverandøren din for å få vite om væsken oppfyller disse spesifikasjonene.

Merk: Toro er ikke ansvarlig for skader som skyldes bruk av uegnede alternative hydraulikkvæsker. Bruk bare produkter fra anerkjente produsenter som står for sine anbefalinger.

Materielle egenskaper:	
Viskositet, ASTM D445	cSt ved 40 °C (104 °F) 55 til 62
Viskositetsindeks ASTM D2270	140 til 152
Flytepunkt, ASTM D97	-37 til -43 °C (-35 til -46 °F)
Bransjespesifikasjoner: API GL-4, AGCO Powerfluid 821 XL, Ford New Holland FNHA-2-C-201.00, Kubota UDT, John Deere J20C, Vickers 35VQ25 og Volvo WB-101/BM	

Merk: Mange hydrauliske væsker er nesten fargeløse, noe som gjør det vanskelig å oppdage lekkasjer. Et rødt fargestoff for den hydrauliske oljen er tilgjengelig i flasker på 20 ml. Én flaske er nok til 15–22 l med hydraulikkvæske. Bestill delenr. 44-2500 fra en autorisert Toro-forhandler.

Kontrollere hydraulikksystemet

Serviceintervall: For hver bruk eller daglig

- Sjekk hydraulikksystemet for lekkasjer. Hvis du oppdager en lekkasje, stram til koblinger, eller bytt ut eller reparer den ødelagte delen.
- Kontroller hydraulikkslangene for slitasje og synlig skade.
- For maskiner med valgfri hydraulisk kraftpakke må du kontrollere hydraulikkvæskenivået i beholderen. Fyll beholderen med væske hvis nødvendig.
- For maskiner med hydraulisk kraft fra tauekjøretøyet må du kontrollere hydraulikkvæskenivået for tauekjøretøyet. Se *brukerhåndboken* for tauekjøretøyet.

Vedlikeholde lasteplanet og beholderen

Kontrollere baklemmen

Serviceintervall: For hver bruk eller daglig

Kontroller at den justerbare delen av baklemmen åpner og lukker seg uten å sette seg fast.

Oppbevare og kontrollere jekkstøttene

Serviceintervall: For hver bruk eller daglig

- Oppbevar jekkstøtten(e) i oppovervendt stilling før kjøring. På Truckster-direktekoblingschassiset oppbevarer du jekkstøttene på bakre del av maskinen.
- Sjekk at festetappen og jekkstøtten ikke er skadet, og at sikkerhetsbolten er på plass. (Bytt ut sikkerhetsbolter som mangler eller er skadet.)
- Kontroller at koblingene ikke er løse.

Kontrollere andre komponenter

Serviceintervall: For hver bruk eller daglig

- Kontroller knivene på dobbeltspinnerskivene for slitasje. Bytt ut når de er tynnslitte.
- Kontroller huset til dobbeltspinneren for tegn på sprekker eller korrosjon. Bytt ut slitasjeplater etter behov.
- Kontroller at sikkerhetsmerker er uskadet og lesbare, hvis ikke, bytt dem ut.

Vedlikeholde transportbåndsystemet

Kontrollere bånd- og baklemtetningene

Serviceintervall: For hver bruk eller daglig

- Kontroller alle gummipakninger for slitasje og skade. Hvis du oppdager lekkasjer, bytt ut eller reparer pakningene.
- Kontroller og juster transportbåndets rengjøringsskraper. Påse at skraperen er i full kontakt med båndet langs hele lengden.

Kontrollere transportbånd og valser

- Sjekk at transportbåndet sporer rett på valsene og ikke sklir – foreta justeringer hvis nødvendig. Se Justere sporingen av transportbåndet (side 41).
- Kontroller fremre og bakre valselagre hver andre måned for slitasje og synlig skade.
- Kontroller tilstanden og spenningen til drivkjedet og drevet.

  Viktig: **Kontroller om det ligger fastklemt spredningsmateriale mellom transportbåndunderlaget, båndet og valsene. Se Vaske maskinen (side 41).**

Justere transportbåndets remspenning

Utfør kun spenningsprosedyren hvis båndet sklir, hvis det har blitt byttet ut eller hvis det har blitt løsnet for å bytte ut andre deler.

1. Plasser båndets V-fører i førerne på fremre og bakre valser.
2. Stram de to beltejusteringsmutrene jevnt, helt til beltet sitter tett.

   Merk: Om nødvendig, fjern deksel på fremre ledevalse og bakre sjaktdeksel.
3. Last maskinen fullt opp med det tyngste materialet du forventer å bruke.
4. Bruk to skiftenøkler, hold enden av strekkstangen stille og løsne låsemutteren, dvs. mutteren som er nærmest stangen (Figur 55).

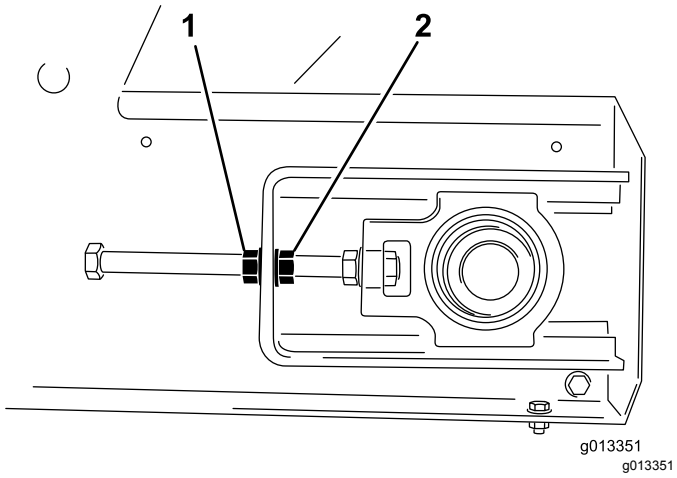

Figur 55

1. Låsemutter
2. Justeringsmutter

5. Slå på transportbåndet og sjekk om båndet sklir.
6. Hvis det gjør det, stopp båndet og stram begge justeringsmutrene en halv omdreining. Stram ikke for mye.
7. Gjenta trinnene 5 og 6 helt til transportbåndet ikke sklir lenger.
8. Stram til låsemutrene og monter de gule sikkerhetsdekslene.

Justere sporingen av transportbåndet

Transportbåndsystemet spores automatisk. Både fremre og bakre valser har et spor i midten som båndets V-fører skal føres i. Noen ganger sporer båndet utenfor disse sporene. Hvis du vil spore båndet, gjør du følgende:

1. Finn ut hvilken side båndet sporer mot.
2. Fjern sikkerhetsdekslene fra begge fremre hjørner.
3. På siden sporer beltet fremover. Hold enden av strekkstanga stille, løsne låsemutteren og stram til justeringsmutteren to flater på mutteren (Figur 55).
4. Stram til begge låsemutrene og slå på transportbåndet.
5. Kontroller sporingsbevegelsen. Gjenta trinnene ovenfor helt til båndet sporer tilbake til korrekt posisjon.

   Viktig: **Vær tålmodig! Pass på at båndet ikke blir for stram.**
6. Monter begge sikkerhetsdekslene.

Vaske maskinen

Salt, veitjære, sevje, gjødsel eller kjemikalier kan skade lakken på maskinen. Vask av disse avleiringene så for som mulig med vaskemiddel og vann. Du trenger kanskje ytterligere rengjøringsmidler eller løsemidler, men sørg for at de kan brukes på lakkerte overflater.

⚠ ADVARSEL

Antennelige væsker og rengjøringsmidler med giftige gasser er helseskadelig.

Bruk ikke brennbare væsker eller rengjøringsmidler med giftige gasser. Følg produsentens anbefalinger.

Viktig: **Bruk ikke trykkvasker. Den kan fjerne lakk, sikkerhetsmerker og smørefett, og kan også skade komponenter.**

1. Fjern tilleggsutstyret før rengjøring, og vask det separat.
2. Fjern den håndholdte fjernkontrollen.
3. Vask kroppen på maskinen med varmt vann og et mildt vaskemiddel.
4. Skyll vekk alle rester etter vaskemiddel med rent vann før det tørker.
5. Fjern båndets rengjøringsskraper fra bakenden av maskinen (Figur 56).

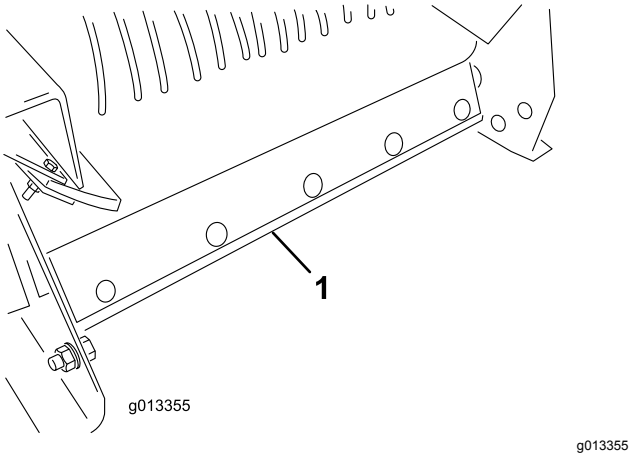

Figur 56

1. Båndets rengjøringsskraper

6. Hev fronten på maskinen så høyt du trenger.
7. Hvis du har en hengermontert maskin, bruker du løftesylinderen på tauekjøretøyet. (Se tauekjøretøyets brukerhåndbok.)
8. Hvis du har et slepe- eller Truckster-direktekoblingschassis, bruk jekkstøtten på chassiset.

9. Åpne baklemmen helt opp og sprut vann inn i beholderen og baklemområdet. Inspiser sidepakningene og bytt ut om nødvendig.

10. Finn rengjøringsmerket foran på maskinen (Figur 57), bruk en hageslange og spyl gjennom fremre vern helt til underfatet er fullstendig tomt for materiale (Figur 58).

    Merk: Når dekslene fjernes for smøring, grip sjansen til å vaske ut eventuell fastkjørt spredningsmateriale.

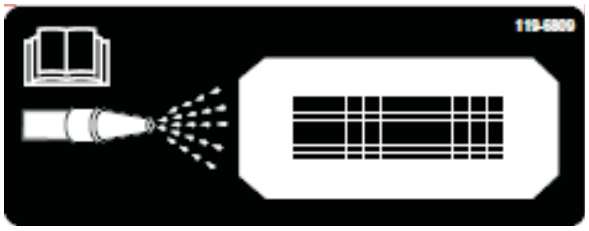

g013714

Figur 57

1. Rengjøringsmerke

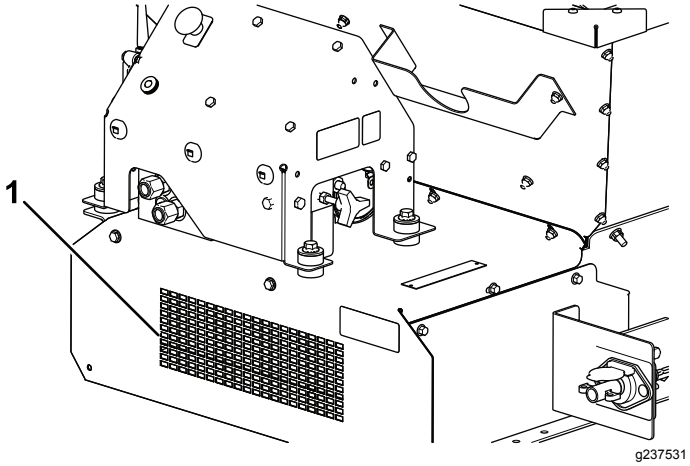

g237531

Figur 58

1. Rengjøring foran

11. Inspiser beholder, bunnvern, transportbånd, underlag og valser for å påse at alt fastklemt materiale er borte.

12. Senk maskinen tilbake til normal driftsstilling.

13. Monter båndets rengjøringsskraper. Skyv skraperstangen ned på båndet. Sørg for at skraperen er så vertikal som mulig, men fremdeles i kontakt med båndet.

Lagring

Gjør følgende før du setter maskinen bort for sesongen:

1. Parker maskinen på en jevn flate, aktiver parkeringsbremsen, slå av motoren, ta ut nøkkelen, og vent til alle bevegelige deler har stanset, før du forlater maskinen.
2. Rengjør maskinen grundig. Fjern deler om nødvendig.
3. Fjern den håndholdte fjernkontrollen.
4. Påse at nødstoppknappen er aktivert.
5. Kontroller alle fester og stram til om nødvendig.
6. Smør alle smørenipler og omdreiningspunkt. Tørk opp overflødig smøremiddel.
7. Bruk litt sandpapir på lakkerte områder som har fått riper eller rust og mal over.
8. Oppbevar maskinen innendørs hvis mulig.

Feilsøking

Kontrollere feilkoder

Modell 44751

Hvis diagnostikk-LED-lampen indikerer at det er en systemfeil, må du kontrollere feilkodene for å finne ut hva som er feil med maskinen. Se Diagnostisk LED-funksjon (side 16).

Feilkodetabell

Kode	Blinkemønster for lysdiode	Atferd	Detaljer
Maskinspesifikke feil			
11	Blink én gang, pause, blink én gang, lang pause, gjenta	Tapt kommunikasjon med baseenhet.	Kontakten er ikke koblet til. Finn og koble til den løse eller frakoblede ledningssatskontakten.
			Det er noe er galt med ledningssatsen. Kontakt Toro-forhandleren.
			Dårlig baseenhet. Kontakt den lokale Toro-forhandleren.
12	Blink én gang, pause, blink to ganger, lang pause, gjenta	Versjon ikke kompatibel med baseenhet og/eller HH	Feil programvare er installert (installer korrekt programvare fra Toro DIAG). Kontakt Toro-forhandleren.
13	Blink én gang, pause, blink tre ganger, lang pause, gjenta	Feil HH – ikke implementert på RevA	Feil produktassosiasjon med håndholdt fjernkontroll (dvs. prøver å bruke ProPass-enheten med en MH-400 håndholdt)

Gå inn i diagnostikkmodus og kontrollere kodene

1. Trykk på NØDSTOPP-knappen for å slå av strømmen.
2. Trekk det festede lokket av de to shuntkoblingene for diagnostikk (Figur 59, A).
3. Koble de diagnostiske shuntkoblingene sammen (Figur 59 B).

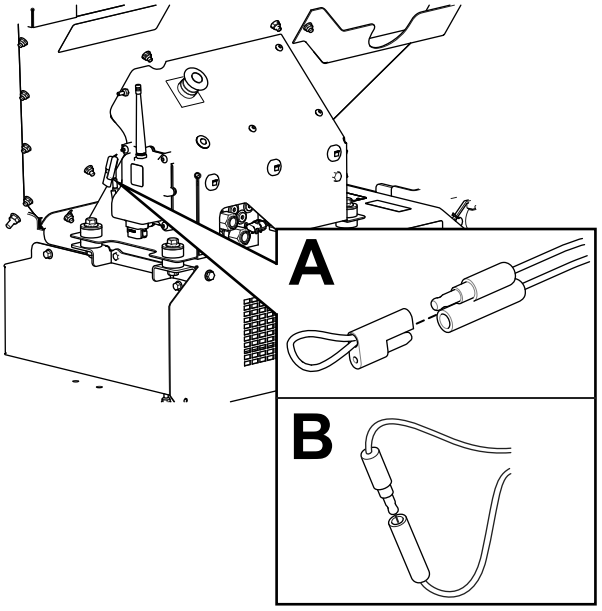

g238424

Figur 59

4. Trekk NØDSTOPPEN opp for å slå på strømmen.
5. Tell antall blink for å finne feilkoden, bruk deretter feilkodetabellen for å fastslå kilden til feilen.

   Merk: Hvis det er flere feil, blinker begge feilene etterfulgt av en lang pause, deretter gjentas blinkesekvensene.

Tilbakestille feilkodene

Når du har løst problemet, kan du tilbakestille feilkodene ved å kople fra og kople til de diagnostiske koplingene igjen. Diagnostikklampen blinker kontinuerlig ved 1 Hz (ett blink per sekund).

Avslutter diagnostikkmodus

1. Trykk på NØDSTOPP-knappen for å slå av strømmen. Se Nødstoppknapp (side 16).
2. Koble fra de diagnostiske shuntkoblingene (Figur 59, B).
3. Skyv den festede hetten på de to diagnostiske shuntkoblingene (Figur 59, A).
4. Trekk NØDSTOPPEN opp for å slå på strømmen.

Meldinger for håndholdt fjernkontroll

Modell 44751

Meldingstabell

Melding som vises	Beskrivelse
ASSOC PENDING	Forbindelse ennå ikke opprettet.
ASSOC ACTIVE	Forbindelsesforsøk pågår.
POWER UP BASE	Slår på strøm til baseenhet.
ASSOC PASS	Forsøk på å opprette forbindelse var vellykket.
ASSOC EXIT	Avslutter forbindelsesmodus
ASSOC FAIL	Forbindelsesforsøket mislyktes.
PRESS STORE	Trykk på STORE-knappen.
ALL STORE	Alle angitte verdier er lagret i gjeldende arbeidsminne.
OPTION STORE	Gjeldende innstillinger for tilleggsutstyr er lagret i gjeldende arbeidsminne.
BELT STORE	Gjeldende innstillinger for gulv er lagret i gjeldende arbeidsminne.
PRESET 1 STORE	Gjeldende Forhåndsinnstilling 1 er lagret i gjeldende arbeidsminne.
PRESET 2 STORE	Gjeldende Forhåndsinnstilling 2 er lagret i gjeldende arbeidsminne.
PRESET 3 STORE	Gjeldende Forhåndsinnstilling 3 er lagret i gjeldende arbeidsminne.
WAITING FOR BASE	Den håndholdte fjernkontrollen venter på svar fra baseenheten.
HOPPER UP	Den håndholdte fjernkontrollen sender en kommando om å heve beholderen.
HOPPER DOWN	Den håndholdte fjernkontrollen sender en kommando om å senke beholderen.
PROPASS REV XX	Produktet som systemet er innstilt til å kontrollere.
MH400 REV XX	Produktet som systemet er innstilt til å kontrollere.
BAT XX% Battery X.X V	Gjenværende batterilevetid i prosent. Gjenværende batterilevetid i spenning.
CHANNEL X	Den gjeldende kanalen som brukes av systemet.
HH ID XXXXXX	Identiteten til den håndholdte fjernkontrollen
BASE ID XXXXXX	Identiteten til baseenheten
FLR XX% OPT XX%	Gjeldende gulvhastighet i prosent. Gjeldende hastighet på tilleggsutstyr i prosent.

Meldingstabell (cont'd.)

Melding som vises	Beskrivelse
FLRS XX% OPTS XX%	Viser lagret regelmessig gulvhastighet og hastighet for tilleggsutstyr med 0 % kommando til utgangen, slik at operatøren kan bestemme om gjeldende innstilling skal brukes eller endres.
FLR OFF OPT OFF	Viser statusen til gulvet og tilleggsutstyret når de er avslått.
SERVICE ACTIVE (Aktiv tjeneste)	Tjenesteverktøyet er aktivt.
SERVICE NO APP (Tjeneste ingen app)	Tjenesten kan ikke kjøre en gyldig applikasjon.

European Privacy Notice

Informasjonen Toro samler inn
Toro Warranty Company (Toro) respekterer ditt personvern. For at vi skal kunne behandle ditt garantikrav og kontakte deg ved en eventuell produkttilbakekalling, ber vi deg om å dele enkelte personopplysninger med oss, enten direkte eller gjennom den lokale Toro-bedriften eller -forhandleren.

Toros garantisystem finnes på vertsservere i USA, hvor personvernlovgivningen kanskje ikke gir samme beskyttelse som i ditt eget land.

VED Å DELE DIN PERSONLIGE INFORMASJON MED OSS, SAMTYKKER DU I BEHANDLINGEN AV DIN PERSONLIGE INFORMASJON SOM BESKREVET I DENNE PERSONVERNERKLÆRINGEN.

Måten Toro bruker informasjon på
Toro kan bruke din personlige informasjon til å behandle garantikrav, til å kontakte deg ved en eventuell produkttilbakekalling og av andre hensyn som vi vil fortelle deg om. Toro kan dele din informasjon med Toros datterselskaper, forhandlere eller andre forretningspartnere i forbindelse med disse aktivitetene. Vi vil ikke selge din personlige informasjon til andre selskaper. Vi forbeholder oss retten til å oppgi personlig informasjon for samsvar med gjeldende lovgivning og på forespørsel fra passende myndighet, for å kunne drive våre systemer korrekt eller for vår egen eller andre brukeres beskyttelse.

Oppbevaring av personlig informasjon
Vi vil oppbevare din personlige informasjon så lenge vi har behov for den, av hensynene de opprinnelig ble samlet inn for eller av andre legitime hensyn (som f.eks. samsvar med regelverk), eller som påkrevd av gjeldende lovgivning.

Toros forpliktelse til dine personopplysningers sikkerhet
Vi tar rimelige forholdsregler for å beskytte sikkerheten til personopplysningene dine. Vi sørger også for at vi har nøyaktige og oppdaterte personopplysninger.

Tilgang til og korrigering av personopplysninger
Hvis du vil gjennomgå eller korrigere personopplysningene dine, kontakt oss per e-post på legal@toro.com.

Australsk forbrukerlov

Australske kunder vil finne opplysninger angående australsk forbrukerlov enten inni boksen eller hos din lokale Toro-forhandler.

California Proposition 65-advarsel

Hva er denne advarselen?

Du kan se et produkt for salg som har følgende advarselsmerke:

ADVARSEL: Kreftfremkallende og skadelig for forplantningsevnen – www.p65Warnings.ca.gov.

Hva er Prop 65?

Prop 65 gjelder for enhver virksomhet som har drift i California, selger produkter i California eller som lager produkter som kan selges i eller fraktes inn i California. Det pålegger at Californias guvernør fører og offentliggjør en liste over kjemikalier som det er kjent at kan forårsake kreft, fosterskader og/eller annen forplantningsskade. Listen, som oppdateres hvert år, inkluderer hundrevis av kjemikalier som brukes i mange dagligvarer. Formålet med Prop 65 er å informere offentligheten om disse kjemikaliene, og hvor utsatt man er for dem.

Prop 65 forbyr ikke salget av produkter som inneholder disse kjemikaliene, men krever i stedet advarsler på produktene, på produktemballasjen eller i litteraturen som følger med produktet. Videre betyr ikke en Prop 65-advarsel at et produkt ikke oppfyller produktsikkerhetsstandarder eller -krav. Faktisk har Californias myndigheter gjort det klart at en Prop 65-advarsel «ikke er det samme som en regulatorisk uttalelse om hvorvidt et produkt er 'trygt' eller 'utrygt'». Mange av disse kjemikaliene er blitt benyttet i produkter som har vært i daglig bruk i årevis, uten noen dokumenterte skadevirkninger. Hvis du ønsker mer informasjon, gå til https://oag.ca.gov/prop65/faqs-view-all.

En Prop 65-advarsel betyr at et selskap har enten (1) vurdert eksponeringsnivået og konkludert med at det overstiger «ikke-signifikant risikonivå», eller (2) har valgt å gi en advarsel basert på at de vet at et oppført kjemisk stoff er brukt, men de har ikke vurdert eksponeringsnivået.

Gjelder denne loven overalt?

Prop 65-advarslene er kun pålagt under californisk lov. Disse advarslene kan ses over hele California, i alle slags sammenhenger, inkludert, men ikke begrenset til, restauranter, dagligvarebutikker, hoteller, skoler og sykehus samt på et bredt spekter av produkter. I tillegg fører enkelte Internett- og postordreforhandlere Prop 65-advarsler på nettsidene eller i katalogene sine.

Er Californias advarsler strengere eller mindre strenge enn de føderale reglene?

Prop 65-standarder er ofte strengere enn både føderale og internasjonale standarder. Det finnes forskjellige stoffer som krever en Prop 65-advarsel selv ved nivåer som er mye lavere enn grensene satt føderalt. For eksempel er Prop 65-standarden for advarsler om bly 0,5 µg/dag, noe som er godt under føderale og internasjonale nivåer.

Hvorfor har ikke alle lignende produkter en slik advarsel?

- Produkter som selges i California, trenger en Prop 65-merking, mens lignende produkter som selges andre steder, ikke trenger det.
- Et selskap som er involvert i en Prop 65-rettssak, og som kommer til et forlik, kan bli påkrevd å ha Prop 65-advarsler på produktene sine. Men andre selskaper som lager lignende produkter, blir ikke nødvendigvis pålagt det samme.
- Håndhevelsen av Prop 65 er ikke helt konsekvent.
- Selskaper kan velge å ikke gi advarsler, fordi de har konkludert med at det ikke er nødvendig for dem å gjøre dette under Prop 65. Det at et produkt ikke har en advarsel, betyr ikke at produktet er fri for de oppførte kjemikaliene på lignende nivå.

Hvorfor har Toro inkludert en slik advarsel?

Toro har valgt å gi forbrukere så mye informasjon som mulig, slik at de kan ta informerte beslutninger om produktene de kjøper og bruker. Toro gir advarsler i enkelte tilfeller hvor vi vet at én eller flere oppførte kjemikalier er brukt, uten å ha evaluert eksponeringsnivået, siden ikke alle oppgitte kjemikalier har en bestemt pålagt eksponeringsgrense. Selv om eksponeringen fra Toro-produkter kan være ubetydelig eller godt innenfor «ikke-signifikant risiko»-nivået, har Toro valgt å gi Prop 65-advarsler på en føre-var-basis. I tillegg kan Toro risikere å bli saksøkt av delstaten California eller private parter som ønsker at Prop 65 skal håndheves, og bli ilagt dyre bøter, hvis vi ikke gir slike advarsler.

Toro-garantien

En begrenset toårsgaranti

Betingelser og inkluderte produkter

Toro Company og datterselskapet Torp Warranty Company, i henhold til en avtale mellom dem, garanterer i fellesskap at ditt kommersielle Toro-produkt (”produktet”) er uten feil i materialer eller håndverk i to år eller 1500 driftstimer*, avhengig av hva som inntreffer først. Denne garantien gjelder alle produkter, med unntak av luftemaskiner (se separate garantierklæringer for disse produktene). Der det finnes berettigede forhold, vil vi reparere produktet uten ekstra kostnad for deg, inkludert diagnose, arbeid, deler og transport. Denne garantien tar effekt på den dato som produktet leveres til kunden.
* Produkt utstyrt med timeteller.

Instruksjoner for å innhente garantitjenester

Du er ansvarlig for å underrette distributøren eller den autoriserte forhandleren av kommersielle produkter om hvem du kjøpte produktet av, straks du tror at det foreligger et berettiget forhold. Hvis du trenger hjelp med å finne en distributør eller autorisert forhandler av kommersielle produkter, eller hvis du har spørsmål ang. dine garantirettigheter eller ansvar, kan du kontakte:

Toros serviceavdeling for kommersielle produkter
Toro Warranty Company
8111 Lyndale Avenue South
Bloomington, MN 55420-1196, USA

+1-952-888-8801 eller +1-800-952-2740
E-post: commercial.warranty@toro.com

Eierens ansvar

Som eier av produktet, er du ansvarlig for nødvendig vedlikehold og justeringer som beskrives i *brukerhåndboken*. Hvis du ikke utfører nødvendig vedlikehold og justeringer, kan dette føre til at garantien blir ugyldig.

Elementer og betingelser som ikke inkluderes

Ikke all produktsvikt eller feilfunksjon som finner sted i løpet av garantiperioden, er et resultat av defekter i materialene eller håndverket. Denne garantien dekker ikke følgende:

- Produktsvikt, som er et resultat av at man ikke har brukt originale Toro-deler ved utskiftninger, eller fra installering og bruk av tilleggsutstyr eller endret tilbehør som ikke kommer fra Toro. En separat garanti kan gis av produsenten for disse artiklene.
- Produktsvikt som er et resultat av at man ikke har utført anbefalt vedlikehold og/eller justeringer. Hvis du ikke vedlikeholder Toro-produktet i henhold til anbefalt vedlikehold som oppgitt i *brukerhåndboken*, kan dette føre til at garantikrav blir avslått.
- Produktsvikt som er et resultat av at man har brukt produktet på en grov, uaktsom eller uforsiktig måte.
- Deler som anses som forbruksdeler, bortsett fra om de er defekte. Eksempler på deler som anses som forbruksdeler, eller som brukes opp, under normal drift av produktet er, men er ikke begrenset til, bremseklosser og bremsebelegg, clutchbelegg, kniver, spoler, valser og lagre (tettet eller smurt), motstål, tennplugger, styrehjul og lagre, dekk, filtre, remmer og enkelte sprøytedeler som diafragma, munnstykker, kontrollventiler o.l.
- Feil forårsaket av utenforliggende krefter. Tilstander som anses å være utenforliggende krefter inkluderer, men er ikke begrenset til, vær, lagringsprosedyrer, ikke-godkjent bruk av kjølemidler, smøremidler, tilsetningsstoffer, gjødsel, vann eller kjemikalier o.l.
- Feil eller ytelsesproblemer på grunn av drivstoffbruk (f.eks. bensin, diesel eller biodiesel) som ikke samsvarer med de respektive bransjestandardene.
- Normal støy, vibrasjon, slitasje og forringelse.
- ”Vanlig slitasje” inkluderer, men er ikke begrenset til, skade på seter pga. slitasje eller slipevirkning, slitte, lakkerte overflater, oppskrapte merker eller vinduer o.l.

Deler

Deler som skal skiftes ut som en del av nødvendig vedlikehold er garantert for perioden opp til tidspunktet for utskiftingen av delen. Deler som skiftes ut under garantien dekkes i gyldighetsperioden for garantien til originalproduktet og blir Toros eiendom. Toro vil ta den siste avgjørelsen om å reparere eventuelle eksisterende deler eller montere eller erstatte den. Toro kan bruke fabrikkreparerte deler for garantireparasjoner.

Garanti for dypsyklus- og litium-ionbatterier:

Dypsyklus- og litium-ion-batterier har et begrenset antall kilowattimer de kan levere i løpet av levetiden. Bruks-, lade- og vedlikeholdsteknikker kan forlenge eller forkorte den totale levetiden til batteriet. Etter hvert som batteriene i dette produktet brukes, vil mengden med faktisk arbeid mellom ladeintervallene sakte men sikkert minske til batteriet er helt brukt opp. Bytte av oppbrukte batterier, på grunn av normal forbruk, er produkteiers ansvar. Batteriene må kanskje byttes ut i løpet av den ordinære produktgarantiperioden for eierens regning.
Merk: (Kun litium-ionbatterier): Et litium-ionbatteri har en proporsjonsmessig delegaranti som begynner tredje året og gjelder til og med femte året, avhengig av driftstid og kilowattimer brukt. Les *brukerhåndboken* for mer informasjon.

Vedlikehold foretas for eierens regning

Trimming av motor, smøring, rengjøring og lakkering, utskifting av filtre, kjølevæske og utføring av anbefalt vedlikehold, er noen av de normale tjenestene som Toro-produkter forutsetter må foretas for eiers regning.

Generelle betingelser

Reparasjon av en autorisert Toro-distributør eller -forhandler er ditt eneste rettsmiddel under denne garantien.

Verken Toro Company eller Toro Warranty Company er ansvarlig for indirekte, tilfeldige eller betingede skader i forbindelse med bruk av Toro-produkter som dekkes av denne garantien, inkludert eventuelle kostnader eller utgifter forbundet med bruk av reserveutstyr eller -tjenester i perioder med feilfunksjon og ikke-bruk (innenfor rimelighetens grenser) i påvente av at reparasjoner skal foretas under denne garantien. Bortsett fra utslippsgarantien som det vises til nedenfor, hvis den gjelder, er det ingen andre uttrykkelige garantier. Alle impliserte garantier om salgbarhet og egnethet til bruk er begrenset til varigheten av denne uttrykkelig garantien.

Noen stater tillater ikke utelatelse av tilfeldige eller betingede skader eller begrensninger for hvor lenge en implisert garanti skal vare. Ovennevnte utelatelser og begrensninger gjelder derfor kanskje ikke for deg. Denne garantien gir deg spesielle rettigheter i henhold til loven, og du kan kanskje også ha andre rettigheter som varierer fra stat til stat.

Merknad ang. motorgaranti:

Systemet for utslippskontroll på ditt produkt dekkes kanskje av en separat garanti hvor kravene er fastsatt av det amerikanske miljøforvaltningsorganet EPA (EPA = Environmental Protection Agency) og/eller bilprodusentgruppen CARB (CARB = California Air Resources Board). Timebegrensningen som fastsettes ovenfor gjelder ikke for garantien for systemer for utslippskontroll. Du finner mer informasjon om dette i garantierklæringen for motorutslippskontroll i brukerhåndboken eller i dokumentasjonen fra motorprodusenten.

Land andre enn USA og Canada

Kunder som har kjøpt Toro-produkter som er eksportert fra USA eller Canada bør ta kontakt med sin Toro-distributør (forhandler) for å få garantipoliser for ditt land, din provins eller din delstat. Hvis du av en noen grunn er misfornøyd med din forhandlers tjenester eller har vanskeligheter med å skaffe deg informasjon om garantien, ta kontakt med importøren av Toro-produktene.