Form No. 3424-406 Rev B

TORO®

Count on it.

Betjeningsvejledning

# ProPass 200-topdresser med dobbelt spinder

**Modelnr. 44701—Serienr. 403320001 og derover**

**Modelnr. 44751—Serienr. 403320001 og derover**

Registrer dit produkt på www.Toro.com.
Oversættelse af original (DA)

CE

*3424-406* B

Dette produkt overholder alle relevante EU-direktiver. Yderligere oplysninger fås på den separate produktspecifikke overensstemmelseserklæring.

**Elektromagnetisk kompatibilitet**

**Indenlandsk:** Denne enhed overholder paragraf 15 i FCC-reglerne. Drift er med forbehold af følgende to forhold: (1) Enheden må ikke forårsage skadelig interferens, og (2) denne enhed skal acceptere interferens, herunder interferens der kan forårsage uønsket drift.

Dette udstyr genererer og bruger radiofrekvensenergi, og hvis det ikke installeres og bruges korrekt, dvs. i nøje overensstemmelse med producentens anvisninger, kan det forårsage interferens på radio- og tv-modtagelse. Det er blevet typetestet og overholder grænserne for computerudstyr i FCC-klasse B i henhold til specifikationerne i stykke J, paragraf 15 i FCC-reglerne, som angivet ovenfor. Der er imidlertid ingen garanti for, at der ikke kan opstå interferens i en installation. Hvis dette udstyr forårsager interferens på radio- og tv-modtagelse, hvilket kan afgøres ved at tænde og slukke udstyret, opfordres brugeren til at forsøge at afhjælpe interferensen med en af følgende foranstaltninger:Drej modtagerantennen, flyt styreenhedsmodtageren i forhold til radio-/tv-antennen, eller slut styreenheden til en anden stikkontakt, så styreenhed og radio/tv er koblet til forskellige grenledninger.Brugeren skal om nødvendigt kontakte forhandleren eller en erfaren radio-/tv-tekniker med henblik på yderligere afhjælpningsforslag.Brugeren kan eventuelt drage nytte af følgende brochure, der er udarbejdet af Federal Communications Commission (amerikansk standardiseringsorgan): "How to Identify and Resolve Radio-TV Interference Problems" (Sådan identificeres og løses problemer med radio-/tv-interferens). Denne brochure kan fås hos U.S. Government Printing Office, Washington, DC 20402. Varenr. 004-000-00345-4.

**FCC ID: W7OMRF24J40MDME-basis, OA3MRF24J40MA-håndholdt**

**IC: 7693A-24J40MDME-basis, 7693A-24J40MA-håndholdt**

Drift er med forbehold af følgende to forhold: (1) enheden forårsager muligvis ikke interferens, og (2) denne enhed skal acceptere interferens, herunder interferens, der kan forårsage uønsket drift.

**Certificering for elektromagnetisk kompatibilitet i Japan**

| | |
|---|---|
| Håndholdt: | R 204-520022 |
| RF2CAN: | R 204-520297 |

**Certificering for elektromagnetisk kompatibilitet i Mexico**

| | |
|---|---|
| Håndholdt: | IFETEL : RCPMIMR15-2209 |
| RF2CAN: | IFETEL : RCPMIMR15-0142 |

**Certificering for elektromagnetisk kompatibilitet i Korea**(mærkat leveres i separat sæt)

| | |
|---|---|
| Håndholdt: | MSIP-CRM-TZQ-LGHH<br>해당 무선설비는 전파혼신 가능성이 있으므로 인명안전과 관련된 서비스는 할 수 없음 |
| RF2CAN: | MSIP-CRM-TZQ-MRF-E<br>MSIP-CRM-TZQ-RF2CAN<br>해당 무선설비는 전파혼신 가능성이 있으므로 인명안전과 관련된 서비스는 할 수 없음 |

**Certificering for elektromagnetisk kompatibilitet i Singapore**

| | |
|---|---|
| Håndholdt: | TWM240008_IDA_N4023-15 |
| RF2CAN: | TWM-240005_IDA_N4024-15 |

**Certificering for elektromagnetisk kompatibilitet i Marokko**

AGREE PAR L'ANRT MAROC

| | |
|---|---|
| NUMERO d'agrement: | MR 14078 ANRT 2017 |
| Delivre d'agrement:: | 29/05/2017 |

Dækkets DOT-oplysninger findes på siden af hvert dæk. Disse oplysninger angiver belastnings- og hastighedsklassificeringer. Reservedæk skal have samme eller højere klassificering. Se Specifikationer (side 17) for at kontrollere, at dækkene opfylder eller overstiger maskinens vægtkrav.

**⚠ ADVARSEL**

**CALIFORNIEN**
**Advarsel i henhold til erklæring nr. 65**

**Brug af dette produkt kan medføre eksponering over for kemikalier, der ifølge staten Californien er kræftfremkaldende og giver medfødte defekter eller andre forplantningsskader.**

# Indledning

Denne maskine er beregnet til brug af professionelle, ansatte operatører i kommercielle anvendelsesområder. Den er primært udviklet til måling og spredning af materialer under forskellige fugtighedsforhold, uden at dette medfører tilstopning eller påvirker spredningen væsentligt.

***Vigtigt:*** **Læs denne vejledning omhyggeligt, så du kan lære at betjene og vedligeholde produktet korrekt samt undgå person- og produktskade. Det er dit ansvar at betjene produktet korrekt og sikkert.**

**© 2018—The Toro® Company**
**8111 Lyndale Avenue South**
**Bloomington, MN 55420**



**Kontakt os på www.Toro.com.**
**Trykt i USA**
**Alle rettigheder forbeholdes**

Når du har brug for service, originale Toro-dele eller yderligere oplysninger, bedes du kontakte en autoriseret serviceforhandler eller Toros kundeservice samt have produktets model- og serienummer parat. Figur 1 viser model- og serienummerets placering på produktet. Skriv numrene, hvor der er gjort plads til dette.

***Vigtigt:*** **Scan QR-koden (hvis der er en) på serienummerpladen med din mobilenhed for at få adgang til oplysninger om garanti, reservedele og andre produktoplysninger.**

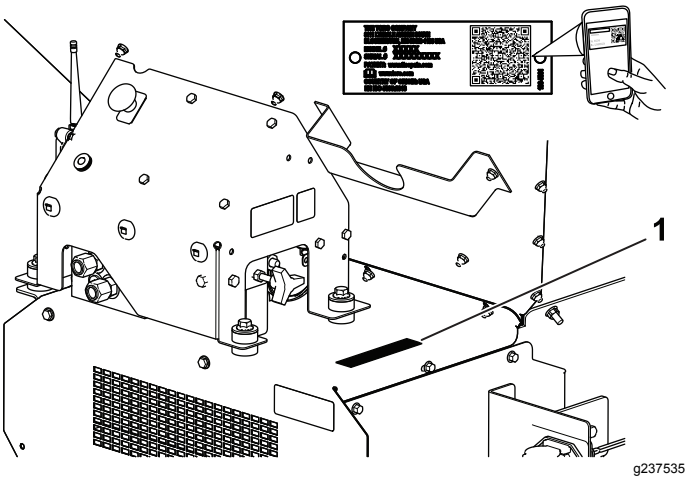


**Figur 1**

1. Model og serienummerets placering

**Modelnr.** _____

**Serienr.** _____

Denne betjeningsvejledning advarer dig om mulige farer og giver dig særlige sikkerhedsoplysninger ved hjælp af advarselssymbolet (Figur 2), der angiver en fare, som kan forårsage alvorlig personskade eller død, hvis du ikke følger de anbefalede forholdsregler.

g000502

**Figur 2**

1. Advarselssymbol

Denne betjeningsvejledning bruger 2 ord til at fremhæve oplysninger. **Vigtigt** henleder opmærksomheden på særlige mekaniske oplysninger, og **Bemærk** angiver generel information, som det er værd at lægge særligt mærke til.

# Indhold


Sikkerhed ..... 4
Generelt om sikkerhed..... 4
Sikkerheds- og instruktionsmærkater ..... 5
Opsætning ..... 8
1 Klargøring af maskinens basismodel..... 9
2 Montering af ledningsnettet..... 10
3 Montering af tragtbeholderforlænger-sæt.....11
4 Montering af tragtbeholder på bugseringschassis .....11
5 Tilslutning af det mellemste ledningsnet ..... 12
6 Tilslutning af tænd/sluk-anordningen ..... 13
7 Samling af den håndholdte styreenhed ..... 13
8 Montering af den trådløse styreenhed ..... 14
Produktoversigt ..... 15
Betjeningsanordninger ..... 15
Specifikationer ..... 17
Udstyr/tilbehør ..... 17
Før betjening ..... 18
Sikkerhedshensyn før drift ..... 18
Daglige eftersyn ..... 18
Valg af bugseringskøretøj ..... 18
Tilkobling af maskinen til et bugseringskø-retøj..... 19
Klargøring til drift ..... 20
Under betjening ..... 23
Sikkerhed under drift..... 23
Driftsegenskaber ..... 24
Start og slukning af maskinen ..... 24
Betjening af maskinen ..... 25
Sikkerhed ved brug af den trådløse styreenhed ..... 25
Betjening af hydraulikstyreenheder og udstyr ..... 26
Brug af den håndholdte styreenhed ..... 28
Betjening af transportbåndet og udstyret med den håndholdte styreenhed..... 30
Forudindstillingstilstande for håndholdt styreenhed ..... 33
Læsning af tragtbeholderen..... 33
Tømning af tragtbeholderen ..... 33
Kørsel ..... 34
Efter betjening ..... 34
Sikkerhedshensyn efter drift ..... 34
Frakobling af maskinen fra et bugseringskøretøj ..... 34
Parkering af maskinen ..... 34
Brug af støttebenene ..... 35
Transport af maskinen ..... 36
Vedligeholdelse ..... 38
Sikkerhed under vedligeholdelsesar-bejde ..... 38
Smøring..... 38
Kontrol af dæk og hjul ..... 39

Hydrauliksystem – Sikkerhed ..... 39
Hydraulikspecifikation..... 39
Kontrol af hydrauliksystemet..... 40
Vedligeholdelse af ladet og tragtbeholde-
ren..... 40
Vedligeholdelse af transportbåndets
system ..... 40
Vask af maskinen..... 41
Opbevaring ..... 42
Fejlfinding ..... 43
Kontrol af fejlkoder..... 43
Meddelelser på håndholdt styreenhed ..... 44

# Sikkerhed

## Generelt om sikkerhed

Dette produkt kan forårsage personskade. Følg altid sikkerhedsforskrifterne for at undgå alvorlig personskade.

Brug af dette produkt til andre end det tiltænkte formål kan udsætte dig selv og omkringstående for fare.

- Læs og forstå indholdet i *betjeningsvejledningen* til både maskinen og bugseringskøretøjet, før denne maskine tages i brug. Sørg for, at alle, der anvender produktet, er fortrolige med betjeningen af både maskinen og bugseringskøretøjet samt at de forstår advarslerne.
- Hold hænder og fødder væk fra bevægelige maskinkomponenter.
- Betjen ikke maskinen, uden at alle værn og øvrige sikkerhedsanordninger sidder korrekt på plads og virker på maskinen.
- Hold omkringstående på sikker afstand af maskinen, når den er i bevægelse.
- Hold børn væk fra arbejdsområdet. Lad aldrig børn betjene maskinen.
- Stands maskinen, sluk for motoren, aktiver parkeringsbremsen, tag nøglen ud, og vent, til alle bevægelige dele er standset, før maskinen efterses, fyldes med brændstof eller renses for tilstopninger.

Hvis maskinen betjenes eller vedligeholdes forkert, er der risiko for personskade. Operatøren skal altid følge sikkerhedsanvisningerne og være opmærksom på advarselssymbolet ⚠, der betyder Forsigtig, Advarsel eller Fare – personlig sikkerhedsanvisning, for at nedsætte risikoen for personskade. Hvis disse forskrifter ikke følges, kan det medføre personskade eller død.

Du kan finde yderligere sikkerhedsoplysninger i denne vejledning.

# Sikkerheds- og instruktionsmærkater

Sikkerheds- og instruktionsmærkaterne kan nemt ses af operatøren og er placeret tæt på potentielle risikoområder. Udskift eventuelle beskadigede eller manglende mærkater.

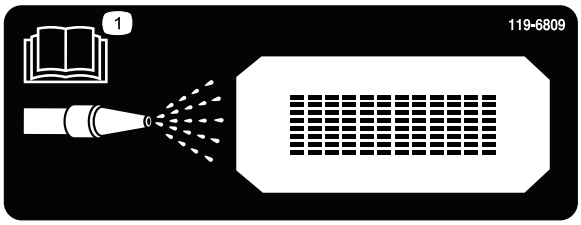


decal119-6809

**119-6809**

1. Læs *betjeningsvejledningen* for instruktioner til rengøring af maskinen.

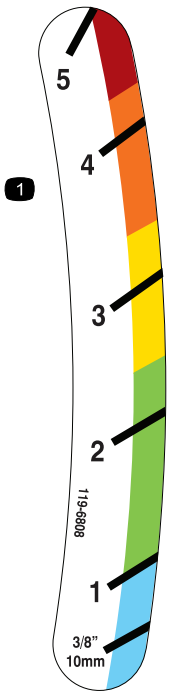


decal119-6808

**119-6808**

1. Bagsmækkens højdeindikator

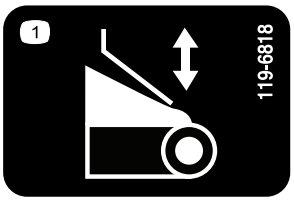


decal119-6818

**119-6818**

1. Justering af bagsmækken

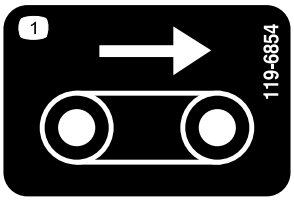


decal119-6854

**119-6854**

1. Transportbåndets hastighed

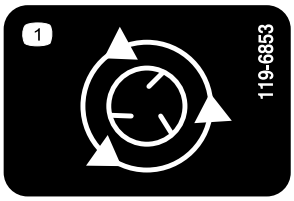


decal119-6853

**119-6853**

1. Spinderhastighed

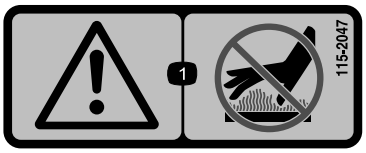


decal115-2047

**115-2047**

1. Advarsel – rør ikke ved den varme overflade.

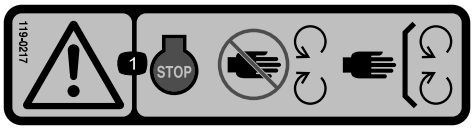


decal119-0217

**119-0217**

1. Advarsel – sluk for motoren, hold afstand til bevægelige dele, hold alle afskærmninger og sikkerhedsanordninger på plads.

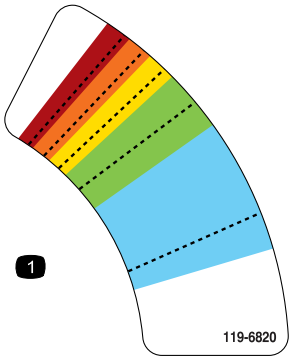


decal119-6820

**119-6820**

1. Justering af spinderhastigheden

---

decal119-6855

**119-6855**

1. Spinderhastighed

---

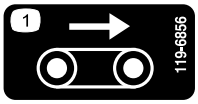


decal119-6856

**119-6856**

1. Transportbåndets hastighed

---

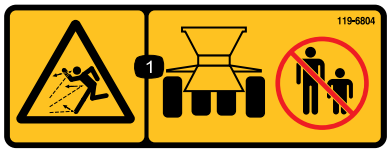


decal119-6804

**119-6804**

1. Fare for udslyngede genstande – hold sikker afstand til maskinen.

---

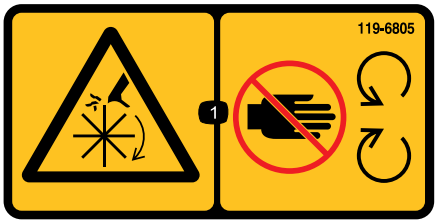


decal119-6805

**119-6805**

1. Fare for at skære sig/amputation, rotor – hold afstand til bevægelige dele. Hold alle afskærmninger og sikkerhedsanordninger på plads.

---

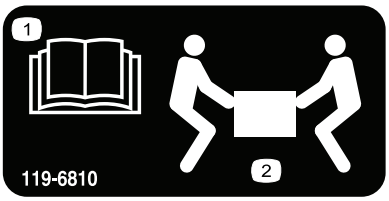


decal119-6810

**119-6810**

1. Læs *betjeningsvejledningen*.
2. Der kræves 2 personer til at løfte

---

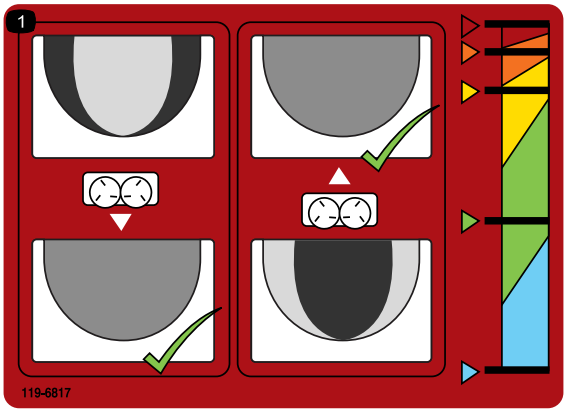


decal119-6817

**119-6817**

1. Finjustering af spindere

---

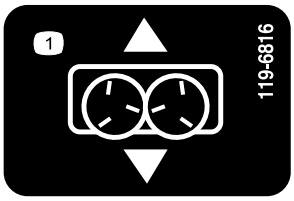


decal119-6816

**119-6816**

1. Slædeindstilling

---

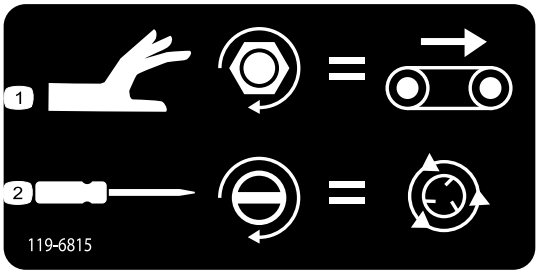


decal119-6815

**119-6815**

1. Justering af transportbåndets hastighed
2. Justering af spinderhastigheden

---

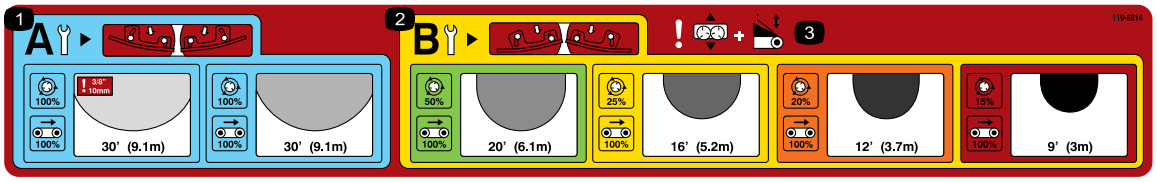


decal119-6814

**119-6814**

1. Justeringsindstillinger for spinderen til let spredning (se betjeningsafsnittet for at få flere oplysninger).
2. Justeringsindstillinger for spinderen til kraftig spredning (se betjeningsafsnittet for at få flere oplysninger).
3. Advarsel – indstilling af slæde og bagsmæk.

---

decal119-6806

**119-6806**

1. Advarsel – læs *betjeningsvejledningen.*
2. Advarsel – få undervisning, før maskinen tages i brug.
3. Fare for udslyngede genstande – hold sikker afstand til maskinen.
4. Advarsel — sluk for motoren, tag tændingsnøglen ud, og læs *betjeningsvejledningen*, før der udføres vedligeholdelse på maskinen.
5. Advarsel – ingen passagerer på maskinen
6. Advarsel – hold afstand fra bevægelige dele, og bevar alle afskærmninger på plads.

---

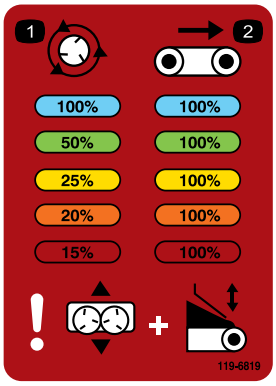


decal119-6819

**119-6819**

1. Spinderhastighed i procent
2. Transportbåndets hastighed i procent

---

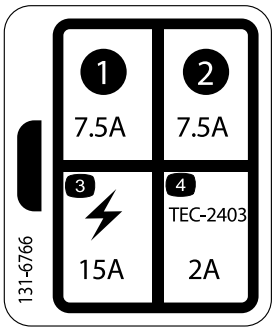


decal131-6766

**131-6766**

1. 7,5 A
2. 7,5 A
3. Elektrisk tilbehør (15 A)
4. TEC-2403 (2 A)

---

decal133-8061

**133-8061**

---

# Opsætning

## Løsdele

Brug skemaet herunder til at kontrollere, at alle dele er blevet leveret.

| Fremgangsmåde | Beskrivelse | Antal | Anvendelse |
|---|---|---|---|
| 1 | Tragtbeholderens afskærmning<br>Rundhovedet bolt (¼" x ⅝")<br>Låsemøtrik | 1<br>3<br>3 | Klargør maskinens basismodel. |
| 2 | Ledningsnet<br>Sokkelbeslag<br>Sokkelbeslag, tungt<br>Bræddebolt<br>Flangemøtrik<br>Skrue<br>Flangemøtrik | 1<br>1<br>1<br>2<br>2<br>2<br>2 | Monter ledningsnettet. |
| 3 | Tragtbeholderforlænger (forreste)<br>Tragtbeholderforlænger (bageste)<br>Bolt<br>Flangemøtrik | 1<br>1<br>9<br>9 | Monter tragtbeholderforlængersættet. |
| 4 | Bolt (5/16" x 1")<br>Flangemøtrik (5/16") | 6<br>6 | Monter tragtbeholderen på bugseringschassiset. |
| 5 | Det mellemste ledningsnet | 1 | Tilslut det mellemste ledningsnet. |
| 6 | Tænd/sluk-anordning | 1 | Tilslut tænd/sluk-anordningen (kun model 44701). |
| 7 | Håndholdt styreenhed<br>AA-batterier<br>Magnetisk beslag<br>Skruer, små | 1<br>4<br>1<br>6 | Monter den håndholdte styreenhed (kun model 44751). |
| 8 | Styreenhedens beslag<br>Trådløs styreenhed | 1<br>1 | Monter den trådløse styreenhed (kun model 44751) |

## Medier og øvrige dele

| Beskrivelse | Antal | Anvendelse |
|---|---|---|
| Betjeningsvejledning | 1 | Læs før betjening af maskinen. |
| Overensstemmelseserklæring | 1 | Sikrer overholdelse af myndighedskrav. |

**Bemærk:** Maskinens venstre og højre side er som set fra den normale betjeningsposition.

# 1

# Klargøring af maskinens basismodel

**Dele, der skal bruges til dette trin:**

| | |
|---|---|
| 1 | Tragtbeholderens afskærmning |
| 3 | Rundhovedet bolt (¼" x ⅝") |
| 3 | Låsemøtrik |

## Fremgangsmåde

1. Tag maskinens basismodel ud af forsendelseskassen.
2. Fjern bolten og møtrikken fra bagenden af den dobbelte spinder, som fastgør leveringsbeslaget fra maskinens løfteanordning på den dobbelte spinder (Figur 3).

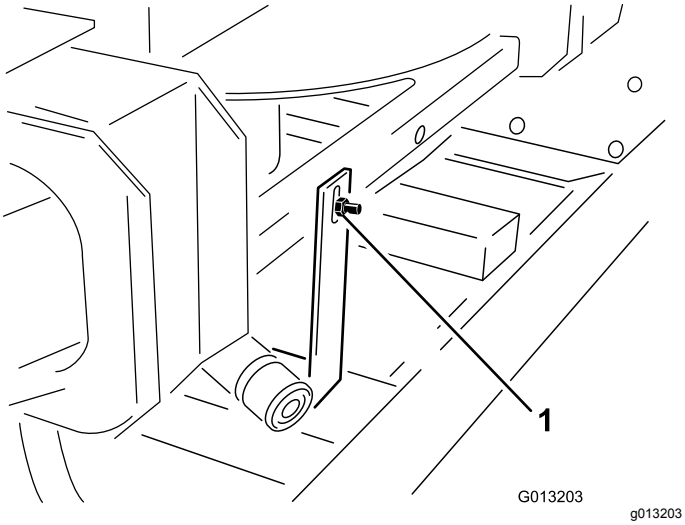


**Figur 3**

1. Leveringsbeslag

3. Fjern de 2 bolte og møtrikker fra forenden af den dobbelte spinder, som fastgør leveringsbeslaget fra maskinens løfteanordning på den dobbelte spinder (Figur 4).

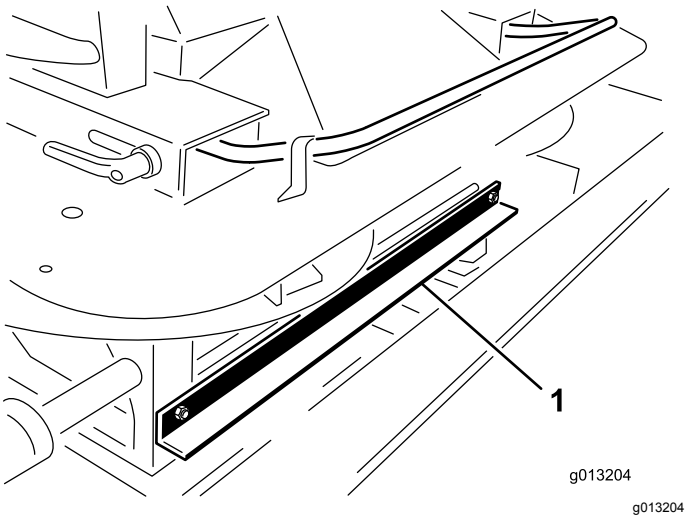


**Figur 4**

1. Leveringsbeslag

4. Løft den dobbelte spinder ud af tragtbeholderen ved hjælp af den dobbelte spinders ydre håndtag, og stil den dobbelte spinder på jorden (Figur 5).

   **Bemærk:** Dette trin kræver to personer.

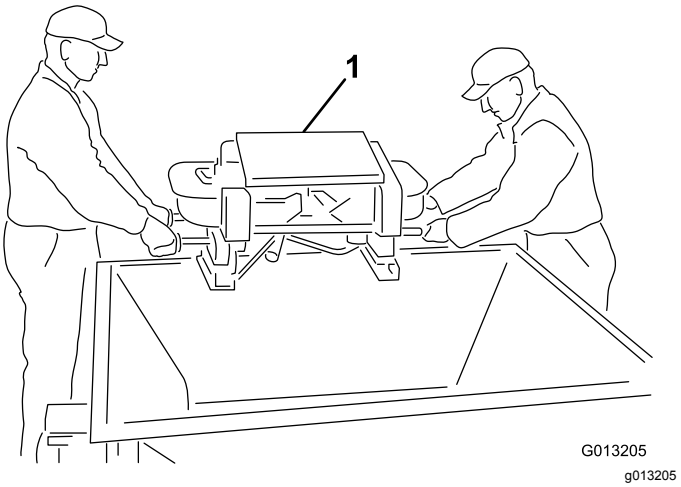


**Figur 5**

1. Dobbelt spinder

5. Fjern de fire skruer fra den dobbelte spinders ben. Løft den dobbelte spinder og fjern emballagestudserne og emballageskummet (Figur 6).

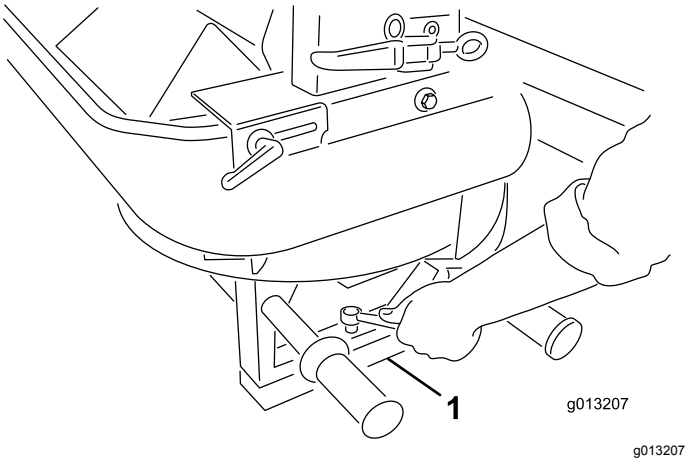


**Figur 6**

1. Emballagestudser og -skum

6. Monter tragtbeholderens afskærmning ved hjælp af de medfølgende rundhovede bolte (¼" x ⅝") og nylon-låsemøtrikker (Figur 7).

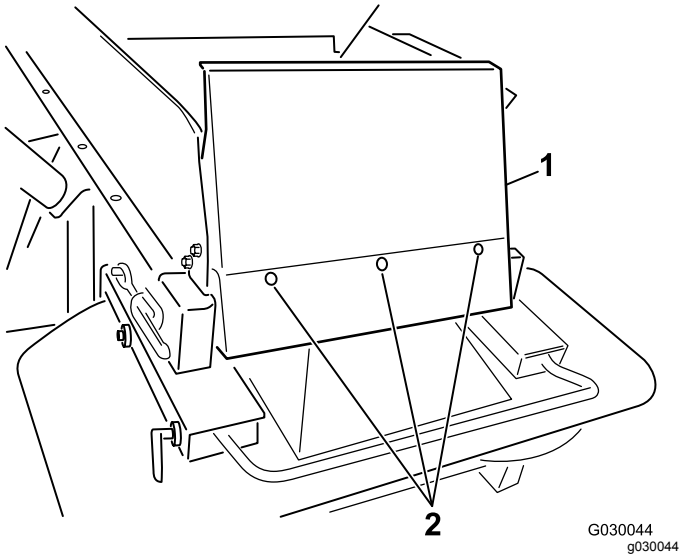


**Figur 7**

1. Tragtbeholderens forreste afskærmning
2. Bolte

# 2

# Montering af ledningsnettet

**Dele, der skal bruges til dette trin:**

| | |
|---|---|
| 1 | Ledningsnet |
| 1 | Sokkelbeslag |
| 1 | Sokkelbeslag, tungt |
| 2 | Bræddebolt |
| 2 | Flangemøtrik |
| 2 | Skrue |
| 2 | Flangemøtrik |

## Fremgangsmåde

Bugseringskøretøjets ledningsnet tilfører den elektriske strøm, der kræves af maskinens kontrolsystemer. Monter dette ledningsnet på køretøjet, som skal bruges til at betjene maskinen. Hvis du skal bruge mere end 1 køretøj med maskinen, skal du købe et ekstra ledningsnet hos din Toro-forhandler.

1. Monter sokkelbeslaget på et fast sted på bagenden af bugseringskøretøjet ved hjælp af ét af de medfølgende monteringsbeslag (Figur 8).

   **Bemærk:** Hvis bugseringskøretøjet er udstyret med et tippelad, skal du sørge for, at sokkelbeslaget ikke støder på bugseringskøretøjets dele.

   ***Vigtigt:*** **Sørg for, at ledningerne ikke sidder løst eller i vejen for mekaniske komponenter.**

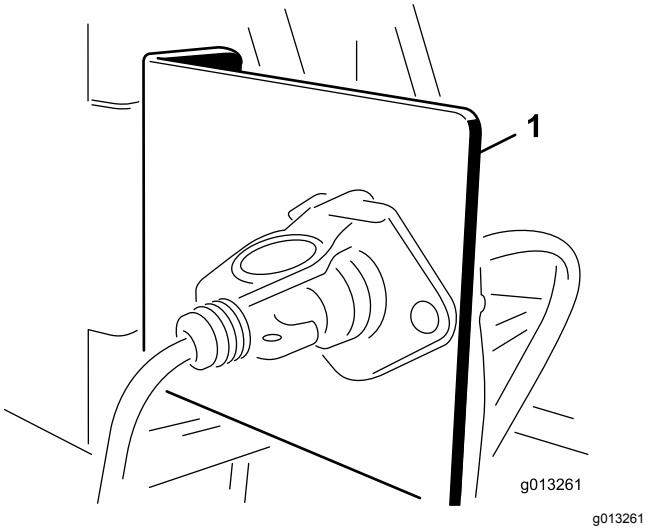


**Figur 8**

1. Sokkelbeslag

2. Før de elektriske ledninger fra batteriet til det elektriske stiks beslag og fastgør dem (Figur 9).

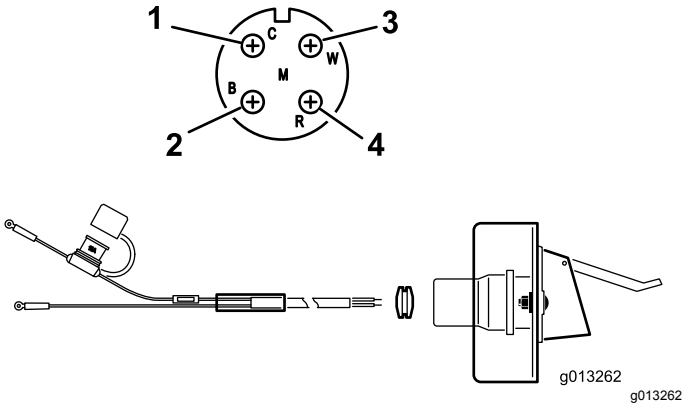


**Figur 9**

1. Hvid ledning (messing)
2. Ingen ledning sølv (sølv)
3. Ingen ledning (messing)
4. Sort ledning (messing)

3. Før ledningerne gennem sokkelbeslaget og monter den sorte gummikrans på ledningerne (Figur 9).
4. Fastspænd soklen på sokkelbeslaget ved hjælp af boltene (¼").
5. Tilslut den røde ledning (strøm) til batteriets pluspol, og tilslut så den sorte ledning (jord) til batteriets minuspol.

# 3

# Montering af tragtbeholder-forlængersæt

**Dele, der skal bruges til dette trin:**

| | |
|---|---|
| 1 | Tragtbeholderforlænger (forreste) |
| 1 | Tragtbeholderforlænger (bageste) |
| 9 | Bolt |
| 9 | Flangemøtrik |

## Fremgangsmåde

1. Tag tragtbeholderforlængerne ud af kassen og find den forreste og den bageste (Figur 10 og Figur 11).

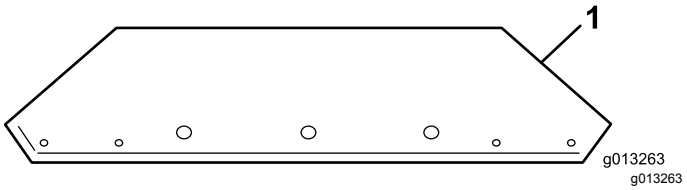


**Figur 10**

1. Forreste tragtbeholderforlænger (visende hullers placering)

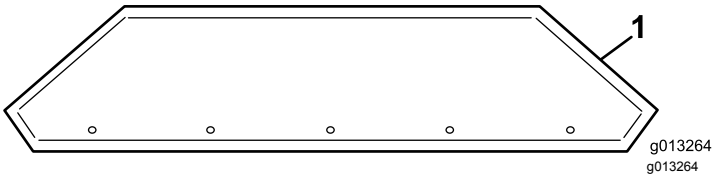


**Figur 11**

1. Bageste tragtbeholderforlænger (visende hullers placering)

2. Fastgør tragtbeholderforlængerne på tragtbeholderen ved hjælp af de medfølgende bolte og møtrikker. Placer møtrikkerne uden på tragtbeholderen.

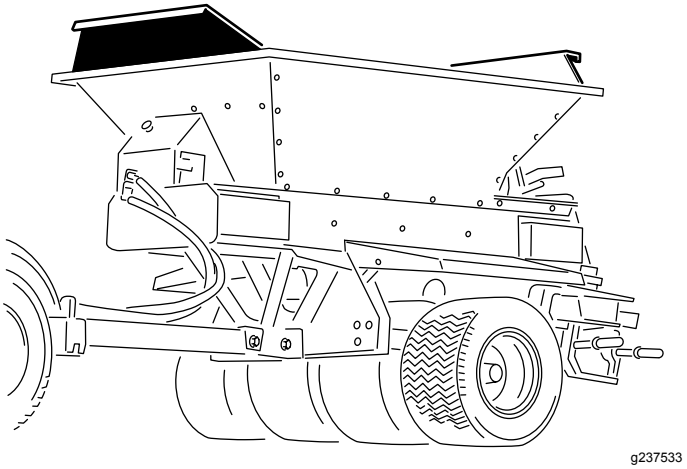


**Figur 12**

Tragtbeholderforlængersæt monteret

# 4

# Montering af tragtbeholder på bugseringschassis

## Kun til bugseringschassiskonfiguration

**Dele, der skal bruges til dette trin:**

| | |
|---|---|
| 6 | Bolt (5/16" x 1") |
| 6 | Flangemøtrik (5/16") |

## Fremgangsmåde

**⚠ ADVARSEL**

**Løft af maskinens lad og tragtbeholder, mens de er fastgjort til bugseringschassiset, ProGator-, Workman- eller TDC-chassiset, kan beskadige løftebeslaget og forårsage alvorlig personskade på dig eller andre omkringstående.**

**Afmonter ladet fra bugseringschassiset, ProGator-, Workman- eller TDC-chassiset, og løft kun ladet og tragtbeholderen.**

**Bemærk:** Se enhedens monteringsvejledning, hvis du monterer ProPass-topdresseren på andet end bugseringschassiset.

1. Fastgør en løfteanordning på løftebeslaget, der er boltet fast til indersiden af tragtbeholderen (Figur 13).

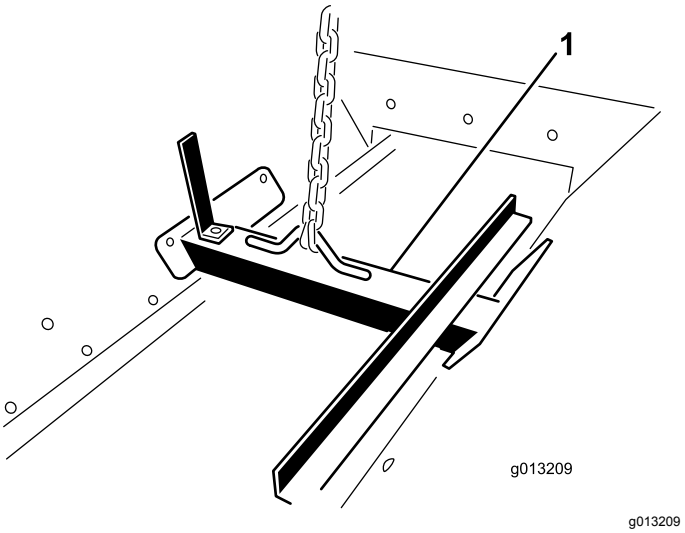


**Figur 13**

1. Løftebeslag

2. Placer tragtbeholderen over bugseringschassiset ved hjælp af en løfteanordning.
3. Ret de 6 monteringshuller (3 på hver side) ind efter hinanden, og isæt boltene (5/16" x 1") og flangemøtrikkerne (5/16").

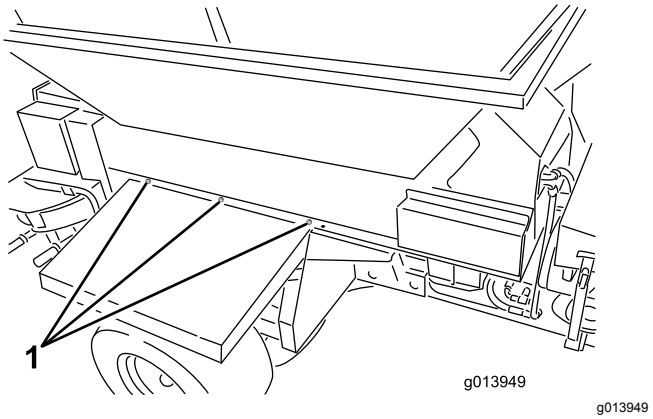


**Figur 14**

1. Monteringssteder (3 på hver side)

4. Fjern løftebeslaget fra tragtbeholderens sider og sæt boltene på tragtbeholderens sider.

   **Bemærk:** Gem løftebeslaget til senere brug. Det skal ikke kasseres.

# 5

# Tilslutning af det mellemste ledningsnet

**Dele, der skal bruges til dette trin:**

| | |
|---|---|
| 1 | Det mellemste ledningsnet |

## Fremgangsmåde

Slut det mellemste ledningsnet til ledningsnetstikket på maskinen (Figur 15 eller Figur 16).

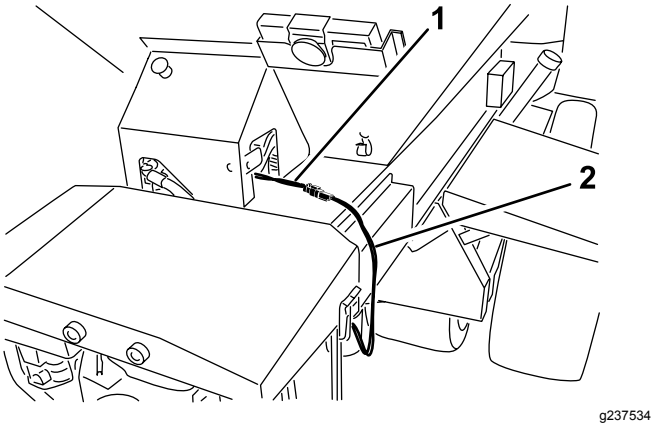


**Figur 15**
Model 44751

1. Ledningsnet
2. Det mellemste ledningsnet

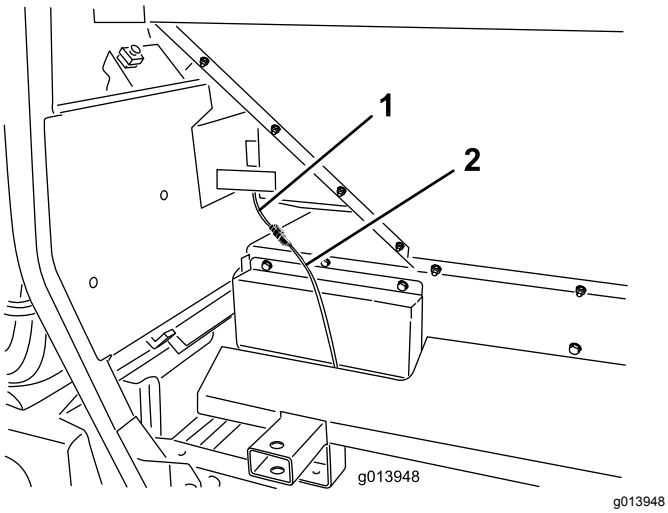


**Figur 16**
Model 44701

1. Ledningsnet
2. Det mellemste ledningsnet

# 6

# Tilslutning af tænd/sluk-anordningen

## Model 44701

**Dele, der skal bruges til dette trin:**

| | |
|---|---|
| 1 | Tænd/sluk-anordning |

## Fremgangsmåde

Tilslut tænd/sluk-anordningens stik til stikket på maskinen (Figur 17).

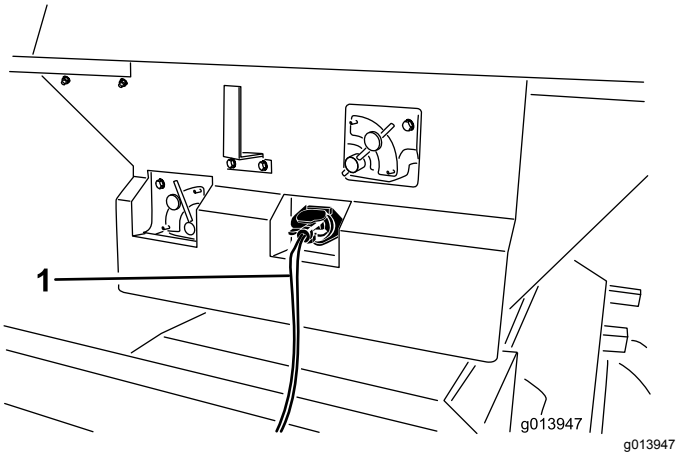


**Figur 17**

1. Tænd/sluk-anordning

# 7

# Samling af den håndholdte styreenhed

## Model 44751

**Dele, der skal bruges til dette trin:**

| | |
|---|---|
| 1 | Håndholdt styreenhed |
| 4 | AA-batterier |
| 1 | Magnetisk beslag |
| 6 | Skruer, små |

## Fremgangsmåde

1. Afmonter de gummibånd, der samler styreenhedens to dele, og afmonter bagdækslet.
2. Sæt batterierne i batterirummet, og sørg for at forbinde med de rigtige poler. I batterirummet findes der mærkater, der viser batteriernes poler (Figur 18).

   **Bemærk:** Hvis du sætter batterierne forkert i, virker den håndholdte styreenhed ikke.

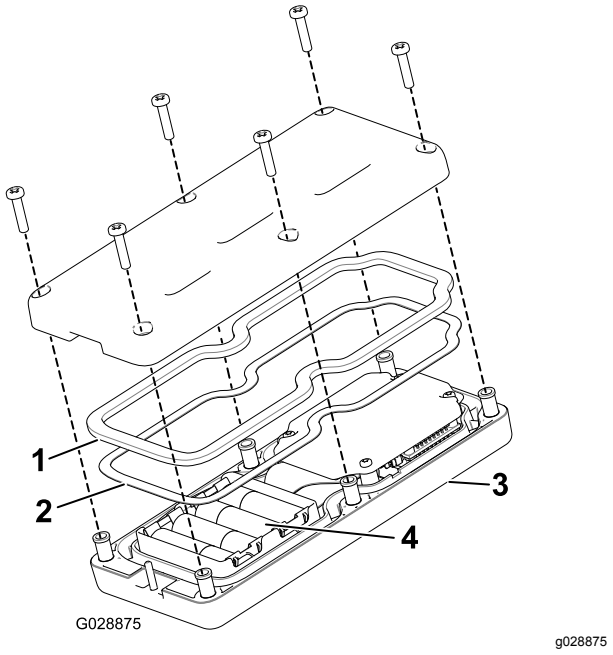


**Figur 18**

1. Gummipakning
2. Stålpakning
3. Håndholdt styreenhed
4. 4 AA-batterier

3. Sørg for, at stålpakningen og gummipakningen er placeret i kanalen i den håndholdte styreenhed, og sæt bagdækslet på plads (Figur 18).
4. Fastgør dækslet med 6 skruer (Figur 18), og tilspænd dem med et moment på 1,5 til 1,7 Nm.
5. Monter den håndholdte styreenhed i styreenhedens magnetiske beslag, skub de to beslagdele sammen, og tilspænd bolten i magneten (Figur 19).

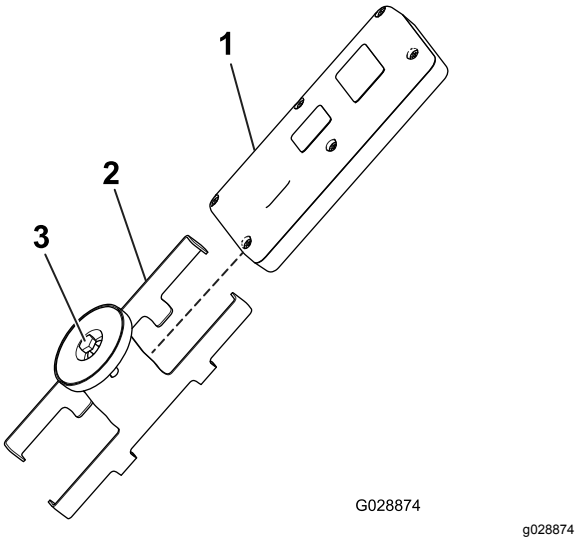


**Figur 19**

1. Håndholdt styreenhed
2. Styreenheds magnetiske beslag
3. Bolt i magneten

# 8

# Montering af den trådløse styreenhed

## Model 44751

**Dele, der skal bruges til dette trin:**

| | |
|---|---|
| 1 | Styreenhedens beslag |
| 1 | Trådløs styreenhed |

## Fremgangsmåde

Placer styreenhedens beslag i en kopholder eller en lignende åbning på bugseringskøretøjet, og brug den til opbevaring af den trådløse håndholdte styreenhed. Magneten på den trådløse styreenhed kan desuden sidde fast på ståloverflader.

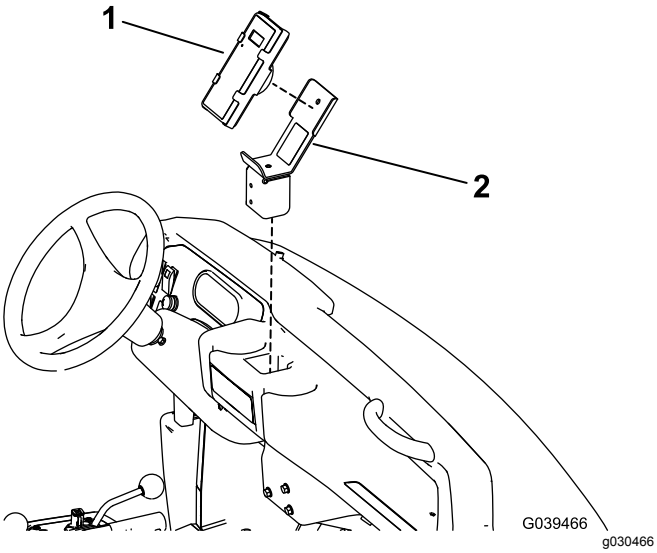


**Figur 20**

Workman-køretøj til svære driftsopgaver er vist

1. Håndholdt styreenhed
2. Styreenhedens beslag

# Produktoversigt

## Betjeningsanordninger

### Strømkontrolventil til transportbåndet

**Model 44701**

Transportbåndets hastighed kontrolleres af en hydraulisk strømkontrolventil.

Den højeste hastighedsindstilling er 10, hvilket er den typiske indstilling for de fleste anvendelser, der findes på de farvekodede mærkater til betjeningssystemet. Brug lavere indstillinger til meget lette anvendelser.

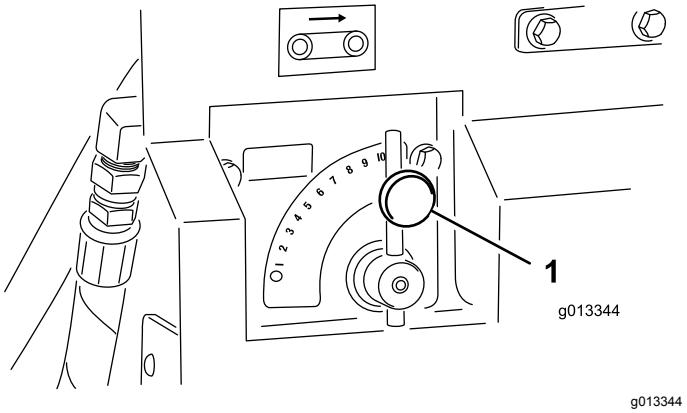


**Figur 21**

1. Transportbåndets kontrolventil

### Strømkontrolventil til udstyr

**Model 44701**

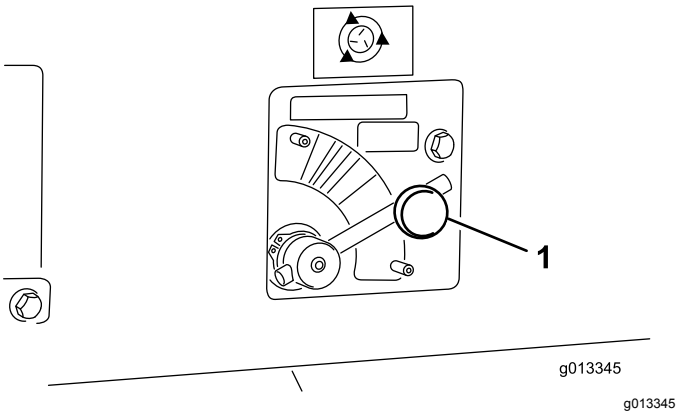


**Figur 22**

1. Kontrolventil til udstyr

Hastigheden for udstyret (dobbelt spinder) kontrolleres af en hydraulisk strømkontrolventil. Spinderikonet

angiver kun den procentvise hastighed for den trådløse styreenhed. For standardhydraulik skal styringen placeres i det tilsvarende farveområde, begyndende fra den stiplede linje, og hastighederne justeres inden for farvezonen som nødvendigt.

## Tænd/sluk-anordning

### Model 44701

Brug de 2 kontakter på tænd/sluk-anordningen til at tænde transportbåndet eller udstyret (Figur 23). Hold tænd/sluk-anordningen inden for operatørens rækkevidde.

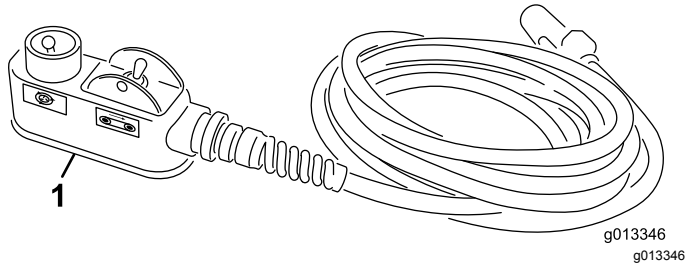


**Figur 23**

1. Tænd/sluk-anordning

## Knappen Motorstop

### Model 44751

Tryk altid på knappen MOTORSTOP (Figur 24), når arbejdet med maskinen er gennemført, for at deaktivere det elektriske system. Ved påbegyndelse af arbejde med maskinen skal knappen MOTORSTOP trækkes ud igen, før den håndholdte fjernbetjening tændes.

**Bemærk:** Når du er færdig med at bruge maskinen, skal du trykke på knappen Motorstop for at undgå at aflade bugseringskøretøjets batteri.

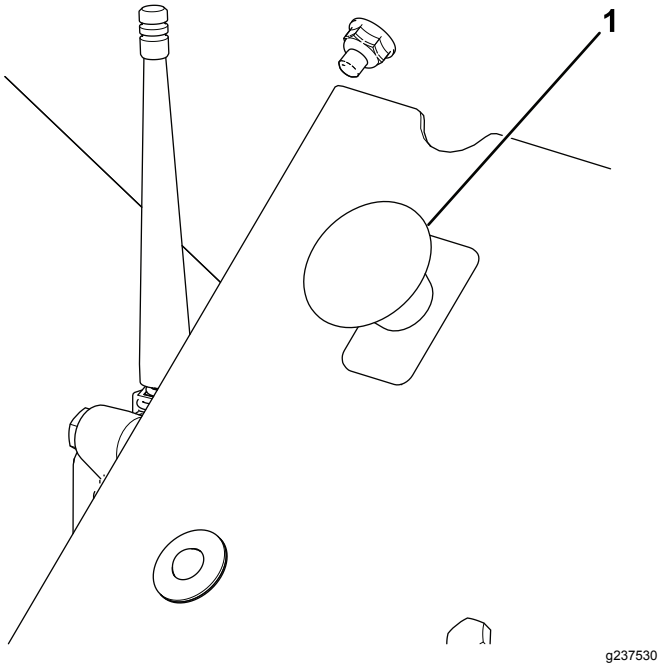


**Figur 24**

1. KNAPPEN MOTORSTOP

## Diagnostisk LED-funktion

Når du trækker op i knappen MOTORSTOP, tændes fejlfindingslampen (Figur 25) og lyser i 5 sekunder, slukker i 5 sekunder, hvorefter den begynder at blinke ved 3 Hz (3 blink i sekundet), indtil du tænder den håndholdte styreenhed. Hvis lampen tænder i 5 sekunder og derefter begynder at blinke ved 10 Hz (med eller uden en pause på 5 sekunder), er der en maskinfejl. Se Kontrol af fejlkoder (side 43).

**Bemærk:** Hvis den håndholdte styreenhed er tændt, når du trækker op i knappen MOTORSTOP, blinker lampen ikke ved 3 Hz (3 blink i sekundet), når maskinen har været slukket i 5 sekunder.

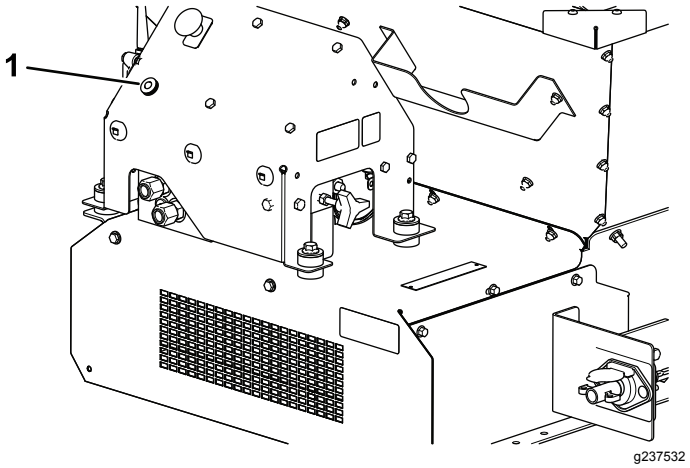


**Figur 25**

1. Fejlfindingslampe

## Håndholdt fjernbetjening

### Model 44751

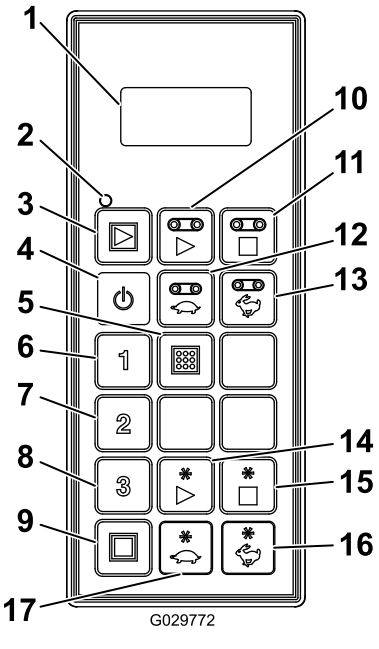


**Figur 26**

1. LCD-skærm
2. Fjernstatuslampe
3. Start alt: Starter transportbånd og udstyr
4. Tænd / sluk
5. Lagring: Gemmer forudindstillinger
6. Forudindstilling 1
7. Forudindstilling 2
8. Forudindstilling 3
9. Stop alt: Stopper alle funktioner
10. Start transportbånd
11. Stop transportbånd
12. Sænk transportbåndets hastighed
13. Øg transportbåndets hastighed
14. Start udstyr
15. Stop udstyr
16. Øg udstyrets hastighed
17. Sænk udstyrets hastighed

# Specifikationer

| Vægte | |
|---|---|
| Basismodel | 248 kg |
| Dobbelt spinder | 68 kg |

| Radio (model 44751) | |
|---|---|
| Frekvens | 2,4 GHz |
| Maks. udgangseffekt | 19,59 dBm |

## Udstyr/tilbehør

Der kan fås en række forskelligt Toro-godkendt udstyr og tilbehør til brug sammen med maskinen, som gør den bedre og mere alsidig. Kontakt en autoriseret serviceforhandler eller distributør, eller gå ind på www.Toro.com for at få en fortegnelse over alt godkendt udstyr og tilbehør.

Brug kun originale Toro-reservedele og tilbehør for at sikre optimal ydelse og sikre, at maskinen fortsat overholder sikkerhedscertificeringen. Reservedele og tilbehør, der er fremstillet af andre producenter, kan være farlige, og brug heraf kan gøre garantien ugyldig.

# Betjening

## *Før betjening*

## Sikkerhedshensyn før drift

- Maskinen har anderledes egenskaber med hensyn til balance, vægt og transport sammenlignet med andre typer udstyr, der bugseres. Læs og forstå indholdet i denne *betjeningsvejledning*, før maskinen betjenes. Lær alle betjeningsanordningerne at kende, og gør dig bekendt med, hvordan du stopper maskinen hurtigt.
- Maskinen må aldrig betjenes eller vedligeholdes af børn eller utrænet personale. Vær opmærksom på, at lokale forskrifter kan angive en mindstealder for operatøren. Ejeren er ansvarlig for at træne alle operatører og mekanikere.
- Bliv fortrolig med anvisningerne for sikker betjening af udstyret samt med betjeningsanordningerne og sikkerhedssymbolerne.
- Du skal vide, hvordan man hurtigt standser maskinen og slukker for motoren.
- Kontroller, at dødemandsgrebene, sikkerhedskontakterne og afskærmningerne er korrekt påmonteret og fungerer korrekt. Betjen ikke maskinen, hvis disse ikke fungerer korrekt.
- Hold alle afskærmninger og sikkerhedsanordninger på plads. Hvis en afskærmning, sikkerhedsanordning eller mærkat er ulæselig eller mangler, skal den repareres eller udskiftes, før maskinen betjenes.
- Spænd alle løse møtrikker, bolte og skruer for at sikre, at maskinen er i sikker driftsmæssig stand. Sørg for, at maskinens komponenter er på plads og fastgjort.
- Sørg for, at dit bugseringskøretøj er egnet til brug med et redskab af denne vægt, ved at rådføre dig med leverandøren eller producenten af bugseringskøretøjet.
- Parker maskinen på en plan overflade, aktiver parkeringsbremsen, sluk motoren, tag nøglen ud, og vent, til alle bevægelige dele er standset, før du forlader maskinen.

## Daglige eftersyn

Gennemfør sikkerhedskontrollen hver dag, før maskinen betjenes. Meld alle sikkerhedsproblemer til den tilsynsførende. Se sikkerhedsanvisningerne i denne vejledning for yderligere oplysninger.


- Kontrol af dæk og hjul (side 39)
- Kontrol af hydrauliksystemet (side 40)
- Kontrol af bagsmækken (side 40)
- Opbevaring og kontrol af donkraftene (side 40)
- Kontrol af andre komponenter (side 40)
- Kontrol af transportbåndets tætning og bagsmækkens tætning (side 40)


## Valg af bugseringskøretøj

**⚠ ADVARSEL**

**Brug altid et passende bugseringskøretøj til at flytte maskinen, selv over korte afstande. Upassende bugseringskøretøjer kan beskadige maskinen eller medføre personskade eller død.**

**Omgåelseskontakten befinder sig på førersiden af hydrauliksystemet. Se Figur 43 i Manuel omgåelse (side 27).**

Et passende bugseringskøretøj skal have en bugseringskapacitet på mindst 1.405 kg.

På bugseringschassis er den maksimale ladkapacitet 907 kg for maskinen, hvilket medfører en trækstangsvægt på 113 kg. Den tarerede vægt (uden last) er 499 kg, hvilket medfører en trækstangvægt på 23 kg.

Maskinens resulterende trækstangvægt er 145 kg med fuld last, hvis den er udstyret med Hydraulic Power Pack på 8,2 kW (11 hk). Den resulterende trækstangvægt uden last er 48 kg. Den tarerede vægt (uden last) er 599 kg.

På et Truckster-chassis med direkte tilslutning er maskinens maksimale ladkapacitet 907 kg, hvilket medfører en vægtoverførsel på 272 kg til bugseringskøretøjet. Den tarerede vægt (uden last) er 544 kg, hvilket medfører en vægtoverførsel på 52 kg til bugseringskøretøjet.

# Tilkobling af maskinen til et bugseringskøretøj

**⚠ ADVARSEL**

**Det kan medføre alvorlig personskade at stå mellem maskinen og bugseringskøretøjet under tilkoblingen.**

**Stå ikke mellem maskinen og bugseringskøretøjet under tilkoblingen.**

1. Juster bugsertrækkets højde ved at dreje jack stand-donkraftens håndtag for at holde maskinen vandret.
2. Kobl maskinens bugsertræk til bugseringskøretøjet med en sikkerhedsgodkendt koblingstap med en diameter på 18 mm samt en sikkerhedsclips (medfølger ikke). Før koblingstappen gennem maskinens bugsertræk og bugseringskøretøjets trækstang på bugseringschassiset eller gennem den medfølgende monteringsplade til trækket på Truckster med direkte tilslutning.
3. Sænk bugsertrækket ved hjælp af donkraften(e).
4. Fjern tappen, der holder donkraften(e) på plads, når maskinens fulde vægt er blevet overført til bugseringskøretøjets trækstang fra donkraften(e).
5. Opbevaring af donkraften(e):
   - Drej donkraften 90 grader mod uret på bugseringschassiset, indtil bunden af donkraften peger mod bagenden af maskinen. Dette er kørepositionen.
   - Flyt donkraftene til bagenden af maskinen på Truckster-chassis med direkte tilslutning og drej dem 90 grader, indtil bunden af begge donkraftene peger mod midten af maskinen. Dette er kørepositionen.
6. Tilslut tryk- og returslangerne til de korrekte hydrauliske udgange på bugseringskøretøjet. Returslangen har en intern kontraventil. Hvis der byttes om på slangerne, fungerer nogle maskinfunktioner evt. omvendt eller slet ikke. Kontroller hydrauliksystemet, før maskinen betjenes første gang.

   ***Vigtigt:*** **Tillad ikke, at hydraulikledninger, strømkablet og kablerne fra tænd/sluk-anordningen trækkes hen ad jorden. Undgå steder, hvor de kan blive fastklemt eller beskadiget.**
7. Tilslut det mellemste ledningsnet til ledningsnetstikket på bugseringskøretøjet.
8. Kontroller hydraulikvæskestanden i tanken, og fyld den om nødvendigt op. Se bugseringskøretøjets betjeningsvejledning.

# Klargøring til drift

Maskinen har et unikt betjeningssystem med farvekoder, der gør det muligt at indstille maskinen uden at skulle gætte sig frem. Vælg ganske enkelt den ønskede spredning, find den tilsvarende farve, og juster derefter alle indstillingerne i henhold til den pågældende farve for at opnå perfekt spredning, hver gang.

## Mærkat med vigtigste funktioner

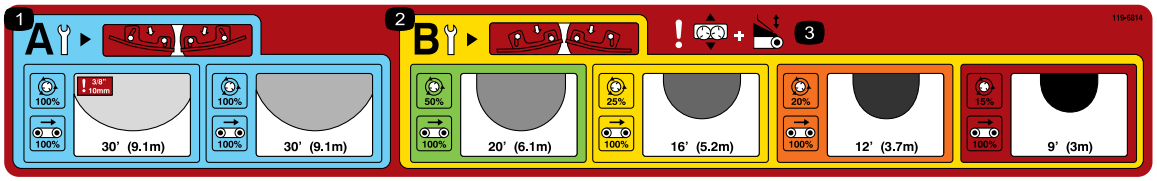


decal119-6814

**Figur 27**

1. Justeringsindstillinger for spinderen til let spredning
2. Justeringsindstillinger for spinderen til kraftig spredning
3. Advarsel – justering af slæde og bagsmæk

## Valg af spredning

Vælg spredningen ved at læse mærkaten med de vigtigste funktioner på maskinens bagsmæk (Figur 27).

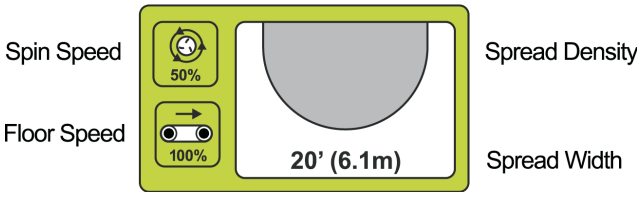


g013715

**Figur 28**

Mærkaten viser udvalget af tilgængelige spredninger og inddeler dem efter farve (Figur 28). Hver farve repræsenterer en forskellig dosering, fra ekstra let til ekstra kraftig. Spredningstætheden angives af de gråtonede ovale figurer (fra let til kraftig). Den omtrentlige bredde er også angivet..

## Kontrol af skæreknivene

**Bemærk:** Maskinen leveres med spinderens skæreknive i POSITION B.

De lettere spredninger (blåt panel) minder dig om at sørge for, at spinderens skæreknive er i POSITION A (Figur 29).

g013716

**Figur 29**

**Når skæreknivene er i POSITION A, sidder de indvendige bolte (tættest på midten af skiven) helt op ad skærekniven og de udvendige bolte (tættest må kanten af skiven) sidder væk fra skærekniven.**

**Dette er vigtigt** , da denne position er beregnet til at give optimal spredning og fordeling ved høje hastigheder og lav sandvolumen.

For kraftigere indstillinger (guldfarvet panel) skal skæreknivene være i POSITION B for at give den bedste fordeling ved højere volumen og lavere skivehastigheder (Figur 30).

g013717

**Figur 30**

**Når skæreknivene er i POSITION B, sidder de indvendige bolte (tættest på midten af skiven) væk fra skærekniven og de udvendige bolte (tættest må kanten af skiven) sidder helt op ad skærekniven.**

***Vigtigt:*** **Forkert placering af skærekniven er en almindelig årsag til forkerte spredningsmønstre.**

## Indstilling af bagsmæk, spinderhastighed, slæde og transportbåndets hastighed

Når du har valgt den ønskede spredning og sørget for, at skæreknivene er indstillet korrekt, kan resten af justeringerne på maskinen foretages.

Hver indstilling er angivet på maskinen med tilsvarende farvekodemærkater (Figur 31).

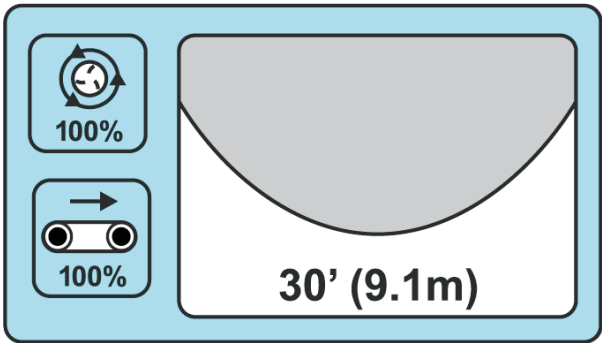


g013718

**Figur 31**

Hvis du ønsker en let drysning, angiver det blå område, at alle indstillinger for bagsmækken, transportbåndets hastighed, spinderhastigheden og slæden skal befinde sig i de blå positioner (Figur 31).

| **LET** |
|---|
| Omtrentlig bredde: 9,1 m |
| Skæreknivsposition: A |
| Transportbåndets hastighed: 100% |
| Spinderhastighed: Blå/100%<br>Bagsmæk: Blå |
| Slædeindstilling: Blå |

Juster alle indstillingerne til RØD for at fylde jordluftningshuller.

| **EKSTRA KRAFTIG** |
|---|
| Omtrentlig bredde: 2,7 m |
| Skæreknivsposition: B |
| Transportbåndets hastighed: 100% |
| Spinderhastighed: Rød/15%<br>Bagsmæk: Rød |
| Slædeindstilling: Rød |

## Justering af bagsmækken

Bagsmækken styrer mængden af materiale, der frigives fra ProPass-enheden (Figur 32).

g013699

**Figur 32**
Mærkatsymbol for bagsmæk

Bagsmækken på 13 cm er opdelt i farver med en startlinje i hvert farveområde (Figur 33). Du kan forøge eller reducere mængden af materiale med bagsmækken, så længe du bliver inden for det tilsvarende farveområde.

g013705

**Figur 33**

**Bemærk:** Farverne på den viste mærkat i Figur 33 svarer til farverne på mærkaten med de vigtigste funktioner (Figur 27).

## Justering af spinderhastigheden

**Bemærk:** Farverne på de viste mærkater i Figur 36 og Figur 35 svarer til farverne på mærkaten med de vigtigste funktioner (Figur 27).

g013706

**Figur 34**
Mærkatsymbol for spinder

**Standardhydraulik (model 44701):** Indstil hydraulikstyringen til den stiplede startlinje i det tilsvarende farveområde (Figur 35). Du kan variere hastighederne inden for det tilsvarende farveområde, hvis nødvendigt.

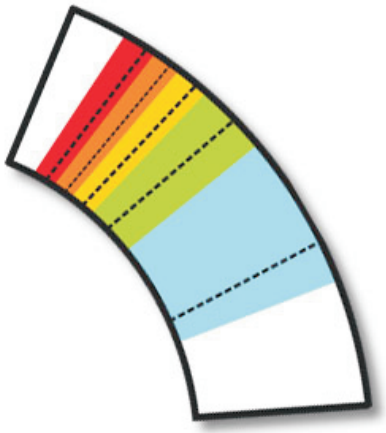

g013707

**Figur 35**

**Trådløs styreenhed (model 44751):** Indstilles i henhold til procentdelen, der angives i det farvede område på mærkaten og på skemaet på bagsiden af den trådløse styreenhed (Figur 36).

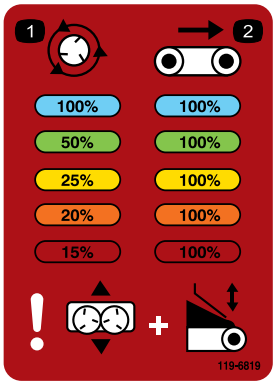


decal119-6819

**Figur 36**

## Justering af slæden

Slædeindstillingen placerer sandet, når det falder ned på skiverne. Mærkaten angiver ikke kun farvekoden for startpositionen af hver anvendelse, men illustrerer også den justering, der kræves for at finjustere spredningen. Se Finjusteringer (side 22).

g013709

**Figur 37**

Mærkatsymbol for slæde

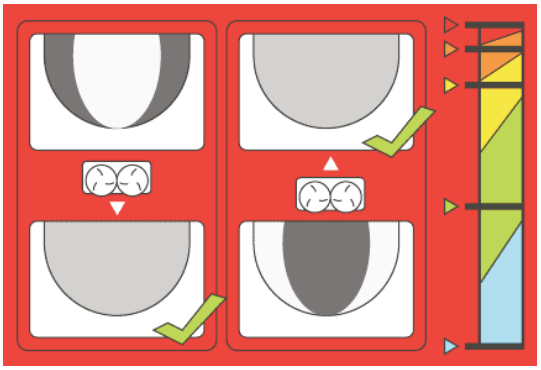

g013710

**Figur 38**

**Bemærk:** Farverne på den viste mærkat i Figur 38 svarer til farverne på mærkaten med de vigtigste funktioner (Figur 27).

## Justering af transportbåndets hastighed

**Transportbåndets hastighed for hver indstilling er normalt 100 %.** Dette blev udviklet og testet for at have én faktor mindre, der skal justeres i betjeningssystemet med farvekoder. Du skal normalt benytte bagsmækken til at mindske materialevolumen, ikke transportbåndets hastighed, men hvis bagsmækkens mindstehøjde ikke er tilstrækkelig til at reducere materialestrømmen, skal transportbåndets hastighed sænkes.

g013711

**Figur 39**

Mærkatsymbol for transportbåndets hastighed

# Finjusteringer

Betjeningssystemet med farvekoder blev udviklet for at gøre det muligt at opnå perfekt spredning uden at skulle gætte sig frem. Med så mange variabler såsom sandets vægt, granulatstørrelse, fugtighed osv. kan der dog stadig opstå en vis ujævnhed i spredningen.

Til justering af dette findes der en illustration, der viser den korrekte placering af basis, på mærkaten med **basisjusteringsindstillinger** (Figur 40) .

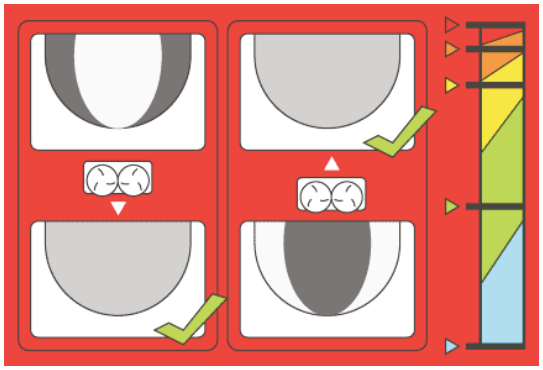

g013710

**Figur 40**

Skyd basisenheden ind mod tragtbeholderen, hvis spredningsmønstret er kraftigt på indersiden af spredningen. Skyd basis udad – væk fra tragtbeholderen – hvis spredningsmønstret er kraftigt på ydersiden.

**Bemærk:** Farverne på den viste mærkat i Figur 40 svarer til farverne på mærkaten med de vigtigste funktioner (Figur 27).

# *Under betjening*

## Sikkerhed under drift

- Ejeren/operatøren kan forhindre og er ansvarlig for ulykker, der kan forårsage personskade eller tingsskade.
- Bær korrekt beklædning, herunder beskyttelsesbriller, lange bukser, skridsikkert, kraftigt fodtøj og høreværn. Sæt langt hår op, fastgør løstsiddende tøj, og bær ikke løsthængende smykker.
- Betjening af maskinen kræver din fulde opmærksomhed. Giv dig ikke i kast med aktiviteter, der afleder opmærksomheden, da dette kan medføre person- eller tingsskade.
- Betjen ikke maskinen, hvis du er træt, syg eller påvirket af alkohol eller medicin.
- Medtag aldrig passagerer på maskinen, og hold omkringstående og kæledyr væk fra maskinen under drift.
- Hold hænder og fødder væk fra tragtbeholderen.
- Bliv siddende, når bugseringskøretøjet er i bevægelse.
- Det kræver koncentration at bruge maskinen. Hvis ikke bugseringskøretøjet betjenes på sikker vis, kan det medføre en ulykke, eller at bugseringskøretøjet vælter, med alvorlig personskade eller død til følge. Kør forsigtigt, og gør følgende for at forhindre tipning eller mistet herredømme:
  - Udvis største forsigtighed, reducer hastigheden, og hold sikker afstand til bunkere, grøfter, vandarealer, ramper, ukendte steder eller andre risikoområder.
  - Reducer hastigheden på en læsset maskine, når der køres i kuperet terræn for at undgå, at maskinen bliver ustabil.
  - Hold øje med huller eller andre skjulte farer.
  - Vær forsigtig ved betjening på en stejl skråning. Kør lige op og ned ad skråninger. Sænk hastigheden, når du drejer skarpt eller vender på skråninger. Undgå at vende på skråninger, hvis det er muligt.
  - Vær ekstra forsigtig ved betjening på våde overflader, ved højere hastigheder eller med fuld last. Standsningstiden øges ved fuld last. Skift til lavere gear, før maskinen køres op eller ned ad en skråning.
  - Undgå at stoppe og starte pludseligt. Skift ikke fra bakning til fremadkørsel eller fra fremadkørsel til bakning uden først at standse helt op.
  - Forsøg ikke at dreje skarpt eller udføre pludselige manøvrer eller andre usikre kørselshandlinger, som kan medføre tab af herredømmet over maskinen.
  - Vær opmærksom på omgivelserne, når du drejer eller bakker maskinen. Sørg for, at der er fri plads, og at alle omkringstående personer er på sikker afstand. Kør langsomt.
  - Hold øje med trafikken, når du krydser eller kører i nærheden af veje. Hold altid tilbage for fodgængere og andre køretøjer. Overhold alle færdselsregler, og kontroller lokale regler om betjening af maskinen på eller nær landeveje.
  - Hold altid øje med og undgå lave udhæng, som f.eks. grene, døråbninger, gangbroer osv. Sørg for, at der er tilstrækkelig plads over dig til, at bugseringskøretøjet og dit hoved let kan komme under.
  - Betjen ikke maskinen, når der er risiko for lynnedslag.
  - Hvis du er usikker på, om betjeningen er sikker, skal du standse arbejdet og spørge din tilsynsførende.
  - Maskinen må ikke efterlades uden opsyn, mens den er i drift.
- Sørg for, at maskinen er tilkoblet bugseringskø-retøjet før på- og aflæsning.
- Transporter ikke laster, der overskrider maskinens eller bugseringskøretøjets lastbegrænsninger.
- Lasters stabilitet kan variere, f.eks. har højere laster et højere tyngdepunkt. Reducer de

maksimale lastbegrænsninger for at sikre bedre stabilitet, hvis nødvendigt.

- Gør følgende for at undgå, at maskinen vælter:
  - Hold omhyggeligt øje med lastens højde og vægt. Højere og tungere laster kan forøge risikoen for væltning.
  - Fordel lasten jævnt i alle retninger.
  - Vær forsigtig, når du drejer, og undgå usikre manøvrer.
  - Sørg altid for, at maskinen er tilkoblet til bugseringskøretøjet før læsning.
  - Placer ikke store eller tunge genstande i tragtbeholderen. Dette kan skade transportbåndet og rullerne. Sørg også for, at lasten har en ensartet konsistens. Maskinen kan kaste små sten i sandet uden varsel.
- Stå ikke bag maskinen under aflæsning eller spredning. Den dobbelte spinder, tværtransportøren og processoren kan udkaste partikler og støv med høj hastighed.
- Aflæs maskinen, eller kobl den fra bugseringskøretøjet på en plan overflade.
- Kør ikke med maskinen i fuldt hævet position. Dette øger risikoen for, at maskinen vælter.
- Kør ikke med maskinen i fuldt hævet position (gult/sort). Når der ikke er nogen redskaber på maskinen, skal maskinen køres i sænket position.
- Sluk for redskabet, når du nærmer dig personer, køretøjer, veje eller fodgængerovergange.
- Vær meget forsigtig, når du kører på bakker, især når du drejer.
  - Kørsel i stejle bakker med fuldt lastet maskine kan resultere i væltning, eller at maskinen eller bugseringskøretøjet taber vejgreb.
  - Kør ikke på stejle bakker med tung last, og undgå at stable lasten højt.

## Sikkerhed på skråninger

- Læs bugseringskøretøjets specifikationer, så du sikrer dig, at du ikke overstiger den maksimale ydeevne for betjening på skråninger.
- Skråninger er en væsentlig årsag til, at operatøren mister herredømmet, eller at maskinen vælter. Sådanne ulykker kan medføre alvorlige personskader, i værste tilfælde med døden til følge. Operatøren er ansvarlig for sikker betjening på skråninger. Det kræver ekstra forsigtighed at betjene maskinen på alle former for skråninger.
- Operatøren skal gennemgå forholdene på arbejdsstedet, herunder en besigtigelse af området, med henblik på at afgøre, om det er sikkert at betjene maskinen på skråningen. Brug altid sund fornuft og god dømmekraft, når du foretager denne besigtigelse.
- Operatøren skal gennemgå nedenstående hældningsinstruktioner til betjening af maskinen på skråninger. Tag driftsforholdene på dagen i betragtning for at afgøre, om maskinen bør bruges på arbejdsstedet. Ændringer i terrænet kan medføre en ændring i betjeningen af maskinen på skråninger.
- Undlad at starte, standse eller vende maskinen på skråninger. Foretag ikke pludselige skift i hastighed eller retning. Drej maskinen langsomt og gradvist.
- Undlad at betjene maskinen under forhold, hvor der er tvivl om traktion, styring eller stabilitet.
- Fjern eller afmærk forhindringer, såsom grøfter, huller, hjulspor, bump, sten eller andre skjulte farer. Højt græs kan skjule forhindringer. Ujævnt terræn kan få maskinen til at vælte.
- Vær opmærksom på, at betjening af maskinen på vådt græs, på tværs af skråninger eller ned ad bakke kan medføre, at maskinen mister traktion. Mistet traktion til drivhjulene kan medføre, at maskinen glider, samt tab af bremse- og styrekontrol.
- Vær yderst forsigtig, når du betjener maskinen i nærheden af bratte afsatser, grøfter, volde, vandarealer eller andre farer. Maskinen kan pludselig vælte, hvis et hjul kører over kanten, eller kanten giver efter. Fastlæg et sikkerhedsområde mellem maskinen og alle eventuelle faremomenter.

# Driftsegenskaber

Maskinen har balance-, vægt- og håndterings-egenskaber, der kan være anderledes end andre typer trækudstyr. Læs denne *betjeningsvejledning* omhyggeligt.

Med udstyr monteret skal man være opmærksom på frihøjden over jorden, når man kører over bakker. For en maskine, der er monteret på et bugseringschassis, er frihøjden over jorden 33 cm uden læs. For en maskine, der er monteret på et Truckster-chassis med direkte tilslutning, er frihøjden over jorden 43 cm uden læs.

# Start og slukning af maskinen

## Tænd eller sluk maskinens strøm

### Model 44701

Når arbejdet med maskinen er afsluttet, bruges tænd/sluk-anordningen til at standse maskinen. Når arbejdet med maskinen påbegyndes, skal køretøjet eller strømforsyningen startes, så hydrauliksystemet

påføres tryk, og tænd/sluk-anordningen bruges til at starte maskinen.

## Tænd eller sluk maskinens strøm

### Model 44571

Tryk altid på knappen MOTORSTOP (Figur 41), når arbejdet med maskinen er gennemført, for at deaktivere det elektriske system. Ved påbegyndelse af arbejde med maskinen skal knappen MOTORSTOP trækkes ud igen, før den håndholdte fjernbetjening tændes.

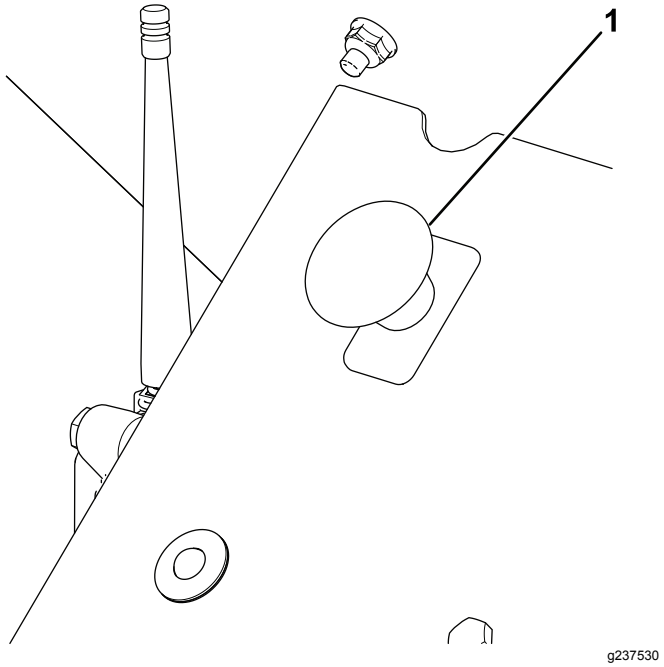


**Figur 41**

1. KNAPPEN MOTORSTOP

***Vigtigt:*** **Når betjeningen af maskinen er færdig, skal der trykkes på knappen MOTORSTOP for at forhindre, at bugseringskøretøjets batteri aflades.**

# Betjening af maskinen

1. Fyld maskinens tragtbeholder med det materiale, der skal spredes.
2. Sørg for, at den dobbelte spinder er monteret.
3. Juster bagsmækkens højde til den ønskede indstilling.
4. Juster begge strømkontrolventiler til den ønskede indstilling. Indstil transportbåndets og udstyrets hastighed til den ønskede indstilling (transportbåndets hastighed skal typisk være: trådløs –100b%, standardhydraulik – #10).
5. Parker bugseringskøretøjet 3 m foran det område, der skal topdresses.
6. Sørg for, at begge kontakter på tænd/sluk-anordningen er slukkede. På trådløse modeller skal du kontrollere, at den håndholdte styreenheds funktioner ikke er i drift.
7. Aktiver hydraulikken (enten på bugseringskøretøjet eller på hjælpehydraulikkens strømforsyning).
8. Forøg bugseringskøretøjets omdrejningstal. Aktiver udstyret ved hjælp af tænd/sluk-anordningen eller den håndholdte styreenhed på trådløse modeller.
9. Kør fremad til det område, der skal topdresses, og forøg bugseringskøretøjets omdrejningstal til det optimale driftsområde.
10. Tænd for transportbåndet med tænd/sluk-anordningen eller styreenheden på trådløse modeller, når maskinudstyret er direkte over begyndelsen af det område, der skal topdresses.

    **Bemærk:** For trådløse modeller kan funktionen START ALT bruges som en startfunktion med et enkelt tryk i stedet for funktionerne START UDSTYR og START TRANSPORTBÅND. Udstyret starter efterfulgt af transportbåndet.
11. Kør i en lige linje, og spred materialet ved en konstant hastighed, indtil det når kanten af det område, der skal topdresses.
12. Sluk for transportbåndet, vend maskinen og gå i placering til den næste runde.
13. Kontroller spredningsmønstret på jorden, før du begynder med næste runde. Juster maskinens indstillinger, hvis nødvendigt.
14. Gentag trin 10 til 13 indtil hele området, der skal topdresses, er færdigt eller tragtbeholderen er tom.
15. Sluk for transportbåndet og udstyret, reducer bugseringskøretøjets omdrejningstal og udkobl hydraulikken.

    **Bemærk:** Sluk altid transportbåndet først.

# Sikkerhed ved brug af den trådløse styreenhed

## Model 44751

Den trådløse styreenhed aktiverer hurtigt roterende dele, hvilket medfører fare for klemning. Sørg for at have udsyn til ProPass-enheden, når du betjener, justerer eller programmerer den trådløse styreenhed.

Startknapperne skal trykkes ned to gange for at garantere, at aktiveringen af spinderne og transportbåndet virkelig er ønsket: En gang for valg

og en gang for indkobling. Dette er med til at forhindre utilsigtet start, når maskinen justeres manuelt.

Hvis du ikke trykker på nogen knapper i 10 sekunder i forbindelse med programmering af eller klargøring til brug af den trådløse styreenhed, deaktiveres den og vender tilbage til sidst gemte program eller indstilling.

**⚠ FORSIGTIG**

**Hydraulikvæske, der slipper ud under tryk, kan trænge ind i huden og dermed forårsage personskade.**

**Sluk den trådløse styreenhed og arbejdskøretøjet (for at sikre, at der ikke er hydraulikflow), før der udføres fysisk justering af skæreknivene eller transportbåndet.**

# Betjening af hydraulikstyre-enheder og udstyr

## Model 44751

## Fjernbetjeningssystem

Fjernbetjeningssystemet består af en håndholdt styreenhed, en +12 til +14,4 V jævnstrømsbasisenhed og et ledningsnet.

### Håndholdt fjernbetjening

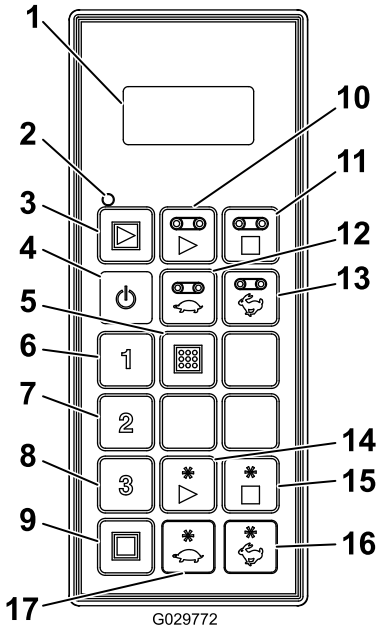


g029772

**Figur 42**

1. LCD-skærm
2. Fjernstatuslampe
3. Start alt: Starter transportbånd og udstyr
4. Tænd/sluk
5. Lagring: Gemmer forudindstillinger
6. Forudindstilling 1
7. Forudindstilling 2
8. Forudindstilling 3
9. Stop alt: Stopper alle funktioner
10. Start transportbånd
11. Stop transportbånd
12. Sænk transportbåndets hastighed
13. Øg transportbåndets hastighed
14. Start udstyr
15. Stop udstyr
16. Øg udstyrets hastighed
17. Sænk udstyrets hastighed

### Knappernes funktioner

| Knap | Navn | Funktion |
|---|---|---|
| | TÆND-/SLUK | Tænder og slukker den håndholdte styreenhed. |
| | START ALT | Styrer funktionerne på både transportbånd og udstyr, herunder til/fra og hastighedsvisning. |
| | START TRANS-PORTB-ÅND | Styrer funktionerne på tragtbeholderens transportbånd, herunder til/fra og viser transportbåndets hastighed. |
| | STOP TRANS-PORTB-ÅND | Stopper transportbåndet. |

| Knap | Navn | Funktion |
|---|---|---|
| | SÆNK TRANS-PORTB-ÅND | Sænker transportbåndets hastighed. |
| | ØG TRANS-PORTB-ÅND | Øger transportbåndets hastighed. |
| 1 | FORU-DIND-STILL-ING 1 | Forudindstillede værdier, som kan du lagre for både transportbåndets og udstyrets hastigheder. |
| 2 | FORU-DIND-STILL-ING 2 | |
| 3 | FORU-DIND-STILL-ING 3 | |
| | STORE | Bruges sammen med knappen FORUDINDSTILLING til at gemme eller oprette en hukommelse for forudindstilling. |
| | START UD-STYR | Styrer funktionerne for bagsidens udstyr, herunder til/fra og viser udstyrets hastighed. |
| | STOP UD-STYR | Stopper udstyret. |
| | SÆNK UD-STYR | Sænker udstyrets hastighed. |
| | ØG UD-STYR | Øger udstyrets hastighed. |
| | STOP ALT | Stopper både transportbånd og udstyr. |

### Tænd den håndholdte styreenhed

Tryk på den håndholdte styreenheds TÆND/SLUK-knap, og vent til den finder basis. Sørg for, at der ikke bliver trykket på nogen knapper på den håndholdte styreenhed, mens den starter op.

### Sådan fungerer fjernstatuslampen

**Model 44751**

Fjernstatuslampen blinker langsomt ved 2 Hz (to gange i sekundet), når den håndholdte styreenhed sender, uden at der trykkes på nogen knapper, når transportbåndets og udstyrets knapper er aktive. Når der trykkes på en knap, blinker lyset ved 10 Hz.

## Vigtige funktionselementer

- Når du slår den fjernbetjente styreenhed til, bør displayet vise **FLR OFF** og **OPT OFF** i ca. 5 sekunder. Hvis der står "waiting for base" (venter på basisenhed) på displayet, skal det kontrolleres, at der er strøm på basisenheden, og at knappen MOTORSTOP på basisenheden er trukket ud.
- Der er altid en **aktuel arbejdshukommelse**. Den aktuelle arbejdshukommelse er ikke en forudindstilling. Når du tænder den håndholdte styreenhed, anvendes de sidst gemte arbejdsindstillinger i den aktuelle arbejdshukommelse.
- Funktionssekvens for den håndholdte styreenheds startknapper:
  1. Et tryk på startknappen (START ALT, START TRANSPORTBÅND eller START UDSTYR) får indstillingen for den aktuelle arbejdshukommelse frem, der er gemt i den håndholdte styreenhed.
  2. Tryk på den samme startknap en gang til for at tænde komponenten, hvis hydraulikken er aktiveret (der vises et trinvist stigende tal på displayet).
  3. Tryk på den samme startknap en tredje gang for at gemme den nye indstilling, der er blevet oprettet i styreenhedens arbejdshukommelse.
- Når du har trykket én gang på en startknap for at få vist indstillingen for den aktuelle arbejdshukommelse i ikke-arbejdstilstand, har du ca. 10 sekunder til at begynde at justere indstillingen eller elementet, før styreenheden slår fra. I en arbejdstilstand er der ingen 10-sekunders regel.
- Ved programmering af en forudindstilling skal elementerne først **aktiveres eller indkobles**.
- Ved betjening fra en forudindstilling skal elementhastighedernes procent være på displayet, for at du kan aktivere dem. Hvis der står **OFF** (fra) på displayet, skal du hente forudindstillingen igen.

## Manuel omgåelse

Selvom den håndholdte styreenhed mangler, er beskadiget eller svigter, kan du stadig anvende maskinen til at udføre opgaver eller fortsætte en spredningsopgave.

Omgåelseskontakten befinder sig på førersiden af hydrauliksystemet (Figur 43).

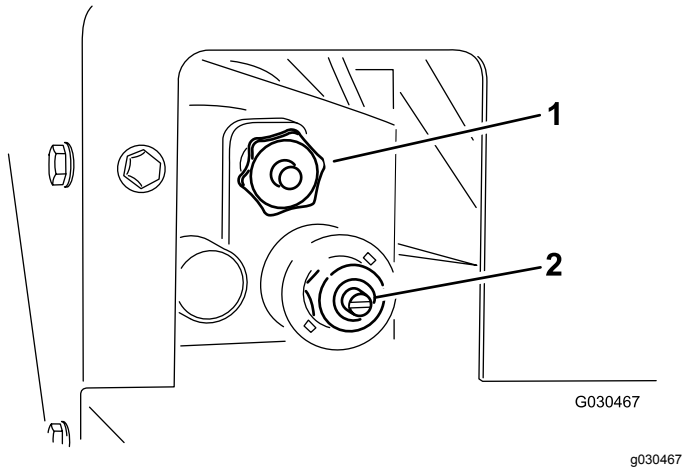


**Figur 43**

1. Transportbåndets hastighed
2. Spinderhastighed

- Drej grebet med uret for at justere transportbåndets hastighed (Figur 44). Brug transportbåndets maksimale hastighed i det farvekodede betjeningssystem, når du ikke har noget hydraulikflow. Denne indstilling er nyttig, når tragtbeholderen er fyldt med sand.

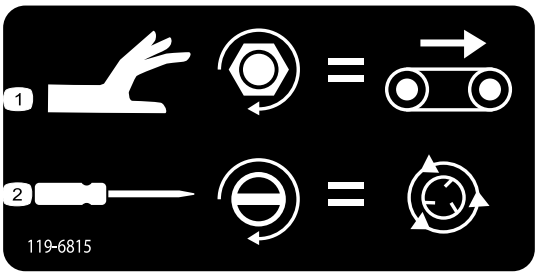


**Figur 44**

Mærkat for manuel omgåelse

1. Justering af transportbåndets hastighed
2. Justering af spinderhastigheden

- Juster spinderhastigheden (Figur 44) ved at bruge en fladhovedet skruetrækker til at forøge spinderhastigheden ved at dreje skruen med uret eller sænke spinderhastigheden ved at dreje skruen mod uret.

**Bemærk:** Hvis du justerer maskinen, mens hydraulikflowet er aktivt, og du vil undgå at sprede sand, mens du justerer, skal du sørge for, at transportbåndet er slukket.

Når indstillingerne er acceptable, skal du bruge den hydrauliske strømkontrol på bugseringskøretøjet til at tænde og slukke for systemet under drift.

# Brug af den håndholdte styreenhed

## Model 44751

## Display med flydende krystaller (LCD)

LCD-displayet med 2 linjer og 8 tegn pr. linje viser status og aktivitet, når du trykker på knapperne på den håndholdte styreenhed. Det er forsynet med brugerjusterbar baggrundsbelysning og kontrast. Ændringerne gemmes i styreenhedens aktuelle arbejdshukommelse. Når enheden er blevet lukket ned, bruger displayet de sidste kontrast- og baggrundsbelysningsindstillinger, når du tænder for enheden.

### Justering af baggrundsbelysningen

Se på displayet, og hold knapperne STOP ALT og REDUCER TRANSPORTBÅND inde samtidig, indtil baggrundsbelysningen er som ønsket.

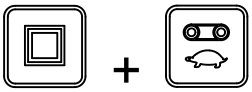

**Bemærk:** Der er 3 indstillinger: OFF (fra), LOW (lav) og HIGH (høj).

Baggrundsbelysning er den funktion på den håndholdte styreenhed, der bruger mest energi. Forøgelse af baggrundsbelysningen øger strømforbruget og afkorter batteriernes levetid. Jo svagere baggrundsbelysning, jo længere batterilevetid.

### Forøgelse af kontrasten

Se på displayet, og hold knapperne STOP ALT og ØG UDSTYR inde samtidig, indtil kontrasten er som ønsket.

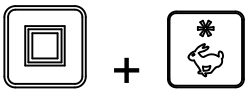

**Bemærk:** Der er 3 indstillinger: OFF (fra), LOW (lav) og HIGH (høj).

### Reducering af kontrasten

Se på displayet, og hold knapperne STOP ALT og REDUCER UDSTYR inde samtidig, indtil kontrasten er som ønsket.

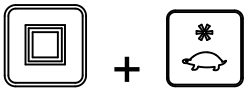

**Bemærk:** Der er 3 indstillinger: OFF (fra), LOW (lav) og HIGH (høj).

## Kontrol af batterilevetid, driftsfrekvens, basis- og styreenhedens id-display

Hold knapperne STOP ALT og STOP UDSTYR inde samtidigt for at få vist flere informationer.

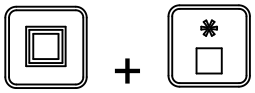

Når du holder knapperne nede, gennemgår displayet en cyklus ca. hvert andet sekund og viser først den forventede resterende batterilevetid i procent eller den aktuelle batterispænding, den driftsfrekvens (kanal), som enhederne kommunikerer på, derefter den håndholdte styreenheds id-nummer og endelig den forbundne basisenheds id.

## Vedligeholdelse af den håndholdte styreenhed

Selvom den håndholdte styreenhed er robust, må den ikke tabes på hårde overflader. Tør den håndholdte styreenhed ren med en blød klud, der er fugtet med vand eller et mildt rengøringsprodukt. Undgå at ridse LCD-displayet.

## Udskiftning af batterierne i den håndholdte styreenhed

Den håndholdte styreenhed forsynes af 4 batterier (AA-alkaline, 1,5 V hver) og betjenes ved mellem 2,4 og 3,2 V. Batterilevetiden er ca. 300 timer (ved konstant drift uden baggrundsbelysning), men batterilevetiden påvirkes af brugsfaktorer, navnlig indstillingen af baggrundsbelysningens styrke – jo højere indstilling for baggrundsbelysning, jo mere strøm forbruges der, hvilket resulterer i kortere batterilevetid.

***Vigtigt:*** **Når den håndholdte styreenhed bruges, skal du altid sørge for at have nye reservebatterier ved hånden.**

1. Løsn bolten i magneten på styreenhedens magnetiske beslag (Figur 45).

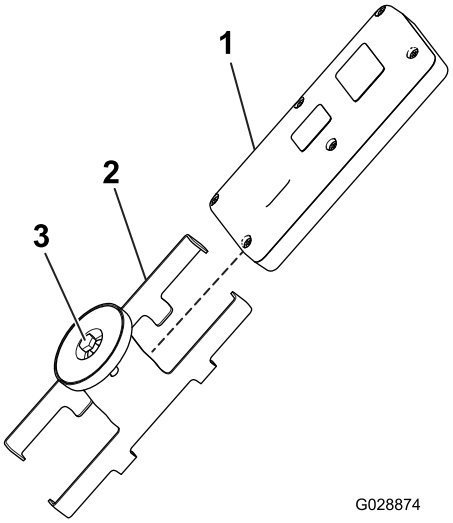


g028874

**Figur 45**

1. Håndholdt styreenhed
2. Styreenheds magnetiske beslag
3. Bolt i magneten

2. Skub beslagets sider fra hinanden, og afmonter styreenheden (Figur 45).
3. Afmonter de seks skruer fra bagsiden af styreenheden, og afmonter dækslet (Figur 46).

   **Bemærk:** Lad om muligt gummipakningen og stålpakningen sidde i kanalen, når dækslet og batterierne afmonteres.

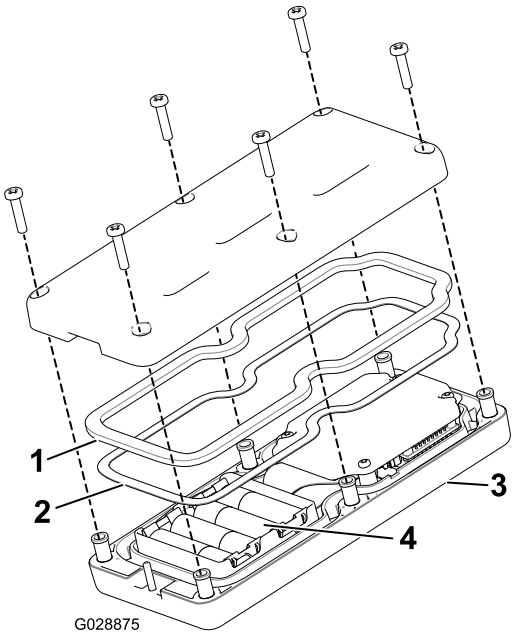


g028875

**Figur 46**

1. Gummipakning
2. Stålpakning
3. Håndholdt styreenhed
4. 4 AA-batterier

4. Fjern de afladte batterier, og bortskaf dem i overensstemmelse med den lokale lovgivning.

5. Sæt batterierne i batterirummet, og sørg for at forbinde med de rigtige poler. I batterirummet findes der mærkater, der viser batteriernes poler (Figur 46).

   **Bemærk:** Hvis du sætter batterierne forkert i, virker den håndholdte styreenhed ikke.

6. Hvis du utilsigtet fjerner gummipakningen og stålpakningen, skal du forsigtigt sætte dem tilbage i kanalen i den håndholdte styreenhed (Figur 46).
7. Udskift dækslet, og fastgør det med de 6 skruer, du fjernede tidligere (Figur 46), og tilspænd dem til et moment på 1,5 til 1,7 N·m.
8. Monter den håndholdte styreenhed i styreenhedens magnetiske beslag, skub de to dele sammen, så den håndholdte styreenhed fastgøres, og tilspænd bolten i magneten (Figur 45).

## Oprettelse af forbindelse mellem den håndholdte styreenhed og basisenheden

Den håndholdte styreenhed er som standard forbundet til basisenheden fra fabrikken, så de kan kommunikere. Der kan dog være tilfælde, hvor der skal oprettes forbindelse mellem en styreenhed og en basisenhed igen.

1. Tryk på motorstopknappen for at fjerne strømmen fra basisenheden og sikre, at den håndholdte styreenhed er slået fra.
2. Stå i nærheden af basisenheden med klart udsyn.
3. Tryk på knapperne TÆND/SLUK og STOP ALT.

   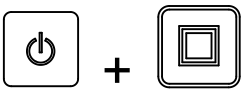

   Den håndholdte styreenhed gennemgår initialiseringen og viser så **ASSOC PENDING**.

4. Fortsæt med at holde begge knapper inde, og slip dem derefter, når **ASSOC ACTIVE** vises (ca. fire sekunder).

   Displayet viser **PRESS STORE**.

5. Hold knappen LAGRING nede.

   Styreenheden viser **POW UP BASE**.

6. Fortsæt med at holde knappen GEM inde, træk knappen MOTORSTOP ud for at tænde for basisenheden.

   Den håndholdte styreenhed associeres (forbindes) med basisenheden. Hvis det lykkes, viser displayet **ASSOC PASS.**

7. Slip knappen LAGRING.

***Vigtigt:*** **Hvis displayet viser *ASSOC EXIT*, mislykkedes associeringen.**

**Bemærk:** Forbindelsen mellem den håndholdte styreenhed og basisenheden kan ses ved at holde knapperne ALLE STOP og STOP UDSTYR inde samtidig.

Displayet skifter mellem at vise den valgte kanal og basisenhedens id.

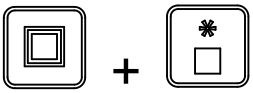

# Betjening af transportbåndet og udstyret med den håndholdte styreenhed

## Model 44751

Brug følgende procedurer til at indstille og betjene maskinens transportbånd og udstyr (som fx den dobbelt spinder eller andet tilbehør) som følger:

- Indstilling og betjening af transportbåndet alene
- Indstilling og betjening af udstyret alene
- Indstilling og betjening af både transportbåndet og udstyret samtidig

## Indstilling og betjening af transportbåndet alene

Når der første gang trykkes på knappen START TRANSPORTBÅND (når transportbåndet ikke kører), viser fjerndisplayet den gemte indstilling, og S vises efter FLR (dvs. **FLRS**), hvilket angiver, at den håndholdte styreenhed er i en kun indstilling-tilstand. I denne indstillingstilstand kan du justere indstillingen op eller ned, men transportbåndet aktiveres ikke, det forbliver slukket. Dette giver dig mulighed for at indstille en ønsket transportbåndshastighed eller bruge den gemte indstilling uden at forårsage uønsket bevægelse. Når hastigheden er indstillet, skal der trykkes på knappen START TRANSPORTBÅND for at aktivere transportbåndet ved den valgte indstilling (hvis du indkobler hydraulikken, starter transportbåndet). Tryk på START TRANSPORTBÅND en tredje gang for at gemme den aktuelle værdi i hukommelsen.

**Bemærk:** Ændringer af transportbåndets indstillinger, mens det kører, træder straks i kraft, men de er midlertidige, medmindre du gemmer den nye indstilling ved at trykke på START TRANSPORTBÅND igen efter ændring af indstillingen. Du kan f.eks. udføre en justering, mens displayet viser **FLRS**, ved at trykke på Start transportbånd for at starte transportbåndet ved den justerede indstilling og derefter slukke den håndholdte styreenhed uden at trykke på START TRANSPORTBÅND igen, hvorved ændringen gemmes. Næste gang du bruger styreenheden, vender indstillingen tilbage til den tidligere gemte værdi.

**Bemærk:** Der startes en 10-sekunders timer, når du trykker på START TRANSPORTBÅND, og FLRS (kun indstilling-tilstand) vises. Hvis der ikke trykkes på en knap i løbet af 10-sekunders intervallet, vender displayet tilbage til FLR, og den tidligere tilstand/værdi vises og udføres. Timeren nulstilles til 10 sekunder, hvis du trykker på en knap, mens den håndholdte styreenhed er i kun indstilling-tilstanden.

1. Tryk på knappen START TRANSPORTBÅND.

   Forhåndsvisningsværdien og FLRS vises.

2. Juster hastighedsindstillingen vha. knappen ØG TRANSPORTBÅNDSHASTIGHED eller knappen SÆNK TRANSPORTBÅNDSHASTIGHED.

eller

3. Tryk på knappen START TRANSPORTBÅND for at starte transportbåndet.

4. Tryk på knappen START TRANSPORTBÅND for at gemme værdien for transportbåndet.

   Displayet viser **FLOOR STORE**. Den indstillede værdi anvendes, når transportbåndet startes fremover, indtil du ændrer indstillingen igen.

# Indstilling og betjening af udstyret alene

Når der første gang trykkes på knappen START UDSTYR (når udstyret ikke kører), viser den håndholdte styreenhed den gemte indstilling, og S vises efter OPT (dvs. **OPTS**), hvilket angiver, at styreenheden er i en kun indstilling-tilstand. I denne indstillingstilstand kan du justere indstillingen op eller ned, men udstyret aktiveres ikke, det forbliver slukket. Dette giver dig mulighed for at indstille en ønsket udstyrshastighed eller bruge den gemte indstilling uden at forårsage uønsket bevægelse. Når hastigheden er indstillet, skal der trykkes på knappen START UDSTYR for at aktivere udstyret ved den valgte indstilling (hvis hydraulikken er indkoblet, starter udstyret). Tryk på START UDSTYR en tredje gang for at gemme den aktuelle værdi i hukommelsen.

**Bemærk:** Ændringer af udstyrets indstillinger, mens det kører, træder straks i kraft, men de er midlertidige, medmindre du gemmer den nye indstilling ved at trykke på START UDSTYR igen efter ændring af indstillingen. Du kan f.eks. udføre en justering, mens displayet viser **OPTS**, ved at trykke på START UDSTYR for at starte udstyret ved den justerede indstilling og derefter slukke den håndholdte styreenhed uden at trykke på START UDSTYR igen, hvorved ændringen gemmes. Næste gang du bruger styreenheden, vender indstillingen tilbage til den tidligere gemte værdi.

**Bemærk:** Der startes en 10-sekunders timer, når du trykker på START UDSTYR, og FLRS (kun indstilling-tilstand) vises. Hvis der ikke trykkes på en knap i løbet af 10-sekunders intervallet, vender displayet tilbage til FLR, og den tidligere tilstand/værdi vises og udføres. Timeren nulstilles til 10 sekunder, hvis du trykker på en knap, mens den håndholdte styreenhed er i kun indstilling-tilstanden.

1. Tryk på knappen START UDSTYR.

   Forhåndsvisningsværdien og FLRS vises.

2. Juster hastighedsindstillingen vha. knappen ØG UDSTYRSHASTIGHED eller knappen SÆNK UDSTYRSHASTIGHED.

eller

3. Tryk på knappen START UDSTYR for at starte udstyret.

4. Tryk på knappen START UDSTYR for at gemme værdien for udstyret.

Displayet viser **OPTION STORE**. Den indstillede værdi anvendes, når udstyret startes fremover, indtil du ændrer indstillingen igen.

## Indstilling og betjening af transportbåndet og udstyret sammen

Når der første gang trykkes på knappen START ALT (når udstyret ikke kører), viser fjerndisplayet de gemte indstillinger for transportbåndet og udstyret, og et S vises efter FLR og OPT (dvs. **FLRS** og **OPTS**), hvilket angiver, at den håndholdte styreenhed er i en kun indstilling-tilstand. I denne indstilingstilstand kan du justere indstillingen enten op eller ned, men transportbåndet og udstyret aktiveres ikke, de forbliver slukket. Dette giver dig mulighed for at indstille de ønskede hastigheder eller bruge de gemte indstillinger uden at forårsage uønsket bevægelse. Når hastighederne er indstillet, skal der trykkes på knappen START ALT for at aktivere transportbåndet og udstyret ved den valgte indstilling (hvis hydraulikken er indkoblet, starter transportbåndet og udstyret). Tryk på START ALT en tredje gang for at gemme den aktuelle værdi i hukommelsen.

**Bemærk:** Ændringer af indstillingerne, mens transportbåndet og udstyret kører, træder straks i kraft, men de er midlertidige, medmindre du gemmer den nye indstilling ved at trykke på START ALT igen efter ændring af indstillingen. Du kan f.eks. udføre en justering, mens displayet viser **FLRS** og **OPTS**, ved at trykke på START ALT for at starte transportbåndet og udstyret ved den justerede indstilling og derefter slukke den håndholdte styreenhed uden at trykke på START ALT igen, hvorved ændringen gemmes. Næste gang du bruger styreenheden, vender indstillingerne tilbage til de tidligere gemte værdier.

**Bemærk:** Der startes en 10-sekunders timer, når du trykker på START ALT, og kun indstilling-tilstand vises. Hvis der ikke trykkes på en knap i løbet af 10-sekunders intervallet, vender displayet tilbage til FLR og OPT, og den tidligere tilstand/værdi vises og anvendes. Timeren nulstilles til 10 sekunder, hvis der trykkes på en knap, mens den håndholdte styreenhed er i kun indstilling-tilstand.

1. Tryk på knappen START ALT.

Forhåndsvisningsværdierne og FLRS og OPTS vises.

2. Juster hastighedsindstillingerne som følger:
   - Juster transportbåndets hastighedsindstilling vha. knappen ØG TRANSPORTBÅNDSHASTIGHED eller knappen SÆNK TRANSPORTBÅNDSHASTIGHED.

eller

   - Juster udstyrets hastighedsindstilling vha. knappen ØG UDSTYRETS HASTIGHED eller knappen SÆNK UDSTYRETS HASTIGHED.

eller

3. Tryk på knappen START ALT for at idriftsætte transportbåndet og udstyret.

4. Tryk på knappen START ALT for at gemme værdierne.

Displayet viser **ALL STORE**. Den indstillede værdi anvendes, når udstyret startes fremover, indtil du ændrer indstillingen igen.

**Bemærk:** Du skal køre både transportbånd og udstyr for at gemme indstillingerne via knappen START ALT. Hvis ingen eller kun den ene kører, kan du starte enten begge to eller den ene, der ikke kørte, ved at trykke på START ALT. Intet gemmes, og de tidligere gemte transportbånd- og udstyrsindstillinger vises.

Det er vigtigt at forstå, at den gemte kommando for transportbåndet og ekstraudstyret bruges to gange – én gang ved en individuel kommando med knappen START TRANSPORTBÅND eller START UDSTYR, og én gang ved en kombineret handling med START ALT. Det er samme nummer i begge tilfælde.

# Forudindstillingstilstande for håndholdt styreenhed

## Model 44751

## Indstilling af knapperne Forudindstilling 1, 2 og 3

Den håndholdte styreenhed har 3 knapper til FORUDINDSTILLING, som du kan programmere med indstillinger for transportbånds- og udstyrshastighed. Hver knap af typen FORUDINDSTILLING fungerer som en forvisningstilstand for knappen START ALT, bortset fra at de bruger andre brugerdefinerede hurtigreferenceværdier for hastighed.

Hvis transportbåndet og/eller udstyret kører, når du trykker på en knap af typen FORUDINDSTILLING, vises en værdi for både transportbånds- og udstyrsindstillinger, og hvis du derefter trykker på knappen START ALT, erstattes de aktuelle driftsværdier med de forudindstillede værdier. Hvis du ikke trykker på knappen START ALT inden for 10 sekunder, vender systemet tilbage til de tidligere gemte værdier.

Brug følgende fremgangsmåde for at indstille værdierne for knapperne FORUDINDSTILLING:

1. Start både transportbånd og udstyr enten individuelt eller via knappen START ALT.

2. Indstil den ønskede hastighed for både transportbånd og udstyr på de relevante knapper til FORØGELSE og REDUKTION af hastigheden for hvert udgangssignal.
3. Tryk på knappen LAGRING og hold den inde og derpå på den ønskede knap til FORUDINDSTILLING (1, 2 eller 3).

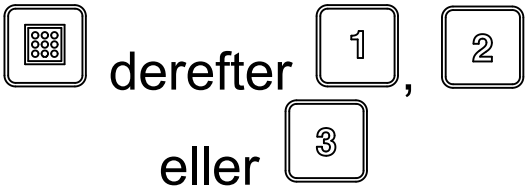


Skærmen viser PRESET SAVED (forudindstilling gemt).

**Bemærk:** Hvis du holder knappen LAGRING inde og trykker på en knap af typen FORUDINDSTILLING, mens enten transportbånd eller udstyret er slukket, gemmes der hverken en ny værdi for transportbåndet eller udstyret. Forudindstillingen beholder de tidligere gemte værdier.

## Brug af en forudindstillet tilstand

1. Tryk på den ønskede knap til FORUDINDSTILLING (1, 2 eller 3) for at få vist indstillingerne for transportbånd og udstyr.
2. Tryk på knappen START ALT for at idriftsætte transportbånd og udstyr (hvis hydraulikken er slået til).
3. Brug knapperne START og STOP til at styre transportbåndet og udstyret som ønsket.

# Læsning af tragtbeholderen

***Vigtigt:*** **Kør ikke med passagerer i tragtbeholderen.**

***Vigtigt:*** **Transporter ikke laster, der overskrider maskinens eller bugseringskøretøjets lastbegrænsninger. Se Specifikationer (side 17).**

***Vigtigt:*** **Lasters stabilitet kan variere, f.eks. har højere laster et højere tyngdepunkt. Reducer de maksimale lastbegrænsninger for at sikre bedre stabilitet, hvis nødvendigt.**

1. Kobl maskinen til bugseringskøretøjet.
2. Læs tragtbeholderen med materiale.

   ***Vigtigt:*** **Placer ikke store eller tunge genstande i tragtbeholderen. Materiale, der er større end åbningen på bagsmækken kan beskadige transportbåndet og bagsmækken eller dele af disse. Sørg også for, at lasten har en ensartet konsistens. Maskinen kan kaste små sten i sandet uden varsel.**

   Sådan undgås det, at maskinen vælter (se sikkerhedsmærkaterne i denne vejledning):

   - Hold omhyggeligt øje med lastens højde og vægt. Højere og tungere laster kan forøge risikoen for væltning.
   - Fordel lasten jævnt i alle retninger.
   - Vær forsigtig, når du drejer, og undgå usikre manøvrer.

# Tømning af tragtbeholderen

**⚠ ADVARSEL**

**Maskinen kan afskære hænder og fødder.**

**Hold hænder og fødder væk fra tragtbeholderens afskærmning på spinderens afskærmning og spinderenheden, mens maskinen er i drift, eller når den hydrauliske power pack-motor på bugseringskøretøjet kører.**

Stå ikke bag maskinen under aflæsning eller spredning. Den dobbelte spinder kaster partikler og støv ud med høj hastighed.

Tøm ikke maskinen på bakker.

**⚠ ADVARSEL**

**Aflæsning af maskinen, når den ikke er tilkoblet bugseringskøretøjet, kan forskubbe lasten og resultere i, at maskinen vælter.**

**Sørg for, at maskinen er tilkoblet bugseringskøretøjet før aflæsning.**

# Kørsel

Maskinen er kun beregnet til terrænkørsel. Den højeste anbefalede hastighed uden last er 24 km/t.

Bevar altid herredømmet over maskinen. Forsøg ikke at udføre skarpe sving, pludselige manøvrer eller andre former for usikker kørsel.

Sænk hastigheden før sving, især på våde, sandede og glatte overflader. Du skal bruge meget plads, hvis du har udstyr monteret på maskinen.

**⚠ FORSIGTIG**

**Brug af maskinen på uforsvarlig vis kan medføre alvorlig personskade eller dødsfald.**

**Vær opmærksom på omgivelserne, når du drejer eller bakker. Sørg for, at der er fri plads, og at alle omkringstående personer er på sikker afstand. Kør langsomt.**

Sluk udstyret, når du nærmer dig personer, køretøjer, veje eller stier.

**Bemærk:** Svære laster samt våde og ujævne overflader forøger den tid, det tager at standse, og forringer muligheden for at dreje hurtigt og sikkert.

# *Efter betjening*

# Sikkerhedshensyn efter drift

- Parker maskinen på en fast, plan flade. Undgå blød jord, da støttebenet kan synke ned og forårsage, at maskinen vælter.
- Afkobl ikke maskinen fra bugseringskøretøjet på en bakke, eller uden at have aktiveret den forreste donkraft og det bageste støtteben.
- Sørg for, at det bageste støtteben og tragtbeholderen er i sænket position. Anbring en afstandsklods (f.eks. et træstykke) under det bageste ben, når mellemrummet mod jorden overstiger 5 cm.
- Ved afkobling af maskinen skal hjulene altid klodses for at forhindre, at maskinen bevæger sig.
- Hold alle dele af maskinen i god driftsmæssig stand og alle fastgørelsesdele tilspændt.
- Udskift alle slidte, beskadigede eller manglende mærkater.

# Frakobling af maskinen fra et bugseringskøretøj

1. Parker bugseringskøretøjet og maskinen på en jævn og tør overflade.
2. Aktiver parkeringsbremsen på bugseringskøretøjet, sluk motoren, og tag nøglen ud.
3. Placer stopklodser under 2 af maskinens hjul (foran og bagved).
4. Tag trykket af det hydrauliske system.
5. Frakobl hydraulikslangerne, rul slangerne sammen, og opbevar dem forrest på maskinen.
6. Kobl den mellemste netledning fra bugseringskøretøjet.
7. Sænkning af donkraften(e):
   - Drej donkraften 90 grader med uret til den sænkede position på bugseringschassiset for at understøtte maskinen.
   - Flyt donkraftene til forenden af maskinen på Truckster-chassis med direkte tilslutning og drej dem 90 grader, indtil bunden af begge donkraftene peger mod jorden.
8. Hæv maskinen med donkraften(e), indtil der ikke er mere vægt på bugseringskøretøjets trækstang.
9. Træk koblingstappen ud.
10. Sørg for, at der ikke længere er forbindelse mellem maskinen og bugseringskøretøjet.

# Parkering af maskinen

Parker altid maskinen på en plan overflade. Placer stopklodser under to af maskinens hjul (foran og bagpå, hvis den er i den køretøjsmonterede konfiguration).

**⚠ ADVARSEL**

**Hvis maskinen frakobles fra bugseringskøretøjet på en skråning, kan det få maskinen til at bevæge sig uventet.**

**Kobl ikke maskinen fra bugseringskøretøjet på en skråning. Kontroller, at den forreste donkraft er i støttepositionen.**

Træk donkraftens støttetap ud, og drej donkraften for at rotere donkraften fra den lodrette (støtte)position til den vandrette (køre)position. Sørg for, at donkraften er fastgjort til maskinen og befinder sig i den korrekte position under drift. På Toro-bugseringschassis befinder donkraften sig på bugsertrækkets rør (Figur 47). På Truckster-chassis med direkte tilslutning bruges der 2 donkrafte (Figur 48). Brug opbevaringsbeslagene på bagenden af chassiset under drift.

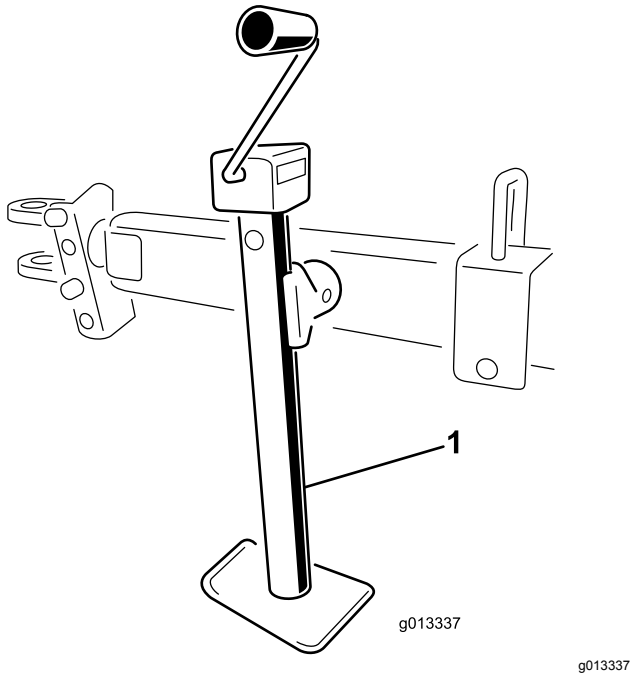


**Figur 47**

1. Donkraft på bugseringskøretøj

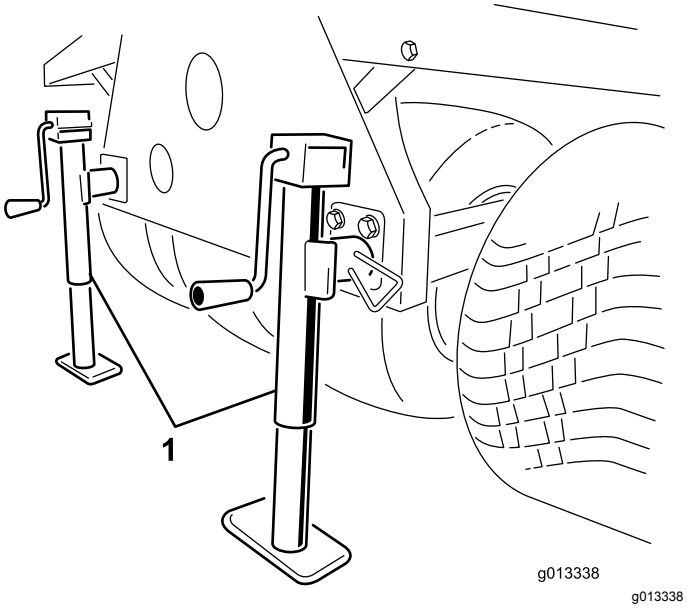


**Figur 48**

1. Donkrafte på Truckster med direkte tilslutning

# Brug af støttebenene

1. Parker arbejdskøretøjet på stedet, hvor maskinen opbevares.

   **Bemærk:** Opbevaringsstedet skal være på en fast og jævn overflade.

2. Kobl arbejdskøretøjet fra den elektriske forbindelse.
3. Frakobl maskinens hydrauliske ledninger fra arbejdskøretøjet.
4. Sæt arbejdskøretøjet i frigear, aktiver parkeringsbremsen, og start motoren.
5. Brug køretøjets løftecylinder til at hæve forenden af maskinen nok til at montere de forreste støtteben.
6. Sluk for motoren.

   **⚠ ADVARSEL**

   **Det kan medføre alvorlig personskade eller dødsfald at arbejde på maskinen, mens den står på støttebenene.**

   **Kravl ikke under eller udfør arbejde på maskinen, mens den står på støttebenene.**

7. Indsæt de forreste støtteben og de bageste donkrafte i rørene på maskinen og fastgør dem med låsepindene (Figur 49).

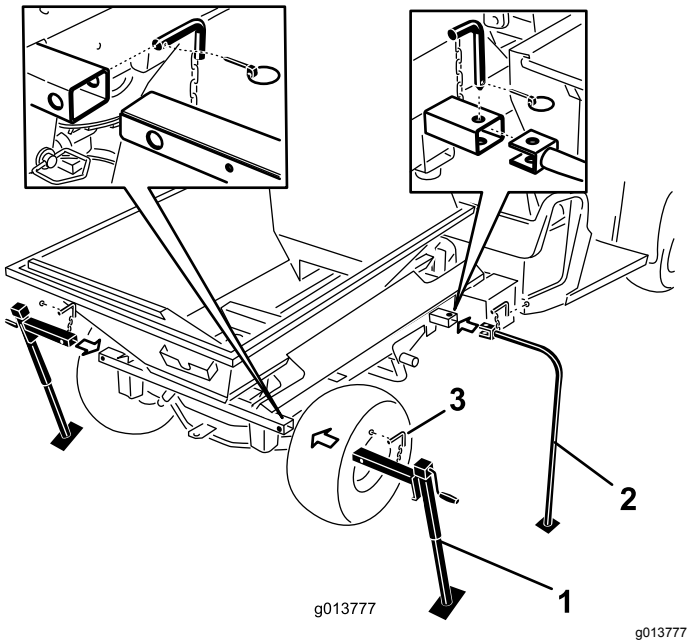


**Figur 49**

1. Bageste donkrafte
2. Forreste støtteben
3. Låsepind

8. Brug køretøjets løftecylinder til at sænke forenden af maskinen, indtil de forreste støtteben begynder at røre jorden.
9. Hæv donkraftens 2 bageste støtteben, indtil trykket er taget af monteringstapperne, der fastgør maskinens krydsrør til Workman-stellet.
10. Fjern de bageste ringstifter, koblingstapper og spændeskiver (Figur 50).

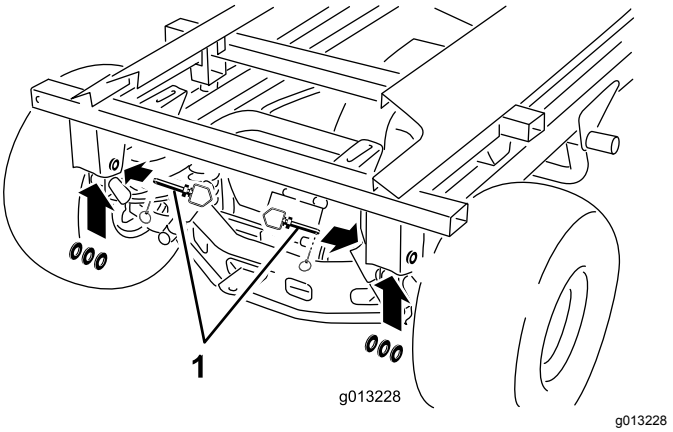


**Figur 50**

1. Ringstift, spændeskiver og koblingstap

11. Hold løftecylinderen med én hånd. Fjern løftecylinderens låsepind (Figur 51) med den anden hånd.

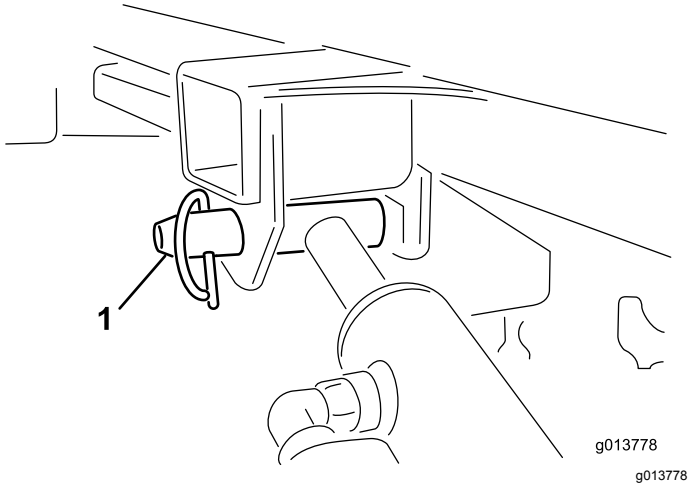


**Figur 51**

1. Låsecylinderens låsepind

12. Opbevar cylindrene i opbevaringsklemmerne. Aktiver den hydrauliske løftegrebslås på køretøjet for at forhindre, at løftecylindrene bliver forlænget ved et uheld.
13. Hæv donkraftens bageste støtteben, indtil der er nok plads til, at køretøjet kan køre væk fra maskinen.
14. Gå omkring maskinen. Sørg for, at den er fri af arbejdskøretøjets stel, og at maskinen er fastgjort inden for hver af de 4 støtteben.
15. Skift transmissionen på arbejdskøretøjet til frigear, aktiver parkeringsbremsen, og start motoren.
16. Deaktiver parkeringsbremsen, og kør langsomt arbejdskøretøjet fremad og væk fra maskinanhængertrækket på støttebenene.

# Transport af maskinen

***Vigtigt:*** **Før maskinen læsses på eller af anhængeren, skal den dobbelte spinder fjernes, så den ikke beskadiges.**

- Vær forsigtig, når du læsser maskinen på eller af en anhænger eller lastbil.
- Brug ramper i fuld bredde, når maskinen læsses på en anhænger eller lastbil.

Se *betjeningsvejledningen* for at se placeringen af maskinens bindepunkter til bugserchassiset og bugseringskøretøjet.

**Bemærk:** Hvis dette ikke er muligt, skal maskinens motorhjelm fastgøres til stellet med en rem, eller også skal motorhjelmen tages af og transporteres og fastgøres separat, da der ellers er risiko for, at den blæser af under transporten.

1. Fjern den dobbelte spinder, hvis den er monteret.

2. Kør bugseringskøretøjet op ad rampen.
3. Sluk for motoren, tag nøglen ud, og aktiver parkeringsbremsen.
4. Fastgør maskinen i nærheden af hjulene med stropper, kæder eller kabler.

   **Bemærk:** Der henvises til de lokale regler for bindepunkter.
5. Fastgør klodser ved maskinens hjul til ladet på anhængeren eller lastbilen.

# Vedligeholdelse

**Bemærk:** Hent et gratis eksemplar af ledningsdiagrammet eller hydraulikskemaet ved at gå til www.Toro.com og bruge vejledningslinket på hjemmesiden til at søge efter din maskine.

**⚠ ADVARSEL**

**Det kan medføre alvorlig personskade eller dødsfald at arbejde på maskinen, før alle strømforsyningskilder er frakoblet.**

**Maskinen skal kobles fra alle strømforsyningskilder, før der udføres vedligeholdelsesarbejde.**

## Sikkerhed under vedligeholdelsesarbejde

- Stands maskinen, sluk motoren, aktiver parkeringsbremsen, tag nøglen ud, og vent, til alle bevægelige dele er standset, før der udføres eftersyn eller vedligeholdelse af maskinen.
- Udfør kun den vedligeholdelse, som er beskrevet i instruktionerne i denne vejledning. Kontakt en autoriseret Toro-forhandler, hvis det på noget tidspunkt skulle blive nødvendigt med større reparationer, eller hvis du har brug for anden hjælp.
- Sørg for, at maskinen er i en sikker driftsmæssig stand ved at holde møtrikker, bolte og skruer tilspændte.
- Udfør så vidt muligt ikke vedligeholdelse, mens motoren kører. Hold afstand til bevægelige dele.
- Kædespændingen må ikke kontrolleres eller justeres, når bugseringskøretøjets motor kører.
- Tag forsigtigt trykket af komponenter, hvori der er oplagret energi.
- Understøt maskinen med blokke, donkrafte eller støtteben, når du arbejder under den. Stol aldrig på, at hydraulikken på bugseringskøretøjet kan understøtte maskinen.
- Kontroller dagligt tinemonteringsboltene for at sikre, at de er tilspændt i henhold til specifikationerne.
- Efter vedligeholdelse eller justering af maskinen skal du kontrollere, at motorhjelmen er lukket og låst, og at alle afskærmninger er monteret.

## Smøring

### Smør maskinen

#### Basismodel

**Eftersynsinterval:** Efter de første 25 timer
For hver 40 timer Maskinen skal smøres dagligt, når arbejdsforholdene er ekstremt støvede og snavsede.

- Brug universalfedt til biler.
- Smør alle lejer, bøsninger og kæder.

Der er flere fedtfittings på maskinen (Figur 52 og Figur 53).

1. Rens fedtfittingsene.
2. Pump fedt ind i lejerne og bøsningerne.
3. Tør overskydende fedt af.

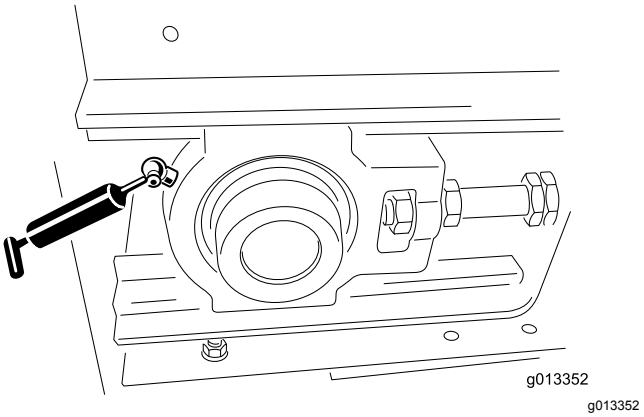


**Figur 52**
Fedtfittings (1 foran til venstre og 1 foran til højre)

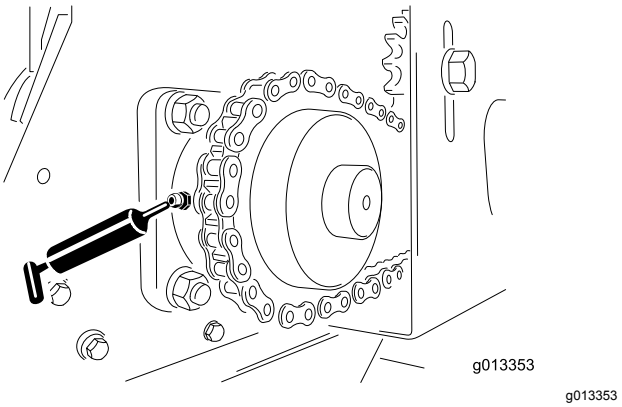


**Figur 53**
Fedtfittings (1 bagest til venstre og 1 bagest til højre)

### Smøring af bugseringskøretøjets chassis

**Eftersynsinterval:** Efter de første 25 timer
Årlig eller før opbevaring

Brug universalfedt til biler.

1. Rens fedtfittingsene (Figur 54).
2. Pump fedt ind i lejerne og bøsningerne.
3. Tør overskydende fedt af.

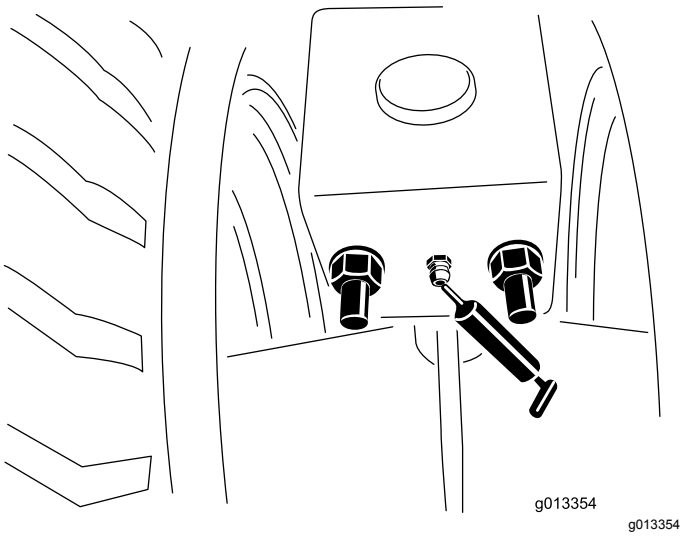


**Figur 54**

Smør fittingsene (forreste og bageste, venstre og højre).

## Smøring af hjullejerne

### Bugseringschassis (ekstraudstyr)

**Eftersynsinterval:** For hver 300 timer/Årlig (alt efter hvad der indtræffer først)

Rengør hjullejerne, og fyld dem med fedt.

# Kontrol af dæk og hjul

## Bugseringschassis (ekstraudstyr)

**Eftersynsinterval:** Hver anvendelse eller dagligt

- Kontroller dæktrykket på bugseringskøretøjet. Se *betjeningsvejledningen* til bugseringskøretøjet.
- Kontroller, at dæktrykket for bugseringschassiset (ekstraudstyr) er 0,69 bar eller som anbefalet af dækproducenten.
- Kontroller dækkene for skader eller slitage.
- Kontroller, at hjulboltene er tilspændt, og at ingen af boltene mangler.

# Hydrauliksystem – Sikkerhed

- Sørg for, at alle hydraulikvæskeslanger og -rør er i god stand, og at alle hydrauliske forbindelser og fittings slutter tæt, før der sættes tryk på hydrauliksystemet.
- Søg straks lægehjælp, hvis der sprøjtes væske ind under huden. Væske, der er sprøjtet ind under huden, skal fjernes kirurgisk af en læge inden for få timer.
- Hold din krop og dine hænder væk fra splithulslækager eller dyser, der sprøjter højtrykshydraulikvæske ud.
- Brug pap eller papir til at finde eventuelle hydrauliklækager.
- Tag hele trykket af det hydrauliske system, før der udføres arbejde på det.

# Hydraulikspecifikation

Maskinen leveres fra fabrikken fyldt med hydraulikvæske af høj kvalitet. Kontroller hydraulikvæskestanden, før maskinen startes første gang, og derefter dagligt. Følgende udskiftningsvæske anbefales:

**Toro Premium Transmission/Hydraulic Tractor Fluid**
(fås i spande med 19 liter eller tromler med 208 liter. Reservedelsnumrene findes i reservedelskataloget. Alternativt kan du spørge din Toro-forhandler).

Alternative væsker: Hvis den specificerede væske ikke er tilgængelig, kan der anvendes andre universaltraktorhydraulikvæsker (UTHF), men de må kun være **konventionelle, mineraloliebaserede** produkter, ikke syntetiske eller bionedbrydelige væsker. Specifikationerne skal ligge inden for de anførte grænser for alle følgende materialeegenskaber, og væsken skal overholde anførte branchestandarder. Forhør dig hos din væskeleverandør, om væsken overholder specifikationerne.

**Bemærk:** Toro påtager sig intet ansvar for skader forårsaget af forkerte erstatningsprodukter for hydraulikvæske. Brug derfor kun produkter fra anerkendte producenter, der står bag deres anbefaling.

| Materialeegenskaber: | |
|---|---|
| Viskositet, ASTM D445 | cSt ved 40 °C 55 til 62 |
| Viskositetsindeks ASTM D2270 | 140 til 152 |
| Flydepunkt, ASTM D97 | -37 °C til -43 °C |
| Branchespecifikationer:<br>API GL-4, AGCO Powerfluid 821 XL, Ford New Holland FNHA-2-C-201.00, Kubota UDT, John Deere J20C, Vickers 35VQ25 og Volvo WB-101/BM | |

**Bemærk:** Mange hydraulikvæsker er næsten farveløse, og det kan derfor være svært at få øje på lækager. Der kan fås et rødt tilsætningsstof til hydraulikolien i flasker med 20 ml. 1 flaske er nok til

15 til 22 l hydraulikvæske. Bestil delnr. 44-2500 fra din autoriserede Toro-forhandler.

# Kontrol af hydrauliksystemet

**Eftersynsinterval:** Hver anvendelse eller dagligt

- Efterse hydrauliksystemet for væskelækager. Hvis du finder en lækage, skal du spænde fittingen fast eller reparere den beskadigede del.
- Kontroller, om hydraulikslangerne er slidte eller synligt beskadigede.
- For maskiner med hydraulikaggregat (ekstraudstyr) skal hydraulikvæskestanden i beholderen kontrolleres. Fyld om nødvendigt beholderen med væske.
- For maskiner, der anvender hydraulisk kraft fra bugseringskøretøjet, skal hydraulikvæskestanden i bugseringskøretøjet kontrolleres. Se *betjeningsvejledningen* til bugseringskøretøjet.

# Vedligeholdelse af ladet og tragtbeholderen

## Kontrol af bagsmækken

**Eftersynsinterval:** Hver anvendelse eller dagligt

Kontroller, at den bevægelige del af bagsmækken kan åbnes og lukkes uden at sidde fast.

## Opbevaring og kontrol af donkraftene

**Eftersynsinterval:** Hver anvendelse eller dagligt

- Fastgør donkraften(e) i hævet position før kørsel. Fastgør donkraftene på bagenden af maskinen på Truckster-chassiset med direkte tilslutning.
- Kontroller, at koblingstappen og donkraften ikke er beskadiget og at sikkerhedsclipsen er på plads. (Udskift sikkerhedsclipsen, hvis den mangler eller er beskadiget).
- Kontroller, at trækforbindelserne er stramme.

## Kontrol af andre komponenter

**Eftersynsinterval:** Hver anvendelse eller dagligt

- Kontroller, at skæreknivene på den dobbelte spinder ikke er slidte. Udskift dem, hvis de er tyndslidte.
- Kontroller, at den dobbelte spinders kabinet ikke viser tegn på revner eller korrosion. Udskift slidplader efter behov.
- Kontroller, at sikkerhedsmærkaterne er læselige og ikke er beskadigede. Hvis det ikke er tilfældet, skal de udskiftes.

# Vedligeholdelse af transportbåndets system

## Kontrol af transportbåndets tætning og bagsmækkens tætning

**Eftersynsinterval:** Hver anvendelse eller dagligt

- Kontroller, at gummitætningerne ikke er slidte eller beskadigede. Udskift eller reparer tætningerne, hvis der opstår lækage.
- Kontroller og juster transportbåndets skraber. Sørg for, at skraberen har fuld kontakt med transportbåndet over hele dets længde.

## Kontrol af transportbåndet og rullerne

- Kontroller, at transportbåndet sporer lige på rullerne og ikke glider – udfør om nødvendigt justeringer. Se Justering af transportbåndets sporing (side 41).
- Kontroller hver 2. måned, at de forreste og bageste rullelejer ikke er slidte eller synligt beskadigede.
- Kontroller drivkædens og kædehjulenes tilstand og tilspænding.

  ***Vigtigt:*** **Kontroller, om der sidder spredningsmateriale fast mellem ladet, transportbåndet og rullerne. Se Vask af maskinen (side 41).**

## Justering af transportbåndets spænding

Gennemfør kun stramningen, hvis transportbåndet glider, er blevet udskiftet eller hvis det er blevet løsnet for at udskifte andre dele.

1. Placer transportbåndets V-styr i styrene på de forreste og bageste ruller.
2. Fastspænd transportbåndets 2 justermøtrikker lige meget, indtil transportbåndet er strammet til.

   **Bemærk:** Fjern om nødvendigt den forreste rulleafskærmning og den bageste sliskeafskærmning.
3. Læs maskinen med det tungeste materiale, du forventer at bruge.

4. Hold fast i enden af spændstangen ved hjælp af 2 skruenøgler, og løsn så låsemøtrikken, som er den møtrik, der befinder sig tættest på stangens ende (Figur 55).

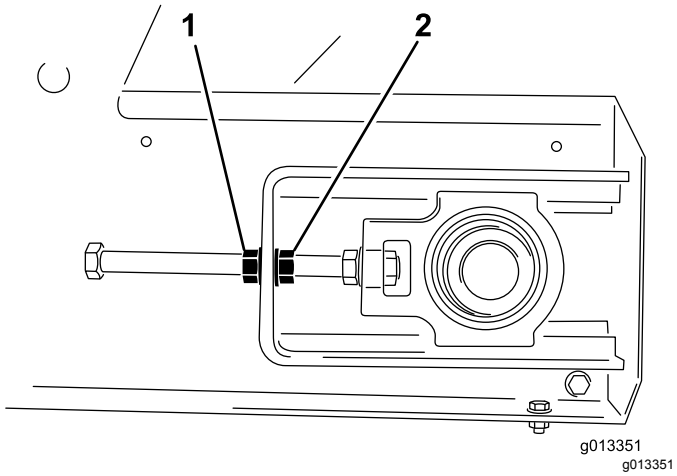


**Figur 55**

1. Låsemøtrik
2. Justermøtrik

5. Tænd for transportbåndet og kontroller, om det glider.
6. Hvis det er tilfældet, skal transportbåndet standses og begge justermøtrikker spændes en halv omgang. Stram ikke for meget.
7. Gentag trin 5 og 6, indtil transportbåndet holder op med at glide.
8. Tilspænd låsemøtrikkerne og monter de gule sikkerhedsafskærmninger.

## Justering af transportbåndets sporing

Transportbåndets system er selvsporende. Både de forreste og de bageste ruller har en rille i midten, som transportbåndets V-styr kan køre i. Nogle gange sporer transportbåndet uden for rillerne. Du kan spore remmen ved at gøre følgende:

1. Slå fast, hvilken side transportbåndet sporer mod.
2. Fjern sikkerhedsafskærmningerne fra begge de forreste hjørner.
3. Hold fast i enden af spændstangen på den side, som transportbåndet sporer mod. Løsn så låsemøtrikken, og spænd justermøtrikken med ca. 2 sider af møtrikken (Figur 55).
4. Tilspænd begge låsemøtrikker og tænd for transportbåndet.
5. Kontroller sporingen. Gentag trinnene ovenfor, indtil transportbåndet sporer tilbage til den korrekte position.

   ***Vigtigt:*** **Hav tålmodighed! Stram ikke transportbåndet for meget.**
6. Sæt begge sikkerhedsafskærmninger på.

# Vask af maskinen

Salte, vejtjære, plantesaft, gødning eller kemikalier kan beskadige maskinens lakering. Vask den slags aflejringer af med sæbe og vand, så hurtigt som muligt. Yderligere rensemidler eller opløsningsmidler kan være nødvendige, men sørg for, at de er egnede til lakerede overflader.

**⚠ ADVARSEL**

**Brændbare væsker og rensemidler med giftige dampe er skadelige for dit helbred.**

**Brug ikke brændbare væsker eller rensemidler med giftige dampe. Følg producentens anbefalinger.**

***Vigtigt:*** **Brug ikke højtryksrenser. Dette kan fjerne maling, sikkerhedsmærkater og fedt samt beskadige de enkelte dele.**

1. Fjern udstyr før rengøring og vask det separat.
2. Afmonter den håndholdte styreenhed.
3. Vask maskinens karosseri med varmt vand og en mild sæbeopløsning
4. Skyl sæberester helt af med rent vand, før de tørrer ind.
5. Fjern transportbåndets skraber fra bagenden af maskinen (Figur 56).

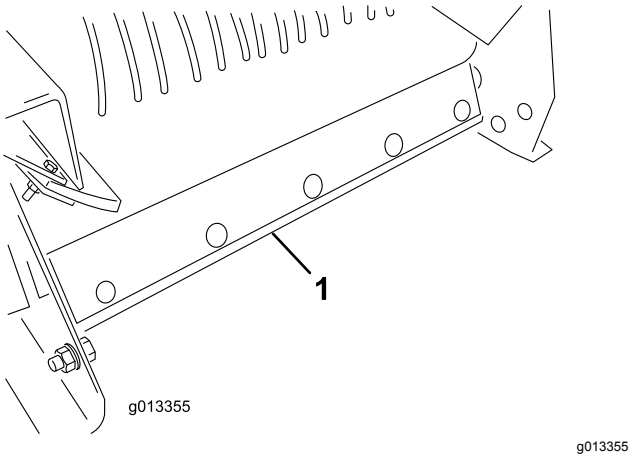


**Figur 56**

1. Transportbåndets skraber

6. Hæv forenden af maskinen så højt som det er nødvendigt.
7. Brug løftecylinderen på bugseringskøretøjet, hvis maskinen er monteret på en lastbil. (Se bugseringskøretøjets betjeningsvejledning).

8. Brug donkraften på chassiset, hvis du har et bugseringschassis eller et Truckster-chassis med direkte tilslutning.
9. Åbn bagsmækken helt og sprøjt vand ind i tragtbeholderen og området omkring bagsmækken. Efterse sidetætningerne, og udskift dem efter behov.
10. Find rengøringsmærkaten forrest på maskinen (Figur 57), og brug en haveslange til at sprøjte vand gennem den forreste afskærmnings netmaske, indtil den indvendige del er helt fri for materiale (Figur 58).

    **Bemærk:** Når afskærmningerne fjernes til smøring, er der mulighed for at vaske eventuelt fastsiddende spredningsmateriale væk.

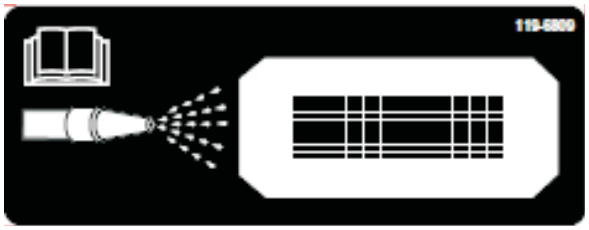


g013714

**Figur 57**

1. Rengøringsmærkat

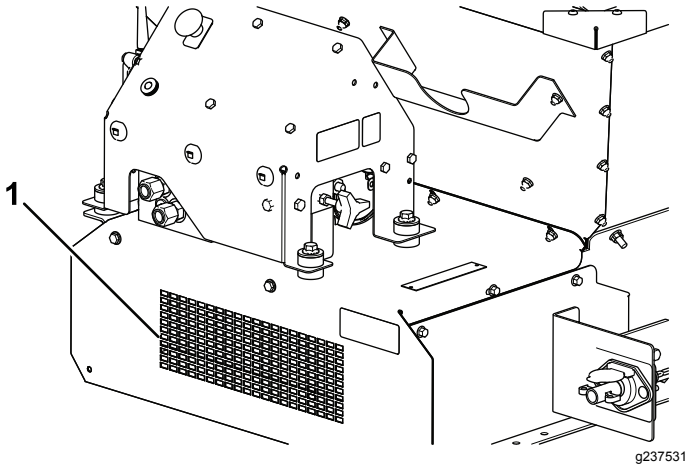


g237531

**Figur 58**

1. Rengøring, foran

11. Efterse tragtbeholderen, bundafskærmningen, transportbåndet, ladet og rullerne for at sikre, at alt materiale er væk.
12. Sænk maskinens bagende til den normale driftsposition
13. Monter transportbåndets skraber. Tryk skraberens monteringsbøjle ned på transportbåndet. Sørg for, at skraberen er så lodret som muligt, men stadig har kontakt med transportbåndet.

# Opbevaring

Før maskinen stilles væk i slutningen af sæsonen gøres følgende:

1. Parker maskinen på en plan overflade, aktiver parkeringsbremsen, sluk motoren, tag nøglen ud, og vent, til alle bevægelige dele er standset, før du forlader maskinen.
2. Rengør maskinen grundigt. Udskift dele om nødvendigt.
3. Afmonter den håndholdte styreenhed.
4. Sørg for, at nødstopknappen er trykket ned.
5. Kontroller alle fastgørelsesbolte og spænd dem efter, hvis nødvendigt.
6. Smør alle fittings og drejepunkter. Tør overskydende smøremiddel af.
7. Slib let med sandpapir på lakerede områder, som er blevet ridsede, har været udsat for stenslag eller har rustpletter, og påfør pletreparationslak.
8. Maskinen skal om muligt opbevares indendørs.

# Fejlfinding

## Kontrol af fejlkoder

### Model 44751

Hvis fejlfindingslampen indikerer, at der er en systemfejl, skal du se fejlkoderne for at afgøre, hvad der er galt med maskinen. Se Diagnostisk LED-funktion (side 16).

#### Tabel over fejlkoder

| Kode | Blinkmønster for lampe | Adfærd | Detaljer |
|---|---|---|---|
| | | Maskinspecifikke fejl | |
| 11 | Blinker én gang, pause, blinker én gang, lang pause, derefter gentagelse | Mistet kommunikation med BASISENHED. | Konnektoren er ikke tilsluttet. Find det løse eller frakoblede ledningsnetstik, og tilslut det. |
| | | | Der er noget galt med ledningsnettet. Kontakt din Toro-forhandler. |
| | | | BASISENHEDEN er defekt. Kontakt din Toro-forhandler. |
| 12 | Blinker én gang, pause, blinker to gange, lang pause, derefter gentagelse | Version er inkompatibel med BASISENHEDEN og/eller håndholdt styreenhed | Der er installeret forkert software (installer den korrekte software fra Toro DIAG). Kontakt din Toro-forhandler. |
| 13 | Blinker én gang, pause, blinker tre gange, lang pause, derefter gentagelse | Forkert håndholdt styreenhed – ikke implementeret på RevA | Forkert produkttilknytning til den håndholdte styreenhed (dvs. forsøg på at betjene en ProPass-enhed med en håndholdt MH-400) |

## Aktivering af fejlfindingstilstand og kontrol af koderne

1. Tryk på knappen MOTORSTOP for at slukke strømmen.
2. Træk fastgørelseshætten af de 2 diagnostikparallelkonnektorer (Figur 59, A).
3. Tilslut diagnostikparallelkonnektorerne til hinanden (Figur 59, B).

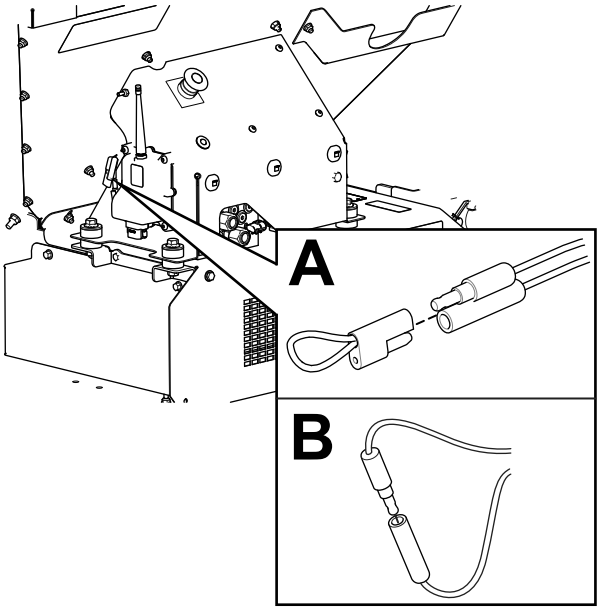


g238424

**Figur 59**

4. Træk knappen MOTORSTOP op for at tænde strømmen.

5. Tæl antallet af blink for at fastlægge fejlkoden, og brug derefter tabellen over fejlkoder til at finde årsagen til fejlen.

   **Bemærk:** Hvis der er flere fejl, blinker begge fejl efterfulgt af en lang pause, hvorefter blinksekvenserne gentages.

## Nulstilling af fejlkoden

Når problemet er blevet løst, skal fejlkoderne nulstilles ved at frakoble og tilslutte fejlfindingsstikkene igen. Fejlfindingslampen blinker kontinuerligt ved 1 Hz (et blink i sekundet).

## Eksisterende fejlfindingstilstand

1. Tryk knappen MOTORSTOP ned for at slukke strømmen. Se Knappen Motorstop (side 16).
2. Afbryd diagnostikparallelkonnektorerne (Figur 59, B).
3. Skub fastgørelseshætten på de 2 diagnostikparallelkonnektorer (Figur 59, A).
4. Træk knappen MOTORSTOP op for at tænde strømmen.

# Meddelelser på håndholdt styreenhed

## Model 44751

### Tabel over meddelelser

| Vist meddelelse | Beskrivelse |
|---|---|
| ASSOC PENDING | Associering er endnu ikke foretaget. |
| ASSOC ACTIVE | Der er et associeringsforsøg i gang. |
| POWER UP BASE | Tænd for basisenheden. |
| ASSOC PASS | Associeringsforsøget lykkedes. |
| ASSOC EXIT | Eksisterende associeringstilstand. |
| ASSOC FAIL | Et forsøg på associering mislykkedes. |
| PRESS STORE | Tryk på knappen LAGRING. |
| ALL STORE | Alle aktuelle indstillede værdier gemmes i den aktuelle arbejdshukommelse. |
| OPTION STORE | De aktuelle udstyrsindstillinger gemmes i den aktuelle arbejdshukommelse. |
| BELT STORE | De aktuelle transportbåndsindstillinger gemmes i den aktuelle arbejdshukommelse. |
| PRESET 1 STORE | Den aktuelle indstilling for Forudindstilling 1 gemmes i den aktuelle arbejdshukommelse. |
| PRESET 2 STORE | Den aktuelle indstilling for Forudindstilling 2 gemmes i den aktuelle arbejdshukommelse. |
| PRESET 3 STORE | Den aktuelle indstilling for Forudindstilling 3 gemmes i den aktuelle arbejdshukommelse. |
| WAITING FOR BASE | Den håndholdte styreenhed venter på et svar fra basisenheden. |
| HOPPER UP | Den håndholdte styreenhed sender kommandoen til hævning af tragtbeholderen. |
| HOPPER DOWN | Den håndholdte styreenhed sender kommandoen til sænkning af tragtbeholderen. |
| PROPASS REV XX | Produktet, som systemet er indstillet til at styre. |
| MH400 REV XX | Produktet, som systemet er indstillet til at styre. |
| BAT XX%<br>Battery X.X V | Den resterende batterilevetid i procent.<br>Den resterende batterilevetid i spænding. |
| CHANNEL X | Den aktuelle kanal bruges af systemet. |
| HH ID XXXXXX | Den håndholdte styreenheds identitet. |
| BASE ID XXXXXX | Basisenhedens identitet |
| FLR XX%<br>OPT XX% | Den aktuelle transportbåndshastighed i procent.<br>Den aktuelle udstyrshastighed i procent. |

## Tabel over meddelelser (cont'd.)

| Vist meddelelse | Beskrivelse |
|---|---|
| FLRS XX%<br>OPTS XX% | Viser den gemte regelmæssige transportbåndshastighed og udstyrshastighed med 0 % kommando til udgangen. Dette giver operatøren mulighed for at afgøre, om den aktuelle indstilling skal bruges eller ændres. |
| FLR OFF<br>OPT OFF | Viser statussen for transportbåndet og udstyret, når de er slukket. |
| SERVICE ACTIVE | Tjenesteværktøjet er aktivt. |
| SERVICE NO APP | Tjenesten har ingen gyldig applikation, der kan køre. |

## Europæisk erklæring om beskyttelse af privatlivets fred

De oplysninger, som Toro indsamler
Toro Warranty Company (Toro) respekterer dit privatliv. For at vi kan behandle dit garantikrav og kontakte dig i tilfælde af en produkttilbagekaldelse, beder vi dig dele visse oplysninger med os, enten direkte eller gennem din lokale Toro-virksomhed eller -forhandler.

Toros garantisystem hostes på servere i USA, hvor love om beskyttelse af privatlivets fred muligvis ikke yder samme beskyttelse, som gælder i dit land.

VED AT DELE DINE PERSONLIGE OPLYSNINGER MED OS GIVER DU DIT SAMTYKKE TIL BEHANDLING AF DINE PERSONLIGE OPLYSNINGER SOM BESKREVET I DENNE ERKLÆRING OM BESKYTTELSE AF PRIVATLIVETS FRED.

Toros brug af oplysninger
Toro kan bruge dine personlige oplysninger til at behandle garantikrav og kontakte dig i tilfælde af en produkttilbagekaldelse og til ethvert andet formål, som vi informerer dig om. Toro kan dele dine oplysninger med Toros søsterselskaber, forhandlere eller andre forretningspartnere i forbindelse med enhver af disse aktiviteter. Vi sælger ikke dine personlige oplysninger til andre virksomheder. Vi forbeholder os retten til at offentliggøre personlige oplysninger for at kunne overholde gældende lovgivning og efter anmodning fra relevante myndigheder med henblik på at kunne betjene vores systemer korrekt eller af hensyn til vores egen eller brugerens beskyttelse.

Opbevaring af dine personlige oplysninger
Vi opbevarer dine personlige oplysninger, så længe vi har behov for dem, til de formål, som de oprindeligt blev indsamlet til, eller til andre legitime formål (som f.eks. overholdelse af regler) eller som påkrævet af gældende lovgivning.

Toros forpligtelse i forbindelse med sikkerheden af dine personlige oplysninger
Vi tager rimelige forholdsregler for at beskytte sikkerheden af dine personlige oplysninger. Vi tager også forholdsregler for at opretholde nøjagtigheden og aktualiteten af personlige oplysninger.

Adgang til og korrigering af dine personlige oplysninger
Hvis du gerne vil gennemse eller ændre dine personlige oplysninger, kan du kontakte os pr. e-mail på legal@toro.com.

## Forbrugerlovgivning i Australien

Forbrugere i Australien kan finde nærmere oplysninger om forbrugerlovgivningen i Australien i kassen eller hos den lokale Toro-forhandler.

# Advarselsinformation i henhold til erklæringen California Proposition nr. 65

## Hvad betyder denne advarsel?

Du kan komme ud for at se et produkt til salg, der er forsynet med et advarselsmærkat som det følgende:

**WARNING:** Cancer and Reproductive Harm (ADVARSEL: Kræft og forplantningsskade) – www.p65Warnings.ca.gov.

## Hvad er erklæring 65?

Erklæring 65 gælder for alle selskaber, der driver virksomhed i Californien, sælger produkter i Californien eller fremstiller produkter, der kan sælges eller indføres i Californien. Den kræver, at Californiens guvernør fører og offentliggør en liste over kemikalier, der kan forårsage kræft, fosterskader og/eller anden skade på reproduktionsevnen. Listen, der opdateres hvert år, omfatter hundredvis af kemikalier, der findes i mange hverdagsartikler. Formålet med erklæring 65 er at informere offentligheden om udsættelse for disse kemikalier.

Erklæring 65 nedlægger ikke forbud mod salg af produkter, der indeholder disse kemikalier, men kræver i stedet advarsler på samtlige produkter, al produktemballage og produktets faglitteratur. Ydermere betyder en advarsel i henhold til erklæring 65 ikke, at et produkt er i strid med produktsikkerhedsstandarder eller -krav. Faktisk har den californiske regering præciseret, at en advarsel i henhold til erklæring 65 "ikke er det samme som en lovgivningsbeslutning om, hvorvidt et produkt er 'sikkert' eller 'usikkert'." Mange af disse kemikalier er blevet anvendt i hverdagsprodukter i mange år uden dokumenteret skadevirkning. Få yderligere oplysninger på https://oag.ca.gov/prop65/faqs-view-all.

En advarsel i henhold til erklæring 65 betyder, at en virksomhed enten (1) har evalueret eksponeringen og konkluderet, at den overskrider niveauet for "ingen betydelig risiko" eller (2) har valgt at forsyne produktet med en advarsel på grund af tilstedeværelsen af et kemikalie, der er anført på førnævnte liste, uden at der er blevet gjort forsøg på at evaluere eksponeringen.

## Finder denne lovgivning anvendelse overalt?

Advarsler i henhold til erklæring 65 er kun påkrævede i henhold til californisk lovgivning. Disse advarsler ses i Californien inden for en bred vifte af miljøer, herunder, men ikke begrænset til, restauranter, købmandsforretninger, hoteller, skoler og hospitaler, og på en bred vifte af produkter. Derudover tilvejebringer nogle online- og postordreforhandlere advarsler i henhold til erklæring 65 på deres websites eller i kataloger.

## Hvordan måler Californiens forbundsstatslige advarsler sig med de grænser, der er underlagt regeringen i Washington?

Standarder i henhold til erklæring 65 er ofte strengere end nationale og internationale standarder. Der er en række forskellige stoffer, som kræver en advarsel i henhold til erklæring 65 ved niveauer, der ligger langt under de nationale kontrolgrænser. For eksempel ligger advarlselsstandarden for bly i henhold til erklæring 65 på 0,5 µg/dag, hvilket er langt under nationale og internationale standarder.

## Hvorfor er alle produkter af samme slags ikke forsynet med advarslen?

- Produkter, der sælges i Californien, kræver mærkning i henhold til erklæring 65, mens lignende produkter, der sælges andetsteds, ikke gør.
- Hvis en virksomhed, der er involveret i en retssag under erklæring 65, indgår et forlig, kan virksomheden pålægges at anvende erklæring 65-advarsler for sine produkter, mens andre virksomheder, der fremstiller lignende produkter, muligvis ikke er underlagt sådanne krav.
- Håndhævelsen af erklæring 65 er inkonsekvent.
- Virksomheder kan undlade at forsyne deres produkter med advarsler, hvis de konkluderer, at det ikke er påkrævet i henhold til erklæring 65. Fravær af advarsler på et produkt betyder ikke, at produktet er fri for de anførte kemikalier ved lignende niveauer.

## Hvorfor inkluderer Toro denne advarsel?

Toro har valgt forsyne forbrugerne med så mange oplysninger som muligt, så de kan træffe kvalificerede beslutninger om de produkter, som de køber og bruger. Toro tilvejebringer i visse tilfælde advarsler på grundlag af viden om tilstedeværelsen af ét eller flere anførte kemikalier, uden at der er blevet foretaget vurdering af eksponeringen, eftersom ikke alle de anførte kemikalier er forsynet med krav til eksponeringsgrænser. Selvom eksponeringen fra Toros produkter kan være uvæsentlig eller ligge inden for intervallet, der "ikke udgør nogen betydelig risiko", har Toro for at være på den sikre side alligevel valgt at forsyne sine produkter med advarsler i henhold til erklæring 65. Hvis Toro ikke stiller disse advarsler til rådighed, kan virksomheden desuden sagsøges af staten Californien eller af private parter, der søger at håndhæve erklæring 65, og underlægges væsentlige sanktioner.

# Toros garanti

To års begrænset garanti

## Fejl og produkter, der er dækket

The Toro Company og dets søsterselskab, Toro Warranty Company, garanterer i fællesskab i henhold til en aftale mellem dem, at dit Toro-produkt ("produktet") er frit for materialefejl og fejl i den håndværksmæssige udførelse i to år eller 1500 driftstimer*, hvad end der måtte indtræde først. Denne garanti gælder for alle produkter med undtagelse af dybdeluftere (se de separate garantierklæringer for disse produkter). Hvis der forekommer en fejl, som er dækket af garantien, vil vi reparere produktet uden omkostninger for dig. Dette inkluderer fejldiagnose, arbejdsløn, reservedele og transport. Denne garanti træder i kraft på den dato, produktet leveres til den person, som oprindeligt køber det i detailleddet.
* Produkt udstyret med timetæller.

## Sådan får du udført service, der er dækket af garantien

Det påhviler dig at underrette produktforhandleren eller den autoriserede produktforhandler, som du har købt produktet hos, så snart du tror, der er opstået en fejl, som er dækket af garantien. Hvis du har brug for hjælp til at finde frem til en produktforhandler eller en autoriseret forhandler, eller hvis du har spørgsmål vedrørende dine rettigheder eller ansvar i henhold til garantien, kan du kontakte os her:

Toro Commercial Products Service Department
Toro Warranty Company
8111 Lyndale Avenue South
Bloomington, MN 55420-1196, USA

+1-952-888-8801 eller +1-800-952-2740
E-mail: commercial.warranty@toro.com

## Ejerens ansvar

Du er som ejer af produktet ansvarlig for at udføre den vedligeholdelse og de justeringer, som er nødvendige i henhold til din *betjeningsvejledning*. Hvis du ikke udfører den nødvendige vedligeholdelse og de nødvendige justeringer, kan dette danne grundlag for at afvise en reklamation i henhold til garantien.

## Genstande og fejl, der ikke er dækket

Det er ikke alle produktfejl eller funktionsfejl, der måtte opstå i garantiperioden, som udgør materialefejl eller fejl i den håndværksmæssige udførelse. Denne garanti dækker ikke følgende:

- Produktfejl, som er en følge af brug af ikke-originale Toro-reservedele eller af installation og brug af ekstra eller modificeret eller ikke-originalt Toro-tilbehør og -produkter. Der kan medfølge en separat garantierklæring fra producenten af sådanne enheder.
- Produktfejl, som er en følge af manglende udførelse af anbefalet vedligeholdelse og/eller justeringer. Undladelse af at udføre korrekt vedligeholdelse af Toro-produkterne i henhold til skemaet over anbefalet vedligeholdelse i *betjeningsvejledningen* kan danne grundlag for afvisning af et garantikrav.
- Produktfejl, der stammer fra brug af produktet på ødelæggende, uagtsom eller hensynsløs vis.
- Reservedele, som forbruges ved brug, medmindre de skønnes at være defekte. Eksempler på reservedele, som forbruges eller opbruges under normal betjening af produktet omfatter, men er ikke begrænset til, bremseklodser og -belægninger, koblingsbelægninger, skæreknive, knivcylindre, ruller og lejer (forseglede eller smørbare), bundknive, tændrør, styrehjul, lejer, dæk, filtre, remme samt visse sprøjtekomponenter såsom membraner, dyser og kontraventiler osv.
- Fejl, der forårsages af eksterne forhold. Forhold, der anses for at være eksterne forhold, omfatter, men er ikke begrænset til, vejr, opbevaringsforhold, forurening, brug af ikke-godkendte brændstoffer, kølevæsker, smøremidler, tilsætningsstoffer, gødningsmidler, vand eller kemikalier osv.
- Funktions- eller driftsfejl forårsaget af brændstoffer (f.eks. benzin, diesel eller biodiesel), der ikke overholder deres respektive branchestandarder.
- Normal støj, vibration, slid og ælde samt forringelse.
- Normalt slid omfatter, men er ikke begrænset til beskadigelse af sæder som følge af slitage eller afslidning, slid på malede overflader, ridsede mærkater eller vinduer osv.

## Reservedele

Reservedele, der planmæssigt skal udskiftes i forbindelse med nødvendig vedligeholdelse, er kun dækket af garantien i tidsrummet frem til det planmæssige tidspunkt for udskiftning af den pågældende reservedel. Reservedele, der udskiftes i henhold til denne garanti, er dækket af garantien i den originale produktgarantis løbetid og bliver Toros ejendom. Toro træffer endelig beslutning om, hvorvidt en reservedel eller en samlet enhed skal repareres eller udskiftes. Toro har ret til at bruge fabriksrenoverede reservedele til reparationer, der er dækket af garantien.

## Garanti på dybdeafladnings- og litium-ion-batterier:

Dybdeafladnings- og litium-ion-batterier kan levere et samlet, specificeret antal kilowatttimer i løbet af deres levetid. Brugs-, opladnings- og vedligeholdelsesteknikker kan forlænge eller forkorte den samlede batterilevetid. I takt med at batterierne i dette produkt forbruges, vil mængden af nyttigt arbejde mellem opladningsintervaller langsomt formindskes, indtil batteriet er helt faldt. Udskiftning af flade batterier efter almindeligt forbrug er produktejerens ansvar. Det kan være nødvendigt at udskifte batterier under produktets normale garantiperiode for ejerens regning.
Bemærk: (kun litium-ion-batteri): Et litium-ion-batteri har en garanti, der kun dækker delen og dækker forholdsmæssigt, med start i år 3 til år 5 baseret på driftstiden og de brugte kilowatttimer. Der findes flere oplysninger i *betjeningsvejledningen*.

## Omkostninger til vedligeholdelse afholdes af ejeren

Motorjustering, smøring, rengøring og polering, udskiftning af filtre, kølevæske og udførelse af anbefalet vedligeholdelse er eksempler på normal service, som Toro-produkter kræver, og omkostninger i forbindelse hermed afholdes af ejeren.

## Generelle betingelser

Det eneste retsmiddel, du har til rådighed i henhold til nærværende garanti, er reparation hos en autoriseret Toro-forhandler.

**Hverken The Toro Company eller Toro Warranty Company er ansvarlig for indirekte-, hændelige- eller følgeskader i forbindelse med brugen af de Toro-produkter, der er dækket af nærværende garanti, herunder omkostninger eller udgifter til at fremskaffe erstatningsudstyr eller service i de perioder, der med rimelighed medgår i forbindelse med funktionsfejl eller manglende rådighed over produktet, mens der udføres reparationer i henhold til garantien. Bortset fra den emissionsgaranti, der er nævnt nedenfor, og kun såfremt denne måtte finde anvendelse, gives ingen anden udtrykkelig garanti. Alle underforståede garantier om salgbarhed og brugsegnethed er begrænset til denne udtrykkelige garantis varighed.**

I visse stater er det ikke tilladt at fragå ansvar for hændelige- og følgeskader eller at begrænse tidsrummet for en underforstået garantis varighed, så ovenstående ansvarsfragåelser og begrænsninger gælder muligvis ikke for dig. Denne garanti giver dig bestemte juridiske rettigheder, men derudover kan du også have andre rettigheder, som varierer fra stat til stat.

## Bemærk vedrørende motorgaranti:

Emissionskontrolsystemet på dit produkt kan være dækket at en separat garanti, som overholder de krav, der er fastsat af det amerikanske miljøbeskyttelsesagentur (Environmental Protection Agency, EPA) og/eller rådet for luftressourcer i Californien (California Air Resources Board, CARB). De timemæssige begrænsninger, der er anført ovenfor, gælder ikke for garantien på emissionskontrolsystemet. Der henvises til garantierklæringen om motoremissionsgaranti, som er vedlagt dit produkt eller er indeholdt i motorfabrikantens dokumentation, for yderligere oplysninger

## Andre lande end USA og Canada

Kunder, som har købt Toro-produkter, der er eksporteret fra USA eller Canada, skal kontakte deres Toro-forhandler for at få en garantipolice, som gælder for deres land, provins eller stat. Såfremt du af en eller anden grund er utilfreds med din forhandlers service eller har problemer med at få oplysninger om garantien, bedes du kontakte Toro-importøren.

374-0253 Rev D