Form No. 3425-560 Rev A

Odśnieżarka Power Max® 726 OE oraz 826 OXE

Model nr 38814—Numer seryjny 400000000 i wyższe

Model nr 38819—Numer seryjny 400000000 i wyższe

Podręcznik operatora

Wprowadzenie

Odśnieżarka jest przeznaczona dla użytkowników domowych. Maszyna służy głównie do odśnieżania nawierzchni brukowanych, takich jak podjazdy i chodniki, a także innych nawierzchni komunikacyjnych w obiektach mieszkaniowych i handlowych. Odśnieżarka jest przeznaczona wyłącznie do usuwania śniegu.

Przeczytaj uważnie poniższe informacje, aby poznać zasady właściwej obsługi i konserwacji urządzenia, nie uszkodzić go i uniknąć obrażeń ciała. Odpowiedzialność za prawidłowe i bezpieczne użytkowanie produktu spoczywa na użytkowniku.

Z firmą Toro można skontaktować się bezpośrednio poprzez stronę www.Toro.com w kwestiach dotyczących materiałów szkoleniowych z zakresu bezpieczeństwa oraz eksploatacji produktu, informacji na temat akcesoriów, pomocy w znalezieniu autoryzowanego sprzedawcy lub rejestracji urządzenia.

Aby skorzystać z serwisu, zakupić oryginalne części Toro lub uzyskać dodatkowe informacje, skontaktuj się z przedstawicielem autoryzowanego serwisu lub biurem obsługi klienta firmy Toro - w tym celu przygotuj numer modelu i numer seryjny urządzenia. Rysunek 1 przedstawia położenie oznaczenia modelu oraz numeru seryjnego na urządzeniu. Zapisz je w przewidzianym na to miejscu.

Ważne: **Zeskanuj urządzeniem mobilnym kod QR na tabliczce z numerem seryjnym (jeśli występuje), aby uzyskać informacje o gwarancji, częściach zamiennych i innych kwestiach związanych z produktem.**

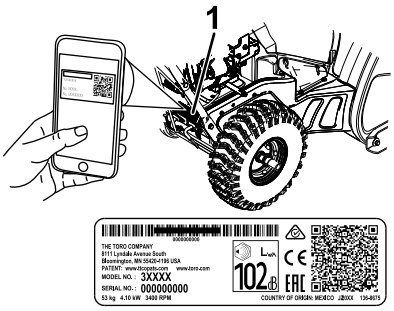

g219962

Rysunek 1

1. Położenie numeru modelu i numeru seryjnego

Model nr _____

Numer seryjny _____

Niniejsza instrukcja zawiera opis potencjalnych zagrożeń, a zawarte w niej ostrzeżenia zostały oznaczone symbolem ostrzegawczym (Rysunek 2), który sygnalizuje niebezpieczeństwo mogące spowodować poważne obrażenia lub śmierć w razie zlekceważenia zalecanych środków ostrożności.

g000502

Rysunek 2

Symbol ostrzegawczy

W niniejszej instrukcji występują 2 słowa podkreślające wagę informacji. **Ważne** zwraca uwagę na szczególne informacje techniczne, a **Uwaga** podkreśla informacje ogólne, wymagające szczególnej uwagi.

© 2018—The Toro® Company
8111 Lyndale Avenue South
Bloomington, MN 55420

Zarejestruj produkt pod adresem www.Toro.com.

Tłumaczenie oryginału (PL)
Wydrukowano w Meksyku
Wszelkie prawa zastrzeżone

3425-560 A

Ten produkt jest zgodny z odpowiednimi dyrektywami europejskimi. Szczegółowe informacje można znaleźć w osobnej deklaracji zgodności produktu (DOC) dotyczącej tego wyrobu.

Ważne: **W przypadku eksploatowania tej maszyny na wysokości powyżej 1500 m przez dłuższy czas należy zainstalować zestaw na dużą wysokość n.p.m., aby silnik mógł spełniać wymagania CARB/EPA w zakresie emisji. Zestaw na dużą wysokość n.p.m. poprawia parametry pracy silnika, zapobiegając jednocześnie powstawaniu nagaru na elektrodach świec zapłonowych, trudnościom z uruchamianiem silnika i zwiększonej emisji zanieczyszczeń. Po zainstalowaniu zestawu na maszynie należy umieścić stosowną naklejkę, obok naklejki z numerem seryjnym. Aby uzyskać zestaw na dużą wysokość n.p.m. i naklejki, należy skontaktować się z autoryzowanym serwisem Toro. Adresy dealerów można znaleźć na naszej stronie internetowej www.Toro.com lub kontaktując się z Działem Obsługi Klienta Toro pod numer podany w oświadczeniu dotyczącym gwarancji na układ kontroli emisji spalin. W przypadku eksploatacji poniżej wysokości 1500 m należy zdemontować zestaw z silnika i przywrócić oryginalną konfigurację. Silnika przystosowanego do pracy na dużej wysokości n.p.m. nie należy używać na niższych wysokościach, gdyż może to doprowadzić do jego przegrzania i uszkodzenia.**

Jeżeli nie wiadomo, czy dana maszyna została przystosowana do eksploatacji na dużej wysokości n.p.m., należy poszukać następującej naklejki (Rysunek 3).

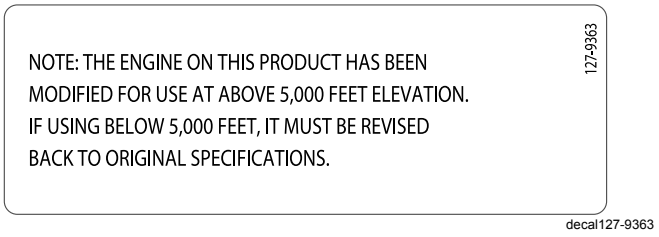

Rysunek 3

Spis treści

Wprowadzenie 1
Bezpieczeństwo 3
Ogólne zasady bezpieczeństwa 3
Naklejki informacyjne i ostrzegawcze 4
Montaż 6
1 Montaż górnego uchwytu 6
2 Montaż tunelu 6
3 Montaż układu przenoszącego kontroli trakcji 6
4 Montaż drążka sterującego tunelem wyrzutowym 7
5 Instalacja narzędzia do usuwania śniegu 7
6 Sprawdzanie poziomu oleju w silniku 8
7 Sprawdzanie ciśnienia w oponach 8
8 Sprawdzanie płóz i zgarniacza 9
9 Sprawdzanie działania napędu trakcyjnego 9
Przegląd produktu 10
Specyfikacje 11
Osprzęt/akcesoria 11
Działanie 11
Before Operation 11
Bezpieczeństwo przed rozpoczęciem pracy 11
Uzupełnianie paliwa 12
Before Operation 12
Bezpieczeństwo w czasie pracy 12
Uruchamianie silnika 13
Zatrzymywanie silnika 14
Obsługa napędu trakcyjnego 14
Obsługa wybieraka biegów 15
Obsługa napędu śruby śnieżnej/ wirnika 15
Obsługa dźwigni Quick Stick® 15
Odblokowywanie tunelu wyrzutowego 16
Rady związane z posługiwaniem się urządzeniem 17
After Operation 17
Bezpieczeństwo po skończonej pracy 17
Zapobieganie zamarzaniu po pracy 17
Konserwacja 18
Zalecany harmonogram konserwacji 18
Zasady bezpieczeństwa podczas konserwacji 18
Przygotowanie do konserwacji 18
Sprawdzanie poziomu oleju w silniku 19
Sprawdzanie i regulacja płóz i zgarniacza 19
Sprawdzanie i regulacja linki trakcji 20
Sprawdzanie i regulacja linki śruby śnieżnej/ wirnika 20
Sprawdzanie poziomu oleju w skrzyni przekładni śruby śnieżnej 21
Wymiana oleju silnikowego 21
Smarowanie wałka sześciokątnego. 22
Wymiana świecy zapłonowej 23
Regulacja zapadki tunelu wyrzutowego 23
Wymiana pasków napędowych 24
Przechowywanie 24
Przechowywanie maszyny 24
Przygotowanie maszyny po przechowywaniu 24
Rozwiązywanie problemów 25

Bezpieczeństwo

Ta odśnieżarka może spowodować zranienie dłoni i stóp oraz wyrzucać różne przedmioty. Nieprzestrzeganie zasad bezpieczeństwa może doprowadzić do poważnych obrażeń ciała.

Maszyna spełnia wymagania normy EN ISO 8437.

Ogólne zasady bezpieczeństwa

- Przed pierwszym uruchomieniem silnika należy zapoznać się z niniejszą *instrukcją obsługi*. Każdy użytkownik tego urządzenia musi być zaznajomiony ze sposobem jego obsługi, sposobem szybkiego zatrzymania silnika i musi rozumieć ostrzeżenia.
- Zanim opuścisz stanowisko operatora z jakiegokolwiek powodu wyłącz silnik.
- Nie zbliżaj dłoni ani stóp do ruchomych części maszyny.
- Zabronione jest użytkowanie maszyny bez założonych i działających wszystkich osłon oraz innych urządzeń zabezpieczających.
- Nie zbliżać się do wyrzutnika. Nie zezwalaj osobom postronnym, a w szczególności małym dzieciom na podchodzenie w pobliże obszaru pracy.
- Nigdy nie pozwalaj dzieciom obsługiwać maszynę.

Naklejki informacyjne i ostrzegawcze

Etykiety dotyczące bezpieczeństwa oraz instrukcje są wyraźnie widoczne dla operatora i znajdują się w pobliżu wszystkich miejsc potencjalnego zagrożenia. Uszkodzone i brakujące etykiety należy wymienić.

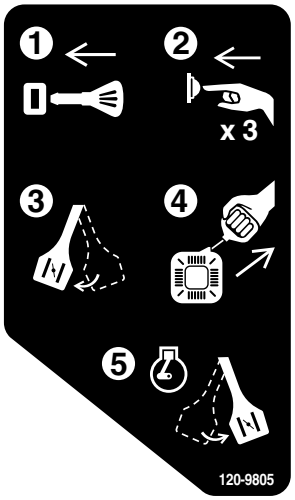

decal120-9805

120-9805

1. Wsunąć klucz.
2. Podać paliwo do silnika (3 razy).
3. Włączyć ssanie.
4. Pociągnąć za linkę rozrusznika.
5. Po uruchomieniu silnika, odłączyć ssanie.

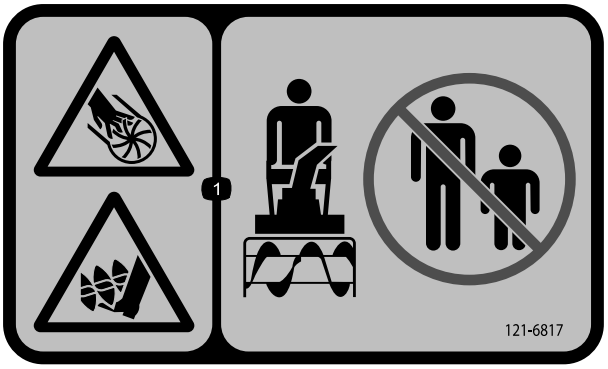

decal121-6817

121–6817

1. Ryzyko skaleczenia/utraty dłoni lub stopy, uwaga na wirnik i śrubę śnieżną – należy zadbać o to, aby osoby postronne zachowały bezpieczną odległość od maszyny.

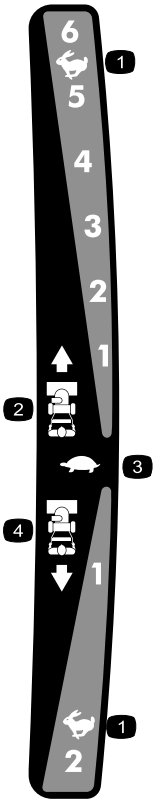

decal121-6823

121-6823

1. Szybko
2. Biegi do jazdy do przodu
3. Wolno
4. Biegi wsteczne

decal131-6487

131-6487

1. Wyłączenie silnika
2. Wolno
3. Szybko

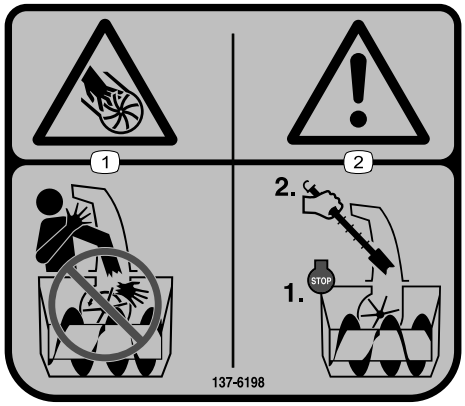

decal137-6198

137-6198

1. Ryzyko skaleczenia/utraty palców lub dłoni, uwaga na wirnik – nie wkładaj dłoni do tunelu.
2. Ostrzeżenie—wyłącz silnik przed udrożnieniem tunelu za pomocą narzędzia.

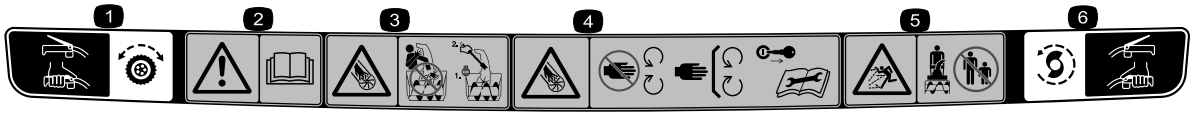

decal121-1240

121–1240

Numer zamówieniowy części: 120–7194

1. Napęd trakcyjny – ściśnij dźwignię, aby załączyć; zwolnij dźwignię, aby wyłączyć.
2. Ostrzeżenie – przeczytaj *Instrukcję obsługi*.
3. Ryzyko skaleczenia/utraty kończyn, uwaga na wirnik – nie wkładaj dłoni do tunelu; wyłącz silnik przed opuszczeniem stanowiska operatora; do udrażniania tunelu używaj przyrządów a nie kończyn.
4. Ryzyko skaleczenia/utraty kończyn, uwaga na wirnik – nie zbliżaj się do ruchomych części, nie zdejmuj żadnych osłon; przed serwisowaniem lub konserwacją wyjmij kluczyk zapłonu i przeczytaj instrukcję.
5. Uwaga na wyrzucane przedmioty – osoby postronne powinny znajdować się w bezpiecznej odległości od maszyny.
6. Napęd śruby śnieżnej/ wirnika – ściśnij dźwignię, aby załączyć; zwolnij dźwignię, aby wyłączyć.

Montaż

1

Montaż górnego uchwytu

Nie są potrzebne żadne części

Procedura

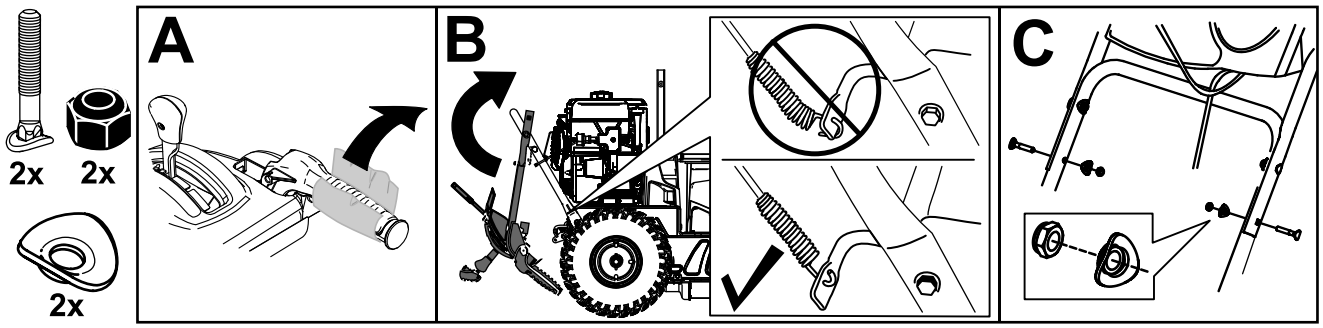

g252379

2

Montaż tunelu

Nie są potrzebne żadne części

Procedura

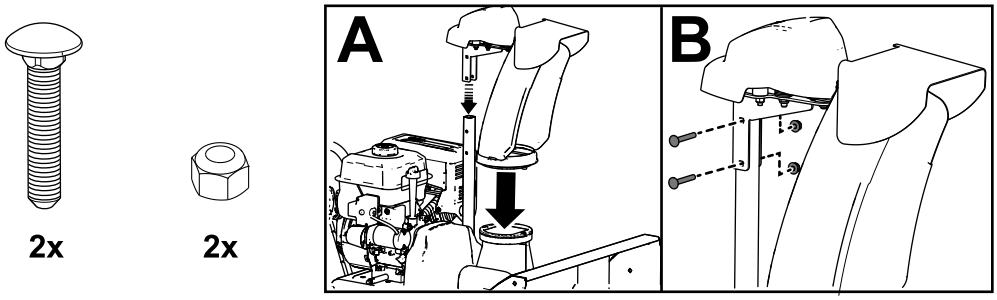

g252568

3

Montaż układu przenoszącego kontroli trakcji

Nie są potrzebne żadne części

Procedura

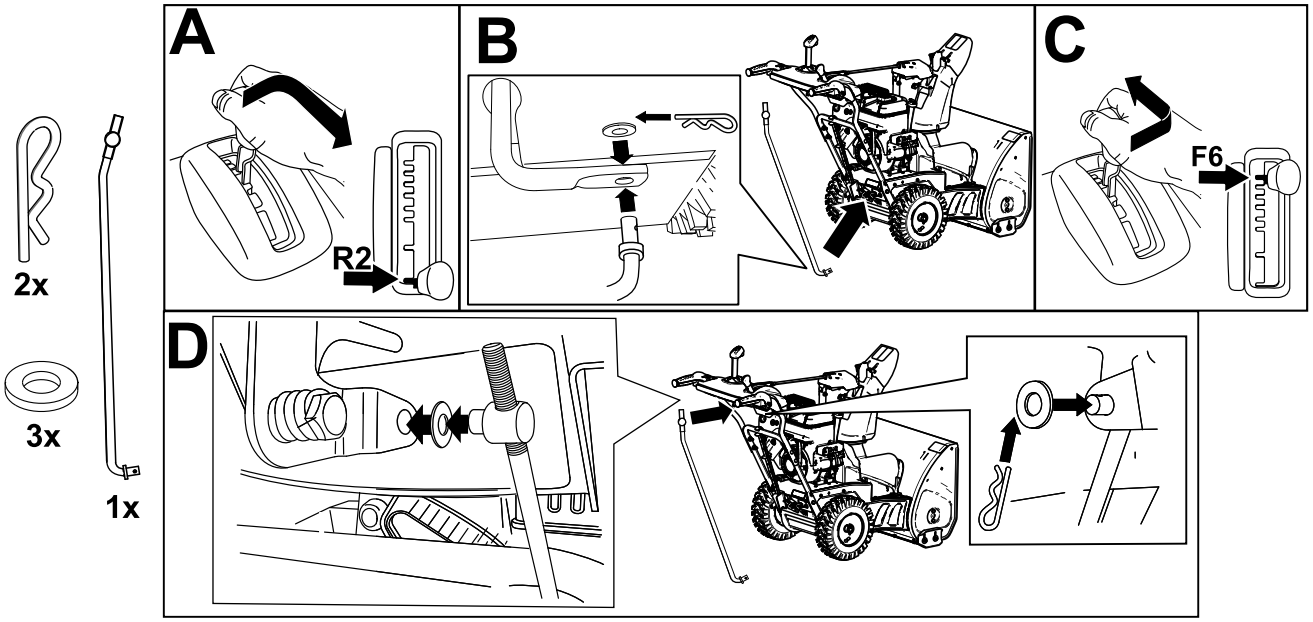

g252391

4

Montaż drążka sterującego tunelem wyrzutowym

Nie są potrzebne żadne części

Procedura

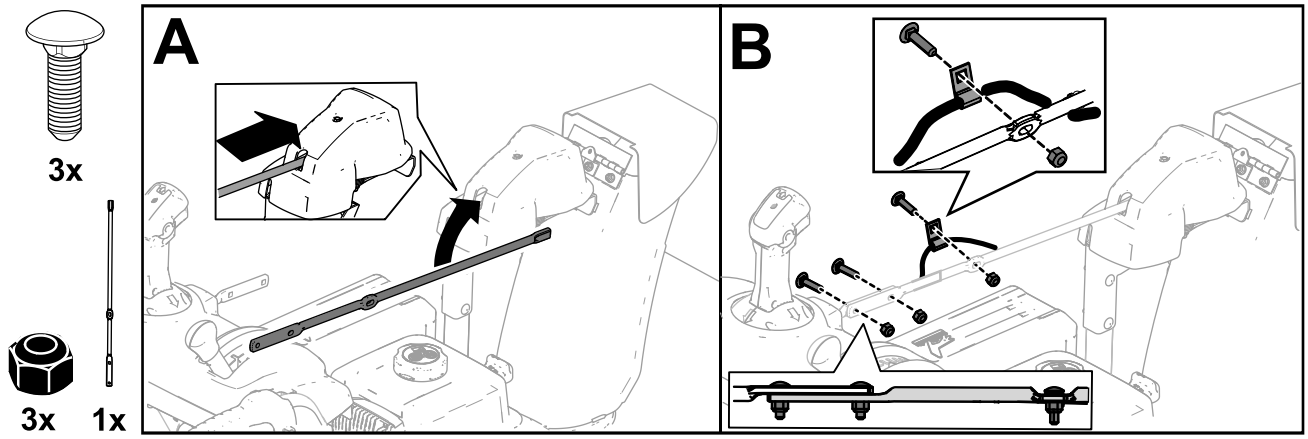

g252615

5

Instalacja narzędzia do usuwania śniegu

Nie są potrzebne żadne części

Procedura

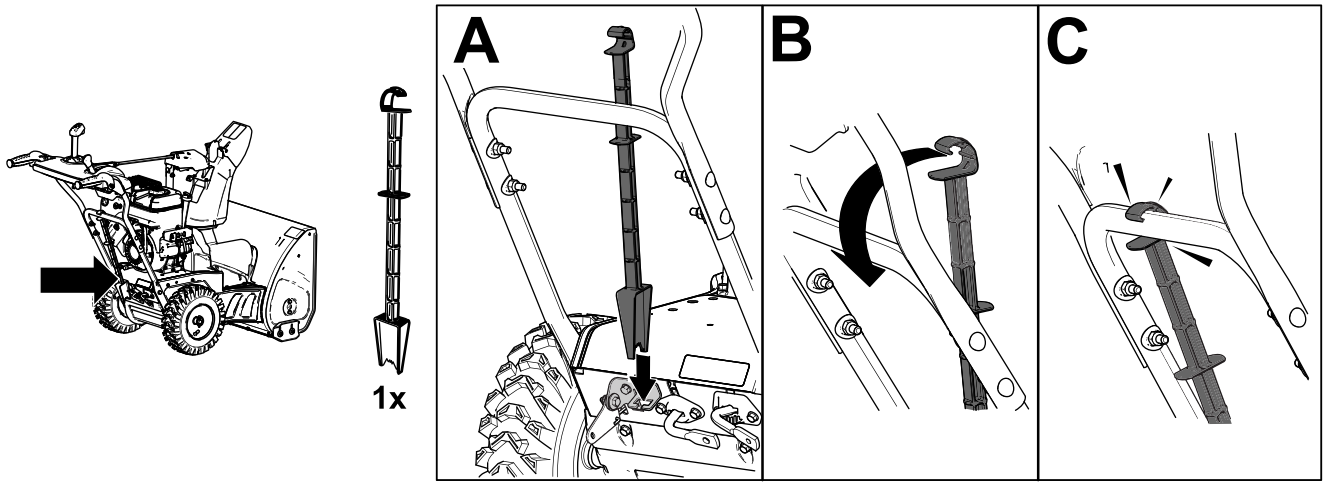

6

Sprawdzanie poziomu oleju w silniku

Nie są potrzebne żadne części

Procedura

Informacja: Maszyna jest dostarczana z olejem w skrzyni korbowej silnika. Przed uruchomieniem silnika sprawdź i w razie potrzeby uzupełnij poziom oleju.

Patrz Sprawdzanie poziomu oleju w silniku (Strona 19).

7

Sprawdzanie ciśnienia w oponach

Nie są potrzebne żadne części

Procedura

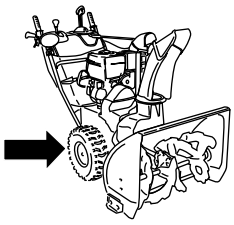

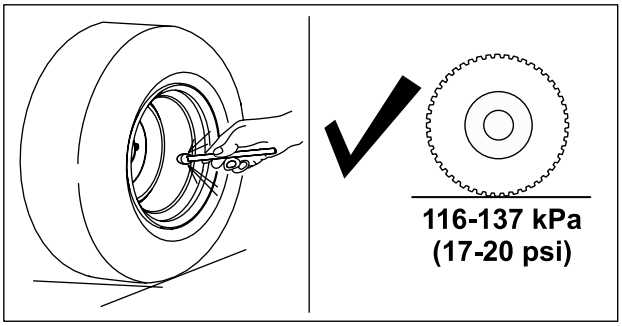

g252396

8

Sprawdzanie płóz i zgarniacza

Nie są potrzebne żadne części

Procedura

Patrz Sprawdzanie i regulacja płóz i zgarniacza (Strona 19).

9

Sprawdzanie działania napędu trakcyjnego

Nie są potrzebne żadne części

Procedura

⚠ OSTROŻNIE

Jeśli napęd trakcyjny nie zostanie odpowiednio wyregulowany, maszyna może poruszać się w kierunku przeciwnym do zamierzonego, powodując obrażenia i/lub szkody.

Sprawdź dokładnie, a w razie potrzeby odpowiednio wyreguluj napęd trakcyjny.

1. Uruchomić silnik (patrz Uruchamianie silnika (Strona 13)).
2. Ustaw wybierak biegów w pozycji R1; patrz Obsługa wybieraka biegów (Strona 15).
3. Przyciśnij lewą dźwignię (trakcji) do uchwytu (Rysunek 10).

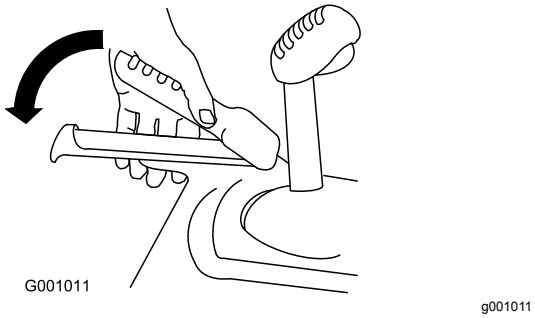

Rysunek 10

Maszyna powinna ruszyć do tyłu. Jeśli maszyna nie rusza lub rusza do przodu, wykonaj poniższe czynności:

A. Zwolnij dźwignię trakcji i wyłącz silnik.

B. Odłącz czop zawieszenia obrotowego od dźwigni wybieraka biegów.

C. Obróć czop zawieszenia obrotowego w dół (w prawo) na drążku zmiany biegów.

D. Podłącz czop zawieszenia obrotowego do dźwigni wybieraka biegów.

4. Zwolnij dźwignię trakcji.
5. Ustaw wybierak biegów w pozycji 1; patrz Obsługa wybieraka biegów (Strona 15).
6. Przyciśnij lewą dźwignię (trakcji) do uchwytu (Rysunek 10).

   Maszyna powinna ruszyć do przodu. Jeśli maszyna nie rusza lub rusza do tyłu, wykonaj poniższe czynności:

   A. Zwolnij dźwignię trakcji i wyłącz silnik.

   B. Odłącz czop zawieszenia obrotowego od dźwigni wybieraka biegów.

   C. Obróć czop zawieszenia obrotowego w górę (w lewo) na drążku zmiany biegów.

   D. Podłącz czop zawieszenia obrotowego do dźwigni wybieraka biegów.

7. Po wykonaniu dowolnych regulacji powtarzaj tę procedurę, aż dalsza regulacja nie będzie potrzebna.

Ważne: **Jeśli maszyna porusza się po zwolnieniu dźwigni trakcji, sprawdź linkę trakcji (patrz Sprawdzanie i regulacja linki trakcji (Strona 20)) lub oddaj maszynę do naprawy do autoryzowanego serwisu.**

Przegląd produktu

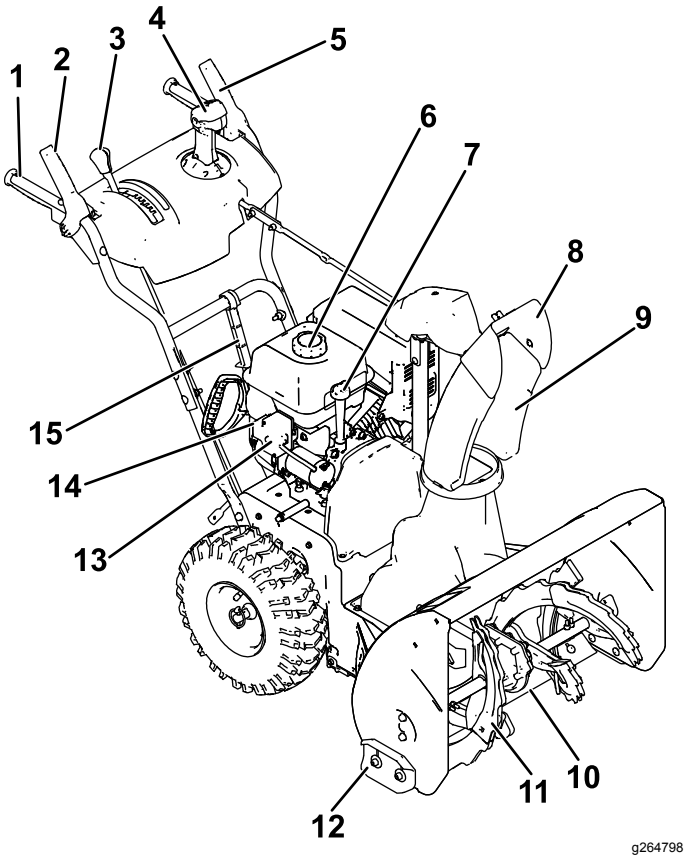

Rysunek 11

1.	Uchwyt (2)	9.	Tunel wyrzutowy
2.	Dźwignia śruby śnieżnej/ wirnika	10.	Zgarniacz
3.	Dźwignia wybieraka biegów	11.	Śruba śnieżna
4.	Sterowanie tunelu wyrzutowego Quick Stick®	12.	Płoza (2)
5.	Dźwignia trakcji	13.	Przycisk rozrusznika elektrycznego
6.	Korek zbiornika paliwa	14.	Gniazdko rozrusznika elektrycznego
7.	Szyjka wlewu oleju/wskaźnik poziomu	15.	Narzędzie do usuwania śniegu
8.	Deflektor tunelu wyrzutowego		

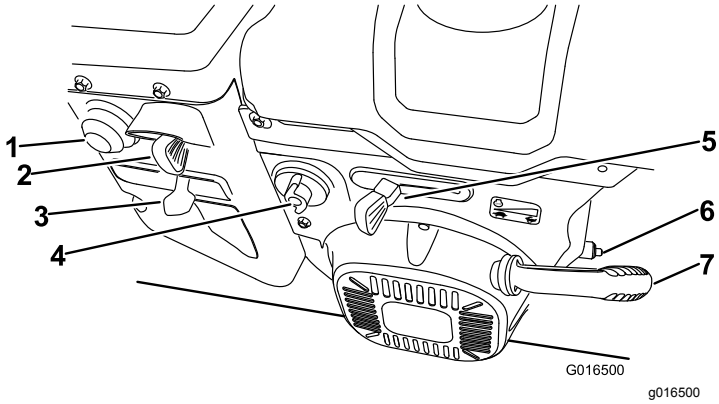

Rysunek 12

1. Pompka
2. Wyłącznik zapłonu
3. Ssanie
4. Zawór odcinający paliwo
5. Przepustnica
6. Korek spustowy oleju
7. Uchwyt rozrusznika linkowego

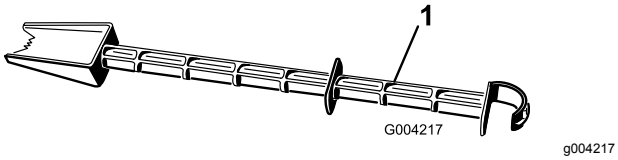

Rysunek 13

1. Narzędzie do usuwania śniegu (przymocowane do uchwytu)

Specyfikacje

Model	Masa	Długość	Szerokość	Wysokość
38814	79,4 kg (175 funtów)	142 cm (56 cali)	71 cm (28 cali)	117 cm (46 cali)
38819	81,6 kg (180 funtów)			

Osprzęt/akcesoria

Dostępna jest gama osprzętu i akcesoriów akceptowanych przez firmę Toro przeznaczonych do stosowania z urządzeniem i zwiększających jego możliwości. Skontaktuj się z autoryzowanym przedstawicielem serwisowym lub dystrybutorem lub odwiedź stronę www.Toro.com, aby uzyskać listę wszystkich zatwierdzonych akcesoriów i osprzętu.

Dla zagwarantowania wydajnej i bezpiecznej pracy maszyny należy stosować wyłącznie części zamienne/akcesoria zalecane przez firmę Toro. Części zamienne i akcesoria pochodzące od innych producentów mogą stwarzać zagrożenie dla bezpieczeństwa. Korzystanie z nich może spowodować utratę gwarancji maszyny.

Działanie

Before Operation

Bezpieczeństwo przed rozpoczęciem pracy

Ogólne zasady bezpieczeństwa

- **Tylko modele z rozrusznikiem elektrycznym:** Używaj przedłużaczy i gniazd określonych w instrukcji. Sprawdź przewód elektryczny przed podłączeniem go do źródła zasilania. Jeśli przewód jest uszkodzony, należy go wymienić. Zawsze, kiedy nie uruchamiasz maszyny, odłączaj przewód zasilający.
- Noś odpowiednią odzież, w tym ochronę oczu, długie spodnie, pełne obuwie robocze z podeszwą antypoślizgową i ochronniki słuchu. Zwiąż włosy, jeśli są długie, zabezpiecz luźne ubranie, i nie noś luźnej biżuterii.
- Dokładnie sprawdź obszar, na którym będziesz używać maszyny, i usuń wszystkie wycieraczki, sanki, deski, przewody i inne przedmioty.
- Jeśli osłona, zabezpieczenie lub naklejka ulegnie uszkodzeniu, stanie się nieczytelna lub zaginie, napraw ją lub wymień przed przystąpieniem do pracy. Dokręć także wszelkie poluzowane mocowania.
- **Tylko modele dwustopniowe:** Wyreguluj wysokość obudowy kolektora tak, aby nie zawadzała o powierzchnię szutrową lub tłuczniową.

Bezpieczeństwo związane z paliwem

Paliwo jest niezwykle łatwopalne i wybuchowe. Pożar lub wybuch paliwa może poparzyć Ciebie i innych.

- Aby zapobiec zapaleniu paliwa przez ładunek elektrostatyczny, przed napełnianiem ustaw kanister i/lub maszynę na podłożu, a nie w pojeździe lub na innym przedmiocie.
- Uzupełniaj paliwo na zewnątrz, kiedy silnik jest zimny. Załóż z powrotem korek paliwa mocując go poprawnie i wytrzyj rozlane paliwo.
- Nie zbliżaj się do paliwa, kiedy palisz. Paliwo nie może znajdować się w pobliżu otwartego płomienia ani iskier.

- Przechowuj paliwo w atestowanym kanistrze, poza zasięgiem dzieci.
- Gdy zbiornik jest napełniony paliwem, przechylaj maszynę tylko w sposób podany w instrukcji.
- Ubranie oblane paliwem należy natychmiast zmienić.

Uzupełnianie paliwa

- Aby uzyskać najlepsze rezultaty, używaj tylko czystej, świeżej (poniżej 30 dni) benzyny bezołowiowej o liczbie oktanowej 87 lub wyższej (metoda klasyfikacji [R+M)/2]).
- Można stosować paliwo nasycone tlenem, zawierające do 10% etanolu lub 15% MTBE (objętościowo).
- **Nie** używaj benzyny z etanolem (takiej jak E15 lub E85) o zawartości etanolu powyżej 10% (objętościowo). Mogą wystąpić problemy z wydajnością i/lub uszkodzenie silnika, które może nie być objęte gwarancją.
- **Nie** używaj benzyny zawierającej metanol.
- **Zabrania się** przechowywania paliwa w zbiorniku lub kanistrach przez okres zimowy, jeżeli nie został użyty stabilizator paliwa.
- **Zabrania się** dodawania oleju do benzyny.

Nie nalewać paliwa powyżej dolnego poziomu szyjki zbiornika (Rysunek 8).

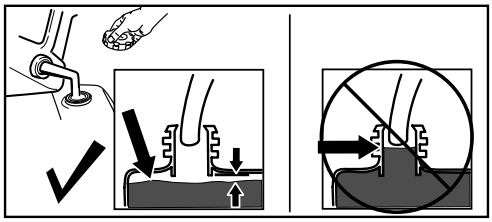

Rysunek 14

Ważne: **W celu uzyskania jak najlepszych rezultatów, kupuj tylko tyle paliwa, ile zamierzasz zużyć w ciągu 30 dni. Możesz także w każdej sytuacji skorzystać ze środka stabilizującego/dodatku uszlachetniającego paliwo w maszynie dodając go zgodnie z zaleceniami dodatku stabilizującego paliwo, aby paliwo dłużej zachowywało świeżość.**

Before Operation

Bezpieczeństwo w czasie pracy

Ogólne zasady bezpieczeństwa

- **Wyłącz silnik przed przystąpieniem do udrażniania kanału wyrzutowego i zawsze korzystaj z kijka lub narzędzia do usuwania śniegu (jeżeli było dostarczone).**
- W czasie użytkowania maszyny stój za uchwytami, z dala od otworu wyrzutnika. **Nie zbliżaj twarzy, dłoni, stóp ani innych części ciała ani odzieży do ruchomych lub wirujących części.**
- Nigdy nie kieruj wyrzutnika w stronę ludzi lub miejsc, gdzie może dojść do uszkodzenia mienia.
- Podczas obsługi maszyny zachowaj pełne skupienie. Nie podejmuj żadnych rozpraszających czynności, w przeciwnym razie możesz spowodować obrażenia lub wyrządzić szkody w mieniu.
- Uważaj, aby się nie poślizgnąć lub przewrócić, zwłaszcza podczas cofania.
- Zawsze utrzymuj stabilną pozycję i mocno trzymaj uchwyty. Chodź; nie biegaj.
- Podczas używania maszyny na pochyłym terenie zachowuj najwyższą ostrożność.
- Nie używaj maszyny nie mając dobrej widoczności ani odpowiedniego oświetlenia.
- Podczas cofania maszyny patrz do tyłu i zachowaj ostrożność.
- W przypadku przerwy w odśnieżaniu wyłącz napęd śruby.
- Zachowaj szczególną ostrożność podczas używania maszyny do pracy na żwirowych podjazdach (tylko modele dwustopniowe), alejkach lub drogach oraz podczas przejeżdżania przez nie. Uważaj na ukryte zagrożenia oraz ruch uliczny.
- Nigdy nie próbuj dokonywać jakichkolwiek regulacji przy uruchomionym silniku, chyba, że takie polecenie podano w instrukcji.
- Po kolizji z ciałem obcym zatrzymaj silnik, wyjmij kluczyk zapłonu (tylko modele z elektrycznym rozruchem) i sprawdź maszynę pod kątem uszkodzeń. Przed uruchomieniem maszyny napraw wszelkie uszkodzenia.
- Jeśli maszyna zaczyna nadmiernie drgać, wyłącz silnik i natychmiast sprawdź przyczynę.
- Nie wolno uruchamiać silnika wewnątrz pomieszczenia, gdyż spaliny stwarzają zagrożenie.

- Nie przeciążaj maszyny, usiłując odśnieżać zbyt szybko.
- Przed uruchomieniem silnika zwolnij wszystkie sprzęgła i włącz bieg jałowy.
- Zawsze wyłączaj silnik, kiedy opuszczasz stanowisko operatora, aby odblokować kolektor, wirnik lub tunel wyrzutowy, a także przed naprawą, regulacją lub kontrolą.
- Nigdy nie odśnieżaj z dużą prędkością przejazdową na śliskich nawierzchniach.

Uruchamianie silnika

Model z rozruchem elektrycznym

Informacja: Aby korzystać z rozrusznika elektrycznego (tylko modele z elektrycznym rozrusznikiem), najpierw podłącz przewód zasilający do gniazda rozrusznika elektrycznego, a następnie do gniazda zasilania. Używaj tylko zatwierdzonego przez UL przedłużacza o średnicy 1,29 mm (16 AWG), zalecanego do użytku na zewnątrz, o maksymalnej długości 15 m.

⚠ OSTRZEŻENIE

Przewód elektryczny może ulec uszkodzeniu, powodując porażenie prądem lub pożar.

Zanim włączysz maszynę, dokładnie sprawdź przewód elektryczny. Jeżeli przewód jest uszkodzony, nie używaj go. Natychmiast wymień lub napraw uszkodzony przewód. Skontaktuj się z przedstawicielem autoryzowanego serwisu, aby uzyskać pomoc.

⚠ OSTROŻNIE

Jeśli zostawisz maszynę podłączoną do gniazda zasilania, ktoś może przypadkowo ją uruchomić, powodując obrażenia i szkody.

Zawsze, kiedy nie uruchamiasz maszyny, odłączaj przewód zasilający.

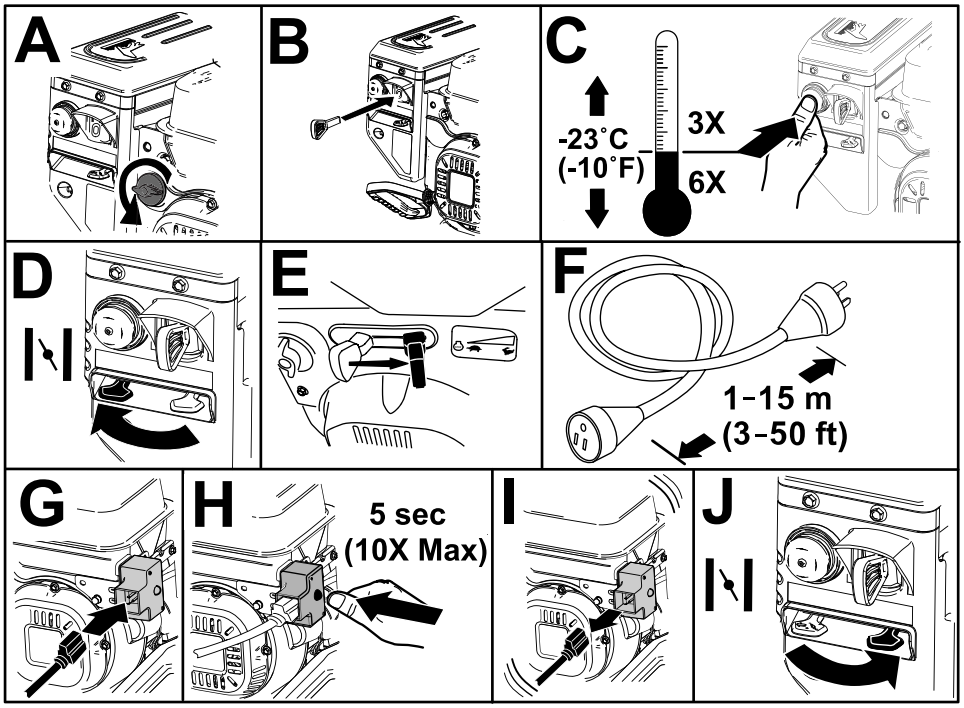

g254927

Rysunek 15

Model standardowy

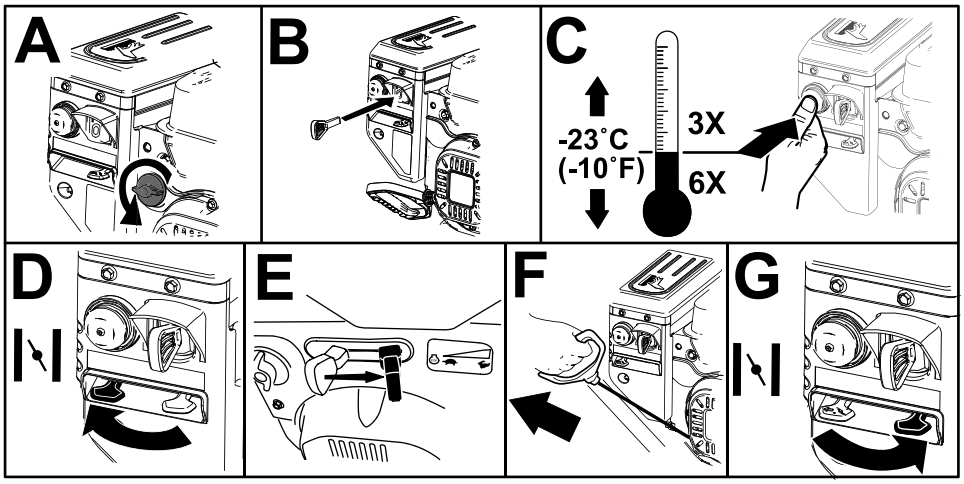

g254928

Rysunek 16

Zatrzymywanie silnika

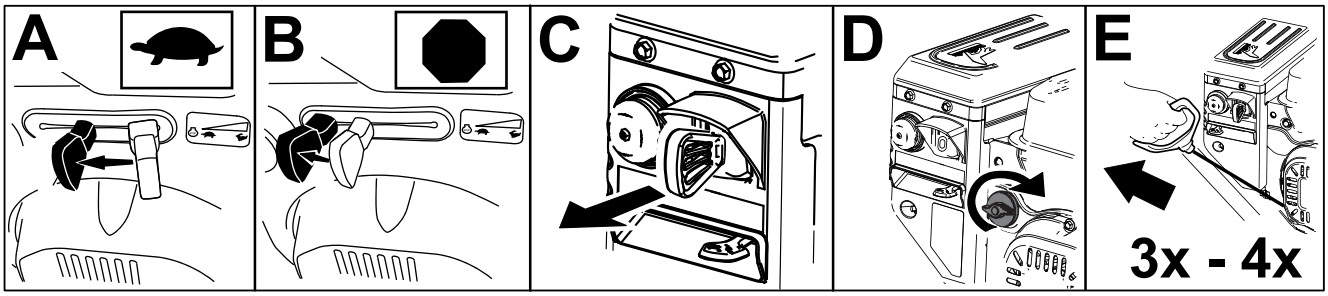

g252411

Rysunek 17

Obsługa napędu trakcyjnego

⚠ OSTROŻNIE

Jeśli napęd trakcyjny nie zostanie odpowiednio wyregulowany, maszyna może poruszać się w kierunku przeciwnym do zamierzonego, powodując obrażenia i/lub szkody.

Sprawdź dokładnie, a w razie potrzeby odpowiednio wyreguluj napęd trakcyjny; więcej informacji: patrz Sprawdzanie i regulacja linki trakcji (Strona 20).

Ważne: **Jeśli maszyna porusza się po zwolnieniu dźwigni trakcji, sprawdź linkę trakcji (patrz Sprawdzanie i regulacja linki trakcji (Strona 20)) lub oddaj maszynę do naprawy do autoryzowanego serwisu.**

1. Aby włączyć napęd trakcyjny, przyciśnij lewą ręką dźwignię (trakcji) do uchwytu (Rysunek 18).

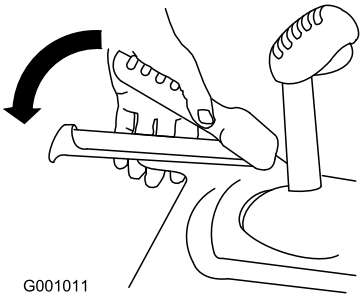

g001011

Rysunek 18

2. Aby wyłączyć napęd trakcyjny, zwolnij dźwignię trakcji.

Obsługa wybieraka biegów

Wybierak biegów ma 6 biegów do przodu i 2 biegi wsteczne. Aby zmieniać biegi, zwolnij dźwignię trakcji i ustaw dźwignię wybieraka biegów w żądanej pozycji (Rysunek 19). Dźwignia blokuje się w wycięciu po każdym wybraniu biegu.

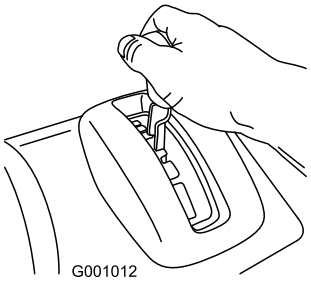

g001012

Rysunek 19

Obsługa napędu śruby śnieżnej/ wirnika

1. Aby załączyć napęd śruby śnieżnej/ wirnika, przyciśnij prawą dźwignię (śruba śnieżna/ wirnik) do uchwytu (Rysunek 20).

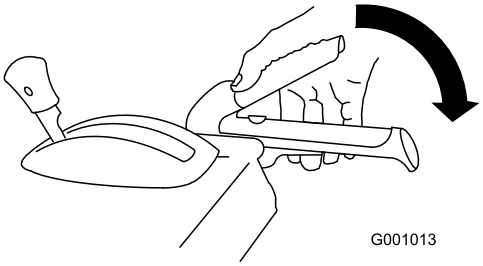

g001013

Rysunek 20

2. Aby zatrzymać śrubę śnieżną i wirnik, zwolnij prawą dźwignię.

   Ważne: **Kiedy załączysz zarówno dźwignię śruby śnieżnej/ wirnika, jak i dźwignię trakcji, dźwignia trakcji zablokuje dźwignię śruby śnieżnej/ wirnika, zwalniając Twoją prawą rękę. Aby zwolnić obie dźwignie, wystarczy zwolnić lewą dźwignię (trakcji).**

3. Jeśli śruba śnieżna i wirnik obracają się nadal po zwolnieniu dźwigni śruby śnieżnej/ wirnika, nie używaj maszyny. Sprawdź linkę śruby śnieżnej/wirnika (patrz Sprawdzanie i regulacja linki śruby śnieżnej/ wirnika (Strona 20)) i w razie potrzeby dokonaj regulacji. Możesz także oddać maszynę do przedstawiciela autoryzowanego serwisu celem naprawy.

⚠ OSTRZEŻENIE

Jeśli śruba śnieżna i wirnik obracają się nadal po zwolnieniu dźwigni śruby śnieżnej/ wirnika, grozi to poważnymi obrażeniami dla Ciebie i innych.

Nie używaj maszyny. Oddaj maszynę do przedstawiciela autoryzowanego serwisu celem naprawy.

Obsługa dźwigni Quick Stick®

Chwyć za niebieską rękojeść, aby użyć dźwigni Quick Stick do sterowania tunelem wyrzutowym i deflektorem. Zwolnij rękojeść, aby zablokować tunel wyrzutowy i deflektor w obecnej pozycji (Rysunek 21).

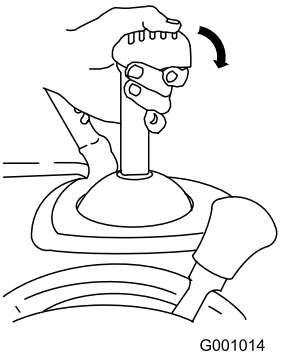

g001014

Rysunek 21

Sterowanie tunelem wyrzutowym

Chwyć za niebieską rękojeść i przesuń dźwignię Quick Stick w lewo, aby skierować tunel wyrzutowy w lewo; przesuń dźwignię Quick Stick w prawo, aby skierować tunel wyrzutowy w prawo (Rysunek 22).

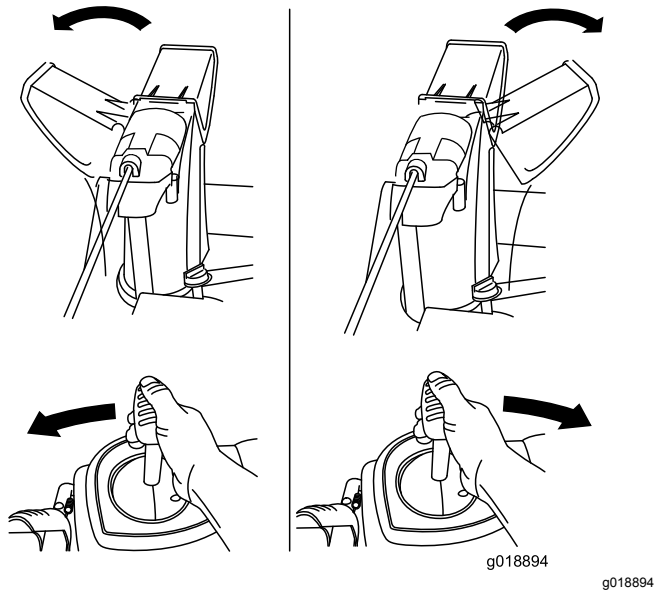

Rysunek 22

- Jeśli tunel nie porusza się, patrz Regulacja zapadki tunelu wyrzutowego (Strona 23).
- Jeśli tunel nie obraca się równie daleko w lewo, jak w prawo, sprawdź, czy linka jest poprowadzona od wewnątrz uchwytów. Patrz 1 Montaż górnego uchwytu (Strona 6).
- Jeśli tunel nie blokuje się w miejscu po zwolnieniu rękojeści, patrz Regulacja zapadki tunelu wyrzutowego (Strona 23).

Sterowanie deflektorem tunelu wyrzutowego

Chwyć za niebieską rękojeść i przesuń dźwignię Quick Stick do przodu, aby obniżyć deflektor tunelu; przesuń ją do tyłu, aby unieść deflektor tunelu (Rysunek 23).

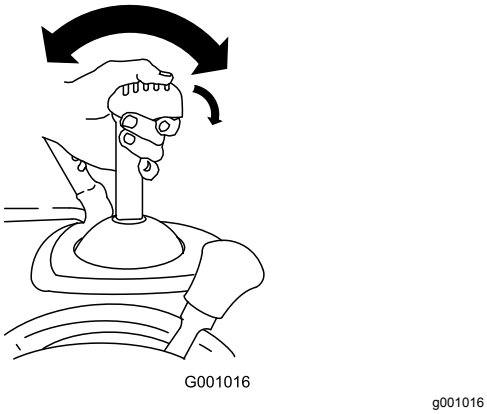

Rysunek 23

Odblokowywanie tunelu wyrzutowego

⚠ OSTRZEŻENIE

Jeśli śruba śnieżna/ wirnik obracają się, ale z tunelu wyrzutowego nie jest wyrzucany śnieg, tunel może być zablokowany.

Nigdy nie usuwaj blokady tunelu wyrzutowego dłońmi. Może to prowadzić do odniesienia obrażeń ciała.

- Aby go odblokować, pozostań na stanowisku operatora i zwolnij lewą dźwignię (trakcji). Nie zatrzymując śruby śnieżnej/ wirnika, przyciśnij uchwyty, aby unieść przód maszyny kilka centymetrów nad podłoże. Następnie szybko unieś uchwyty, aby uderzyć przodem maszyny o podłoże. Powtórz w razie potrzeby, aż z tunelu wyrzutowego zacznie być wyrzucany śnieg.
- Jeśli nie uda się odblokować tunelu wyrzutowego, uderzając przodem maszyny o podłoże, **wyłącz silnik, zaczekaj, aż wszystkie ruchome części się zatrzymają, i użyj narzędzia do usuwania śniegu (Rysunek 13).**

  Ważne: **Odblokowanie tunelu wyrzutowego, uderzając przodem maszyny o podłoże, może spowodować przesunięcie się płóz. Skoryguj wysokość płóz i dokładnie dokręć śruby płóz; patrz Sprawdzanie i regulacja płóz i zgarniacza (Strona 19).**

Rady związane z posługiwaniem się urządzeniem

⚠ NIEBEZPIECZEŃSTWO

Kiedy maszyna pracuje, wirnik i śruba śnieżna mogą się obracać i spowodować obrażenia lub odcięcie dłoni lub stóp.

- **Przed przystąpieniem do regulacji, czyszczenia, kontroli, usuwania problemów lub naprawy maszyny wyłącz silnik i zaczekaj, aż wszystkie ruchome części się zatrzymają. Odłącz kabel od świecy zapłonowej i zamocuj go z dala od świecy, aby zapobiec przypadkowemu uruchomieniu silnika.**
- **Odblokuj tunel wyrzutowy; patrz Odblokowywanie tunelu wyrzutowego (Strona 16). W razie potrzeby odblokuj tunel wyrzutowy za pomocą narzędzia do usuwania śniegu (Rysunek 8), a nie dłońmi.**
- **W czasie użytkowania maszyny stój za uchwytami, z dala od otworu wyrzutnika.**
- **Nie zbliżaj twarzy, dłoni, stóp ani innych części ciała ani odzieży do ukrytych, ruchomych lub wirujących części.**

⚠ OSTRZEŻENIE

Wirnik może wyrzucać kamienie, zabawki i inne przedmioty, powodując poważne obrażenia u operatora lub osób postronnych.

- **Uprzątnij z odśnieżanego obszaru wszystkie przedmioty, które mogłyby zostać pochwycone i wyrzucone przez śrubę śnieżną.**
- **Nie pozwalaj dzieciom ani zwierzętom przebywać na odśnieżanym obszarze.**

- W czasie odśnieżania zawsze ustawiaj przepustnicę w pozycji SZYBKO.
- Jeśli silnik zwolni wskutek obciążenia lub koła zaczną się ślizgać, zmień bieg na niższy.
- Jeśli przód maszyny podjeżdża w górę, zmień bieg na niższy. Jeśli przód nadal podjeżdża w górę, unieś uchwyty.

After Operation

Bezpieczeństwo po skończonej pracy

Ogólne zasady bezpieczeństwa

- Nigdy nie przechowuj maszyny z paliwem w zbiorniku w budynku, gdzie występują otwarte źródła zapłonu, takie jak podgrzewacze c.w.u., wolnostojące grzejniki, suszarki do ubrań itp. Przed przechowywaniem maszyny w jakimkolwiek pomieszczeniu zaczekaj, aż silnik ostygnie.
- Jeżeli maszyna ma być przechowywana przez okres dłuższy niż 30 dni, zapoznaj się z ważnymi informacjami podanymi w Przechowywanie (Strona 24).
- Po zakończeniu odśnieżania zostaw maszynę uruchomioną przez kilka minut, aby zapobiec zamarznięciu kolektora i wirnika.

Zapobieganie zamarzaniu po pracy

- Kiedy pada śnieg i panuje niska temperatura, niektóre elementy sterowania i ruchome części mogą zamarzać. **Nie używaj nadmiernej siły, próbując poruszyć zamarznięte elementy sterowania.** W razie problemów z poruszeniem dowolnego elementu sterowania lub części, uruchom silnik i zostaw uruchomiony na kilka minut.
- Po zakończeniu używania maszyny, zostaw silnik uruchomiony na kilka minut, aby zapobiec zamarznięciu ruchomych części. Włącz śrubę śnieżną/ wirnik, aby usunąć pozostały śnieg z wnętrza obudowy. Poruszaj dźwignią Quick Stick, aby zapobiec jej zamarznięciu. Wyłącz silnik, zaczekaj, aż wszystkie ruchome części się zatrzymają, po czym usuń lód i śnieg z maszyny.
- Przy wyłączonym silniku pociągnij kilka razy za uchwyt rozrusznika linkowego i naciśnij raz przycisk rozrusznika elektrycznego, aby zapobiec zamarznięciu rozrusznika linkowego i elektrycznego.

Konserwacja

Informacja: Określ lewą i prawą stronę maszyny ze standardowego stanowiska operatora.

Zalecany harmonogram konserwacji

Częstotliwość serwisowania	Procedura konserwacji
Po pierwszych 2 godzinach	• Sprawdź i w razie potrzeby wyreguluj linkę trakcji. • Sprawdź i w razie potrzeby wyreguluj linkę śruby śnieżnej/ wirnika.
Po pierwszych 5 godzinach	• Wymień olej silnikowy.
Przed każdym użyciem lub codziennie	• Sprawdź poziom oleju i w razie potrzeby uzupełnij.
Co 100 godzin	• Wymień świecę zapłonową.
Co rok	• Sprawdź i w razie potrzeby wyreguluj płozy i zgarniacz. • Sprawdź i w razie potrzeby wyreguluj lub wymień linkę trakcji. • Sprawdź i w razie potrzeby wyreguluj lub wymień linkę śruby śnieżnej/ wirnika. • Sprawdź i w razie potrzeby uzupełnij olej w przekładni śruby śnieżnej. • Wymień olej silnikowy. • Nasmaruj wałek sześciokątny.
Co rok lub przed składowaniem	• Sprawdź ciśnienie w oponach i napompuj je do ciśnienia 116–137 kPa. • Na koniec sezonu spuść benzynę i uruchom silnik, aby opróżnić zbiornik paliwa i gaźnik. • Zleć przedstawicielowi autoryzowanego serwisu kontrolę i w razie potrzeby wymianę paska napędu trakcyjnego i/lub paska napędowego śruby śnieżnej/ wirnika.

Ważne: **Dodatkowe informacje na temat konserwacji i serwisowania maszyny znajdziesz w witrynie www.Toro.com.**

Zasady bezpieczeństwa podczas konserwacji

Przed przystąpieniem do wykonywania jakichkolwiek czynności konserwacyjnych w maszynie należy zapoznać się z następującymi zasadami bezpieczeństwa:

- Przed przystąpieniem do serwisowania, regulacji czy czyszczenia maszyny wyłącz silnik i wyjmij kluczyk. W sprawie poważnych napraw kontaktuj się z przedstawicielem autoryzowanego serwisu.
- Zawsze zakładaj okulary ochronne lub osłonę oczu przed przystąpieniem do regulacji lub naprawy maszyny, aby chronić oczy przed przedmiotami, które mogą być przez nią wyrzucane.
- Często regularnie sprawdzaj dokręcenie wszystkich mocowań, aby zapewnić bezpieczną eksploatację maszyny.
- Nie zmieniaj ustawień regulatora silnika.

  Kupuj tylko oryginalne części zamienne i akcesoria firmy Toro.

Przygotowanie do konserwacji

1. Ustaw maszynę na równym podłożu.
2. Wyłącz silnik i zaczekaj, aż wszystkie ruchome części się zatrzymają.
3. Odłącz kabel od świecy zapłonowej. Patrz Wymiana świecy zapłonowej (Strona 23).

Sprawdzanie poziomu oleju w silniku

Okres pomiędzy przeglądami: Przed każdym użyciem lub codziennie—Sprawdź poziom oleju i w razie potrzeby uzupełnij.

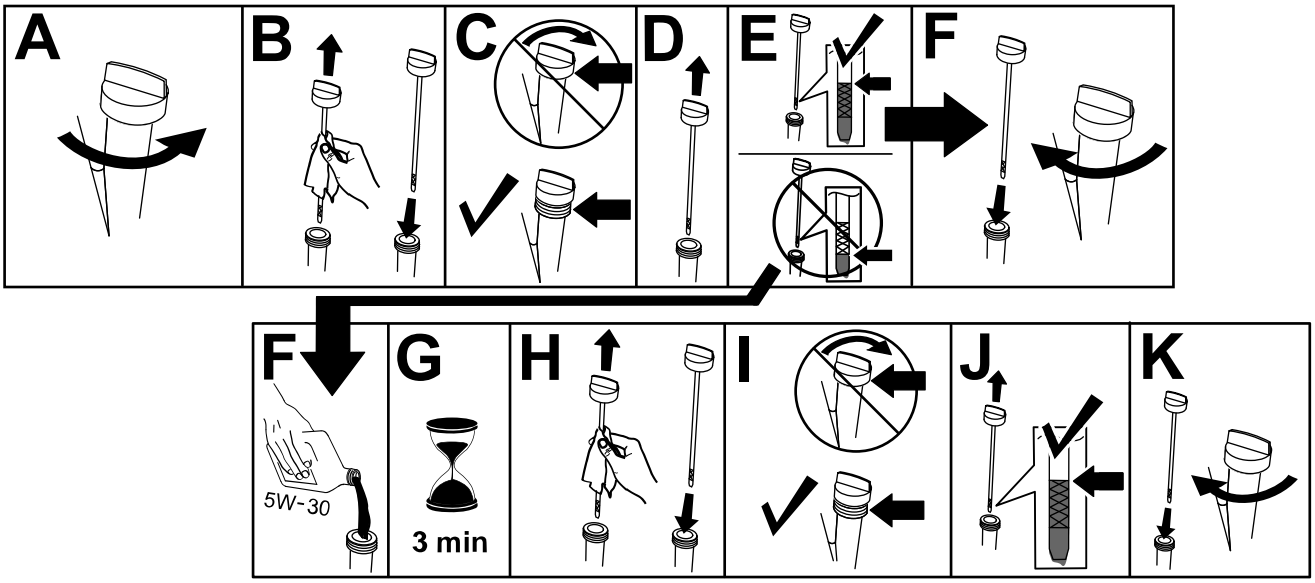

g252395

Sprawdzanie i regulacja płóz i zgarniacza

Okres pomiędzy przeglądami: Co rok—Sprawdź i w razie potrzeby wyreguluj płozy i zgarniacz.

Sprawdź płozy i zgarniacz, aby upewnić się, że śruba śnieżna nie dotyka brukowanej lub żwirowej nawierzchni. Wyreguluj płozy i zgarniacz odpowiednio do ich zużycia.

1. Sprawdź ciśnienie w oponach; patrz 7 Sprawdzanie ciśnienia w oponach (Strona 8).
2. Odkręcaj nakrętki mocujące obie płozy do boków śruby śnieżnej, aż można je będzie łatwo przesuwać w górę i w dół.

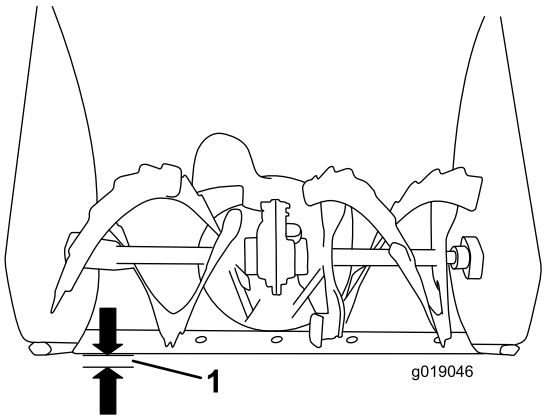

g019046

Rysunek 25

1. 3 mm

Ważne: **Łopatki śruby śnieżnej muszą być podparte nad podłożem przez płozy.**

3. Upewnij się, że zgarniacz znajduje się 3 mm nad i równolegle do równej nawierzchni.

   Informacja: Jeśli chodnik jest popękany, wyboisty lub nierówny, wyreguluj płozy, aby unieść zgarniacz. W przypadku nawierzchni żwirowych, bardziej opuść płozy, aby maszyna nie zbierała kamieni.

4. Opuszczaj płozy, aż będą równo z podłożem.
5. Mocno dokręć nakrętki mocujące obie płozy do boków śruby śnieżnej.

Informacja: Aby szybko wyregulować płozy, gdy się obluzują, podeprzyj zgarniacz 3 mm nad chodnikiem, po czym opuść płozy na chodnik.

Informacja: Jeśli płozy ulegną nadmiernemu zużyciu, możesz je odwrócić i ustawić stroną nieużywaną do chodnika.

Sprawdzanie i regulacja linki trakcji

Okres pomiędzy przeglądami: Po pierwszych 2 godzinach—Sprawdź i w razie potrzeby wyreguluj linkę trakcji.

Co rok—Sprawdź i w razie potrzeby wyreguluj lub wymień linkę trakcji.

Jeśli maszyna nie porusza się po włączeniu biegu jazdy do przodu lub do tyłu, lub jeśli porusza się po zwolnieniu dźwigni trakcji, wyreguluj linkę trakcji.

Jeśli lewa linka (trakcji) nie jest właściwie wyregulowana, wykonaj poniższe czynności:

1. Odkręć przeciwnakrętkę.
2. Załącz dźwignię trakcji i przytrzymaj w tym położeniu (Rysunek 26).

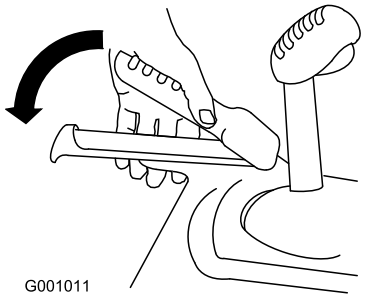

g001011

Rysunek 26

3. Odkręć lub dokręć ściągacz, aby ustawić długość sprężyny na 5,5 cm, jak pokazano na Rysunek 27.

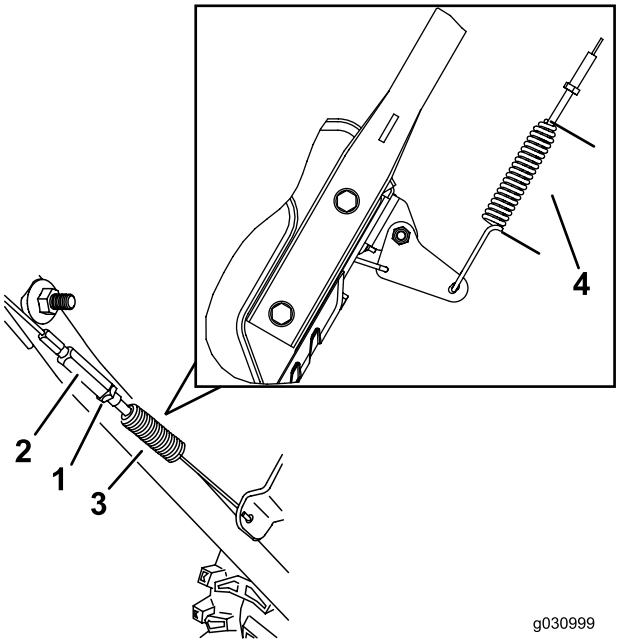

g030998

Rysunek 27

1. Przeciwnakrętka
2. Ściągacz
3. Sprężyna
4. 5,5 cm

4. Dokręć przeciwnakrętkę (Rysunek 27), upewniając się, że linka jest lekko napięta.
5. Jeśli linka trakcji jest prawidłowo wyregulowana, ale problem nadal powtarza się, skontaktuj się z przedstawicielem autoryzowanego serwisu.

Sprawdzanie i regulacja linki śruby śnieżnej/ wirnika

Okres pomiędzy przeglądami: Po pierwszych 2 godzinach—Sprawdź i w razie potrzeby wyreguluj linkę śruby śnieżnej/ wirnika.

Co rok—Sprawdź i w razie potrzeby wyreguluj lub wymień linkę śruby śnieżnej/ wirnika.

1. Odkręć przeciwnakrętkę.
2. Załącz dźwignię śruby śnieżnej/ wirnika i przytrzymaj w tym położeniu (Rysunek 28).

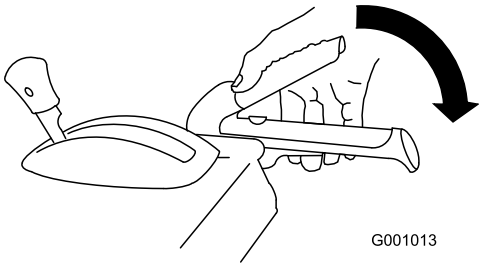

g001013

Rysunek 28

3. Odkręć lub dokręć ściągacz, aby ustawić długość sprężyny na 7 cm, jak pokazano na Rysunek 29.

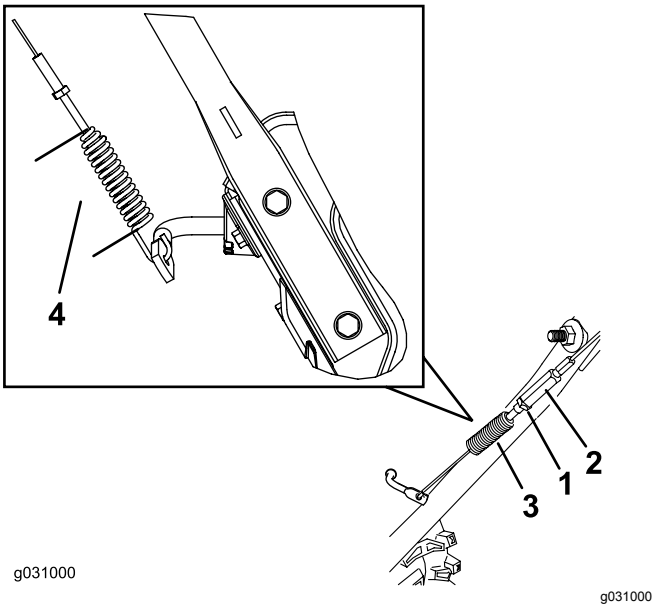

Rysunek 29

1. Przeciwnakrętka
2. Ściągacz
3. Sprężyna
4. 7 cm

4. Dokręć przeciwnakrętkę (Rysunek 29), upewniając się, że linka jest lekko napięta.
5. Jeśli linka śruby śnieżnej/ wirnika jest prawidłowo wyregulowana, ale problem nadal powtarza się, skontaktuj się z przedstawicielem autoryzowanego serwisu.

Sprawdzanie poziomu oleju w skrzyni przekładni śruby śnieżnej

Okres pomiędzy przeglądami: Co rok—Sprawdź i w razie potrzeby uzupełnij olej w przekładni śruby śnieżnej.

1. Ustaw maszynę na równym podłożu.
2. Wyczyść obszar wokół zatyczki (Rysunek 30).

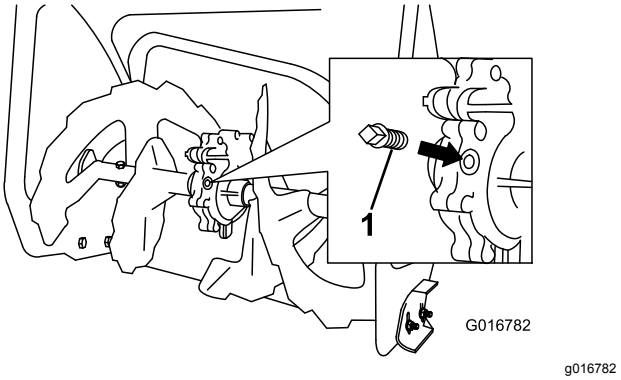

Rysunek 30

1. Zatyczka

3. Wyjmij zatyczkę z przekładni.
4. Sprawdź poziomu oleju w przekładni. Poziom oleju powinien znajdować się 9,5 mm poniżej wlewu.
5. Jeżeli poziom oleju jest niski, dolej oleju przekładniowego GL-5 lub GL-6, SAE 80-90 EP do przekładni — poziom oleju powinien znajdować się 9,5 mm poniżej wlewu.

   Informacja: Nie stosuj oleju syntetycznego.
6. Włóż zatyczkę do przekładni.

Wymiana oleju silnikowego

Okres pomiędzy przeglądami: Po pierwszych 5 godzinach—Wymień olej silnikowy.

Co rok—Wymień olej silnikowy.

Jeśli to możliwe, uruchom silnik na kilka minut przed wymianą oleju, ponieważ rozgrzany olej łatwiej wypływa i zawiera więcej zanieczyszczeń.

Ilość oleju silnikowego	0,70 l
Lepkość oleju	Patrz Rysunek 31.
Klasa serwisowa API	SJ lub wyższa

Wykorzystaj Rysunek 31 poniżej, aby wybrać najlepszą lepkość oleju dla spodziewanego zakresu temperatur na zewnątrz:

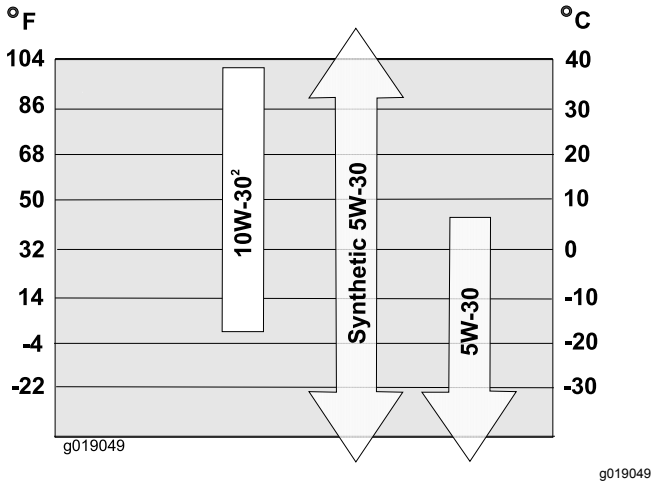

Rysunek 31

1. Wyczyść obszar wokół korka spustowego oleju (Rysunek 32).

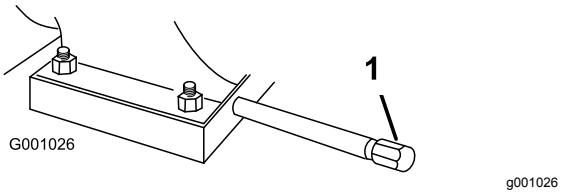

Rysunek 32

1. Korek spustowy oleju

2. Podsuń naczynie na spuszczany olej pod przedłużenie spustu i wyciągnij korek spustowy oleju.
3. Spuść olej.

   Informacja: Oddaj zużyty olej do lokalnego centrum recyklingu.
4. Załóż korek spustowy oleju.
5. Napełnij skrzynię korbową olejem.

Smarowanie wałka sześciokątnego.

Okres pomiędzy przeglądami: Co rok—Nasmaruj wałek sześciokątny.

Raz w roku delikatnie nasmaruj wałek sześciokątny olejem silnikowym (Rysunek 33).

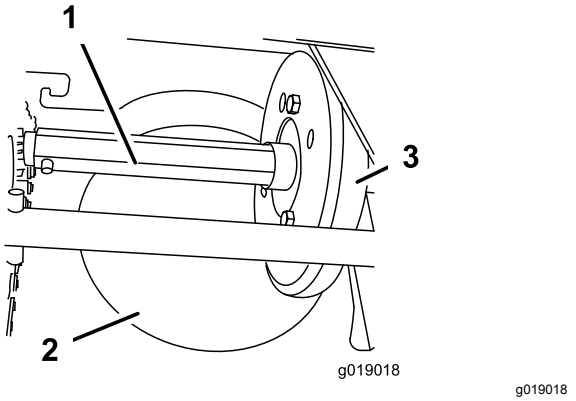

Rysunek 33

1. Wał sześciokątny
2. Stalowe koło pasowe
3. Gumowe koło

Ważne: **Uważaj, aby olej nie dostał się na gumowe koło ani na stalowe koło pasowe, ponieważ spowoduje to ślizganie się napędu jezdnego (Rysunek 33).**

1. Opróżnij zbiornik paliwa.
2. Przechyl maszynę do przodu, na obudowę śruby śnieżnej i zablokuj tak, aby się nie przewróciła.
3. Zdejmij pokrywę tylną (Rysunek 34).

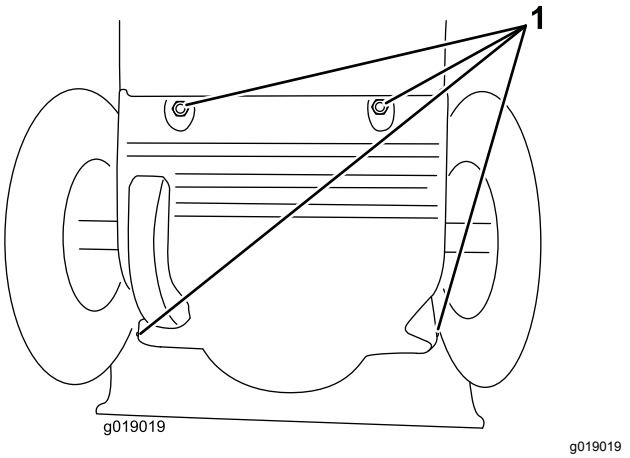

Rysunek 34

1. Śruby

4. Ustaw dźwignię wybieraka biegów w położeniu R2.
5. Zamocz palec w oleju silnikowym i **delikatnie** nasmaruj wałek sześciokątny.
6. Ustaw dźwignię wybieraka biegów w położeniu 6
7. Nasmaruj drugi koniec wałka sześciokątnego.
8. Przesuń dźwignię wybieraka biegów kilka razu do przodu i do tyłu.
9. Zamontuj pokrywę tylną i przywróć maszynę do położenia roboczego.

Wymiana świecy zapłonowej

Okres pomiędzy przeglądami: Co 100 godzin—Wymień świecę zapłonową.

⚠ OSTRZEŻENIE

Wymiana świecy w momencie, gdy silnik jest rozgrzany może spowodować oparzenia.

Odczekaj, aż silnik ochłodnie, a następnie wymień świecę.

Używaj świec firmy Toro lub świec podobnych (Champion® RN9YC lub NGK BPR6ES).

1. Zdejmij osłonę (Rysunek 35).

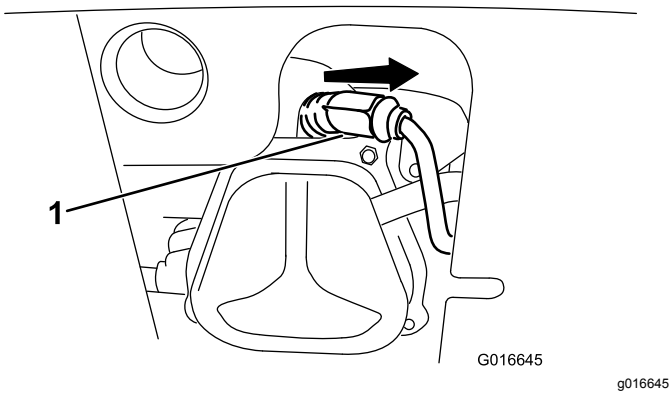

Rysunek 35

1. Kapturek świecy zapłonowej

2. Wyczyść obszar wokół podstawy świecy zapłonowej.

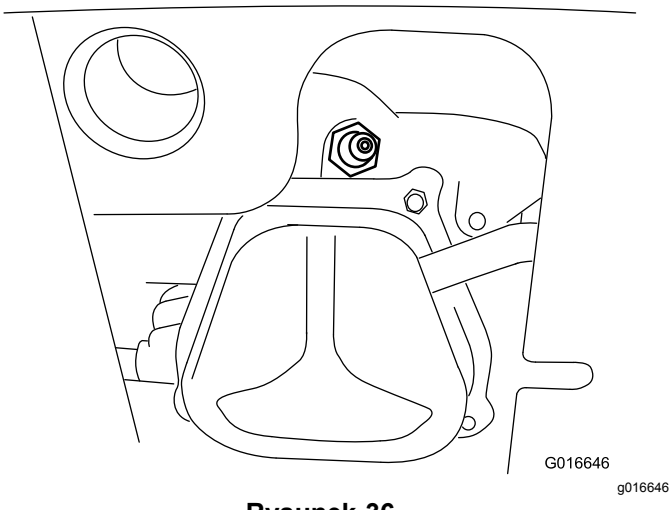

Rysunek 36

3. Wyciągnij i usuń starą świecę.

   Informacja: Do wykręcenia świecy niezbędny jest klucz z grzechotką.

4. Odstęp między elektrodami w nowej świecy powinien wynosić 0,76 mm, zgodnie z Rysunek 37.

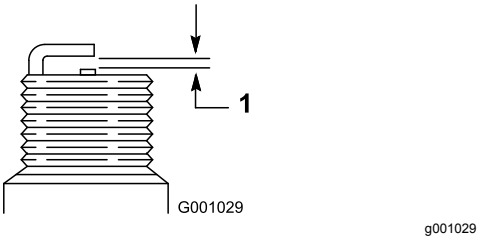

Rysunek 37

1. 0,76 mm

5. Wprowadź nową świecę, dokładnie ją dokręć i podłącz kabel zapłonu do świecy.

   Informacja: Sprawdź, czy przewód zapłonowy zamknął się prawidłowo na świecy.

Regulacja zapadki tunelu wyrzutowego

Jeśli tunel wyrzutowy nie blokuje się w żądanej pozycji lub nie można go odblokować, aby zmienić jego położenie, wyreguluj zapadkę tunelu.

1. Poluzuj mocowanie zacisku na płytce wspornika tunelu, do momentu aż linka zostanie zwolniona.

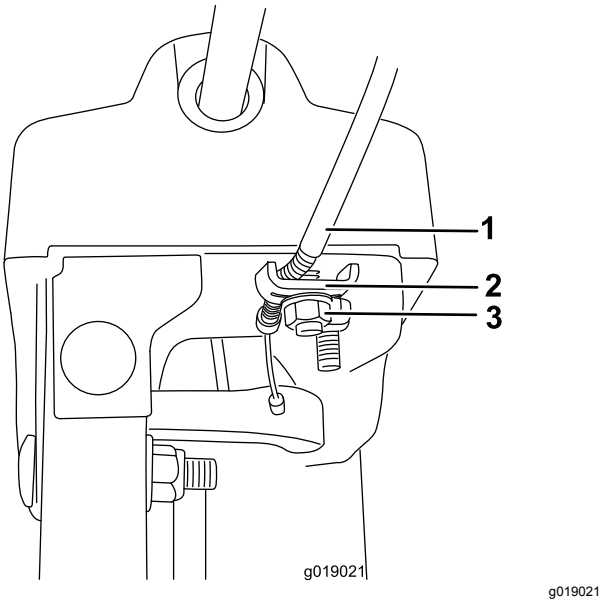

Rysunek 38

1. Kanał linki
2. Zacisk linki
3. Mocowanie zacisku

2. Usuń jakikolwiek luz linki, ciągnąc kanał linki do tyłu.
3. Dokręć mocowanie zacisku, gdy linka znajduje się na miejscu.

Wymiana pasków napędowych

Jeśli pasek napędowy lub pasek napędu trakcyjnego śruby śnieżnej/wirnika zużyje się, nasiąknie olejem lub ulegnie innemu uszkodzeniu, zleć wymianę paska przedstawicielowi autoryzowanego serwisu.

Przechowywanie

Przechowywanie maszyny

1. Przy ostatnim tankowaniu w roku dodaj do świeżego paliwa stabilizator paliwa zgodnie z zaleceniami producenta stabilizatora paliwa.

   Ważne: **Nie należy przechowywać paliwa dłużej niż sugeruje to producent stabilizatora do paliwa.**

2. Uruchom silnik na 10 minut, aby rozprowadzić wzbogacone paliwo w układzie paliwowym.
3. Uruchom maszynę i zaczekaj, aż silnik zatrzyma się z powodu braku paliwa.
4. Podaj paliwo do silnika i uruchom go ponownie.
5. Uruchom silnik i poczekaj, aż sam się wyłączy. Silnik będzie dostatecznie suchy, kiedy nie będzie można go uruchomić.
6. Poczekaj na ostygnięcie silnika.
7. Wyjmij kluczyk zapłonu.
8. Dokładnie wyczyść maszynę.
9. Pomaluj miejsca, w których odprysnął lakier, lakierem dostępnym u przedstawiciela autoryzowanego serwisu. Przed malowaniem przeszlifuj te miejsca papierem ściernym i zagruntuj środkiem antykorozyjnym, aby zabezpieczyć elementy metalowe przed korozją.
10. Dokręć wszystkie luźne śruby, wkręty i nakrętki zabezpieczające. Napraw lub wymień wszystkie uszkodzone części.
11. Przykryj maszynę i przechowaj ją w czystym, suchym miejscu, poza zasięgiem dzieci.

Przygotowanie maszyny po przechowywaniu

Wykonaj procedury dorocznej konserwacji, zgodnie z punktem „Zalecany harmonogram konserwacji”; patrz: Konserwacja (Strona 18).

Rozwiązywanie problemów

Problem	Możliwa przyczyna	Usuwanie usterek
Rozrusznik elektryczny nie obraca się (tylko modele z rozruchem elektrycznym).	1. Przewód zasilający jest odłączony od gniazda lub maszyny.	1. Podłącz przewód zasilający do gniazda i/lub maszyny.
	2. Przewód zasilający jest zużyty, skorodowany lub uszkodzony.	2. Wymień przewód zasilający.
	3. Gniazdo zasilania nie jest podłączone do sieci.	3. Zleć wykwalifikowanemu elektrykowi podłączenie gniazda do sieci.
Silnik nie uruchamia się lub uruchamia się z trudem.	1. Kluczyka nie ma w stacyjce lub jest w pozycji STOP.	1. Włóż kluczyk do stacyjki i obróć go do pozycji WŁ.
	2. Ssanie jest w pozycji WYŁ. i nie naciśnięto pompki.	2. Ustaw ssanie w pozycji WŁ. i naciśnij pompkę 3 razy.
	3. Zawór odcinający paliwo nie jest otwarty.	3. Otwórz zawór odcięcia paliwa.
	4. Przepustnica nie jest w pozycji SZYBKO.	4. Ustaw dźwignię przepustnicy w pozycji SZYBKO.
	5. Zbiornik paliwa jest pusty lub układ paliwowy zawiera zwietrzałe paliwo.	5. Opróżnij zbiornik paliwa lub napełnij go świeżym paliwem (nie starszym niż 30 dni). Jeśli problem powtarza się, skontaktuj się z przedstawicielem autoryzowanego serwisu.
	6. Kabel świecy zapłonowej jest obluzowany lub odłączony.	6. Podłącz kabel do świecy zapłonowej.
	7. Świeca zapłonowa jest wyszczerbiona, zanieczyszczona lub przerwa jest nieprawidłowa.	7. Sprawdź świecę zapłonową i w razie potrzeby ustaw przerwę. Wymień świecę zapłonową, jeśli jest wyszczerbiona, zanieczyszczona lub pęknięta.
	8. Zatkany korek odpowietrzający.	8. Odblokuj odpowietrznik lub wymień korek wlewu paliwa.
	9. Poziom oleju w skrzyni korbowej silnika jest zbyt niski lub zbyt wysoki.	9. Uzupełnij lub spuść olej, aby dostosować jego poziom w skrzyni korbowej silnika do oznaczeni Full na wskaźniku poziomu oleju.
Silnik pracuje nierównomiernie.	1. Ssanie jest w pozycji WŁ.	1. Ustaw ssanie w pozycji WYŁ.
	2. Zawór odcinający paliwo nie jest całkowicie otwarty.	2. Otwórz zawór odcięcia paliwa.
	3. Zbiornik paliwa jest prawie pusty lub zawiera zwietrzałe paliwo.	3. Opróżnij zbiornik paliwa i napełnij go świeżym paliwem (nie starszym niż 30 dni). Jeśli problem powtarza się, skontaktuj się z przedstawicielem autoryzowanego serwisu.
	4. Kabel świecy zapłonowej jest obluzowany.	4. Podłącz kabel do świecy zapłonowej.
	5. Świeca zapłonowa jest wyszczerbiona, zanieczyszczona lub przerwa jest nieprawidłowa.	5. Sprawdź świecę zapłonową i w razie potrzeby ustaw przerwę. Wymień świecę zapłonową, jeśli jest wyszczerbiona, zanieczyszczona lub pęknięta.
	6. Poziom oleju w skrzyni korbowej silnika jest zbyt niski lub zbyt wysoki.	6. Uzupełnij lub spuść olej, aby dostosować jego poziom w skrzyni korbowej silnika do oznaczeni Full na wskaźniku poziomu oleju.

Problem	Możliwa przyczyna	Usuwanie usterek
Silnik pracuje, ale maszyna odśnieża słabo lub wcale nie odśnieża.	1. W czasie odśnieżania przepustnica nie jest w pozycji SZYBKO. 2. Maszyna porusza się zbyt szybko, aby odśnieżać. 3. Próbujesz usunąć zbyt dużo śniegu na raz. 4. Próbujesz usuwać bardzo ciężki lub mokry śnieg. 5. Tunel wyrzutowy jest zablokowany. 6. Pasek napędowy śruby śnieżnej/ wirnika jest luźny lub spadł z koła pasowego. 7. Pasek napędowy śruby śnieżnej/ wirnika jest zużyty lub pęknięty.	1. Ustaw dźwignię przepustnicy w pozycji SZYBKO. 2. Zmień bieg na niższy. 3. Zmniejsz ilość usuwanego śniegu. 4. Nie przeciążaj maszyny bardzo ciężkim lub mokrym śniegiem. 5. Odblokuj tunel wyrzutowy. 6. Załóż i/lub wyreguluj pasek napędowy śruby śnieżnej/ wirnika; sprawdź w witrynie www.Toro.com informacje dotyczące serwisowania lub zabierz maszynę do przedstawiciela autoryzowanego serwisu. 7. Wymień pasek napędowy śruby śnieżnej/ wirnika; sprawdź w witrynie www.Toro.com informacje dotyczące serwisowania lub zabierz maszynę do przedstawiciela autoryzowanego serwisu.
Tunel wyrzutowy nie daje się zablokować lub się nie porusza.	1. Zapadka tunelu wyrzutowego nie jest odpowiednio ustawiona.	1. Wyreguluj zapadkę tunelu wyrzutowego.
Maszyna nieodpowiednio odśnieża.	1. Płozy i/lub zgarniacz nie są odpowiednio ustawione. 2. Ciśnienie w oponach nie jest jednakowe.	1. Wyreguluj płozy i/lub zgarniacz. 2. Sprawdź i wyreguluj ciśnienie w jednej lub obu oponach.

Polityka ochrony prywatności (Europa)

Informacje gromadzone przez Toro
Toro Warranty Company (Toro) chroni Twoją prywatność. W celu przetwarzania Twojego zgłoszenia naprawy gwarancyjnej i kontaktowania się z Tobą w przypadku wycofania produktu z rynku, prosimy o udostępnienie nam pewnych danych osobowych, bezpośrednio lub za pośrednictwem lokalnego oddziału firmy Toro lub sprzedawcy.

System gwarancyjny Toro jest na serwerach znajdujących się w Stanach Zjednoczonych, gdzie przepisy dotyczące ochrony prywatności mogą nie zapewniać takiej samej ochrony, jaka obowiązuje w Twoim kraju.

UDOSTĘPNIAJĄC NAM SWOJE DANE OSOBOWE WYRAŻASZ ZGODĘ NA PRZETWARZANIE TYCH DANYCH, JAK TO OPISANO W NINIEJSZEJ POLITYCE OCHRONY PRYWATNOŚCI.

Sposób, w jaki Toro wykorzystuje informacje
Firma Toro może używać Twoich danych osobowych do przetwarzania zgłoszeń napraw gwarancyjnych, kontaktowania się z Tobą w przypadku wycofania produktu z rynku oraz w innych celach. Firma Toro może udostępniać te dane swoim oddziałom, sprzedawcom i innym partnerom biznesowym w związku z tymi działaniami. Nie przekażemy Twoich danych osobowych żadnej innej firmie. Zastrzegamy sobie prawo do ujawnienia danych osobowych w celu zapewnienia zgodności z obowiązującymi przepisami i żądaniami właściwych organów władzy, zapewnienia prawidłowego funkcjonowania naszych systemów oraz w celu ochrony własnych interesów lub innych użytkowników.

Przechowywanie danych osobowych
Będziemy przechowywać Twoje dane osobowe tak długo, jak długo będą potrzebne do celów, w których zostały pierwotnie zgromadzone lub do innych uzasadnionych celów (takich jak zapewnienie zgodności z przepisami) lub stosownie do wymagań obowiązujących przepisów.

Troska firmy Toro o zapewnienie ochrony danych osobowych
Podejmujemy odpowiednie środki ostrożności w celu zapewnienia bezpieczeństwa Twoich danych osobowych. Podejmujemy również działania mające na celu utrzymanie dokładności i aktualności danych osobowych.

Dostęp i poprawianie danych osobowych
Jeśli chcesz sprawdzić lub poprawić swoje dane osobowe, prosimy o kontakt drogą elektroniczną na adres: legal@toro.com.

Australijskie prawo konsumenta

Klienci z Australii mogą znaleźć szczegółowe dane, związane z Australijskim prawem konsumenta wewnątrz opakowania lub uzyskać te dane u przedstawiciela firmy Toro.

TORO®

Count on it.