Form No. 3425-561 Rev A

# Freză de zăpadă Power Max® 726 OE i 826 OXE

**Nr. model38814—Nr. serie400000000şi Sus**

**Nr. model38819—Nr. serie400000000şi Sus**

**Manualul utilizatorului**

# Introducere

Această mainã este proiectată pentru a fi utilizată de proprietarii de reedine. În primul rând, este proiectată pentru îndepărtarea zăpezii de pe suprafeţele pavate, precum şosele şi trotuare şi alte suprafeţe destinate traficului din zonele rezidenţiale sau comerciale. Nu este proiectată pentru îndepărtarea altor materiale în afară de zăpadă.

Citiţi cu atenţie aceste informaţii pentru a învăţa modul corespunzător de utilizare şi întreţinere a produsului şi pentru a evita rănirea şi deteriorarea acestuia. Aveţi responsabilitatea de a utiliza produsul în mod corespunzător şi sigur.

Puteţi contacta Toro direct la www.Toro.com pentru sigurana produsului i materiale de instruire privind utilizarea, informaii privind accesoriile, ajutor la căutarea unui distribuitor sau pentru înregistrarea produsului.

De fiecare dată când aveţi nevoie de service, piese originale Toro sau informaţii suplimentare, contactaţi un furnizor de servicii autorizat sau departamentul Servicii Clienţi Toro şi pregătiţi numerele de model sau de serie ale produsului. Figura1 identifică locaţia numerelor de model sau de serie pe produs. Scrieţi numerele în spaţiul furnizat.

***Important:*** **Putei scana codul QR de pe autocolantul cu numărul de serie (dacă este disponibil) cu ajutorul unui dispozitiv mobil pentru a accesa date despre garanie, piese i alte informaii despre produs.**

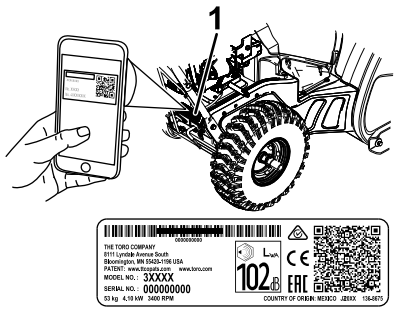


g219962

**Figura1**

1. Locaţia numerelor de model şi de serie

**Nr. model**_____

**Nr. serie**_____

Acest manual identifică potenialele pericole i conine mesaje de siguranã identificate prin simbolul de alertă de siguranã (Figura2), semnalizând un pericol care poate cauza rănirea gravă sau moartea dacă nu respectai următoarele măsuri de precauie recomandate.



g000502

**Figura2**

Simbolul de alertă de siguranã

Acest manual utilizează 2 cuvinte pentru a evidenţia informaţiile. **Important** atrage atenţia asupra informaţiilor mecanice speciale şi **Notă** accentuează informaţiile generale care necesită atenţie specială.

Produsul respectă toate directivele europene relevante; pentru detalii, consultaţi Declaraţia de conformitate (DC) separată specifică produsului.

***Important:*** **Dacă utilizai această mainã la peste 1500 m pentru o perioadă continuă, asigurai-vă că a fost instalat setul de mare altitudine astfel încât motorul să respecte reglementarea Consiliului statului California privind resursele aeriene (CARB)/Ageniei pentru protecia mediului din SUA (EPA) referitoare la emisie. Setul de mare altitudine creste performana motorului, prevenind ancrasarea bujiei, pornirea greoaie i creterea emisiilor. După instalarea setului, pe mainã se va ataa eticheta pentru mare altitudine alături de autocolantul cu numărul de serie. Contactai orice furnizor de service autorizat Toro pentru a obine setul i eticheta pentru mare altitudine potrivite mainii dumneavoastră. Pentru a localiza un furnizor convenabil pentru dumneavoastră, accesai site-ul web la www.Toro.com sau contactai departamentul Servicii Clieni Toro la numărul/numerele listate în declaraia dumneavoastră de garanie pentru controlul emisiilor. Îndepărtai setul de la motor i restabilii motorul la configuraia originală din fabrică atunci**

© 2018—The Toro® Company
8111 Lyndale Avenue South
Bloomington, MN 55420

Înregistraţi-vă la www.Toro.com.

CE

Instrucţiuni originale (RO)
Tipărit în Mexic
Toate drepturile rezervate

*3425-561* A

**când utilizai motorul la o altitudine mai mică de 1500 m. Nu utilizai la altitudini mici un motor care a fost modificat pentru altitudine mare, deoarece acest lucru poate duce la supraîncălzirea i defectarea motorului.**

**În cazul în care nu suntei siguri dacă motorul a fost modificat pentru altitudini mari, căutai următoarea etichetă (Figura3).**

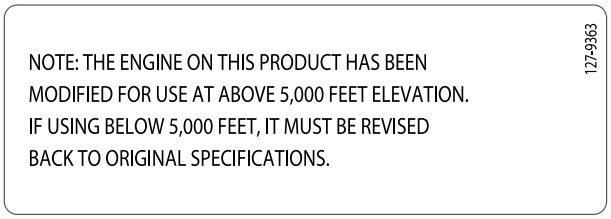


**Figura3**

# Cuprins


Introducere ..... 1
Siguranţă în funcţionare ..... 3
Sigurana generală ..... 3
Decal-uri instrucţionale şi de siguranţă ..... 4
Reglare ..... 6
1 Montarea mânerului superior ..... 6
2 Montarea jgheabului ..... 6
3 Montarea racordului pentru controlul traciunii ..... 6
4 Montarea axului pentru controlul jgheabului ..... 7
5 Montarea uneltei pentru curăarea zăpezii ..... 7
6 Verificarea nivelului uleiului de motor ..... 8
7 Verificarea presiunii din anvelope ..... 8
8 Verificarea saboilor i a screperului ..... 9
9 Verificarea funcionării unităii de traciune ..... 9
Rezumat al produsului ..... 10
Specificaţii ..... 11
Accesorii ..... 11
Operare ..... 11
Înainte de utilizare ..... 11
Sigurana înainte de utilizare ..... 11
Umplerea rezervorului de combustibil ..... 12
În timpul utilizării ..... 12
Sigurana în timpul utilizării ..... 12
Pornirea motorului ..... 13
Oprirea motorului ..... 14
Utilizarea unităţii de tracţiune ..... 14
Utilizarea selectorului de viteză ..... 15
Utilizarea unităţii de angrenaj melcat/rotor ..... 15
Utilizarea dispozitivului Quick Stick® ..... 15
Curăarea unui jgheab de evacuare înfundat ..... 16
Indicaţii de exploatare ..... 17
După utilizare ..... 17
Sigurana după utilizare ..... 17
Prevenirea înghеului după utilizare ..... 17
Întreţinere ..... 18
Program(e) de întreţinere recomandat(e) ..... 18
Siguranţă în timpul întreinerii ..... 18
Pregătirea pentru întreţinere ..... 18
Verificarea nivelului uleiului de motor ..... 19
Verificarea şi reglarea saboţilor şi screperului ..... 19
Verificarea şi reglarea cablului de tracţiune ..... 20
Verificarea şi reglarea cablului de angrenaj melcat/rotor ..... 20
Verificarea nivelului uleiului din cutia de viteze a angrenajului melcat ..... 21
Schimbarea uleiului de motor ..... 21
Ungerea arborelui hexagonal ..... 22
Înlocuirea bujiei ..... 23
Reglarea sistemului de fixare a jgheabului de evacuare ..... 23
Înlocuirea curelelor de transmisie ..... 24
Depozitare ..... 24
Depozitarea maşinii ..... 24
Scoaterea maşinii din starea de depozitare ..... 24
Înlăturarea defecţiunilor ..... 25

# Siguranţă în funcţionare

Această freză de zăpadă poate provoca răni la nivelul mâinilor sau picioarelor i poate arunca obiecte. Nerespectarea următoarelor instruciuni de sigurană poate provoca răniri grave.

Această maină respectă specificaiile EN ISO 8437.

## Sigurana generală

- Trebuie să citii i să înelegei coninutul acestui *Manual al operatorului* înainte de a porni motorul. Asigurai-vă că toate persoanele care utilizează acest produs cunosc modul de utilizare, tiu să oprească rapid motorul i înneleg avertizările.
- Oprii motorul ori de câte ori părăsii poziia de utilizare, indiferent de motiv.
- Nu vă sprijinii mâinile sau picioarele în apropierea pieselor aflate în micare.
- Nu punei în funciune maina fără ca toate apărătorile i celelalte dispozitive de protecie să fie montate i funcionale.
- Staţi la distanţă de orice gură de descărcare. inei alte persoane, în special copii, departe de aria de funcionare a mainii.
- Nu lăsaţi niciodată copii să utilizeze maşina.

# Decal-uri instrucţionale şi de siguranţă

Instrucţiunile şi autocolantele cu informaţii privind siguranţa sunt uşor vizibile pentru operator şi sunt amplasate lângă orice zonă cu potenţial risc. Înlocuiţi orice autocolant care este deteriorat sau lipseşte.

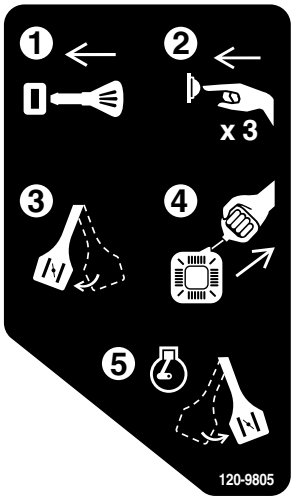


decal120-9805

**120-9805**

1. Introducei cheia.
2. Aplicai 3 ocuri motorului.
3. Acionai maneta de oc.
4. Tragei de cablul demaror.
5. După ce motorul a pornit, dezactivai maneta de oc.

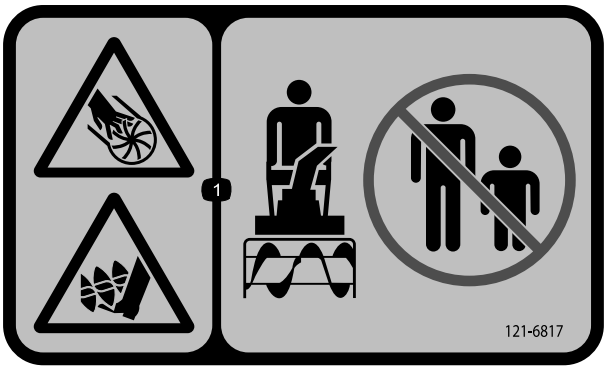


decal121-6817

**121-6817**

1. Pericol de tăiere/amputare a mâinilor sau picioarelor în rotor i angrenajul melcat – inei alte persoane la o distană sigură faă de maină.

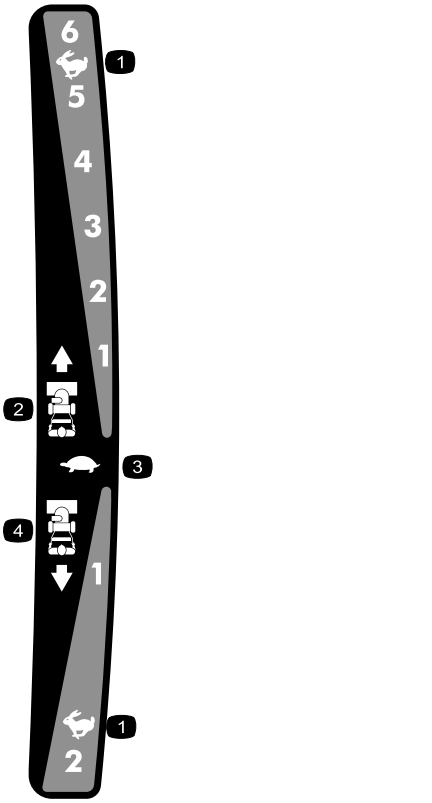


decal121-6823

**121-6823**

1. Rapid
2. Viteze de deplasare înainte
3. Lent
4. Viteze de deplasare cu spatele




decal131-6487

**131-6487**

1. Oprire motor
2. Lent
3. Rapid

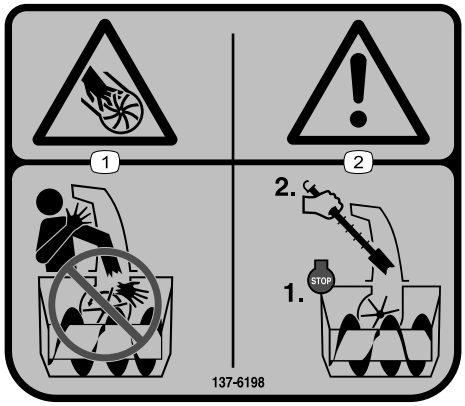


decal137-6198

**137-6198**

1. Pericol de tăiere/amputare a degetelor sau mâinilor în rotor – nu introducei mâna în jgheab.
2. Avertisment – oprii motorul înainte de a utiliza unealta pentru curăarea jgheabului.

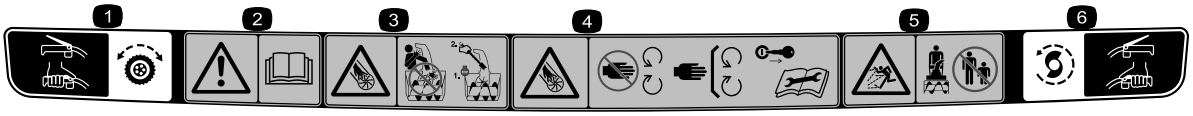


decal121-1240

**121-1240**

Nr. piesă de comandă 120-7194

1. Unitate de tracţiune – strângeţi maneta pentru cuplare; eliberaţi maneta pentru decuplare.
2. Avertisment – citiţi *Manualul operatorului*.
3. Pericol de tăiere/amputare a membrelor în rotor – nu introducei mâna în jgheab; oprii motorul înainte de a părăsi poziia de utilizare i utilizai o unealtă pentru curăarea jgheabului.
4. Pericol de tăiere/amputare a membrelor în rotor – păstrai distana faă de piesele aflate în micare; fixai toate dispozitivele de protecie i scuturile în poziie; scoatei cheia de contact i citii instruciunile înainte de efectuarea unor operaiuni de service sau întreinere.
5. Pericol de aruncare a obiectelor – inei alte persoane la o distană sigură faă de maină.
6. Unitate angrenaj melcat/rotor – strângeţi maneta pentru cuplare; eliberaţi maneta pentru decuplare.

# Reglare

## 1

## Montarea mânerului superior

**Nu s-au solicitat piese**

### Procedură

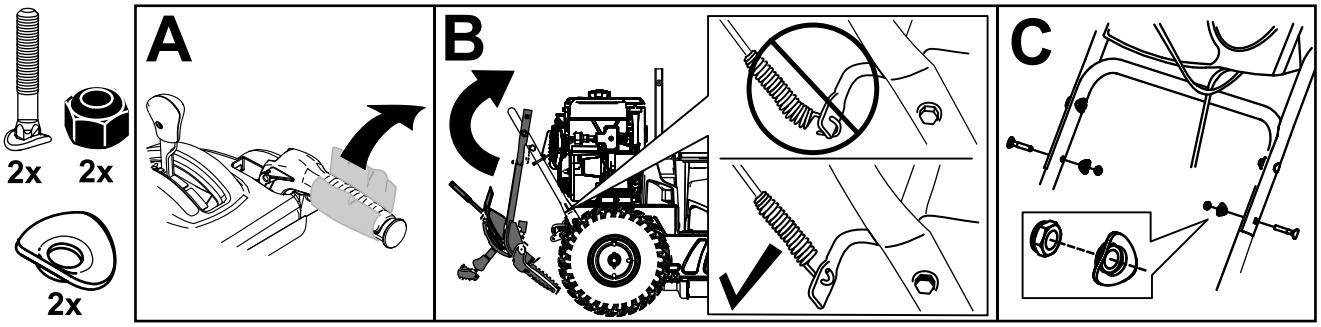


g252379

## 2

## Montarea jgheabului

**Nu s-au solicitat piese**

### Procedură

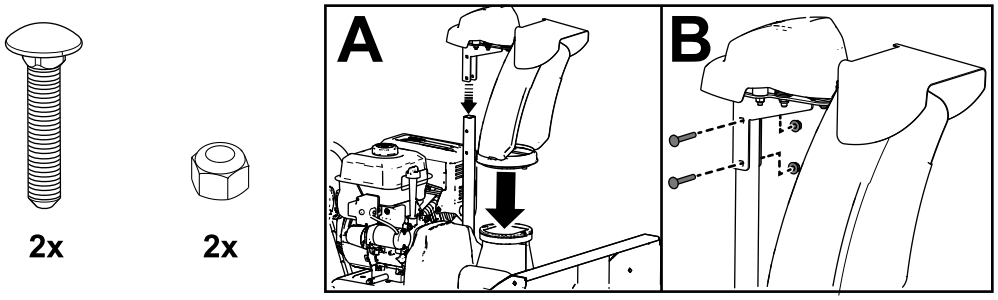


g252568

# 3

## Montarea racordului pentru controlul traciunii

**Nu s-au solicitat piese**

### Procedură

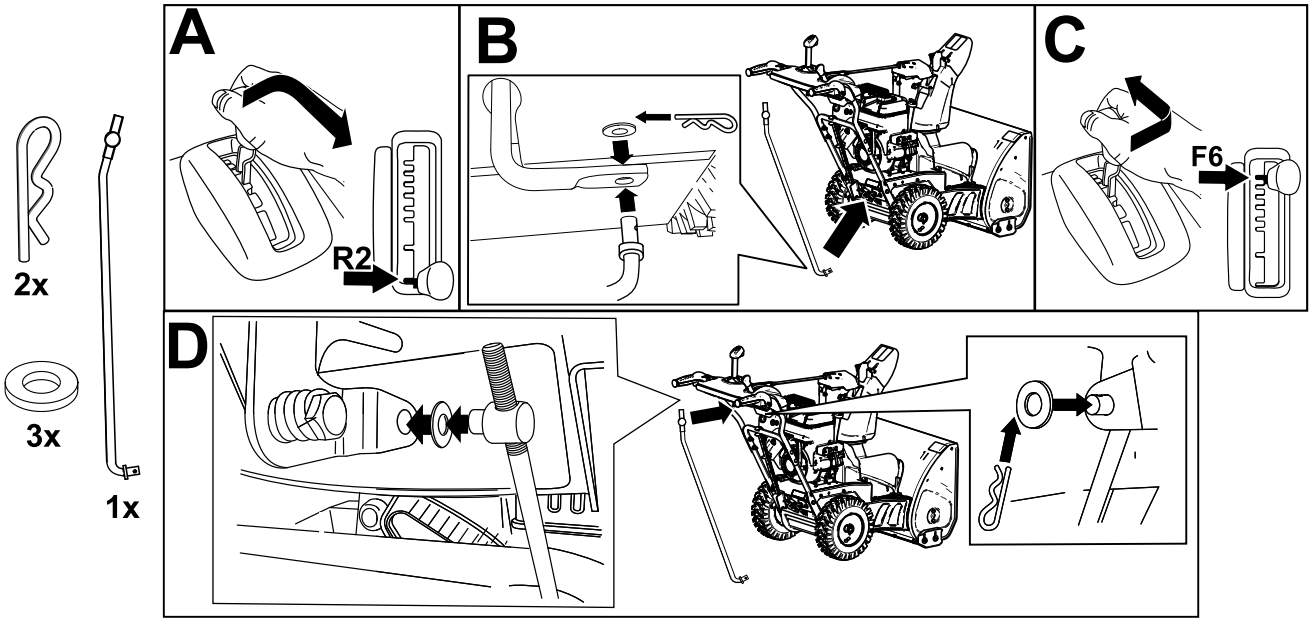


g252391

# 4

## Montarea axului pentru controlul jgheabului

**Nu s-au solicitat piese**

### Procedură

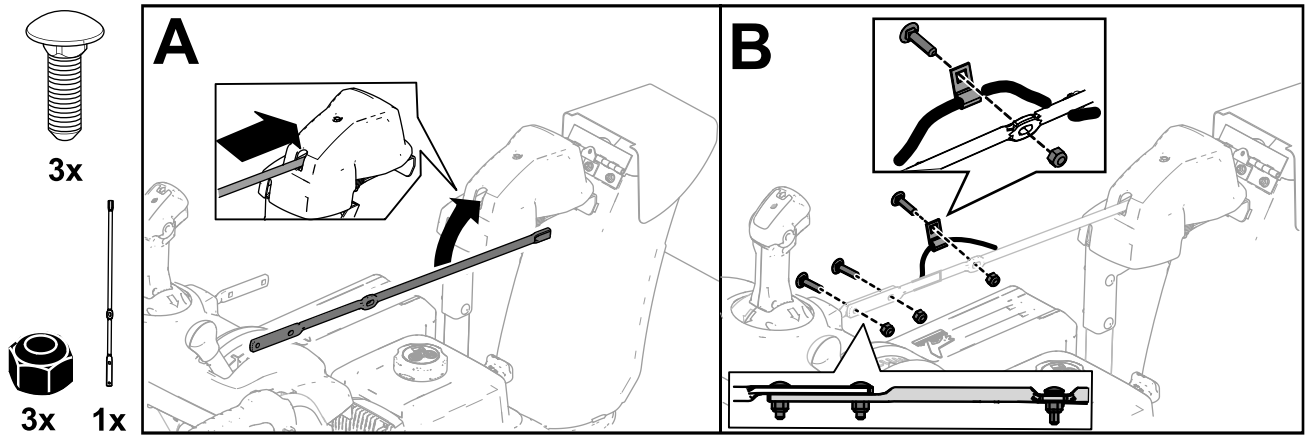


g252615

# 5

## Montarea uneltei pentru curăarea zăpezii

**Nu s-au solicitat piese**

### Procedură

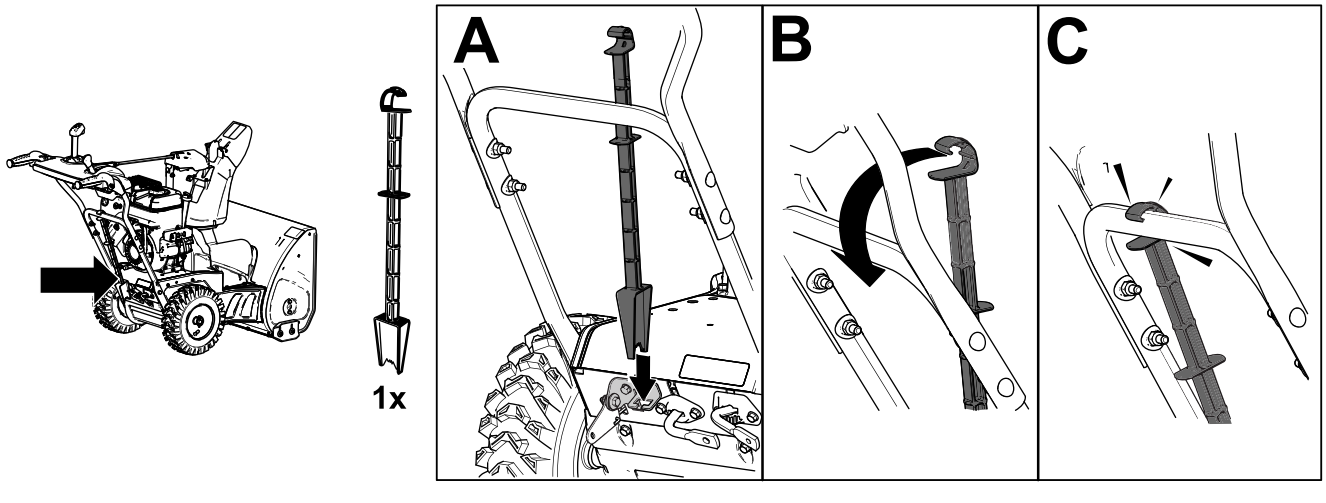


# 6

## Verificarea nivelului uleiului de motor

**Nu s-au solicitat piese**

### Procedură

**Notă:**Maşina dumneavoastră este furnizată cu ulei în carterul motorului. Înainte de pornirea motorului, verificaţi nivelul uleiului şi adăugaţi ulei, dacă este necesar.

Consultai Verificarea nivelului uleiului de motor (Pagină 19).

# 7

# Verificarea presiunii din anvelope

**Nu s-au solicitat piese**

## Procedură

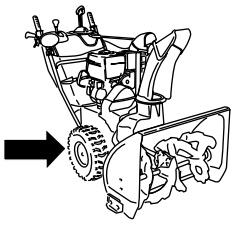

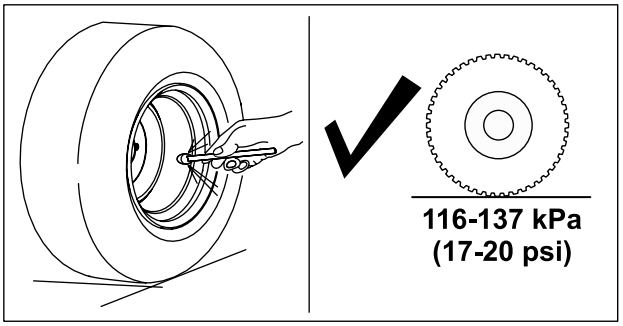


g252396

# 8

# Verificarea saboilor i a screperului

**Nu s-au solicitat piese**

## Procedură

Consultai Verificarea şi reglarea saboţilor şi screperului (Pagină 19).

# 9

# Verificarea funcionării unităii de traciune

**Nu s-au solicitat piese**

## Procedură

**⚠ AVERTISMENT**

**În cazul în care unitatea de tracţiune nu este reglată corect, este posibil ca maşina să se deplaseze în direcţie opusă celei corecte, cauzând accidentări şi/sau daune ale proprietăţii.**

**Verificaţi cu atenţie unitatea de tracţiune şi reglaţi-o în mod corect, dacă este necesar.**

1. Pornii motorul; consultai Pornirea motorului (Pagină 13).
2. Deplasai maneta pentru selectarea vitezelor în poziia R1; consultai Utilizarea selectorului de viteză (Pagină 15).
3. Apăsai maneta din stânga (maneta de traciune) către mâner (Figura10).

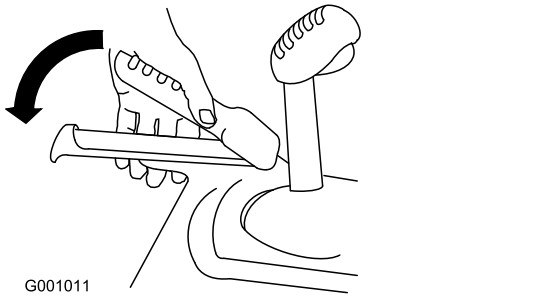


**Figura10**

Maşina trebuie să se deplaseze în spate. Dacă maşina nu se deplasează sau se deplasează în faţă, efectuaţi următoarele:

A. Eliberai maneta de traciune i oprii motorul.

B. Deconectai axul de la maneta pentru selectarea vitezelor.

C. Rotii axul în jos (spre dreapta) pe tija pentru controlul vitezei.

D. Conectai axul la maneta pentru selectarea vitezelor.

4. Eliberaţi maneta de tracţiune.
5. Deplasai maneta pentru selectarea vitezelor în poziia 1; consultai Utilizarea selectorului de viteză (Pagină 15).
6. Apăsai maneta din stânga (maneta de traciune) către mâner (Figura10).

   Maşina trebuie să se deplaseze înainte. Dacă maşina nu se deplasează sau se deplasează înapoi, efectuaţi următoarele:

   A. Eliberai maneta de traciune i oprii motorul.

   B. Deconectai axul de la maneta pentru selectarea vitezelor.

   C. Rotii axul în sus (spre stânga) pe tija pentru controlul vitezei.

   D. Conectai axul la maneta pentru selectarea vitezelor.

7. Dacă efectuaţi orice reglaje, repetaţi acest procedeu până în momentul în care nu mai sunt necesare alte reglaje.

***Important:*** **Dacă maina se deplasează când maneta de traciune este eliberată, verificai cablul de traciune; consultai Verificarea şi reglarea cablului de tracţiune (Pagină 20) sau ducei maina la un centru de service autorizat pentru efectuarea service-ului.**

# Rezumat al produsului

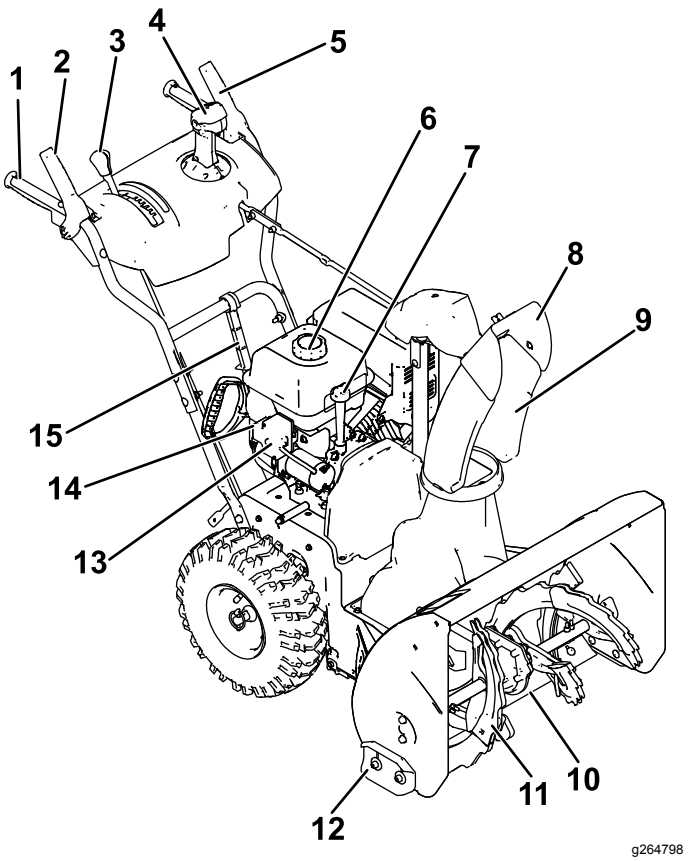


**Figura11**

1. Mâner (2)
2. Manetă angrenaj melcat/rotor
3. Manetă pentru selectarea vitezelor
4. Control jgheab de evacuare Quick Stick®
5. Manetă de tracţiune
6. Capac rezervor de combustibil
7. Tub pentru umplerea rezervorului de ulei/joj
8. Deflector jgheab
9. Jgheab de evacuare
10. Screper
11. Angrenaj melcat
12. Sabot (2)
13. Buton de pornire electrică
14. Fiă de pornire electrică
15. Unealta pentru curăarea zăpezii

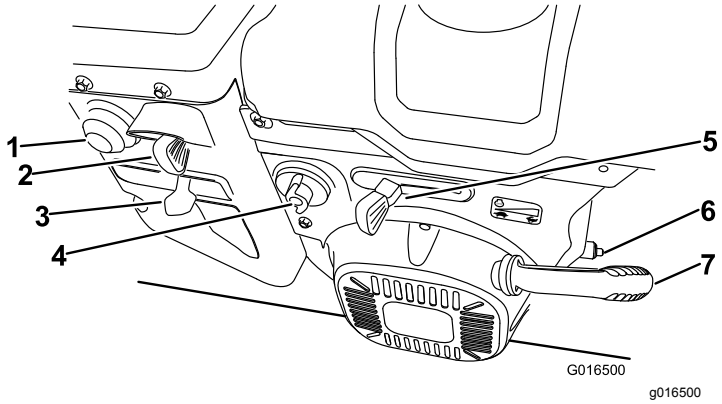


**Figura12**

1. Piston
2. Cheie de contact
3. Maneta de oc
4. Valvă pentru oprirea alimentării cu combustibil
5. Manetă de acceleraţie
6. Buon de golire a uleiului
7. Mâner de pornire cu recul

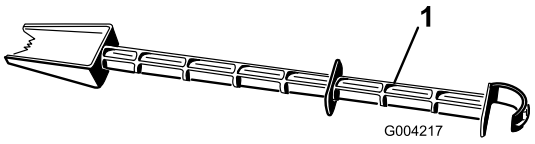


**Figura13**

1. Unealtă pentru curăarea zăpezii (ataată de mâner)

# Specificaţii

| Model | Greutate | Lungime | Lăime | Înălime |
|---|---|---|---|---|
| 38814 | 79,4 kg | 142 cm | 71 cm | 117 cm |
| 38819 | 81,6 kg | | | |

## Accesorii

Pentru extinderea i îmbunătăirea performanelor mainii este disponibilă o gamă de accesorii aprobate de Toro. Pentru lista accesoriilor aprobate, contactai centrul de service local sau un distribuitor Toro autorizat sau accesai www.Toro.com.

Pentru performane optime i utilizarea în sigurană a mainii, utilizai exclusiv piese i accesorii originale Toro. Piesele de schimb i accesoriile altor producători pot fi periculoase i pot anula garania produsului.

# Operare

## *Înainte de utilizare*

## Sigurana înainte de utilizare

### Sigurana generală

- **Doar pentru modele cu pornire electrică:** Utilizai cabluri prelungitoare i prize conforme specificaiilor din manual. Verificai cablul electric înainte de a-l introduce într-o sursă de alimentare. Înlocuii cablul dacă este deteriorat. Deconectaţi cablul de alimentare de fiecare dată când nu porniţi maşina.
- Purtai îmbrăcăminte adecvată, inclusiv ochelari de protecie, pantaloni lungi, încălăminte solidă, antiderapantă i căti pentru protecia auzului. Strângei la spate părul lung i nu purtai îmbrăcăminte largă sau bijuterii.
- Inspectai cu atenie zona în care vei utiliza maina i îndepărtai toate preurile de ters picioarele, cărucioarele, plăcile, firele i alte obiecte străine.
- Dacă un scut, dispozitiv de sigurană sau autocolant este deteriorat, ilizibil sau pierdut, reparai-l sau înlocuii-l înainte de o nouă utilizare. De asemenea, strângeţi orice dispozitive de fixare desprinse.
- **Numai pentru modelele cu două trepte:** Reglai înălimea carcasei colectorului pentru a curăa o suprafaă cu pietri sau piatră spartă.

### Măsuri de sigurană pentru combustibil

Combustibilul este extrem de inflamabil şi exploziv. Un incendiu sau o explozie cauzată de combustibil vă poate arde pe dumneavoastră şi pe cei din jur.

- Pentru a preveni o încărcare statică din cauza aprinderii combustibilului, plasaţi recipientul şi/sau maşina pe sol înainte de umplere, nu pe un vehicul sau obiect.
- Umplei rezervorul de combustibil într-un spaiu deschis, cu motorul rece. Fixai bine buonul rezervorului i tergei scurgerile.
- Nu manipulaţi combustibilul când fumaţi sau în apropierea unei flăcări deschise sau a scânteilor.
- Depozitaţi combustibilul într-un rezervor de combustibil corespunzător şi nu o lăsaţi la îndemâna copiilor.
- Când în rezervor există combustibil, înclinai maina numai conform instruciunilor.
- Dacă vărsai combustibil pe haine, schimbai-le imediat.

# Umplerea rezervorului de combustibil

- Pentru rezultate optime utilizai numai benzină curată, proaspătă (să nu fie mai veche de 30 de zile), fără plumb cu o cifră octanică de 87 sau mai mare (metodă de clasificare (R+M)/2).
- Este acceptabil combustibilul oxigenat cu până la 10% etanol sau 15% MTBE în funcţie de volum.
- **Nu** utilizaţi amestecuri cu etanol ale benzinei (precum E15 sau E85) cu mai mult de 10% etanol în funcţie de volum. Pot apărea probleme de performanţă şi/sau deteriorări ale motorului care este posibil să nu fie acoperite de garanţie.
- **Nu** utilizaţi benzină cu conţinut de metanol.
- **Nu** depozitai combustibil în rezervorul de combustibil sau în recipientele de combustibil de-a lungul iernii decât dacă este utilizat un stabilizator de combustibil.
- **Nu** adăugai ulei în benzină.

Nu umplei peste partea inferioară a gâtului rezervorului de combustibil (Figura8).

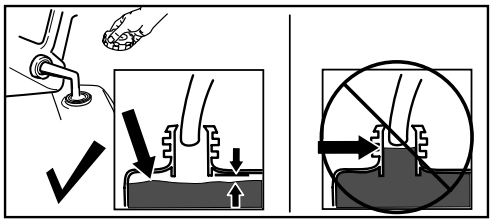

g216203

**Figura14**

***Important:*** **Pentru rezultate optime, achiziionai numai cantitatea de combustibil pe care estimai că o vei utiliza în următoarele 30 de zile. În caz contrar, putei utiliza în orice moment un stabilizator/aditiv de combustibil pentru a menine prospeimea combustibilului pentru mai mult timp, conform specificaiilor producătorului stabilizatorului.**

# *În timpul utilizării*

# Sigurana în timpul utilizării

## Sigurana generală

- **Oprii motorul înainte de desfundarea mainii i utilizai întotdeauna o tijă sau unealta pentru curăarea zăpezii (dacă a fost furnizată).**
- Staţi în spatele mânerelor şi la distanţă de gura de descărcare în timp ce utilizaţi maşina. **inei faa, mâinile, picioarele i alte pări ale corpului, precum i hainele, la distană de piesele mobile sau rotative.**
- Nu orientai niciodată evacuarea către persoane sau zone în care se pot înregistra daune ale proprietăii.
- Utilizai maina cu foarte mare atenie. Nu vă angrenai în nicio activitate care vă poate distrage atenia; în caz contrar, se pot înregistra daune ale proprietăii sau vătămări corporale.
- Fii precaut pentru a evita alunecarea sau căderea, mai ales când utilizai maina în mararier.
- Avei întotdeauna grijă când păii i inei ferm de ambele mânere. Mergei; nu alergai niciodată.
- Fii extrem de precaut când utilizai maina pe o pantă.
- Nu utilizai maina în condiii de vizibilitate sau lumină precară.
- Uitai-vă în spate i fii atent când deplasai maina în mararier.
- Atunci când nu curăai activ zăpada, întrerupei alimentarea angrenajului melcat.
- Fii extrem de precaut când utilizai maina pe sau când traversai alei (numai modelele cu 2 trepte), trotuare sau drumuri acoperite cu pietri. Acordai atenie pericolelor ascunse sau traficului.
- Nu încercai niciodată să efectuai reglaje cu motorul pornit, cu excepia celor prevăzute în instruciuni.
- În cazul în care ai lovit un obiect, oprii motorul, scoatei cheia de contact (numai în cazul modelelor cu pornire electrică) i verificai maina pentru a detecta eventualele avarii. Reparai orice avarie înainte de a porni maina.
- Dacă maina are vibraii anormale, oprii motorul i verificai imediat care este cauza acestora.
- Nu pornii motorul în spaii închise; gazele de eapament sunt periculoase.
- Nu supraîncărcai maina încercând să curăai zăpada prea repede.
- Decuplaţi toate ambreiajele şi comutaţi în treapta neutră înainte de a porni motorul.
- Oprii motorul de fiecare dată când părăsii poziia de utilizare, înainte de curăarea sau desfundarea colectorului, rotorului sau jgheabului de evacuare i când efectuai reparaii, reglaje sau verificări.
- Nu utilizaţi niciodată maşina la viteze de transport ridicate pe suprafeţe alunecoase.

# Pornirea motorului

## Model cu pornire electrică

**Notă:**Pentru utilizarea demarorului electric (numai modelele cu pornire electrică), conectai mai întâi cablul de alimentare la alimentare, apoi introducei-l în priză. Se recomandă utilizarea cablurilor prelungitoare pentru exterior listate UL, de 12,5 mΩ/m, cu lungime maximă de 15 m.

**⚠ ATENŢIE**

**Cablul electric se poate deteriora, cauzând oc sau incendiu.**

**Inspectai atent cablul electric înainte de a utiliza maina. În cazul în care cablul este deteriorat, nu îl utilizai. Înlocuiţi sau reparaţi cablul deteriorat imediat. Pentru asistenă, contactai un centru de service autorizat.**

**⚠ AVERTISMENT**

**Dacă lăsaţi maşina conectată la o priză de curent electric, cineva poate porni accidental maşina şi răni persoanele din jur sau distruge proprietatea.**

**Deconectai cablul de alimentare de fiecare dată când nu pornii maina.**

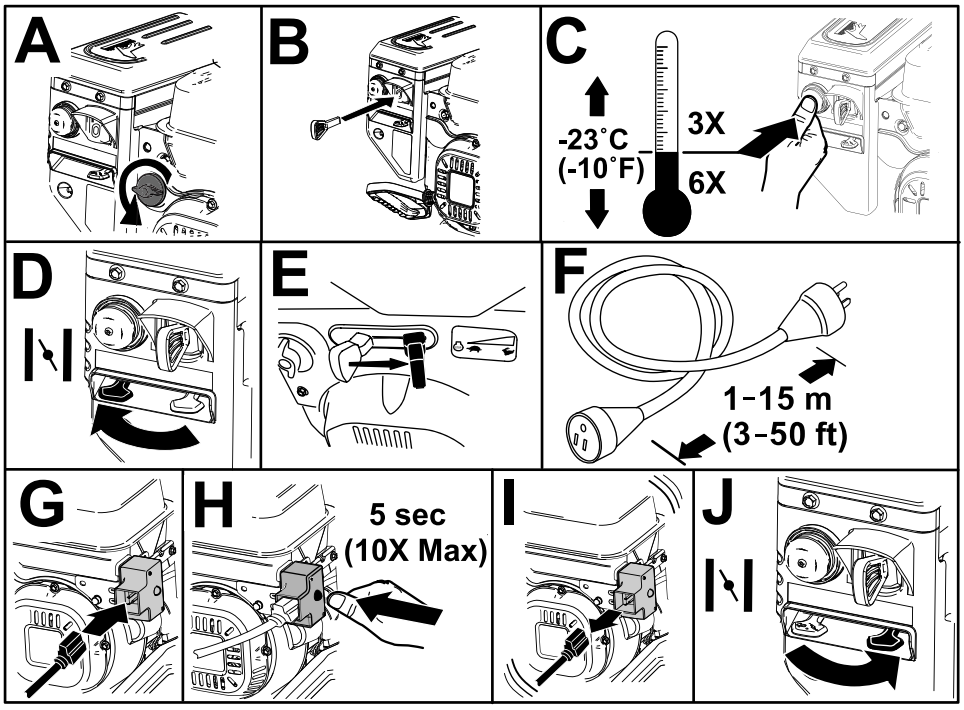


g254927

**Figura15**

## Model standard

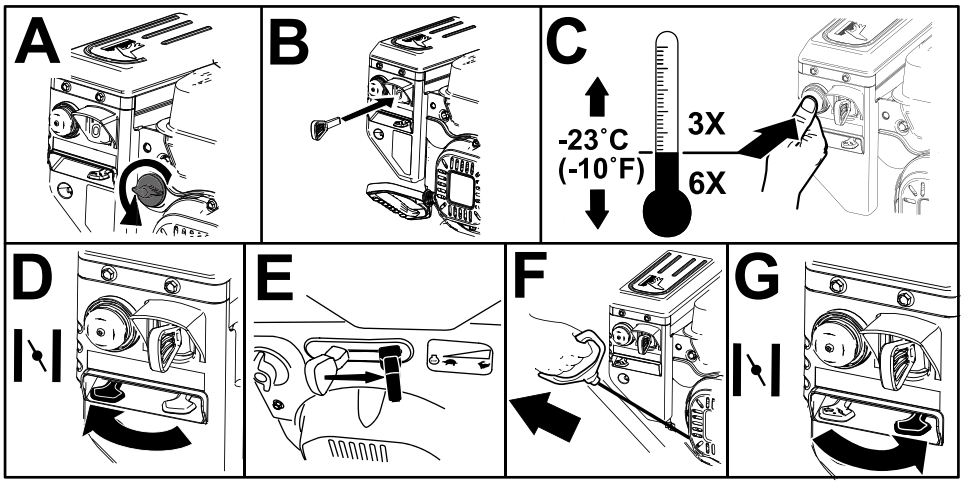


g254928

**Figura16**

# Oprirea motorului

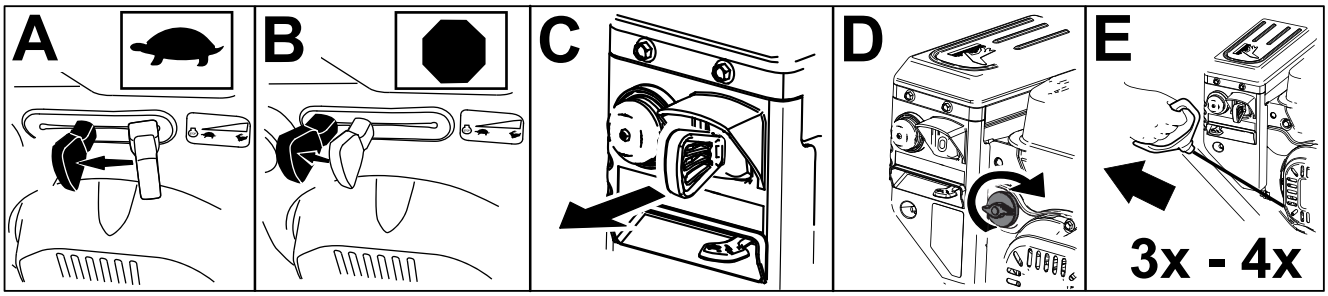


g252411

**Figura17**

# Utilizarea unităţii de tracţiune

**⚠ AVERTISMENT**

**În cazul în care unitatea de tracţiune nu este reglată corect, este posibil ca maşina să se deplaseze în direcţie opusă celei corecte, cauzând accidentări şi/sau daune ale proprietăţii.**

**Verificai cu atenie unitatea de traciune i reglai-o corect, dacă este necesar; consultai Verificarea şi reglarea cablului de tracţiune (Pagină 20) pentru mai multe informaii.**

***Important:*** **Dacă maina se deplasează când maneta de traciune este eliberată, verificai cablul de traciune; consultai Verificarea şi reglarea cablului de tracţiune (Pagină 20) sau ducei maina la un centru de service autorizat pentru efectuarea service-ului.**

1. Pentru a cupla unitatea de traciune, apăsai maneta din stânga (maneta de traciune) către mâner (Figura18).

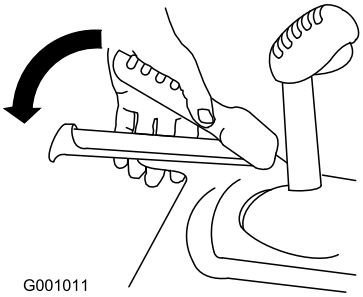


g001011

**Figura18**

2. Pentru a opri unitatea de tracţiune, eliberaţi maneta de tracţiune.

# Utilizarea selectorului de viteză

Selectorul de viteză are 6 trepte de deplasare înainte şi 2 trepte de deplasare cu spatele. Pentru a schimba treptele de viteză, eliberai maneta de traciune i deplasai maneta pentru selectarea vitezelor în poziia dorită (Figura19). Maneta de blochează într-o canelură la fiecare selectare a unei viteze.

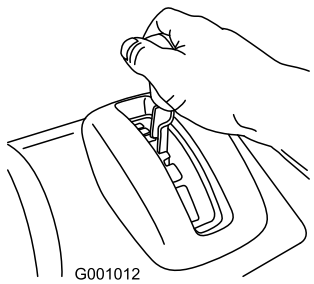


g001012

**Figura19**

# Utilizarea unităţii de angrenaj melcat/rotor

1. Pentru a cupla unitatea de angrenaj melcat/rotor, apăsai maneta din dreapta (angrenaj melcat/rotor) către mâner (Figura20).

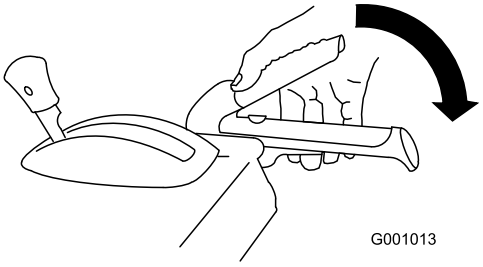


g001013

**Figura20**

2. Pentru a opri angrenajul melcat i rotorul, eliberai maneta din dreapta.

   ***Important:*** **Când cuplaţi atât maneta de angrenaj melcat/rotor, cât şi maneta de tracţiune, maneta de tracţiune blochează în jos maneta de angrenaj melcat/rotor, eliberându-vă mâna dreaptă. Pentru a decupla ambele manete, eliberai maneta din stânga (maneta de traciune).**

3. Dacă angrenajul melcat şi rotorul continuă să se rotească şi după ce eliberaţi maneta de angrenaj melcat/rotor, nu utilizaţi maşina. Verificai cablul angrenajului melcat/rotorului; consultai Verificarea şi reglarea cablului de angrenaj melcat/rotor (Pagină 20) i reglai, dacă este necesar. În caz contrar, ducei maina la un centru de service autorizat pentru efectuarea service-ului.

**⚠ ATENŢIE**

**Dacă angrenajul melcat şi rotorul continuă să se rotească şi după ce eliberaţi maneta de angrenaj melcat/rotor, vă puteţi răni grav sau puteţi răni alte persoane.**

**Nu utilizaţi maşina în această situaţie. Duceţi maşina la un centru de service autorizat pentru efectuarea service-ului.**

# Utilizarea dispozitivului Quick Stick®

Apăsaţi în jos capacul albastru al declanşatorului pentru a utiliza dispozitivul Quick Stick în scopul mutării jgheabului de evacuare şi deflectorului de jgheab. Eliberaţi capacul declanşatorului pentru a bloca jgheabul de evacuare şi deflectorului jgheabului în poziţie (Figura21).

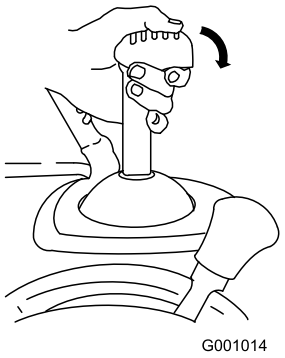


g001014

**Figura21**

## Mutarea jgheabului de evacuare

Apăsaţi în jos capacul albastru al declanşatorului şi deplasai dispozitivul Quick Stick spre stânga pentru a muta jgheabul de evacuare spre stânga; deplasai dispozitivul Quick Stick spre dreapta pentru a muta jgheabul de evacuare spre dreapta (Figura22).

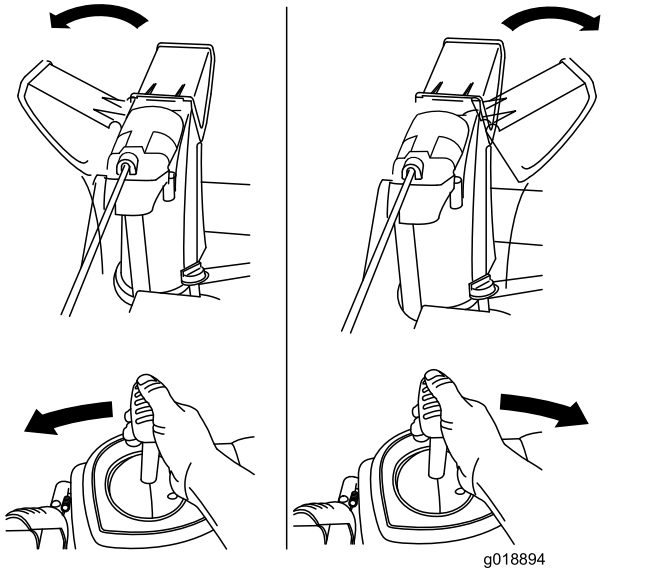


g018894

**Figura22**

- Dacă jgheabul nu se deplasează, consultai Reglarea sistemului de fixare a jgheabului de evacuare (Pagină 23).
- Dacă jgheabul nu se roteşte în mod egal spre stânga şi spre dreapta, asiguraţi-vă că aţi introdus cablul spre interiorul mânerelor. Consultai 1 Montarea mânerului superior (Pagină 6).
- Dacă jgheabul nu rămâne blocat în poziie când eliberai capacul declanatorului, consultai Reglarea sistemului de fixare a jgheabului de evacuare (Pagină 23).

## Mutarea deflectorului de jgheab

Apăsaţi în jos capacul albastru al declanşatorului şi mutaţi dispozitivul Quick Stick în faţă pentru a coborî deflectorul jgheabului; mutaţi-l spre spate pentru a ridica deflectorul jgheabului (Figura23).

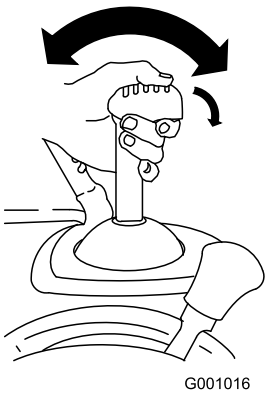


g001016

**Figura23**

# Curăarea unui jgheab de evacuare înfundat

**⚠ ATENŢIE**

**În cazul în care angrenajul melcat/rotorul funcţionează dar zăpada nu este evacuată prin jgheabul de evacuare, este posibil ca acesta să fie înfundat.**

**Nu utilizaţi niciodată mâinile pentru a curăţa jgheabul de evacuare înfundat. Vă puteţi accidenta.**

- Pentru a desfunda jgheabul de evacuare, rămânei în poziia de utilizare i eliberai maneta din stânga (maneta de traciune). În timp ce angrenajul melcat/rotorul funcionează, apăsai în jos mânerele pentru a ridica partea din faă a mainii de pe pavaj cu câiva centimetri. Apoi ridicaţi mânerele rapid pentru a lovi partea frontală a maşinii de pavaj. Repetaţi dacă este necesar, până când zăpada este evacuată prin jgheabul de evacuare.
- Dacă nu putei desfunda jgheabul de evacuare lovind partea frontală a mainii de pavaj, **oprii motorul, ateptai până la oprirea tuturor pieselor mobile i utilizai unealta pentru curăarea zăpezii (Figura13).**

  ***Important:*** **Desfundarea jgheabului de evacuare prin lovirea pării frontale a mainii de pavaj poate cauza micarea saboilor. Reglai saboii i strângei ferm uruburile de saboi, consultai Verificarea şi reglarea saboţilor şi screperului (Pagină 19).**

# Indicaţii de exploatare

**⚠ PERICOL**

**În timpul utilizării maşinii, rotorul şi angrenajul melcat se rotesc şi pot răni sau amputa mâinile sau picioarele.**

- **Înainte de reglarea, curăarea, verificarea, depanarea sau repararea mainii, oprii motorul i ateptai până când se opresc toate piesele mobile. Deconectaţi cablul bujiei şi ţineţi-l la distanţă de bujie pentru a preveni pornirea accidentală a motorului de către alte persoane.**
- **Îndepărtai obiectele care obturează jgheabul de evacuare; consultai Curăarea unui jgheab de evacuare înfundat (Pagină 16). Nu îndepărtai obiectele care obturează jgheabul de evacuare cu mâinile, ci utilizai unealta pentru curăarea zăpezii (Figura8).**
- **Staţi în spatele mânerelor şi la distanţă de gura de descărcare în timp ce utilizaţi maşina.**
- **inei faa, mâinile, picioarele i orice altă parte a corpului sau orice articol de îmbrăcăminte la distană de piesele mascate, în micare sau care se rotesc.**

**⚠ ATENŢIE**

**Rotorul poate arunca pietre, jucării i alte obiecte care pot provoca răni grave.**

- **Menţineţi obiectele pe care angrenajul melcat le poate prinde şi proiecta la distanţă de zona care va fi curăţată.**
- **Ţineţi copiii şi animalele de companie la distanţă de zona de utilizare.**

- Fixai întotdeauna clapeta de acceleraie în poziia de deplasare RAPIDĂ când aruncai zăpada.
- Dacă motorul îşi reduce turaţia sub o sarcină mare sau roţile alunecă, trebuie să comutaţi maşina într-o treaptă de viteză inferioară.
- Dacă partea frontală a maşinii se ridică, trebuie să comutaţi maşina într-o treaptă de viteză inferioară. Dacă partea frontală continuă să se ridice, ridicaţi ambele mânere.

# *După utilizare*

# Sigurana după utilizare

## Sigurana generală

- Nu depozitai niciodată maina cu combustibil în rezervor într-o clădire în care sunt prezente surse de încălzire, precum boilere, radiatoare electrice cu convecie sau uscătoare electrice de rufe. Înainte de depozitarea mainii în orice spaiu, lăsai motorul să se răcească.
- Pentru informaii importante privind depozitarea mainii pentru mai mult de 30 de zile, consultai Depozitare (Pagină 24).
- Lăsai motorul să funcioneze timp de câteva minute după utilizare, pentru a preveni înghearea colectorului i a rotorului.

# Prevenirea înghеului după utilizare

- Pe condiţii de zăpadă şi vreme rece, anumite comenzi şi piese mobile pot îngheţa. **Nu utilizaţi forţă excesivă când încercaţi să acţionaţi comenzile îngheţate.** Dacă întâmpinaţi dificultate la utilizarea oricăror comenzi sau piese, porniţi motorul şi lăsaţi-l să funcţioneze timp de câteva minute.
- După utilizarea maşinii, lăsaţi motorul să funcţioneze timp de câteva minute pentru a preveni îngheţarea pieselor mobile. Cuplaţi angrenajul melcat/rotorul pentru a elimina zăpada care a rămas în interiorul carcasei. Rotiţi dispozitivul Quick Stick pentru a preveni îngheţarea acestuia. Oprii motorul, ateptai până când se opresc toate piesele mobile i curăai maina de zăpadă i gheaă.
- Cu motorul oprit, tragei de câteva ori mânerul de pornire cu recul i apăsai o dată butonul de pornire electrică pentru a preveni înghearea demarorului cu recul i a celui electric.

# Întreţinere

**Notă:**Determinai partea stângă i dreaptă a mainii din poziia de operare normală.

## Program(e) de întreţinere recomandat(e)

| Interval de întreţinere şi service | Procedură de întreţinere |
|---|---|
| După primele 2 ore | • Verificaţi cablul de tracţiune şi reglaţi-l, dacă este necesar.<br>• Verificaţi cablul angrenajului melcat/rotorului şi reglaţi-l, dacă este necesar. |
| După primele 5 ore | • Schimbai uleiul de motor. |
| Înainte de fiecare folosinţă sau zilnic | • Verificai nivelul de ulei de motor i adăugai ulei, dacă este necesar. |
| La intervale de 100 de ore | • Înlocuii bujia. |
| Anual | • Verificaţi saboţii şi screperul şi reglaţi-le dacă este necesar.<br>• Verificaţi cablul de tracţiune şi reglaţi-l sau înlocuiţi-l, dacă este necesar.<br>• Verificaţi cablul angrenajului melcat/rotorului şi reglaţi-l sau înlocuiţi-l, dacă este necesar.<br>• Verificai nivelul uleiului din cutia de viteze a angrenajului melcat i, dacă este necesar, completai cu ulei.<br>• Schimbai uleiul de motor.<br>• Ungei arborele hexagonal |
| Anual sau înainte de depozitare | • Verificai presiunea în anvelope i umflai-le până la o valoare cuprinsă între 1,17 i 1,37 bar.<br>• Evacuaţi benzina şi turaţi motorul pentru a usca rezervorul de combustibil şi carburatorul la sfârşitul fiecărui sezon.<br>• Dacă este cazul, solicitai unui centru de service autorizat înlocuirea curelei unităii de traciune i/sau a curelei de acionare a angrenajului melcat/rotorului. |

***Important:*** **Mai multe informaii privind întreinerea i repararea mainii sunt disponibile pe www.Toro.com.**

## Siguranã în timpul întreinerii

Citii următoarele precauii privind sigurana înainte de a efectua operaii de întreinere pe mainã:

- Înainte de repararea, reglarea sau curãarea mainii, oprii motorul i scoatei cheia. Dacã sunt necesare reparaii majore, contactai un centru de service autorizat.
- Purtai ochelari de protecie de fiecare datã când reglai sau reparai maina pentru a vã proteja ochii împotriva obiectelor care pot fi proiectate de mainã.
- Verificai toate dispozitivele de fixare la intervale frecvente pentru a vã asigura cã sunt bine strânse, astfel încât maina sã se afle în stare sigurã de funcionare.
- Nu modificai setãrile regulatorului motorului.

  Cumpãrai doar piese de schimb i accesorii originale Toro.

## Pregãtirea pentru întreţinere

1. Mutaţi maşina pe o suprafaţă uniformă.
2. Oprii motorul i ateptai până la oprirea tuturor pieselor mobile.
3. Deconectai cablul bujiei. Consultai Înlocuirea bujiei (Pagină 23).

# Verificarea nivelului uleiului de motor

**Interval de service:** Înainte de fiecare folosinţă sau zilnic—Verificai nivelul de ulei de motor i adăugai ulei, dacă este necesar.

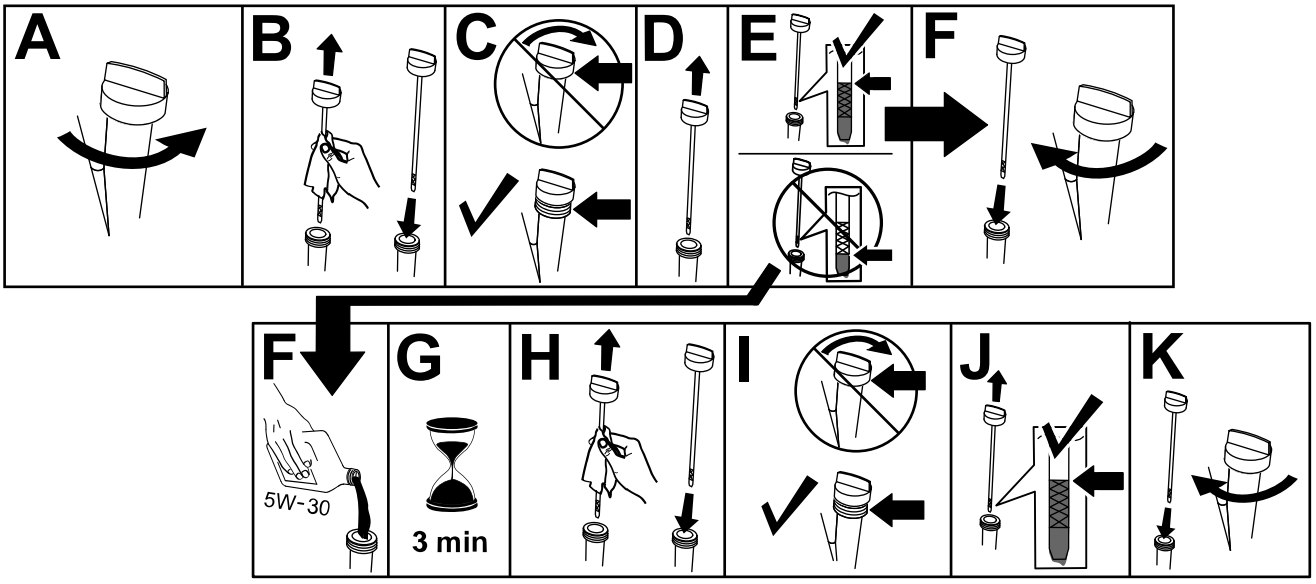


g252395

# Verificarea şi reglarea saboţilor şi screperului

**Interval de service:** Anual—Verificaţi saboţii şi screperul şi reglaţi-le dacă este necesar.

Verificaţi saboţii şi screperul pentru a vă asigura că angrenajul melcat nu intră în contact cu pavajul sau suprafaţa pietruită. Reglaţi saboţii şi screperul în modul necesar, pentru compensarea uzurii.

1. Verificai presiunea în anvelope, consultai 7 Verificarea presiunii din anvelope (Pagină 8).
2. Slăbiţi piuliţele care fixează ambii saboţi la părţile laterale ale angrenajului melcat până când saboţii glisează uşor în sus şi în jos.

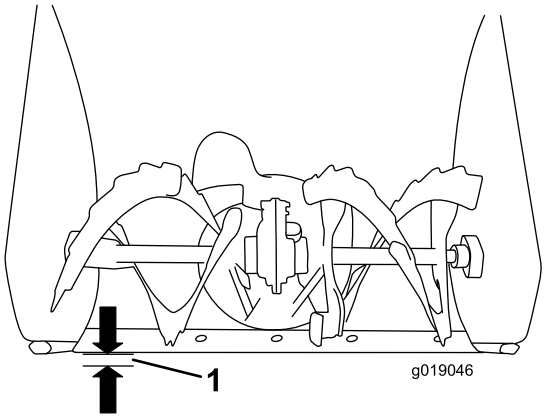


g019046

**Figura25**

1. 3 mm

***Important:*** **Lamele angrenajului melcat trebuie susţinute deasupra solului de saboţi.**

3. Asiguraţi-vă că screperul se află la 3 mm deasupra şi paralel cu o suprafaţă plană.

   **Notă:**Dacă pavajul este fisurat, accidentat sau neuniform, reglaţi saboţii pentru a ridica screperul. Pentru suprafeţe cu pietriş, reglaţi saboţii şi mai mult în jos pentru a preveni colectarea de către maşină a pietrelor.

4. Mutaţi saboţii în jos până când aceştia se află la acelaşi nivel cu solul.
5. Strângeţi ferm piuliţele care fixează ambii saboţi pe părţile laterale ale angrenajului melcat.

**Notă:**Pentru a regla rapid saboţii dacă aceştia sunt slăbiţi, susţineţi screperul la 3 mm deasupra pavajului, apoi reglaţi saboţii în jos spre pavaj.

**Notă:**Dacă saboţii devin excesiv de uzaţi, îi puteţi întoarce invers şi poziţiona partea neuzată spre pavaj.

# Verificarea şi reglarea cablului de tracţiune

**Interval de service:** După primele 2 ore—Verificaţi cablul de tracţiune şi reglaţi-l, dacă este necesar.

Anual—Verificaţi cablul de tracţiune şi reglaţi-l sau înlocuiţi-l, dacă este necesar.

Dacă maşina nu se deplasează în treptele de viteză pentru deplasare înainte sau înapoi sau se deplasează când eliberaţi maneta de tracţiune, reglaţi cablul de tracţiune.

În cazul în care cablul din stânga (cablul de traciune) nu este reglat corespunzător, parcurgei următorii pai:

1. Slăbiţi contrapiuliţa.
2. Cuplaţi maneta de tracţiune şi ţineţi-o în poziţia respectivă (Figura26).

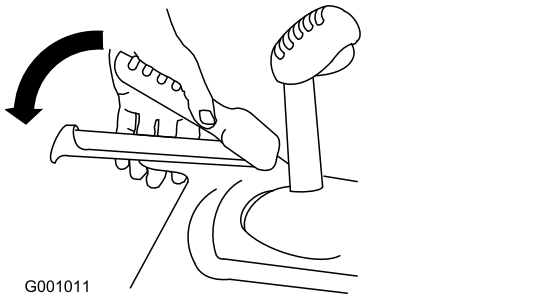


**Figura26**

3. Strângei sau slăbii întinzătorul cu filet pentru a regla lungimea arcului la 5,5 cm, după cum este ilustrat în Figura27.

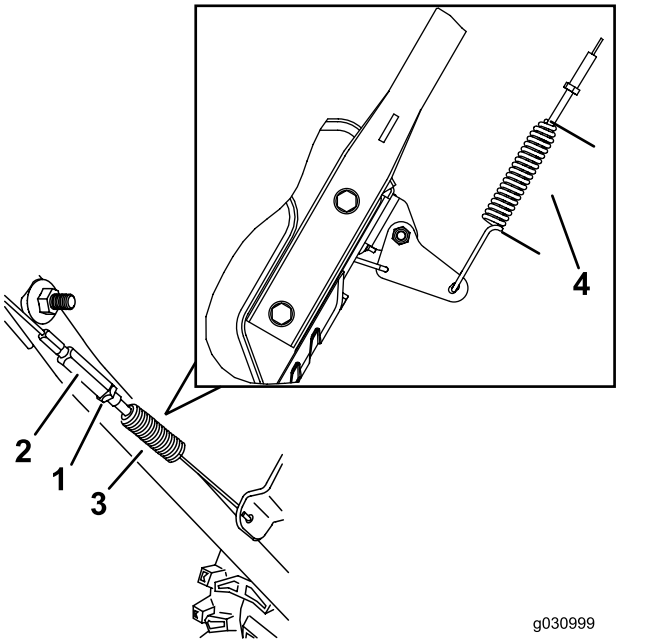


**Figura27**

1. Contrapiuliţă
2. Întinzător cu filet
3. Arc
4. 5,5 cm

4. Strângei contrapiulia (Figura27), asigurându-vă că în cablu este o tensiune redusă.
5. În cazul în care cablul de tracţiune este reglat corect, dar problema rămâne, contactaţi un centru de service autorizat.

# Verificarea şi reglarea cablului de angrenaj melcat/rotor

**Interval de service:** După primele 2 ore—Verificaţi cablul angrenajului melcat/rotorului şi reglaţi-l, dacă este necesar.

Anual—Verificaţi cablul angrenajului melcat/rotorului şi reglaţi-l sau înlocuiţi-l, dacă este necesar.

1. Slăbiţi contrapiuliţa.
2. Cuplaţi maneta angrenajului melcat/rotorului şi ţineţi-o în poziţia respectivă (Figura28).

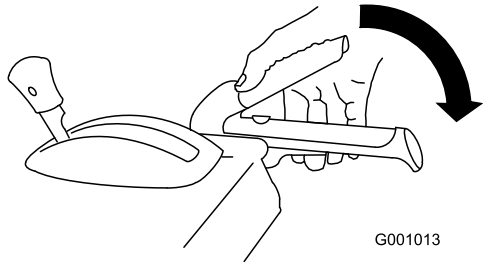


**Figura28**

3. Strângei sau slăbii întinzătorul cu filet pentru a regla lungimea arcului la 7 cm, după cum este ilustrat în Figura29.

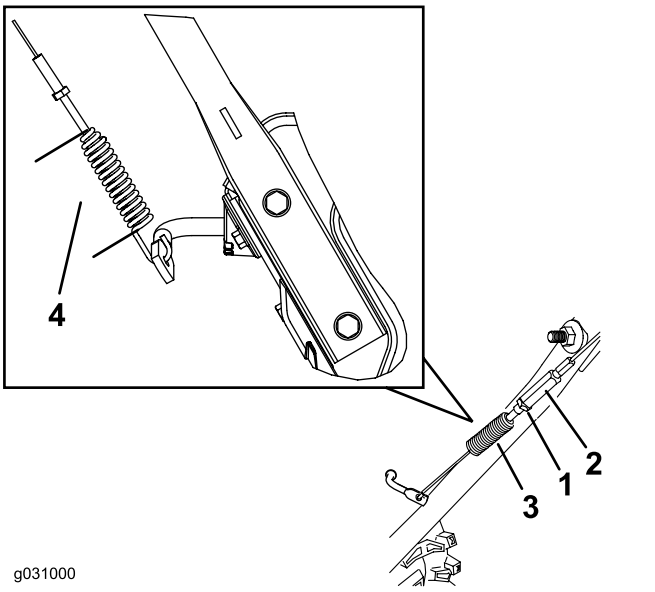


**Figura29**

1. Contrapiuliţă
2. Întinzător cu filet
3. Arc
4. 7 cm

4. Strângei contrapiulia (Figura29), asigurându-vă că în cablu este o tensiune redusă.
5. În cazul în care cablul angrenajului melcat/rotorului este reglat corect, dar problema rămâne, contactaţi un centru de service autorizat.

# Verificarea nivelului uleiului din cutia de viteze a angrenajului melcat

**Interval de service:** Anual—Verificai nivelul uleiului din cutia de viteze a angrenajului melcat i, dacă este necesar, completai cu ulei.

1. Mutaţi maşina pe o suprafaţă uniformă.
2. Curăţaţi zona din jurul dopului de ţeavă (Figura30).

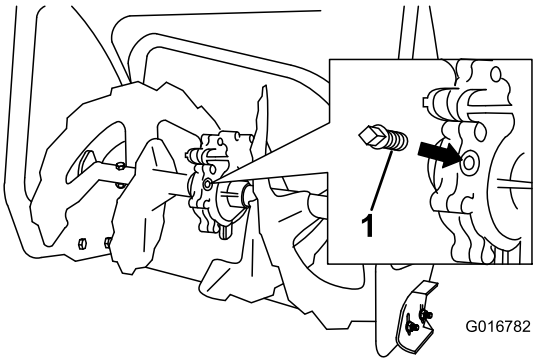


**Figura30**

1. Dop de eavă

3. Scoateţi dopul de ţeavă din cutia de viteze.
4. Verificaţi nivelul de ulei din cutia de viteze. Uleiul trebuie să fie la 9,5 mm sub deschiderea de umplere.
5. Dacă nivelul uleiului este scăzut, adăugai în cutia de viteze ulei GL-5 sau GL-6, SAE 80-90 EP până când ajunge la 9,5 mm.

   **Notă:**Nu utilizaţi ulei sintetic.
6. Montaţi dopul de ţeavă în cutia de viteze.

# Schimbarea uleiului de motor

**Interval de service:** După primele 5 ore—Schimbai uleiul de motor.

Anual—Schimbai uleiul de motor.

Dacă este posibil, lăsai motorul să funcioneze câteva minute înainte de schimbarea uleiului, deoarece uleiul cald curge mai uor i transportă mai multe impurităi.

| | |
|---|---|
| **Capacitate ulei de motor** | 0,70 l |
| **Vâscozitate ulei** | Consultai Figura31. |
| **Clasificare de service API** | SJ sau superioară |

Utilizai Figura31 de mai jos pentru a selecta cea mai bună vâscozitate a uleiului pentru domeniul de temperatură exterioară ateptat:

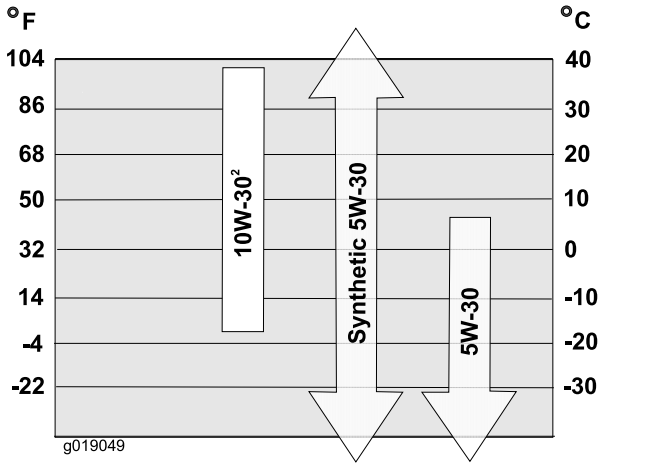


**Figura31**

1. Curăai zona din jurul buonului de scurgere a uleiului (Figura32).

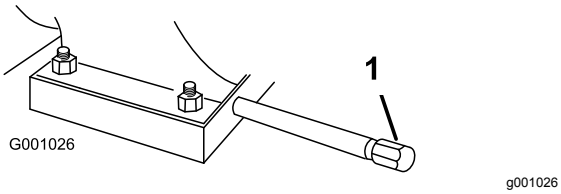


**Figura32**

1. Buon de scurgere a uleiului

2. Introducei o tavă de scurgere a uleiului sub tubul de scurgere i scoatei buonul.
3. Scurgeţi uleiul.

   **Notă:**Eliminaţi uleiul uzat în mod corespunzător la un centru de reciclare local.
4. Fixai buonul de scurgere a uleiului.
5. Umpleţi carterul cu ulei.

# Ungerea arborelui hexagonal

**Interval de service:** Anual—Ungei arborele hexagonal

Ungei anual arborele hexagonal cu ulei de motor auto (Figura33).

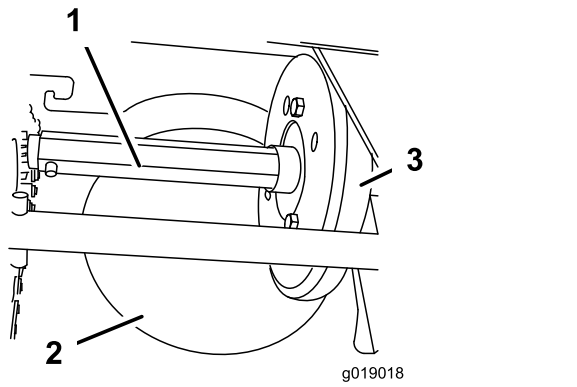


**Figura33**

1. Arbore hexagonal
2. Roată de transmisie cu friciune din oel
3. Roată din cauciuc

***Important:*** **Nu permitei uleiului să ajungă pe roata din cauciuc sau roata de transmisie cu friciune din oel, deoarece unitatea de traciune va patina (Figura33).**

1. Golii combustibilul din rezervor.
2. Înclinai maina în faă, sprijinită pe carcasa angrenajului melcat i asigurai-o împotriva căderii.
3. Scoatei capacul posterior (Figura34).

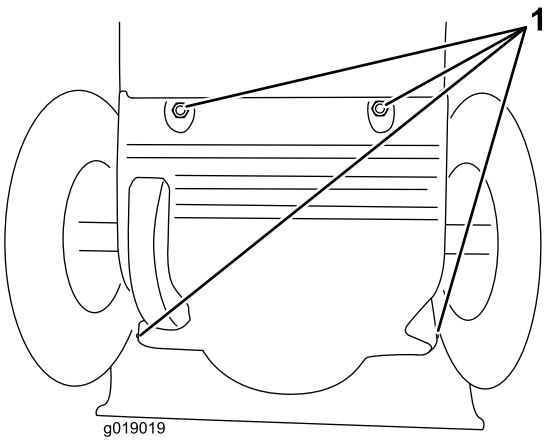


**Figura34**

1. Şuruburi

4. Deplasai maneta pentru selectarea vitezelor în poziia R2.
5. Introducei degetul în ulei de motor auto i ungei **uor** arborele hexagonal.
6. Deplasai maneta pentru selectarea vitezelor în poziia 6.
7. Ungei celălalt capăt al arborelui hexagonal.
8. Deplasai maneta pentru selectarea vitezelor înainte i înapoi de câteva ori.

9. Remontai capacul posterior i readucei maina în poziia de utilizare.

# Înlocuirea bujiei

**Interval de service:** La intervale de 100 de ore—Înlocuii bujia.

**⚠ ATENŢIE**

**Înlocuirea bujiei cât timp motorul este fierbinte poate cauza arsuri.**

**Ateptai până când motorul s-a răcit pentru a înlocui bujia.**

Utilizai o bujie Toro sau echivalentă (Champion® RN9YC sau NGK BPR6ES).

1. Scoatei carcasa (Figura35).

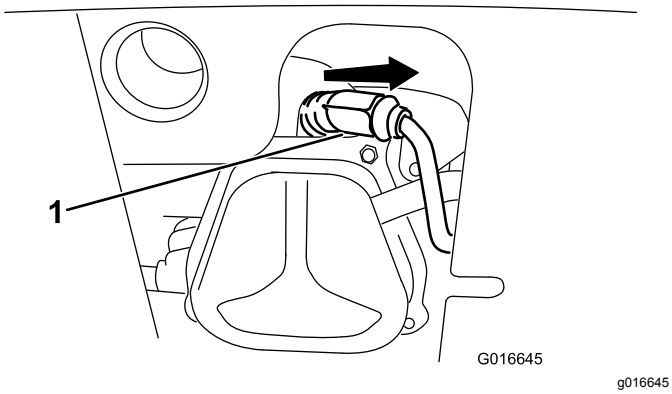


**Figura35**

1. Carcasă bujie

2. Curăai în jurul bazei bujiei.

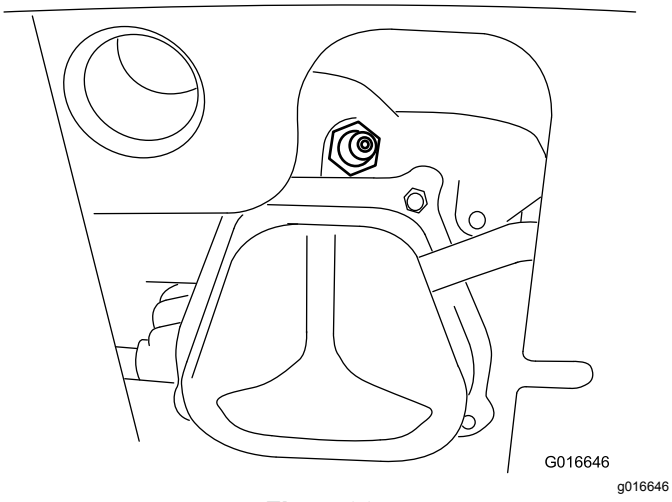


**Figura36**

3. Înlăturai i eliminai la deeuri bujia veche.

   **Notă:**Vei avea nevoie de o extensie de cheie cu clichet pentru a înlătura bujia.

4. Setai spaiul dintre electrozi pe o nouă bujie la 0,76 mm conform (Figura37).

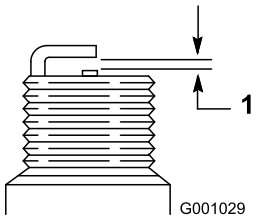


**Figura37**

1. 0,76 mm

5. Montai bujia nouă, strângei-o ferm i conectai cablul de aprindere la bujie.

   **Notă:**Verificai fixarea corectă a cablului de aprindere pe bujie.

# Reglarea sistemului de fixare a jgheabului de evacuare

Dacă jgheabul de evacuare nu rămâne fixat în poziia dorită sau nu se deblochează pentru a-l deplasa în altă poziie, reglai sistemul de fixare a jgheabului.

1. Slăbii dispozitivul de fixare cablu de pe placa de susinere a jgheabului până la eliberarea cablului.

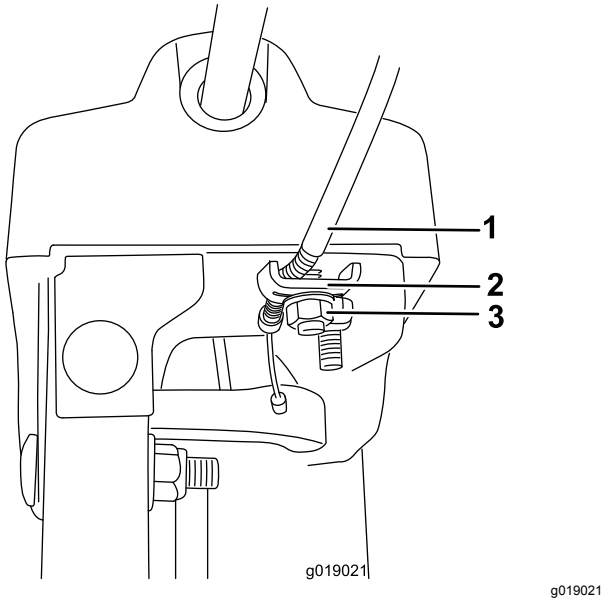


**Figura38**

1. Conductă de cablu
2. Clemă de cablu
3. Dispozitiv de fixare cablu

2. Eliminaţi orice joc al cablului trăgând conducta de cablu spre partea din spate.

3. Strângeţi dispozitivul de fixare a cablului în timp ce ţineţi cablul fixat în poziţie.

## Înlocuirea curelelor de transmisie

În cazul în care cureaua de acionare a angrenajului melcat/rotorului sau cureaua unităii de traciune se uzează, se îmbibă cu ulei sau este deteriorată, înlocuii-o la un centru de service autorizat.

# Depozitare

## Depozitarea maşinii

1. La ultima alimentare din sezon, adăugai stabilizator de combustibil, conform instruciunilor producătorului acestuia.

   ***Important:*** **Nu depozitai combustibilul o perioadă mai lungă decât cea recomandată de producătorul stabilizatorului de combustibil.**

2. Turai motorul timp de 10 minute pentru a distribui combustibilul condiionat prin sistemul de alimentare cu combustibil.
3. Lăsai maina să funcioneze până la golirea rezervorului de combustibil.
4. Amorsaţi motorul şi porniţi-l din nou.
5. Lăsai motorul să funcioneze până se oprete. Când nu mai puteţi porni motorul, înseamnă că acesta este suficient de uscat.
6. Lăsai motorul să se răcească.
7. Scoateţi cheia de contact.
8. Curăţaţi complet maşina.
9. Retuşaţi suprafeţele zgâriate cu vopsea disponibilă de la un furnizor de servicii autorizat. Nisipul a afectat zonele înainte de vopsire, utilizai un agent de prevenire a formării ruginii pentru a împiedica ruginirea pieselor metalice.
10. Strângeţi toate şuruburile, bolţurile şi contrapiuliţele. Reparai sau înlocuii orice piese deteriorate.
11. Acoperii maina i depozitai-o într-un loc curat, uscat, la distană de copii.

## Scoaterea maşinii din starea de depozitare

Efectuai procedurile de întreinere anuală prevăzute în programul recomandat pentru întreinere; consultai Întreţinere (Pagină 18).

# Înlăturarea defecţiunilor

| Problemă | Cauze posibile | Acţiuni corective |
|---|---|---|
| Demarorul electric nu funcionează (numai modelele cu pornire electrică). | 1. Cablul de alimentare este deconectat de la priză sau de la maşină.<br>2. Cablul de alimentare este uzat, corodat sau deteriorat.<br>3. Priza de alimentare nu are tensiune. | 1. Conectaţi cablul de alimentare la priză şi/sau la maşină.<br>2. Înlocuiţi cablul de alimentare.<br>3. Apelaţi la un electrician calificat pentru a pune sub tensiune priza de alimentare. |
| Motorul nu pornete sau pornete greu. | 1. Cheia nu este în contact sau este în poziia STOP.<br>2. Maneta de ocul este în poziia OFF, iar pistonul nu a fost apăsat.<br>3. Valva pentru oprirea alimentării cu combustibil nu este deschisă.<br>4. Clapeta de acceleraie nu este în poziia de deplasare RAPIDĂ.<br>5. Rezervorul de combustibil este gol sau sistemul de combustibil conţine ulei uzat.<br>6. Cablul bujiei este slăbit sau deconectat.<br>7. Bujia este corodată, murdară sau jocul este incorect.<br>8. Capacul orificiului de aerisire a combustibilului este blocat.<br>9. Nivelul uleiului din carterul motorului este prea mare sau prea mic. | 1. Introducei cheia în contact i deplasai-o în poziia ON.<br>2. Deplasai maneta de oc în poziia ON i apăsai pistonul de 3 ori.<br>3. Deschidei valva pentru oprirea alimentării cu combustibil.<br>4. Mutaţi clapeta de acceleraţie în poziţia de deplasare RAPIDĂ.<br>5. Golii i/sau umplei rezervorul cu combustibil proaspăt (nu mai vechi de 30 de zile). Dacă problema persistă, contactaţi un centru de service autorizat.<br>6. Conectaţi cablul la bujie.<br>7. Verificaţi bujia şi reglaţi jocul, dacă este necesar. Înlocuiţi bujia dacă este corodată, murdară sau fisurată.<br>8. Eliminaţi blocajul aerisirii sau înlocuiţi capacul de combustibil.<br>9. Adăugaţi sau goliţi ulei pentru a ajusta nivelul de ulei în carterul motorului la marcajul Full (Plin) de pe joją. |
| Motorul funcionează neuniform. | 1. Maneta de oc este în poziia ON.<br>2. Valva pentru oprirea alimentării cu combustibil nu este complet deschisă.<br>3. Rezervorul de combustibil este aproape gol sau conţine combustibil expirat.<br>4. Cablul bujiei este slăbit.<br>5. Bujia este corodată, murdară sau jocul este incorect.<br>6. Nivelul uleiului din carterul motorului este prea mare sau prea mic. | 1. Deplasai maneta de oc în poziia OFF.<br>2. Deschidei valva pentru oprirea alimentării cu combustibil.<br>3. Golii i umplei rezervorul cu combustibil proaspăt (nu mai vechi de 30 de zile). Dacă problema persistă, contactaţi un centru de service autorizat.<br>4. Conectaţi cablul la bujie.<br>5. Verificaţi bujia şi reglaţi jocul, dacă este necesar. Înlocuiţi bujia dacă este corodată, murdară sau fisurată.<br>6. Adăugaţi sau goliţi ulei pentru a ajusta nivelul de ulei în carterul motorului la marcajul Full (Plin) de pe joją. |

| Problemă | Cauze posibile | Acţiuni corective |
|---|---|---|
| Motorul funcionează, dar maina evacuează zăpada greu sau deloc. | 1. Clapeta de acceleraie nu este în poziia de deplasare RAPIDĂ la curăarea zăpezii.<br>2. Maşina se deplasează prea rapid pentru a curăţa zăpada.<br>3. Încercaţi să îndepărtaţi prea multă zăpadă o dată.<br>4. Încercaţi să îndepărtaţi zăpadă extrem de grea sau zăpadă umedă.<br>5. Jgheabul de evacuare este înfundat.<br>6. Cureaua de transmisie a angrenajului melcat/rotorului este slăbită sau a căzut de pe roata de transmisie.<br>7. Cureaua de transmisie a angrenajului melcat/rotorului este uzată sau ruptă. | 1. Mutaţi clapeta de acceleraţie în poziţia de deplasare RAPIDĂ.<br>2. Comutaţi maşina într-o treaptă de viteză inferioară.<br>3. Reduceţi cantitatea de zăpadă curăţată dintr-un singur loc.<br>4. Nu supraîncărcai maina cu zăpadă foarte grea sau umedă.<br>5. Desfundaţi jgheabul de evacuare.<br>6. Instalaţi şi/sau reglaţi cureaua de transmisie a angrenajului melcat/rotorului; consultaţi www.Toro.com pentru informaţii de service sau duceţi maşina la un centru de service autorizat.<br>7. Înlocuiţi cureaua de transmisie a angrenajului melcat/rotorului; consultaţi www.Toro.com pentru informaţii de service sau duceţi maşina la un centru de service autorizat. |
| Jgheabul de evacuare nu se fixează în poziie sau nu se deplasează. | 1. Sistemul de fixare a jgheabului de evacuare nu este reglat corespunzător. | 1. Reglai sistemul de fixare a jgheabului de evacuare. |
| Maşina nu este elimină corespunzător zăpada de pe suprafeţe. | 1. Saboţii şi/sau screperul nu sunt reglaţi corect.<br>2. Presiunea din anvelope nu este egală. | 1. Reglaţi saboţii şi/sau screperul.<br>2. Verificai i reglai presiunea într-unul sau în ambele anvelope. |

## Notă de confidenialitate europeană

Informaiile colectate de Toro
Toro Warranty Company (Toro) vă respectă confidenialitatea. Pentru a procesa revendicarea dumneavoastră de garanie i pentru a vă contacta în cazul unei retrageri a produsului, vă solicităm să ne dezvăluii anumite informaii personale, fie direct, fie prin intermediul companiei sau distribuitorului local Toro.

Sistemul de garanie Toro este găzduit pe servere localizate în Statele Unite unde este posibil ca legea confidenialităii să nu furnizeze aceeai protecie care se aplică în ara dumneavoastră.

OFERINDU-NE INFORMAIILE PERSONALE, SUNTEI DE ACORD CU PROCESAREA INFORMAIILOR PERSONALE, CONFORM DESCRIERII DIN ACEASTĂ NOTĂ DE CONFIDENIALITATE.

Modul în care Toro utilizează informaiile
Toro poate utiliza informaiile personale pentru a procesa revendicările de garanie, pentru a vă contacta în cazul unei retrageri a produsului sau în alt scop pe care vi-l menionăm. Toro poate partaja informaiile dumneavoastră cu afiliaii, distribuitorii sau ali parteneri de afaceri Toro în raport cu oricare dintre aceste activităi. Nu vom vinde informaiile dumneavoastră personale niciunei alte companii. Ne rezervăm dreptul de a dezvălui informaiile personale pentru a respecta legile aplicabile i cu solicitări din partea autorităilor corespunzătoare pentru a opera sistemele în mod corespunzător sau pentru propria protecie sau cea a celorlali utilizatori.

Păstrarea informaiilor personale
Vă vom păstra informaiile personale atât timp cât este necesar în scopurile pentru are au fost colectate iniial sau pentru alte scopuri legitime (precum conformitatea cu legea) sau dacă acest lucru este prevăzut de legea în vigoare.

Angajamentul Toro faă de securitatea informaiilor dumneavoastră personale.
Ne luăm măsuri de precauie rezonabile pentru a proteja securitatea informaiilor dumneavoastră personale. De asemenea, luăm măsuri pentru a menine precizia i starea curentă a informaiilor personale.

Accesul i corectarea informaiilor personale dumneavoastră personale
Dacă dorii să revizuii sau să corectai informaiile dumneavoastră personale, contactai-ne prin e-mail la legal@toro.com.

## Legea consumatorilor australieni

Consumatorii australieni vor găsi detalii referitoare la Legea consumatorilor australieni în e-mail sau la distribuitorul Toro local.




**Count on it.**