Form No. 3425-605 Rev A

TORO®

Count on it.

Manuel de l'utilisateur

# Tondeuse autoportée TimeCutter® ZS 3200S ou ZS 4200S

**N° de modèle 74682—N° de série 400000000 et suivants**
**N° de modèle 74684—N° de série 400000000 et suivants**

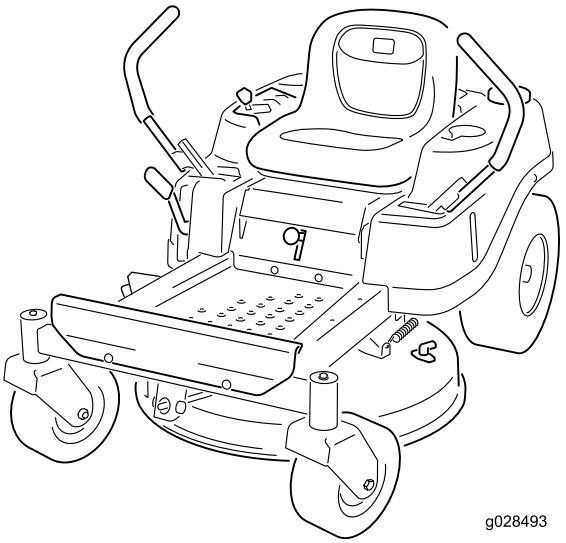

g028493

Enregistrez votre produit à www.Toro.com.
Traduction du texte d'origine (FR)

CE

*3425-605* A

Ce produit est conforme à toutes les directives européennes pertinentes. Pour plus de renseignements, reportez-vous à la Déclaration de conformité spécifique du produit fournie séparément.

**Couple brut ou net :** le couple brut ou net de ce moteur a été calculé en laboratoire par le constructeur du moteur selon la norme SAE J1940 ou J2723 de la Society of Automotive Engineers (SAE). Étant configuré pour satisfaire aux normes de sécurité, antipollution et d'exploitation, le moteur monté sur cette classe de tondeuse aura un couple effectif nettement inférieur. Reportez-vous aux informations du constructeur du moteur qui accompagnent la machine.

Rendez-vous sur www.Toro.com pour vérifier les spécifications de votre modèle.

***Important:*** **Si vous utilisez une machine équipée d'un moteur Toro à plus de 1 500 m d'altitude de manière continue, assurez-vous de monter le kit haute altitude pour que le moteur réponde aux normes antipollution CARB/EPA. Le kit haute altitude accroît les performances du moteur tout en prévenant l'encrassement des bougies, les difficultés de démarrage et l'augmentation des émissions polluantes. Après avoir installé le kit, apposez l'étiquette de haute altitude près de l'autocollant du numéro de série sur la machine. Contactez un concessionnaire-réparateur Toro agréé pour vous procurer le kit haute altitude et l'étiquette associée pour votre machine. Pour trouver le concessionnaire le plus proche, consultez notre site web à www.Toro.com ou contactez le service client de Toro au(x) numéro(s) indiqué(s) dans votre Déclaration de garantie de conformité à la réglementation antipollution.**

**Déposez le kit du moteur et rétablissez la configuration d'origine du moteur si vous devez utiliser la machine en dessous de 1 500 m. Si le moteur a été converti pour l'usage à haute altitude, ne le faites pas tourner à plus basse altitude, au risque de le faire surchauffer et de l'endommager.**

**Si vous ne savez pas avec certitude si votre machine a été modifiée pour une utilisation à haute altitude, recherchez l'étiquette suivante.**




decal127-9363

# Introduction

Cette tondeuse autoportée à lame rotative est destinée au grand public, pour des applications résidentielles. Elle est principalement conçue pour tondre les pelouses régulièrement entretenues.

Lisez attentivement cette notice pour apprendre à utiliser et entretenir correctement votre produit, et éviter de l'endommager ou de vous blesser. Vous êtes responsable de l'utilisation sûre et correcte du produit.

Consultez le site www.Toro.com pour tout document de formation à la sécurité et à l'utilisation des produits, pour tout renseignement concernant un produit ou un accessoire, pour obtenir l'adresse des concessionnaires ou pour enregistrer votre produit.

Pour obtenir des prestations de service, des pièces Toro d'origine ou des renseignements complémentaires, munissez-vous des numéros de modèle et de série du produit et contactez un concessionnaire-réparateur agréé ou le service client Toro. La Figure 1 indique l'emplacement des numéros de modèle et de série sur le produit. Inscrivez les numéros dans l'espace réservé à cet effet.

***Important:*** **Avec votre appareil mobile, vous pouvez scanner le code QR sur l'autocollant du numéro de série (le cas échéant) afin d'accéder aux informations sur la garantie, les pièces détachées et autres renseignements sur le produit.**

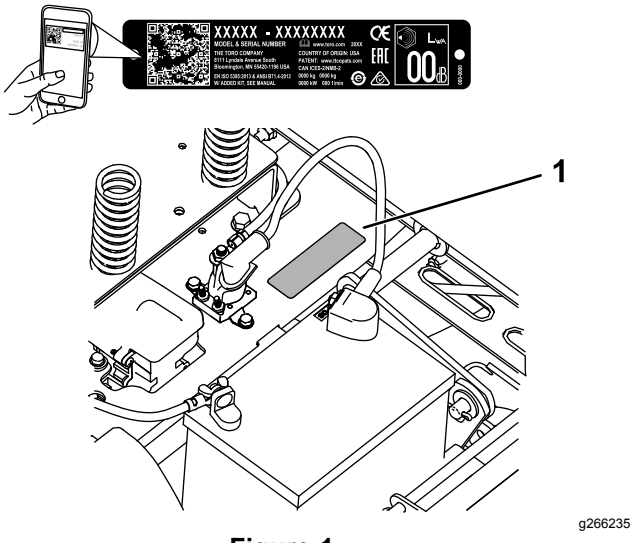


g266235

**Figure 1**

Sous le siège

1. Emplacement des numéros de modèle et de série

Notez les numéros de modèle et de série du produit dans l'espace ci-dessous :

© 2018—The Toro® Company
8111 Lyndale Avenue South
Bloomington, MN 55420



Contactez-nous sur www.Toro.com.
Imprimé aux États-Unis
Tous droits réservés

N° de modèle _____

N° de série _____

Ce manuel utilise deux termes pour faire passer des renseignements essentiels. **Important**, pour attirer l'attention sur des renseignements mécaniques spécifiques et **Remarque**, pour insister sur des renseignements d'ordre général méritant une attention particulière.

# Table des matières


Sécurité ..... 4
- Symbole de sécurité ..... 4
- Consignes de sécurité générales ..... 5
- Indicateur de pente ..... 6
- Autocollants de sécurité et d'instruction ..... 7

Vue d'ensemble du produit ..... 12
- Commandes ..... 12

Avant l'utilisation ..... 14
- Contrôles de sécurité avant l'utilisation ..... 14
- Avant de démarrer ..... 15
- Sécurité relative au carburant ..... 15
- Ajout de carburant ..... 16
- Procédures d'entretien quotidien ..... 17
- Rodage d'une machine neuve ..... 17
- Utilisation du système de sécurité ..... 18
- Positionnement du siège ..... 18
- Réglage des leviers de commande de déplacement ..... 19
- Conversion à l'éjection latérale ..... 19

Pendant l'utilisation ..... 22
- Sécurité pendant l'utilisation ..... 22
- Utilisation de la commande des lames (PDF) ..... 24
- Utilisation de l'accélérateur ..... 25
- Démarrage du moteur ..... 25
- Arrêt du moteur ..... 25
- Utilisation des leviers de commande de déplacement ..... 26
- Conduire la machine ..... 26
- Utilisation de l'éjection latérale ..... 28
- Réglage de la hauteur de coupe ..... 29
- Réglage des galets anti-scalp ..... 29
- Conseils d'utilisation ..... 30

Après l'utilisation ..... 31
- Sécurité après l'utilisation ..... 31
- Pousser la machine à la main ..... 33

Entretien ..... 34

Programme d'entretien recommandé ..... 34
- Consignes de sécurité pendant l'entretien ..... 34

Procédures avant l'entretien ..... 36
- Soulever le siège ..... 36
- Relâchement du panneau de protection du plateau de coupe ..... 36

Lubrification ..... 36
- Graissage des roulements ..... 36

Entretien du moteur ..... 37
- Sécurité du moteur ..... 37
- Entretien du filtre à air ..... 37
- Contrôle du niveau, vidange de l'huile moteur et remplacement du filtre à huile ..... 38
- Entretien de la bougie ..... 41
- Nettoyage du carter de ventilateur ..... 42

Entretien du système d'alimentation ..... 42

Remplacement du filtre à carburant en ligne ..... 42
Entretien du système électrique ..... 43
Consignes de sécurité relatives au système électrique ..... 43
Entretien de la batterie ..... 43
Entretien des fusibles ..... 45
Entretien du système d'entraînement ..... 45
Contrôle de la pression des pneus ..... 45
Desserrage du frein électrique ..... 46
Entretien des courroies ..... 46
Contrôle des courroies ..... 46
Remplacement de la courroie du plateau de coupe ..... 46
Entretien de la tondeuse ..... 48
Consignes de sécurité relative aux lames ..... 48
Entretien des lames ..... 48
Mise à niveau du plateau de coupe ..... 51
Dépose du plateau de coupe ..... 53
Montage du plateau de coupe ..... 54
Remplacement du déflecteur d'herbe ..... 54
Nettoyage ..... 55
Lavage du dessous du plateau de coupe ..... 55
Élimination des déchets ..... 56
Remisage ..... 56
Consignes de sécurité pour le remisage ..... 56
Nettoyage et remisage ..... 56
Remisage de la batterie ..... 57
Dépistage des défauts ..... 58
Schémas ..... 61

# Sécurité

Cette machine est conçue en conformité avec la norme EN ISO 5395:2013.

# Symbole de sécurité

Ce symbole de sécurité (Figure 3) est utilisé dans ce manuel et sur la machine pour identifier d'importants messages de sécurité qu'il est nécessaire de suivre pour éviter les accidents.

Ce symbole signifie : **ATTENTION ! SOYEZ VIGILANT ! VOTRE SÉCURITÉ EN DÉPEND !**



g000502

**Figure 3**

Symbole de sécurité

Le symbole de sécurité apparaît au-dessus d'informations signalant des actions ou des situations dangereuses. Il est suivi de la mention **DANGER**, **ATTENTION** ou **PRUDENCE**.

**DANGER** : Signale un danger immédiat qui, s'il n'est pas évité, **entraînera obligatoirement** des blessures graves ou mortelles.

**ATTENTION** : Signale un danger potentiel qui, s'il n'est pas évité, **peut entraîner** des blessures graves ou mortelles.

**PRUDENCE** : Signale un danger potentiel qui, s'il n'est pas évité, **peut entraîner** des blessures légères ou modérées.

Deux autres termes sont également utilisés pour faire passer des informations essentielles : **Important**, pour attirer l'attention sur des renseignements mécaniques spécifiques et **Remarque**, pour insister sur des renseignements d'ordre général méritant une attention particulière.

# Consignes de sécurité générales

Cette machine peut sectionner les mains ou les pieds et projeter des objets. Toro a conçu et testé cette tondeuse pour garantir un fonctionnement correct et sûr, à condition de respecter rigoureusement les consignes de sécurité. Le non respect de ces consignes peut causer des accidents parfois mortels.

- Vous devez lire, comprendre et respecter les instructions et les avertissements qui figurent dans le Manuel de l'utilisateur et tout autre document de formation, ainsi que sur la machine, le moteur et les accessoires. Les utilisateurs et mécaniciens doivent tous posséder les compétences nécessaires. Il appartient au propriétaire de la machine d'expliquer le contenu de ce manuel aux personnes (utilisateurs, mécaniciens, etc.) qui ne maîtrisent pas suffisamment la langue dans laquelle il est rédigé ; d'autres langues sont disponibles sur notre site.
- Ne confiez l'utilisation de la machine qu'à des personnes formées à son utilisation, responsable et physiquement aptes, connaissant parfaitement les procédures d'utilisation sécuritaire, les commandes et la signification des panneaux et instructions de sécurité. Ne confiez jamais l'utilisation ou l'entretien de la machine à des enfants ou à des personnes non qualifiées. Certaines législations imposent un âge minimum pour l'utilisation de ce type d'appareil.
- N'utilisez pas la machine près de fortes dénivellations, fossés, berges, étendues d'eau ou tout autre danger, ni sur des pentes de plus de 15 degrés.
- N'approchez pas les mains ou les pieds des composants mobiles de la machine.
- N'utilisez jamais la machine si les protections, les carters ou les capots sont endommagés. Les capots, carters, contacteurs et autres dispositifs de sécurité doivent toujours être en place et en bon état de marche.
- Arrêtez la machine, coupez le moteur et enlevez la clé avant d'effectuer un entretien, de faire le plein de carburant ou d'éliminer une obstruction sur la machine.

# Indicateur de pente

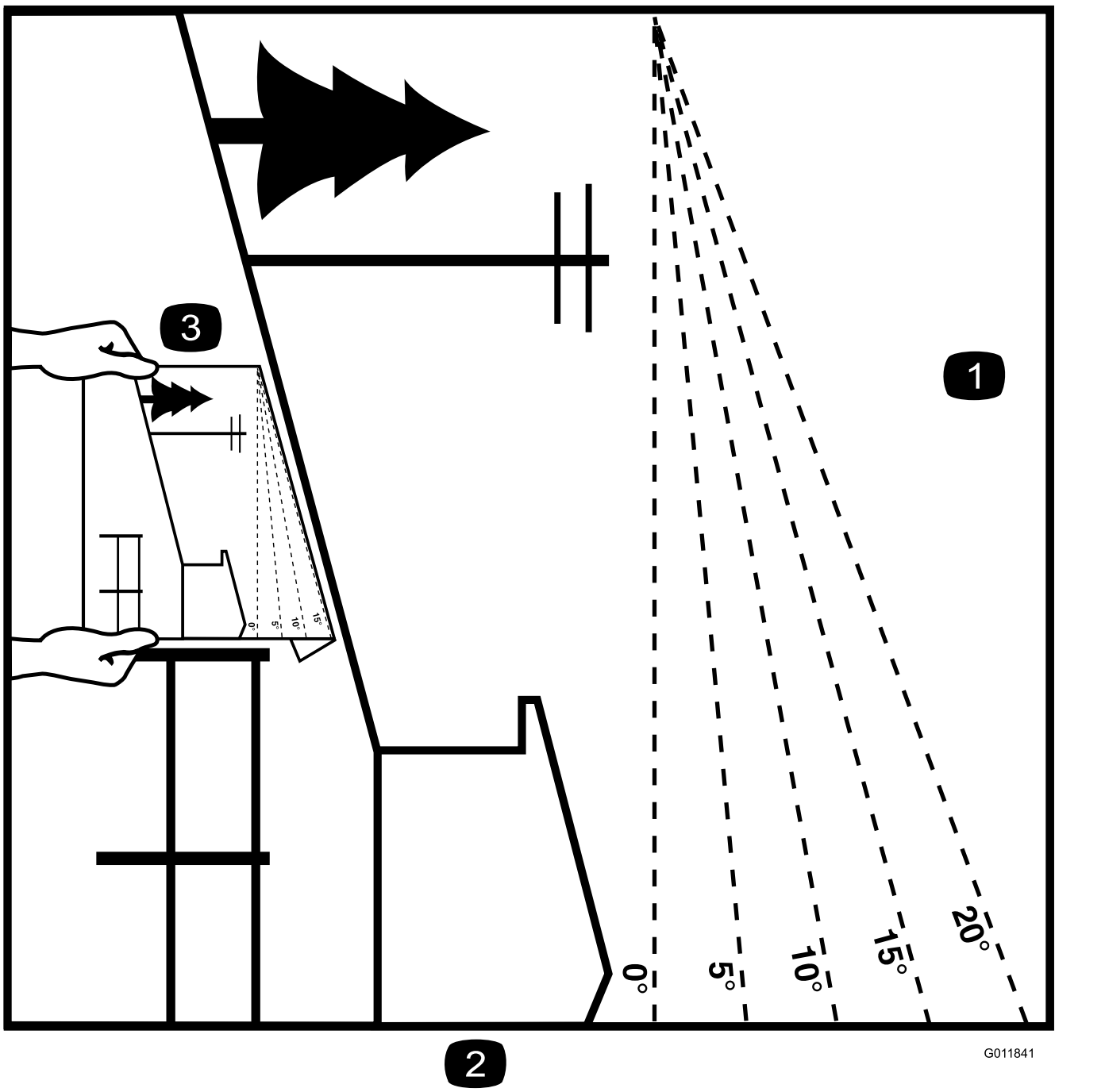


**Figure 4**

Vous pouvez faire une copie de cette page pour votre usage personnel.

1. Vous pouvez utiliser la machine sur une pente maximale de **15 degrés**. Utilisez le graphique de mesure de la pente pour déterminer le degré d'une pente avant d'utiliser la machine. **N'utilisez pas la machine sur des pentes de plus de 15 degrés.** Pliez le long de la ligne correspondant à la pente recommandée.
2. Alignez ce bord avec une surface verticale (arbre, bâtiment, piquet de clôture, poteau, etc.).
3. Exemple de comparaison d'une pente avec le bord replié

# Autocollants de sécurité et d'instruction

Des autocollants de sécurité et des instructions bien visibles par l'opérateur sont placés près de tous les endroits potentiellement dangereux. Remplacez tout autocollant endommagé ou manquant.




decalbatterysymbols

**Symboles utilisés sur la batterie**

Certains ou tous les symboles suivants figurent sur la batterie.

1. Risque d'explosion
2. Restez à distance des flammes nues ou des étincelles, et ne fumez pas
3. Liquide caustique/risque de brûlure chimique
4. Portez une protection oculaire.
5. Lisez le *Manuel de l'utilisateur*.
6. Tenez tout le monde à une distance suffisante de la batterie.
7. Portez une protection oculaire ; les gaz explosifs peuvent causer la cécité et d'autres blessures.
8. L'acide de la batterie peut causer la cécité ou des brûlures graves.
9. Rincez immédiatement les yeux avec de l'eau et consultez un médecin rapidement.
10. Contient du plomb – ne mettez pas au rebut

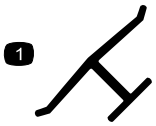


decaloemmarkt

**Marque du fabricant**

1. Identifie la lame comme pièce d'origine.




decal93-7009

**93-7009**

1. Attention – n'utilisez pas la tondeuse avec le déflecteur relevé ou sans le déflecteur. Le déflecteur doit rester en place.
2. Risque de coupure/mutilation des mains ou des pieds par la lame de la tondeuse – ne vous approchez pas des pièces mobiles.

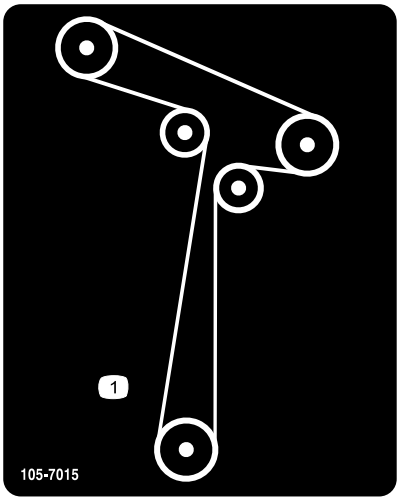


decal105-7015

**105-7015**

Pour les modèles équipés de plateaux de coupe de 107 cm

1. Acheminement de la courroie

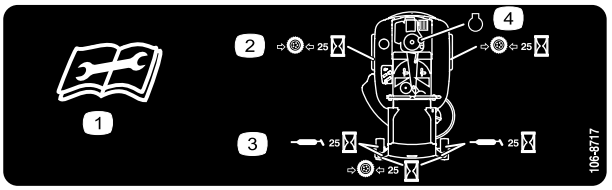


decal106-8717

**106-8717**

1. Lisez les instructions avant de procéder à l'entretien ou à des révisions.
2. Contrôlez la pression des pneus toutes les 25 heures de fonctionnement.
3. Graissez toutes les 25 heures de fonctionnement.
4. Moteur

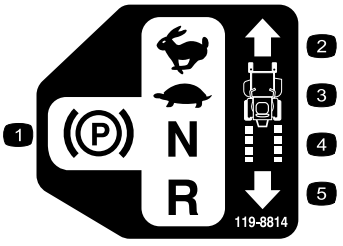


decal119-8814

**119-8814**

1. Position de stationnement.
2. Grande vitesse
3. Bas régime
4. Point mort
5. Marche arrière

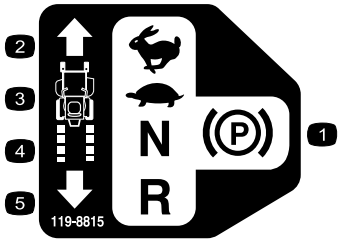


decal119-8815

**119-8815**

1. Position de stationnement.
2. Grande vitesse
3. Bas régime
4. Point mort
5. Marche arrière

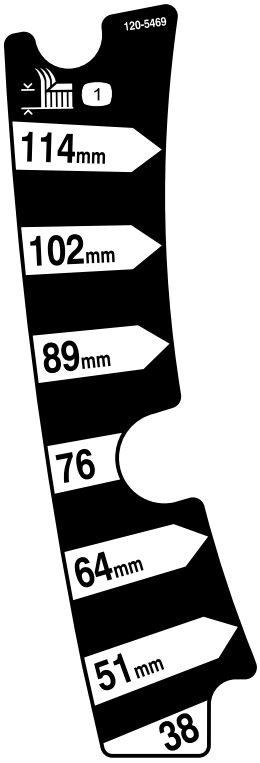


decal120-5469

**120-5469**

1. Hauteur de coupe

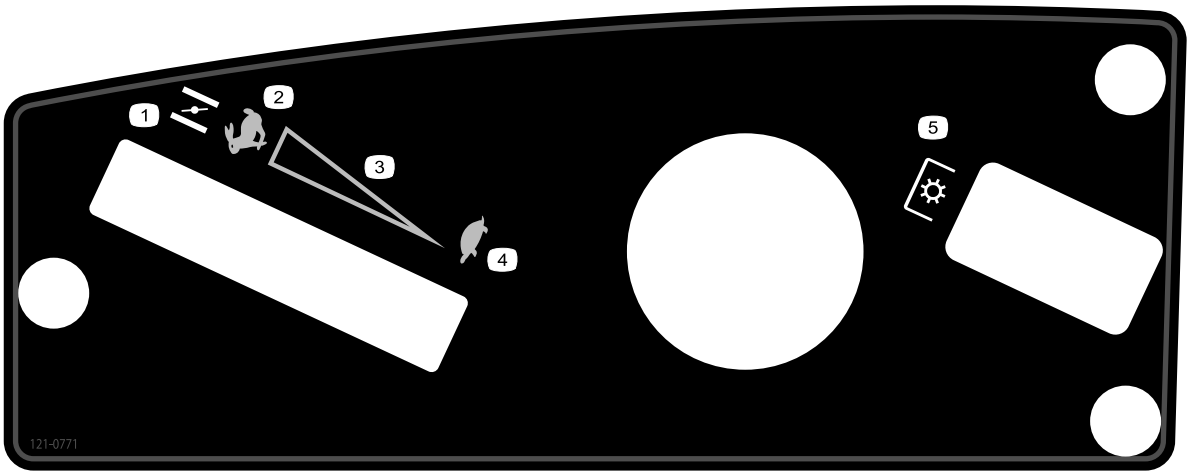


decal121-0771

**121-0771**

1. Starter
2. HAUT RÉGIME
3. Réglage variable continu
4. BAS RÉGIME
5. Prise de force (PDF), commande des lames

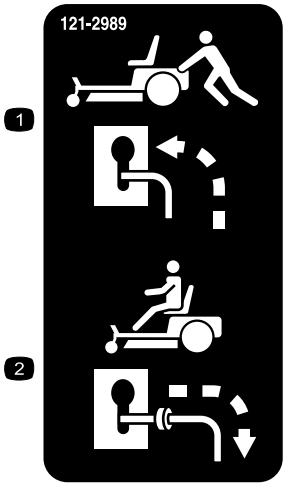


decal121-2989b

**121-2989**

1. Position des leviers de dérivation pour pousser la machine
2. Position des leviers de dérivation pour utiliser la machine

---

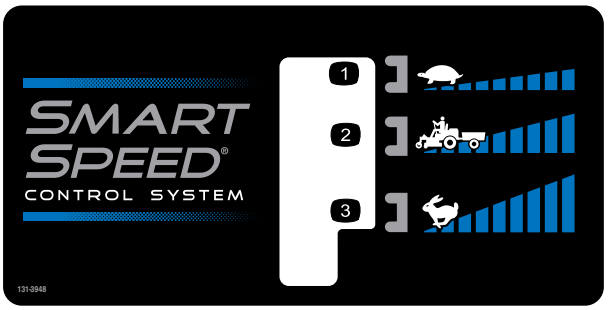


decal131-3948

**131-3948**

1. Petite vitesse
2. Remorquage
3. Grande vitesse

---

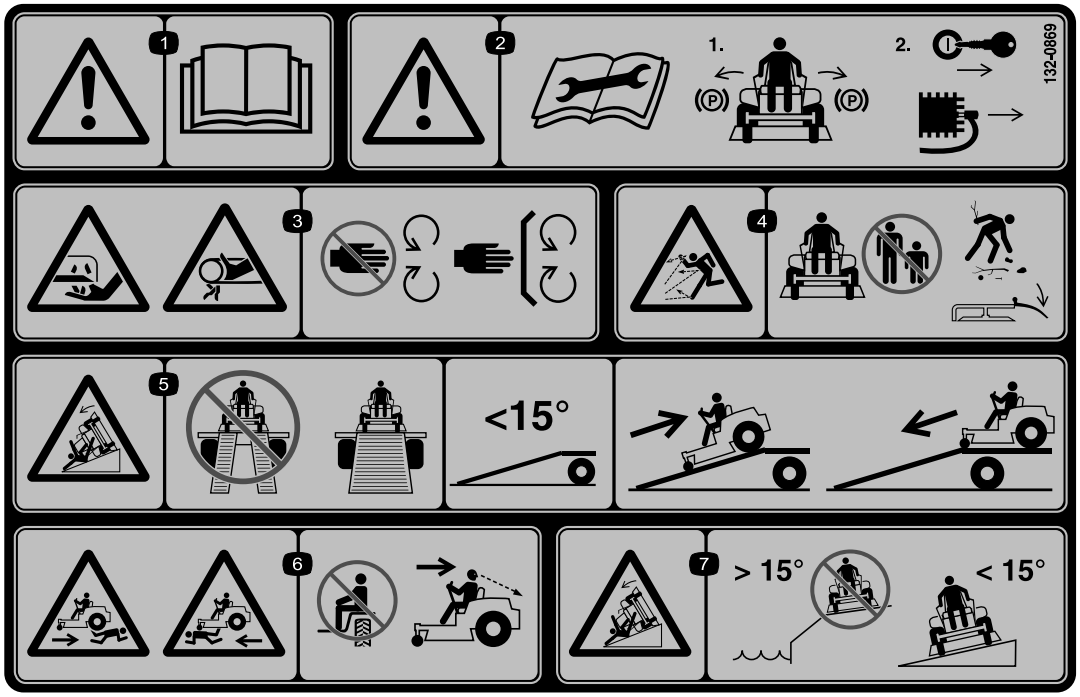


decal132-0869

**132-0869**

**Remarque:** Cette machine est conforme au test de stabilité standard de l'industrie pour les essais de stabilité statique latérale et longitudinale par rapport à la pente maximale recommandée, indiquée sur l'autocollant. Lisez les instructions relatives à l'utilisation de la machine sur les pentes figurant dans le *Manuel de l'utilisateur* pour déterminer si les conditions d'utilisation et le site actuels se prêtent à l'utilisation de la machine. Les variations de terrain peuvent modifier le fonctionnement de la machine sur les pentes. Dans la mesure du possible, gardez les unités de coupe abaissées au sol quand vous utilisez la machine sur une pente. La machine peut devenir instable si vous levez les unités de coupe alors qu'elle se déplace sur une pente.

1. Attention – lisez le *Manuel de l'utilisateur*.
2. Attention – avant d'effectuer tout entretien, serrez le frein de stationnement, enlevez la clé et débranchez la bougie.
3. Risque de coupure des mains par la lame de la tondeuse ; risque de pincement des mains par la courroie – n'approchez pas les mains ou les pieds des pièces mobiles et gardez toutes les protections en place.
4. Risque de projections d'objets – ne laissez personne s'approcher de la machine ; enlevez les débris de la zone de travail avant de tondre ; laissez le déflecteur abaissé.
5. Risque de renversement sur la rampe – lorsque vous chargez la machine sur une remorque, n'utilisez pas de rampes doubles ; utilisez toujours une rampe d'une seule pièce suffisamment large pour la machine et offrant une pente de moins de 15 degrés ; montez la rampe en marche arrière et descendez-la en marche avant.
6. Risque de blessures – ne transportez jamais de passagers ; regardez derrière vous lorsque vous tondez en marche arrière.
7. Risque de renversement sur les pentes – n'utilisez pas la machine sur des pentes situées près d'une étendue d'eau ; n'utilisez pas la machine sur des pentes de plus de 15 degrés.

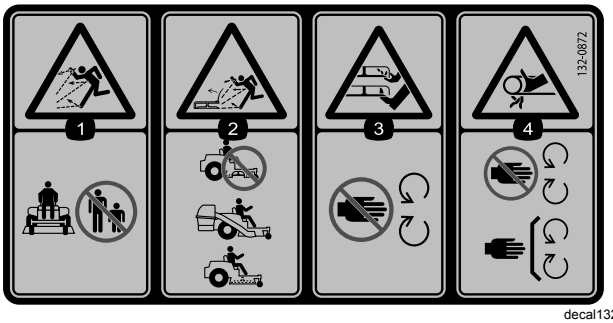


decal132-0872

**132-0872**

1. Risque de projections d'objets – n'autorisez personne à s'approcher de la machine.
2. Risque de projections d'objets par le déflecteur relevé – n'utilisez pas la machine sans fermer le plateau de coupe ; utilisez un système de ramassage ou un déflecteur.
3. Risque de sectionnement des mains ou des pieds – ne vous approchez pas des pièces mobiles.
4. Risque de coincement – ne vous approchez pas des pièces mobiles et laissez toutes les protections et capots en place.

---

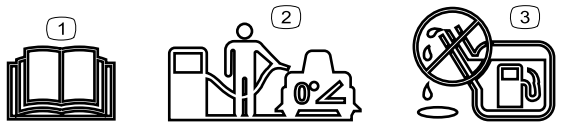


decal138-2456

**138-2456**

1. Lisez le *Manuel de l'utilisateur*.
2. Pour faire le plein de carburant, garez la machine sur une surface plane et horizontale.
3. Ne remplissez pas excessivement le réservoir de carburant.

---

# Vue d'ensemble du produit

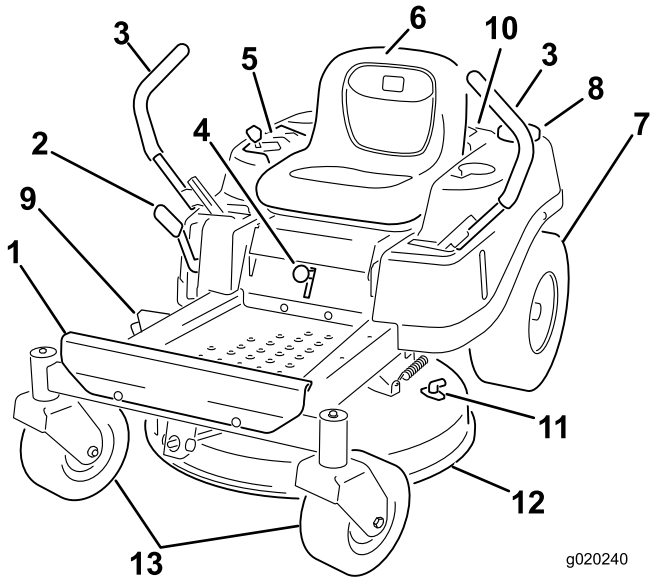


g020240

**Figure 5**

1. Repose-pieds
2. Levier de sélection de hauteur de coupe
3. Levier de commande de déplacement
4. Levier Smart Speed™
5. Panneau de commande
6. Siège de l'utilisateur
7. Roue motrice arrière
8. Bouchon du réservoir de carburant
9. Déflecteur
10. Moteur
11. Raccord de lavage
12. Plateau de coupe
13. Roues pivotantes avant

# Commandes

Avant de mettre le moteur en marche et d'utiliser la machine, familiarisez-vous avec toutes les commandes.

## Panneau de commande

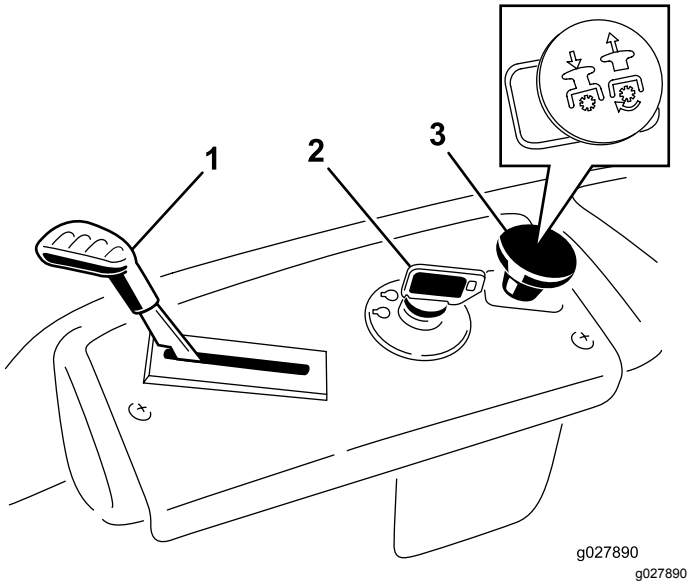


**Figure 6**

Panneau de commande

1. Commande d'accélérateur/starter
2. Commutateur d'allumage
3. Commande des lames (prise de force)

## Commutateur d'allumage

Le commutateur d'allumage sert à démarrer et arrêter le moteur, et comporte 3 positions : ARRÊT, CONTACT et DÉMARRAGE. Voir Démarrage du moteur (page 25).

## Commande d'accélérateur/starter

Les commandes d'accélérateur et de starter sont combinés dans une seule commande. L'accélérateur commande le régime moteur et peut se régler à l'infini entre BAS RÉGIME et HAUT RÉGIME (Figure 6).

## Commande des lames (prise de force)

La commande des lames, représentée par le symbole de prise de force (PDF), engage et désengage l'entraînement des lames (Figure 6).

## Leviers de commande de déplacement

Les leviers de commande de déplacement permettent de conduire la machine en marche avant, en marche arrière et de tourner à droite ou à gauche (Figure 5).

## Position de stationnement

Quand vous descendez de la machine, écartez les leviers de commande vers l'extérieur, du centre à la position de STATIONNEMENT (Figure 23). Placez toujours les leviers de commande à la position de STATIONNEMENT avant d'arrêter la machine ou de la laisser sans surveillance.

## Levier du système de commande Smart Speed™

Le levier du système de commande Smart Speed™ est situé sous la position d'utilisation et vous permet de choisir entre 3 gammes de vitesses : finition, remorquage et tonte (Figure 26).

## Regard de carburant

Le regard de carburant, situé sur le côté gauche de la machine, vous permet de vérifier que le réservoir contient du carburant (Figure 7).

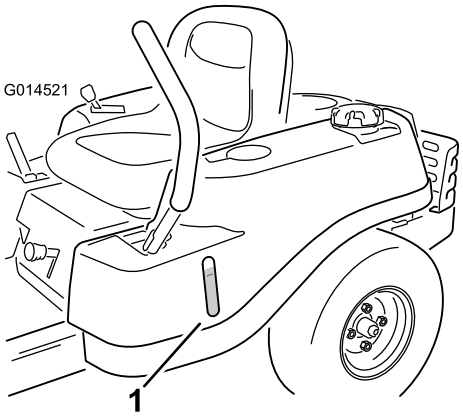


**Figure 7**

1. Regard de carburant

## Levier de sélection de hauteur de coupe

Le levier de sélection de hauteur de coupe permet d'abaisser et d'élever le plateau de coupe sans quitter le siège. Le plateau de coupe s'élève quand vous tirez le levier vers vous et s'abaisse quand vous le poussez vers le bas. Arrêtez toujours la machine avant de modifier la hauteur de coupe (Figure 27).

## Outils et accessoires

Une sélection d'outils et d'accessoires agréés par Toro est disponible pour augmenter et améliorer les capacités de la machine. Contactez votre concessionnaire-réparateur ou distributeur Toro agréé ou rendez-vous sur www.Toro.com pour obtenir une liste de tous les accessoires et outils agréés.

Pour garantir un rendement optimal et la sécurité continue de la machine, utilisez uniquement des pièces de rechange et accessoires Toro d'origine. Les pièces de rechange et accessoires provenant d'autres constructeurs peuvent être dangereux et leur utilisation risque d'annuler la garantie de la machine.

# Utilisation

**Remarque:** Les côtés gauche et droit de la machine sont déterminés d'après la position d'utilisation normale.

# *Avant l'utilisation*

## Contrôles de sécurité avant l'utilisation

- Examinez la zone de travail pour déterminer quels accessoires et équipements vous permettront d'exécuter votre tâche correctement et sans danger. Utilisez uniquement les accessoires et équipements agréés par Toro.
- Inspectez la zone de travail et enlevez tous les objets susceptibles d'être projetés par la machine (pierres, jouets, branches, ossements, etc.). Ces objets peuvent être éjectés ou gêner le fonctionnement de la machine, et vous blesser ou blesser d'autres personnes.
- Portez un équipement de protection individuelle adapté, comme des lunettes de sécurité, des chaussures solides à semelle antidérapante et des protecteurs d'oreilles. Si vos cheveux sont longs, attachez-les et ne portez pas de vêtements amples ni de bijoux pendants qui pourraient se prendre dans les pièces mobiles.

**⚠ PRUDENCE**

**Cette machine produit au niveau de l'oreille de l'utilisateur un niveau sonore de plus de 85 dBA qui peut entraîner des déficiences auditives en cas d'exposition prolongée.**

**Portez des protecteurs d'oreilles quand vous utilisez la machine.**

- Vérifiez toujours que les commandes de présence de l'utilisateur, les contacteurs de sécurité et les capots de protection sont en place et en bon état. N'utilisez pas la machine en cas de mauvais fonctionnement.
- N'utilisez pas la tondeuse lorsque des personnes, en particulier des enfants, ou des animaux familiers se trouvent à proximité. Arrêtez la machine et le(s) accessoire(s) si quelqu'un entre dans la zone de travail.
- N'utilisez pas la machine sans que le système de ramassage au complet, le déflecteur d'éjection ou d'autres dispositifs de sécurité soient en place et en bon état de marche. Les éléments du bac à herbe peuvent s'user, se détériorer ou être endommagés, et risquent ainsi d'exposer

les pièces mobiles ou de projeter des objets. Contrôlez fréquemment l'usure ou la détérioration des composants et remplacez-les au besoin par des pièces recommandées par le fabricant.

# Avant de démarrer

Faites le plein du réservoir de carburant sur une surface plane et horizontale. Pour tout renseignement complémentaire sur l'essence, reportez-vous aux **Recommandations relatives au carburant** à la section Spécifications.

N'ajoutez **pas** d'huile à l'essence.

Ne remplissez **pas** excessivement le réservoir de carburant. Remplissez le réservoir de carburant jusqu'à la base du goulot de remplissage. L'espace au-dessus doit rester vide pour permettre à l'essence de se dilater. Ne remplissez pas excessivement pour ne pas causer de fuite de carburant ou de dommages au moteur ou au système antipollution.

Assurez-vous de comprendre parfaitement les commandes, leur emplacement, leur fonctionnement et les exigences de sécurité afférentes.

Reportez-vous à la section Entretien et effectuez tous les contrôles et entretiens nécessaires.

# Sécurité relative au carburant

Faites preuve de la plus grande prudence quand vous manipulez du carburant.

**⚠ DANGER**

**Dans certaines circonstances, l'essence est extrêmement inflammable et ses vapeurs sont hautement explosives.**

**Un incendie ou une explosion causé(e) par l'essence peut vous brûler, ainsi que d'autres personnes, et causer des dommages matériels.**

- **Faites le plein du réservoir de carburant à l'extérieur sur un sol plat et horizontal, dans un endroit bien dégagé et lorsque le moteur est froid. Essuyez toute essence répandue.**
- **Ne faites jamais le plein ni la vidange du réservoir à dans un local ou une remorque fermé(e).**
- **Ne remplissez pas le réservoir complètement. Remplissez le réservoir de carburant jusqu'à la base du goulot de remplissage. L'espace au-dessus doit rester vide pour permettre à l'essence de se dilater. Ne remplissez pas excessivement pour ne pas causer de fuite de carburant ou de dommages au moteur ou au système antipollution.**
- **Ne fumez jamais en manipulant de l'essence et tenez-vous à l'écart des flammes nues ou des sources d'étincelles qui pourraient enflammer les vapeurs d'essence.**
- **Conservez l'essence dans un récipient homologué et hors de la portée des enfants.**
- **Faites le plein de carburant avant de mettre le moteur en marche. N'enlevez jamais le bouchon du réservoir de carburant et n'ajoutez jamais de carburant lorsque le moteur tourne ou qu'il est chaud.**
- **Si vous renversez du carburant, ne démarrez pas le moteur à cet endroit. Éloignez la machine du carburant renversé et évitez de créer des sources d'inflammation jusqu'à dissipation complète des vapeurs de carburant.**
- **N'utilisez pas la machine si elle n'est pas équipée du système d'échappement complet et en bon état de marche.**

**⚠ DANGER**

**Dans certaines circonstances, de l'électricité statique peut se former lors du ravitaillement, produire une étincelle et enflammer les vapeurs d'essence. Un incendie ou une explosion causé(e) par l'essence peut vous brûler, ainsi que d'autres personnes, et causer des dommages matériels.**

- **Posez toujours les bidons d'essence sur le sol, à l'écart du véhicule, avant de les remplir.**
- **Ne remplissez pas les bidons d'essence à l'intérieur d'un véhicule ou dans la caisse d'un véhicule utilitaire, car la moquette intérieure ou le revêtement en matière plastique de la caisse risque d'isoler le bidon et de freiner l'élimination de l'électricité statique éventuellement produite.**
- **Dans la mesure du possible, descendez la machine du véhicule ou de la remorque et posez-la à terre avant de remplir le réservoir de carburant.**
- **Si ce n'est pas possible, laissez la machine dans le véhicule ou sur la remorque, mais remplissez le réservoir à l'aide d'un bidon, et non directement à la pompe.**
- **En cas de remplissage à la pompe, maintenez le pistolet en contact avec le bord du réservoir ou du bidon, jusqu'à ce que le remplissage soit terminé. N'utilisez pas de dispositif de verrouillage du pistolet en position ouverte.**

**⚠ ATTENTION**

**L'essence est toxique voire mortelle en cas d'ingestion. Des cancers ont été constatés chez les animaux de laboratoire exposés de manière prolongée à la vapeur de carburant. Des blessures ou maladies graves sont possibles si les précautions d'usage ne sont pas respectées.**

- **Évitez de respirer les vapeurs de carburant de façon prolongée.**
- **N'approchez pas le visage du pistolet ni de l'ouverture du réservoir de carburant ou de conditionneur.**
- **N'approchez pas l'essence des yeux et de la peau.**
- **N'amorcez jamais la vidange avec la bouche.**

Pour éviter les incendies :

- Ne laissez pas l'herbe, les feuilles, la graisse ou l'huile, et autres débris s'accumuler sur et autour du moteur.
- Nettoyez les coulées éventuelles d'huile et de carburant, et éliminez les débris imbibés de carburant.
- Laissez refroidir la machine avant de la remiser dans un local fermé. Ne la remisez pas près d'une flamme ou dans un local fermé où se trouve une veilleuse ou un appareil de chauffage.

# Ajout de carburant

## Carburant recommandé

- Pour assurer le fonctionnement optimal de la machine, utilisez uniquement de l'essence sans plomb propre et fraîche (stockée depuis moins d'un mois) ayant un indice d'octane de 87 ou plus (méthode de calcul [R+M]/2).
- **Éthanol** : De l'essence contenant jusqu'à 10 % d'éthanol (essence-alcool) ou 15 % de MTBE (éther méthyltertiobutylique) par volume peut être utilisée. L'éthanol et le MTBE sont deux produits différents. L'utilisation d'essence contenant 15 % d'éthanol (E15) par volume n'est pas agréée. **N'utilisez jamais d'essence contenant plus de 10 % d'éthanol par volume**, comme E15 (qui contient 15 % d'éthanol), E20 (qui contient 20 % d'éthanol) ou E85 (qui contient jusqu'à 85 % d'éthanol). L'utilisation d'essence non agréée peut entraîner des problèmes de performances et/ou des dommages au moteur qui peuvent ne pas être couverts par la garantie.
- N'utilisez **pas** d'essence contenant du méthanol.

- Ne stockez **pas** le carburant dans le réservoir ou dans des bidons de carburant pendant l'hiver, à moins d'utiliser un stabilisateur de carburant.
- N'ajoutez **pas** d'huile à l'essence.

## Utilisation d'un stabilisateur/conditionneur

Utilisez un additif stabilisateur/conditionneur dans la machine pour :

- Que le carburant reste frais plus longtemps quand il est utilisé conformément aux indications du fabricant du stabilisateur.
- Nettoyer le moteur lorsqu'il tourne.
- Éviter la formation d'un dépôt gommeux dans le circuit d'alimentation, qui pourrait entraîner des problèmes de démarrage.

  ***Important:*** **N'utilisez pas d'additifs contenant du méthanol ou de l'éthanol.**

  Ajoutez au carburant la quantité appropriée de stabilisateur/conditionneur.

  **Remarque:** L'efficacité des stabilisateurs/conditionneurs est optimale lorsqu'ils sont mélangés à du carburant frais. Pour réduire les risques de formation de dépôts visqueux dans le circuit d'alimentation, utilisez toujours un stabilisateur dans l'essence.

## Remplissage du réservoir de carburant

1. Garez la machine sur un sol plat et horizontal.
2. Serrez le frein de stationnement.
3. Coupez le moteur et enlevez la clé.
4. Nettoyez la surface autour du bouchon du réservoir de carburant.
5. Remplissez le réservoir de carburant jusqu'à la base du goulot de remplissage (Figure 8).

   **Remarque:** Ne remplissez pas complètement le réservoir de carburant. L'espace au-dessus doit rester vide pour permettre au carburant de se dilater.

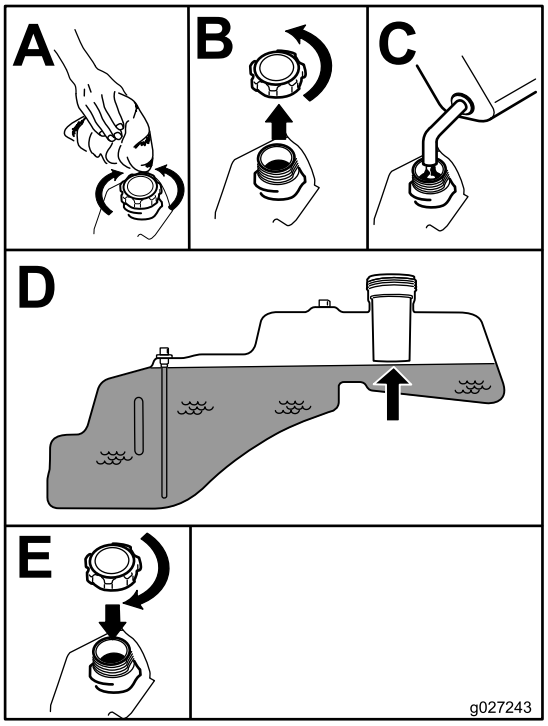


g027243

**Figure 8**

# Procédures d'entretien quotidien

Avant de démarrer la machine chaque jour, effectuez les procédures décrites à la section Entretien (page 34).

# Rodage d'une machine neuve

Les moteurs neufs demandent un certain temps pour développer toute leur puissance. Les plateaux de coupe et les systèmes d'entraînement neufs présentent plus de friction, ce qui augmente la charge sur le moteur. Prévoyez 40 à 50 heures de rodage pour les machines neuves afin de leur permettre de développer toute leur puissance et d'offrir des performances optimales.

# Utilisation du système de sécurité

**⚠ ATTENTION**

**Si les contacteurs de sécurité sont déconnectés ou endommagés, la machine peut se mettre en marche inopinément et causer des blessures.**

- **Ne modifiez pas abusivement les contacteurs de sécurité.**
- **Vérifiez chaque jour le fonctionnement des contacteurs de sécurité et remplacez ceux qui sont endommagés avant d'utiliser la machine.**

## Principe du système de sécurité

Le système de sécurité est conçu pour empêcher le démarrage du moteur, sauf si :

- La commande des lames (PDF) est désengagée.
- Les leviers de commande de déplacement sont à la position de STATIONNEMENT.

Le système de sécurité est également prévu pour arrêter le moteur lorsque les leviers de commande quittent la position de STATIONNEMENT et que vous vous soulevez du siège.

## Contrôle du système de sécurité

Contrôlez le système de sécurité avant chaque utilisation de la machine. Si le système de sécurité ne fonctionne pas comme spécifié ci-dessous, faites-le immédiatement réviser par un concessionnaire-réparateur agréé.

1. Asseyez-vous sur le siège, placez les leviers de commande à la position de STATIONNEMENT et la commande des lames en position ENGAGÉE. Essayez de démarrer le moteur ; le démarreur ne doit pas fonctionner.
2. Asseyez-vous sur le siège et placez la commande des lames en position DÉSENGAGÉE. Amenez l'un des leviers de commande de déplacement au centre, en position déverrouillée. Essayez de mettre le moteur en marche ; le démarreur ne doit pas fonctionner. Répétez la procédure avec l'autre levier de déplacement.
3. Asseyez-vous sur le siège, amenez la commande des lames en position DÉSENGAGÉE et verrouillez les leviers de commande de déplacement à la position de STATIONNEMENT. Démarrez le moteur. Lorsque le moteur tourne, placez la commande des lames en position engagée et soulevez-vous légèrement du siège ; le moteur doit s'arrêter.
4. Asseyez-vous sur le siège, amenez la commande des lames en position DÉSENGAGÉE et verrouillez les leviers de commande de déplacement à la position de STATIONNEMENT. Démarrez le moteur. Lorsque le moteur tourne, amenez les leviers de commande de déplacement au centre en position déverrouillée, placez la commande des lames en position engagée et soulevez-vous légèrement du siège ; le moteur doit s'arrêter.

# Positionnement du siège

Vous pouvez avancer ou reculer le siège. Amenez le siège à la position la plus confortable pour vous, et offrant le meilleur contrôle de pour la conduite (Figure 9).

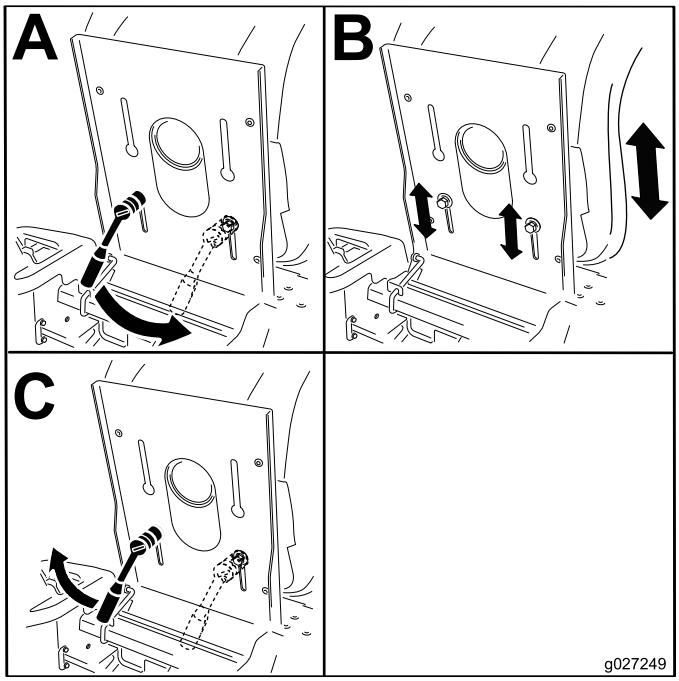


g027249

**Figure 9**

# Réglage des leviers de commande de déplacement

## Réglage de la hauteur des leviers

Vous pouvez régler la hauteur des leviers de commande de déplacement de manière à obtenir un confort maximum (Figure 10).

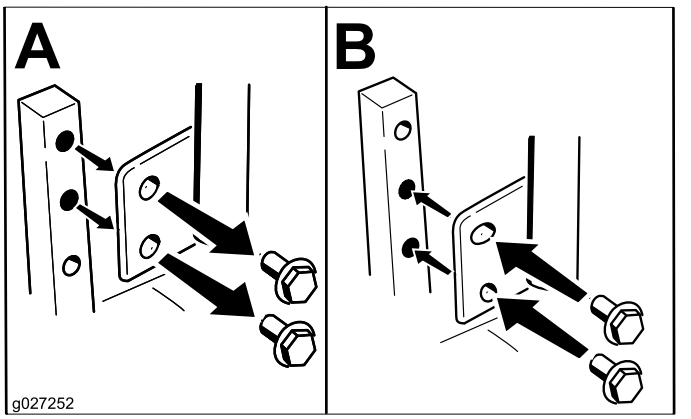


g027252

**Figure 10**

## Réglage de l'angle des leviers

Vous pouvez régler les leviers de commande de déplacement vers l'avant ou l'arrière de manière à obtenir un confort maximum.

1. Retirez le boulon supérieur qui fixe le levier de commande à l'arbre du bras de commande.
2. Desserrez le boulon inférieur jusqu'à ce qu'il soit possible de pivoter le levier de commande en avant ou en arrière (Figure 10).
3. Serrez les deux boulons pour fixer le levier de commande à sa nouvelle position.
4. Répétez la procédure pour l'autre levier de commande.

# Conversion à l'éjection latérale

## Machines équipées de plateaux de coupe de 81 cm

Le plateau de coupe et les lames fournis avec la machine ont été conçus pour procurer des performances de mulching et d'éjection latérale optimales.

### Dépose du couvercle d'éjection pour l'éjection latérale

1. Garez la machine sur un sol plat et horizontal, désengagez la commande des lames et serrez le frein de stationnement.
2. Avant de quitter la position d'utilisation, coupez le moteur, retirez la clé de contact et attendez l'arrêt complet de toutes les pièces mobiles.
3. Retirez l'écrou à oreilles et le boulon qui fixent l'obturateur d'éjection en place (Figure 11).

   **Remarque:** Conservez toutes les pièces pour un usage ultérieur.

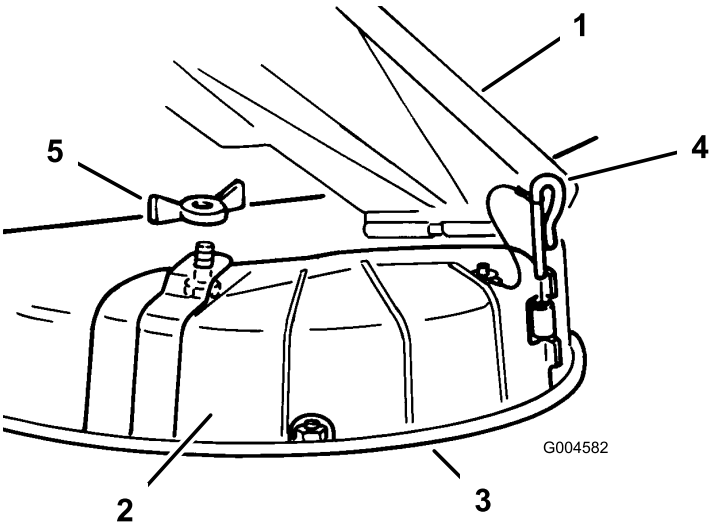


g004582

**Figure 11**

1. Déflecteur d'herbe
2. Couvercle d'éjecteur
3. Bord inférieur
4. Axe de pivotement
5. Écrou à oreilles

4. Enlevez l'axe de charnière qui fixe l'obturateur au plateau de coupe (Figure 11).
5. Soulevez l'obturateur et déposez-le du plateau de coupe.
6. Abaissez le déflecteur d'herbe sur l'ouverture d'éjection.

***Important:*** **La tondeuse doit être équipée d'un déflecteur d'herbe pivotant qui permet de disperser les déchets de tonte sur le côté et à la surface de la pelouse en mode éjection latérale.**

### Montage du couvercle d'éjection pour le mulching

1. Garez la machine sur un sol plat et horizontal, désengagez la commande des lames et serrez le frein de stationnement.
2. Avant de quitter la position d'utilisation, coupez le moteur, retirez la clé de contact et attendez l'arrêt complet de toutes les pièces mobiles.
3. Soulevez le déflecteur d'herbe et placez l'obturateur d'éjection sur l'ouverture et le bord inférieur du carter du plateau de coupe, avant de l'insérer dans la charnière avant (Figure 11).
4. Insérez l'axe dans la charnière (Figure 11).
5. Fixez l'obturateur d'éjection à la tondeuse à l'aide de l'écrou à oreilles (Figure 11).
6. Abaissez le déflecteur d'herbe sur l'ouverture d'éjection.

## Machines équipées de plateaux de coupe de 107 cm

Le plateau de coupe et les lames fournis avec la machine ont été conçus pour procurer des performances de mulching et d'éjection latérale optimales.

### Dépose du couvercle d'éjection pour l'éjection latérale

1. Garez la machine sur un sol plat et horizontal, désengagez la commande des lames et serrez le frein de stationnement.
2. Avant de quitter la position d'utilisation, coupez le moteur, retirez la clé de contact et attendez l'arrêt complet de toutes les pièces mobiles.
3. Dégagez le loquet à poignet flexible de la gâche sur le couvercle d'éjection et faites pivoter ce dernier sur la droite (Figure 12).

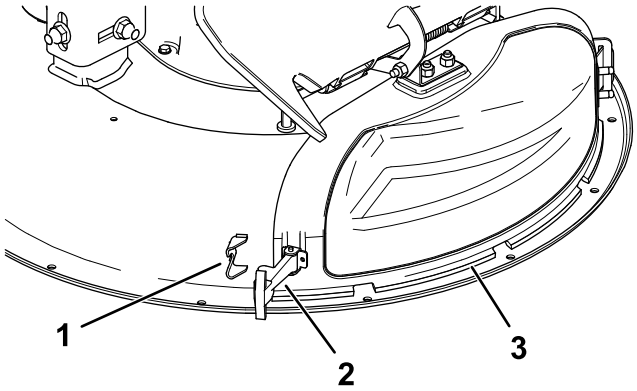


**Figure 12**

1. Gâche
2. Loquet
3. Couvercle d'éjection

4. Ouvrez le crochet de verrouillage sur le dessus du couvercle d'éjection pour le dégager de la tige de pivot (Figure 16).
5. Inclinez la languette en métal sur le couvercle d'éjection pour la sortir de la fente du support qui est soudé au plateau de coupe (Figure 13).

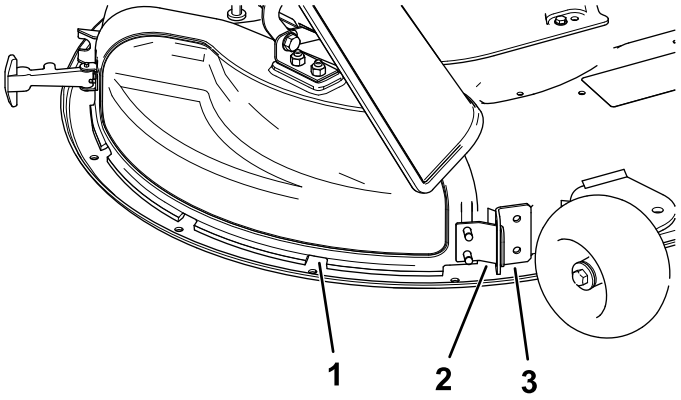


**Figure 13**

1. Couvercle d'éjection
2. Languette en métal
3. Support sur le plateau de coupe

### Montage du couvercle d'éjection pour le mulching

1. Garez la machine sur un sol plat et horizontal, désengagez la commande des lames et serrez le frein de stationnement.
2. Avant de quitter la position d'utilisation, coupez le moteur, retirez la clé de contact et attendez l'arrêt complet de toutes les pièces mobiles.
3. Inclinez la languette en métal sur le couvercle d'éjection pour la rentrer dans la fente du support qui est soudé au plateau de coupe (Figure 14).

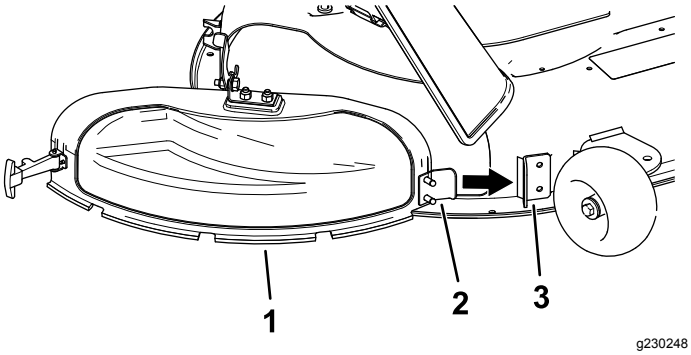


g230248

**Figure 14**

1. Couvercle d'éjection
2. Languette en métal
3. Support sur le plateau de coupe

4. Ramenez le couvercle d’éjection vers le plateau de coupe de sorte à les aligner (Figure 15).

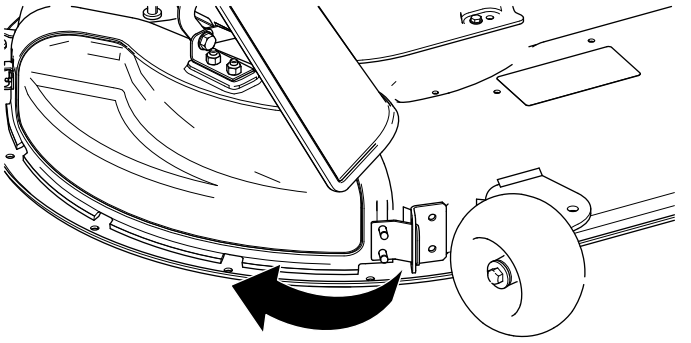

g230249

**Figure 15**

5. Sur le haut du couvercle d'éjection, accrochez le crochet de verrouillage à la tige de pivot du déflecteur (Figure 16).

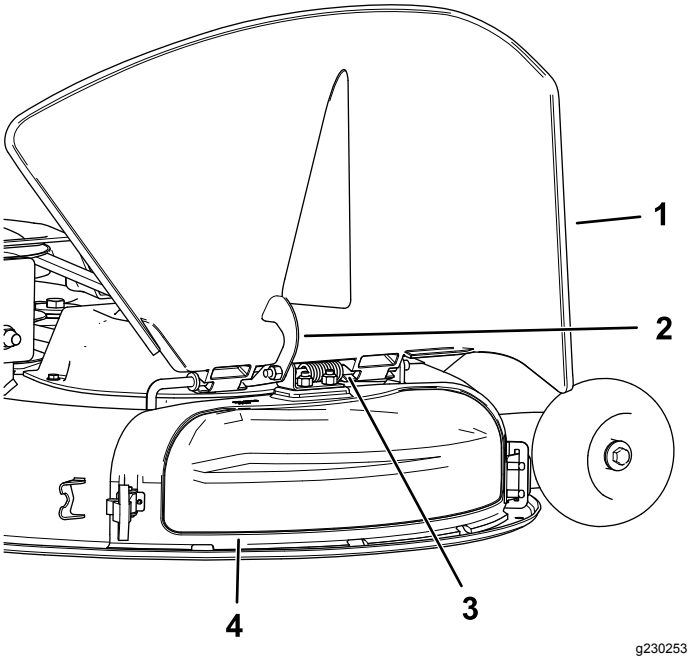


g230253

**Figure 16**

1. Déflecteur
2. Loquet
3. Tige de pivot
4. Couvercle d'éjection

6. Fixez le couvercle d'éjection au plateau de coupe en accrochant le verrou flexible du couvercle d'éjection au dispositif de verrouillage sur le plateau de coupe (Figure 12).

# *Pendant l'utilisation*

# Sécurité pendant l'utilisation

## Consignes de sécurité générales

L'opérateur doit consacrer toute son attention à l'utilisation de la machine. Ne vous livrez à **aucune** activité risquant de vous distraire, au risque de causer des dommages corporels ou matériels.

**⚠ ATTENTION**

**Les pièces du moteur, en particulier le silencieux, deviennent extrêmement chaudes pendant le fonctionnement. Leur contact peut causer de graves brûlures et enflammer les débris (feuilles, herbe, broussailles, etc.).**

- **Laissez refroidir les pièces du moteur, surtout le silencieux, avant de les toucher.**
- **Éliminez les débris accumulés sur le silencieux et autour du moteur.**

**⚠ ATTENTION**

**Les gaz d'échappement contiennent du monoxyde de carbone, un gaz inodore mortel.**

**Ne faites pas tourner le moteur à l'intérieur ou dans un petit espace confiné où le monoxyde de carbone dangereux dégagé par l'échappement peut s'accumuler.**

- Le propriétaire/l'utilisateur est responsable des dommages matériels ou corporels et peut les prévenir.
- Cette tondeuse n'est conçue que pour un seul utilisateur. Ne transportez pas de passagers et n'autorisez personne à s'approcher de la machine en marche.
- N'utilisez pas la machine sous l'emprise de l'alcool, de drogues ou de médicaments.
- Travaillez uniquement à la lumière du jour ou avec un bon éclairage artificiel.
- La foudre peut causer des blessures graves ou mortelles. Si vous voyez des éclairs ou que vous entendez le tonnerre, n'utilisez PAS la machine et mettez-vous à l'abri.
- Redoublez de prudence lorsque vous utilisez la machine équipée d'outils ou d'accessoires, tels des systèmes de ramassage. Ils peuvent modifier la stabilité et entraîner la perte du contrôle de la machine. Suivez les instructions d'utilisation des contrepoids si nécessaire.
- Ne vous approchez pas des trous, ornières, bosses, rochers et autres dangers cachés. Faites preuve de prudence à l'approche de tournants sans visibilité, de buissons, d'arbres, d'herbe haute ou autres obstacles susceptibles de gêner la vue. Les terrains irréguliers peuvent causer le retournement de la machine ou faire glisser l'opérateur et lui faire perdre l'équilibre.
- Vérifiez que tous les embrayages sont au point mort et que le frein de stationnement est serré avant de mettre le moteur en marche.
- Démarrez le moteur prudemment en vous conformant aux instructions et en évitant d'approcher les pieds des lames.
- N'utilisez jamais la tondeuse si les protections, les carters ou les capots sont endommagés. Les capots, carters, contacteurs et autres dispositifs de sécurité doivent toujours être en place et en bon état de marche.
- Ne vous tenez jamais devant l'ouverture d'éjection. Ne tondez jamais avec le volet d'éjection relevé, déposé ou modifié à moins qu'un système de ramassage ou de déchiquetage soit en place et fonctionne correctement.
- N'approchez jamais les mains ou les pieds des pièces mobiles. Dans la mesure du possible, n'effectuez pas de réglages moteur en marche.

**⚠ ATTENTION**

**Les pièces rotatives peuvent happer et coincer les mains, les pieds, les cheveux, les vêtements ou les accessoires. Le contact avec des pièces rotatives peut causer une amputation traumatisante ou de graves lacérations.**

- **– N'utilisez pas la machine si les protections, les capots et les dispositifs de sécurité ne sont pas en place et en bon état de fonctionnement.**
- **– Gardez les mains, les pieds, les cheveux, les bijoux et les vêtements éloignés des pièces rotatives.**

- Ne levez jamais le plateau de coupe pendant que les lames tournent.
- Sachez dans quel sens s'effectue l'éjection et faites en sorte qu'elle ne soit dirigée vers personne. N'éjectez pas l'herbe coupée contre un mur ou un obstacle, car elle pourrait ricocher dans votre direction. Arrêtez les lames, ralentissez et faites preuve de prudence lorsque vous traversez

des surfaces autres qu'une pelouse et quand vous déplacez la tondeuse entre les surfaces de travail.

- Restez vigilant, ralentissez et changez de direction avec prudence. Regardez derrière vous et de chaque côté avant de changer de direction. Ne tondez jamais en marche arrière, sauf en cas d'absolue nécessité.
- Ne modifiez pas le réglage du régulateur et ne faites pas tourner le moteur à un régime excessif.
- Placez la machine sur un sol plat et horizontal. Coupez le moteur, attendez l'arrêt complet de toutes les pièces mobiles et débranchez le fil de la ou des bougies.
  - Avant d'inspecter, de nettoyer ou d'effectuer toute opération sur la tondeuse.
  - Après avoir heurté un obstacle ou en cas de vibrations anormales (vérifiez l'état de la tondeuse et effectuez les réparations éventuellement nécessaires avant de la remettre en marche et de l'utiliser à nouveau).
  - Avant de dégager des obstructions.
  - Avant de quitter la tondeuse. Ne laissez pas la machine en marche sans surveillance.
- Coupez le moteur et attendez l'arrêt complet de toutes les pièces mobiles :
  - Avant de faire le plein de carburant.
  - Avant de vider le bac à herbe.
  - Avant de modifier la hauteur de coupe.
- Des accidents tragiques peuvent survenir si l'utilisateur ne sait pas que des enfants sont présents. Les enfants sont souvent attirés par la machine et l'activité de tonte. Ne partez jamais du principe que les enfants se trouvent encore à l'endroit où vous les avez vus pour la dernière fois.
  - Veillez à ce que les enfants restent hors de la zone de tonte, sous la garde d'un adulte responsable autre que l'utilisateur.
  - Montrez-vous vigilant et coupez le moteur de la machine si des enfants pénètrent dans la zone de travail.
  - Avant et pendant une marche arrière ou un changement de direction, vérifiez toujours qu'un enfant ne se tient pas juste derrière les roues de la machine, sur sa trajectoire ou sur les côtés.
  - N'autorisez jamais les enfants à utiliser la machine.
  - Ne transportez pas d'enfants, même si les lames sont arrêtées. Les enfants pourraient tomber et se blesser gravement ou compromettre le fonctionnement sûr de la machine. Les enfants qui ont été autorisés à monter sur la machine en marche par le passé peuvent apparaître subitement dans la zone de travail parce qu'ils veulent recommencer. Ils risquent alors d'être renversés ou écrasés par la machine.

## Consignes de sécurité pour l'utilisation sur des pentes

- Les pentes augmentent significativement les risques de perte de contrôle et de retournement de la machine pouvant entraîner des accidents graves, voire mortels. L'utilisateur est responsable de la sécurité d'utilisation de la machine sur les pentes. L'utilisation de la machine sur une pente, quelle qu'elle soit, demande une attention particulière. Avant d'utiliser la machine sur une pente, l'opérateur doit :
  - Lire et comprendre les instructions relatives à l'utilisation sur les pentes qui figurent dans le manuel et sur la machine.
  - Utiliser l'indicateur d'angle pour déterminer l'angle approximatif de la pente sur laquelle vous devez travailler.
  - Ne travaillez jamais sur des pentes de plus de 15 degrés.
  - Évaluer chaque jour l'état du terrain pour déterminer si la pente permet d'utiliser la machine sans risque. Faites preuve de bon sens et de discernement lors de cette évaluation. Les conditions changeantes du terrain, telle l'humidité, peuvent rapidement modifier le fonctionnement de la machine sur les pentes.
- Identifiez les dangers potentiels depuis le bas de la pente. N'utilisez pas la machine près de fortes dénivellations, fossés, berges, étendues d'eau ou autres dangers. La machine pourrait se retourner brusquement si une roue passe par-dessus une dénivellation quelconque et se retrouve dans le vide, ou si un bord s'effondre. Maintenez une distance de sécurité (deux fois la largeur de la machine) entre la machine et tout danger potentiel. Utilisez une tondeuse autotractée ou une débroussailleuse manuelle pour tondre sur ce type de terrain.

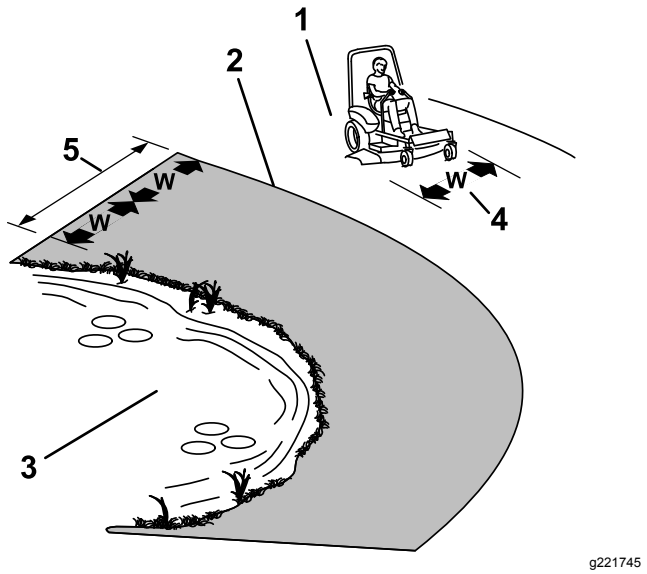


g221745

**Figure 17**

1. Zone de sécurité – utiliser la tondeuse sur des pentes de moins de 15 degrés
2. Zone dangereuse – utiliser une tondeuse autotractée et/ou une débroussailleuse manuelle sur les pentes de plus de 15 degrés
3. Eau
4. L = largeur de la machine
5. Maintenez une distance de sécurité (deux fois la largeur de la machine) entre la machine et tout danger potentiel.

- Évitez de démarrer, de vous arrêter ou de tourner sur les pentes. Ne changez pas soudainement de vitesse ou de direction; tournez lentement et graduellement.
- N'utilisez pas la machine si la motricité, la direction ou la stabilité peuvent être compromises. Tenez compte du fait que la motricité de la machine peut être réduite sur l'herbe humide, en travers des pentes ou dans les descentes. La perte d'adhérence des roues motrices peut faire patiner la machine et entraîner la perte du freinage et de la direction. La machine peut glisser même si les roues motrices ne tournent plus.
- Enlevez ou balisez les obstacles tels que fossés, trous, ornières, bosses, rochers ou autres dangers cachés. L'herbe haute peut masquer les accidents du terrain. Les irrégularités du terrain risquent de provoquer le retournement de la machine.
- Redoublez de prudence lorsque vous utilisez la machine équipée d'outils ou d'accessoires, tels des systèmes de ramassage. Ils peuvent modifier la stabilité et entraîner la perte du contrôle de la machine. Suivez les instructions d'utilisation des contrepoids.
- Dans la mesure du possible, gardez le plateau de coupe abaissé au sol quand vous utilisez la machine sur des pentes. La machine peut devenir instable si vous levez le plateau de coupe pendant l'utilisation sur une pente.

# Utilisation de la commande des lames (PDF)

La commande des lames (PDF) permet de démarrer et d'arrêter la rotation des lames et des autres accessoires qu'elle entraîne.

## Engagement de la commande des lames (PDF)

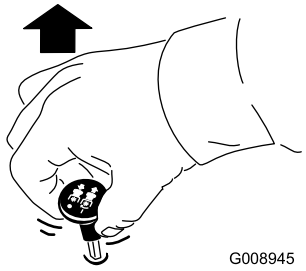


g008945

**Figure 18**

**Remarque:** Engagez toujours les lames en plaçant la commande d'accélérateur à la position HAUT RÉGIME (Figure 19).

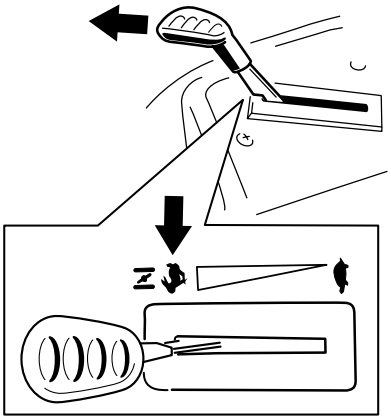

g186693

**Figure 19**

## Désengagement de la commande des lames (PDF)

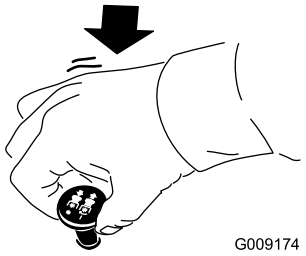


g009174

**Figure 20**

# Utilisation de l'accélérateur

Placez la commande d'accélérateur à mi-course entre les positions HAUT RÉGIME et BAS RÉGIME (Figure 21).

Sélectionnez toujours la position HAUT RÉGIME quand vous engagez la PDF.

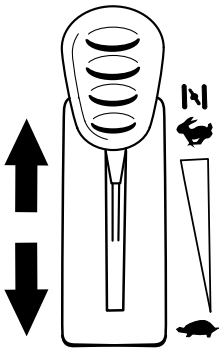

g187361

**Figure 21**

# Démarrage du moteur

***Important:*** **N'actionnez pas le démarreur plus de 5 secondes de suite. N'actionnez pas le démarreur pendant plus de 5 secondes de suite au risque de l'endommager. Si le moteur refuse de démarrer, patientez 10 secondes avant de faire une nouvelle tentative de démarrage.**

**Remarque:** Vous devrez éventuellement maintenir le levier contre la butée, à la position starter, pendant que vous tentez de démarrer le moteur (Figure 22).

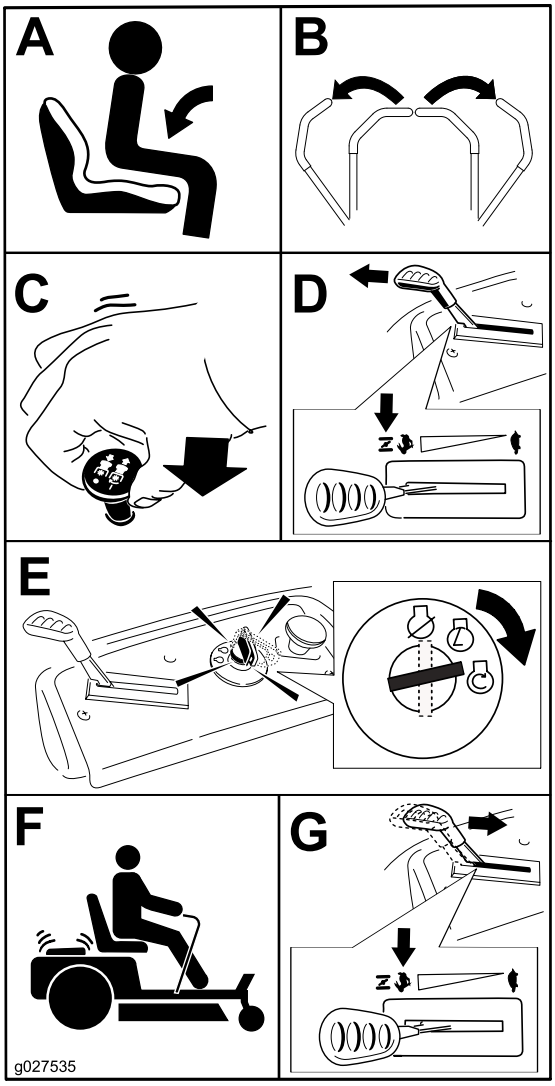


g027535

**Figure 22**

# Arrêt du moteur

1. Désengagez les lames en plaçant la commande des lames en position DÉSENGAGÉE (Figure 20).
2. Serrez le frein de stationnement ; voir Position de stationnement (page 13).
3. Amenez la commande d'accélérateur en position HAUT RÉGIME.
4. Tournez la clé en position ARRÊT et enlevez-la.

**⚠ PRUDENCE**

**Les enfants ou les personnes à proximité risquent de se blesser s'ils déplacent ou essayent d'utiliser la machine, lorsque celle-ci est laissée sans surveillance.**

**Retirez toujours la clé de contact et serrez le frein de stationnement si vous laissez la machine sans surveillance.**

# Utilisation des leviers de commande de déplacement

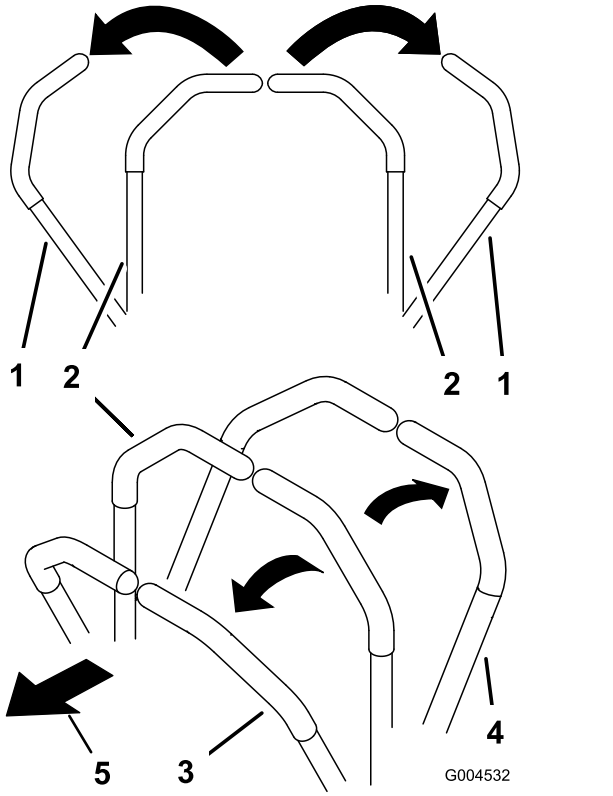


g004532

**Figure 23**

1. Levier de commande de déplacement – position de STATIONNEMENT
2. Position centrale de déverrouillage
3. Marche avant
4. Marche arrière
5. Avant de la machine

# Conduire la machine

Les roues motrices tournent indépendamment et sont entraînées par des moteurs hydrauliques sur chaque essieu. Vous pouvez faire tourner un côté en marche arrière et l'autre en marche avant, ce qui fait pivoter la machine au lieu de la faire changer de direction. La maniabilité de la machine en est grandement améliorée, mais il vous faudra peut-être un peu de temps pour vous adapter à cette manière de conduire.

La commande d'accélérateur agit sur le régime moteur qui se mesure en tours/minute (tr/min). Placez la commande d'accélérateur en position HAUT RÉGIME pour obtenir des performances optimales. Travaillez toujours à plein régime.

**⚠ ATTENTION**

**La machine peut tourner très rapidement. Vous pouvez perdre le contrôle de la machine et vous blesser gravement ou endommager la machine.**

- **Soyez extrêmement prudent dans les virages.**
- **Ralentissez avant de prendre des virages serrés.**

## Conduite en marche avant

**Remarque:** Faites toujours marche arrière et tournez avec précaution.

1. Amenez les leviers de commande de déplacement au centre, en position déverrouillée.
2. Pour vous déplacer en marche avant, poussez lentement les leviers de commande de déplacement vers l'avant (Figure 24).

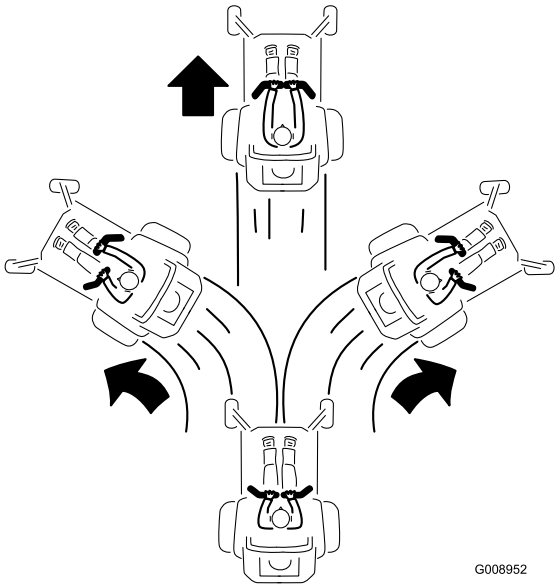


g008952

**Figure 24**

## Conduite en marche arrière

1. Amenez les leviers de commande de déplacement au centre, en position déverrouillée.
2. Pour vous déplacer en marche arrière, tirez lentement les leviers en arrière (Figure 25).

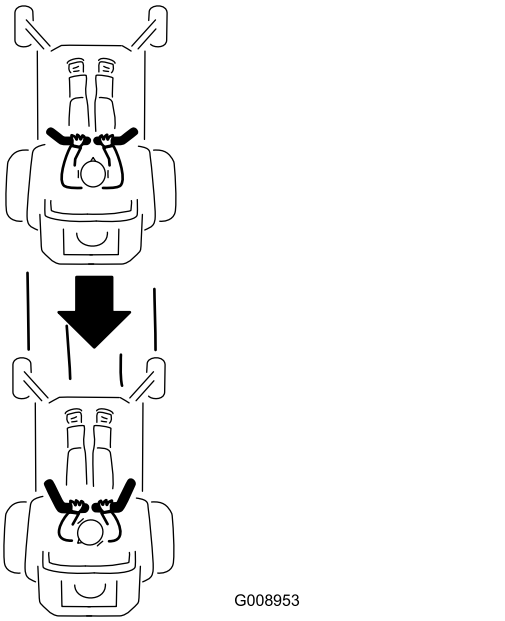


g008953

**Figure 25**

## Utilisation du système de commande Smart Speed™

Le levier du système de commande Smart Speed™ est situé sous la position d'utilisation (Figure 26), et permet à l'utilisateur de choisir entre 3 gammes de vitesses : tonte de finition, remorquage et tonte.

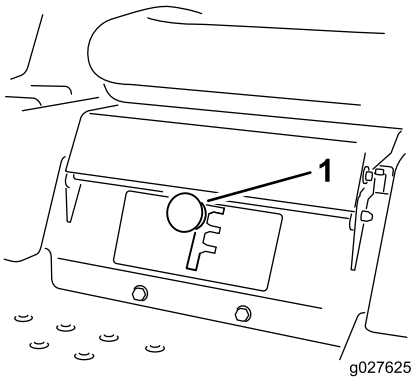


g027625

**Figure 26**

1. Levier de commande Smart Speed

Pour changer de vitesse, procédez comme suit :

1. Poussez les leviers de commande de déplacement au point mort puis vers l'extérieur, à la position de STATIONNEMENT.
2. Désengagez la commande des lames.
3. Placez le levier à la position voulue.

Les chiffres suivants ne sont fournis qu'à titre indicatif. Les réglages varient selon le type, l'humidité et la hauteur de l'herbe.

| Utilisations suggérées : | Tonte de finition | Remorquage | Tonte |
|---|---|---|---|
| Stationnement | X | | |
| Herbe épaisse et humide | X | | |
| Apprendre à se servir de la machine | X | | |
| Tonte de finition | X | | |
| Ramassage | | X | |
| Mulching | | X | |
| Remorquage d'accessoires | | X | |
| Tonte normale | | | X |
| Déplacer la machine | | | X |

### Tonte de finition

Cette vitesse est la plus basse. Il est conseillé d'utiliser cette vitesse dans les cas suivants :

- Stationnement

- Herbe épaisse et humide
- Apprendre à se servir de la machine
- Tonte de finition

**Remorquage**

Cette vitesse est la vitesse intermédiaire. Il est conseillé d'utiliser cette vitesse dans les cas suivants :

- Ramassage
- Mulching
- Remorquage d'accessoires

**Tonte**

Cette vitesse est la plus élevée. Il est conseillé d'utiliser cette vitesse dans les cas suivants :

- Tonte normale
- Déplacer la machine

# Utilisation de l'éjection latérale

La tondeuse est équipée d'un déflecteur d'herbe pivotant qui permet de disperser les déchets de tonte sur le côté et à la surface de la pelouse.

**⚠ DANGER**

**Si le déflecteur d'herbe, l'obturateur d'éjection ou le bac à herbe complet ne sont pas en place sur la machine, vous-même ou d'autres personnes peuvent être touchés par une lame ou des débris projetés. Le contact avec les lames en rotation et la projection de débris peuvent occasionner des blessures graves ou mortelles.**

- **N'enlevez jamais le déflecteur d'herbe du plateau de coupe, sa présence est nécessaire pour diriger l'herbe tondue sur le gazon. Si le déflecteur d'herbe est endommagé, remplacez-le immédiatement.**
- **Ne mettez jamais les mains ou les pieds sous le plateau de coupe.**
- **N'essayez jamais de dégager l'ouverture d'éjection ou les lames sans avoir au préalable amené la commande des lames (PDF) en position DÉSENGAGÉE, tourné la clé de contact sur ARRÊT et enlevé la clé.**
- **Vérifiez que le déflecteur d'herbe est abaissé.**

# Réglage de la hauteur de coupe

**Remarque:** La position de transport est la hauteur de coupe la plus élevée (115 mm), comme montré à la Figure 27.

La hauteur de coupe est commandée par le levier situé à droite de la position de conduite (Figure 27).

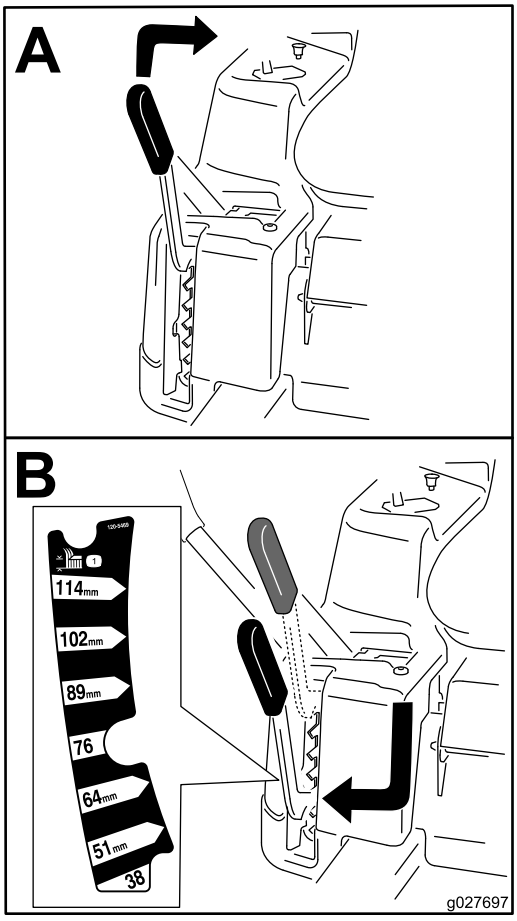


g027697

**Figure 27**

# Réglage des galets anti-scalp

## Machines équipées de plateaux de coupe de 107 cm

Ajustez la hauteur des galets anti-scalp chaque fois que vous modifiez la hauteur de coupe.

**Remarque:** Réglez les galets anti-scalp de sorte qu'ils ne touchent pas le sol sur les surfaces de tonte planes normales.

1. Garez la machine sur un sol plat et horizontal, désengagez la commande des lames et serrez le frein de stationnement ; voir Position de stationnement (page 13).
2. Avant de quitter la position d'utilisation, coupez le moteur, retirez la clé de contact et attendez l'arrêt complet de toutes les pièces mobiles.
3. Réglez les galets anti-scalp sur l'une des positions suivantes :
   - Trou supérieur – utilisez cette position avec le plateau de coupe à une hauteur de coupe inférieure ou égale à 63 mm (Figure 28).
   - Trou inférieur – utilisez cette position avec le plateau de coupe à une hauteur de coupe égale ou supérieure à 76 mm (Figure 28).

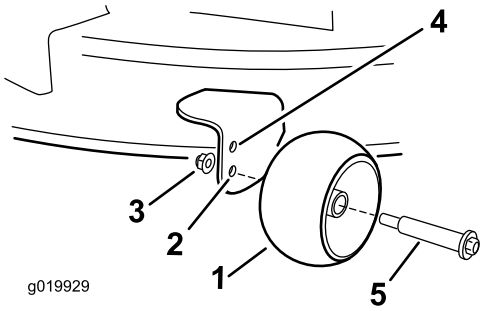


g019929

**Figure 28**

1. Galet anti-scalp
2. Trou inférieur – plateau de coupe à une hauteur de coupe égale ou supérieure à 76 mm
3. Écrou à embase
4. Trou supérieur – plateau de coupe à une hauteur de coupe inférieure ou égale à 63 mm
5. Boulon

# Conseils d'utilisation

## Utilisation du réglage du haut régime

Pour obtenir une circulation d'air maximale et de meilleurs résultats, faites tourner le moteur à HAUT RÉGIME. L'air doit pouvoir circuler pour bien couper l'herbe. Pour cette raison, ne sélectionnez pas une hauteur de coupe trop basse car le plateau de coupe serait alors complètement entouré d'herbe haute. Placez-vous toujours de sorte qu'un côté de la tondeuse se trouve à l'extérieur de la zone non-coupée. L'air pourra ainsi circuler librement dans le plateau de coupe.

## Tonte initiale

Coupez l'herbe légèrement plus haut que d'habitude pour éviter de scalper les inégalités du terrain. La hauteur de coupe habituelle est cependant celle qui convient le mieux en général. Si la hauteur de l'herbe dépasse 15 cm, vous devrez peut-être vous y reprendre à deux fois pour obtenir un résultat acceptable.

## Tondre un tiers de la hauteur de l'herbe

L'idéal est de ne raccourcir l'herbe que du tiers de sa hauteur. Une coupe plus courte est déconseillée, à moins que l'herbe ne soit clairsemée, ou en automne lorsque la pousse commence à ralentir.

## Alternance de la direction de la tonte

Alternez le sens des passages pour ne pas coucher l'herbe. L'alternance permet aussi de mieux disperser l'herbe coupée, ce qui améliore la décomposition et la fertilisation.

## Fréquence de tonte

L'herbe pousse à une vitesse différente selon les saisons. Pour conserver une hauteur de coupe uniforme, tondez plus souvent au début du printemps. Réduisez la fréquence de la tonte au milieu de l'été, lorsque l'herbe pousse moins vite. Si vous n'avez pas tondu depuis un certain temps, effectuez un premier passage à une hauteur de coupe élevée, puis repassez 2 jours plus tard en abaissant la hauteur de coupe.

## Utilisation de la vitesse de tonte réduite

Ralentissez pour améliorer la qualité de la coupe dans certaines conditions.

## Éviter de tondre trop ras

Si la surface est irrégulière, élevez la hauteur de coupe pour éviter de scalper la pelouse.

## Arrêt de la machine

Si vous devez immobiliser la machine en cours de tonte, un paquet d'herbe coupée peut tomber sur la pelouse. Pour éviter cela, rendez-vous sur une surface déjà tondue en laissant les lames embrayées ou bien désengagez le plateau de coupe tout en vous déplaçant en marche avant.

## Propreté du dessous du plateau de coupe

Nettoyez le dessous du plateau de coupe après chaque utilisation. Ne laissez pas l'herbe et la terre s'accumuler à l'intérieur, car la qualité de la tonte finira par en souffrir.

## Entretien des lames

Utilisez une lame bien aiguisée durant toute la saison de coupe, pour obtenir une coupe nette sans arracher ni déchiqueter les brins d'herbe. L'herbe arrachée ou déchiquetée brunit sur les bords, sa croissance ralentit et elle devient plus sensible aux maladies. Après chaque utilisation, vérifiez l'état, l'usure et l'affûtage des lames. Limez les entailles éventuelles et aiguisez les lames selon les besoins. Remplacez immédiatement les lames endommagées ou usées par des lames Toro d'origine.

# *Après l'utilisation*

## Sécurité après l'utilisation

### Consignes de sécurité générales

- Garez la machine sur une surface plane et horizontale, débrayez toutes les commandes, serrez le frein de stationnement, coupez le moteur et enlevez la clé ou débranchez le fil de la bougie. Attendez l'arrêt complet de toutes les pièces mobiles et laissez refroidir la machine avant de la régler, la nettoyer, la réparer ou la remiser. Ne confiez jamais l'entretien de la machine à des personnes non qualifiées.
- Nettoyez la machine comme expliqué à la section Entretien. Ne laissez pas l'herbe, les feuilles, la graisse ou l'huile, et autres débris s'accumuler sur et autour du moteur. Ces matériaux peuvent s'enflammer et causer un incendie.
- Vérifiez fréquemment que la machine ne comporte aucun composant usé ou détérioré qui pourrait présenter un danger. Resserrez les fixations desserrées.

## Transport

### Transport de la machine

Transportez la machine sur une remorque de poids-lourd ou un camion. Le camion ou la remorque doit être équipé(e) des éclairages et de la signalisation exigés par la loi. Lisez attentivement toutes les consignes de sécurité. Tenez-en compte pour éviter de vous blesser et de blesser d'autres personnes ou des animaux.

Pour transporter la machine :

- Serrez le frein et bloquez les roues.
- Vérifiez que le robinet d'arrivée de carburant est fermé.
- Arrimez solidement la machine sur la remorque ou le camion à l'aide de sangles, chaînes, câbles ou cordes. Utilisez uniquement les quatre points d'attache désignés de la tondeuse : deux à gauche et deux à droite (Figure 29). Utilisez ces points même pour transporter la tondeuse équipée d'un accessoire. L'utilisation de points non désignés risque d'endommager la tondeuse et/ou l'accessoire.

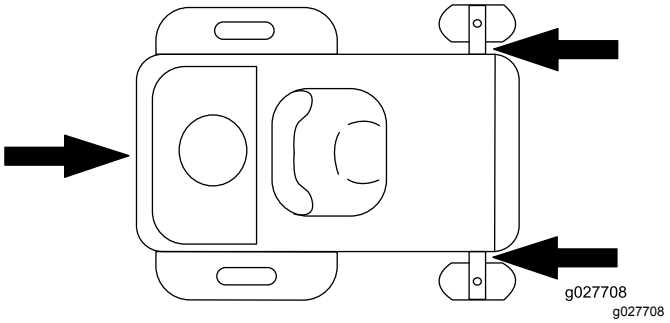


**Figure 29**

1. Emplacement des points d'attache

- Fixez la remorque au véhicule moteur avec des chaînes de sécurité.

**⚠ ATTENTION**

**Il est dangereux de conduire sur la voie publique sans clignotants, éclairages, réflecteurs ou panneau « véhicule lent ». Vous risquez de provoquer un accident et de vous blesser.**

**Ne conduisez pas la machine sur la voie publique.**

### Chargement de la machine

Procédez avec la plus grande prudence lorsque vous chargez la machine sur une remorque ou un camion, ainsi que lorsque vous la déchargez. Utilisez une rampe d'une seule pièce plus large que la machine pour cette procédure. Montez les rampes en marche arrière et descendez-les en marche avant (Figure 30).

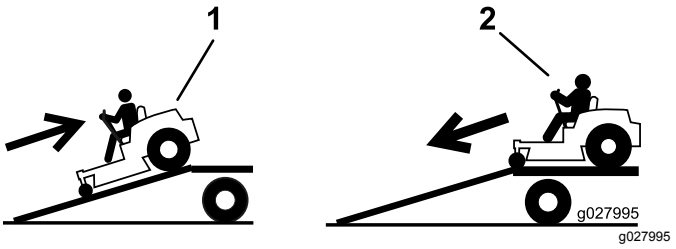


**Figure 30**

1. Montée en marche arrière 2. Descente en marche avant

***Important:*** **N'utilisez pas de rampes individuelles étroites de chaque côté de la machine.**

Utilisez une rampe suffisamment longue pour que l'angle d'inclinaison ne dépasse pas 15 degrés (Figure 30). Sur les sols plats, la rampe doit être au moins quatre fois (4X) plus longue que la hauteur de la remorque ou du plateau du camion par rapport au sol. Si l'angle est supérieur, les composants de la tondeuse peuvent se coincer lors de son transfert de la rampe à la remorque ou au camion. La machine risque en outre de basculer en arrière ou vous pouvez

en perdre le contrôle. Si vous vous trouvez sur ou près d'une pente, placez la remorque ou le camion en aval et la rampe en amont. Cela minimisera l'angle de la rampe.

## ⚠ ATTENTION

**Le chargement de la machine sur une remorque ou un camion augmente le risque de basculement, et donc de blessures graves ou mortelles.**

- **Procédez avec la plus grande prudence lorsque vous manœuvrez la machine sur une rampe.**
- **Utilisez uniquement une rampe d'une seule pièce ; n'utilisez pas de rampes individuelles de chaque côté de la machine.**
- **Ne dépassez pas un angle de 15 degrés entre la rampe et le sol ou entre la rampe et la remorque ou le camion.**
- **La rampe doit être au moins quatre fois (4X) plus longue que la hauteur de la remorque ou du plateau du camion par rapport au sol. Ainsi, l'angle de la rampe ne dépassera pas 15 degrés par rapport au sol.**
- **Montez les rampes en marche arrière et descendez-les en marche avant.**
- **Évitez d'accélérer ou de décélérer brutalement lorsque vous conduisez la machine sur une rampe car vous pourriez en perdre le contrôle ou la renverser.**

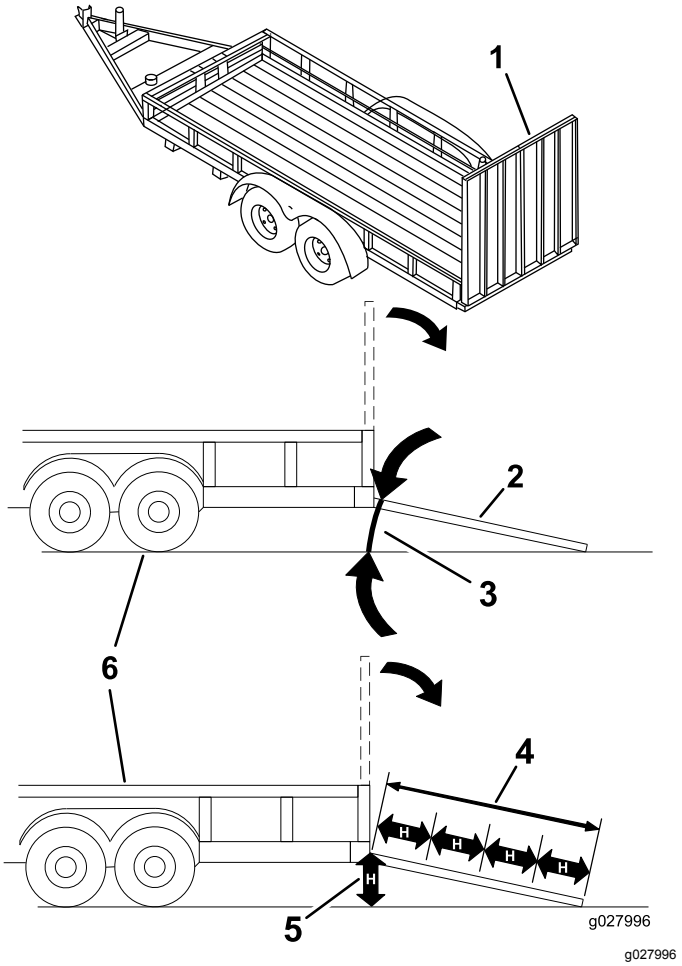


**Figure 31**

1. Rampe d'une seule pièce en position rangée
2. Vue latérale d'une rampe d'une seule pièce en position de chargement
3. 15 degrés maximum
4. La rampe est au moins quatre fois (4X) plus longue que la hauteur du remorque ou du plateau du camion par rapport au sol
5. H = Hauteur de la remorque ou du plateau du camion par rapport au sol
6. Remorque

### Remorquage de la machine

- Le matériel remorqué ne doit être attelé qu'au point d'attelage.
- Suivez les recommandations du fabricant de l'accessoire en ce qui concerne les limites de poids relatives au matériel remorqué et au remorquage sur pentes. Le poids remorqué ne doit pas dépasser le poids combiné de la machine, de l'opérateur et du ballast, au risque d'entraîner une défaillance de la transmission hydrostatique. Utilisez des contrepoids ou lestez les roues comme décrit dans le Manuel du fabricant de l'accessoire.
- N'autorisez jamais ni enfants ni adultes à monter sur ou dans le matériel remorqué.

- Sur les pentes, le poids du matériel remorqué peut provoquer une perte de la motricité, augmenter le risque de retournement et la perte de contrôle. Réduisez le poids remorqué et ralentissez.
- La distance d'arrêt augmente avec le poids de la charge remorquée. Conduisez lentement et prévoyez une distance de freinage plus grande que la normale.
- Prenez des virages larges pour ne pas trop rapprocher l'accessoire de la machine.

# Pousser la machine à la main

***Important:*** **Poussez toujours la machine manuellement. Ne remorquez pas la machine au risque de l'endommager.**

Cette machine comprend un mécanisme de frein électrique ; la clé de contact doit être en position CONTACT pour pousser la machine. La batterie doit être chargée et opérationnelle pour que le frein électrique puisse être desserré.

## Pousser la machine

1. Garez la machine sur un sol plat et horizontal, désengagez la commande des lames et serrez le frein de stationnement.
2. Avant de quitter la position d'utilisation, coupez le moteur, retirez la clé de contact et attendez l'arrêt complet de toutes les pièces mobiles.
3. Localisez les leviers de dérivation sur le cadre, des deux côtés du moteur.
4. Déplacez les leviers de dérivation en avant à travers le trou de clavette et vers le bas pour les verrouiller en position (Figure 32).

   **Remarque:** Répétez cette opération pour chaque levier.
5. Mettez le contact et desserrez le frein de stationnement.

   **Remarque:** Ne démarrez pas la machine.

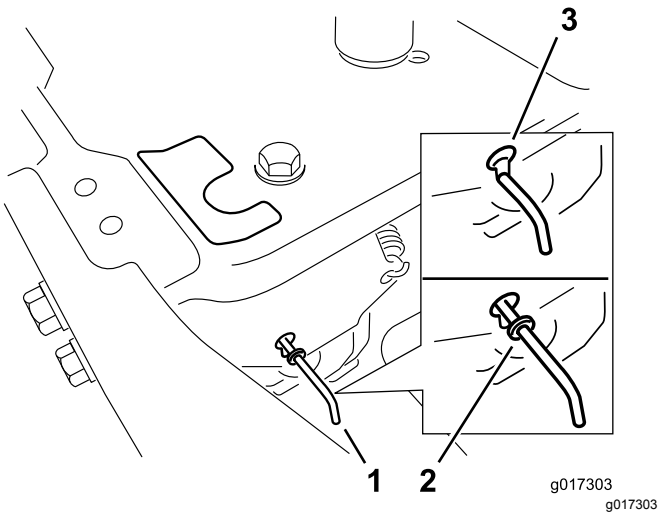


**Figure 32**

1. Emplacements des leviers de dérivation
2. Position des leviers pour utiliser la machine
3. Position des leviers pour pousser la machine

6. Lorsque vous avez terminé, n'oubliez pas de ramener la clé en position ARRÊT pour éviter de décharger la batterie.

**Remarque:** Si la machine ne bouge pas, il se peut que le frein électrique soit encore serré. Vous pouvez desserrer le frein électrique manuellement au besoin ; voir Desserrage du frein électrique (page 46).

## Utilisation de la machine

Déplacez les leviers de dérivation en arrière à travers le trou de clavette et vers le bas pour les verrouiller en position, comme montré à la Figure 32.

**Remarque:** Répétez cette opération pour chaque levier.

# Entretien

**Remarque:** Les côtés gauche et droit de la machine sont déterminés d'après la position d'utilisation normale.

## Programme d'entretien recommandé

| Périodicité d'entretien | Procédure d'entretien |
|---|---|
| Après les 5 premières heures de fonctionnement | • Vidangez l'huile moteur et remplacez le filtre à huile. |
| À chaque utilisation ou une fois par jour | • Contrôlez le système de sécurité.<br>• Nettoyez et examinez l'élément en mousse du filtre à air.<br>• Contrôle du niveau d'huile moteur.<br>• Contrôlez les lames.<br>• Vérifiez l'état du déflecteur d'herbe. |
| Après chaque utilisation | • Nettoyez le carter du plateau de coupe. |
| Toutes les 25 heures | • Lubrifiez tous les points de graissage.<br>• Contrôlez la pression des pneus.<br>• Contrôlez l'état des courroies (usure/fissures). |
| Toutes les 50 heures | • Remplacez l'élément en papier du filtre à air.<br>• Contrôlez la bougie. |
| Toutes les 100 heures | • Vidangez l'huile moteur (plus fréquemment si vous transportez de lourdes charges ou si la température ambiante est élevée).<br>• Remplacez le filtre à huile moteur (plus fréquemment si vous travaillez dans une atmosphère sale ou poussiéreuse).<br>• Remplacez la bougie.<br>• Déposez et nettoyez le carter du ventilateur et autres carénages de refroidissement (plus fréquemment si vous utilisez la machine dans une atmosphère extrêmement poussiéreuse ou sale).<br>• Contrôlez le filtre à carburant en ligne. |
| Toutes les 200 heures | • Remplacez le filtre à carburant en ligne. |
| Avant le remisage | • Chargez la batterie et débranchez les câbles.<br>• Effectuez tous les contrôles et entretiens mentionnés ci-dessus avant de remiser la machine.<br>• Peignez les surfaces écaillées. |

**⚠ PRUDENCE**

**Si vous laissez la clé dans le commutateur d'allumage, quelqu'un pourrait mettre le moteur en marche accidentellement et vous blesser gravement, ainsi que toute personne à proximité.**

**Coupez le moteur et enlevez la clé du commutateur avant d'effectuer des entretiens.**

## Consignes de sécurité pendant l'entretien

**⚠ ATTENTION**

**Quelqu'un pourrait mettre le moteur en marche pendant l'entretien ou les réglages. Le démarrage accidentel du moteur pourrait vous blesser gravement, vous ou des personnes à proximité.**

**Avant tout entretien, enlevez la clé de contact, serrez le frein de stationnement et débranchez le(s) fil(s) de(s) bougie(s). Écartez le fil pour éviter tout contact accidentel avec la ou les bougies.**

**⚠ ATTENTION**

**Le moteur peut devenir très chaud. Vous pouvez vous brûler gravement à son contact.**

**Attendez que le moteur soit complètement froid avant d'effectuer des entretiens ou des réparations à proximité du moteur.**

- Garez la machine sur une surface plane et horizontale, débrayez toutes les commandes, serrez le frein de stationnement, coupez le moteur et enlevez la clé ou débranchez le fil de la bougie. Attendez l'arrêt complet de toutes les pièces mobiles et laisser refroidir la machine avant de la régler, la nettoyer ou la réparer. Ne confiez jamais l'entretien de la machine à des personnes non qualifiées.
- Débranchez la batterie ou le fil de bougie avant d'entreprendre des réparations. Débranchez toujours la borne négative de la batterie avant la borne positive. Rebranchez toujours la borne positive avant la borne négative.
- Maintenez la machine, les protections, les capots et tous les dispositifs de sécurité en place et en bon état. Contrôlez fréquemment l'usure ou la détérioration des composants et remplacez-les au besoin par des pièces recommandées par le fabricant.

**⚠ ATTENTION**

**Le retrait de pièces et/ou d'accessoires d'origine peut modifier la garantie, la maniabilité et la sécurité de la machine. Les modifications non autorisées du matériel d'origine ou l'utilisation de pièces autres que des pièces Toro d'origine peuvent entraîner des blessures graves ou mortelles. Toute modification non autorisée de la machine, du moteur, du système d'alimentation ou de dégazage peut contrevenir aux normes de sécurité telles que ANSI, OSHA et NFPA et/ou à la réglementation gouvernementale telle EPA et CARB.**

- Examinez les lames avec prudence. Manipulez toujours les lames avec des gants ou en les enveloppant dans un chiffon, et toujours avec prudence. Remplacez uniquement les lames défectueuses. N'essayez jamais de les redresser ou de les souder.
- Utilisez des chandelles pour soutenir la machine et/ou ses composants au besoin.

**⚠ PRUDENCE**

**Ne vous fiez pas uniquement à des crics mécaniques ou hydrauliques pour soulever la machine aux fins d'entretien ou de révision, cela pourrait être dangereux. Ils peuvent ne pas offrir un soutien suffisant ou peuvent lâcher et faire retomber la machine, et causer ainsi des blessures.**

**Ne vous fiez pas uniquement à des crics mécaniques ou hydrauliques comme soutien. Utilisez des chandelles adéquates ou un support équivalent.**

- Libérez la pression emmagasinée dans les composants avec précaution.
- N'approchez jamais les mains ou les pieds des pièces mobiles. Dans la mesure du possible, n'effectuez pas de réglages moteur en marche. Si la procédure d'entretien ou de réglage exige que le moteur tourne et que des composants se déplacent, faites preuve d'une extrême prudence.

**⚠ ATTENTION**

**Les pièces mobiles et les surfaces brûlantes peuvent causer des blessures.**

**N'approchez pas les doigts, les mains ou les vêtements des pièces rotatives et des surfaces chaudes.**

- Vérifiez fréquemment le couple de serrage de tous les boulons.

# Procédures avant l'entretien

## Soulever le siège

Vérifiez que le frein de stationnement est serré. Soulevez le siège en avant.

Vous pouvez accéder aux composants suivants en soulevant le siège :

- Plaque du numéro de série
- Autocollant d'entretien
- Boulons de réglage du siège (le cas échéant)
- Filtre à carburant
- Batterie et câbles

## Relâchement du panneau de protection du plateau de coupe

Desserrez les 2 boulons inférieurs du panneau de protection pour accéder au sommet du plateau de coupe (Figure 33).

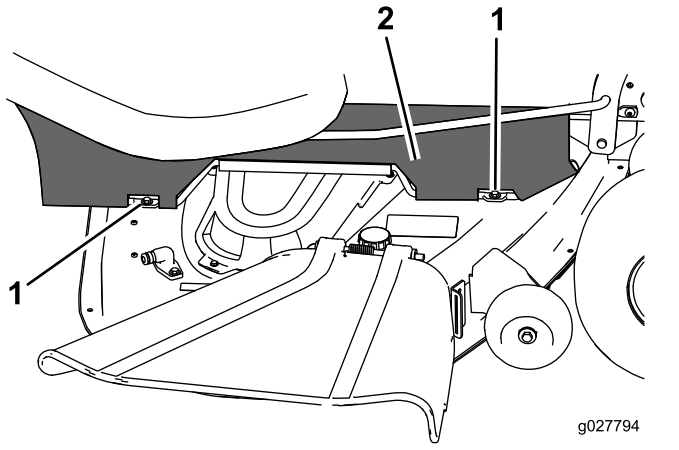


g027794

**Figure 33**

1. Boulon inférieur
2. Panneau de protection

**Remarque:** Serrez toujours les boulons pour assujettir le rideau après l'entretien.

# Lubrification

## Graissage des roulements

**Périodicité des entretiens:** Toutes les 25 heures—Lubrifiez tous les points de graissage.

**Type de graisse :** graisse au lithium nº 2

1. Garez la machine sur un sol plat et horizontal, désengagez la commande des lames et serrez le frein de stationnement ; voir Position de stationnement (page 13).
2. Avant de quitter la position d'utilisation, coupez le moteur, retirez la clé de contact et attendez l'arrêt complet de toutes les pièces mobiles.
3. Nettoyez les graisseurs (Figure 34 et Figure 35) à l'aide d'un chiffon.

   **Remarque:** Grattez la peinture qui pourrait se trouver sur l'avant des graisseurs.

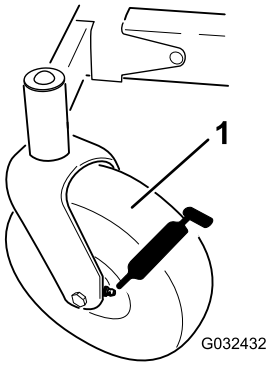


g032432

**Figure 34**

1. Pneu de roue pivotante

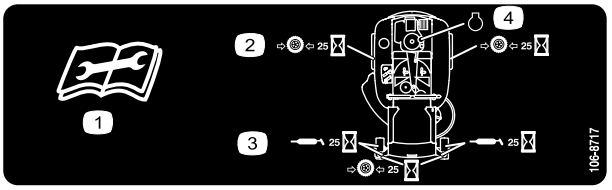


decal106-8717

**Figure 35**

Sous le plateau de siège

1. Lisez les instructions avant de procéder à l'entretien ou à des révisions
2. Contrôlez la pression des pneus toutes les 25 heures de fonctionnement
3. Graissez toutes les 25 heures de fonctionnement
4. Moteur

4. Raccordez une pompe à graisse à chaque graisseur (Figure 34 et Figure 35).
5. Injectez de la graisse dans les graisseurs jusqu'à ce qu'elle commence à sortir des roulements.

6. Essuyez tout excès de graisse.

# Entretien du moteur

## Sécurité du moteur

- Coupez le moteur avant de contrôler le niveau d'huile ou d'ajouter de l'huile dans le carter.
- Gardez les mains, les pieds, le visage et toute autre partie du corps ainsi que les vêtements à l'écart du silencieux et autres surfaces brûlantes.

## Entretien du filtre à air

**Remarque:** Nettoyez le filtre à air plus fréquemment (toutes les quelques heures de fonctionnement) si vous travaillez dans des conditions très poussiéreuses ou sableuses.

### Retrait des éléments en mousse et en papier

1. Garez la machine sur un sol plat et horizontal, désengagez la commande des lames (PDF) et serrez le frein de stationnement.
2. Avant de quitter la position d'utilisation, coupez le moteur, retirez la clé de contact et attendez l'arrêt complet de toutes les pièces mobiles.
3. Nettoyez la surface autour du filtre à air pour éviter que des impuretés n'endommagent le moteur en tombant à l'intérieur.
4. Retirez le couvercle du filtre à air en desserrant les 2 boutons (Figure 36).

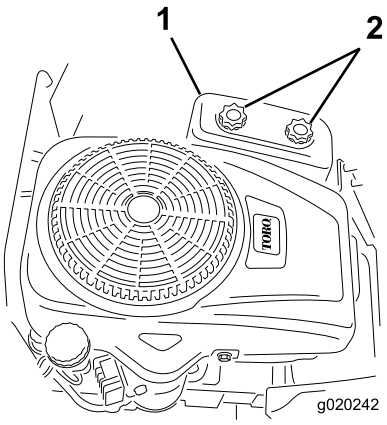


g020242

**Figure 36**

1. Couvercle du filtre à air
2. Boutons

5. Retirez délicatement les éléments en mousse et en papier du boîtier du filtre à air (Figure 37).

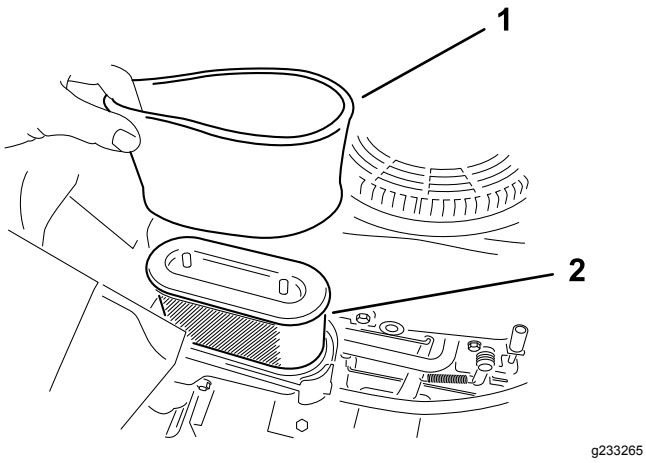


**Figure 37**

1. Élément en mousse
2. Élément en papier

6. Séparez l'élément en mousse de l'élément en papier.

## Entretien de l'élément en mousse du filtre à air

**Périodicité des entretiens:** À chaque utilisation ou une fois par jour—Nettoyez et examinez l'élément en mousse du filtre à air.

1. Lavez l'élément en mousse dans de l'eau chaude additionnée de savon liquide. Rincez soigneusement l'élément une fois propre.
2. Séchez l'élément en le pressant dans un chiffon propre.

   ***Important:*** **Remplacez l'élément en mousse s'il est usé ou déchiré.**

## Entretien de l'élément en papier du filtre à air

**Périodicité des entretiens:** Toutes les 50 heures—Remplacez l'élément en papier du filtre à air.

1. Nettoyez l'élément en papier en le tapotant pour faire tomber la poussière.

   **Remarque:** Remplacez-le s'il est très encrassé (Figure 37).
2. Vérifiez que l'élément n'est pas déchiré ni couvert d'une pellicule grasse, et que le joint de caoutchouc n'est pas endommagé.
3. Remplacez l'élément en papier s'il est endommagé.

   ***Important:*** **Ne nettoyez pas l'élément en papier.**

## Montage des éléments en mousse et en papier

***Important:*** **Pour ne pas endommager le moteur, ne le faites jamais tourner sans le filtre à air complet garni des éléments en mousse et en papier.**

1. Placez l'élément en mousse sur l'élément en papier (Figure 37).
2. Placez les éléments en mousse et en papier sur le boîtier du filtre à air.
3. Reposez le couvercle du filtre à air et serrez les 2 boutons (Figure 36).

# Contrôle du niveau, vidange de l'huile moteur et remplacement du filtre à huile

## Spécifications relatives à l'huile moteur

**Type d'huile :** huile détergente (classe de service API SF, SG, SH, SJ ou supérieure)

**Capacité du carter :** 1,4 l avec filtre à huile

**Viscosité :** voir le tableau ci-dessous.

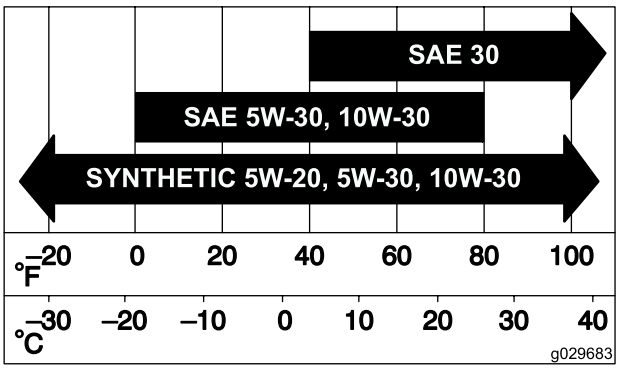


**Figure 38**

## Contrôle du niveau d'huile moteur

**Périodicité des entretiens:** À chaque utilisation ou une fois par jour

**Remarque:** Contrôlez le niveau d'huile quand le moteur est froid.

***Important:*** **Ne faites pas tourner le moteur avec un carter d'huile trop ou pas assez rempli, sous peine d'endommager le moteur.**

1. Garez la machine sur un sol plat et horizontal, désengagez la commande des lames (PDF) et serrez le frein de stationnement.
2. Avant de quitter la position d'utilisation, coupez le moteur, retirez la clé de contact et attendez l'arrêt complet de toutes les pièces mobiles.

   **Remarque:** Laissez refroidir le moteur pour donner le temps à l'huile de s'écouler dans le carter.
3. Pour éviter de faire tomber de l'herbe, de la poussière, etc. dans le moteur, nettoyez la surface autour du bouchon de remplissage et de la jauge de niveau avant de l'enlever (Figure 39).

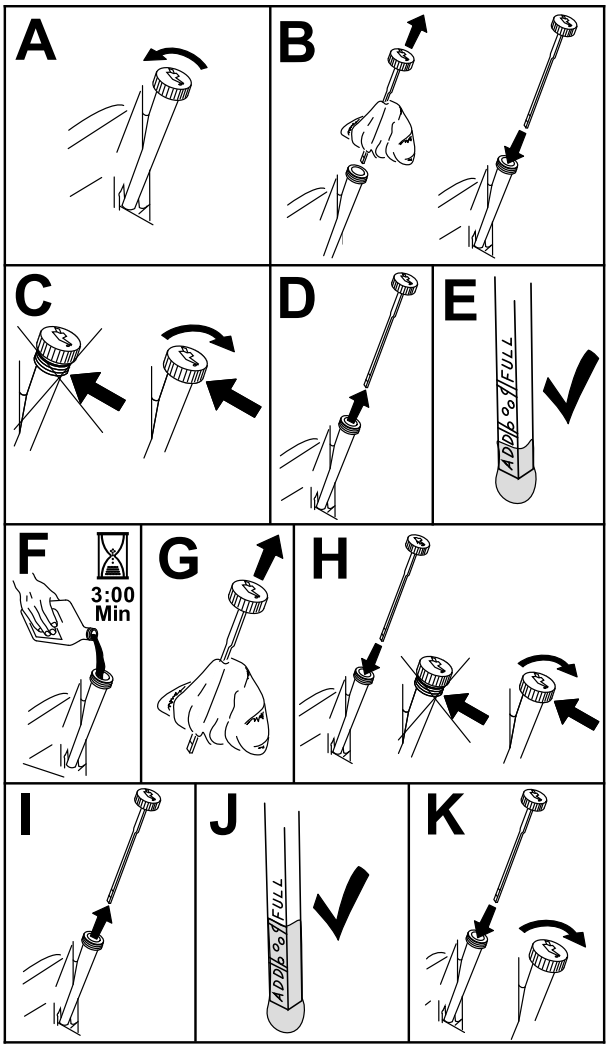


g193541

**Figure 39**

Toutes les 100 heures (plus fréquemment si vous transportez de lourdes charges ou si la température ambiante est élevée).

Toutes les 100 heures (plus fréquemment si vous travaillez dans une atmosphère sale ou poussiéreuse).

1. Garez la machine avec le côté de la vidange légèrement plus bas que l'autre côté, pour pouvoir évacuer toute l'huile.
2. Désengagez la commande des lames (PDF) et serrez le frein de stationnement.
3. Avant de quitter la position d'utilisation, coupez le moteur, retirez la clé de contact et attendez l'arrêt complet de toutes les pièces mobiles.
4. Vidangez l'huile moteur.

## Vidange de l'huile moteur et remplacement du filtre à huile

**Périodicité des entretiens:** Après les 5 premières heures de fonctionnement

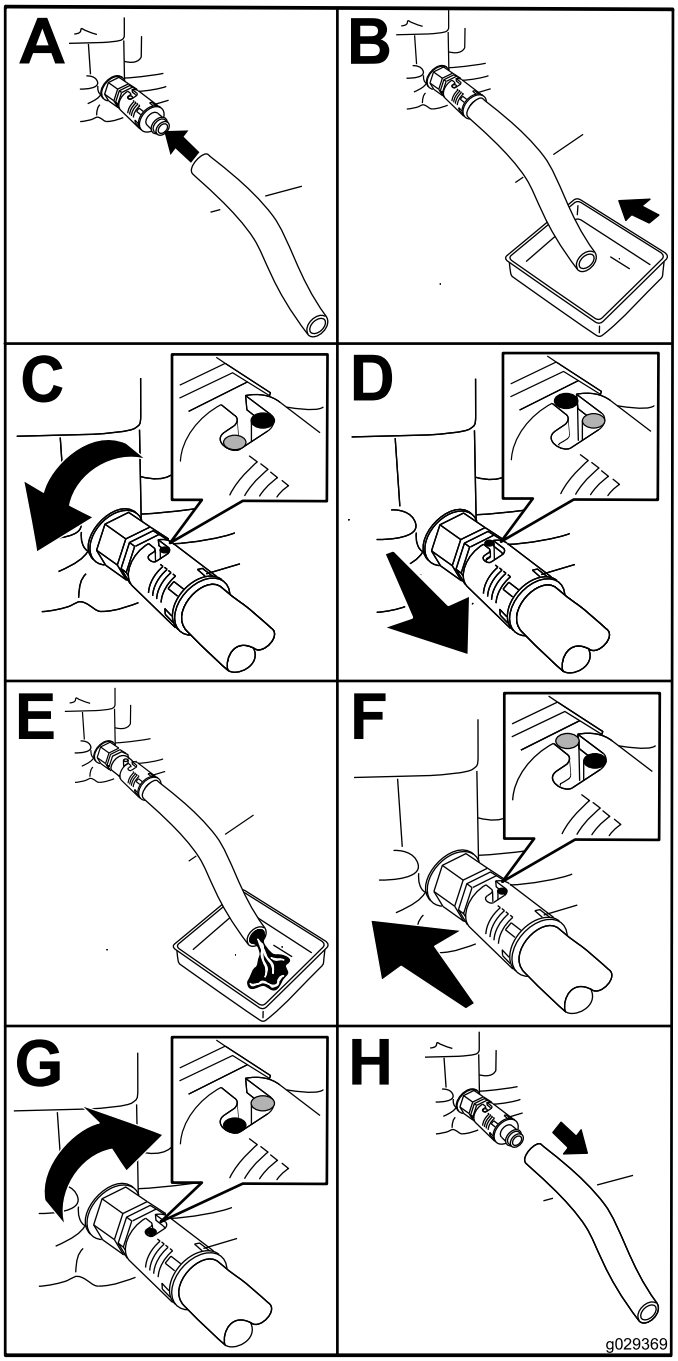


g029369

**Figure 40**

5. Remplacez le filtre à huile moteur (Figure 41).

   **Remarque:** Assurez-vous que le joint du filtre à huile touche le moteur puis vissez-le encore de 3/4 de tour.

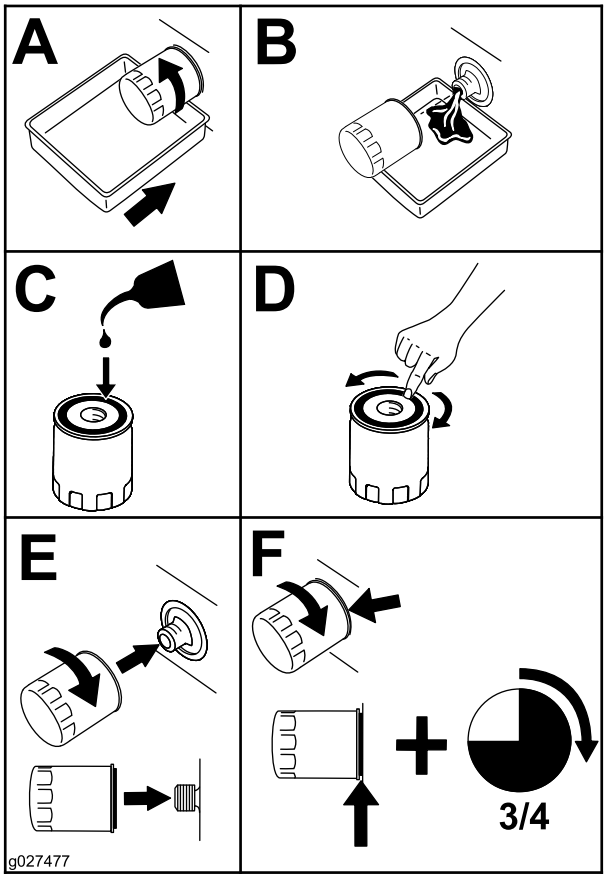


g027477

**Figure 41**

6. Versez lentement environ 80 % de l'huile spécifiée dans le tube de remplissage, puis faites l'appoint lentement pour faire monter le niveau jusqu'au repère maximum (**Full**) (Figure 42).

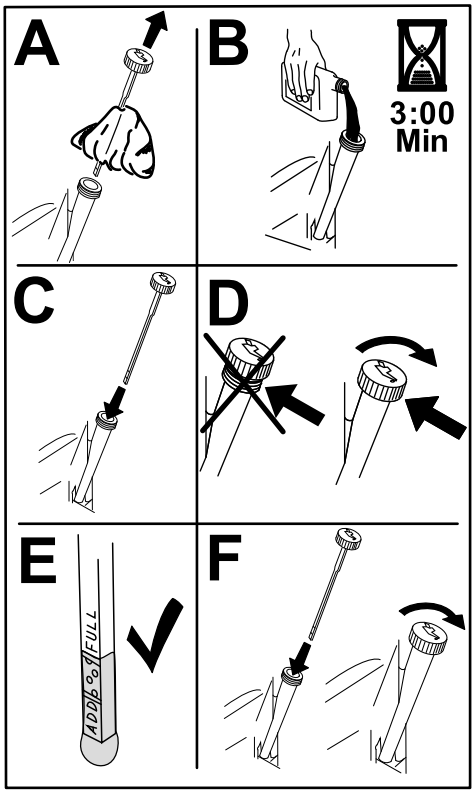


g235264

**Figure 42**

7. Débarrassez-vous de l'huile usagée dans un centre de recyclage.

# Entretien de la bougie

**Périodicité des entretiens:** Toutes les 50 heures—Contrôlez la bougie.

Toutes les 100 heures—Remplacez la bougie.

Avant de monter une bougie, assurez-vous que l'écartement entre l'électrode centrale et l'électrode latérale est correct. Utilisez une clé à bougies pour déposer et reposer les bougies, et une jauge d'épaisseur pour contrôler et régler l'écartement des électrodes. Remplacez la bougie au besoin.

**Type:** Champion® RC12YC, Autolite® 3924 ou NGK® BCPR6ES

**Écartement des électrodes :** 0,75 mm

## Dépose de la bougie

1. Garez la machine sur un sol plat et horizontal, désengagez la commande des lames (PDF) et serrez le frein de stationnement.
2. Avant de quitter la position d'utilisation, coupez le moteur, retirez la clé de contact et attendez l'arrêt complet de toutes les pièces mobiles.
3. Nettoyez la surface autour de la base de la bougie pour empêcher la poussière et les débris de pénétrer dans le moteur.
4. Enlevez la bougie (Figure 43).

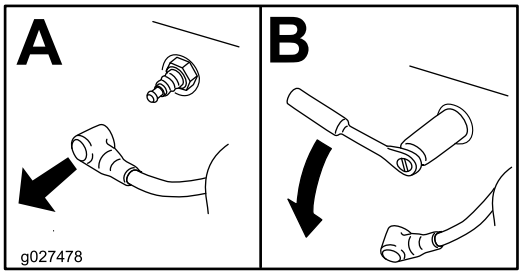


g027478

**Figure 43**

## Contrôle de la bougie

***Important:*** **Ne nettoyez pas la ou les bougies. Remplacez toujours les bougies si elles sont recouvertes d'un dépôt noir ou d'une couche grasse, si elles sont fissurées ou si les électrodes sont usées.**

Si le bec isolant est recouvert d'un léger dépôt gris ou brun, le moteur fonctionne correctement. S'il est couvert d'un dépôt noir, c'est généralement signe que le filtre à air est encrassé.

Réglez l'écartement des électrodes à 0,76 mm.

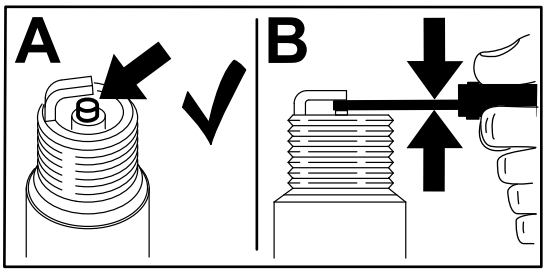


g206628

**Figure 44**

## Montage de la bougie

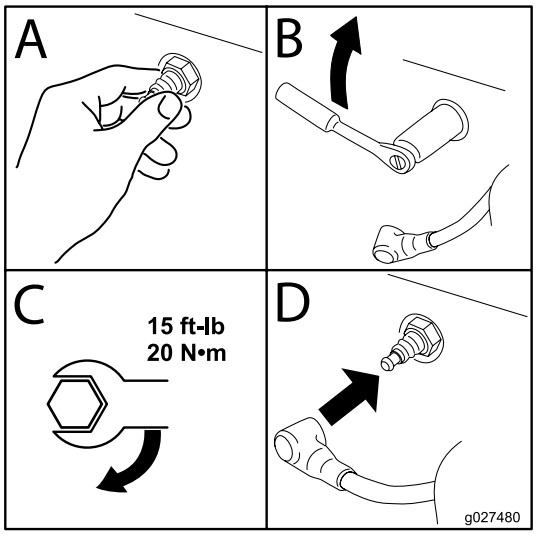


g027480

**Figure 45**

# Nettoyage du carter de ventilateur

**Périodicité des entretiens:** Toutes les 100 heures/Une fois par an (la première échéance prévalant)

Pour assurer un refroidissement adéquat, le déflecteur d'herbe, les ailettes de refroidissement et autres surfaces externes du moteur doivent toujours rester propres.

Nettoyez les ailettes de refroidissement et les surfaces extérieures au besoin. Vérifiez que les carénages de refroidissement sont montés. Serrez les vis de fixation du carter de ventilateur à 7,5 N·m.

***Important:*** **Le moteur peut surchauffer et être endommagé si vous utilisez la machine alors que le déflecteur d'herbe est obstrué, les ailettes de refroidissement sont encrassées ou colmatées et/ou les carénages de refroidissement sont déposés.**

# *Entretien du système d'alimentation*

**⚠ DANGER**

**Dans certaines circonstances, le carburant est extrêmement inflammable et hautement explosif. Un incendie ou une explosion par du carburant peut vous brûler, ainsi que les personnes se tenant à proximité, et causer des dommages matériels.**

**Vous trouverez une liste complète des consignes de sécurité liées au carburant sous Ajout de carburant (page 16).**

# Remplacement du filtre à carburant en ligne

**Périodicité des entretiens:** Toutes les 100 heures/Une fois par an (la première échéance prévalant)—Contrôlez le filtre à carburant en ligne.

Toutes les 200 heures/Tous les 2 ans (la première échéance prévalant)—Remplacez le filtre à carburant en ligne.

Ne remontez jamais un filtre encrassé après l'avoir enlevé de la conduite d'alimentation.

1. Garez la machine sur un sol plat et horizontal, désengagez la commande des lames (PDF) et serrez le frein de stationnement.
2. Avant de quitter la position d'utilisation, coupez le moteur, retirez la clé de contact et attendez l'arrêt complet de toutes les pièces mobiles.

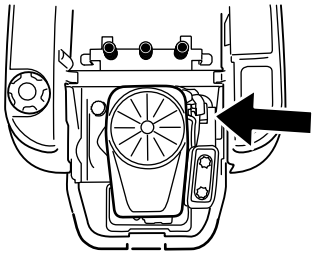

g027506

g027506

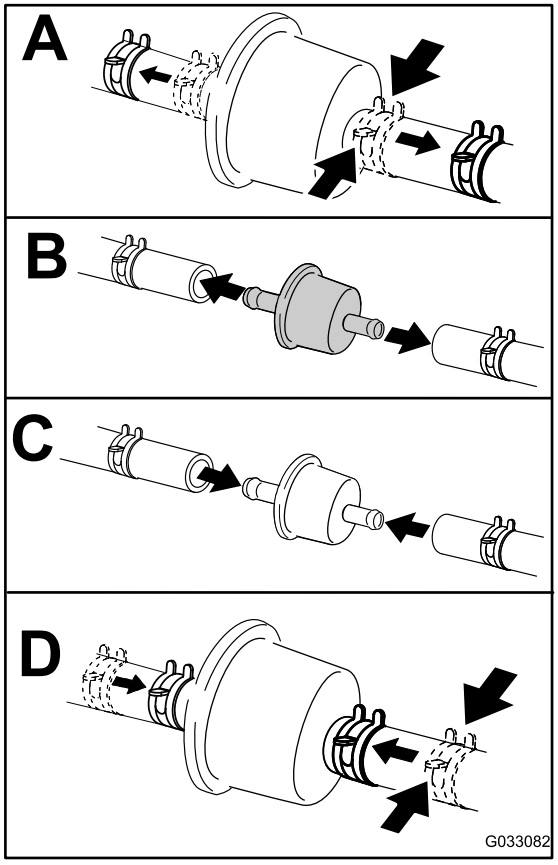


g033082

**Figure 46**

# *Entretien du système électrique*

## Consignes de sécurité relatives au système électrique

- Débranchez la batterie avant de réparer la machine. Débranchez toujours la borne négative de la batterie avant la borne positive. Rebranchez la borne positive avant la borne négative.
- Chargez la batterie dans un endroit dégagé et bien aéré, à l'écart des flammes ou sources d'étincelles. Débranchez le chargeur du secteur avant de brancher ou de débrancher la batterie. Portez des vêtements de protection et utilisez des outils isolés.

## Entretien de la batterie

### Dépose de la batterie

**⚠ ATTENTION**

**Les bornes de la batterie ou les outils en métal peuvent causer des courts-circuits au contact des pièces métalliques de la machine et produire des étincelles. Les étincelles peuvent provoquer l'explosion des gaz de la batterie et vous blesser.**

- **Lors du retrait ou de la mise en place de la batterie, les bornes ne doivent toucher aucune partie métallique de la machine.**
- **Évitez de créer des courts-circuits entre les bornes de la batterie et les parties métalliques de la machine avec des outils en métal.**

1. Garez la machine sur un sol plat et horizontal, désengagez la commande des lames (PDF) et serrez le frein de stationnement.
2. Avant de quitter la position d'utilisation, coupez le moteur, retirez la clé de contact et attendez l'arrêt complet de toutes les pièces mobiles.
3. Soulevez le siège pour accéder à la batterie.
4. Débranchez le câble négatif (noir) de mise à la masse de la borne de la batterie (Figure 47).

   **Remarque:** Conservez toutes les fixations.

**⚠ ATTENTION**

**Si les câbles de la batterie ne sont pas débranchés correctement, la machine et les câbles peuvent être endommagés et produire des étincelles. Les étincelles peuvent provoquer l'explosion des gaz de la batterie et vous blesser.**

- **Débranchez toujours le câble négatif (noir) de la batterie avant le câble positif (rouge).**
- **Connectez toujours le câble positif (rouge) de la batterie avant le câble négatif (noir).**

5. Repoussez le capuchon en caoutchouc sur le câble positif (rouge).
6. Débranchez le câble positif (rouge) de la borne de la batterie (Figure 47).

   **Remarque:** Conservez toutes les fixations.
7. Déposez la barrette de maintien de la batterie (Figure 47) et soulevez la batterie de son support.

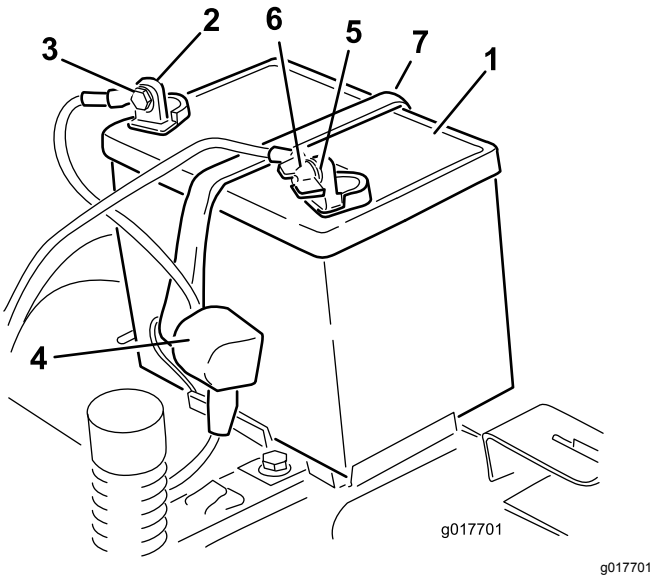


g017701

**Figure 47**

1. Batterie
2. Borne positive (+) de la batterie
3. Boulon, rondelle et écrou
4. Capuchon de borne
5. Borne négative (-) de la batterie
6. Écrou à oreilles, rondelle et boulon
7. Dispositif de retenue

## Charge de la batterie

**Périodicité des entretiens:** Avant le remisage—Chargez la batterie et débranchez les câbles.

1. Retirez la batterie du châssis ; voir Dépose de la batterie (page 43).
2. Chargez la batterie au régime de à 6 à 10 ampères pendant un minimum de 1 heure.

   **Remarque:** Ne chargez pas la batterie excessivement.
3. Quand la batterie est chargée au maximum, débranchez le chargeur de la prise, puis débranchez les fils du chargeur des bornes de la batterie (Figure 48).

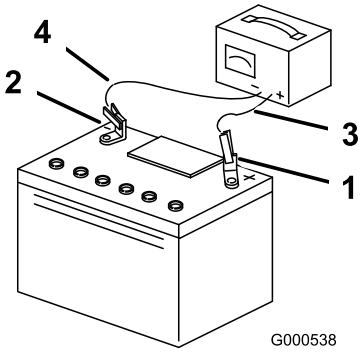


g000538

**Figure 48**

1. Borne positive (+) de la batterie
2. Borne négative (-) de la batterie
3. Fil rouge (+) du chargeur
4. Fil noir (-) du chargeur

## Mise en place de la batterie

1. Placez la batterie sur son support (Figure 47).
2. Branchez le câble positif (rouge) de la batterie à la borne positive (+) au moyen des fixations retirées précédemment.
3. Branchez le câble négatif de la batterie à la borne négative (-) au moyen des fixations retirées précédemment.
4. Placez le capuchon rouge sur la borne positive (rouge) de la batterie.
5. Fixez la batterie en place à l'aide de la sangle de maintien (Figure 47).
6. Abaissez le siège.

# Entretien des fusibles

Le système électrique est protégé par des fusibles. Il ne nécessite donc aucun entretien. Toutefois, si un fusible grille, vérifiez l'état de la pièce ou du circuit et assurez-vous qu'il n'y a pas de court-circuit.

**Type de fusible :**

- Principal – F1 (30 A, à lame)
- Circuit de charge – F2 (25 A, à lame)

1. Retirez les vis qui fixent le panneau de commande à la machine.

   **Remarque:** Conservez toutes les fixations.

2. Soulevez le panneau de commande pour accéder au faisceau de câblage principal et au porte-fusibles (Figure 49).
3. Pour remplacer un fusible, tirez dessus pour l'enlever (Figure 49).

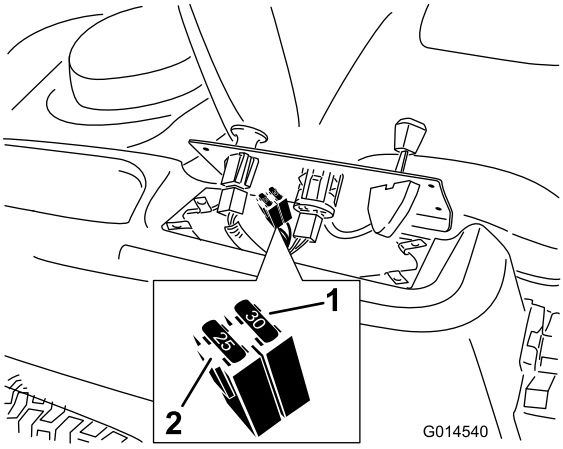


**Figure 49**

1. Principal (30 A)
2. Circuit de charge (25 A)

4. Rabattez le panneau de commande à sa position d'origine.

   **Remarque:** Utilisez les vis retirées précédemment pour fixer le panneau à la machine.

# *Entretien du système d'entraînement*

# Contrôle de la pression des pneus

**Périodicité des entretiens:** Toutes les 25 heures—Contrôlez la pression des pneus.

Maintenez les pneus avant et arrière gonflés à la pression spécifiée. Les pneus mal gonflés peuvent compromettre la qualité et l'uniformité de la coupe. Vérifiez la pression à la valve (Figure 50). Contrôlez la pression lorsque les pneus sont froids pour obtenir un résultat plus précis.

Reportez-vous à la pression maximale suggérée par le fabricant des pneus et indiquée sur le flanc des roues pivotantes.

Gonflez les pneus des roues motrices arrière à 0,90 bar.

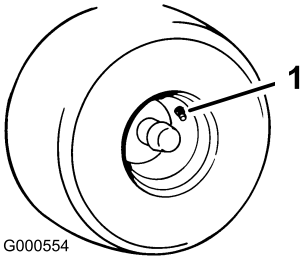


**Figure 50**

1. Valve

# Desserrage du frein électrique

Vous pouvez desserrer manuellement le frein électrique en tournant les bras de liaison en avant. Lorsque le frein électrique est sous tension, le frein est réarmé.

1. Tournez la clé de contact à la position ARRÊT ou débranchez la batterie.
2. Desserrez les deux boulons inférieurs qui fixent le panneau de protection au plateau de coupe. Voir Relâchement du panneau de protection du plateau de coupe (page 36).
3. Localisez l'arbre sur le frein électrique au point de connexion des bras de liaison (Figure 51).
4. Tournez l'arbre en avant pour desserrer le frein.
5. Resserrez les 2 boulons inférieurs qui fixent le panneau de protection au plateau de coupe. Voir Relâchement du panneau de protection du plateau de coupe (page 36).

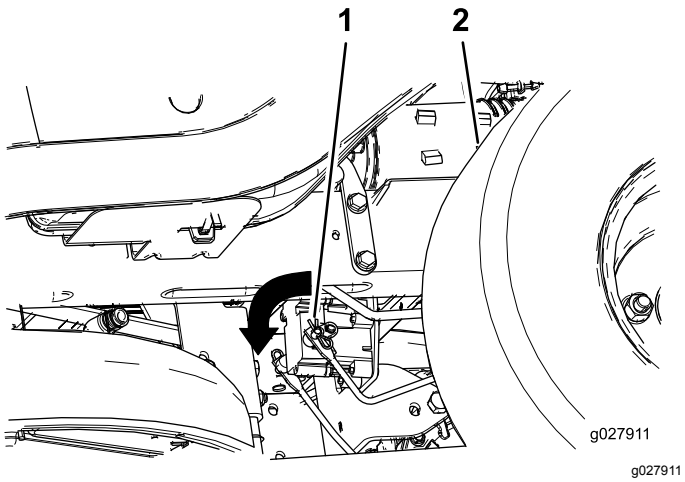


**Figure 51**

1. Bras de liaison de frein sur module de commande de frein électrique
2. Pneu arrière gauche

# *Entretien des courroies*

## Contrôle des courroies

**Périodicité des entretiens:** Toutes les 25 heures—Contrôlez l'état des courroies (usure/fissures).

Remplacez les courroies si elles sont usées. Les courroies peuvent montrer les signes d'usure suivants : grincement pendant la rotation, glissement des lames pendant la coupe, bords effilochés, traces de brûlures et fissures.

## Remplacement de la courroie du plateau de coupe

Les courroies peuvent montrer les signes d'usure suivants : grincement pendant la rotation, glissement des lames pendant la coupe, bords effilochés, traces de brûlures et fissures. Remplacez la courroie quand elle présente ce genre de problèmes.

1. Garez la machine sur un sol plat et horizontal, désengagez la commande des lames (PDF) et serrez le frein de stationnement.
2. Avant de quitter la position d'utilisation, coupez le moteur, retirez la clé de contact et attendez l'arrêt complet de toutes les pièces mobiles.
3. Réglez la hauteur de coupe à la position la plus basse (38 mm).
4. Sur les machines équipées d'un plateau de coupe de 107 cm, retirez les couvercles de poulie (Figure 52).

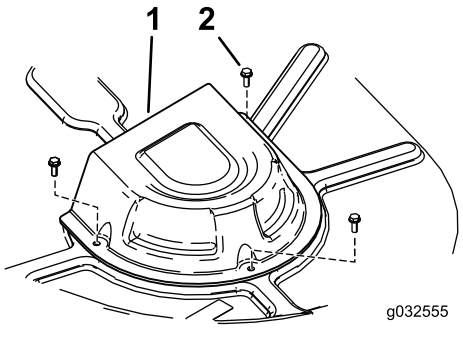


**Figure 52**

Plateau de coupe à 2 lames

1. Couvercle
2. Vis

5. Desserrez les deux boulons inférieurs qui fixent le panneau de protection au plateau de coupe. Voir Relâchement du panneau de protection du plateau de coupe (page 36).

6. À l'aide d'un outil de dépose de ressort (réf. Toro 92-5771), décrochez le ressort du crochet sur le plateau pour détendre la poulie de tension et déchaussez la courroie des poulies (Figure 53 et Figure 54).

**⚠ ATTENTION**

**Le ressort est tendu quand il est en place et peut causer des blessures en se détendant.**

**Enlevez la courroie avec précaution.**

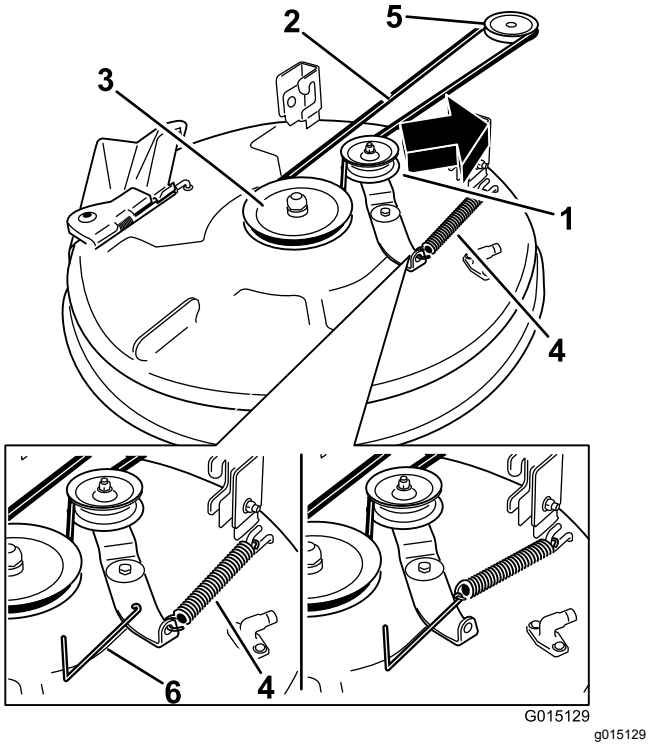


**Figure 53**

Plateaux de coupe à 1 lame

1. Poulie de tension
2. Courroie d'entraînement du plateau de coupe
3. Poulie extérieure
4. Ressort
5. Poulie de moteur
6. Outil de dépose de ressort

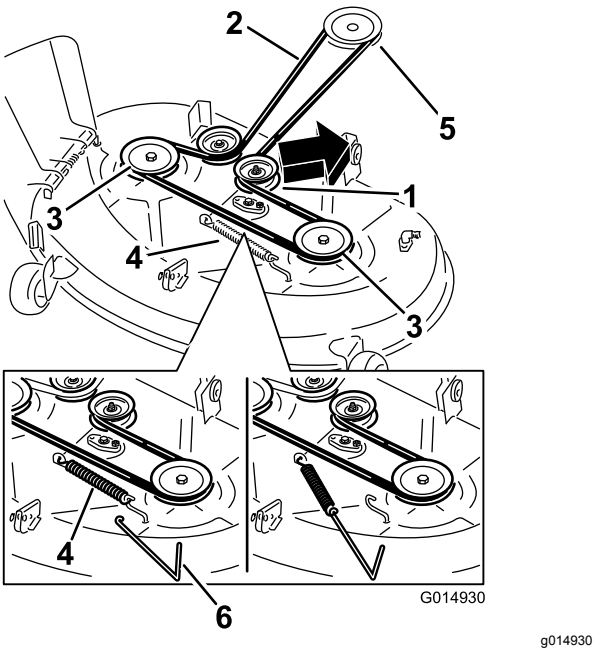


**Figure 54**

Plateaux de coupe à 2 lames

1. Poulie de tension
2. Courroie d'entraînement du plateau de coupe
3. Poulie extérieure
4. Ressort
5. Poulie de moteur
6. Outil de dépose de ressort

7. Acheminez la courroie neuve autour des poulies du moteur et du plateau de coupe (Figure 53 et Figure 54).
8. À l'aide d'un outil de dépose de ressort (réf. Toro 92-5771), accrochez le ressort au crochet sur le plateau pour tendre la poulie de tension et la courroie de plateau de coupe (Figure 53 et Figure 54).
9. Resserrez les 2 boulons inférieurs qui fixent le panneau de protection au plateau de coupe. Voir Relâchement du panneau de protection du plateau de coupe (page 36).
10. Reposez les couvercles de poulie.

# *Entretien de la tondeuse*

## Consignes de sécurité relative aux lames

Une lame usée ou endommagée peut se briser et projeter le morceau cassé dans votre direction ou celle d'autres personnes, et infliger des blessures graves ou mortelles. N'essayez jamais de réparer une lame endommagée car vous risquez de contrevenir aux normes de sécurité du produit.

- Contrôlez l'état et l'usure des lames régulièrement.
- Examinez toujours les lames avec prudence. Manipulez les lames avec des gants ou en les enveloppant dans un chiffon, et toujours avec prudence. Limitez-vous à remplacer ou aiguiser les lames ; n'essayez jamais de les redresser ou de les souder.
- Sur les machines à plusieurs lames, la rotation d'une lame peut entraîner celle des autres.

## Entretien des lames

Pour garantir une excellente qualité de coupe, les lames doivent toujours être bien affûtées. Il est utile de prévoir des lames de rechange pour le remplacement et le réaffûtage.

### Avant le contrôle ou l'entretien des lames

1. Garez la machine sur un sol plat et horizontal, désengagez la commande des lames (PDF) et serrez le frein de stationnement.
2. Coupez le moteur, retirez la clé et débranchez le fil des bougies.

### Contrôle des lames

**Périodicité des entretiens:** À chaque utilisation ou une fois par jour

1. Examinez le tranchant des lames (Figure 55).
2. Si les lames ne sont pas tranchantes ou présentent des indentations, déposez-les et aiguisez-les ; voir Affûtage des lames (page 50).
3. Inspectez les lames, en particulier l'ailette.
4. Remplacez immédiatement toute lame fendue, usée ou qui présente une entaille (Figure 55).

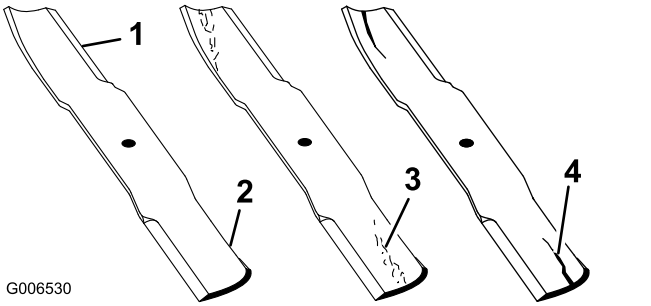


**Figure 55**

1. Tranchant
2. Ailette
3. Usure/formation d'une entaille
4. Fissure

### Détection des lames faussées

**Remarque:** Placez la machine sur une surface plane horizontale pour effectuer la procédure suivante.

1. Élevez le plateau à la hauteur de coupe maximale.
2. Enfilez des gants épais ou utilisez une autre protection adéquate pour les mains, et faites tourner la lame lentement jusqu'à une position permettant de mesurer correctement la distance entre le tranchant et la surface plane sur laquelle se trouve la machine (Figure 56).

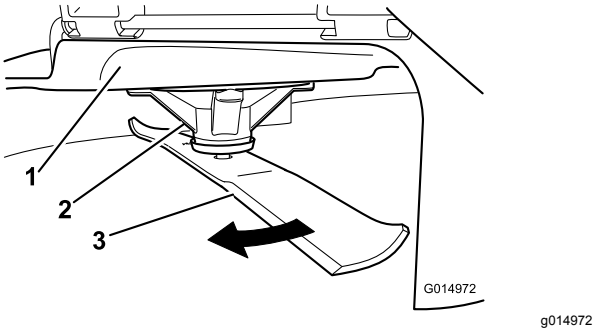


**Figure 56**

1. Plateau de coupe
2. Logement de l'axe
3. Lame

3. Mesurez la distance entre la pointe de la lame et la surface plane (Figure 57).

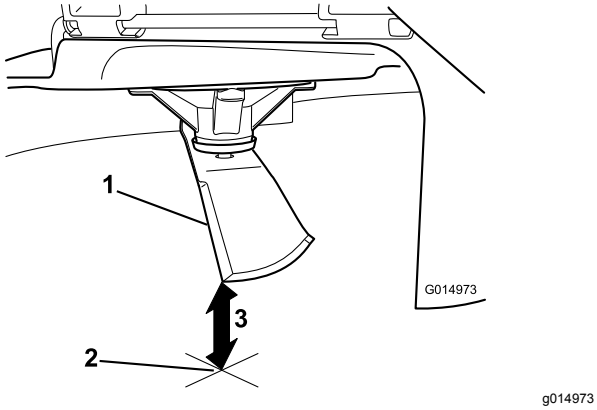


g014973

**Figure 57**

1. Lame (positionnée pour la mesure)
2. Surface plane et horizontale
3. Distance mesurée entre la lame et la surface (A)

4. Tournez la même lame de 180 degrés pour amener l'autre tranchant à la même position (Figure 58).

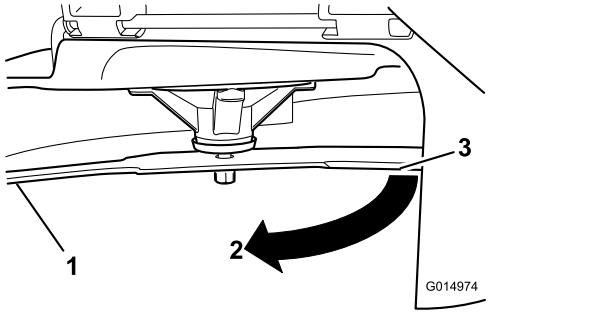


g014974

**Figure 58**

1. Lame (côté déjà mesuré)
2. Mesure (position utilisée précédemment)
3. Côté opposé de la lame déplacé en position de mesure

5. Mesurez la distance entre la pointe de la lame et la surface plane (Figure 59).

   **Remarque:** L'écart ne doit pas excéder 3 mm.

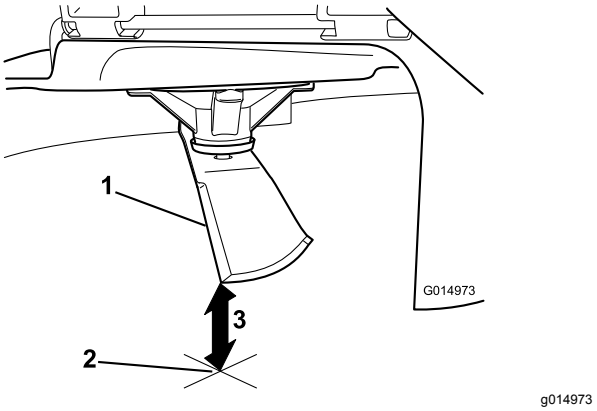


g014973

**Figure 59**

1. Côté opposé de la lame (positionné pour la mesure)
2. Surface plane et horizontale
3. Seconde distance mesurée entre la lame et la surface (B)

   A. Si la différence entre A et B est supérieure à 3 mm, remplacez la lame par une neuve ; voir la Dépose des lames (page 49) et la Montage des lames (page 50).

      **Remarque:** Si, après le remplacement d'une lame faussée par une neuve, la différence est toujours supérieure à 3 mm, l'axe de lame est peut-être faussé. Contactez un concessionnaire-réparateur Toro agréé pour faire réviser la machine.

   B. Si la différence reste dans les limites tolérées, passez à la lame suivante.

6. Répétez cette procédure pour chaque lame.

## Dépose des lames

Remplacez les lames si elles ont heurté un obstacle, et si elles sont déséquilibrées ou faussées. Pour garantir un rendement optimal et la sécurité continue de la machine, utilisez toujours des lames TORO d'origine. Les lames d'autres constructeurs peuvent entraîner la non conformité aux normes de sécurité.

1. Tenez la lame par son extrémité avec un chiffon ou un gant épais.
2. Enlevez de l'axe le renfort de lame (plateaux de 81 cm seulement), le boulon de lame, la rondelle bombée et la lame (Figure 60 et Figure 61).

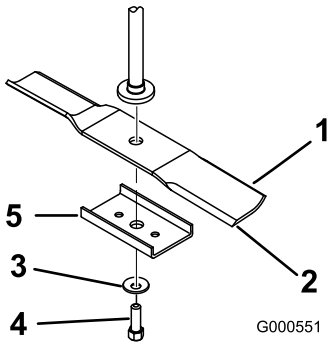


g000551

**Figure 60**

Plateaux de 81 cm

1. Ailette de la lame
2. Lame
3. Rondelle bombée
4. Boulon de lame
5. Renfort de lame

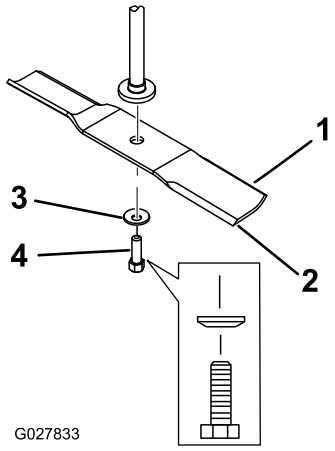


g027833

**Figure 61**

Plateaux de 107 cm

1. Ailette de la lame
2. Lame
3. Rondelle bombée
4. Boulon de lame

# Affûtage des lames

1. Au moyen d'une lime, aiguisez les tranchants aux deux extrémités de la lame (Figure 62).

   **Remarque:** Veillez à conserver l'angle de coupe d'origine.

   **Remarque:** Limez la même quantité de métal sur chacun des deux tranchants pour ne pas déséquilibrer la lame.

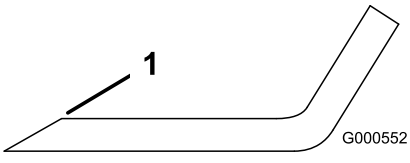


g000552

**Figure 62**

1. Aiguiser en conservant l'angle d'origine

2. Vérifiez l'équilibre de la lame en la plaçant sur un équilibreur (Figure 63).

   **Remarque:** Si la lame reste horizontale, elle est équilibrée et peut être utilisée.

   **Remarque:** Si la lame est déséquilibrée, limez un peu l'extrémité de l'ailette seulement (Figure 62).

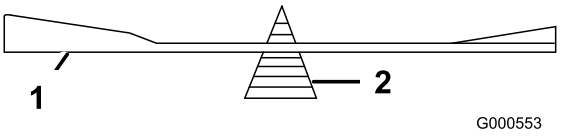


g000553

**Figure 63**

1. Lame
2. Équilibreur

3. Répétez la procédure jusqu'à ce que la lame soit équilibrée.

# Montage des lames

1. Placez la lame sur l'axe (Figure 61).

   ***Important:*** **Pour une coupe correcte, l'ailette de la lame doit être tournée vers le haut et dirigée vers l'intérieur du carter du plateau de coupe.**

2. Montez le renfort (plateaux de 81 cm seulement), la rondelle bombée (face concave vers la lame) et le boulon de lame (Figure 61).
3. Serrez le boulon de la lame à un couple de 47 à 88 N·m.

# Mise à niveau du plateau de coupe

Vérifiez que le plateau de coupe est de niveau chaque fois que vous l'installez ou si la tonte de la pelouse semble irrégulière.

Vérifiez si des lames sont faussées avant de mettre le plateau de coupe de niveau. Déposez et remplacez les lames faussées ; voir la Entretien des lames (page 48) avant de continuer.

Mettez le plateau de coupe de niveau, transversalement d'abord, puis longitudinalement.

**Assurez-vous que :**

- La machine est placée sur une surface plane et horizontale.
- Tous les pneus sont gonflés à la pression correcte ; voir Contrôle de la pression des pneus (page 45).

## Réglage de l'horizontalité transversale

1. Garez la machine sur un sol plat et horizontal, désengagez la commande des lames (PDF) et serrez le frein de stationnement.
2. Avant de quitter la position d'utilisation, coupez le moteur, retirez la clé de contact et attendez l'arrêt complet de toutes les pièces mobiles.
3. Placez le levier de hauteur de coupe à la position centrale.
4. Faites pivoter les lames avec précaution pour qu'elles soient toutes parallèles (Figure 64 et Figure 65).

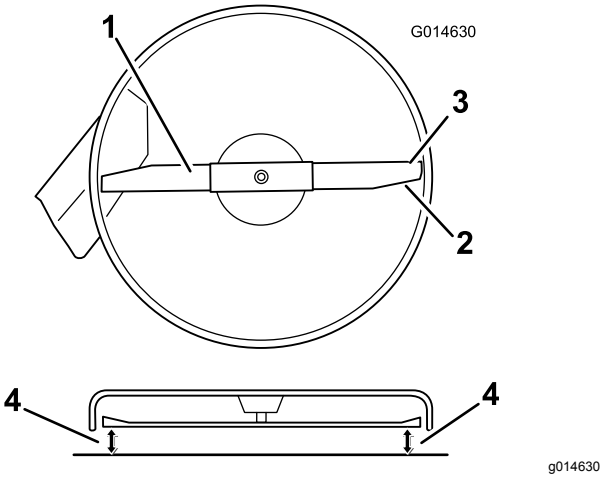


**Figure 64**

Plateaux de coupe à 1 lame

1. Lame transversale
2. Partie relevée de la lame
3. Tranchants extérieurs
4. Mesurer la distance entre la pointe de la lame et la surface plane ici

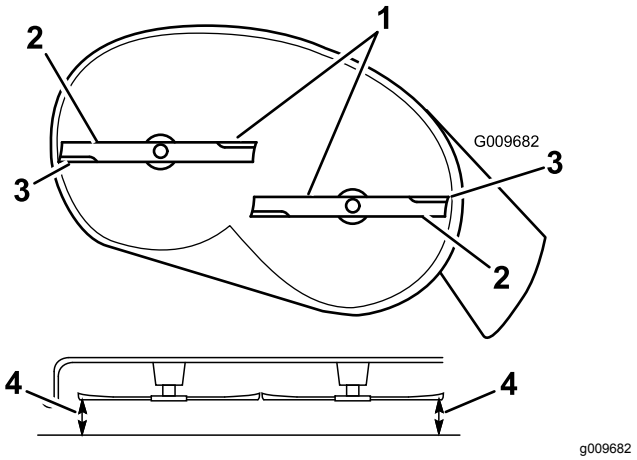


**Figure 65**

Plateaux de coupe à 2 lames

1. Lames parallèles entre elles
2. Ailette de la lame
3. Tranchants extérieurs
4. Mesurer la distance entre la pointe de la lame et la surface plane ici

5. Mesurez la distance entre les tranchants extérieurs et la surface plane (Figure 64 et Figure 65).

   **Remarque:** Si les deux mesures diffèrent de plus de 5 mm, un réglage s'impose. Poursuivez la procédure.
6. Passez au côté gauche de la machine.
7. Desserrez l'écrou de blocage latéral.
8. Élevez ou abaissez le côté gauche du plateau de coupe en tournant l'écrou de blocage arrière (Figure 66

   **Remarque:** Tournez l'écrou de blocage arrière dans le sens horaire pour élever le plateau de coupe ou dans le sens antihoraire pour abaisser le plateau (Figure 66).

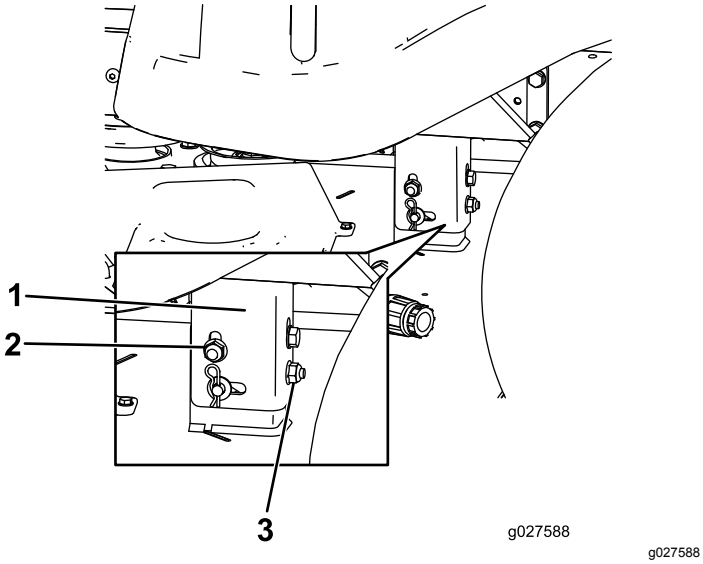


**Figure 66**

1. Support de suspension
2. Écrou de blocage latéral
3. Écrou de blocage arrière

9. Vérifiez de nouveau le réglage transversal ; répétez cette procédure jusqu'à ce que les mesures soient correctes.
10. Poursuivez la procédure de mise à niveau du plateau en contrôlant l'inclinaison avant/arrière des lames ; voir Réglage de l'inclinaison avant/arrière des lames (page 52).

## Réglage de l'inclinaison avant/arrière des lames

Contrôlez l'inclinaison avant/arrière des lames chaque fois que vous montez le plateau de coupe. Si l'avant du plateau est plus de 8 mm plus bas que l'arrière, réglez l'inclinaison des lames comme suit :

1. Garez la machine sur un sol plat et horizontal, désengagez la commande des lames (PDF) et serrez le frein de stationnement.
2. Avant de quitter la position d'utilisation, coupez le moteur, retirez la clé de contact et attendez l'arrêt complet de toutes les pièces mobiles.
3. Placez le levier de hauteur de coupe à la position centrale.

   **Remarque:** Si ce n'est déjà fait, contrôlez et réglez l'horizontalité transversale des lames ; voir Réglage de l'horizontalité transversale (page 51).
4. Faites pivoter les lames avec précaution pour faire passer les pointes avant à l'arrière (Figure 67 et Figure 68).

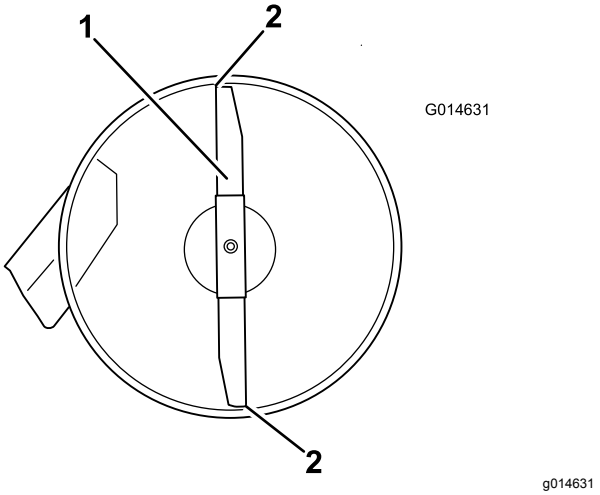


**Figure 67**

Plateaux de coupe à 1 lame

1. Lame dans le sens longitudinal
2. Mesurer la distance entre la pointe de la lame et la surface plane ici

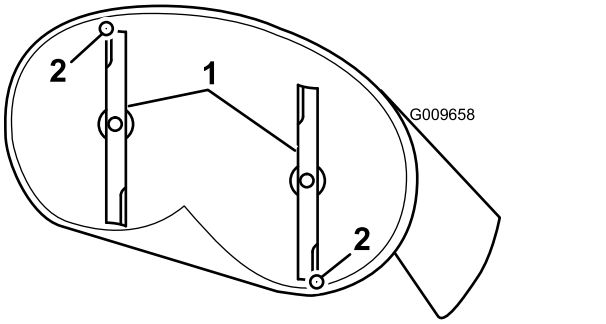


**Figure 68**

Plateaux de coupe à 2 lames

1. Lames dans le sens longitudinal
2. Mesurer la distance entre la pointe de la lame et la surface plane ici

5. Mesurez la distance entre la pointe de la lame avant et la pointe de la lame arrière par rapport à la surface plane (Figure 67 et Figure 68).

   **Remarque:** Si la pointe avant de la lame n'est pas de 1,5 à 8 mm plus basse que la pointe arrière, réglez le contre-écrou avant.
6. Pour régler l'inclinaison avant/arrière des lames, tournez l'écrou de réglage à l'avant du plateau de coupe (Figure 69).

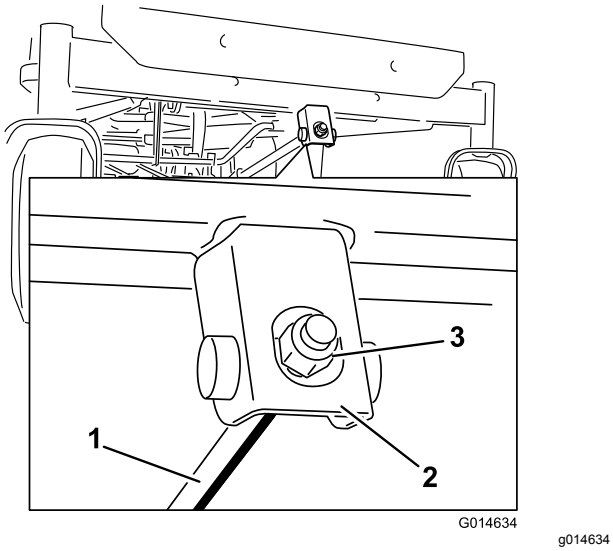


**Figure 69**

1. Tige de réglage
2. Bloc de réglage
3. Contre-écrou

7. Serrez l'écrou de réglage pour relever l'avant du plateau et
8. desserrez-le pour abaisser l'avant du plateau.
9. Une fois le réglage effectué, vérifiez à nouveau l'inclinaison avant/arrière des lames ; continuez d'ajuster l'écrou jusqu'à ce que la pointe avant de la lame soit de 1,5 à 8 mm plus bas que la pointe arrière (Figure 67 et Figure 68).
10. Lorsque l'inclinaison avant/arrière est correcte, vérifiez l'horizontalité transversale du plateau ; voir Réglage de l'horizontalité transversale (page 51).

# Dépose du plateau de coupe

1. Garez la machine sur un sol plat et horizontal, désengagez la commande des lames (PDF) et serrez le frein de stationnement.
2. Avant de quitter la position d'utilisation, coupez le moteur, retirez la clé de contact et attendez l'arrêt complet de toutes les pièces mobiles.
3. Abaissez la commande de hauteur de coupe à la position la plus basse.
4. Desserrez les deux boulons inférieurs qui fixent le panneau de protection au plateau de coupe. Voir Relâchement du panneau de protection du plateau de coupe (page 36).
5. Retirez la goupille fendue de la tige de support avant et déposez la tige du support de plateau (Figure 70).

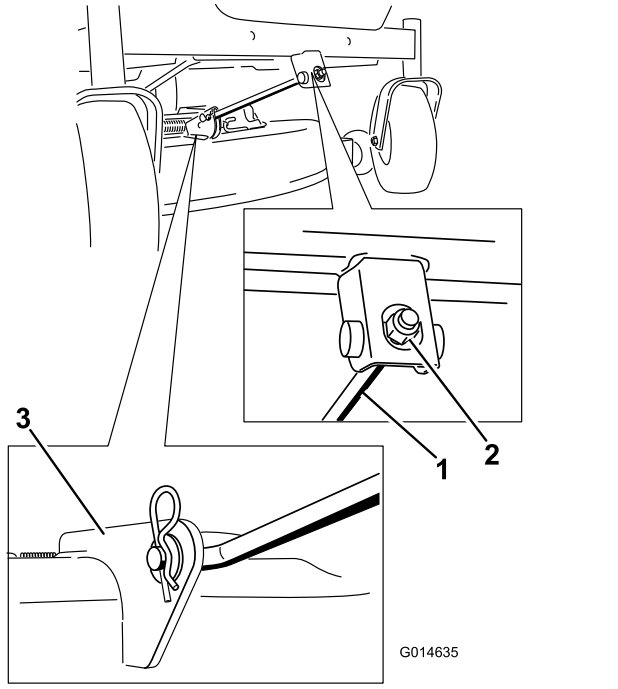


**Figure 70**

1. Tige de support avant
2. Écrou de blocage
3. Support de plateau

6. Abaissez doucement l'avant du plateau de coupe au sol.
7. Soulevez et enlevez le plateau de coupe et les supports de la tige de levage arrière et abaissez la tondeuse au sol avec précaution (Figure 71).

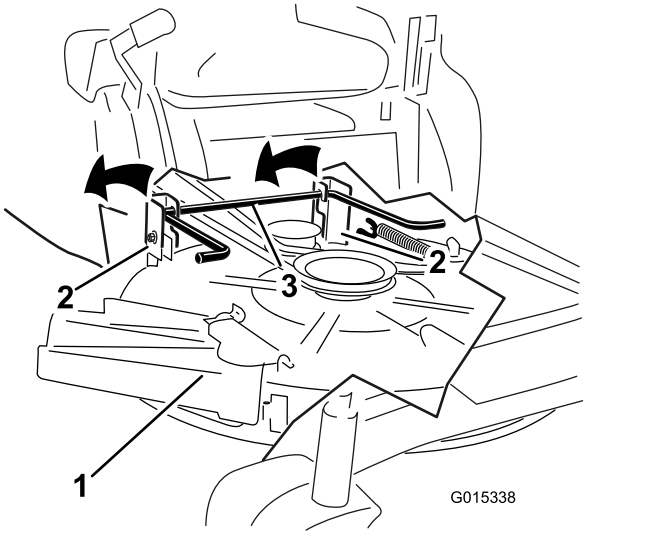


**Figure 71**

1. Plateau de coupe
2. Support de suspension
3. Tige de levage arrière

8. Déplacez le plateau de coupe en arrière pour dégager la courroie du plateau de coupe de la poulie du moteur.
9. Sortez le plateau de coupe de sous la machine.

   **Remarque:** Conservez toutes les pièces en vue du remontage.

# Montage du plateau de coupe

1. Garez la machine sur un sol plat et horizontal, désengagez la commande des lames (PDF) et serrez le frein de stationnement.
2. Avant de quitter la position d'utilisation, coupez le moteur, retirez la clé de contact et attendez l'arrêt complet de toutes les pièces mobiles.
3. Glissez le plateau de coupe sous la machine.
4. Abaissez la commande de hauteur de coupe à la position la plus basse.
5. Soulevez l'arrière du plateau de coupe et guidez les supports sur la tige de levage arrière (Figure 71).
6. Fixez la tige de support avant au plateau de coupe à l'aide de l'axe de chape et de la goupille fendue (Figure 70).
7. Placez la courroie d'entraînement du plateau de coupe sur la poulie de moteur ; voir Remplacement de la courroie du plateau de coupe (page 46).
8. Resserrez les 2 boulons inférieurs qui fixent le panneau de protection au plateau de coupe ; voir Relâchement du panneau de protection du plateau de coupe (page 36).

# Remplacement du déflecteur d'herbe

**Périodicité des entretiens:** À chaque utilisation ou une fois par jour—Vérifiez l'état du déflecteur d'herbe.

**⚠ ATTENTION**

**Si l'ouverture d'éjection est ouverte, la machine peut projeter des objets dans votre direction ou celles de personnes à proximité et causer des blessures graves ou mortelles. Un contact avec la lame est également possible.**

**N'utilisez pas la machine sans le déflecteur d'herbe, l'obturateur d'éjection ou le système de ramassage.**

1. Retirez l'écrou (⅜") de la tige, sous le plateau de coupe (Figure 72 et Figure 73).

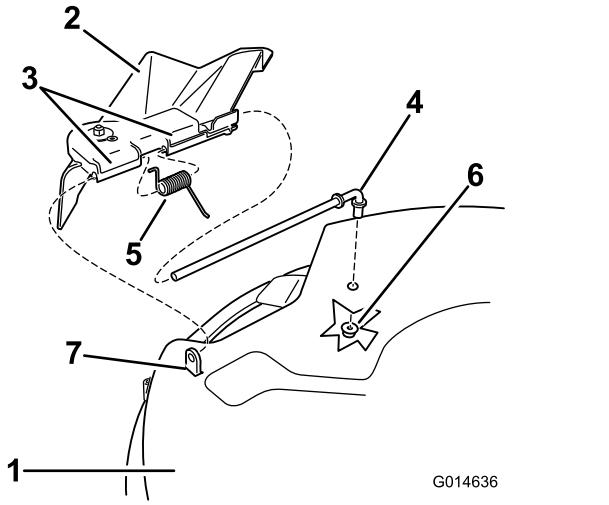


**Figure 72**

Plateau de 81 cm

1. Plateau de coupe
2. Déflecteur d'herbe
3. Support de déflecteur d'herbe
4. Tige
5. Ressort
6. Écrou (⅜")
7. Courte cheville de positionnement

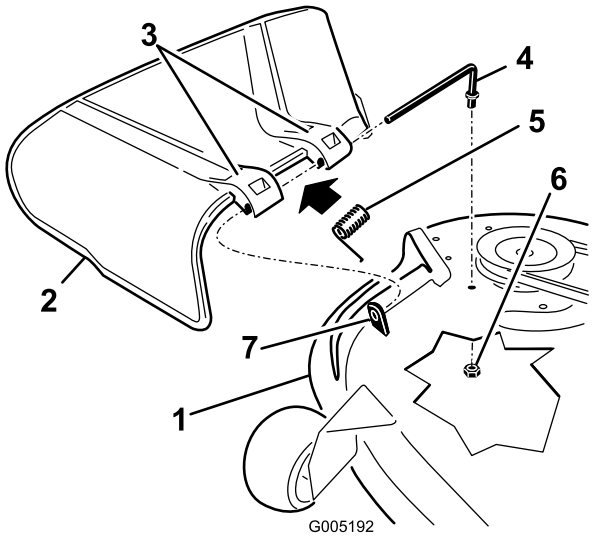


g005192

**Figure 73**

Plateau de 107 cm

1. Plateau de coupe
2. Déflecteur d'herbe
3. Support de déflecteur d'herbe
4. Tige
5. Ressort
6. Écrou (⅜")
7. Courte cheville de positionnement

2. Sortez la tige de la courte cheville de positionnement, du ressort et du déflecteur d'herbe (Figure 72 et Figure 73).
3. Déposez le déflecteur d'herbe s'il est endommagé ou usé.
4. Remettez en place le déflecteur d'herbe (Figure 72 et Figure 73).
5. Insérez la tige (extrémité droite) dans le support arrière du déflecteur d'herbe.
6. Placez le ressort sur la tige, les fils d'extrémité dirigés vers le bas, entre les supports du déflecteur d'herbe.
7. Insérez la tige dans le deuxième support du déflecteur d'herbe (Figure 72 et Figure 73).
8. Insérez la tige à l'avant du déflecteur dans la courte cheville de positionnement sur le plateau.
9. Fixez l'extrémité arrière de la tige dans le plateau de coupe à l'aide d'un écrou (⅜"), comme montré à la Figure 72 et la Figure 73.

   ***Important:*** **Le déflecteur d'herbe doit être rappelé à la position abaissée par le ressort. Soulevez le déflecteur pour vérifier qu'il s'enclenche complètement en position abaissée.**

# *Nettoyage*

## Lavage du dessous du plateau de coupe

**Périodicité des entretiens:** Après chaque utilisation—Nettoyez le carter du plateau de coupe.

***Important:*** **La machine peut être lavée à l'eau avec un détergent doux. N'utilisez pas de nettoyeur haute pression. N'utilisez pas trop d'eau, surtout près du panneau de commande, sous le siège et autour du moteur, des pompes hydrauliques et des moteurs électriques.**

Lavez le dessous du plateau de coupe après chaque utilisation pour éviter l'accumulation d'herbe et améliorer ainsi le mulching et la dispersion des déchets de tonte.

1. Garez la machine sur un sol plat et horizontal, désengagez la commande des lames (PDF) et serrez le frein de stationnement.
2. Avant de quitter la position d'utilisation, coupez le moteur, retirez la clé de contact et attendez l'arrêt complet de toutes les pièces mobiles.
3. Branchez le raccord du tuyau au raccord de lavage du plateau de coupe et ouvrez l'eau en grand (Figure 74).

   **Remarque:** Enduisez de vaseline le joint torique du raccord de lavage du plateau de coupe pour faciliter la mise en place du raccord de tuyau sans endommager le joint torique.

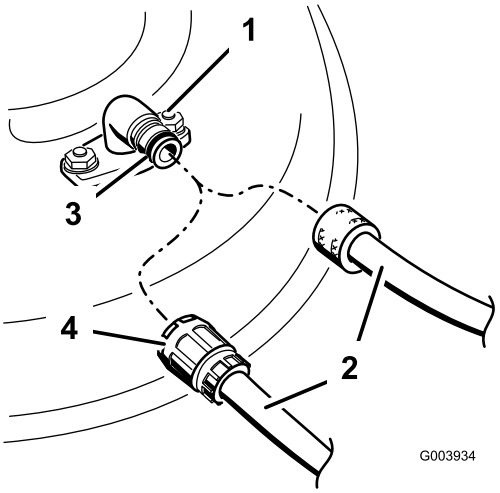


g003934

**Figure 74**

1. Raccord de lavage
2. Tuyau d'arrosage
3. Joint torique
4. Raccord

4. Abaissez le plateau de coupe à la hauteur minimum.

5. Asseyez-vous sur le siège et mettez le moteur en marche.
6. Engagez la commande des lames et laissez tourner le moteur pendant 1 à 3 minutes.
7. Désengagez la commande des lames, coupez le moteur, enlevez la clé et attendez l'arrêt de toutes les pièces mobiles.
8. Coupez l'eau et débranchez le tuyau d'arrosage du raccord de lavage.

   **Remarque:** Si le plateau est encore sale après un premier lavage, laissez-le tremper 30 minutes. Recommencez ensuite la procédure.
9. Remettez la tondeuse en marche durant 1 à 3 minutes pour évacuer l'excès d'eau.

**⚠ ATTENTION**

**Si le raccord de lavage est cassé ou manquant, l'utilisateur et les personnes à proximité peuvent être blessés par la projection d'objets ou par un contact avec la lame. Des débris projetés ou un contact avec la lame peuvent occasionner des blessures graves ou mortelles.**

- **Si le raccord de lavage est cassé ou manquant, n'utilisez pas la machine avant de l'avoir remplacé.**
- **Ne passez jamais les mains ou les pieds sous le plateau de coupe ni dans aucune de ses ouvertures.**

# Élimination des déchets

L'huile moteur, les batteries, le liquide hydraulique et le liquide de refroidissement sont polluants pour l'environnement. Débarrassez-vous en conformément à la réglementation nationale et locale en matière d'environnement.

# Remisage

## Consignes de sécurité pour le remisage

- Laissez refroidir le moteur avant de remiser la machine.
- Ne rangez pas la machine ou le carburant près d'une flamme et ne vidangez pas le carburant à l'intérieur d'un local.

## Nettoyage et remisage

1. Désengagez la commande des lames (PDF) et serrez le frein de stationnement.
2. Avant de quitter la position d'utilisation, coupez le moteur, retirez la clé de contact et attendez l'arrêt complet de toutes les pièces mobiles.
3. Débarrassez entièrement l'extérieur de la machine, en particulier le moteur et le système hydraulique, des déchets d'herbe coupée, des saletés et de la crasse. Éliminez les saletés et les débris d'herbe sèche pouvant se trouver sur les ailettes de la culasse et le carter du ventilateur.

   ***Important:*** **Vous pouvez laver la machine avec de l'eau et un détergent doux. N'utilisez pas de nettoyeur haute pression. N'utilisez pas trop d'eau, surtout près du panneau de commande, du moteur, des pompes hydrauliques et des moteurs électriques.**
4. Vérifier le fonctionnement du frein de stationnement ; voir Position de stationnement (page 13).
5. Faites l'entretien du filtre à air ; voir Entretien du filtre à air (page 37).
6. Graissez la machine ; voir Lubrification (page 36).
7. Vidangez l'huile moteur ; voir Contrôle du niveau, vidange de l'huile moteur et remplacement du filtre à huile (page 38).
8. Contrôlez la pression des pneus ; voir Contrôle de la pression des pneus (page 45).
9. Chargez la batterie ; voir Charge de la batterie (page 44).
10. Grattez l'herbe et les saletés éventuellement accumulées sur le dessous de la tondeuse, puis lavez cette dernière au tuyau d'arrosage.

    **Remarque:** Conduisez la machine, commande des lames (PDF) engagée et moteur au régime de ralenti accéléré, pendant 2 à 5 minutes après l'avoir lavée.

11. Vérifiez l'état des lames ; voir Entretien des lames (page 48).
12. Si vous ne comptez pas utiliser la machine avant plus d'un mois, préparez-la comme suit :
    A. Ajoutez un additif stabilisateur/conditionneur à base de pétrole dans le réservoir de carburant. Respectez les proportions spécifiées par le fabricant du stabilisateur. N'utilisez pas de stabilisateur à base d'alcool (éthanol ou méthanol).

       **Remarque:** L'efficacité des stabilisateurs/conditionneurs est optimale lorsqu'ils sont mélangés à du carburant frais et sont utilisés de manière systématique.
    B. Faites tourner le moteur pendant 5 minutes pour faire circuler le carburant traité dans tout le circuit d'alimentation.
    C. Coupez le moteur, laissez-le refroidir puis vidangez le réservoir de carburant.
    D. Remettez le moteur en marche et laissez-le tourner jusqu'à ce qu'il s'arrête.
    E. Débarrassez-vous du carburant correctement. Recyclez le carburant conformément à la réglementation locale en matière d'environnement.

       ***Important:*** **Ne conservez pas le carburant traité/additionné de stabilisateur plus de 3 mois.**
13. Déposez la ou les bougies et vérifiez leur état ; voir Entretien de la bougie (page 41). Versez 30 ml (2 cuillerées à soupe) d'huile moteur dans l'ouverture laissée par la bougie. Actionnez le démarreur pour faire tourner le moteur et bien répartir l'huile dans le cylindre. Posez les bougies. Ne rebranchez pas le fil de la ou des bougies.
14. Contrôlez et resserrez tous les boulons, écrous et vis. Réparez ou remplacez toute pièce endommagée.
15. Peignez toutes les surfaces métalliques éraflées ou mises à nu. Une peinture pour retouches est disponible chez les concessionnaires-réparateurs agréés.
16. Rangez la machine dans un endroit propre et sec, comme un garage ou une remise. Retirez la clé du commutateur d'allumage et rangez-la hors de la portée des enfants ou des personnes non autorisées. Couvrez la machine pour la protéger et la garder propre.

# Remisage de la batterie

1. Chargez la batterie au maximum.
2. Laissez la batterie reposer pendant 24 heures, puis vérifiez la tension.

   **Remarque:** Si la tension de la batterie est inférieure à 12,6 V, répétez les opérations 1 et 2.
3. Débranchez les câbles de la batterie.
4. Vérifiez régulièrement que la tension est bien égale ou supérieure à 12,4 V.

   **Remarque:** Si la tension de la batterie est inférieure à 12,4 V, répétez les opérations 1 et 2.

## Conseils pour l’entreposage de la batterie

- Rangez la batterie dans un endroit frais et sec, en position verticale.
- N'empilez pas les batteries directement l'une sur l'autre, à moins qu'elles ne soient dans des cartons.
- N'empilez pas plus de 3 batteries (seulement 2 batteries si elles sont de type commercial).
- Testez les batteries à liquide tous les 4 à 6 mois et chargez-les au besoin.
- Contrôlez toujours et chargez la batterie avant de l’installer.

# Dépistage des défauts

| Problème | Cause possible | Mesure corrective |
|---|---|---|
| Le réservoir de carburant semble près de lâcher ou la machine semble tomber fréquemment en panne de carburant. | 1. L'élément en papier du filtre à air est colmaté. | 1. Nettoyez l'élément en papier |
| Le moteur surchauffe. | 1. Charge excessive du moteur.<br>2. Bas niveau d'huile dans le carter moteur.<br>3. Les ailettes de refroidissement et les passages d'air sous le carter du ventilateur du moteur sont obstrués.<br>4. Le filtre à air est encrassé.<br>5. Impuretés, eau ou carburant altéré dans le circuit d'alimentation. | 1. Ralentissez.<br>2. Faites l'appoint d'huile moteur.<br>3. Dégagez les ailettes de refroidissement et les passages d'air.<br>4. Nettoyez ou remplacez l'élément du filtre à air.<br>5. Adressez-vous à un réparateur agréé. |
| Le démarreur ne fonctionne pas. | 1. La commande des lames est en position engagée.<br>2. Les leviers de commande de déplacement ne sont pas à la position de STATIONNEMENT.<br>3. La batterie est à plat.<br>4. Les connexions électriques sont corrodées ou desserrées.<br>5. Un fusible a grillé.<br>6. Un relais ou contact est défectueux. | 1. Désengagez la commande des lames.<br>2. Poussez les leviers de commande de déplacement vers l'extérieur, à la position de STATIONNEMENT.<br>3. Rechargez la batterie.<br>4. Contrôlez le bon contact des connexions électriques.<br>5. Remplacez le fusible.<br>6. Contactez un concessionnaire-réparateur agréé. |
| Le moteur ne démarre pas, démarre difficilement ou cale. | 1. Le réservoir de carburant est vide.<br>2. Le starter (le cas échéant) n'est pas actionné.<br>3. Le filtre à air est encrassé.<br>4. Fil(s) de bougie(s) mal connecté(s) ou débranché(s).<br>5. Bougie(s) piquée(s) ou encrassée(s), ou écartement des électrodes incorrect.<br>6. Le filtre à carburant est encrassé.<br>7. Impuretés, eau ou carburant altéré dans le système d'alimentation.<br>8. Mauvais type de carburant dans le réservoir.<br>9. Bas niveau d'huile dans le carter moteur. | 1. Faites le plein de carburant.<br>2. Amenez la commande de starter en position EN SERVICE.<br>3. Nettoyez ou remplacez l'élément du filtre à air.<br>4. Rebranchez le fil de la ou des bougies.<br>5. Montez des bougies neuves, à écartement correct.<br>6. Remplacez le filtre à carburant.<br>7. Contactez un concessionnaire-réparateur agréé.<br>8. Vidangez le réservoir et faites le plein avec le carburant approprié.<br>9. Faites l'appoint d'huile moteur. |

| Problème | Cause possible | Mesure corrective |
|---|---|---|
| Le moteur perd de la puissance. | 1. Charge excessive du moteur.<br>2. Le filtre à air est encrassé.<br>3. Bas niveau d'huile dans le carter moteur.<br>4. Obturation des ailettes de refroidissement et des passages d'air sous le carter du ventilateur.<br>5. Bougie(s) piquée(s) ou encrassée(s), ou écartement des électrodes incorrect.<br>6. L'évent du réservoir de carburant est bouché.<br>7. Le filtre à carburant est encrassé.<br>8. Impuretés, eau ou carburant altéré dans le circuit d'alimentation.<br>9. Mauvais type de carburant dans le réservoir. | 1. Ralentissez.<br>2. Nettoyez l'élément du filtre à air.<br>3. Faites l'appoint d'huile moteur.<br>4. Dégagez les ailettes de refroidissement et les passages d'air.<br>5. Montez des bougies neuves, à écartement correct.<br>6. Contactez un concessionnaire-réparateur agréé.<br>7. Remplacez le filtre à carburant.<br>8. Contactez un concessionnaire-réparateur agréé.<br>9. Vidangez le réservoir et faites le plein avec le carburant approprié. |
| La machine ne se déplace pas. | 1. Les vannes de dérivation sont ouvertes.<br>2. Les courroies de transmission aux roues sont usées, lâches ou cassées.<br>3. Les courroies de transmission aux roues sont déchaussées.<br>4. Panne de la transmission. | 1. Fermez les vannes de remorquage.<br>2. Contactez un concessionnaire-réparateur agréé.<br>3. Contactez un concessionnaire-réparateur agréé.<br>4. Contactez un concessionnaire-réparateur agréé. |
| La machine vibre de manière anormale. | 1. Lame(s) faussée(s) ou déséquilibrée(s).<br>2. Le boulon de fixation de la lame est desserré.<br>3. Les boulons de fixation du moteur sont desserrés.<br>4. Poulies de moteur, de tension ou de lames desserrées.<br>5. La poulie du moteur est endommagée.<br>6. L'axe de lame est faussé.<br>7. Le support moteur est desserré ou usé. | 1. Remplacez la ou les lames.<br>2. Serrez le boulon de fixation de la lame.<br>3. Resserrez les boulons de fixation du moteur.<br>4. Resserrez la poulie voulue.<br>5. Contactez un concessionnaire-réparateur agréé.<br>6. Contactez un concessionnaire-réparateur agréé.<br>7. Contactez un concessionnaire-réparateur agréé. |
| La hauteur de coupe est inégale. | 1. Lame(s) émoussée(s).<br>2. Lame(s) faussée(s).<br>3. Le plateau de coupe n'est pas de niveau.<br>4. Un galet anti-scalp (le cas échéant) est mal réglé.<br>5. Le dessous du plateau de coupe est encrassé.<br>6. Pression des pneus incorrecte.<br>7. L'axe d'une lame est faussé. | 1. Affûtez la ou les lames.<br>2. Remplacez la (les) lame(s).<br>3. Mettez le plateau de coupe de niveau, transversalement et longitudinalement.<br>4. Réglez la hauteur du galet anti-scalp.<br>5. Nettoyez le dessous du plateau de coupe.<br>6. Corrigez la pression des pneus.<br>7. Contactez un concessionnaire-réparateur agréé. |

| Problème | Cause possible | Mesure corrective |
|---|---|---|
| Les lames ne tournent pas. | 1. La courroie d'entraînement est usée, détendue ou cassée. | 1. Remplacez la courroie d'entraînement. |
| | 2. La courroie d'entraînement est sortie de la poulie. | 2. Rechaussez la courroie d'entraînement et contrôlez la position des axes de réglage et des guide-courroie. |
| | 3. La commande de prise de force (PDF) ou l'embrayage de PDF est défectueux. | 3. Contactez un concessionnaire-réparateur agréé. |
| | 4. Courroie du plateau de coupe usée, lâche ou cassée. | 4. Remplacez la courroie du plateau de coupe. |

# Schémas

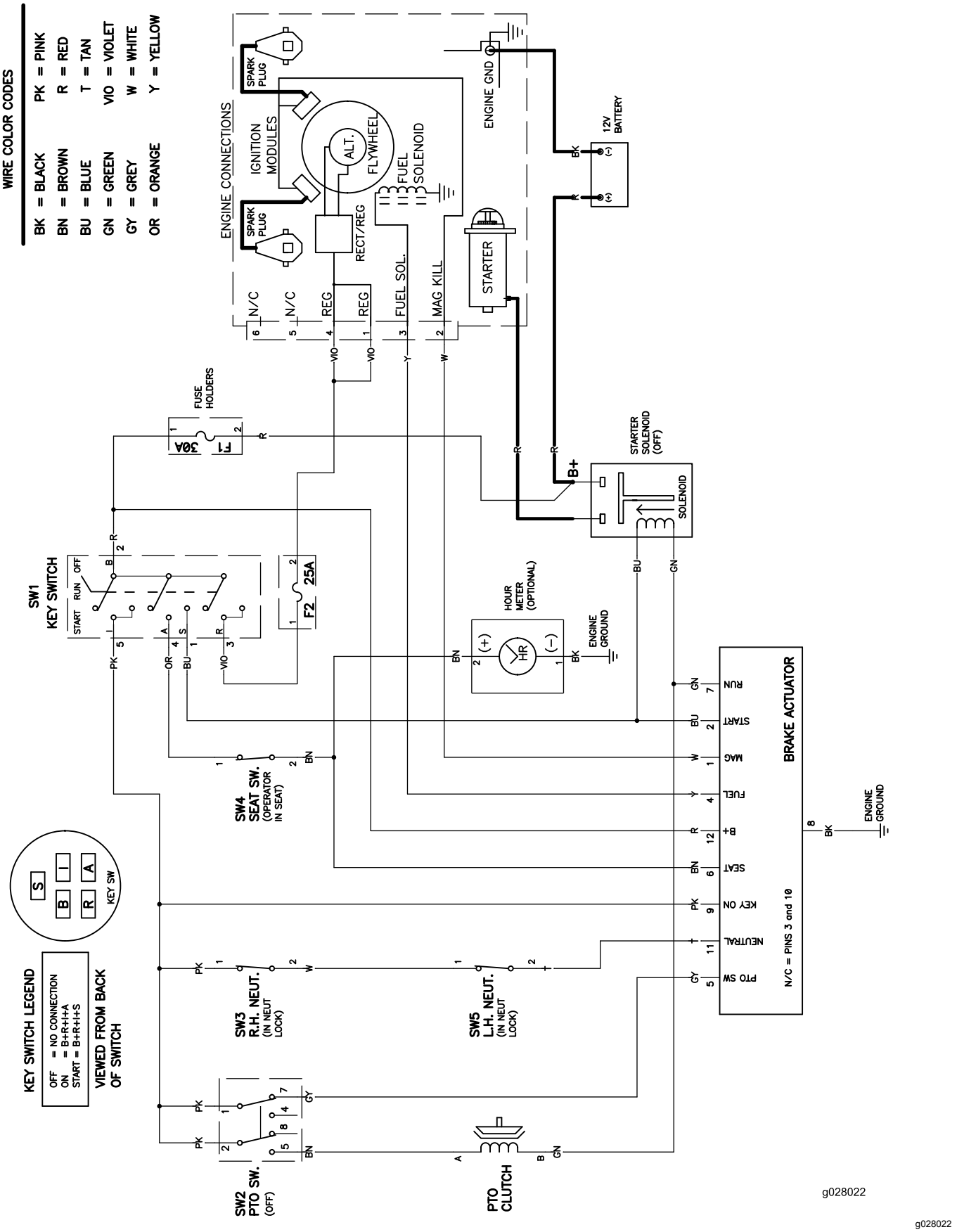


g028022

**Schéma électrique (Rev. A)**

# Remarques:

# Remarques:

# Déclaration de confidentialité EEE/R-U

**Utilisation de vos renseignements personnels par Toro**

La société The Toro Company (« Toro ») respecte votre vie privée. Lorsque vous acheter l'un de nos produits, nous pouvons recueillir certains renseignements personnels vous concernant, soit directement soit par l'intermédiaire de votre société ou concessionnaire Toro local(e). Toro utilise ces informations pour respecter ses obligations contractuelles, par exemple pour enregistrer votre garantie, traiter une réclamation au titre de la garantie ou vous contacter dans l'éventualité d'un rappel de produit, mais aussi à des fins commerciales légitimes, par exemple pour mesurer la satisfaction des clients, améliorer nos produits ou vous transmettre des informations produit susceptibles de vous intéresser. Toro pourra partager les renseignements personnels que vous lui aurez communiqués avec les filiales, concessionnaires ou autres associés Toro en rapport avec ces activités. Nous pourrons aussi divulguer des renseignements personnels lorsque la loi l'exige ou dans le cadre de la vente, l'acquisition ou la fusion d'une entreprise. Nous ne vendrons jamais vos renseignements personnels à aucune autre société à des fins commerciales.

**Conservation de vos renseignements personnels**

Toro conservera vos renseignements personnels aussi longtemps que nécessaire pour répondre aux fins susmentionnées et conformément aux dispositions légales. Pour plus de renseignements sur les durées de conservation applicables, veuillez contacter legal@toro.com.

**L'engagement de Toro concernant la sécurité**

Vos renseignements personnels peuvent être traités aux États-Unis ou dans tout autre pays où la législation concernant la protection des données peut être moins rigoureuse quand dans votre propre pays de résidence. Chaque fois que nous transférerons vos renseignements hors de votre pays de résidence, nous prendrons toutes les dispositions légales requises pour mettre en place toutes les garanties nécessaires visant à la protection et au traitement sécurisé de vos renseignements.

**Consultation et correction**

Vous pouvez avoir le droit de corriger ou consulter vos données personnelles, ou vous opposer au ou limiter le traitement de vos données. Pour ce faire, veuillez nous contacter par courriel à legal@toro.com. Si vous avez des doutes sur la manière dont Toro a traité vos renseignements, nous vous encourageons à nous en faire part directement. Veuillez noter que les résidents européens ont le droit de se plaindre auprès de leur Autorité de protection des données.