Form No. 3425-610 Rev A

TORO®

Count on it.

Bruksanvisning

TimeCutter® ZS 3200S- eller ZS 4200S-åkgräsklippare

Modellnr 74682—Serienr 400000000 och högre
Modellnr 74684—Serienr 400000000 och högre

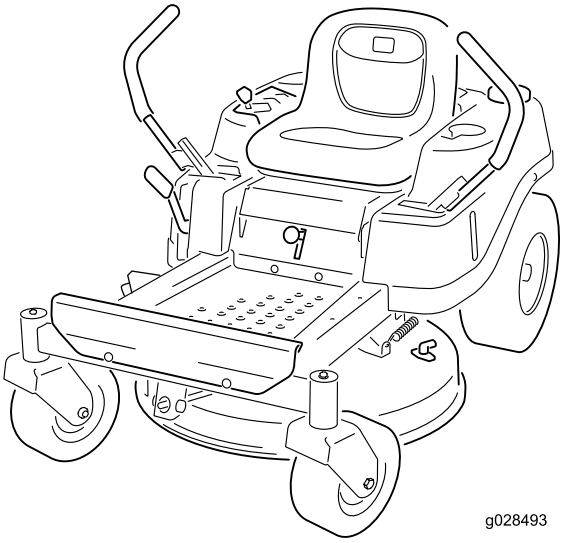

g028493

Registrera din produkt på www.Toro.com.
Översättning av originalet (SV)

CE

3425-610 A

Produkten uppfyller alla relevanta europeiska direktiv. Mer information finns i produktens separata försäkran om överensstämmelse.

Brutto- eller nettomoment: Motorns brutto- eller nettomoment verkstadsbedömdes av motortillverkaren i enlighet med SAE (Society of Automotive Engineers) J1940 eller J2723. Den här gräsklipparklassens faktiska motormoment kommer att vara avsevärt lägre då den är konfigurerad för att uppfylla säkerhetskrav, utsläppsföreskrifter och funktionella krav. Se motortillverkarens information som medföljer maskinen.

Specifikationerna för din modell finns på www.Toro.com.

Viktigt: **Om du använder en maskin med Toro-motor på högre höjd än 1 500 m under en längre period, ska du montera satsen för höga höjder så att motorn uppfyller CARB-/EPA-bestämmelserna för avgaser. Satsen för höga höjder ökar motorns prestanda och förhindrar samtidigt förorening av tändstiften, trög start och ökade utsläpp. När du har monterat satsen för höga höjder ska du fästa satsens etikett bredvid serienummerdekalen på maskinen. Kontakta en auktoriserad Toro-återförsäljare för att införskaffa rätt sats för höga höjder och tillhörande etikett för maskinen. Du hittar återförsäljare som finns i närheten av dig på vår webbplats www.Toro.com eller genom att kontakta Toros kundtjänst på de nummer som anges i garantiförklaringen om kontroll av emission.**

Ta bort satsen från motorn och återställ motorn till dess ursprungliga fabrikskonfiguration när motorn körs på lägre höjd än 1 500 m. Kör inte en motor som har konverterats för användning på hög höjd på lägre höjd. Då kan motorn överhettas och skadas.

Om du är osäker på om maskinen har konverterats för användning på hög höjd kan du leta efter följande etikett.



decal127-9363

Introduktion

Denna åkgräsklippare med roterande knivar är avsedd att användas av privatkunder i bostadsområden. Den är huvudsakligen konstruerad för att klippa gräs på väl underhållna gräsmattor.

Läs den här informationen noga så att du lär dig att använda och underhålla produkten på rätt sätt och för att undvika person- och produktskador. Du är ansvarig för att produkten används på ett korrekt och säkert sätt.

Besök www.Toro.com om du behöver utbildningsmaterial för säkerhet och drift, information om tillbehör, hjälp med att hitta en återförsäljare eller om du vill registrera din produkt.

Kontakta en auktoriserad återförsäljare eller Toros kundservice och ha produktens modell- och artikelnummer till hands om du har behov av service, Toro-originaldelar eller ytterligare information. Figur 1 visar var på produkten modell- och serienumren sitter. Skriv numren i det tomma utrymmet.

Viktigt: **Skanna rutkoden på serienummerdekalen (i förekommande fall) med en mobil enhet för att få tillgång till information om garanti, reservdelar och annat.**

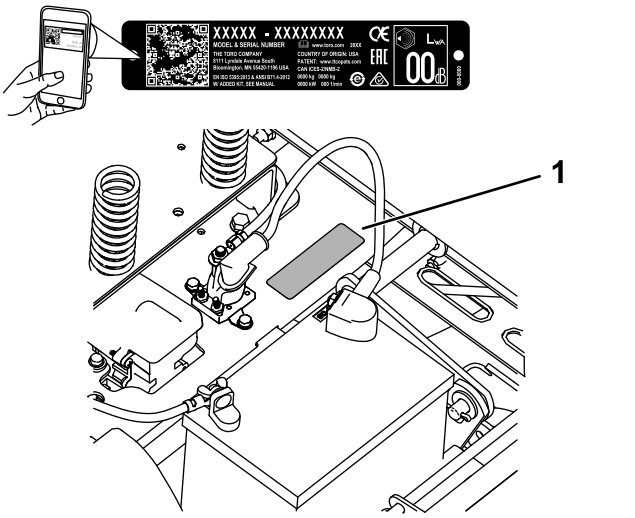

g266235

Figur 1

Under sätet

1. Plats för modell- och serienummer

Anteckna produktens modell- och serienummer här nedanför så är de lätta att hitta:

Modellnr _____

Serienr _____

© 2018—The Toro® Company
8111 Lyndale Avenue South
Bloomington, MN 55420

Kontakta oss på www.Toro.com.
Tryckt i USA
Med ensamrätt

Två ord används också i den här bruksanvisningen för att markera information. **Viktigt** anger speciell teknisk information och **Observera** anger allmän information som bör ges särskild uppmärksamhet.

Innehåll

Säkerhet 4
Varningssymbol 4
Allmän säkerhet 4
Lutningsindikator 5
Säkerhets- och instruktionsdekaler 6
Produktöversikt 11
Reglage 11
Före körning 13
Säkerhet före användning 13
Före start 13
Bränslesäkerhet 13
Fylla på bränsle 15
Utföra dagligt underhåll 15
Köra in en ny maskin 15
Använda säkerhetssystemet 16
Ställa in sätet 16
Justera rörelsereglagespakarna 16
Övergå till sidoutkast 17
Under arbetets gång 19
Säkerhet under användning 19
Använda knivreglagebrytaren (kraftuttaget) 21
Använda gasreglaget 22
Starta motorn 22
Stänga av motorn 22
Använda rörelsereglagespakarna 23
Köra maskinen 23
Använda sidoutkastaren 24
Justera klipphöjden 24
Justera antiskalvalsarna 25
Arbetstips 25
Efter körning 26
Säkerhet efter användning 26
Skjuta maskinen för hand 28
Underhåll 30
Rekommenderat underhåll 30
Säkerhet vid underhåll 30
Förberedelser för underhåll 32
Höja upp sätet 32
Lossa klippdäckets kjol 32
Smörjning 32
Smörja lagren 32
Motorunderhåll 33
Motorsäkerhet 33
Serva luftrenaren 33
Serva motoroljan 34
Utför service på tändstiftet 36
Rengöra fläkthuset 37
Underhålla bränslesystemet 37
Byta ut det inbyggda bränslefiltret 37
Underhålla elsystemet 38
Säkerhet för elsystemet 38
Utföra service på batteriet 38
Serva säkringarna 39
Underhålla drivsystemet 40
Kontrollera däcktrycket 40
Frikoppla elbromsen 40
Underhålla remmarna 41
Kontrollera remmarna 41
Byta ut klipparremmen 41
Underhåll 43
Knivsäkerhet 43
Serva knivarna 43
Balansera klippdäcket 45
Demontera klippdäcket 47
Montera klippdäcket 48
Byta ut gräsriktaren 48
Rengöring 50
Tvätta klippdäckets undersida 50
Avfallshantering 50
Förvaring 51
Säker förvaring 51
Rengöring och förvaring 51
Förvara batteriet 52
Felsökning 53
Scheman 55

Säkerhet

Maskinen har utformats i enlighet med specifikationerna i SS-EN ISO 5395:2013.

Varningssymbol

Denna varningssymbol (Figur 3), som används både i den här bruksanvisningen och på maskinen, gör dig uppmärksam på viktiga säkerhetsmeddelanden som du måste följa för att undvika olyckor.

Den här symbolen betyder: **OBS! VAR UPPMÄRKSAM! DET HANDLAR OM DIN SÄKERHET!**



g000502

Figur 3

Varningssymbol

Varningssymbolen visas ovanför den information som varnar dig för riskabla åtgärder eller situationer och följs av ordet **FARA**, **VARNING**eller **FÖRSIKTIGHET**.

FARA: Anger en överhängande fara som **kommer att** leda till allvarliga personskador eller dödsfall om den inte undviks.

VARNING: Anger en potentiellt farlig situation som **kan** leda till allvarliga personskador eller dödsfall om den inte undviks.

FÖRSIKTIGHET: Anger en potentiellt farlig situation som **kan** leda till lätta eller medelsvåra personskador.

Två andra beteckningar används för att markera information i denna bruksanvisning. **Viktigt** anger speciell teknisk information och **Observera** anger allmän information som är värd att notera.

Allmän säkerhet

Maskinen kan slita av händer och fötter och kasta omkring föremål. Den här gräsklipparen är konstruerad och testad för att vara säker, men underlåtenhet att följa säkerhetsanvisningar kan leda till personskador eller dödsfall.

- Läs, ta till dig och följ alla anvisningar och varningar i bruksanvisningen och annat utbildningsmaterial samt på maskinen, motorn och redskapen. Alla förare och mekaniker måste genomgå utbildning. Om en eller flera förare eller mekaniker inte förstår det språk som används i bruksanvisningen är det ägaren som ansvarar för att innehållet förklaras för dem. Andra språk kan vara tillgängliga på vår webbplats.
- Endast utbildade, ansvariga och fysiskt kapabla förare som är väl bekanta med säker drift, förarreglage samt säkerhetsskyltar och -anvisningar får använda maskinen. Låt aldrig barn eller personer som inte har fått nödvändig utbildning köra eller utföra underhåll på maskinen. Lokala föreskrifter kan begränsa användarens ålder.
- Kör inte maskinen i närheten av stup, diken, flodbäddar, vatten eller andra faror eller i backar vars lutning överstiger 15 grader.
- Håll händer och fötter på avstånd från maskinens rörliga delar.
- Kör aldrig maskinen med skadade skydd, skärmar eller kåpor. Se alltid till att säkerhetsskärmar, skydd, kontakter och andra anordningar sitter på plats och är i gott fungerande skick.
- Stanna maskinen, stäng av motorn och ta ut nyckeln innan du utför service på, tankar eller rensar maskinen.

Lutningsindikator

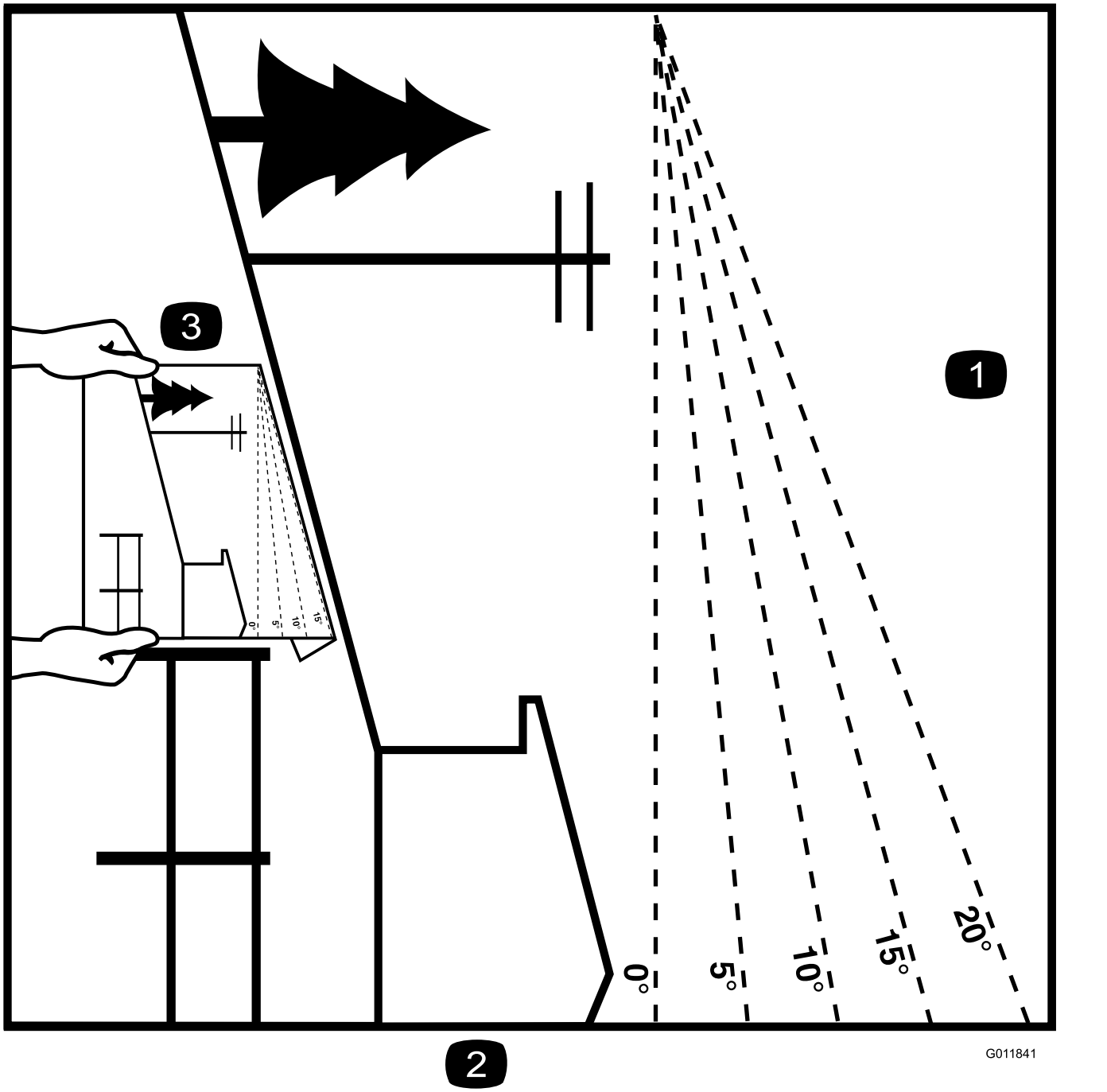

Figur 4

Du kan kopiera denna sida för personligt bruk.

1. Maximal lutning för maskinanvändning i sluttningar är **15 grader**. Använd lutningsdiagrammet för att bestämma en sluttnings lutning innan du kör i sluttningen. **Kör inte denna maskin i sluttningar vars lutning överstiger 15 grader.** Vik längs linjen för rekommenderad lutning.
2. Rikta in kanten efter en lodrät linje som ett träd, en byggnad, en staketstolpe eller liknande.
3. Exempel på hur du jämför sluttningen med den vikta kanten

Säkerhets- och instruktionsdekaler

Säkerhetsdekalerna och anvisningarna är fullt synliga för föraren och finns nära alla potentiella farozoner. Ersätt dekaler som har skadats eller saknas.



decalbatterysymbols

Batterisymboler

Vissa eller samtliga av dessa symboler finns på batteriet.

1. Explosionsrisk
2. Ingen eld, öppna lågor eller rökning
3. Brännskaderisk p.g.a. frätande vätskor/kemiska ämnen
4. Använd ögonskydd.
5. Läs *bruksanvisningen*.
6. Håll kringstående på säkert avstånd från batteriet.
7. Använd ögonskydd; explosiva gaser kan orsaka blindhet och andra personskador.
8. Batterisyra kan orsaka blindhet eller allvarliga brännskador.
9. Spola ögonen omedelbart med vatten och sök läkarhjälp snabbt.
10. Innehåller bly – får inte kastas i hushållssoporna.

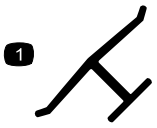

decaloemmarkt

Tillverkarens logotyp

1. Visar att kniven är en originaldel från maskintillverkaren.

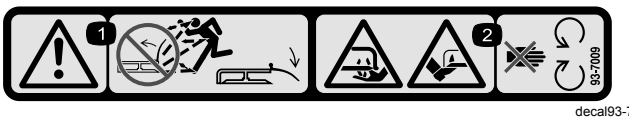

decal93-7009

93-7009

1. Varning – kör inte gräsklipparen med gräsriktaren upplyft eller borttagen; håll gräsriktaren på plats.
2. Avkapnings-/avslitningsrisk för händer och fötter, gräsklipparkniv – håll dig på avstånd från rörliga delar.

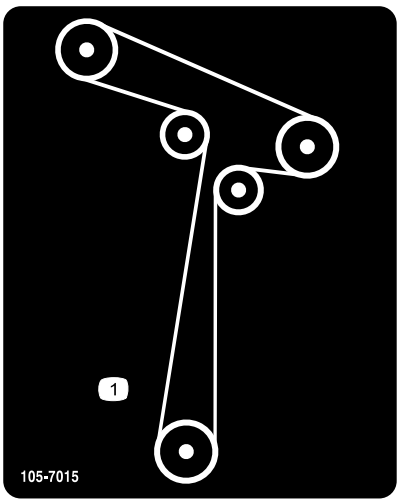

decal105-7015

105-7015

Modeller med 107 cm breda däck

1. Remdragning

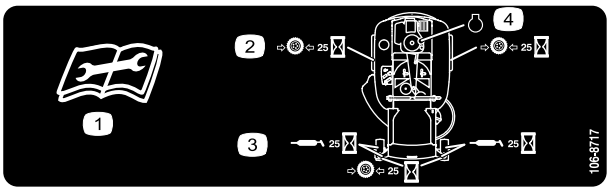

decal106-8717

106-8717

1. Läs instruktionerna innan du utför service eller underhåll.
2. Kontrollera lufttrycket i däcken var 25:e körtimme.
3. Smörj var 25:e körtimme.
4. Motor

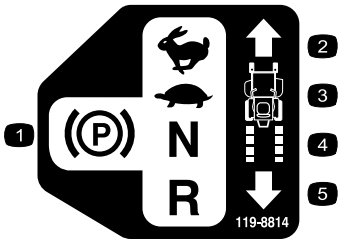

decal119-8814

119-8814

1. Parkeringsläge
2. Snabbt
3. Långsamt
4. Neutral
5. Back

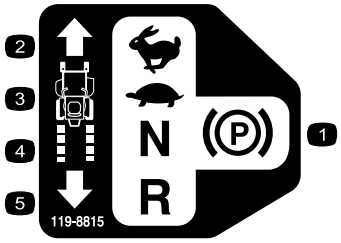

decal119-8815

119-8815

1. Parkeringsläge
2. Snabbt
3. Långsamt
4. Neutral
5. Back

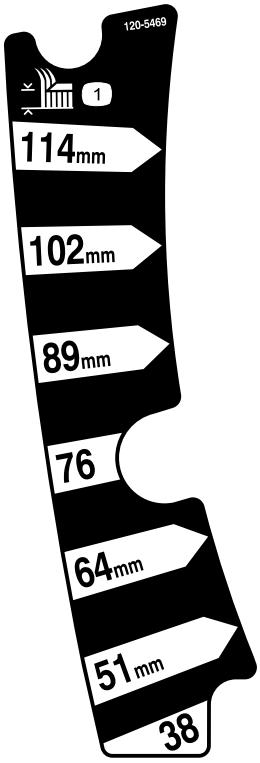

decal120-5469

120-5469

1. Klipphöjd

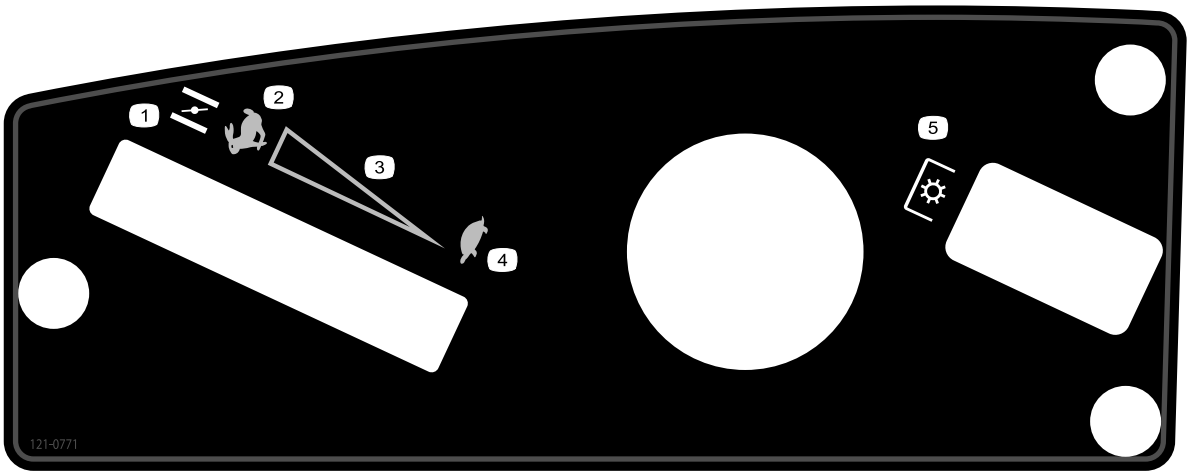

decal121-0771

121-0771

1. Choke
2. SNABBT läge
3. Steglös reglerbar inställning
4. LÅNGSAMT läge
5. Kraftuttag (PTO), knivreglagebrytare

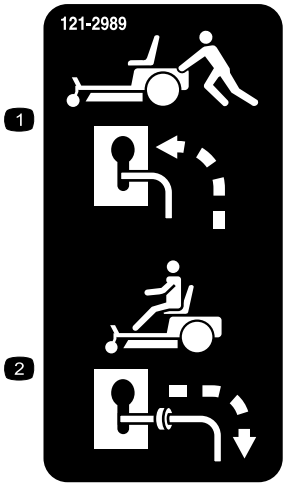

decal121-2989b

121-2989

1. Förbikopplingsreglage, läge för att skjuta maskinen
2. Förbikopplingsreglage, läge för att använda maskinen

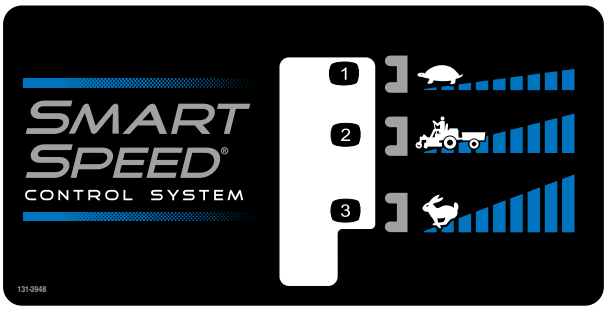

decal131-3948

131-3948

1. Långsamt
2. Bogsera
3. Snabbt

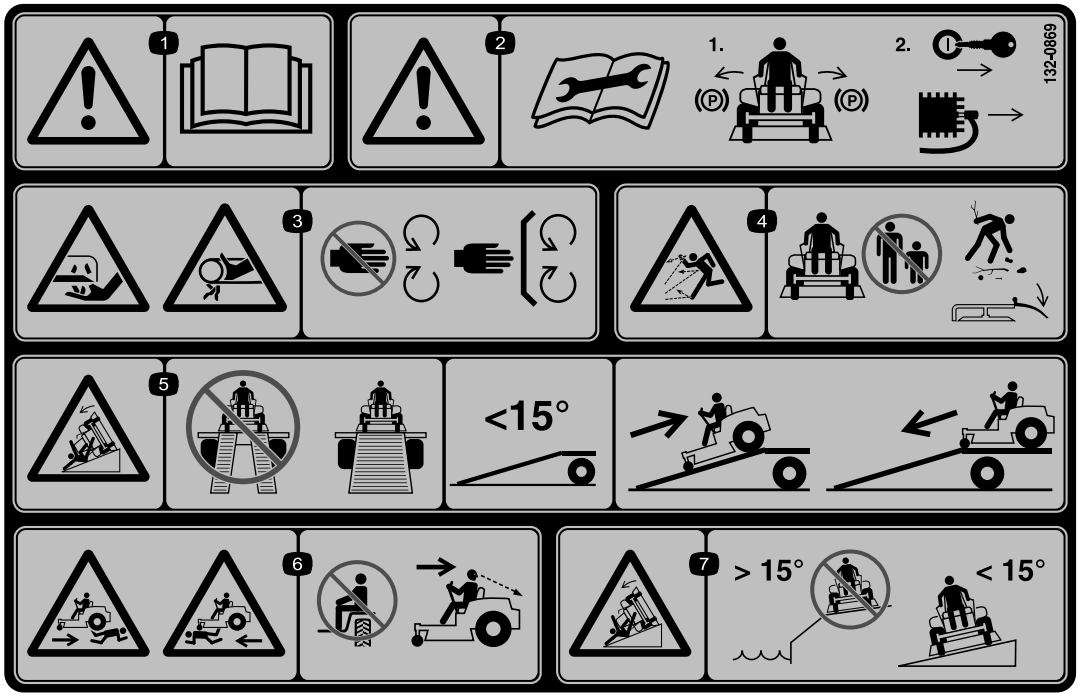

decal132-0869

132-0869

Obs: Maskinen har testats och uppfyller branschstandardens krav på statisk stabilitet i sidled och i längdriktning och den högsta rekommenderade lutningen anges på dekalen. Gå igenom instruktionerna för körning av maskinen i sluttningar i *bruksanvisningen* samt beakta aktuella förutsättningar för att fastställa om maskinen kan användas under de förhållanden som råder på den plats du ska arbeta på vid en viss dag. Förändringar i terrängen kan leda till att maskinens manövrering i sluttningar förändras. Om möjligt ska klippenheterna hållas nedsänkta mot marken när du kör maskinen i sluttningar. Om klippenheterna höjs vid körning i sluttningar kan maskinen bli ostadig.

1. Varning – läs *bruksanvisningen*.
2. Varning – dra åt parkeringsbromsen, ta ur nyckeln och koppla bort tändstiftskablarna innan du utför underhåll.
3. Avkapningsrisk för händerna, gräsklipparkniv; risk för klämskador på händerna, rem – håll händer och fötter borta från rörliga delar och se till att alla skydd sitter på plats.
4. Risk för utslungade föremål – håll kringstående på behörigt avstånd från maskinen. Ta bort skräp från området innan du klipper och ha gräsriktarskyddet nedfällt.
5. Risk för rampvältning – använd inte två ramper när du lastar maskinen på ett släp. Använd endast en enda ramp som är tillräckligt bred och har en lutning på mindre än 15 grader. Backa uppför rampen (i backläget) och kör framåt nedför rampen.
6. Risk för kroppsskador – inga passagerare. Titta bakom dig när du klipper i backläget.
7. Vältrisk i sluttningar – använd inte i sluttningar nära vattendrag och kör inte i sluttningar vars lutning överstiger 15 grader.

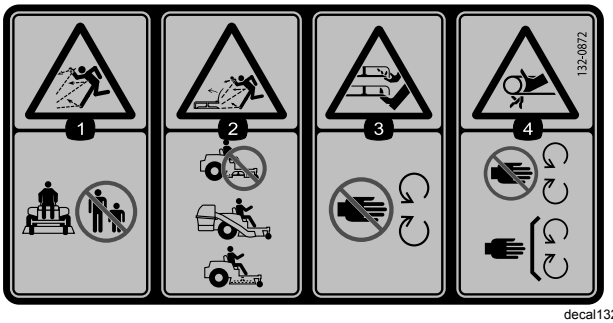

decal132-0872

132-0872

1. Risk för utslungade föremål – håll kringstående på behörigt avstånd från maskinen.
2. Risk för utslungade föremål, upphöjd skärm – använd inte maskinen med öppet däck, utan använd en uppsamlare eller skärm.
3. Risk för skärskador på händer och fötter – håll avstånd till rörliga delar.
4. Risk för att fastna – håll avstånd till rörliga delar och kontrollera att alla skydd sitter på plats.

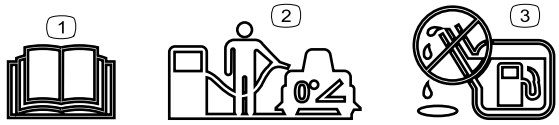

decal138-2456

138-2456

1. Läs *bruksanvisningen*.
2. Parkera maskinen på ett plant underlag när du fyller på bränsletanken.
3. Fyll inte på för mycket i bränsletanken.

Produktöversikt

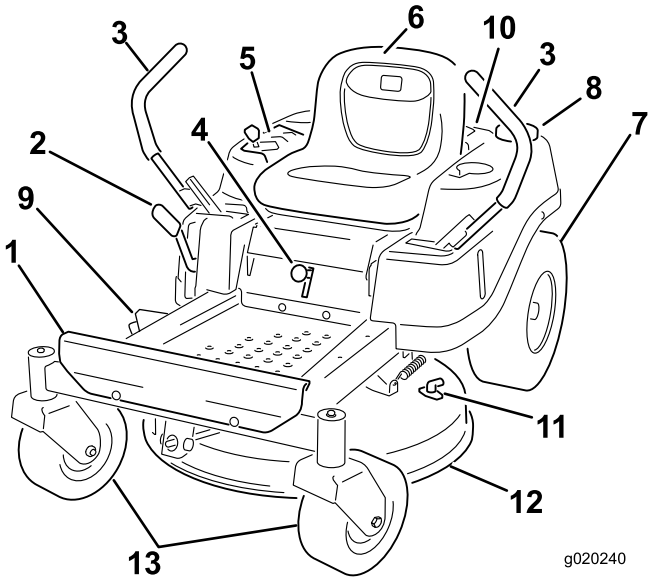

g020240

Figur 5

1. Fotstöd
2. Klipphöjdsreglage
3. Rörelsereglagespak
4. Smart Speed™-spak
5. Kontrollpanel
6. Förarsäte
7. Bakre drivhjul
8. Tanklock
9. Gräsriktare
10. Motor
11. Tvättkoppling
12. Klippdäck
13. Främre svänghjul

Reglage

Bekanta dig med alla reglage innan du startar motorn och använder maskinen.

Kontrollpanel

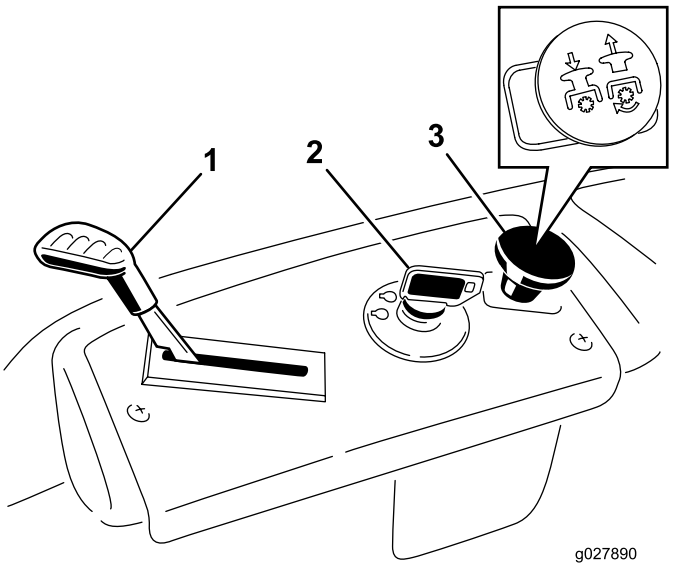

g027890

Figur 6

Kontrollpanel

1. Gas-/chokereglage
2. Tändningslås
3. Knivreglagebrytare (kraftuttag)

Tändningslås

Tändningslåset används för att starta och stänga av motorn och har tre lägen: AVSTÄNGT LÄGE, KÖRLÄGE och STARTLÄGE. Se Starta motorn (sida 22).

Gas-/chokereglage

Gasen och choken är kombinerade i samma reglage. Gasreglaget kontrollerar motorhastigheten och har en steglös reglerbar inställning, från LÅNGSAMT till SNABBT (Figur 6).

Knivreglage (kraftuttag)

Knivreglagebrytaren betecknas med en kraftuttagssymbol (PTO) och kopplar på och av strömmen till klipparknivarna (Figur 6).

Rörelsereglage

Använd rörelsereglagespakarna för att köra maskinen framåt och bakåt och för att svänga åt olika håll (Figur 5).

Parkeringsläge

För rörelsereglagespakarna utåt från mitten till PARKERINGSLÄGET när du ska kliva ur maskinen (Figur 23). Sätt alltid rörelsereglagespakarna i PARKERINGSLÄGET när du stannar maskinen eller lämnar den utan uppsikt.

Smart Speed™-styrsystemspak

Smart Speed™-styrsystemspaken, som sitter nedanför förarsätet, ger dig möjlighet att välja mellan tre hastighetsintervall som maskinen kan köras i – kant, bogsering och klippning (Figur 26).

Bränslefönster

Du kan använda bränslefönstret på maskinens vänstra sida för att verifiera att det finns bränsle i tanken (Figur 7).

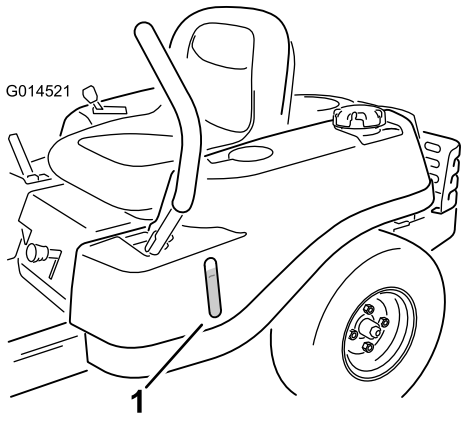

Figur 7

1. Bränslefönster

Klipphöjdsreglage

Använd klipphöjdsreglaget för att höja och sänka klippdäcket från förarplatsen. Flytta reglaget uppåt (mot dig) om du vill höja klippdäcket från marken, eller flytta reglaget nedåt (bort från dig) om du vill sänka klippdäcket mot marken. Justera endast klipphöjden när maskinen står stilla (Figur 27).

Redskap/tillbehör

Det finns ett urval av godkända Toro-redskap och -tillbehör som du kan använda för att förbättra och utöka maskinens kapacitet. Kontakta en auktoriserad serviceverkstad eller Toro-återförsäljare eller gå till www.Toro.com för att se en lista över alla godkända redskap och tillbehör.

Använd endast originalreservdelar och tillbehör från Toro för att garantera optimal prestanda och fortlöpande säkerhet för produkten. Det kan vara farligt att använda reservdelar och tillbehör från andra tillverkare och det kan göra produktgarantin ogiltig.

Körning

Obs: Vänster och höger sida på maskinen är lika med förarens vänstra respektive högra sida vid normal körning.

Före körning

Säkerhet före användning

- Undersök terrängen för att avgöra vilka tillbehör och redskap som krävs för att utföra arbetet på ett bra och säkert sätt. Använd endast tillbehör och redskap som har godkänts av Toro.
- Undersök det område där utrustningen ska köras och avlägsna alla stenar, leksaker, pinnar, ledningar, ben och andra främmande föremål. Dessa kan slungas omkring eller störa användningen av maskinen och skada föraren eller kringstående.
- Använd lämplig personlig skyddsutrustning som skyddsglasögon, kraftiga och halkfria skor samt hörselskydd. Knyt fast långt hår och undvik löst sittande kläder och smycken som kan dras in i rörliga delar.

⚠ VAR FÖRSIKTIG

Denna maskin ger ljudnivåer vid förarens öra som överstiger 85 dBA och kan orsaka hörselskador vid längre arbetspass.

Använd hörselskydd när du kör maskinen.

- Kontrollera att förarens närvaroreglage samt säkerhetsbrytarna och skydden sitter fast och fungerar ordentligt. Kör inte maskinen om dessa inte fungerar som de ska.
- Kör inte klipparen om andra personer (särskilt barn) eller husdjur finns i närheten. Stäng av maskinen och redskapet/redskapen om någon kommer i närheten av arbetsområdet.
- Använd maskinen endast om gräsupp-samlingssystemet, gräsriktaren och andra säkerhetsanordningar sitter på plats och är i gott fungerande skick. Gräsuppsamlarens delar utsätts lätt för slitage, skada och försämring, vilket kan frilägga rörliga delar eller få föremål att kastas omkring. Undersök komponenterna ofta med avseende på slitage och byt vid behov ut dem mot delar som rekommenderas av tillverkaren.

Före start

Fyll bränsletanken på plan mark. Du hittar mer information om bränsle under **Bränslerekommendationer** i avsnittet Specifikationer.

Tillför inte olja i bensinen.

Fyll inte på bränsletanken för mycket. Fyll bränsletanken till påfyllningsrörets nedersta del. Det tomma utrymmet i tanken behövs för bensinens expansion. Om du fyller på för mycket kan det leda till bränsleläckage eller skada motorn eller emissionssystemet.

Du måste bekanta dig med reglagen samt deras placering, funktioner och säkerhetskrav.

Se avsnittet Underhåll och utför alla nödvändiga inspektions- och underhållssteg.

Bränslesäkerhet

Var ytterst försiktig när du hanterar bränsle.

⚠ FARA

Bensin kan vara extremt brandfarlig och ångorna explosiva under vissa förhållanden.

Bensin som fattar eld eller exploderar kan skada dig och andra samt orsaka materiella skador.

- **Fyll på tanken utomhus på en plan yta på en öppen plats när motorn är kall. Torka upp all eventuell utspilld bensin.**
- **Du får aldrig fylla på bränsletanken eller tappa av bensinen inomhus eller på en tillsluten släpvagn.**
- **Fyll inte tanken helt full. Fyll bränsletanken till påfyllningsrörets nedersta del. Det tomma utrymmet i tanken behövs för bensinens expansion. Om du fyller på för mycket kan det leda till bränsleläckage eller skada motorn eller emissionssystemet.**
- **Rök aldrig när du handskas med bensin och håll dig borta från öppen låga eller platser där bensinångor kan antändas av gnistor.**
- **Förvara bensin i en godkänd dunk och håll den utom räckhåll för barn.**
- **Fyll på bensin innan du startar motorn. Ta aldrig av bränsletankens lock och fyll inte på bensin när motorn är igång eller när motorn är varm.**
- **Starta inte motorn om du har spillt ut bensin. Lämna området i fråga och vänta tills bensinångorna har skingrats innan du skapar några gnistor.**
- **Kör inte maskinen om inte hela avgassystemet sitter på plats och är i väl fungerande skick.**

⚠ FARA

Under vissa förhållanden vid tankning kan statisk elektricitet frigöras och orsaka gnistor som kan antända bensinångorna. Bensin som fattar eld eller exploderar kan skada dig och andra samt orsaka materiella skador.

- **Ställ alltid bensindunkar på marken en bit bort från fordonet före påfyllning.**
- **Fyll inte på bensindunkar inne i ett fordon eller på lastbilsflak eller släp, eftersom plastmattor och liknande kan isolera dunken och förlänga urladdningstiden för eventuell statisk elektricitet.**
- **Lasta av bensindrivna maskiner från lastbilen eller släpet om så är praktiskt möjligt och fyll på bensin när maskinen står på marken.**
- **Fyll på maskinen från en dunk hellre än med munstycket på en bensinpump om det inte är möjligt att lasta av maskinen från lastbilen eller släpet.**
- **Håll hela tiden kontakt mellan munstycket på bensinpumpen och kanten på tank- eller dunköppningen tills tankningen är klar om tankning måste ske från bensinpump. Använd inte en låsöppningsanordning för munstycket.**

⚠ VARNING

Bensin är skadligt eller dödligt om det förtärs. Långvarig exponering för bensinångor har gett upphov till cancer hos laboratoriedjur. Om varningarna inte följs kan allvarliga skador eller sjukdom uppstå.

- **Undvik att andas in bränsleångor under en längre tid.**
- **Håll ansiktet borta från munstycket och öppningen till bränsletanken/behållaren.**
- **Håll bränslet borta från ögon och hud.**
- **Sug aldrig ut bensin med munnen.**

Gör så här för att undvika bränder:

- Håll motorn och området runt motorn fritt från ansamling av gräs, löv, fett, olja och annat skräp som kan ackumuleras i dessa områden.
- Torka upp olja och bensin som har spillts ut och ta bort skräp som dränkts i bränsle.
- Låt maskinen svalna innan du ställer undan maskinen i ett slutet utrymme. Förvara den inte

i närheten av öppen eld eller ett slutet utrymme med tändlåga eller annan värmeanordning.

Fylla på bränsle

Rekommenderat bränsle

- Använd endast ren och färsk (ej äldre än 30 dagar) blyfri bensin med oktantal 87 eller högre för bästa resultat (klassificeringsmetod [R+M]/2).
- **Etanol**: Bensin som innehåller upp till 10 % etanol (gasohol) eller 15 % MTBE (metyl-tertiär-butyleter) baserat på volym är godkänd. Etanol och MTBE är inte samma sak. Bensin med 15 % etanol (E15) baserat på volym får inte användas. **Använd inte bensin som innehåller mer än 10 % etanol baserat på volym**, t.ex. E15 (innehåller 15 % etanol), E20 (innehåller 20 % etanol) eller E85 (innehåller upp till 85 % etanol). Användning av ej godkänd bensin kan leda till prestandaproblem och/eller skador på motorn som eventuellt inte omfattas av garantin.
- **Använd inte** bensin som innehåller metanol.
- Förvara **inte** bränsle i bränsletanken eller i en bränsledunk under vintern om inte en stabiliserare används.
- **Tillför inte** olja i bensinen.

Använda stabiliserare/konditionerare

En bränslestabiliserare/-konditionerare i maskinen ger följande fördelar:

- Håller bränslet färskt längre under förutsättning att det används enligt stabiliserartillverkarens anvisningar.
- Rengör motorn under körning.
- Motverkar att gummiliknande beläggningar bildas i bränslesystemet, något som orsakar trög start.

Viktigt: **Använd inte bränsletillsatser som innehåller metanol eller etanol.**

Tillsätt rätt mängd stabiliserare/konditionerare till bränslet.

Obs: En stabiliserare/konditionerare fungerar som mest effektivt när den blandas med färskt bränsle. Använd alltid bränslestabiliserare så minimeras risken för avlagringar i bränslesystemet.

Fylla på bränsletanken

1. Parkera maskinen på en plan yta.
2. Koppla in parkeringsbromsen.
3. Stäng av motorn och ta ut nyckeln.
4. Gör rent omkring tanklocket.
5. Fyll bränsletanken till påfyllningsrörets nedersta del (Figur 8).

   Obs: Fyll inte tanken helt full. Det tomma utrymmet behövs för bränslets expansion.

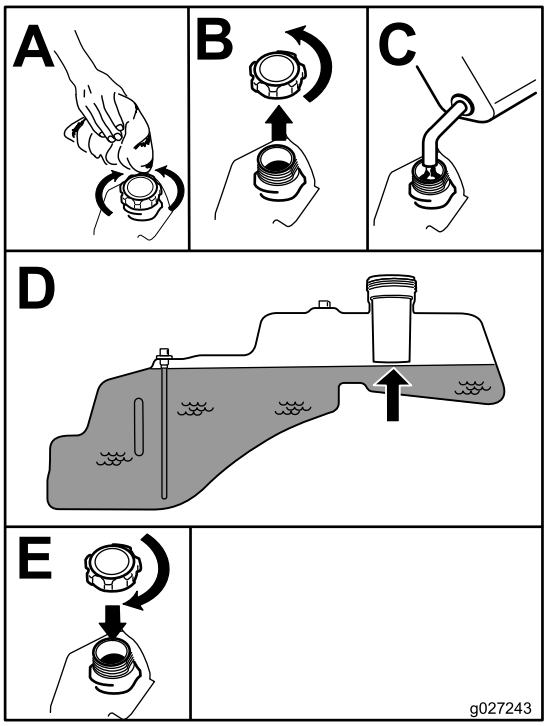

g027243

Figur 8

Utföra dagligt underhåll

Innan maskinen startas varje dag ska Varje användning/dagligen-procedurerna utföras som anges i Underhåll (sida 30).

Köra in en ny maskin

Det tar tid för nya maskiner att komma upp i sin fulla prestanda. Nya klippdäck och drivsystem har högre friktion vilket belastar motorn ytterligare. Räkna med att det tar 40 till 50 timmar att köra in nya maskiner så att de får full kraft och optimal prestanda.

Använda säkerhetssystemet

⚠ VARNING

Om säkerhetsbrytarna är frånkopplade eller skadade kan maskinen plötsligt gå igång, vilket kan leda till personskador.

- **Gör inga otillåtna ändringar på säkerhetsbrytarna.**
- **Kontrollera säkerhetsbrytarnas funktion dagligen och byt ut eventuella skadade brytare innan du kör maskinen.**

Säkerhetssystemets funktioner

Säkerhetssystemet är konstruerat så att motorn inte kan startas om inte

- knivreglagebrytaren (kraftuttaget) är urkopplad
- Rörelsereglagespakarna är i PARKERINGSLÄGET.

Säkerhetssystemet har också konstruerats så att motorn stängs av om du reser dig upp från sätet när reglagespakarna inte är i PARKERINGSLÄGET.

Testa säkerhetssystemet

Testa säkerhetssystemet före varje användningstillfälle. Låt en auktoriserad serviceverkstad reparera systemet omedelbart om det inte fungerar enligt nedanstående beskrivning.

1. Sätt dig på sätet, för rörelsereglagespakarna till PARKERINGSLÄGET och för sedan knivreglagebrytaren till läget PÅ. Försök att starta motorn – den ska inte dras runt.
2. Sätt dig på sätet och för knivreglagebrytaren till läget AV. En av rörelsereglagespakarna förs till mittläget, dvs. det olåsta läget. Försök starta motorn – den ska inte dras runt. Gör likadant med den andra rörelsereglagespaken.
3. Sätt dig på sätet, för knivreglagebrytaren till läget AV och lås rörelsereglagespakarna i PARKERINGSLÄGET. Starta motorn. Aktivera knivreglagebrytaren och res dig något från sätet medan motorn går. Motorn ska stängas av.
4. Sätt dig på sätet, för knivreglagebrytaren till läget AV och lås rörelsereglagespakarna i PARKERINGSLÄGET. Starta motorn. För rörelsereglagespakarna till det olåsta mittläget och koppla in knivreglagebrytaren medan motorn är igång. Res dig sedan något från sätet. Motorn ska stängas av.

Ställa in sätet

Sätet kan flyttas framåt och bakåt. Ställ in sätet så att du har bäst kontroll över maskinen och sitter bekvämt (Figur 9).

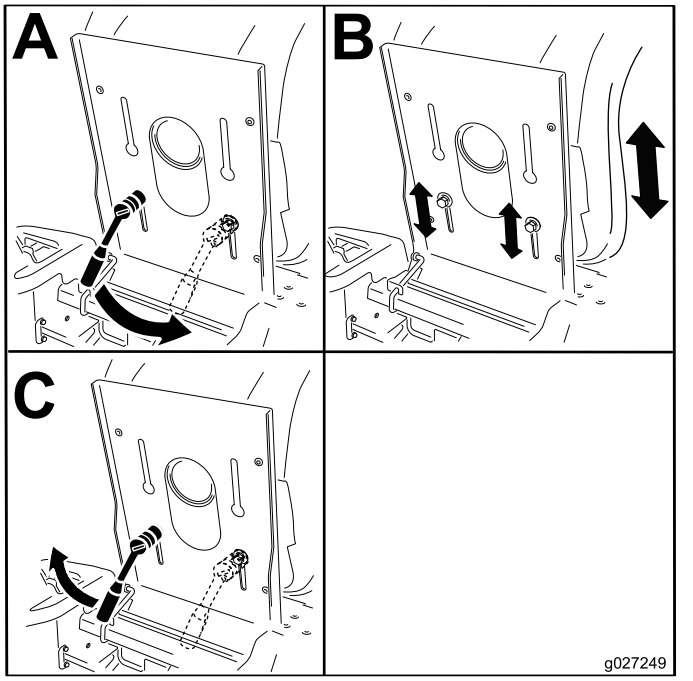

g027249

Figur 9

Justera rörelsereglagespakarna

Justera höjden

Du kan höja eller sänka rörelsereglagespakarna för maximal komfort (Figur 10).

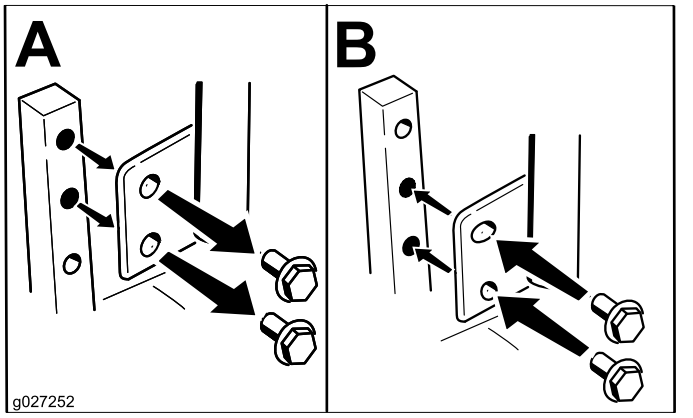

g027252

Figur 10

Justera lutningen

Du kan justera rörelsereglagespakarna framåt eller bakåt så att det blir bekvämt för dig.

1. Lossa den övre skruven som fäster reglagespaken vid reglagearmen.
2. Lossa den nedre skruven såpass mycket att du kan svänga reglagespaken framåt och bakåt (Figur 10).
3. Dra åt båda skruvarna för att fästa spaken i det nya läget.
4. Gör likadant med den andra reglagespaken.

Övergå till sidoutkast

Maskiner med 81 cm breda klippdäck

Det klippdäck och de klipparknivar som levereras med den här maskinen har utformats för optimal mullning och sidoutkast.

Demontera utkastarluckan för sidoutkast

1. Parkera maskinen på en plan yta, koppla ur knivreglagebrytaren och koppla in parkeringsbromsen.
2. Stäng av motorn, ta ut nyckeln och vänta tills alla rörliga delar har stannat innan du kliver ur förarsätet.
3. Ta bort vingmuttern och skruven som håller luckan på plats (Figur 11).

   Obs: Spara alla delar för senare användning.

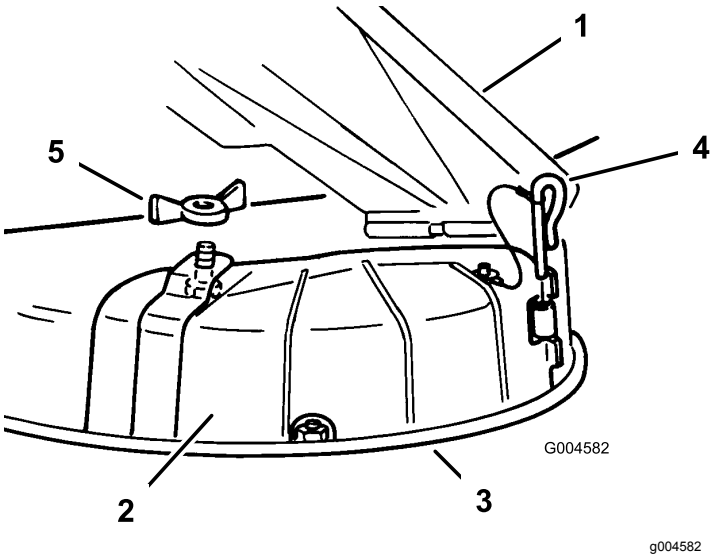

g004582

Figur 11

1. Gräsriktare
2. Utkastarlucka
3. Undre kant
4. Gångjärnstapp
5. Vingmutter

4. Avlägsna gångjärnsbulten som fäster skyddet på däcket (Figur 11).
5. Lyft bort skyddet från däcket.
6. Sänk ned gräsriktaren över utkastaröppningen.

   Viktigt: **Kontrollera att klipparen har en gångjärnsupphängd gräsriktare som fördelar det klippta gräset åt sidan och ned i gräsmattan då maskinen befinner sig i sidoutkastarläget.**

Montera utkastarluckan för mullning

1. Parkera maskinen på en plan yta, koppla ur knivreglagebrytaren och koppla in parkeringsbromsen.
2. Stäng av motorn, ta ut nyckeln och vänta tills alla rörliga delar har stannat innan du kliver ur förarsätet.
3. Lyft upp gräsriktaren, sätt utkastarluckan över öppningen på klipparens undre kant och skjut in den i det främre gångjärnet (Figur 11).
4. Skjut in gångjärnstappen i gångjärnet (Figur 11).
5. Fäst utkastarluckan på klipparen med vingmuttern (Figur 11).
6. Sänk ned gräsriktaren över utkastaröppningen.

Maskiner med 107 cm breda klippdäck

Det klippdäck och de klipparknivar som levereras med den här maskinen har utformats för optimal mullning och sidoutkast.

Demontera utkastarluckan för sidoutkast

1. Parkera maskinen på en plan yta, koppla ur knivreglagebrytaren och koppla in parkeringsbromsen.
2. Stäng av motorn, ta ut nyckeln och vänta tills alla rörliga delar har stannat innan du kliver ur förarsätet.
3. Lossa den böjliga spärren från spärrplåthållaren på utkastarluckan och fäll upp utkastarluckan åt höger (Figur 12).

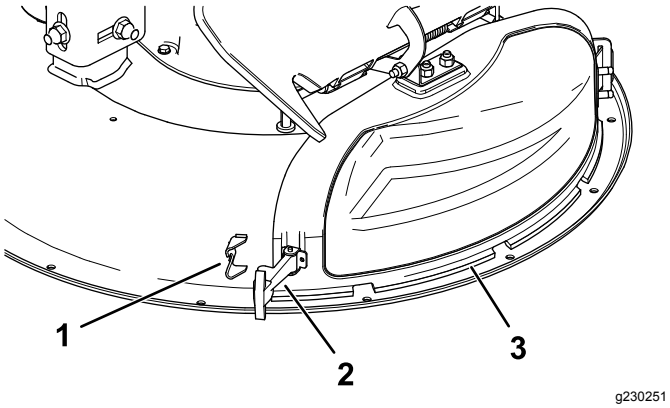

g230251

Figur 12

1. Spärrplåthållare
2. Spärr
3. Utkastarlucka

4. Lossa den krokformade spärren på översidan av utkastarluckan från den vridbara stången (Figur 16).
5. Vinkla ut metallfliken på utkastaren ur skåran i fästet som har svetsats fast på klippdäcket (Figur 13).

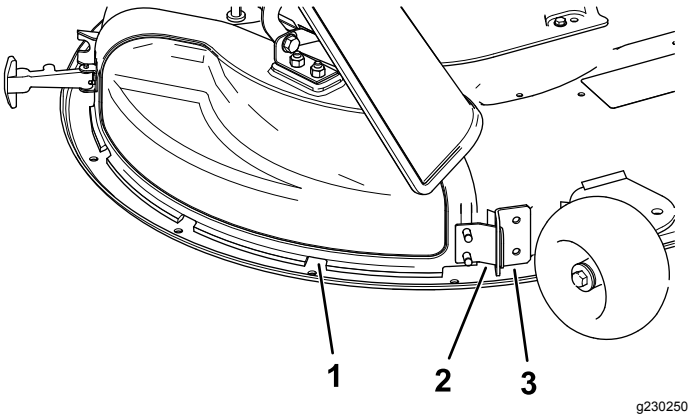

g230250

Figur 13

1. Utkastarlucka
2. Metallflik
3. Fästet på klippdäcket

Montera utkastarluckan för mullning

1. Parkera maskinen på en plan yta, koppla ur knivreglagebrytaren och koppla in parkeringsbromsen.
2. Stäng av motorn, ta ut nyckeln och vänta tills alla rörliga delar har stannat innan du kliver ur förarsätet.
3. Vinkla in metallfliken framtill på utkastaren i skåran i fästet som har svetsats fast på klippdäcket (Figur 14).

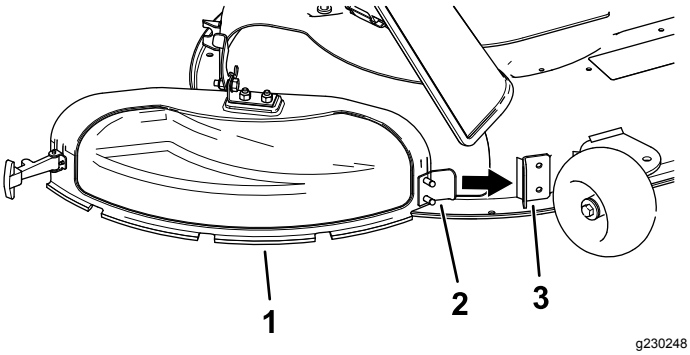

g230248

Figur 14

1. Utkastarlucka
2. Metallflik
3. Fästet på klippdäcket

4. Vrid utkastarluckan bakåt mot däcket så att den är i linje med klippdäcket (Figur 15).

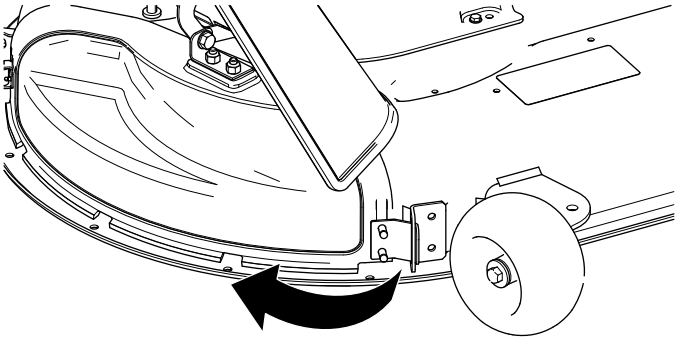
g230249

Figur 15

5. Fäst den krokformade spärren ovanpå utkastarluckan runt den vridbara stången på gräsriktaren (Figur 16).

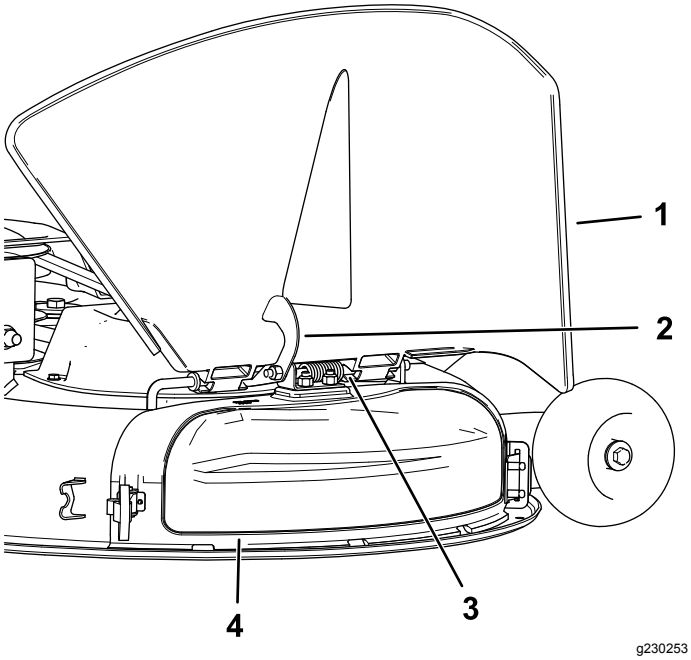

Figur 16

1. Gräsriktare
2. Spärr
3. Vridbar stång
4. Utkastarlucka

6. Fäst utkastarluckan på däcket genom att haka fast den böjliga spärren på utkastarluckan i hållaren på däcket (Figur 12).

Under arbetets gång

Säkerhet under användning

Allmän säkerhet

Föraren måste vara fullt koncentrerad vid körning av maskinen. **Delta inte** i aktiviteter som kan distrahera dig och således orsaka personskador eller skador på egendom.

⚠ VARNING

Motorns delar, i synnerhet ljuddämparen, blir extremt varma under drift. Allvarliga brännskador kan uppstå vid kontakt, och skräp (t.ex. löv, gräs och burkar) kan fatta eld.

- **Låt motorns delar, i synnerhet ljuddämparen, svalna innan du rör vid dem.**
- **Ta bort ansamlat skräp från ljuddämparen och motorområdet.**

⚠ VARNING

Motoravgaser innehåller koloxid, ett luktfritt och dödligt gift.

Kör inte motorn inomhus eller i små och slutna utrymmen där farlig koloxid kan ansamlas.

- Ägaren/användaren kan förebygga och ansvarar för olyckor eller skador som han/hon utsätter sig själv och andra människor eller egendom för.
- Den här klipparen är avsedd för endast en förare. Låt aldrig någon åka med på klipparen och se till att alla håller sig på avstånd från maskinen när den är i drift.
- Kör inte maskinen om du är påverkad av alkohol, läkemedel eller andra droger.
- Använd endast i dagsljus eller i bra belysning.
- Blixtnedslag kan leda till allvarliga personskador eller dödsfall. Om det blixtrar eller åskar i området ska maskinen inte användas. Sök skydd.
- Var extra försiktig när du kör med tillbehör eller redskap, såsom gräsuppsamlingssystem. Dessa kan ändra maskinens stabilitet och leda till att du förlorar kontrollen. Följ vid behov anvisningarna för motvikter.
- Undvik gropar, fåror, gupp, stenar och andra dolda faror. Var försiktig när du närmar dig hörn med skymd sikt, buskage, träd, högt gräs eller andra objekt som kan skymma hinder eller försämra sikten. Ojämn terräng kan få maskinen att välta eller föraren att tappa balansen eller fotfästet.
- Se till att alla drivhjul ligger i neutralläge och att parkeringsbromsen ligger i innan du startar motorn.
- Starta motorn försiktigt enligt anvisningarna och med fötterna på behörigt avstånd från knivarna.
- Kör aldrig en klippare med skadade skydd, skärmar och kåpor. Se alltid till att säkerhetsskärmar, skydd, kontakter och andra anordningar sitter på plats och är i gott fungerande skick.
- Håll alltid avstånd till utkastaröppningen. Klipp aldrig med sidoutkastarluckan öppen, borttagen eller modifierad såvida inte du använder ett gräsuppsamlingssystem eller mullningssats som sitter på plats och fungerar korrekt.
- Håll händer och fötter borta från rörliga delar. Gör helst inga justeringar när motorn är igång.

⚠ VARNING

Händer, fötter, hår, kläder och personliga tillbehör kan trassla in sig i roterande delar. Kontakt med roterande delar kan leda till amputering eller orsaka allvarliga rivsår.

- **– Kör inte maskinen utan skydd och skärmar eller om skyddsanordningarna inte sitter på plats och fungerar som avsett.**
- **– Håll händer, fötter, hår, smycken och kläder på avstånd från roterande delar.**

- Höj aldrig klippdäcket när knivarna roterar.
- Vänd klipparen så att gräsklippet inte träffar kringstående under klippningen. Rikta inte det utkastade materialet mot en vägg eller annat hinder – det kan kastas tillbaka mot föraren. Stanna knivarna, sänk farten och var försiktig när du kör på andra underlag än gräs och när du flyttar klipparen till och från klippområdet.
- Var uppmärksam, sänk farten och var försiktig när du svänger. Titta bakåt och åt sidan innan du ändrar körriktning. Klipp inte när du backar om det inte är absolut nödvändigt.
- Ändra inte inställningarna för motorns varvtalshållare och övervarva inte motorn.
- Parkera maskinen på en plant underlag. Stäng av motorn, vänta tills alla rörliga delar har stannat och ta bort tändkabeln/tändkablarna.
  - Innan du kontrollerar, rengör och arbetar på klipparen.
  - Om du kör på ett okänt föremål eller en onormal vibration uppstår (kontrollera om klipparen har skadats och reparera eventuella skador innan du startar och kör den igen).
  - Innan du rensar blockeringar.
  - Varje gång du lämnar gräsklipparen. Lämna inte en maskin som är i gång utan uppsikt.
- Stäng av motorn och vänta tills alla rörliga delar har stannat:
  - Innan du fyller på bensin.
  - Innan du tömmer gräsuppsamlaren.
  - Innan du gör några höjdjusteringar.
- Tragiska olyckor kan inträffa om föraren inte är uppmärksam på barn som befinner sig i närheten. Barn intresserar sig ofta för maskinen och klippningen. Förutsätt aldrig att ett barn förblir på den plats där du såg det senast.
  - Håll barn på säkert avstånd från klippområdet och under en ansvarsfull vuxens uppsyn (ej föraren).
  - Var uppmärksam och stäng av maskinen om barn befinner sig i närheten av arbetsområdet.
  - Var uppmärksam på små barn och titta bakåt, nedåt och åt bägge sidor innan och under den tid du backar eller svänger.
  - Låt aldrig barn använda maskinen.
  - Skjutsa aldrig barn (inte ens när knivarna är av). Barn kan falla av och skadas allvarligt eller hämma maskinens säkra drift. Barn som har fått åka med förut kan plötsligt dyka upp i arbetsområdet för ännu en åktur och bli överkörda eller påbackade av den som klipper.

Säkerhet i sluttningar

- Sluttningar är en betydande faktor vid olyckor som orsakas av att föraren förlorat kontrollen eller att maskinen välter, vilket kan innebära livsfara eller leda till allvarliga personskador. Det är föraren som är ansvarig för säker manövrering i sluttningar. Om du kör maskinen i en sluttning måste du vara extra försiktig. Innan maskinen används i en sluttning ska föraren göra följande:
  - Läsa sluttningsanvisningarna i bruksanvisningen och på maskinen och se till att förstå dessa.
  - Använda en vinkelindikator för att fastställa områdets ungefärliga lutning.
  - Kör aldrig i backar vars lutning överstiger 15 grader.
  - Utvärdera dagligen förhållandena på platsen för att fastställa om sluttningen är säker för maskindrift. Använd sunt förnuft och ett gott omdöme när du utför utvärderingen. Förändringar i terrängen, t.ex. fukt, kan snabbt påverka hur maskinen fungerar i en sluttning.
- Identifiera faror nere vid slutet av sluttningen. Kör inte maskinen i närheten av stup, diken, flodbäddar, vatten eller andra faror. Maskinen kan välta plötsligt om ett hjul kör över en kant eller kanten ger vika. Håll säkert avstånd (dubbel maskinbredd) mellan maskinen och riskfyllda områden. Använd en gågräsklippare eller en handtrimmer för att klippa gräs i dessa områden.

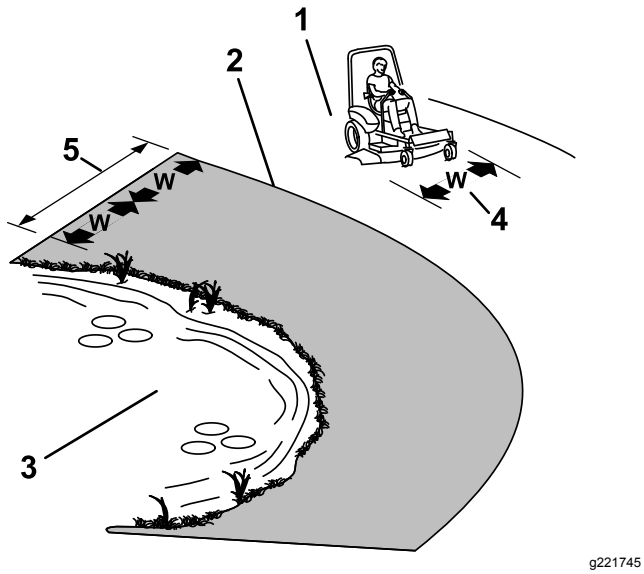

Figur 17

1. Säkerhetszon – kör klipparen här på sluttningar som understiger 15 grader
2. Riskzon – Använd gågräsklippare och/eller handtrimmer på sluttningar som överstiger 15 grader
3. Vattendrag
4. W = maskinens bredd
5. Håll säkert avstånd (dubbel maskinbredd) mellan maskinen och riskfyllda områden.

- Undvik att starta, stänga av eller svänga med maskinen i sluttningar. Undvik att göra plötsliga ändringar i hastighet eller riktning, sväng långsamt och gradvis.
- Använd inte maskinen under förhållanden där det råder tvekan om dragkraft, styrning eller stabilitet. Tänk på att maskinen kan förlora drivkraften om du kör på vått gräs, tvärs över sluttningar eller i nedförslutning. Om drivhjulen tappar dragkraft kan det leda till att maskinen glider och att du förlorar kontrollen över bromsning och styrning. Maskinen kan glida även om drivhjulen stoppas.
- Ta bort eller märk ut hinder som t.ex. diken, hål, fåror, gupp, stenar eller andra dolda faror. Det kan finnas dolda hinder i högt gräs. Ojämn terräng kan göra att maskinen välter.
- Var extra försiktig när du kör med tillbehör eller redskap, såsom gräsuppsamlingssystem. Dessa kan ändra maskinens stabilitet och leda till att du förlorar kontrollen. Följ anvisningarna för motvikter.
- Om möjligt ska däcket hållas nedsänkt mot marken när du kör i sluttningar. Om klippdäcket höjs vid körning i sluttningar kan maskinen bli instabil.

Använda knivreglagebrytaren (kraftuttaget)

Med knivreglagebrytaren (kraftuttaget) startas och stoppas klipparens knivar och eventuella motordrivna redskap.

Koppla in knivreglagebrytaren (kraftuttaget)

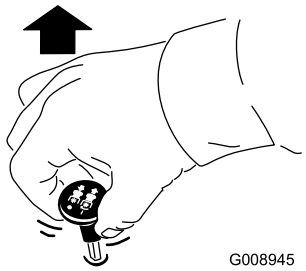

Figur 18

Obs: Ha alltid gasreglaget i det SNABBA läget när du kopplar in knivarna (Figur 19).

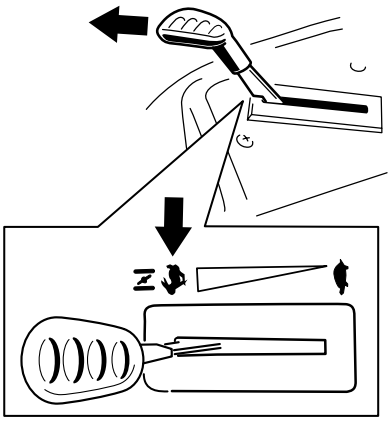

Figur 19

Koppla ur knivreglagebrytaren (kraftuttaget)

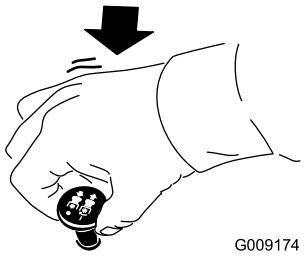

Figur 20

Använda gasreglaget

Du kan flytta gasreglaget mellan det SNABBA och det LÅNGSAMMA läget (Figur 21).

Använd alltid läget SNABBT när du kopplar in kraftuttaget.

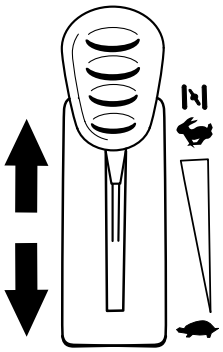

g187361

Figur 21

Starta motorn

Viktigt: **Låt inte startmotorn gå i mer än 5 sekunder åt gången. Om startmotorn går i mer än 5 sekunder kan den skadas. Om motorn inte startar väntar du 10 sekunder innan du använder startmotorn igen.**

Obs: Du kan behöva hålla reglaget mot stoppet, i chokeläget, medan du försöker att starta motorn (Figur 22).

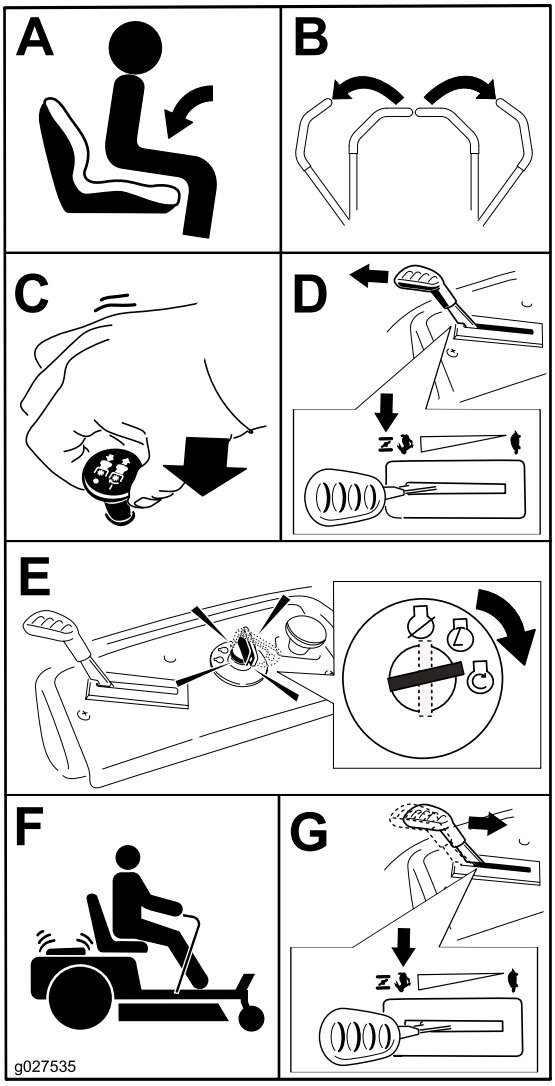

g027535

Figur 22

Stänga av motorn

1. Koppla ur knivarna genom att föra knivreglaget till läget AV (Figur 20).
2. Koppla in parkeringsbromsen. Se Parkeringsläge (sida 12).
3. För gasreglaget till läget SNABBT.
4. Vrid tändningsnyckeln till läget AV och ta ut nyckeln.

⚠ VAR FÖRSIKTIG

Barn eller kringstående kan skadas om de flyttar eller försöker köra en maskin som har lämnats utan uppsikt.

Ta alltid ut nyckeln och koppla in parkeringsbromsen när du lämnar maskinen utan uppsikt.

Använda rörelsereglage-spakarna

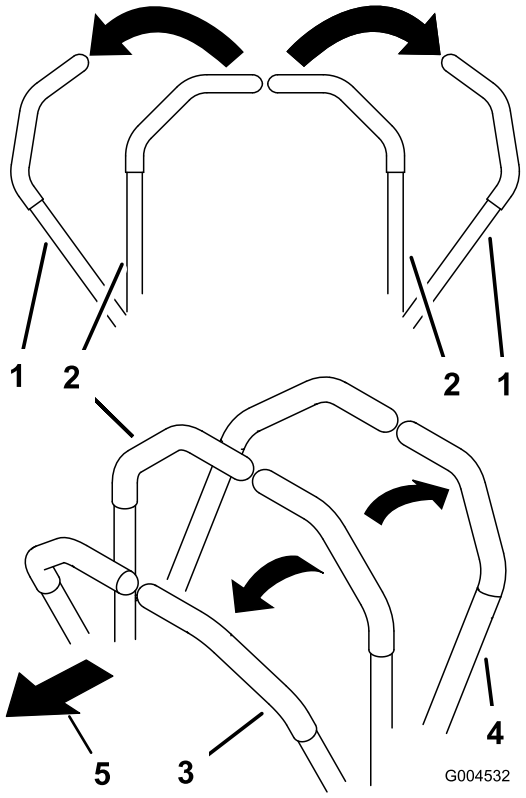

Figur 23

1. Rörelsereglagespak – PARKERINGSLÄGET
2. Mittläge, olåst
3. Framåt
4. Bakåt
5. Maskinens främre del

Köra maskinen

Drivhjulen svänger oberoende av varandra och drivs av hydraulmotorer på varje axel. Du kan svänga ena sidan bakåt och den andra framåt så att maskinen snurrar istället för att svänga. Detta gör maskinen mycket mer lättmanövrerad, men det kan ta en stund att vänjas sig vid rörelserna.

Med gasreglaget styrs motorns varvtal mätt i rpm (varv per minut). Sätt gasreglaget i det SNABBA läget för bästa prestanda. Kör alltid med full gas vid klippning.

⚠ VARNING

Maskinen kan rotera väldigt snabbt. Du kan förlora kontrollen över maskinen och orsaka personskador eller skador på maskinen.

- **Var försiktig i svängar.**
- **Sakta ned innan du gör skarpa svängar.**

Köra framåt

Obs: Var försiktig när du backar och svänger.

1. För reglagen till mittläget, olåst läge.
2. Kör framåt genom att försiktigt föra rörelsereglagespakarna framåt (Figur 24).

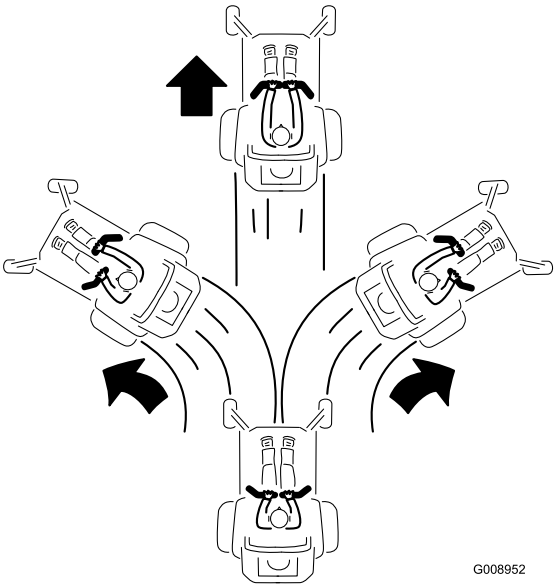

Figur 24

Köra bakåt

1. För reglagen till mittläget, olåst läge.
2. Backa genom att försiktigt dra rörelsereglage-spakarna bakåt (Figur 25).

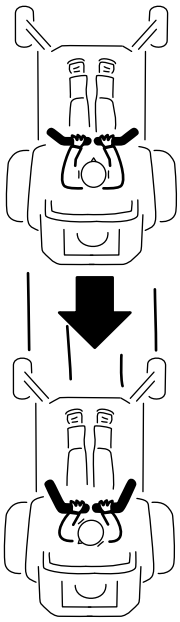

Figur 25

Använda Smart Speed™-styrsystemet

Smart Speed™-styrsystemspaken, som sitter nedanför förarsätet (Figur 26), ger föraren möjlighet att välja mellan tre hastighetsintervall som maskinen kan köras i – kant, bogsering och klippning.

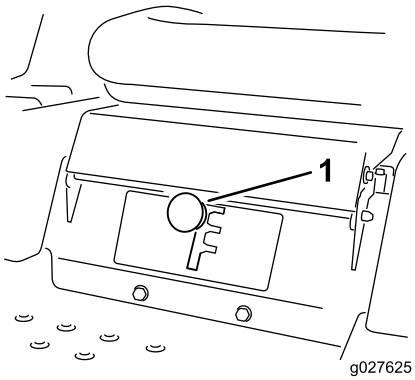

g027625

Figur 26

1. Smart Speed-spak

Så här ändrar du hastigheten:

1. För rörelsereglagespakarna till neutralläget och utåt till PARKERINGSLÄGET.
2. Koppla ur knivreglagebrytaren.
3. Justera spaken till önskat läge.

Den information som följer ska endast ses som en rekommendation. Vilka justeringar som bör göras varierar beroende på grästyp, fukthalt och gräsets höjd.

Lämplig användning:	Kant	Bogsering	Klippning
Parkering	X		
Tungt, vått gräs	X		
Utbildning	X		
Trimning av gräs	X		
Uppsamling		X	
Mullning		X	
Bogsering av redskap		X	
Normal klippning			X
Flytta maskinen			X

Kant

Det här är den långsammaste hastigheten. Hastigheten passar till följande:

- Parkering
- Klippning av tungt, vått gräs
- Utbildning
- Trimning av gräs

Bogsering

Det här är mellanhastigheten. Hastigheten passar till följande:

- Uppsamling
- Mullning
- Bogsering av redskap

Klippning

Det här är den snabbaste hastigheten. Hastigheten passar till följande:

- Normal klippning
- Flytta maskinen

Använda sidoutkastaren

Klipparen har en fällbar gräsriktare som sprider ut det klippta gräset åt sidan och ner i gräsmattan.

⚠ FARA

Om ingen gräsriktare, utkastarlucka eller komplett gräsuppsamlare har monterats kan du och andra komma i kontakt med knivarna eller träffas av utslungat skräp. Kontakt med roterande kniv(ar) och utslungat skräp kan orsaka skador eller leda till dödsfall.

- **Ta aldrig bort gräsriktaren från klippdäcket eftersom gräsriktaren riktar avfallet ned mot gräset. Byt omedelbart ut gräsriktaren om den skadas.**
- **För aldrig in händerna eller fötterna under klippdäcket.**
- **Försök aldrig att rensa utkastaren eller knivarna utan att först KOPPLA UR knivreglagebrytaren (kraftuttaget), vrida tändningslåset till det AVSTÄNGDA läget och sedan ta ut nyckeln ur tändningslåset.**
- **Se till att gräsriktaren är i nedfällt läge.**

Justera klipphöjden

Obs: Transportläget är den högsta klipphöjden (115 mm). Se Figur 27.

Klipphöjden styrs med reglaget till höger om förarsätet (Figur 27).

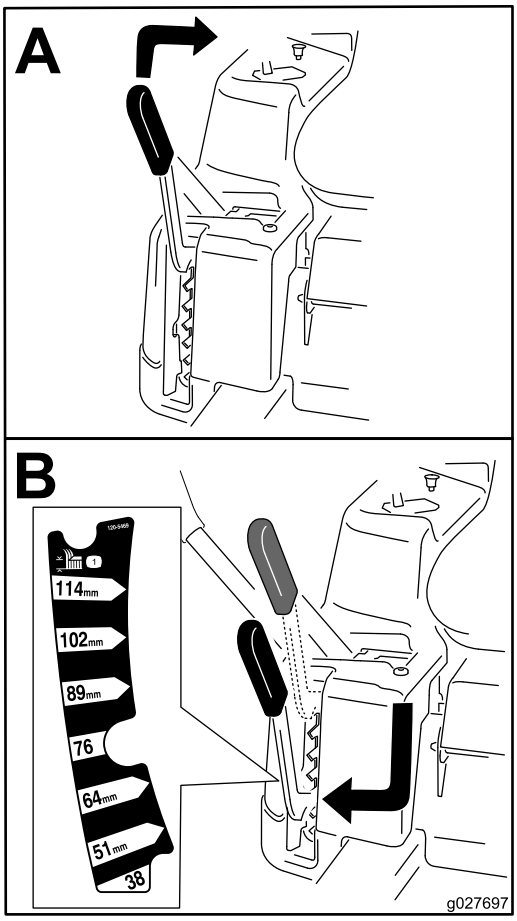

g027697

Figur 27

Justera antiskalvalsarna

Maskiner med 107 cm breda klippdäck

Varje gång du ändrar klipphöjden ska du även justera antiskalrullarnas höjdinställning.

Obs: Justera antiskalvalsarna så att de inte vidrör marken vid normal klippning på plana ytor.

1. Parkera maskinen på en plan yta, koppla ur knivreglagebrytaren och koppla in parkeringsbromsen. Se Parkeringsläge (sida 12).
2. Stäng av motorn, ta ut nyckeln och vänta tills alla rörliga delar har stannat innan du kliver ur förarsätet.
3. Justera antiskalvalsarna till något av följande lägen:
   - Övre hålet – använd det här läget när klippdäcket är inställt på klipphöjder på 63 mm eller lägre (Figur 28).
   - Nedre hålet – använd det här läget när klippdäcket är inställt på klipphöjder på 76 mm eller högre (Figur 28).

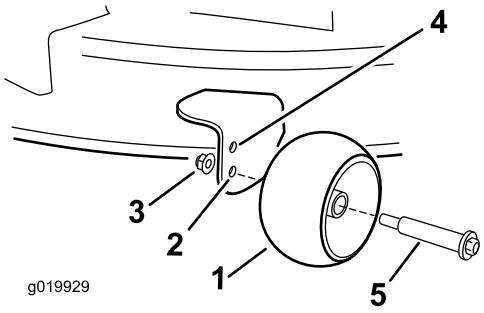

g019929

Figur 28

1. Antiskalvals
2. Nedre hålet – klippdäcket är inställt på klipphöjder på 76 mm eller högre
3. Flänsmutter
4. Övre hålet – klippdäcket är inställt på klipphöjder på 63 mm eller lägre
5. Bult

Arbetstips

Använda det snabba läget

Kör motorn i det SNABBA läget för bästa klippning och maximal luftcirkulation. Det krävs luft för att klippa gräset ordentligt. Ställ inte in för låg klipphöjd så att klippdäcket helt omges av oklippt gräs. Försök att alltid se till att en sida av klippdäcket är fritt från oklippt gräs, vilket medför att luft kan sugas in i klippdäcket.

Klippa en gräsmatta för första gången

Klipp gräset något högre än normalt så att inte klippdäcket skalperar ojämn mark. Den klipphöjd som använts tidigare är vanligtvis den bästa. Vid klippning av gräs som är längre än 15 cm kan du behöva klippa två gånger för att få ett acceptabelt klippresultat.

Klippa en tredjedel av grässtrået

Det är bäst att bara klippa av cirka en tredjedel av grässtrået. Mer än så rekommenderas bara om gräset är glest eller om det är sent på hösten då gräset växer saktare.

Byta klippriktningen

Växla klippriktning för att hålla gräset rakt. Det underlättar också fördelningen av det klippta gräset, vilket förbättrar nedbrytning och gödning.

Klipp tillräckligt ofta

Gräs växer i olika takt beroende på årstiden. För att hålla samma längd på gräset ska man klippa oftare tidigt på våren. Klipp mer sällan när tillväxten avtar mot mitten av sommaren. Klipp med högre klipphöjd och klipp sedan igen efter två dagar med lägre klipphöjd om du inte kan klippa under en längre tidsperiod.

Använda en långsammare klipphastighet

Du kan köra saktare för att få ett bättre klippresultat under vissa förhållanden.

Klipp inte för kort

Höj klipphöjden vid klippning av en ojämn gräsmatta så att inte gräsmattan skalas av.

Stanna maskinen

Om du måste stanna maskinen under klippningen kan en klump med gräsklipp falla ner på gräsmattan. Kör till ett område som du redan har klippt medan knivarna är inkopplade för att undvika detta eller koppla bort klippardäcket samtidigt som du kör framåt.

Hålla undersidan av klippdäcket ren

Rensa bort gräsklipp och smuts från undersidan av klippdäcket efter varje klippning. Om gräs och smuts ansamlas inuti klippdäcket blir klippresultatet till slut inte tillfredsställande.

Underhålla kniven/knivarna

Se till att hålla kniven vass under klippsäsongen, eftersom en vass kniv klipper rent utan att slita och rycka av grässtråna. Om gräset slits och rycks av gulnar det i ändarna, vilket minskar tillväxten och ökar risken för sjukdomar. Kontrollera knivarna efter varje användning för att se till att de inte är slöa, slitna eller skadade. Fila ned eventuella hack och slipa knivarna om så behövs. Om en kniv är skadad eller sliten ska den bytas ut omedelbart mot en originalkniv från Toro.

Efter körning

Säkerhet efter användning

Allmän säkerhet

- Parkera maskinen på ett plant underlag, koppla ur drivningen, lägg i parkeringsbromsen, stäng av motorn och ta ut nyckeln eller koppla ifrån tändstiftskabeln. Vänta tills alla rörliga delar har stannat och låt maskinen svalna innan du justerar, rengör, reparerar eller ställer den i förvaring. Låt aldrig personer utan nödvändig utbildning utföra underhåll på maskinen.
- Rengör maskinen enligt anvisningarna i underhållsavsnittet. Håll motorn och området runt motorn fritt från ansamling av gräs, löv, fett, olja och annat skräp som kan ackumuleras i dessa områden. Dessa material kan antändas och orsaka eldsvåda.
- Kontrollera regelbundet om det finns slitna eller försämrade komponenter som kan utgöra risker. Dra åt lösa fästelement.

Transport

Transportera maskinen

Använd en släpvagn eller lastbil för tung last för att transportera maskinen. Se till att alla lampor och markeringar som krävs enligt lag finns på släpvagnen eller lastbilen. Läs alla säkerhetsanvisningar noga. Risken för att du, din familj, dina husdjur eller kringstående skadas minskar om du känner till denna information.

Gör så här för att transportera maskinen:

- Lås bromsen och blockera hjulen.
- Kontroller att bränslekranen är stängd.
- Säkra maskinen på släpvagnen eller lastbilen med spännband, kedjor, kablar eller rep. Använd endast de fyra avsedda fästpunkterna på klipparen, två på vänster sida och två på höger sida (Figur 29). Använd dessa punkter även när du transporterar en klippare försedd med ett redskap. Klipparen och/eller redskapet kan skadas om du använder andra fästpunkter.

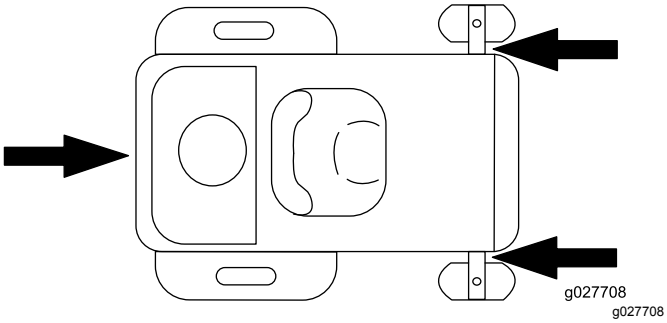

Figur 29

1. Fästpunkt

- En släpvagn som bogseras med ett fordon ska säkras med säkerhetskedjor.

⚠ VARNING

Det är farligt att köra på gator eller vägar utan blinkers, strålkastare och reflexer eller utan en skylt med ”långsamgående fordon”, och det kan orsaka olyckor med personskador som följd.

Kör aldrig maskinen på allmän väg.

Lasta maskinen

Var mycket försiktigt när du lastar på eller av maskiner på ett släp eller en lastbil. Använd en fullbreddsramp som är bredare än maskinen för den här proceduren. Backa uppför ramper och kör framåt nedför ramper (Figur 30).

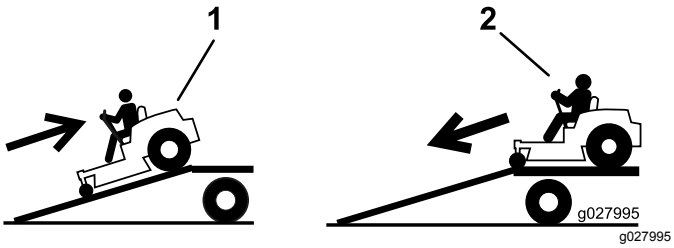

Figur 30

1. Backa uppför ramper
2. Kör framåt nedför ramper

Viktigt: **Använd inte smala, åtskilda ramper för varje sida av maskinen.**

Kontrollera att rampen är tillräckligt lång så att vinkeln mot marken inte överstiger 15 grader (Figur 30). På plan mark innebär det att rampen ska vara minst fyra gånger (4x) så lång som släpvagns- eller lastbilsflakets höjd från marken. En brantare vinkel kan göra att delar från klipparen fastnar när maskinen flyttas från rampen till ett släp eller en lastbil. En brantare lutning kan också göra att maskinen tippar eller att föraren förlorar kontrollen. Vid lastning på eller i närheten av en sluttning ska släpet eller lastbilen placeras så att det/den riktas nedför sluttningen, och så att rampen är riktad uppför. På så vis minimeras rampens lutningsvinkel.

⚠ VARNING

Om man lastar på en maskin på ett släp eller en lastbil ökar risken för att välta, vilket kan orsaka allvarliga personskador och innebära livsfara.

- **Var mycket försiktig vid körning på en ramp.**
- **Använd endast en fullbreddsramp. Använd inte åtskilda ramper för var sida av maskinen.**
- **Kontrollera att lutningen mellan rampen och marken, eller mellan rampen och släpet eller lastbilen, inte är större än 15 grader.**
- **Kontrollera att rampen är minst fyra gånger (4x) så lång som släpvagns- eller lastbilsflakets höjd från marken. Det säkrar att rampens vinkel vinkeln överstiger 15 grader på plan mark.**
- **Backa uppför ramper och kör framåt nedför ramper.**
- **Undvik plötslig acceleration eller inbromsning när du kör maskinen på en ramp, eftersom det kan orsaka att du tappar kontrollen eller tippar.**

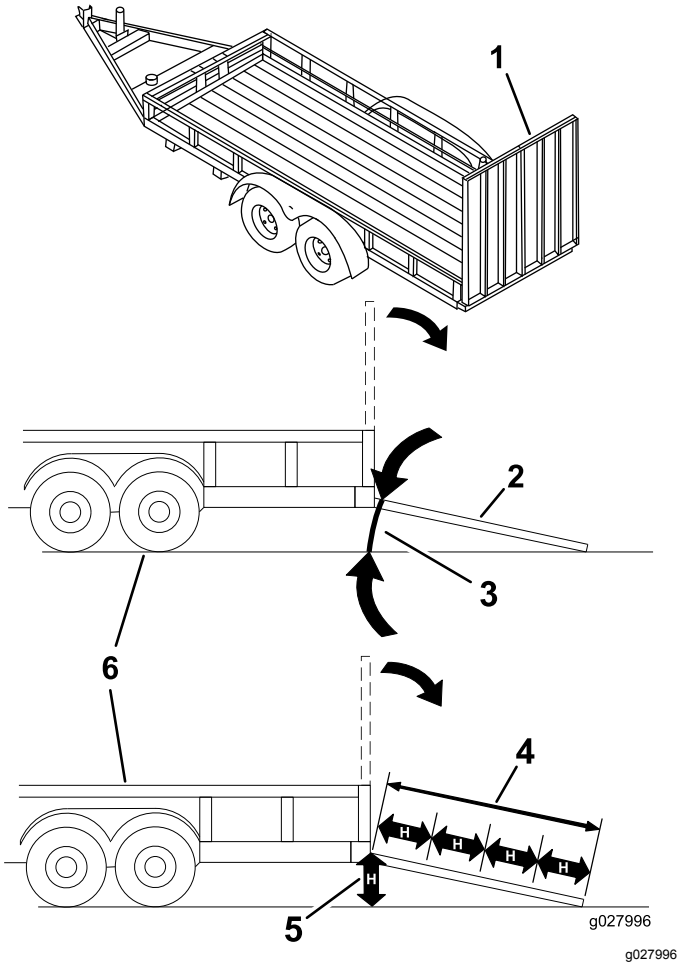

Figur 31

1. Fullbreddsramp i uppfällt läge
2. Fullbreddsramp i lastningsposition, sedd från sidan
3. Högst 15 grader
4. Rampen är minst fyra gånger (4x) så lång som släpvagns- eller lastbilsflakets höjd från marken
5. H = släpvagns- eller lastbilsflakets höjd från marken
6. Släp

Bogsera maskinen

- Anslut inte någon bogseringsutrustning annat än till draganordningen.
- Följ redskapstillverkarens rekommendationer rörande viktgränser för utrustning som bogseras samt bogsering i sluttningar. Den hydrostatiska transmissionen kan skadas om den vikt som bogseras överskrider maskinens, förarens och ballastens sammanlagda vikt. Använd motvikter eller hjulvikter enligt beskrivningen i bruksanvisningen från redskapets tillverkare.
- Låt aldrig någon åka i eller på den utrustning som bogseras.
- I sluttningar kan den bogserade utrustningens vikt göra att drivningen går förlorad och därmed öka risken för att den välter och för att du tappar kontrollen. Minska den vikt som bogseras och sakta ned.
- Stoppsträckan ökar med den bogserade lastens vikt. Kör därför alltid långsamt och beräkna extra lång stoppsträcka.
- Gör stora svängar så att redskapet inte krockar med maskinen.

Skjuta maskinen för hand

Viktigt: **Skjut alltid maskinen för hand. Bogsera inte maskinen då bogsering kan leda till att den skadas.**

Maskinen har en elbromsmekanism, och för att maskinen ska kunna skjutas måste tändningsnyckeln vara i läget KÖR. Batteriet måste vara laddat och fungerande för att elbromsen ska kopplas ur.

Skjuta maskinen framåt

1. Parkera maskinen på en plan yta, koppla ur knivreglagebrytaren och koppla in parkeringsbromsen.
2. Stäng av motorn, ta ut nyckeln och vänta tills alla rörliga delar har stannat innan du kliver ur förarsätet.
3. Lokalisera förbikopplingsspakarna på ramen på båda sidor av motorn.
4. För förbikopplingsreglagen framåt genom nyckelhålet och nedåt för att låsa dem på plats (Figur 32).

   Obs: Gör detta för alla reglage.
5. Vrid tändningsnyckeln till det påslagna läget och koppla ur parkeringsbromsen.

   Obs: Starta inte maskinen.

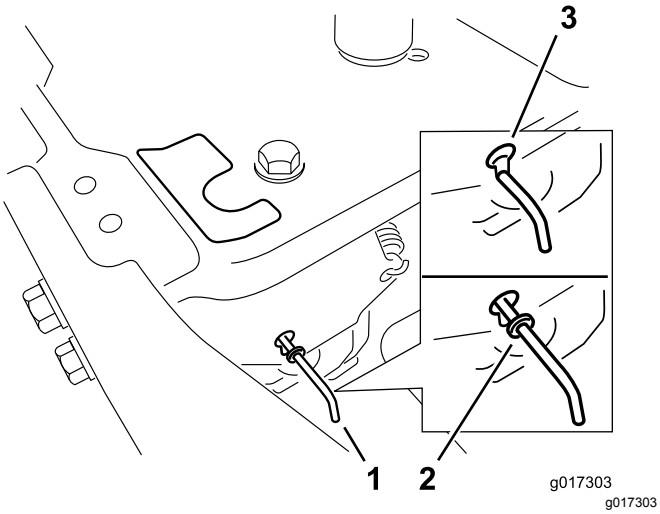

Figur 32

1. Placering av förbikopplingsreglage
2. Reglageläge för att använda maskinen
3. Reglageläge för att skjuta maskinen

6. När du är färdig ska du säkerställa att nyckeln har återgått till STOPPLÄGET för att undvika att batteriet laddas ur.

Obs: Om maskinen inte rör sig kanske elbromsen fortfarande är inkopplad. Du kan koppla ur elbromsen manuellt vid behov. Se Frikoppla elbromsen (sida 40).

Använda maskinen

För förbikopplingsreglagen bakåt genom nyckelhålet och nedåt för att låsa dem på plats enligt Figur 32.

Obs: Gör detta för alla reglage.

Underhåll

Obs: Vänster och höger sida på maskinen är lika med förarens vänstra respektive högra sida vid normal körning.

Rekommenderat underhåll

Underhållsintervall	Underhållsförfarande
Efter de första 5 timmarna	• Byt motoroljan och oljefiltret.
Varje användning eller dagligen	• Kontrollera säkerhetssystemet. • Rengör och kontrollera luftrenarens skumplastinsats. • Kontrollera oljenivån i motorn. • Kontrollera knivarna. • Kontrollera att gräsriktaren inte är skadad.
Efter varje användning	• Rengör klippdäckskåpan.
Var 25:e timme	• Smörj alla smörjpunkter. • Kontrollera däcktrycket. • Kontrollera att remmarna inte är slitna eller spruckna.
Var 50:e timme	• Byt ut luftrenarens pappersinsats. • Kontrollera tändstiftet.
Var 100:e timme	• Byt oljan i motorn (oftare vid tung belastning eller vid höga temperaturer). • Byt ut motoroljefiltret (oftare vid dammiga eller smutsiga arbetsförhållanden). • Byt ut tändstiftet. • Avlägsna och rengör fläkthuset och alla eventuella övriga kylarhöljen (oftare under mycket dammiga och smutsiga förhållanden). • Kontrollera det inbyggda bränslefiltret.
Var 200:e timme	• Byt ut det inbyggda bränslefiltret.
Före förvaring	• Ladda batteriet och lossa batterikablarna. • Utför alla underhållsprocedurer i listan ovan före förvaring. • Måla i eventuella lackskador.

⚠ VAR FÖRSIKTIG

Om du lämnar nyckeln i tändningslåset kan någon råka starta motorn av misstag och skada dig eller någon annan person allvarligt.

Stäng av motorn och ta ut nyckeln ur låset innan du utför något underhåll.

Säkerhet vid underhåll

⚠ VARNING

Medan underhåll eller justeringar utförs kan någon starta maskinen. Om motorn startas av misstag kan du eller kringstående skadas allvarligt.

Ta ut nyckeln ur tändningslåset, lägg i parkeringsbromsen och dra av tändkabeln/tändkablarna från tändstiftet/tändstiften innan du utför underhåll. För även kablarna åt sidan så att de inte kommer i kontakt med tändstiften.

⚠ VARNING

Motorn kan bli mycket varm. Du kan få allvarliga brännskador om du rör vid en varm motor.

Låt motorn svalna helt innan du utför något service- eller reparationsarbete i motorområdet.

- Parkera maskinen på ett plant underlag, koppla ur drivningen, lägg i parkeringsbromsen, stäng av motorn och ta ut nyckeln eller koppla ifrån tändstiftskabeln. Vänta tills alla rörliga delar har stannat och låt maskinen svalna innan du justerar, rengör eller reparerar den. Låt aldrig personer utan nödvändig utbildning utföra underhåll på maskinen.
- Koppla från batteriet och ta bort tändkabeln innan du utför några reparationer. Lossa minuskabelanslutningen först och pluskabelanslutningen sist. Återanslut plus först och minus sist.
- Kontrollera att maskinens samtliga skydd, sköldar och skyddsanordningar sitter på plats och är i säkert bruksskick. Undersök komponenterna ofta med avseende på slitage och byt vid behov ut dem mot delar som rekommenderas av tillverkaren.

⚠ VARNING

Borttagning eller modifiering av originalutrustning, -delar och/eller -redskap annars kan påverka maskinens garanti, styrbarhet och säkerhet. Ej tillåten modifiering av originalutrustning eller underlåtenhet att använda Toro-originaldelar kan leda till allvarliga personskador eller dödsfall. Ej tillåtna ändringar av maskinen, motorn, bränslet eller ventilationssystemet kan bryta mot tillämpliga säkerhetsstandarder som ANSI, OSHA och NFPA och/eller gällande lagstiftning som EPA och CARB.

- Var försiktig när du kontrollerar knivarna. Svep något omkring kniven/knivarna eller bär handskar, och var försiktig vid underhåll. Byt endast ut skadade knivar. De får aldrig rätas ut eller svetsas.
- Stötta vid behov upp maskinen och/eller dess komponenter med domkrafter.

⚠ VAR FÖRSIKTIG

Det kan vara farligt att enbart förlita sig på mekaniska eller hydrauliska domkrafter när man hissar upp maskinen för service eller underhåll. De mekaniska eller hydrauliska domkrafterna kanske inte klarar att hålla maskinen uppe eller kan ha funktionsfel som medför att maskinen ramlar ned, vilket kan orsaka personskador.

Stötta inte maskinen enbart med mekaniska eller hydrauliska domkrafter. Använd lämpliga domkrafter eller liknande stöd.

- Lätta försiktigt på trycket i komponenter med lagrad energi.
- Håll händer och fötter borta från rörliga delar. Gör helst inga justeringar när motorn är igång. Var mycket försiktig om underhållet eller justeringen kräver påslagen motorn och komponenter i rörelse.

⚠ VARNING

Kontakt med rörliga delar eller varma ytor kan leda till personskador.

Håll fingrar, händer och kläder borta från roterande delar och varma ytor.

- Kontrollera ofta att samtliga skruvar bibehåller korrekt åtdragning.

Förberedelser för underhåll

Höja upp sätet

Kontrollera att parkeringsbromsen är inkopplad. Lyft sätet framåt.

Genom att höja sätet kommer du åt följande komponenter:

- Serienummerplåt
- Servicedekal
- Sätesjusteringsskruvar (i förekommande fall)
- Bränslefilter
- Batteri och batterikablar

Lossa klippdäckets kjol

Lossa de två nedre skruvarna på kjolen för att få åtkomst till klippdäckets ovansida (Figur 33).

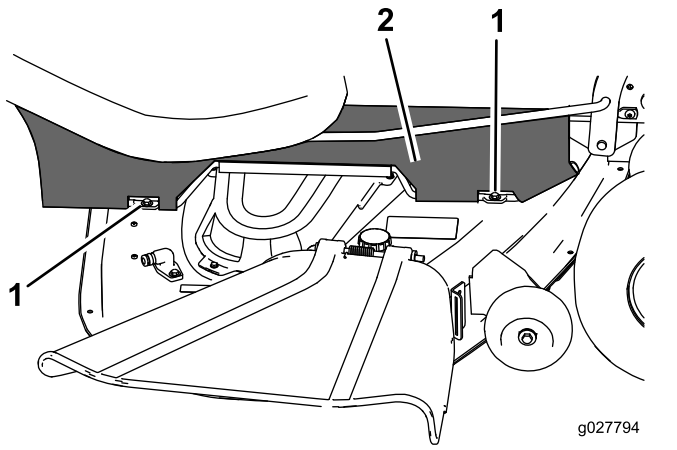

Figur 33

1. Nedre bult
2. Kjol

Obs: Dra alltid åt bultarna igen för att montera kjolen efter underhåll.

Smörjning

Smörja lagren

Serviceintervall: Var 25:e timme—Smörj alla smörjpunkter.

Typ av fett: Litiumfett nr 2

1. Parkera maskinen på en plan yta, koppla ur knivreglagebrytaren och koppla in parkeringsbromsen. Se Parkeringsläge (sida 12).
2. Stäng av motorn, ta ut nyckeln och vänta tills alla rörliga delar har stannat innan du kliver ur förarsätet.
3. Torka av smörjnipplarna (Figur 34 och Figur 35) med en trasa.

   Obs: Skrapa av eventuell färg från nipplarnas framändar.

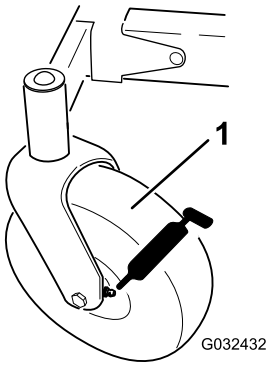

g032432

Figur 34

1. Främre svänghjul

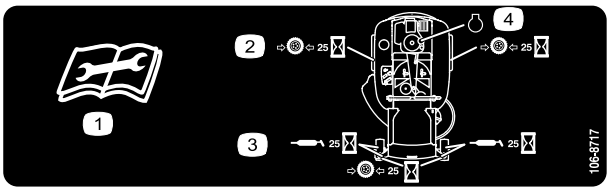

decal106-8717

Figur 35

På undersidan av sätets sittdel

1. Läs instruktionerna innan du utför service eller underhåll.
2. Kontrollera lufttrycket i däcken var 25:e körtimma
3. Smörj var 25:e körtimme
4. Motor

4. Sätt en fettspruta på varje nippel (Figur 34 och Figur 35).
5. Pumpa in fett i nipplarna tills det börjar tränga ut ur lagren.
6. Torka bort överflödigt fett.

Motorunderhåll

Motorsäkerhet

- Stäng av motorn innan du kontrollerar oljenivån eller fyller på olja i vevhuset.
- Håll händer, fötter, ansikte och andra kroppsdelar samt kläder på avstånd från ljuddämparen och andra heta ytor.

Serva luftrenaren

Obs: Utför service på luftrenaren oftare (med några timmars mellanrum) vid extremt dammiga och sandiga arbetsförhållanden.

Ta ut skumplast- och pappersinsatserna

1. Parkera maskinen på en plan yta, koppla ur knivreglagebrytaren (kraftuttaget) och koppla in parkeringsbromsen.
2. Stäng av motorn, ta ut nyckeln och vänta tills alla rörliga delar har stannat innan du kliver ur förarsätet.
3. Gör rent omkring luftrenaren så att inte smuts faller ned i motorn och orsakar skador.
4. Avlägsna luftrenarkåpan genom att skruva loss de två rattarna (Figur 36).

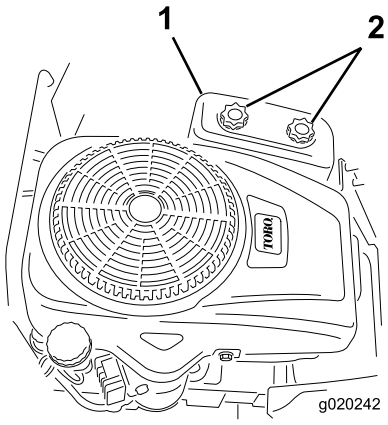

g020242

Figur 36

1. Luftrenarkåpa
2. Rattar

5. Ta försiktigt bort skumplast- och pappersinsatserna från luftrenarhuset (Figur 37).

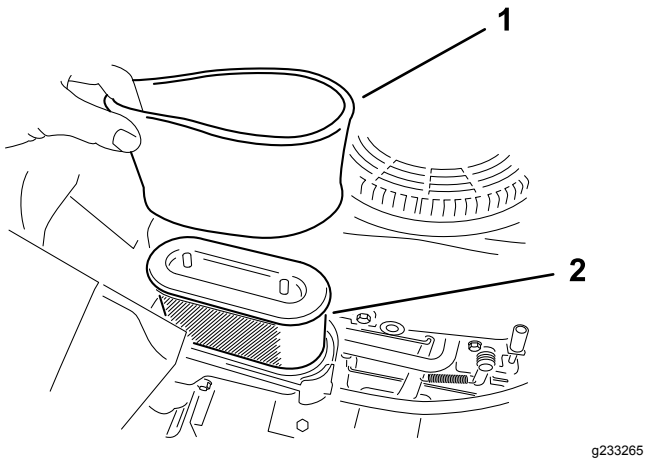

Figur 37

1. Skumgummidel
2. Pappersinsats

6. Dela på skumplast- och pappersinsatserna.

Utföra service på luftrenarens skumplastinsats

Serviceintervall: Varje användning eller dagligen—Rengör och kontrollera luftrenarens skumplastinsats.

1. Tvätta skumplastinsatsen med flytande tvål och varmt vatten. Skölj ordentligt när den är ren.
2. Torka insatsen genom att krama den i en ren trasa.

   Viktigt: **Byt ut skumplastinsatsen om den är trasig eller sliten.**

Utföra service på luftrenarens pappersinsats

Serviceintervall: Var 50:e timme—Byt ut luftrenarens pappersinsats.

1. Rengör pappersinsatsen genom att knacka försiktigt på den för att få bort damm.

   Obs: Om pappersinsatsen är mycket smutsig bör den bytas ut (Figur 37).
2. Inspektera och leta efter sprickor, oljebeläggning eller skador på gummitätningen.
3. Byt ut pappersinsatsen om den är skadad.

   Viktigt: **Rengör inte pappersfiltret.**

Montera skumplast- och pappersinsatserna

Viktigt: **Kör alltid motorn med både skumplast- och pappersinsatserna monterade för att undvika motorskador.**

1. Montera skumfiltret på pappersfiltret (Figur 37).

2. Montera skumfiltret och pappersfiltret på luftrenarkåpan.
3. Montera luftrenarkåpan och dra åt de två vreden (Figur 36).

Serva motoroljan

Specifikationer för motoroljan

Oljetyp: Renande olja (API-service SF, SG, SH, SJ eller högre)

Vevhusets kapacitet: 1,4 l med oljefilter

Viskositet: Se tabellen nedan.

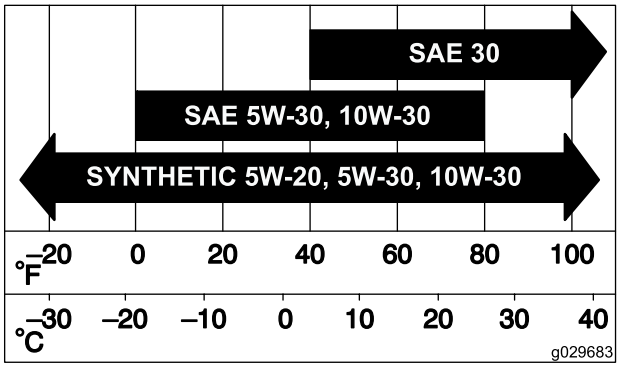

g029683

Figur 38

Kontrollera oljenivån i motorn

Serviceintervall: Varje användning eller dagligen

Obs: Kontrollera oljenivån när motorn är kall.

Viktigt: **Om du fyller på för mycket eller för lite olja i motorns vevhus och startar motorn kan den skadas.**

1. Parkera maskinen på en plan yta, koppla ur knivreglagebrytaren (kraftuttaget) och koppla in parkeringsbromsen.
2. Stäng av motorn, ta ut nyckeln och vänta tills alla rörliga delar har stannat innan du kliver ur förarsätet.

   Obs: Säkerställ att motorn har svalnat så att oljan har hunnit rinna ned i sumpen.
3. Rengör området runt oljepåfyllningslocket och oljestickan innan du tar bort stickan så att smuts och gräsklipp inte hamnar i motorn (Figur 39).

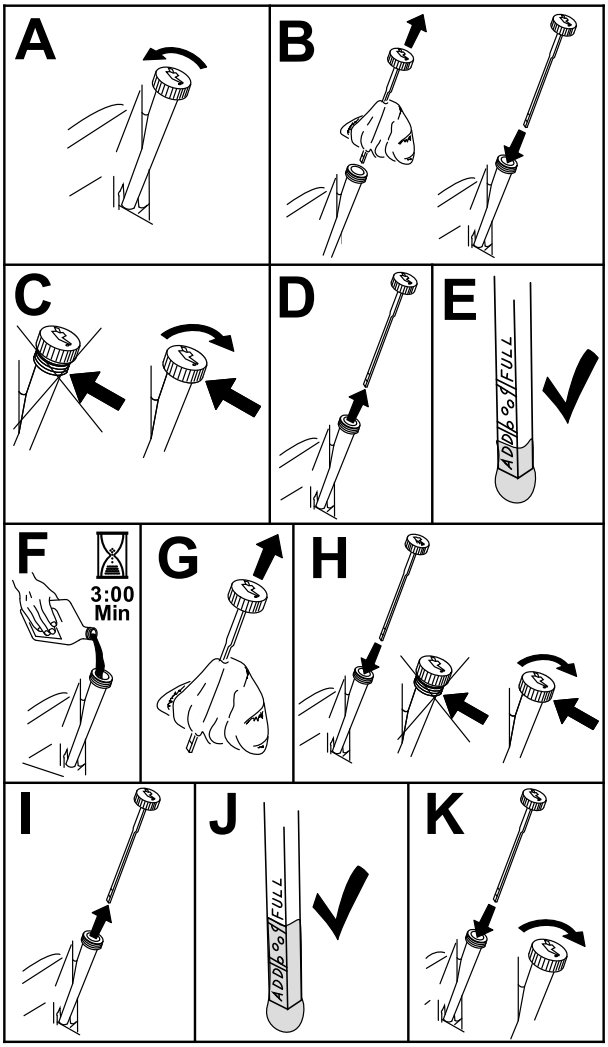

g193541

Figur 39

Byta motoroljan och filtret

Serviceintervall: Efter de första 5 timmarna

Var 100:e timme (oftare vid tung belastning eller vid höga temperaturer).

Var 100:e timme (oftare vid dammiga eller smutsiga arbetsförhållanden).

1. Parkera maskinen så att tömningssidan är något lägre än den motsatta sidan, så att all olja tappas ut.
2. Koppla ur knivreglagebrytaren (kraftuttaget) och koppla in parkeringsbromsen.
3. Stäng av motorn, ta ut nyckeln och vänta tills alla rörliga delar har stannat innan du kliver ur förarsätet.
4. Töm motorn på olja.

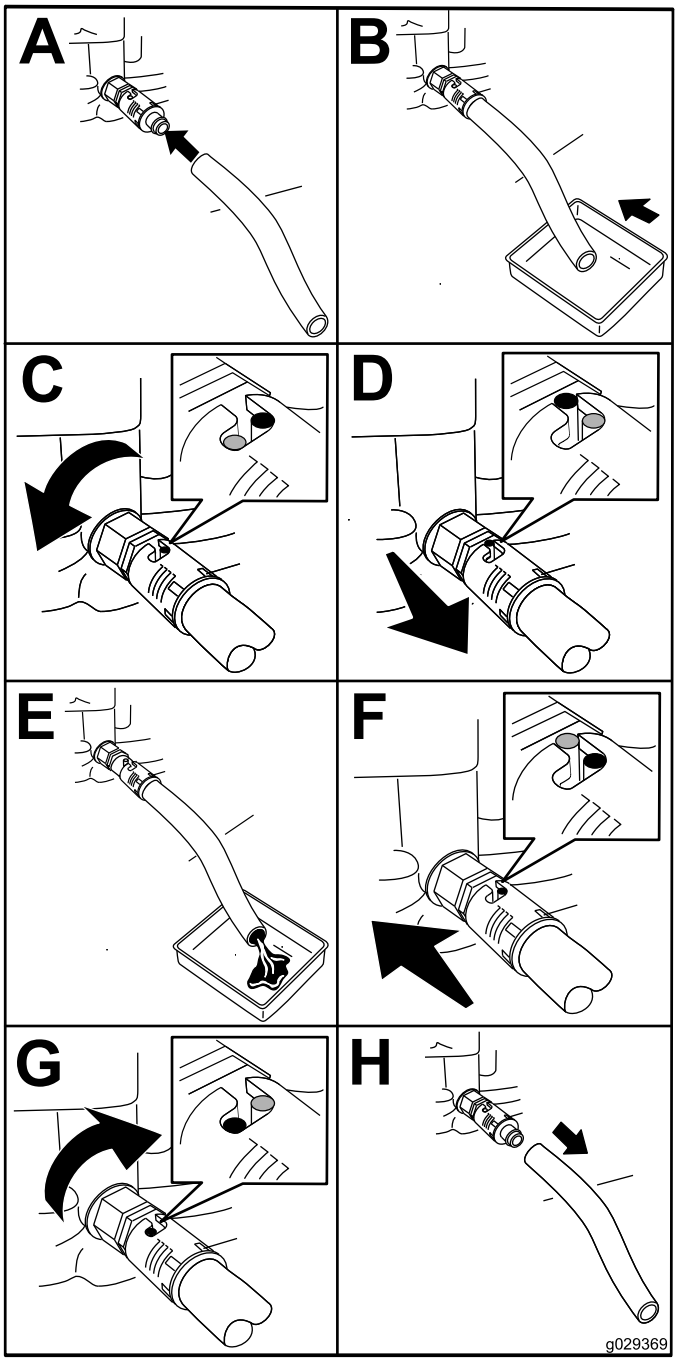

g029369

Figur 40

5. Byt ut motoroljefiltret (Figur 41).

   Obs: Kontrollera att oljefilterpackningen ligger mot motorn och vrid sedan filtret ytterligare 3/4 varv.

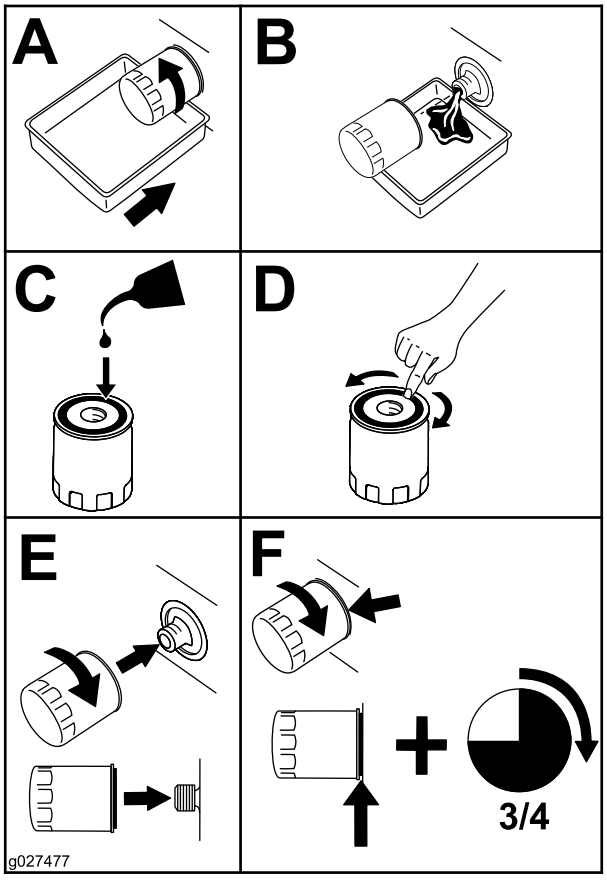

g027477

Figur 41

6. Häll långsamt ca 80 % av den angivna oljan i påfyllningsröret och tillsätt långsamt den resterande oljan tills den når markeringen **Full** (Figur 42).

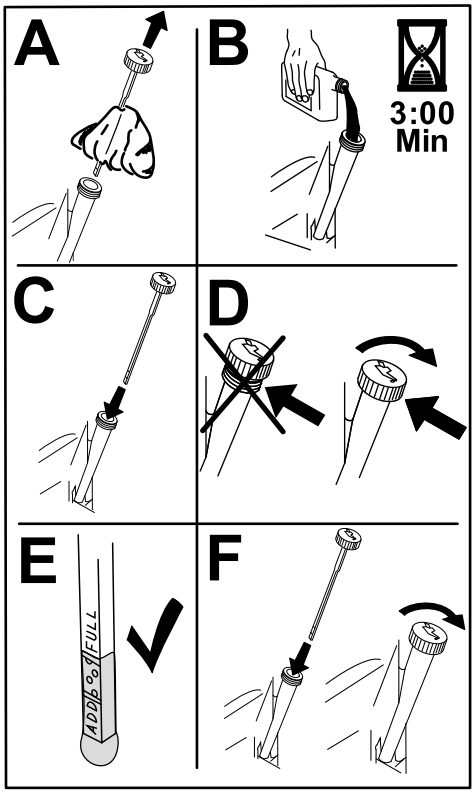

g235264

Figur 42

7. Lämna in spilloljan på en återvinningsstation.

Utför service på tändstiftet

Serviceintervall: Var 50:e timme—Kontrollera tändstiftet.

Var 100:e timme—Byt ut tändstiftet.

Se till att mellanrummet mellan mitt- och sidoelektroderna är korrekt innan tändstiftet monteras. Använd en tändstiftsnyckel vid demontering och montering av tändstiftet och ett bladmått för kontroll och justering av mellanrummet. Montera vid behov ett nytt tändstift.

Typ: Champion® RC12YC, Autolite® 3924 eller NGK® BCPR6ES

Luftgap: 0,75 mm

Ta bort tändstiftet

1. Parkera maskinen på en plan yta, koppla ur knivreglagebrytaren (kraftuttaget) och koppla in parkeringsbromsen.
2. Stäng av motorn, ta ut nyckeln och vänta tills alla rörliga delar har stannat innan du kliver ur förarsätet.
3. Rengör området runt stiftets bas så att smuts och skräp inte hamnar i motorn.
4. Ta bort tändstiftet (Figur 43).

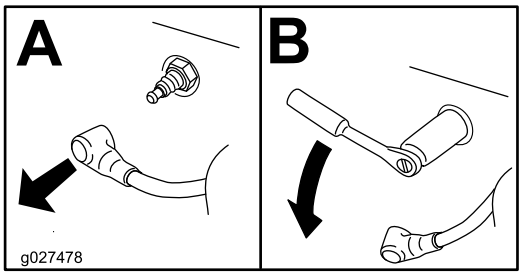

g027478

Figur 43

Kontrollera tändstiftet

Viktigt: **Rengör inte tändstiftet/-stiften. Byt alltid ut tändstiftet om det har en svart beläggning, slitna elektroder, en oljefilm eller sprickor.**

Om isolatorn är ljust brun eller grå fungerar motorn korrekt. En svart beläggning på isolatorn betyder vanligen att luftrenaren är smutsig.

Ställ in gapet till 0,76 mm.

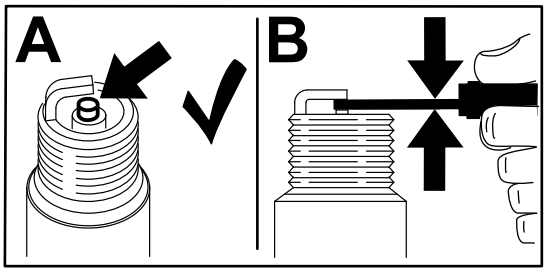

g206628

Figur 44

Montera tändstiftet

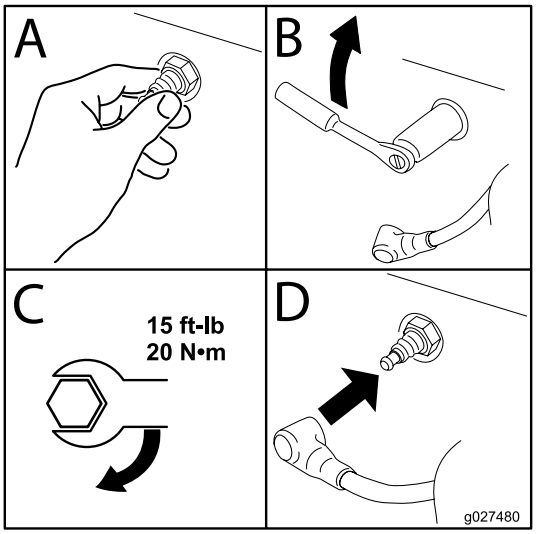

g027480

Figur 45

Rengöra fläkthuset

Serviceintervall: Var 100:e timme/Årligen (beroende på vilket som inträffar först)

Var noga med att alltid hålla grässkärmen, kylflänsarna och motorns övriga yttre ytor rena så att kylningen fungerar som den ska.

Rengör kylflänsarna och yttre ytor vid behov. Var noga med att sätta tillbaka kylarhöljena. Dra åt fläkthusets skruvar till ett moment på 7,5 N·m.

Viktigt: **Om du kör motorn med ett blockerat gräsgaller, med smutsiga eller igensatta kylflänsar och/eller med kylarhöljena borttagna, kommer motorn att skadas till följd av överhettning.**

Underhålla bränslesystemet

⚠ FARA

Under vissa förhållanden är bränsle extremt brandfarligt och mycket explosivt. Brand eller explosion i bränsle kan orsaka brännskador och materiella skador.

Mer information om försiktighetsåtgärder rörande bränslehantering finns i Fylla på bränsle (sida 15).

Byta ut det inbyggda bränslefiltret

Serviceintervall: Var 100:e timme/Årligen (beroende på vilket som inträffar först)—Kontrollera det inbyggda bränslefiltret.

Var 200:e timme/Vartannat år (beroende på vilket som inträffar först)—Byt ut det inbyggda bränslefiltret.

Sätt aldrig tillbaka ett smutsigt filter efter att ha tagit bort det från bränsleslangen.

1. Parkera maskinen på en plan yta, koppla ur knivreglagebrytaren (kraftuttaget) och koppla in parkeringsbromsen.
2. Stäng av motorn, ta ut nyckeln och vänta tills alla rörliga delar har stannat innan du kliver ur förarsätet.

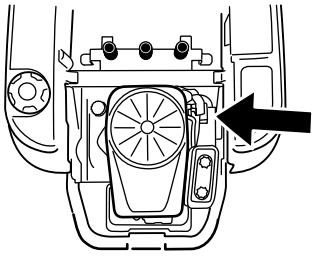

g027506

g027506

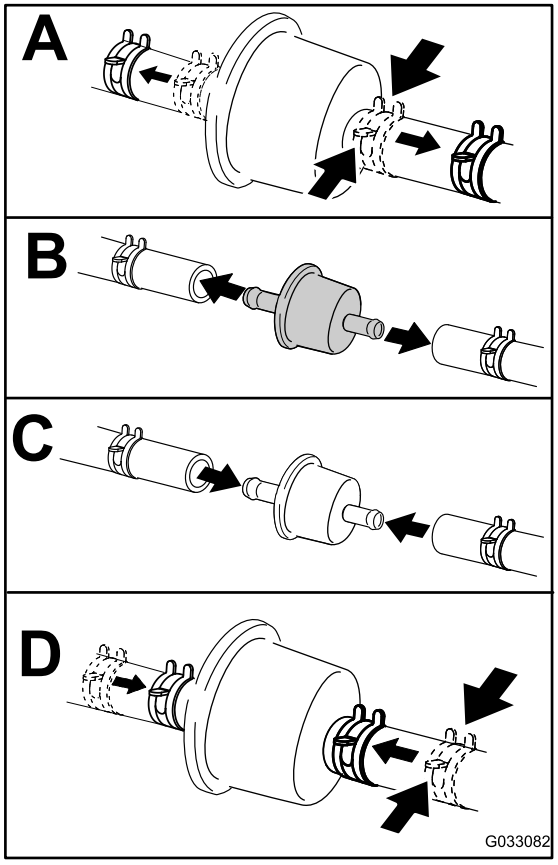

g033082

Figur 46

Underhålla elsystemet

Säkerhet för elsystemet

- Koppla bort batteriet innan reparation utförs på maskinen. Lossa minuskabelanslutningen först och pluskabelanslutningen sist. Återanslut pluskabelanslutningen först och minuskabelanslutningen sist.
- Ladda batteriet i ett öppet och välventilerat utrymme, på avstånd från gnistor och öppna lågor. Koppla ur laddaren innan batteriet ansluts eller kopplas bort. Använd skyddskläder och isolerade verktyg.

Utföra service på batteriet

Demontering av batteri

⚠ VARNING

Batteripolerna eller verktyg av metall kan kortslutas mot maskinkomponenter i metall och orsaka gnistor. Gnistor kan få batterigaserna att explodera, vilket kan leda till personskador.

- **Vid avlägsnande eller installation av batteriet får du inte låta batterianslutningarna komma i kontakt med några av maskinens metalldelar.**
- **Låt inte metallverktyg kortslutas mellan batterianslutningarna och maskinens metalldelar.**

1. Parkera maskinen på en plan yta, koppla ur knivreglagebrytaren (kraftuttaget) och koppla in parkeringsbromsen.
2. Stäng av motorn, ta ut nyckeln och vänta tills alla rörliga delar har stannat innan du kliver ur förarsätet.
3. Höj upp sätet för att komma åt batteriet.
4. Lossa den jordade minuskabeln (svart) från batteripolen (Figur 47).

   Obs: Spara alla fästelement.

⚠ VARNING

Felaktig borttagning av kablar från batteriet kan orsaka gnistor, vilket kan skada maskinen och kablarna. Gnistor kan få batterigaserna att explodera, vilket kan leda till personskador.

- **Lossa alltid batteriets minuskabel (svart) innan du lossar pluskabeln (röd).**
- **Anslut alltid pluskabeln (röd) innan du ansluter minuskabeln (svart).**

5. Dra av gummihöljet från pluskabeln (röd).
6. Lossa pluskabeln (röd) från batteripolen (Figur 47).

   Obs: Spara alla fästelement.
7. Ta bort batteriets låsfäste (Figur 47) och lyft ut batteriet ur batterilådan.

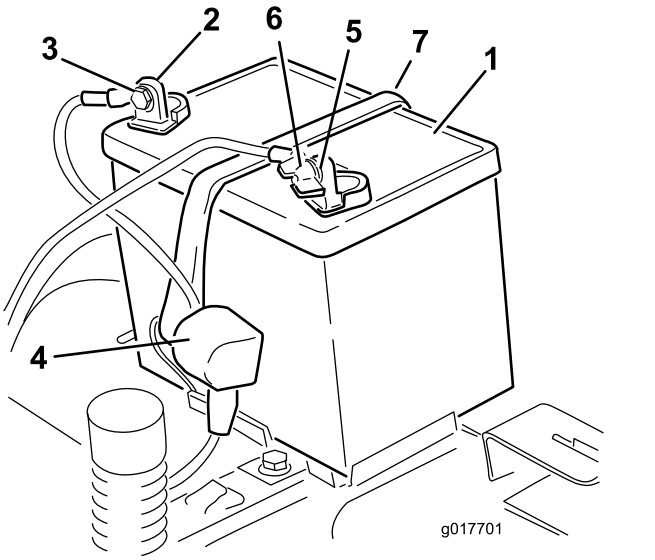

g017701

Figur 47

1. Batteri
2. Batteriets pluspol (+)
3. Skruv, bricka och mutter
4. Anslutningssko
5. Batteriets minuspol (−)
6. Vingmutter, bricka och skruv
7. Batterilåsfäste

Ladda batteriet

Serviceintervall: Före förvaring—Ladda batteriet och lossa batterikablarna.

1. Ta bort batteriet från chassit. Se Demontering av batteri (sida 38).
2. Ladda batteriet i minst en timme vid 6–10 A.

   Obs: Överladda inte batteriet.
3. När batteriet är fulladdat ska laddaren kopplas bort från eluttaget först, och sedan ska laddningskablarna lossas från batteripolerna (Figur 48).

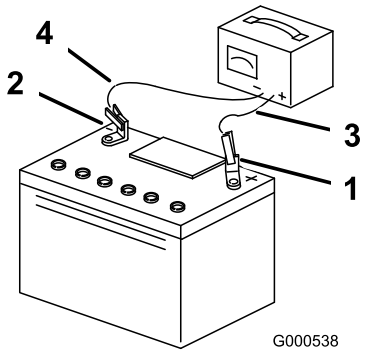

g000538

Figur 48

1. Batteriets pluspol (+)
2. Batteriets minuspol (−)
3. Röd (+) laddningskabel
4. Svart (−) laddningskabel

Montera batteriet

1. Placera batteriet i lådan (Figur 47).
2. Anslut pluskabeln (röd) till batteriets pluspol (+) med de fästelement som togs bort tidigare.
3. Anslut minuskabeln till batteriets minuspol (–) med de fästelement som du tog bort tidigare.
4. Trä på den röda anslutningsskon på batteriets pluspol (röd).
5. Fäst batteriet med låsfästet (Figur 47).
6. Sänk ned sätet.

Serva säkringarna

Elsystemet skyddas av säkringar. Den kräver inget underhåll, men om en säkring går bör du dock undersöka komponenten/kretsen för funktionsfel eller kortslutning.

Typ av säkring:

- Huvudsäkring – F1 (30 A, flatsäkring)
- Laddningskrets – F2 (25 A, flatsäkring)

1. Ta bort skruvarna som håller fast kontrollpanelen på maskinen.

   Obs: Spara alla fästelement.
2. Lyft upp kontrollpanelen så att du kommer åt huvudkablaget och säkringsblocket (Figur 49).
3. Om du behöver byta en säkring drar du i den för att lossa den (Figur 49).

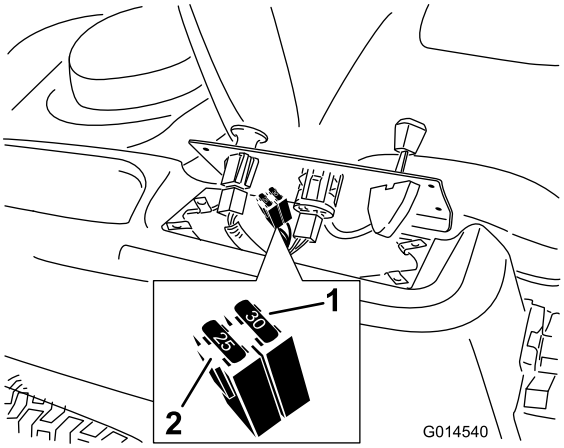

Figur 49

1. Huvudsäkring (30 A)
2. Laddningskrets (25 A)

4. Sätt tillbaka kontrollpanelen på dess plats.

   Obs: Använd de skruvar som du tog bort tidigare för att fästa panelen på maskinen.

Underhålla drivsystemet

Kontrollera däcktrycket

Serviceintervall: Var 25:e timme—Kontrollera däcktrycket.

Håll lufttrycket i fram- och bakdäcken enligt specifikationerna. Ojämnt lufttryck i däcken kan orsaka ojämn klippning. Kontrollera trycket vid ventilskaftet (Figur 50). Mät trycket när däcken är kalla för att få en så exakt avläsning som möjligt.

Se det maximitryck som föreslås av däcktillverkaren på sidan av svänghjulen.

Pumpa upp de bakre drivhjulen till 0,9 bar.

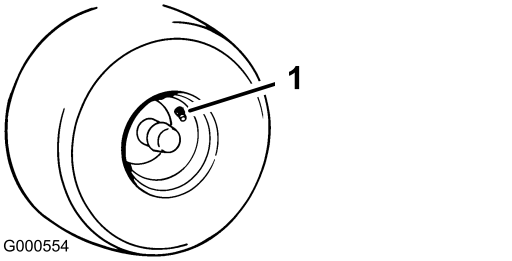

Figur 50

1. Ventilskaft

Frikoppla elbromsen

Du kan koppla ur elbromsen manuellt genom att vrida länkarmarna framåt. När elbromsen är strömsatt återställs bromsen.

1. Vrid nyckeln till läget Av eller koppla bort batteriet.
2. Lossa de 2 skruvarna som säkrar klippdäckets kjol till klippdäcket. Se Lossa klippdäckets kjol (sida 32).
3. Leta rätt på elbromsens axel där bromsens länkarmar har anslutits (Figur 51).
4. Vrid axeln framåt för att frikoppla bromsen.
5. Dra åt de två nedre skruvarna som säkrar klippdäckets kjol till klippdäcket. Anvisningar finns i Lossa klippdäckets kjol (sida 32).

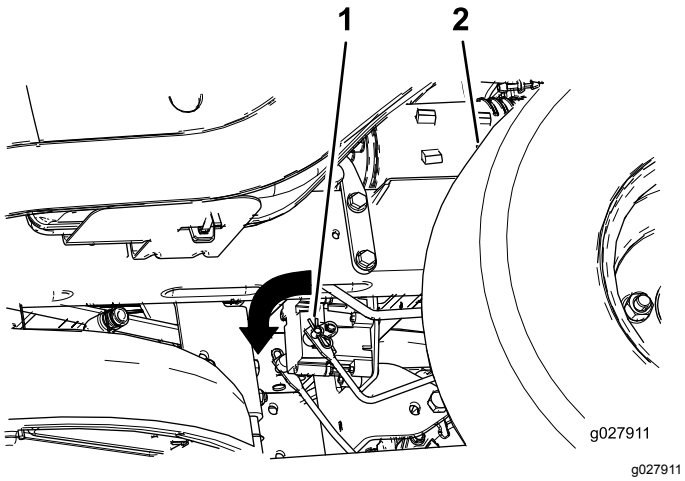

Figur 51

1. Bromsens länkarm på elbromsstyrenheten
2. Vänster bakdäck

Underhålla remmarna

Kontrollera remmarna

Serviceintervall: Var 25:e timme—Kontrollera att remmarna inte är slitna eller spruckna.

Byt ut remmen om den är sliten. Gnisslande ljud när remmen roterar, slirande knivar vid gräsklippning, fransiga remkanter, brännmärken och sprickor är tecken på en sliten klipparrem.

Byta ut klipparremmen

Gnisslande ljud när remmen roterar, slirande knivar vid gräsklippning, fransiga remkanter, brännmärken och sprickor är tecken på en sliten klipparrem. Byt ut klipparremmen om något av dessa tillstånd förekommer.

1. Parkera maskinen på en plan yta, koppla ur knivreglagebrytaren (kraftuttaget) och koppla in parkeringsbromsen.
2. Stäng av motorn, ta ut nyckeln och vänta tills alla rörliga delar har stannat innan du kliver ur förarsätet.
3. Ställ in klipphöjden på det lägsta klippläget (38 mm).
4. Ta bort remskivekåporna om du har en maskin med ett 107 cm brett klippdäck (Figur 52).

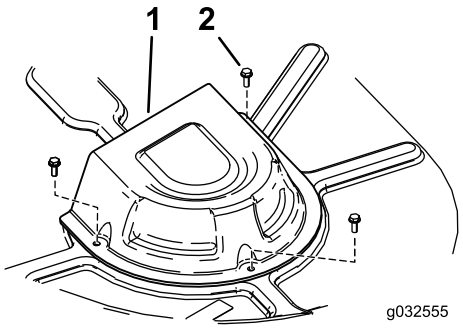

Figur 52

Klippdäck med två knivar

1. Kåpa
2. Skruv

5. Lossa de 2 skruvarna som säkrar klippdäckets kjol till klippdäcket. Se Lossa klippdäckets kjol (sida 32).
6. Använd ett fjäderborttagningsverktyg (Toro-artikelnr 92-5771) och ta bort mellanremskivans fjäder från däckkroken så att spänningen på mellanremskivan minskas,

och rulla av remmen från skivorna (Figur 53 och Figur 54).

⚠ VARNING

Fjädern är spänd när den är monterad och kan orsaka personskador.

Var försiktig när du tar loss remmen.

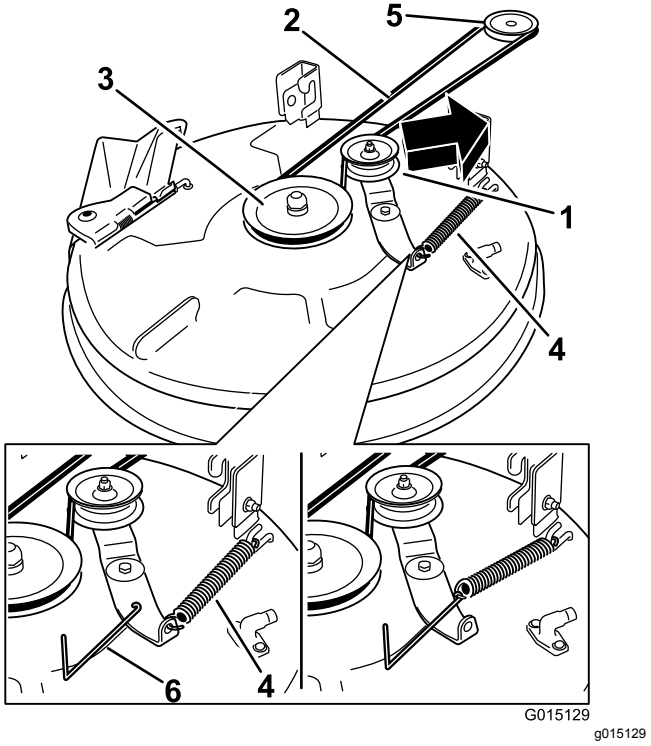

Figur 53

Klippdäck med en kniv

1. Mellanremskiva
2. Klipparrem
3. Utvändig remskiva
4. Fjäder
5. Motorremskiva
6. Fjäderborttagningsverktyg

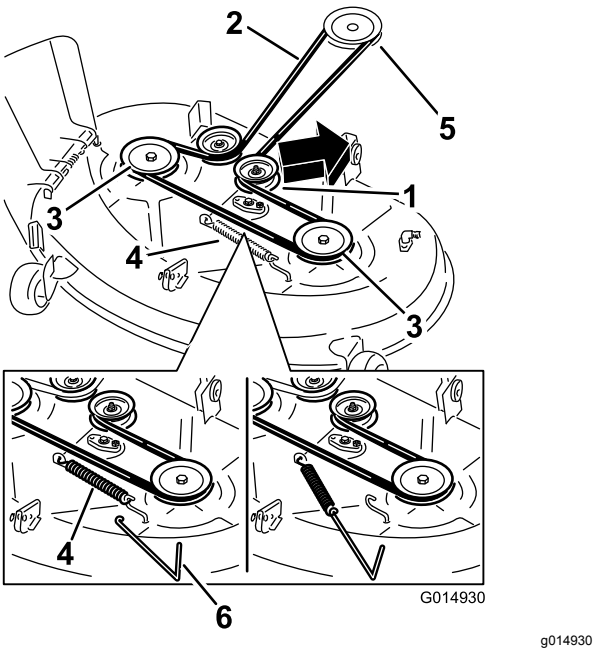

Figur 54

Klippdäck med två knivar

1. Mellanremskiva
2. Klipparrem
3. Utvändig remskiva
4. Fjäder
5. Motorremskiva
6. Fjäderborttagningsverktyg

7. Drag den nya remmen runt motorremskivan och klipparremsskivorna (Figur 53 och Figur 54).
8. Använd ett fjäderborttagningsverktyg (Toro-artikelnr 92-5771) och montera mellanremskivans fjäder på däckkroken så att mellanremskivans och klipparremmens spänning ökar (Figur 53 och Figur 54).
9. Dra åt de två nedre skruvarna som säkrar klippdäckets kjol till klippdäcket. Anvisningar finns i Lossa klippdäckets kjol (sida 32).
10. Montera remskivekåporna.

Underhåll

Knivsäkerhet

En sliten eller skadad kniv kan gå sönder och en bit av kniven kan slungas ut mot dig eller någon kringstående, vilket kan leda till allvarliga personskador eller dödsfall. Om man försöker reparera en skadad kniv kan detta resultera i att produktens säkerhetscertifiering upphör att gälla.

- Kontrollera om knivarna är slitna eller skadade med jämna mellanrum.
- Var försiktig när du kontrollerar knivarna. Linda in knivarna i något eller ta på dig handskar, och var försiktig när du servar knivarna. Knivarna får endast bytas ut eller slipas – de ska aldrig rätas ut eller svetsas.
- Var försiktig när en kniv roteras på maskiner med flera knivar, eftersom den kan få även andra knivar att börja rotera.

Serva knivarna

För bästa klippresultat ska knivarna hållas vassa. Ha extraknivar till hands för att lätt kunna slipa och byta ut dem.

Gör följande innan du kontrollerar eller servar knivarna

1. Parkera maskinen på en plan yta, koppla ur knivreglagebrytaren (kraftuttaget) och koppla in parkeringsbromsen.
2. Stäng av motorn, ta ut nyckeln och koppla bort tändkablarna från tändstiften.

Kontrollera knivarna

Serviceintervall: Varje användning eller dagligen

1. Kontrollera eggarna (Figur 55).
2. Ta bort kniven och slipa den om eggarna är slöa eller har fått hack, se Slipa knivarna (sida 45).
3. Kontrollera knivarna, speciellt den böjda delen.
4. Montera omedelbart en ny kniv om du upptäcker sprickor, slitage eller spårbildning i detta område (Figur 55).

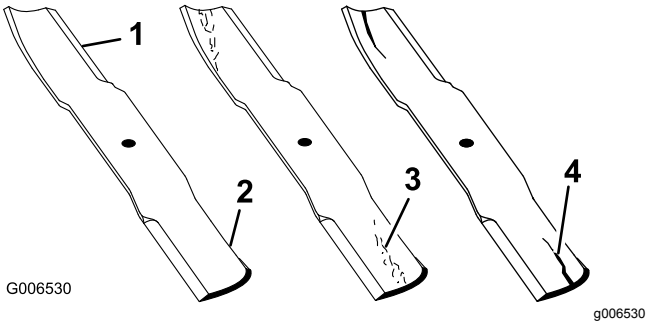

Figur 55

1. Egg
2. Böjd del
3. Slitage/spårbildning
4. Spricka

Kontrollera om knivarna är böjda

Obs: Maskinen måste stå på en plan yta när följande procedur utförs.

1. Höj klippdäcket till det högsta klippläget.
2. Bär tjocka vadderade handskar eller annat lämpligt handskydd och rotera långsamt kniven till ett läge så att du kan mäta avståndet mellan knivseggen och det plana underlag som maskinen står på (Figur 56).

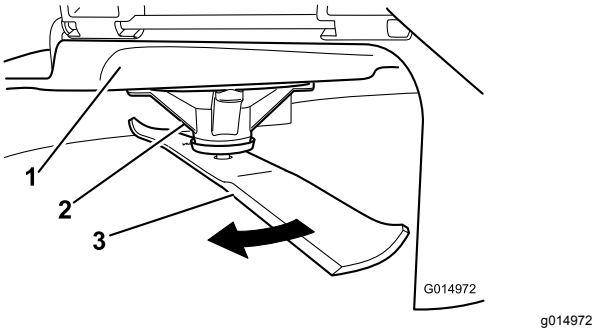

Figur 56

1. Däck
2. Spindelhus
3. Kniv

3. Mät från knivspetsen till den plana ytan (Figur 57).

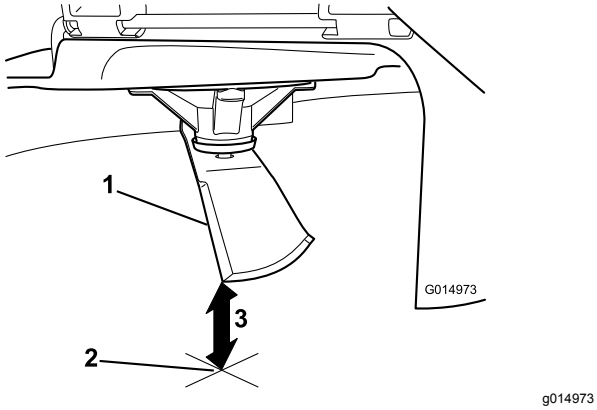

g014973

Figur 57

1. Kniv (i mätposition)
2. Plan yta
3. Uppmätt avstånd mellan kniv och yta (A)

4. Rotera samma kniv 180 grader så att den motsatta skäreggen nu är i samma läge (Figur 58).

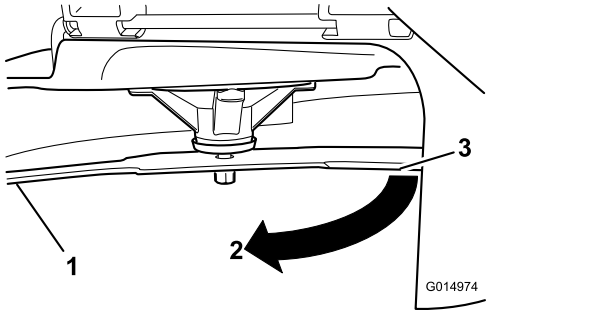

g014974

Figur 58

1. Kniv (den sida som mättes tidigare)
2. Mätläget (den position som användes tidigare)
3. Den motsatta sidan av kniven flyttas till mätläget

5. Mät från knivspetsen till den plana ytan (Figur 59).

   Obs: Skillnaden bör inte vara mer större än 3 mm.

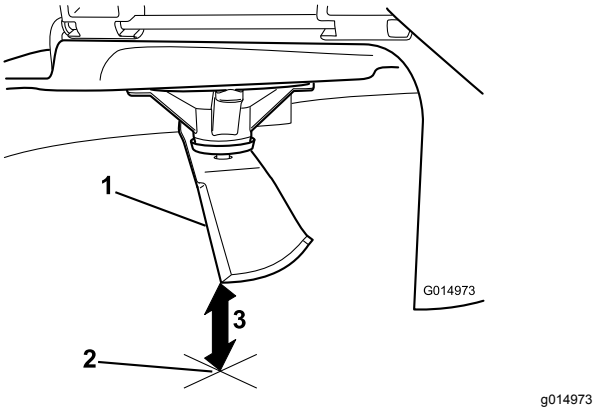

g014973

Figur 59

1. Motsatt knivsegg (i mätläge)
2. Plan yta
3. Det andra uppmätta avståendet mellan kniv och yta (B)

   A. Om skillnaden mellan A och B är större än 3 mm ska kniven bytas ut mot en ny. Se Demontera knivarna (sida 44) och Montera knivarna (sida 45).

      Obs: Om en böjd kniv byts ut mot en ny, men skillnaden fortfarande är större än 3 mm, kan knivspindeln vara böjd. Kontakta en auktoriserad återförsäljare för service.

   B. Om skillnaden ligger inom de godkända värdena går du vidare till nästa kniv.

6. Upprepa proceduren på samtliga knivar.

Demontera knivarna

Knivarna måste bytas ut om du kör på ett hårt föremål, om kniven är i obalans eller om kniven är böjd. Använd alltid Toros originalknivar för att säkerställa bästa möjliga prestanda och även fortsättningsvis hålla maskinen säker. Om du använder ersättningsknivar från andra tillverkare kan det resultera i att maskinen inte uppfyller gällande säkerhetsstandarder.

1. Håll knivänden med en trasa eller en tjockt vadderad handske.
2. Avlägsna knivförstärkningen (endast 81 cm breda däck), knivskruven, den böjda brickan och kniven från spindelaxeln (Figur 60 och Figur 61).

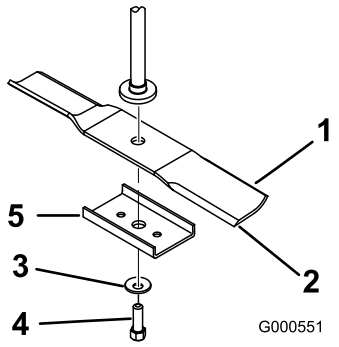

g000551

Figur 60

81 cm brett däck

1. Knivens segeldel
2. Kniv
3. Böjd bricka
4. Knivskruv
5. Knivförstärkning

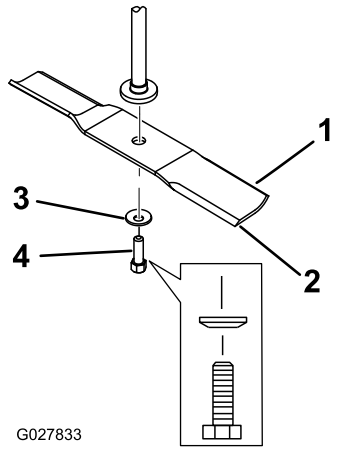

g027833

Figur 61

107 cm brett däck

1. Knivens segeldel
2. Kniv
3. Böjd bricka
4. Knivskruv

Slipa knivarna

1. Slipa eggarna i båda ändarna av kniven med en fil (Figur 62).

   Obs: Behåll ursprungsvinkeln.

   Obs: Kniven behåller balanseringen om samma mängd material avlägsnas från båda eggarna.

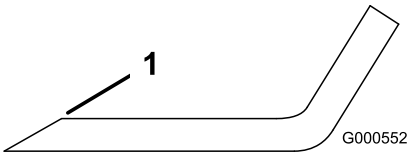

g000552

Figur 62

1. Slipa med ursprunglig vinkel.

2. Kontrollera knivens balans med en knivbalanserare (Figur 63).

   Obs: Om kniven stannar kvar i ett horisontellt läge är den i balans och kan användas.

   Obs: Om kniven inte är balanserad kan du fila bort lite metall från knivens segeldel (Figur 62).

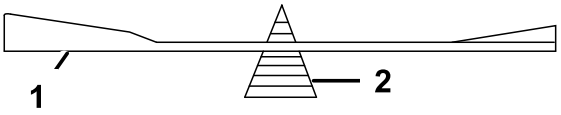

g000553

Figur 63

1. Kniv
2. Balanserare

3. Upprepa proceduren tills kniven är balanserad.

Montera knivarna

1. Montera kniven på spindelaxeln (Figur 61).

   Viktigt: **Knivens böjda del måste alltid peka uppåt, mot gräsklipparens insida, för att klippningen ska bli rätt.**

2. Montera knivförstärkningen (endast 81 cm breda klippdäck), den böjda brickan (kupade sidan mot kniven) och knivskruven (Figur 61).
3. Dra åt knivskruven till 47–88 N·m.

Balansera klippdäcket

Kontrollera att klippdäcket är i våg när du monterar klipparen eller om du märker att gräsmattan blir ojämnt klippt.

Kontrollera att klippdäckets knivar inte är böjda innan balansering. Ta bort och byt ut alla böjda knivar. Se Serva knivarna (sida 43) innan du fortsätter.

Ställ in klippdäckets lutning i sidled innan du justerar den främre och bakre lutningen.

Krav:

- Maskinen måste stå på en plan yta.
- Alla däck måste ha rätt tryck. Se Kontrollera däcktrycket (sida 40).

Balansera i sidled

1. Parkera maskinen på en plan yta, koppla ur knivreglagebrytaren (kraftuttaget) och koppla in parkeringsbromsen.
2. Stäng av motorn, ta ut nyckeln och vänta tills alla rörliga delar har stannat innan du kliver ur förarsätet.
3. För klipphöjdsreglaget till det mellersta läget.

4. Rotera försiktigt kniven eller knivarna så att alla knivar är parallella (Figur 64 och Figur 65).

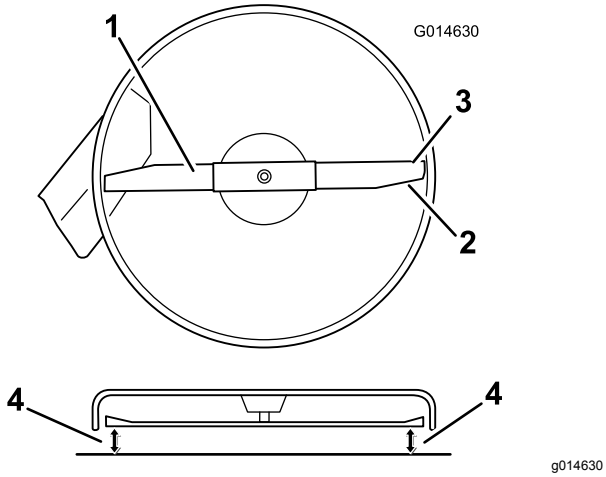

Figur 64

Klippdäck med en kniv

1. Kniven är parallell
2. Knivens segeldel
3. Yttre knivseggar
4. Mät från knivspetsen till den plana ytan här.

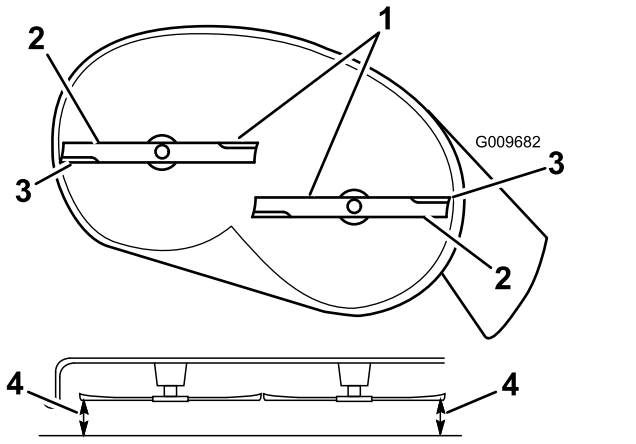

Figur 65

Klippdäck med två knivar

1. Knivarna är parallella
2. Knivens segeldel
3. Yttre knivseggar
4. Mät från knivspetsen till den plana ytan här.

5. Mät mellan de yttre knivseggarna och den plana ytan (Figur 64 och Figur 65).

   Obs: Om inte båda måtten är inom 5 mm krävs en justering. Fortsätt med denna procedur.

6. Förflytta dig till maskinens vänstra sida.
7. Lossa sidolåsmuttern.
8. Höj eller sänk klippdäckets vänstra sida genom att vrida på den bakre låsmuttern (Figur 66).

   Obs: Vrid den bakre låsmuttern medurs för att höja klippdäcket och moturs för att sänka det (Figur 66).

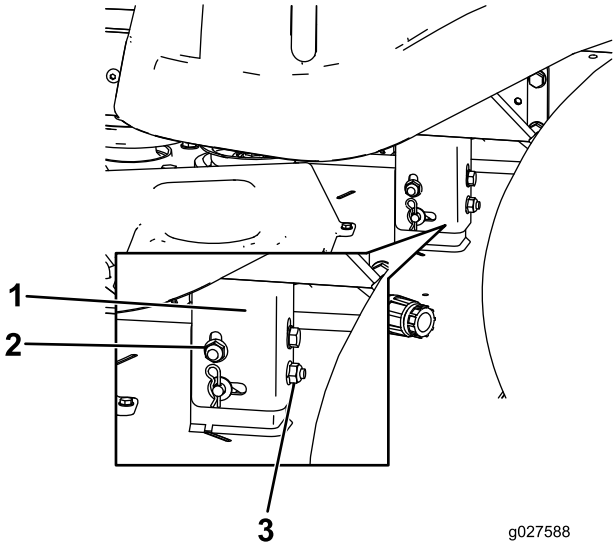

Figur 66

1. Hållarfäste
2. Sidolåsmutter
3. Bakre låsmutter

9. Kontrollera justeringarna i sidled igen. Upprepa proceduren tills måtten är korrekta.
10. Fortsätt att säkerställa att klippdäcket är i balans genom att kontrollera den främre-bakre knivlutningen. Se Justera främre-bakre knivlutningen (sida 46).

Justera främre-bakre knivlutningen

Kontrollera knivens främre-bakre lutning varje gång du monterar klippaggregatet. Om klipparens främre del är mer än 7,9 mm lägre än klipparens bakre del justerar du knivens lutning på följande sätt:

1. Parkera maskinen på en plan yta, koppla ur knivreglagebrytaren (kraftuttaget) och koppla in parkeringsbromsen.
2. Stäng av motorn, ta ut nyckeln och vänta tills alla rörliga delar har stannat innan du kliver ur förarsätet.
3. För klipphöjdsreglaget till det mellersta läget.

   Obs: Kontrollera och justera inställningen av knivnivån i sidled om du inte har kontrollerat denna inställning. Se Balansera i sidled (sida 45).

4. Rotera knivarna försiktigt så att de är riktade framåt och bakåt (Figur 67 och Figur 68).

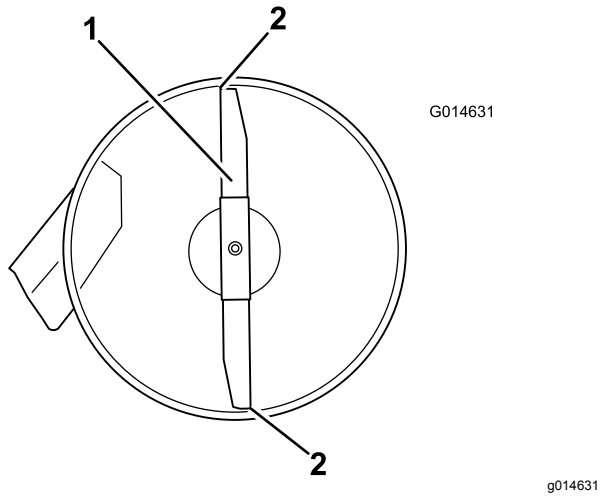

Figur 67

Klippdäck med en kniv

1. Kniv framåt-bakåt
2. Mät från knivspetsen till den plana ytan här.

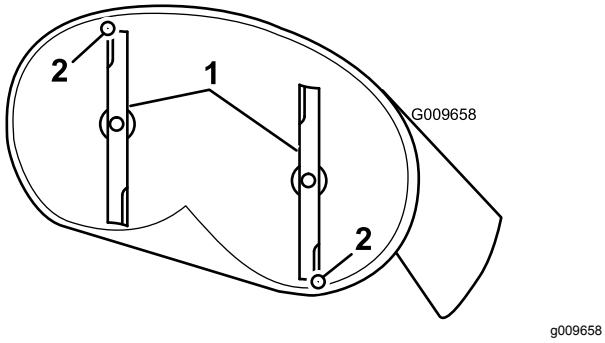

Figur 68

Klippdäck med två knivar

1. Knivar framåt-bakåt
2. Mät från knivspetsen till den plana ytan här.

5. Mät från den främre knivens spets till den plana ytan, och från den bakre knivens spets till den plana ytan (Figur 67 och Figur 68).

   Obs: Om den främre knivens spets inte är 1,6–7,9 mm lägre än den bakre knivens spets ska du justera den främre låsmuttern.

6. Vrid på justeringsmuttern framtill på klipparen för att justera knivens främre-bakre lutning (Figur 69).

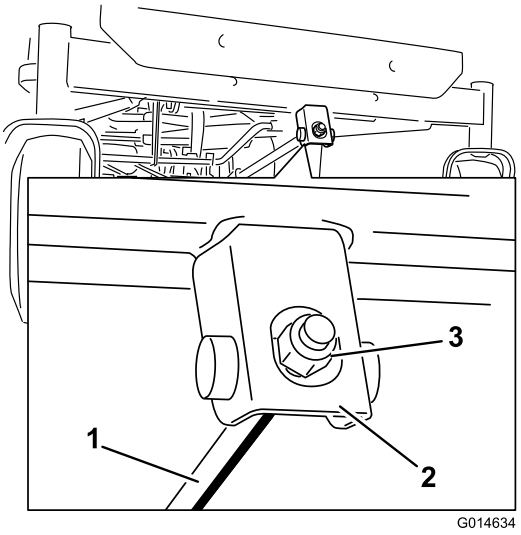

Figur 69

1. Justeringsstång
2. Justeringsblock
3. Låsmutter

7. Dra åt justeringsmuttern för att höja klipparens front.
8. Lossa på justeringsmuttern för att sänka klipparens front.
9. När justeringen är gjord ska du kontrollera den främre-bakre lutningen igen och fortsätta att justera muttern tills den främre knivens spets befinner sig 1,6–7,9 mm lägre än den bakre knivens spets (Figur 67 och Figur 68).
10. När den främre och bakre knivlutningen är korrekt ska du kontrollera klipparens lutning i sidled igen. Se Balansera i sidled (sida 45).

Demontera klippdäcket

1. Parkera maskinen på en plan yta, koppla ur knivreglagebrytaren (kraftuttaget) och koppla in parkeringsbromsen.
2. Stäng av motorn, ta ut nyckeln och vänta tills alla rörliga delar har stannat innan du kliver ur förarsätet.
3. Sänk ner klipphöjdsreglaget till lägsta klipphöjd.
4. Lossa de 2 skruvarna som säkrar klippdäckets kjol till klippdäcket. Se Lossa klippdäckets kjol (sida 32).
5. Ta bort hårnålssprinten från den främre stödstången och ta bort stången från däckfästet (Figur 70).

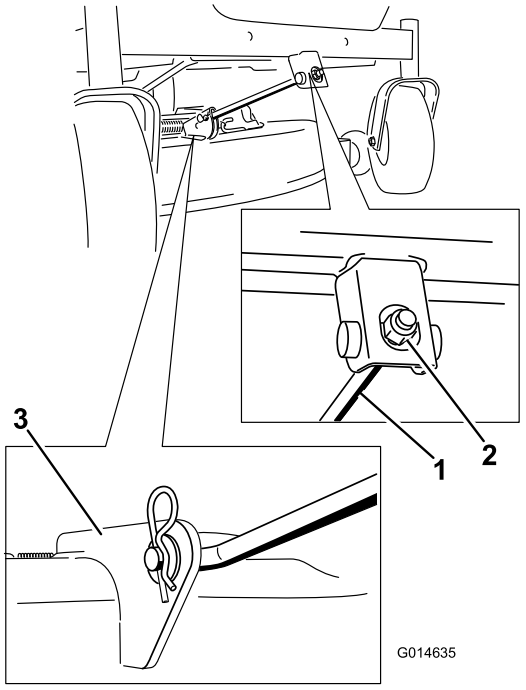

g014635

Figur 70

1. Främre stödstång
2. Låsmutter
3. Däckfäste

6. Sänk försiktigt ner klipparens front till marken.
7. Lyft klipparen och hållarfästena så att de går fria från den bakre lyftstången och sänk försiktigt ned klipparen till marken (Figur 71).

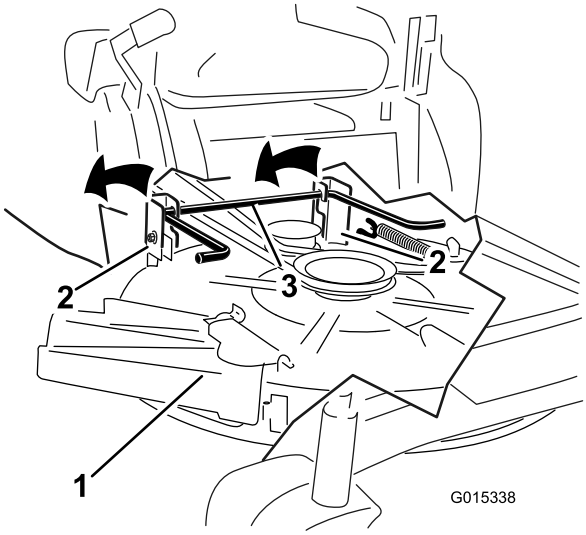

g015338

Figur 71

1. Klippdäck
2. Hållarfäste
3. Bakre lyftstång

8. Skjut klipparen bakåt för att avlägsna klipparremmen från motorremskivan.
9. Dra ut klipparen från maskinens undersida.

   Obs: Spara alla delar för framtida montering.

Montera klippdäcket

1. Parkera maskinen på en plan yta, koppla ur knivreglagebrytaren (kraftuttaget) och koppla in parkeringsbromsen.
2. Stäng av motorn, ta ut nyckeln och vänta tills alla rörliga delar har stannat innan du kliver ur förarsätet.
3. Skjut in klipparen under maskinen.
4. Sänk ner klipphöjdsreglaget till lägsta klipphöjd.
5. Lyft upp klippardäckets bakre del och för hållarfästena över den bakre lyftstången (Figur 71).
6. Fäst den främre stödstången vid klippardäcket med hårnålssprinten och sprintbulten (Figur 70).
7. Montera klipparremmen på motorremskivan. Se Byta ut klipparremmen (sida 41).
8. Dra åt de två nedre skruvarna som fäster klippdäckets kjol vid klippdäcket. Se Lossa klippdäckets kjol (sida 32).

Byta ut gräsriktaren

Serviceintervall: Varje användning eller dagligen—Kontrollera att gräsriktaren inte är skadad.

⚠ VARNING

Om utkastaröppningen inte är täckt kan maskinen slunga ut föremål i riktning mot föraren eller kringstående och därmed orsaka allvarliga skador. Det skulle också kunna medföra kontakt med knivarna.

Använd inte maskinen om inte gräsriktaren, utkastarluckan eller gräsuppsamlingssystemet sitter på plats.

1. Avlägsna muttern (3/8 tum) från stången under klipparen (Figur 72 och Figur 73).

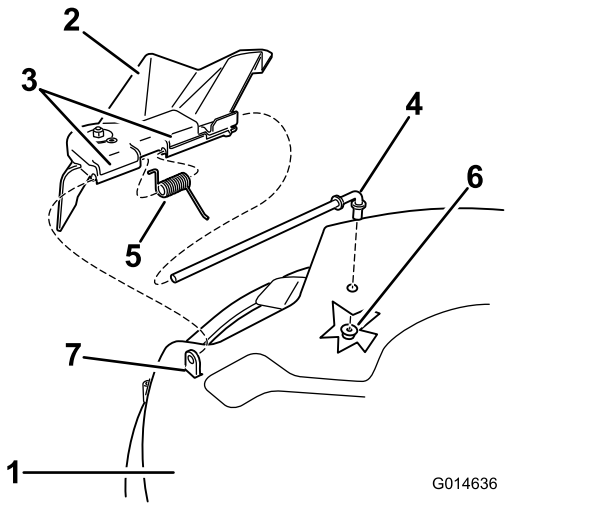

Figur 72
81 cm brett däck

1. Klippdäck
2. Gräsriktare
3. Gräsriktarfäste
4. Stång
5. Fjäder
6. Mutter (⅜ tum)
7. Kort avståndsstycke

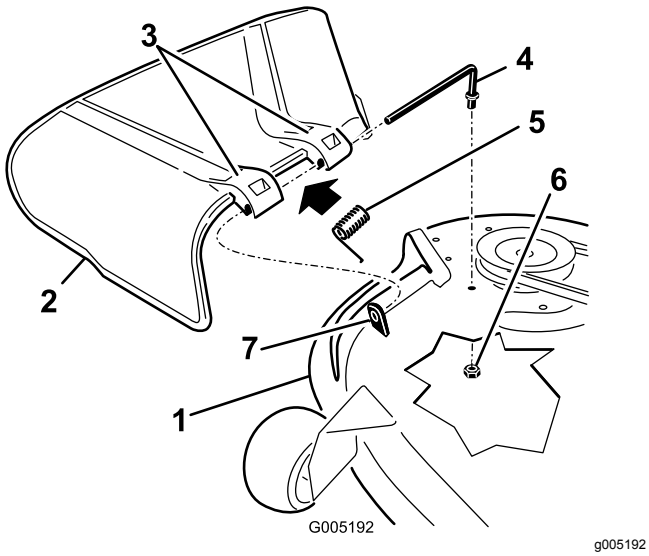

Figur 73
107 cm brett däck

1. Klippdäck
2. Gräsriktare
3. Gräsriktarfäste
4. Stång
5. Fjäder
6. Mutter (⅜ tum)
7. Kort avståndsstycke

2. Skjut ut stången från det korta avståndsstycket, fjädern och gräsriktaren (Figur 72 och Figur 73).
3. Demontera den skadade eller slitna gräsriktaren.
4. Byt ut gräsriktaren (Figur 72 och Figur 73).
5. Skjut stången (den raka änden) genom gräsriktarens bakre fäste.
6. Sätt fjädern på stången, med ändkablarna nedåt och mellan gräsriktarens fästen.
7. Skjut stången genom det andra gräsriktarfästet (Figur 72 och Figur 73).
8. Placera stången framför gräsriktaren i det korta avståndsstycket på däcket.
9. Fäst stångens bakre ände i klippaggregatet med en mutter (3/8 tum) enligt Figur 72 och Figur 73.

Viktigt: **Gräsriktaren måste vara fjäderupphängd i nedåtriktat läge. Lyft upp riktaren för att kontrollera att den snäpper ner helt i sitt läge.**

Rengöring

Tvätta klippdäckets undersida

Serviceintervall: Efter varje användning—Rengör klippdäckskåpan.

Viktigt: **Du kan tvätta maskinen med ett milt rengöringsmedel och vatten. Högtryckstvätta inte maskinen. Undvik att använda alltför mycket vatten, särskilt nära kontrollpanelen, under sätet samt kring motorn, hydraulpumparna och motorerna.**

Tvätta klippdäckets undersida efter varje användning för att förhindra att gräs samlas på undersidan. På så sätt förbättras uppsamlingen och spridningen av gräsklippet.

1. Parkera maskinen på en plan yta, koppla ur knivreglagebrytaren (kraftuttaget) och koppla in parkeringsbromsen.
2. Stäng av motorn, ta ut nyckeln och vänta tills alla rörliga delar har stannat innan du kliver ur förarsätet.
3. Anslut slangkopplingen till klipparens tvättkoppling och vrid på vattnet ordentligt (Figur 74).

   Obs: Smörj in tvättkopplingens o-ring med vaselin för att kopplingen ska glida på lättare och skydda o-ringen.

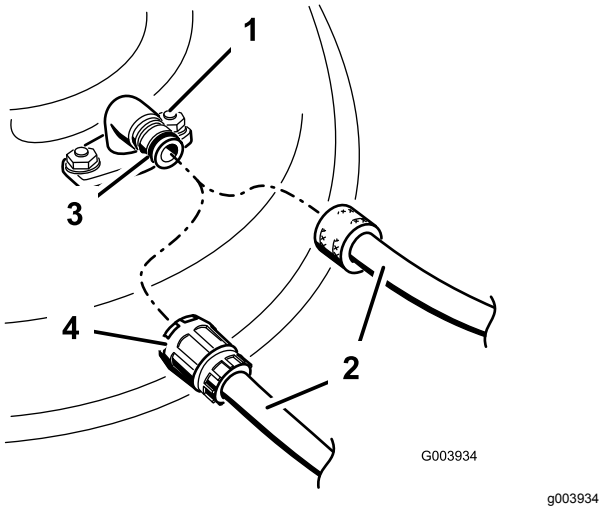

g003934

Figur 74

1. Tvättkoppling
2. Slang
3. O-ring
4. Koppling

4. Sänk klipparen till lägsta klipphöjd.
5. Sätt dig på sätet och starta motorn.
6. Koppla in knivreglaget och låt klipparen gå i en till tre minuter.
7. Koppla ur knivreglagebrytaren, stäng av motorn, ta ut nyckeln och vänta tills alla rörliga delar har stannat.
8. Stäng av vattnet och avlägsna kopplingen från tvättkopplingen.

   Obs: Lägg klipparen i blöt i 30 minuter om den inte är ren efter en tvätt. Upprepa därefter proceduren.
9. Kör klipparen igen i en till tre minuter för att avlägsna överflödigt vatten.

⚠ VARNING

Om tvättkopplingen är trasig eller saknas kan du och andra träffas av utslungade föremål eller komma i kontakt med kniven. Kontakt med en kniv eller ett kringflygande föremål kan orsaka skador och innebära livsfara.

- **Ersätt omedelbart tvättkopplingen om den är trasig eller saknas innan maskinen körs igen.**
- **Stoppa aldrig in händerna eller fötterna under klipparen eller genom hål i maskinen.**

Avfallshantering

Motorolja, batterier, hydraulvätska och kylarvätska förorenar miljön. Kassera dessa produkter i enlighet med gällande statliga och lokala föreskrifter.

Förvaring

Säker förvaring

- Låt motorn svalna före förvaring av maskinen.
- Förvara inte maskinen eller bränsle i närheten av öppna lågor, och tappa inte ur bränsle inomhus.

Rengöring och förvaring

1. Koppla ur knivreglagebrytaren (kraftuttaget) och koppla in parkeringsbromsen.
2. Stäng av motorn, ta ut nyckeln och vänta tills alla rörliga delar har stannat innan du kliver ur förarsätet.
3. Avlägsna gräsklipp, smuts och smörja från maskinens utvändiga delar. Var särskilt noga med motorn och hydraulsystemet. Rensa bort smuts och skräp från utsidan av motorns kylflänsar och fläkthus.

   Viktigt: **Tvätta maskinen med ett milt rengöringsmedel och vatten. Högtryckstvätta inte maskinen. Undvik att använda alltför mycket vatten, särskilt nära kontrollpanelen, motorn, hydraulpumparna och motorerna.**
4. Kontrollera parkeringsbromsens funktion. Se Parkeringsläge (sida 12).
5. Serva luftrenaren. Se Serva luftrenaren (sida 33).
6. Smörj maskinen; se Smörjning (sida 32).
7. Byt oljan i vevhuset; se Serva motoroljan (sida 34).
8. Kontrollera lufttrycket i däcken, se Kontrollera däcktrycket (sida 40).
9. Ladda batteriet, se Ladda batteriet (sida 39).
10. Skrapa bort eventuella ansamlingar av gräs och smuts från klipparens undersida, och tvätta sedan klipparen med en trädgårdsslang.

    Obs: Kör maskinen med knivreglagebrytaren (kraftuttaget) inkopplad och motorn på hög tomgång under 2 till 5 minuter efter tvätt.
11. Kontrollera knivarnas skick, se Serva knivarna (sida 43).
12. Förbered maskinen för förvaring om den ska stå oanvänd i över 30 dagar. Förbered maskinen för förvaring på följande sätt:

    A. Fyll på en oljebaserad bränslestabiliserare/-konditionerare i bränslet i tanken. Följ blandningsanvisningarna från tillverkaren.

       Använd inte en alkoholbaserad stabiliserare (etanol eller metanol).

       Obs: En stabiliserare/konditionerare fungerar effektivast när den blandas med färskt bränsle och alltid används.

    B. Kör motorn så att det stabiliserade bränslet fördelas i bränslesystemet (5 minuter).

    C. Stäng av motorn, låt den svalna och töm bränsletanken.

    D. Starta motorn igen och kör den tills den stannar.

    E. Kassera bränslet på lämpligt sätt. Återvinn bränsle enligt lokala föreskrifter.

       Viktigt: **Förvara inte stabiliserat/konditionerat bränsle i mer än 90 dagar.**
13. Lossa tändstiften och kontrollera deras skick. Se Utför service på tändstiftet (sida 36). Häll i två matskedar (30 ml) motorolja i tändstiftshålet när stiftet/stiften har tagits bort. Använd elstarten för att dra runt motorn och sprida oljan inuti cylindern. Montera tändstiften. Sätt inte på tändkabeln.
14. Kontrollera och dra åt alla bultar, muttrar och skruvar. Reparera eller byt ut skadade delar.
15. Måla i lackskador och bara metallytor. Färg finns att köpa hos din närmaste auktoriserade återförsäljare.
16. Förvara maskinen i ett rent och torrt garage eller lagerutrymme. Ta ut nyckeln ur tändningslåset och förvara den utom räckhåll för barn och andra obehöriga användare. Täck över maskinen för att skydda den och hålla den ren.

Förvara batteriet

1. Ladda batteriet helt.
2. Låt batteriet vila i 24 timmar och kontrollera sedan batteriets spänning.

   Obs: Upprepa steg 1 och 2 om batteriets spänning är lägre än 12,6 V.
3. Koppla bort kablarna från batteriet.
4. Kontrollera spänningen regelbundet för att säkerställa att den ligger på 12,4 V eller högre.

   Obs: Upprepa steg 1 och 2 om batteriets spänning är lägre än 12,4 V.

Råd för batteriförvaring

- Förvara batteriet i upprätt läge i ett svalt och torrt utrymme.
- Stapla inte batterierna direkt ovanpå varandra, såvida de inte ligger i förpackningar.
- Stapla inte mer än tre batterier på varandra (endast två om det är kommersiella batterier).
- Testa våta batterier var fjärde till sjätte månad och ladda dem vid behov.
- Testa och ladda alltid batteriet innan du monterar det.

Felsökning

Problem	Möjliga orsaker	Åtgärd
Bränsletanken uppvisar tecken på kollaps eller maskinen uppvisar ofta tecken på att den håller på att få bränslestopp.	1. Luftrenarens pappersinsats är igensatt.	1. Rengör pappersinsatsen.
Motorn överhettas.	1. Motorn belastas för hårt. 2. Oljenivån i vevhuset är låg. 3. Kylflänsarna och luftkanalerna under motorns fläkthus är igensatta. 4. Luftrenaren är smutsig. 5. Det finns smuts, vatten eller gammalt bränsle i bränslesystemet.	1. Sänk hastigheten. 2. Fyll på olja i vevhuset. 3. Ta bort hindret från kylflänsarna och luftkanalerna. 4. Rengör eller byt ut luftrenarinsatsen. 5. Kontakta en auktoriserad återförsäljare.
Startmotorn startar inte.	1. Knivreglaget står i inkopplat läge. 2. Rörelsereglagespakarna är inte i PARKERINGSLÄGET. 3. Batteriet är urladdat. 4. De elektriska anslutningarna har korroderat eller lossnat. 5. En säkring har gått. 6. Ett relä eller en brytare är defekt.	1. Koppla ur knivreglagebrytaren. 2. För rörelsereglagespakarna utåt till PARKERINGSLÄGET. 3. Ladda batteriet. 4. Kontrollera att de elektriska anslutningarna har god kontakt. 5. Byt ut säkringen. 6. Kontakta en auktoriserad återförsäljare.
Motorn startar inte, är trögstartad eller stannar efter en stund.	1. Bränsletanken är tom. 2. Choken (i förekommande fall) är inte igång. 3. Luftrenaren är smutsig. 4. Tändkabeln/-kablarna är lös(a) eller urkopplad(e). 5. Tändstiftet/-stiften är anfrätt(a), skadat(skadade) eller avståndet är felaktigt inställt. 6. Det finns smuts i bränslefiltret. 7. Det finns smuts, vatten eller gammalt bränsle i bränslesystemet. 8. Bränslesystemet innehåller felaktigt bränsle. 9. Oljenivån i vevhuset är låg.	1. Fyll bränsletanken. 2. För chokereglaget till läget PÅ. 3. Rengör eller byt ut luftrenarinsatsen. 4. Sätt på tändkabeln/-kablarna på tändstiftet. 5. Montera ett nytt tändstift (nya tändstift) med korrekt avstånd. 6. Byt ut bränslefiltret. 7. Kontakta en auktoriserad återförsäljare. 8. Töm tanken och byt ut bränslet mot rätt typ. 9. Fyll på olja i vevhuset.
Motorn tappar kraft.	1. Motorn belastas för hårt. 2. Luftrenaren är smutsig. 3. Oljenivån i vevhuset är låg. 4. Kylflänsarna och luftkanalerna under motorns fläkthus är igensatta. 5. Tändstiftet/-stiften är anfrätt(a), skadat(skadade) eller avståndet är felaktigt inställt. 6. Bränsletankens ventil är blockerad. 7. Det finns smuts i bränslefiltret. 8. Det finns smuts, vatten eller gammalt bränsle i bränslesystemet. 9. Bränslesystemet innehåller felaktigt bränsle.	1. Sänk hastigheten. 2. Rengör luftrenarinsatsen. 3. Fyll på olja i vevhuset. 4. Ta bort hindret från kylflänsarna och luftkanalerna. 5. Montera ett nytt tändstift (nya tändstift) med korrekt avstånd. 6. Kontakta en auktoriserad återförsäljare. 7. Byt ut bränslefiltret. 8. Kontakta en auktoriserad återförsäljare. 9. Töm tanken och byt ut bränslet mot rätt typ.

Problem	Möjliga orsaker	Åtgärd
Maskinen driver inte.	1. Överströmningsventilerna är öppna. 2. Drivremmarna är slitna, lösa eller trasiga. 3. Drivremmarna har lossnat från remskivorna. 4. Misslyckad transmission.	1. Stäng bogserventilerna. 2. Kontakta en auktoriserad återförsäljare. 3. Kontakta en auktoriserad återförsäljare. 4. Kontakta en auktoriserad återförsäljare.
Maskinen vibrerar på ett onormalt sätt.	1. Kniven/knivarna är böjd(a) eller obalanserad(e). 2. Knivens fästbult är lös. 3. Motorns fästskruvar är lösa. 4. Det finns en lös motorremskiva, mellanremskiva eller knivremskiva. 5. Motorremskivan är skadad. 6. En knivspindel är böjd. 7. Motorfästet är löst eller slitet.	1. Montera ny(a) kniv(ar). 2. Dra åt knivens fästskruv. 3. Dra åt motorns fästskruvar. 4. Dra åt aktuell remskiva. 5. Kontakta en auktoriserad återförsäljare. 6. Kontakta en auktoriserad återförsäljare. 7. Kontakta en auktoriserad återförsäljare.
Klipphöjden är ojämn.	1. Kniven/knivarna är inte skarp/skarpa. 2. Kniven/knivarna är böjd(a). 3. Klipparen är inte balanserad. 4. En antiskalvals (i förekommande fall) är felaktigt inställd. 5. Klippdäckets undersida är smutsig. 6. Däcktrycket är felaktigt. 7. En knivspindel är böjd.	1. Slipa kniven/knivarna. 2. Montera nya knivar. 3. Balansera klipparens lutning i sidled och den främre-bakre lutningen. 4. Justera antiskalhjulets höjd. 5. Rengör klipparens undersida. 6. Justera däcktrycket. 7. Kontakta en auktoriserad återförsäljare.
Knivarna roterar inte.	1. Drivremmen är sliten, lös eller skadad. 2. Drivremmen har lossnat från remskivan. 3. Kraftuttagsbrytaren eller kraftuttagskopplingen är trasig. 4. Klipparremmen är sliten, lös, eller trasig.	1. Montera en ny drivrem. 2. Montera drivremmen och kontrollera justeringsaxlarna och remstyrningarna för rätt position. 3. Kontakta en auktoriserad återförsäljare. 4. Montera en ny klipparrem.

Scheman

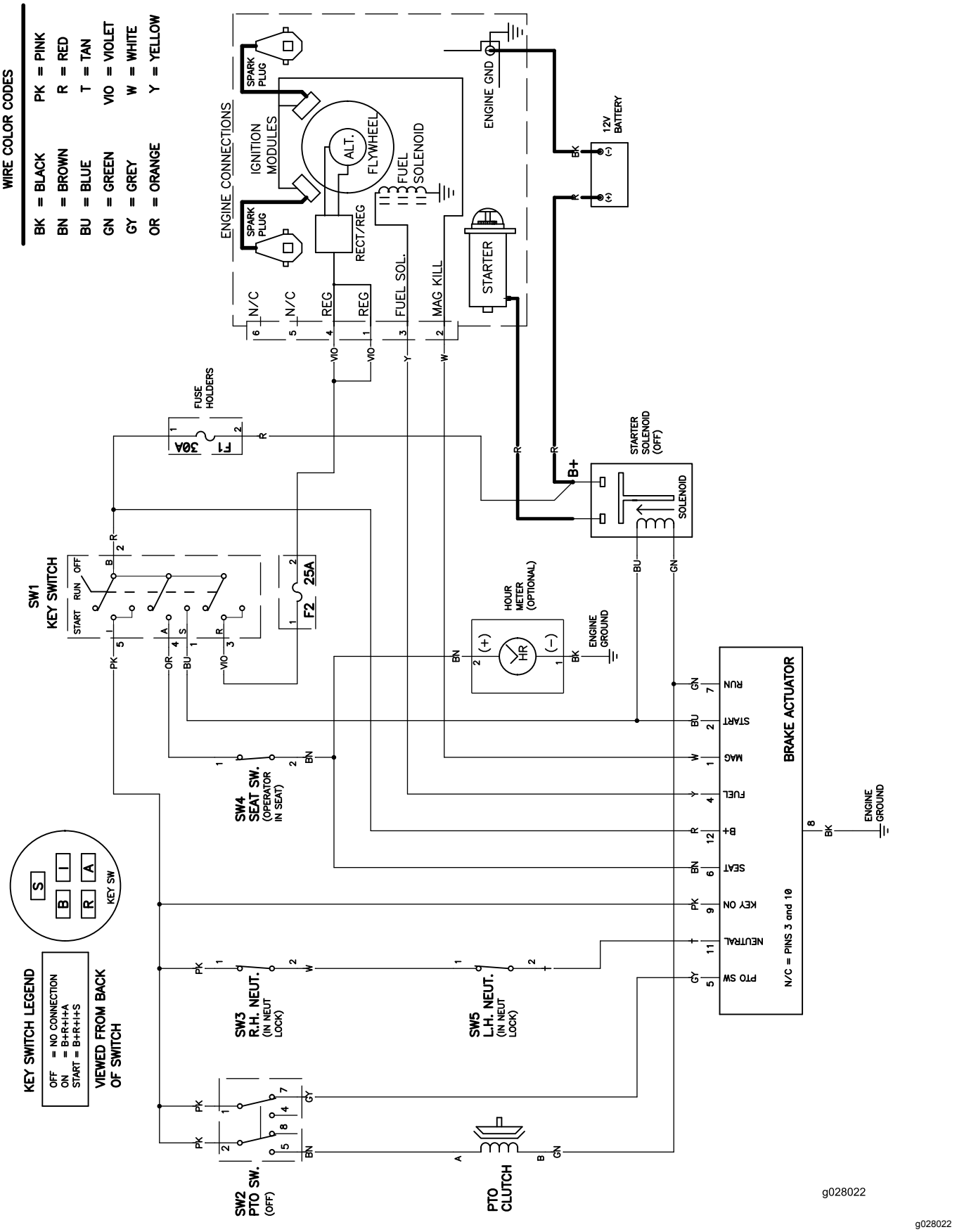

g028022

Elschema (Rev. A)

Integritetsmeddelande för EES/STORBRITANNIEN

Toros bruk av dina personuppgifter

The Toro Company (”Toro”) respekterar din integritet. I samband med dina köp av våra produkter kan vi samla in vissa personuppgifter om dig, antingen direkt från dig eller via din lokala Toro-återförsäljare. Toro använder dessa uppgifter till att utföra sina avtalsenliga skyldigheter (t.ex. registrera din garanti, behandla dina garantianspråk eller kontakta dig i händelse av att en produkt måste återkallas) och för att tillfredsställa legitima affärsändamål (t.ex. mäta kundnöjdhet, förbättra våra produkter eller tillhandahålla produktinformation som kan vara av intresse för dig). Toro kan vidarebefordra uppgifterna till sina dotterbolag, återförsäljare eller andra affärspartner i samband med någon av dessa aktiviteter. Vi kan även vidarebefordra personuppgifter i de fall som lagen kräver det eller i samband med försäljning, köp eller fusion av ett företag. Vi säljer inte dina personuppgifter i marknadsföringssyfte till något annat företag.

Kvarhållande av personuppgifter

Toro kvarhåller dina personuppgifter så länge de är relevanta för ovan nämnda syften och i enlighet med gällande lagstiftning. Kontakta legal@toro.com för ytterligare information om tillämpliga perioder för kvarhållande.

Toros säkerhetsengagemang

Dina personuppgifter kan komma att behandlas i USA eller i något annat land som kan ha mindre strikta dataskyddslagar än landet där du är bofast. I de fall som vi överför uppgifter från landet där du är bosatt vidtar vi lagstadgade åtgärder för att tillförsäkra att dina uppgifter skyddas och behandlas konfidentiellt.

Åtkomst och korrigering

Du kan äga rätt att korrigera eller granska dina personuppgifter samt neka eller begränsa behandlingen av dina data. Om du önskar göra det ska du kontakta oss via e-post på legal@toro.com. Om du har frågor rörande det sätt på vilket Toro har hanterat dina uppgifter, uppmanar vi dig att diskutera det direkt med oss. Observera att personer som är bosatta i europeiska har rätt att lämna in klagomål till avsedd myndighet för dataskydd.