Form No. 3425-801 Rev A

TORO®

Count on it.

Manual do Operador

Cortador rotativo manual Groundsmaster® série 1200

Modelo nº 31905—Nº de série 403390001 e superiores

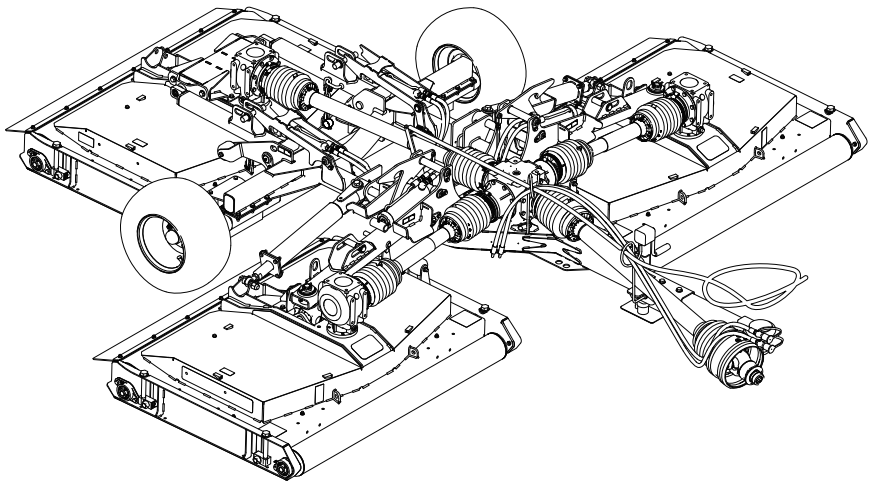

Registe o seu produto em www.Toro.com.
Tradução do original (PT)

CE

3425-801 A

Este produto cumpre todas as diretivas europeias relevantes. Para mais informações, consulte a folha de Declaração de conformidade em separado, específica do produto.

Esta máquina foi concebida de acordo com a ANSI B71.4-2012.

⚠ AVISO

CALIFÓRNIA
Proposição 65 Aviso

É do conhecimento do Estado da Califórnia que a utilização deste produto pode causar exposição a químicos que podem provocar cancro, defeitos congénitos ou outros problemas reprodutivos.

Introdução

Esta máquina destina-se a uma utilização por operadores profissionais em aplicações comerciais. Foi concebida para cortar a relva em parques, campos de golfe, campos desportivos e relvados comerciais bem mantidos.

Importante: **Leia estas informações cuidadosamente para saber como utilizar o produto, como efetuar a sua manutenção de forma adequada, evitar ferimentos pessoais e danos no produto. A utilização correta e segura do produto é da exclusiva responsabilidade do utilizador.**

Visite www.Toro.com para obter informações sobre materiais de formação de operação e segurança dos produtos, informações sobre acessórios, para obter o contacto de um representante ou para registar o seu produto.

Sempre que necessitar de assistência, peças genuínas Toro ou informações adicionais, entre em contacto com um representante de assistência autorizado ou com a assistência ao cliente Toro, indicando os números de série e modelo do produto. A Figura 1 mostra onde se encontram os números de série e modelo do produto. Escreva os números no espaço fornecido.

Importante: **Com o seu dispositivo móvel, pode ler o código QR no autocolante com o número de série (se existente) para aceder a informações sobre garantia, peças e outros produtos.**

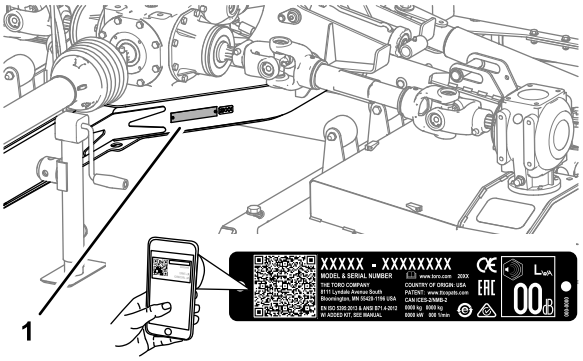

g249978

Figura 1

1. Localização do número de série e modelo

Modelo nº _____

Nº de série _____

Este manual identifica potenciais perigos e tem mensagens de segurança identificadas pelo símbolo de alerta de segurança (Figura 2), que sinaliza um perigo que pode provocar ferimentos graves ou mesmo a morte, se não respeitar as precauções recomendadas.



g000502

Figura 2

1. Símbolo de alerta de segurança

Este manual utiliza duas palavras para destacar informações. A palavra **Importante** chama a atenção para informações especiais de ordem mecânica e a palavra **Nota** sublinha informações gerais que requerem especial atenção.

© 2018—The Toro® Company
8111 Lyndale Avenue South
Bloomington, MN 55420

Contacte-nos em www.Toro.com.
Impresso nos E.U.A.
Todos os direitos reservados

Índice

Segurança 4
Segurança geral 4
Autocolantes de segurança e de instruções 4
Instalação 6
1 Aplicação do autocolante de emaranhamento 6
2 Instalação dos manípulos da cobertura da plataforma 7
3 Ajuste da posição da lança de tração do veículo de reboque 7
4 Ajuste da barra de reboque do cortador 7
5 Conversão da barra de reboque de pino numa barra de reboque de pintle 8
6 Montagem do veio de transmissão da tomada de força 9
7 Instalação da corda de bloqueio da plataforma no cortador 10
Descrição geral do produto 11
Especificações 12
Engates/acessórios 12
Antes da operação 13
Segurança antes da operação 13
Controlos do trator 13
Controlos da unidade de tração Outcross 13
Velocidade da tomada de força 14
Período experimental 14
Verificação da pressão de ar dos pneus 14
Verificação dos resguardos da tomada de força e do veio da transmissão 14
Utilização do macaco da barra de reboque 16
Montagem do cortador no veículo de reboque 17
Durante a operação 21
Segurança durante o funcionamento 21
Segurança em declives 22
Baixar as plataformas do cortador da posição de transporte 22
Levantar as plataformas do cortador enquanto se corta a relva 23
Elevação das plataformas do cortador da posição de transporte 24
Ajuste da altura de corte 24
Fazer uma curva apertada 25
Depois da operação 26
Segurança após a operação 26
Limpeza e inspeção 26
Pontos de reboque 26
Transporte da máquina 26
Manutenção 27
Plano de manutenção recomendado 27
Levantamento do cortador 28
Acesso às plataformas do cortador 28
Lubrificação 29
Manutenção das caixas de velocidades 32
Verificação das correias do cortador 35
Substituição das correias do cortador 36
Efetuação da manutenção das lâminas 37
Ajuste da inclinação do cortador 41
Armazenamento 43
Armazenamento da máquina 43

Segurança

Segurança geral

Este produto é capaz de amputar mãos e pés e projetar objetos. Respeite sempre todas as instruções de segurança, de modo a evitar ferimentos pessoais graves.

Se a máquina for utilizada para um fim diferente da sua utilização prevista, poderá pôr em perigo o utilizador e outras pessoas.

- Leia e compreenda o conteúdo deste *Manual do utilizador* antes de utilizar o cortador.
- Esteja sempre atento quando utilizar o veículo de reboque e o cortador. Não faça qualquer atividade que cause distrações; caso contrário, podem ocorrer ferimentos ou danos materiais.
- Não coloque as mãos ou os pés perto de componentes em movimento da máquina.
- Não opere o cortador sem que todos os resguardos e outros dispositivos protetores de segurança estejam instalados e a funcionar.
- Mantenha-se afastado de qualquer abertura de descarga. Mantenha as pessoas e animais a uma distância segura do cortador.
- Mantenha as crianças afastadas da área de operação. Nunca permita que crianças utilizem o veículo de reboque ou o cortador.
- Pare a máquina, engate o travão de mão, desligue o motor, retire a chave e espere que todas as peças em movimento parem antes da manutenção ou da desobstrução do cortador.

A utilização ou manutenção incorreta deste cortador pode causar ferimentos. De modo a reduzir o risco de ferimentos, deverá respeitar estas instruções de segurança e prestar sempre atenção ao símbolo de alerta de segurança, que indica Cuidado, Aviso ou Perigo – instrução de segurança pessoal.⚠ O não cumprimento destas instruções pode resultar em ferimentos pessoais ou mesmo em morte.

Autocolantes de segurança e de instruções

Os autocolantes de segurança e instruções estão facilmente visíveis para o operador e situam-se próximo das zonas de potencial perigo. Substitua todos os autocolantes danificados ou perdidos.



decal110-4668

110-4668

1. Risco de emaranhamento, eixo – mantenha-se afastado das peças móveis.
2. Velocidade da tomada de força e direção da introdução.
3. Utilize o clipe para prender o cabo do chicote quando não está em utilização. Utilize o cabo do chicote para suportar a tomada de força quando a máquina estiver desligada do trator.

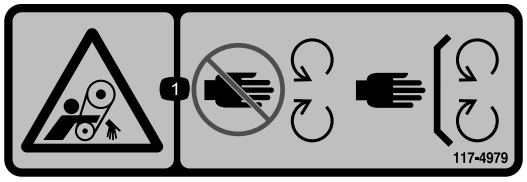

decal117-4979

117-4979

1. Perigo de emaranhamento, correia – afaste-se das peças móveis; mantenha todos os resguardos e proteções devidamente montados.



decal119-6807

119-6807

1. Aviso – não pisar

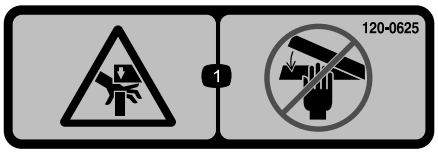

decal120-0625

120-0625

1. Ponto de entalamento, mão – mantenha as mãos afastadas

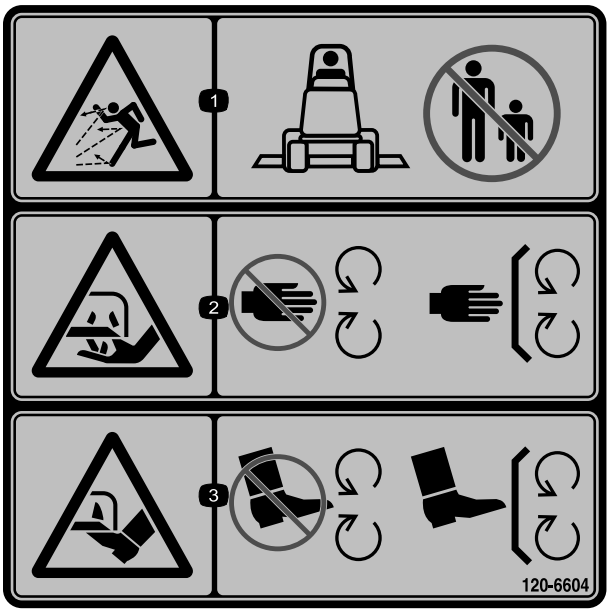

decal120-6604

120-6604

1. Perigo de projeção de objetos – mantenha as pessoas afastadas da máquina.
2. Perigo de corte ou desmembramento das mãos, lâmina de corte – mantenha-se afastado de peças móveis e mantenha todos os resguardos e proteções no sítio.
3. Perigo de corte ou desmembramento dos pés, lâmina de corte – mantenha-se afastado de peças móveis e mantenha todos os resguardos e proteções no sítio.

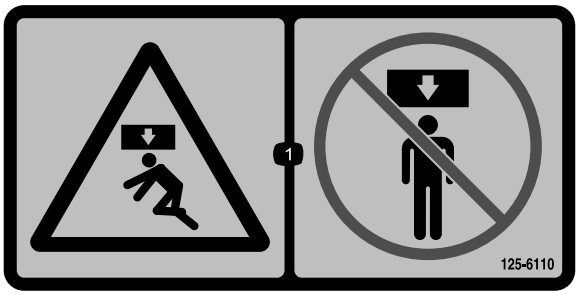

decal125-6110

125-6110

1. Perigo de esmagamento – não se coloque debaixo de qualquer parte da máquina.



decal133-8061

133-8061

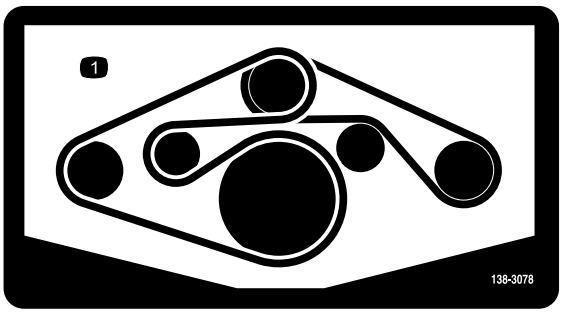

decal138-3078

138-3078

1. Percurso da correia

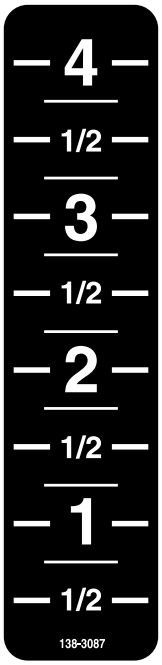

decal138-3087

138-3087

Autocolante de emaranhamento CE 138-9038

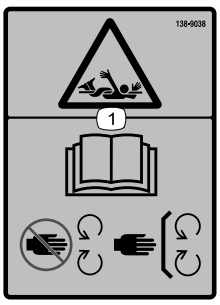

decal138-9038

138-9038

1. Risco de emaranhamento – leia o *Manual do utilizador*; mantenha-se afastado das peças em movimento; mantenha todas as proteções e coberturas no sítio.

Instalação

Peças soltas

Utilize a tabela abaixo para verificar se todas as peças foram enviadas.

Procedimento	Descrição	Quanti-dade	Utilização
1	Autocolante de emaranhamento CE	4	Aplique o autocolante de emaranhamento – cortadores CE
2	Manípulo	6	Instale os manípulos da cobertura da plataforma.
3	Nenhuma peça necessária	–	Ajuste a posição da lança de tração da máquina.
4	Nenhuma peça necessária	–	Ajuste a barra de reboque do cortador.
5	Nenhuma peça necessária	–	Converta a barra de reboque de pino numa barra de reboque de pintle.
6	Metade do veio de transmissão da tomada de força (frente)	1	Montagem do veio de transmissão da tomada de força.
7	Corda de bloqueio da plataforma	1	Passe a corda de bloqueio da plataforma no cortador.

Componentes e peças adicionais

Descrição	Quanti-dade	Utilização
Manual do utilizador	1	Leia este manual antes de utilizar o cortador rotativo manual.

1

Aplicação do autocolante de emaranhamento

Cortadores CE

Peças necessárias para este passo:

4	Autocolante de emaranhamento CE

Procedimento

Importante: **Este procedimento é necessário para todos os países CE e onde o inglês não for geralmente falado.**

1. Rode o resguardo do eixo para aceder ao autocolante de emaranhamento existente (Figura 3).

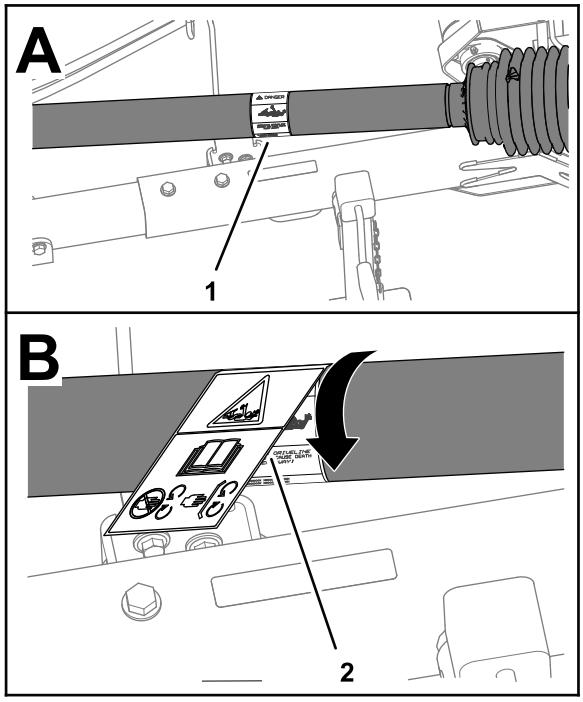

g270806

Figura 3

1. Autocolante de emaranhamento existente
2. Autocolante de emaranhamento CE

2. Limpe o autocolante de emaranhamento existente e a área do resguardo em torno do autocolante.
3. Retire a parte de trás do autocolante de emaranhamento CE.
4. Coloque o autocolante de emaranhamento CE por cima do autocolante de emaranhamento existente (Figura 3).
5. Repita os passos 1 a 4 para os outros três resguardos do eixo.

2

Instalação dos manípulos da cobertura da plataforma

Cortadores não CE

Peças necessárias para este passo:

6	Manípulo

Procedimento

1. Retire as cobertura da plataforma do cortador; consulte Retiração das tampas da plataforma (página 28).
2. Retire a porca que fixa o parafuso à cobertura da plataforma e retire o parafuso da cobertura (Figura 4).

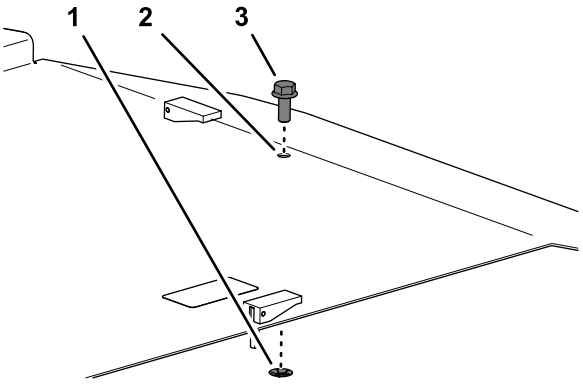

g264078

Figura 4

1. Parafuso
2. Tampa da plataforma
3. Porca

3. Instale a cobertura da plataformas do cortador com o manípulo; consulte Instalação das tampas da plataforma (página 29).
4. Repita os passos 1 a 3 para as restantes coberturas da plataforma.

3

Ajuste da posição da lança de tração do veículo de reboque

Nenhuma peça necessária

Procedimento

Ajuste a lança de tração (Figura 5) do veículo de reboque para a posição de extensão; consulte o *Manual do utilizador* do veículo de reboque.

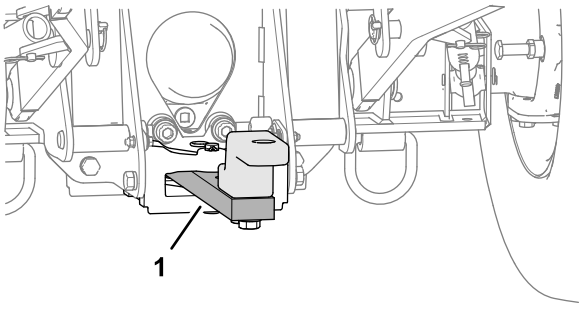

g250235

Figura 5

1. Lança de tração (posição de extensão)

4

Ajuste da barra de reboque do cortador

Nenhuma peça necessária

Avaliação do local de trabalho

Considere as seguintes condições do local de trabalho para determinar a posição da barra de reboque do cortador:

- Relvado com colinas e declives no contorno – coloque a barra de reboque no comprimento mais curto.
- Relvado principalmente plano – coloque a barra de reboque no comprimento mais comprido.

Nota: Pode experimentar uma posição de comprimento da barra de reboque intermédia quando o local de trabalho apresentar uma combinação de zonas planas e com colinas.

Ajuste do comprimento da barra de reboque

Nota: A barra de reboque do cortador tem 5 posições da barra de reboque, o que lhe permite ajustar o comprimento 20 cm.

1. Retire as 2 porcas de bloqueio flangeadas, 2 parafusos e 2 anilhas que prendem o tubo de engate ao tubo recetor (Figura 6).

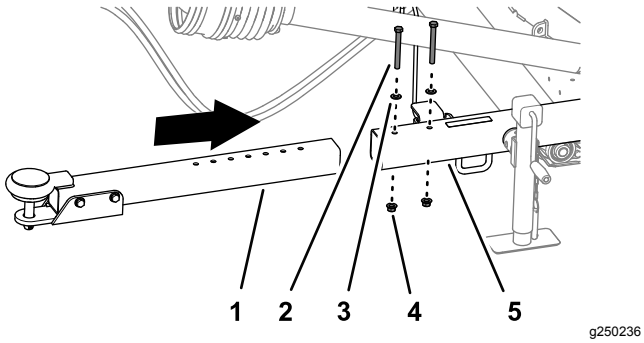

Figura 6

1. Tubo de engate
2. Parafuso
3. Anilha
4. Porca flangeada
5. Tubo recetor

2. Ajuste a posição do tubo de engate no tubo recetor de acordo com a posição que determinou em Avaliação do local de trabalho (página 8).
3. Monte o tubo de engate no tubo recetor com as porcas flangeadas, os parafusos e as anilhas que retirou no passo 1.
4. Aperte as porcas e os parafusos com uma força de 91 a 113 N·m.

5

Conversão da barra de reboque de pino numa barra de reboque de pintle

Nenhuma peça necessária

Procedimento

1. Retire o perno de gancho que prende o pino de engate à barra de reboque e retire o pino de engate (Figura 7).

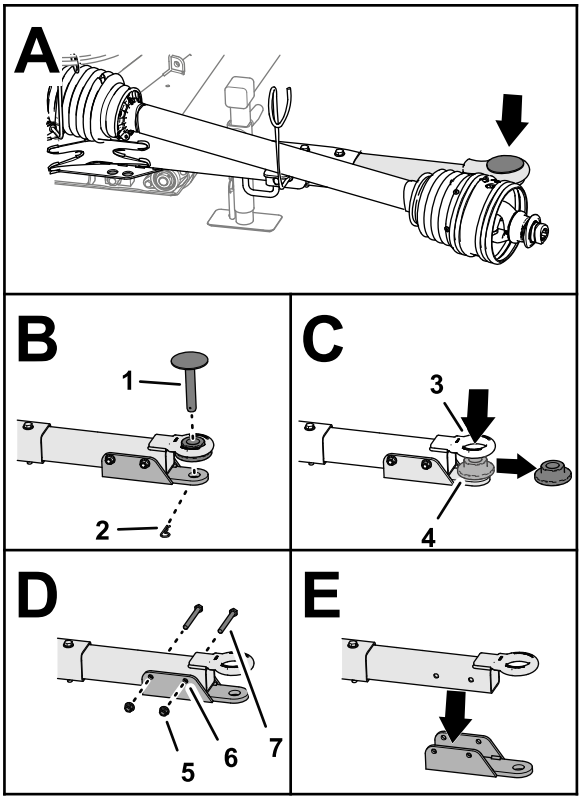

Figura 7

1. Pino de engate
2. Perno de gancho
3. Olho do pintle
4. Casquilho da flange
5. Porca de bloqueio flangeada
6. Suporte do passador de forquilha
7. Parafuso

2. Retire o casquilho da flange do olho do pintle (Figura 7).
3. Retire as 2 porcas de bloqueio flangeadas e os 2 parafusos que prendem o suporte do passador de forquilha à barra de reboque e retire o suporte do passador de forquilha (Figura 7).

   Nota: Guarde o perno de gancho, o pino de engate, as porcas de bloqueio flangeadas, os parafusos e o suporte do passador de forquilha para converter a barra de reboque de pintle numa barra de reboque de pino.

6

Montagem do veio de transmissão da tomada de força

Peças necessárias para este passo:

1	Metade do veio de transmissão da tomada de força (frente)

Procedimento

1. Alinhe o tubo interno da metade do veio de transmissão da tomada de força com o tubo exterior da metade do veio de transmissão da tomada de força frontal e deslize os tubos em conjunto (Figura 8).

   Importante: **As extremidades dos tubos interior e exterior do veio de transmissão da tomada de força só se montam de uma forma – não os force.**

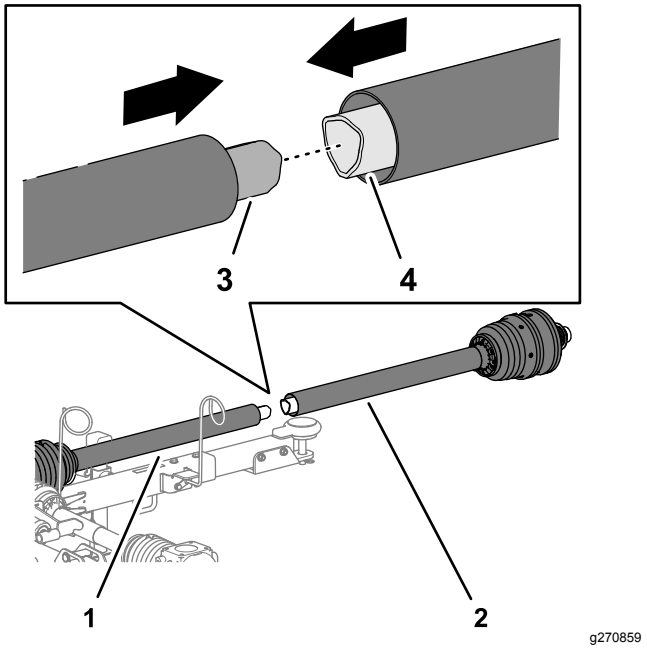

Figura 8

1. Metade do veio de transmissão da tomada de força traseiro
2. Metade do veio de transmissão da tomada de força frontal
3. Tubo interior
4. Tubo exterior

2. Mova o veio de transmissão da tomada de força para o apoio do veio da transmissão do guia do tubo (Figura 9).

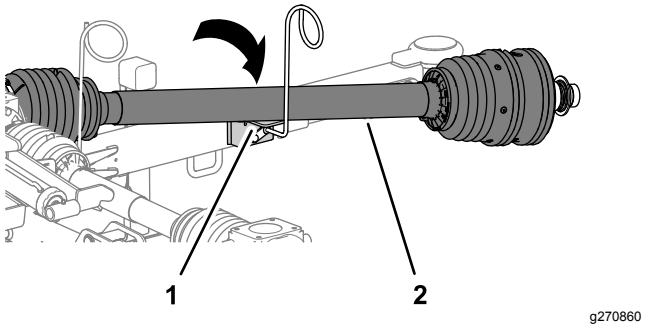

Figura 9

1. Apoio do veio da transmissão (guia do tubo)
2. Veio de transmissão da tomada de força

3. Estenda parcialmente o veio da transmissão da tomada de força para aceder ao bocal de lubrificação perto do meio do resguardo do veio da transmissão interno (Figura 10).

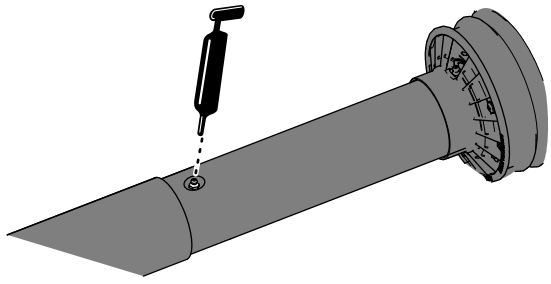

g264298

Figura 10

4. Aplique lubrificante nos bocais de lubrificação da junta do veio da transmissão telescópica, como se mostra na Figura 10.

7

Instalação da corda de bloqueio da plataforma no cortador

Peças necessárias para este passo:

1	Corda de bloqueio da plataforma

Procedimento

1. Enrosque a extremidade da corda de bloqueio da plataforma através do furo na alavanca de bloqueio e aperte a corda de forma segura (Figura 11).

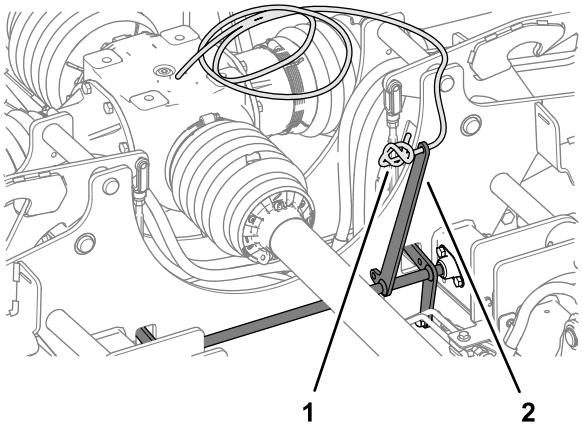

g272421

Figura 11

1. Corda de bloqueio da plataforma
2. Alavanca de bloqueio

2. Passe a ponta livre da corda de bloqueio da plataforma da alavanca de bloqueio através das 2 guias de tubagem (Figura 12).

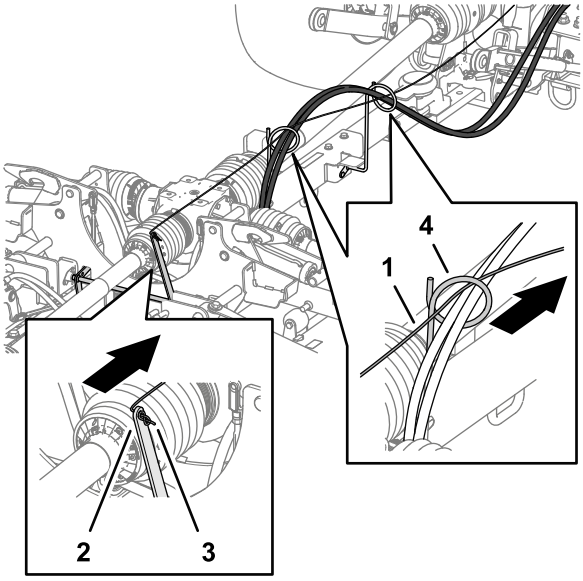

g260004

Figura 12

1. Corda de bloqueio da plataforma
2. Alavanca de bloqueio
3. Ponta com nó da corda de bloqueio da plataforma
4. Guia de tubos

Descrição geral do produto

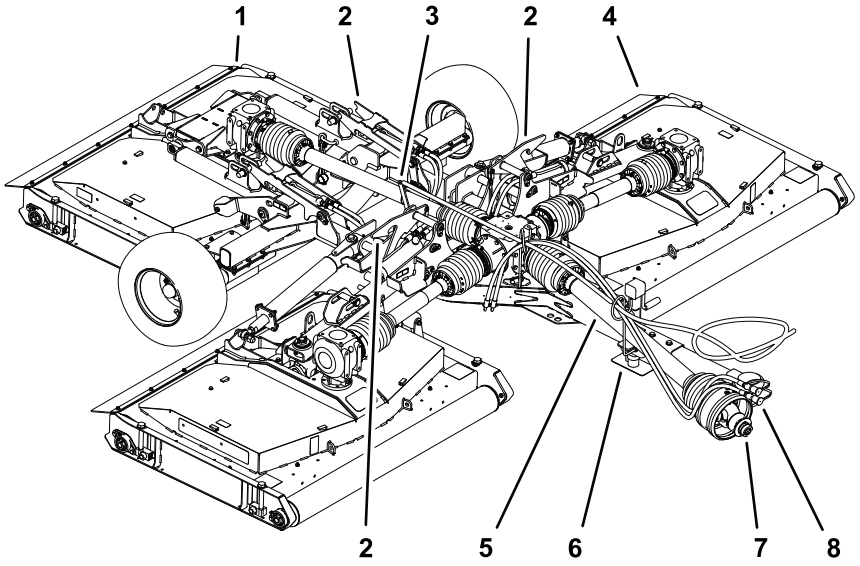

g262052

Figura 13

1. Plataforma do cortador traseira
2. Bloqueio da plataforma
3. Alavanca de bloqueio
4. Plataforma do cortador exterior
5. Proteção (veio da transmissão da tomada de força)
6. Guia de tubo e apoio do veio da transmissão
7. Acoplamento de ligação rápida (veio da transmissão da tomada de força)
8. Tubos hidráulicos

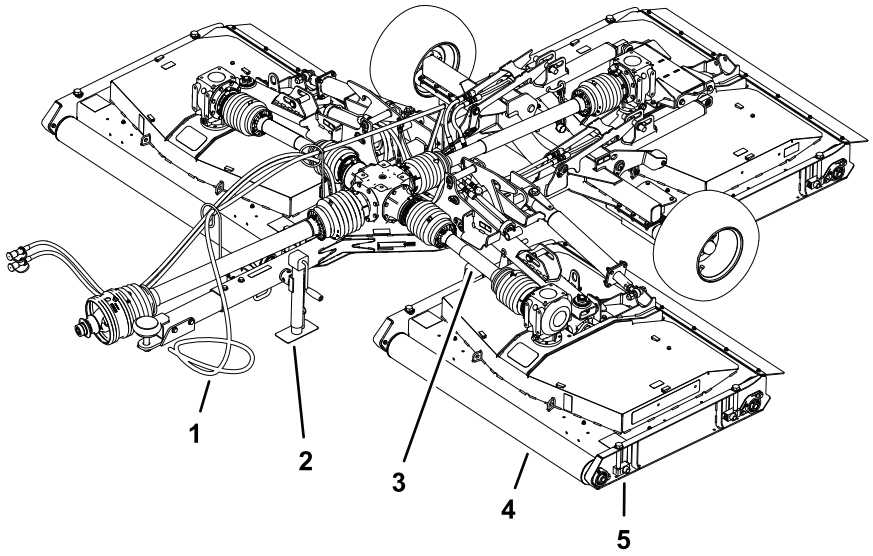

g262053

Figura 14

1. Corda de bloqueio da plataforma
2. Macaco
3. Proteção (veio da transmissão da plataforma)
4. Rolo
5. Ajustador da altura de corte

Especificações

Nota: As especificações e o desenho do produto estão sujeitos a alterações sem aviso prévio.

Especificações do veículo de reboque

Classificação mínima da potência de saída da tomada de força	26 kW (35 cv)
Velocidade da tomada de força recomendada	540 rpm
Rotação da tomada de força	Sentido dos ponteiros do relógio (visto da parte de trás do veículo de reboque)
Veio da tomada de força	34,8 mm de diâmetro, 6 estrias
Pressão hidráulica mínima	137,90 bar
Sistema de reboque	Lança de tração e pino – 25 mm de diâmetro
	Pintle

Especificações do cortador

Peso		1354 kg
Peso da lingueta		313 kg
Largura	Posição de corte	381 cm
	Posição de transporte – 13 mm, altura de corte	218 cm
Altura	Posição de corte	78 cm
	Posição de transporte	193 cm
Comprimento	Engate na sua extensão total	371 cm
Largura de corte		365 cm
Altura de corte		13 a 102 mm
Capacidade de corte	9,7 km/h	3,5 hec/h
Velocidade de transporte máxima		30 km/h

Engates/acessórios

Está disponível uma seleção de engates e acessórios aprovados pela Toro para utilização com a máquina, para melhorar e expandir as suas capacidades. Contacte o seu representante de assistência autorizado ou distribuidor ou vá a www.Toro.com para obter uma lista de todos os engates e acessórios aprovados.

Para se certificar do máximo desempenho e da continuação da certificação de segurança da máquina, utilize apenas acessórios e peças sobressalentes genuínos da Toro. Os acessórios e peças sobressalentes produzidos por outros fabricantes poderão tornar-se perigosos e a sua utilização pode anular a garantia do produto.

Funcionamento

Antes da operação

Segurança antes da operação

Segurança geral

- Nunca permita que crianças ou pessoal não qualificado utilizem ou procedam à assistência técnica da máquina. Os regulamentos locais podem determinar restrições relativamente à idade do operador. A formação de todos os operadores e mecânicos é da responsabilidade do proprietário.
- Mantenha as mãos afastadas das zonas dos pontos de articulação quando manusear o veio da transmissão da tomada de força.
- Não pise, passe por cima nem por baixo da tomada de força nem dos veios da transmissão.
- Familiarize-se com o funcionamento seguro do equipamento, com os controlos do utilizador e com os sinais de segurança.
- Saiba como parar a máquina e desligar o motor rapidamente.
- Não utilize extensões nem adaptadores das estrias da tomada de força.
- Utilize apenas um veículo de reboque com o cortador que tenha uma velocidade da tomada de força máxima de 540 RPM (9 rotações por segundo).
- Certifique-se de que os resguardos e as proteções estão devidamente instalados e mantidos. Substitua resguardos e proteções que estejam em falta, danificados ou gastos antes de utilizar a máquina.
- Certifique-se de que o veio da transmissão da tomada de força não entra em contacto com a lança de tração.
- Antes do corte, inspecione sempre a máquina para assegurar que as lâminas, os parafusos das lâminas e as unidades de corte estão em bom estado de funcionamento. Substitua as lâminas e os parafusos gastos ou danificados em grupos para manter o equilíbrio.
- Inspecione a área onde vai utilizar a máquina e remova todos os objetos que a máquina possa projetar.
- Certifique-se de que o seu veículo de reboque é adequado para utilizar um cortador deste peso confirmando junto do fabricante ou fornecedor do veículo de reboque.

Controlos do trator

Familiarize-se com o funcionamento dos seguintes controlos do trator antes de utilizar o cortador:

- Engate da tomada de força
- Motor/velocidade da tomada de força
- O controlo do acessório traseiro (elevar/descer)
- Funcionamento da válvula auxiliar
- Embraiagem
- Throttle (Acelerador)
- Seleção da mudança
- Travão de mão

Importante: **Consulte o *Manual do utilizador* do trator para obter as instruções de funcionamento.**

Controlos da unidade de tração Outcross

Consulte o *Manual do utilizador* da unidade de tração Outcross para obter informações sobre os controlos e o funcionamento, assim como informações adicionais sobre a configuração do veículo para este acessório.

Velocidade da tomada de força

O cortador foi concebido para trabalhar com uma velocidade da tomada de força de até 540 RPM. A maioria dos veículos de reboque indica uma posição de 540 RPM no tacómetro.

Período experimental

Antes de utilizar o cortador, encontre uma área desimpedida e treine a sua utilização. Utilize o veículo de reboque com as definições de mudanças e as velocidades de transmissão da tomada de força recomendadas e familiarize-se com as característica de condução do veículo de reboque e do cortador. Pratique levantar e baixar as plataformas de corte, parar e iniciar a transmissão da tomada de força e alinhar a máquina com as passagens anteriores. As sessões de treino aumentam a confiança na utilização do cortador e ajudam a garantir técnicas adequadas para cortar a relva.

⚠ CUIDADO

Um acessório a trabalhar pode causar ferimentos pessoais graves.

Para evitar ferimentos pessoais, não saia do lugar do operador sem antes desengatar a transmissão da tomada de força, engatar o travão de mão, desligar o motor e retirar a chave. Certifique-se de que todos os dispositivos de segurança estão no devido lugar antes de retomar as operações.

Verificação da pressão de ar dos pneus

Intervalo de assistência: Em todas as utilizações ou diariamente

⚠ PERIGO

A baixa pressão dos pneus diminui a estabilidade do cortador quando o transporta. Tal pode mesmo levar a um capotamento, e a consequentes lesões ou morte.

Não utilize o cortador com pneus vazios.

1. Verifique a pressão de ar dos pneus diariamente.

   Deve medir 2,07 bar.

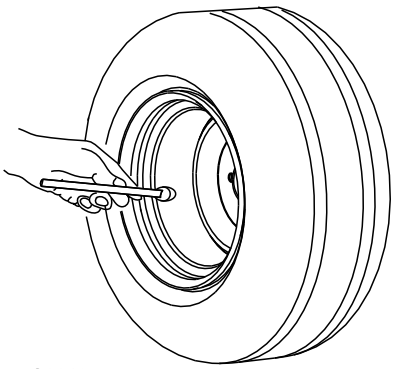

Figura 15

2. Se a pressão de ar dos pneus não for 2,07 bar, acrescente ou retire ar dos pneus.

Verificação dos resguardos da tomada de força e do veio da transmissão

Intervalo de assistência: Em todas as utilizações ou diariamente

1. Se estiver instalado no veículo de reboque, retire o veio da transmissão.
2. Rode a metade dianteira do resguardo do eixo da tomada de força uma rotação completa (Figura 16).

   Nota: Limpe ou substitua o resguardo do eixo, se este não rodar livremente.

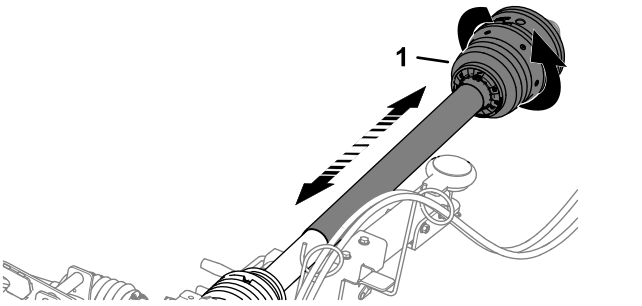

Figura 16

1. Resguardo do eixo da tomada de força (metade dianteira)

3. Mova a metade dianteira do resguardo do eixo da tomada de força junta e separadamente para assegurar que encaixam livremente (Figura 16).

   Nota: Limpe ou substitua o resguardo do eixo, se este não encaixar livremente.

4. Se tiver sido retirado do veículo de reboque, instale o veio da transmissão; consulte Ligação do veio da transmissão à tomada de força (página 19).

5. Verifique se a corrente de retenção está instalada entre o resguardo do eixo da tomada de força dianteiro e a peça fixa no veículo de reboque (Figura 17).

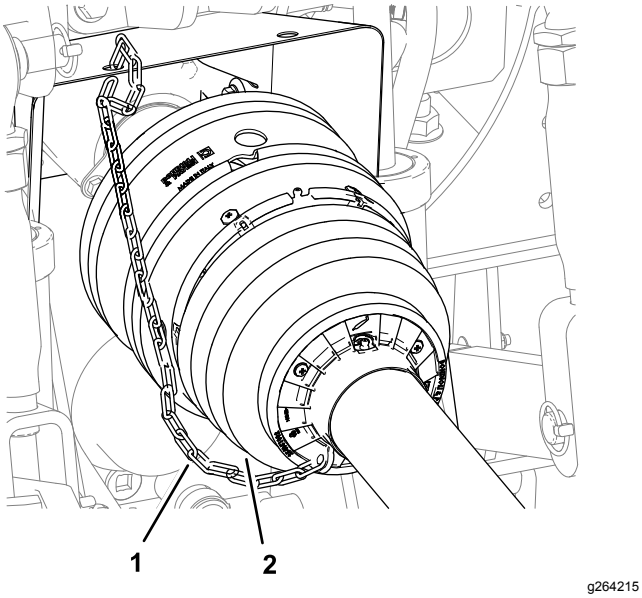

Figura 17

1. Resguardo do eixo da tomada de força (metade dianteira)
2. Corrente de retenção

6. Verifique se a corrente de retenção está ligada ao resguardo do eixo da tomada de força traseiro, aos resguardos do veio da transmissão e à estrutura do cortador (Figura 18 e Figura 21).

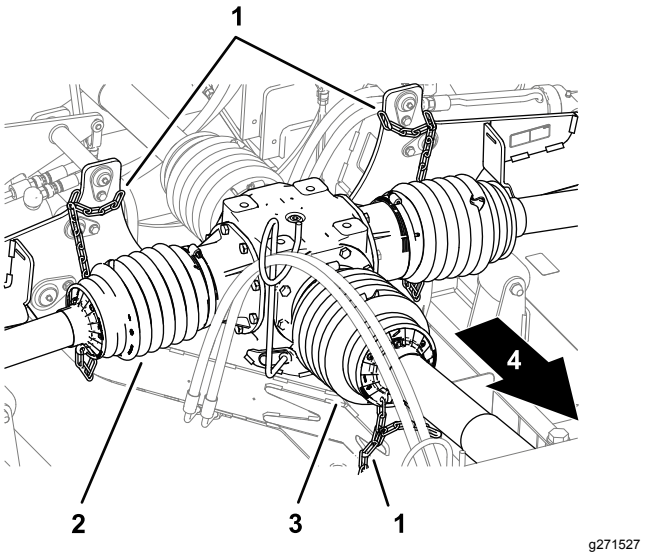

Figura 18

Plataforma esquerda, plataforma direita e resguardos do veio da transmissão da tomada de força

1. Corrente de retenção
2. Resguardo do veio da transmissão
3. Resguardo do eixo da tomada de força
4. Frente da máquina

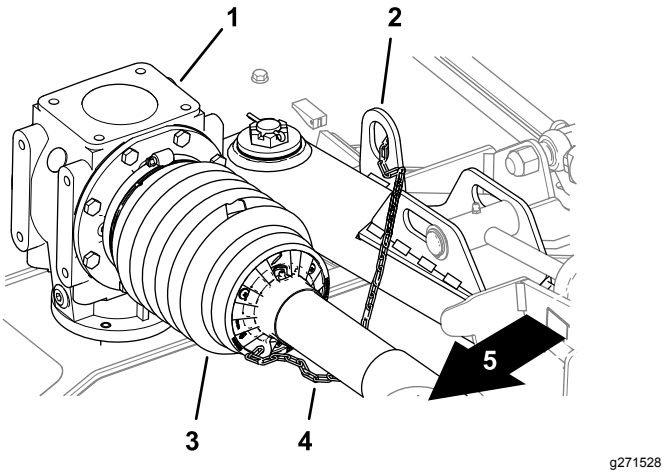

Figura 19

Resguardo do veio da transmissão da plataforma esquerda

1. Caixa de velocidades da plataforma
2. Patilha de elevação
3. Resguardo do veio da transmissão
4. Corrente de retenção
5. Frente da máquina

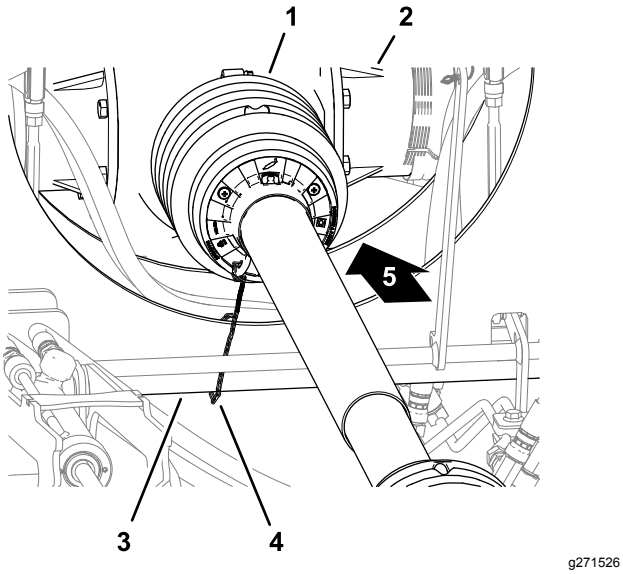

g271526

Figura 20

Resguardo do veio da transmissão da plataforma central

1. Resguardo do veio da transmissão (plataforma central)
2. Caixa de velocidades central
3. Estrutura do braço de elevação traseiro
4. Corrente de retenção
5. Frente da máquina

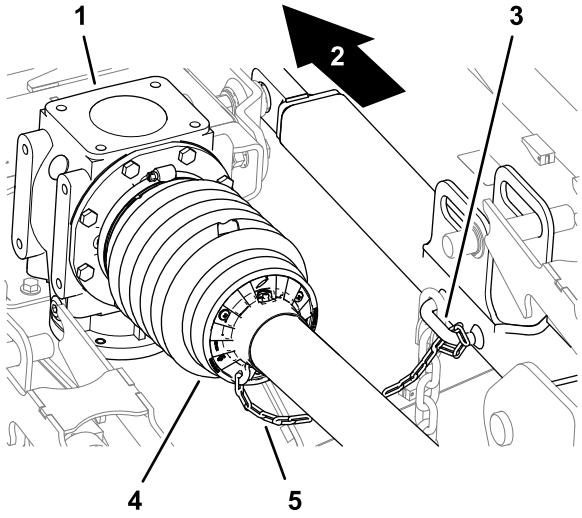

g271550

Figura 21

Resguardo do veio da transmissão da plataforma central

1. Caixa de velocidades da plataforma
2. Parte de trás da máquina
3. Ponto de fixação
4. Resguardo do veio da transmissão (plataforma central)
5. Corrente de retenção

7. Verifique se as sete braçadeiras de cabos seguram com firmeza os resguardos do veio da transmissão nas caixas de transmissão da plataforma central (Figura 22).

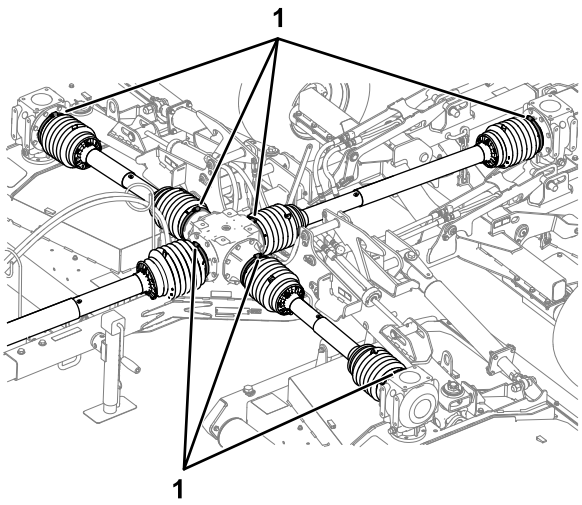

g264297

Figura 22

1. Braçadeiras de cabos

Utilização do macaco da barra de reboque

Sustentação do cortador com o macaco

1. Estacione a máquina numa superfície nivelada, mova a alavanca das mudança para a posição PONTO MORTO.
2. Engate o travão de mão, desligue o motor, retire a chave e espere que todas as peças em movimento parem.
3. Retire o pino e rode a barra de reboque na vertical (Figura 23).

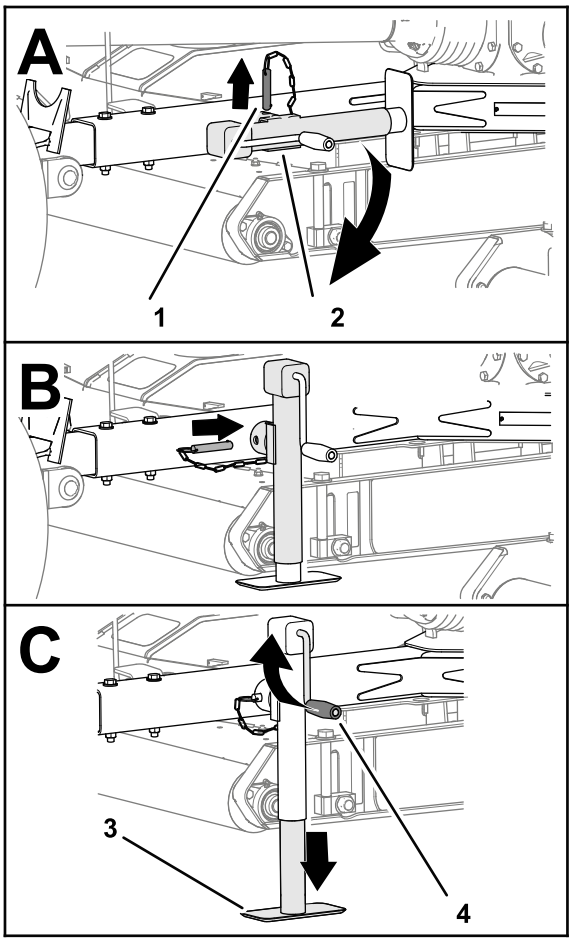

g250413

Figura 23

1. Pino
2. Barra de reboque
3. Tapete do macaco
4. Pega do macaco

4. Alinhe o orifício na barra de reboque com o orifício no macaco (Figura 23).
5. Insira o pino através dos orifícios na barra de reboque e no macaco (Figura 23).
6. Rode a pega do macaco até o macaco sustentar completamente o peso do cortador.
7. Calce ambos os pneus do cortador (Figura 24).

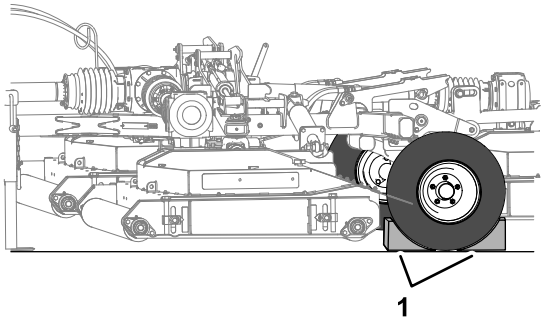

g256133

Figura 24

1. Calços das rodas

8. Desligue os tubos hidráulicos e o veio da transmissão da tomada de força do veículo de reboque.
9. Retire o engate da barra de reboque.
10. Conduza o veículo de reboque a direito afastando-o do cortador.

Guarda do macaco

1. Certifique-se de que o cortador está bem preso ao veículo de reboque.
2. Rode a pega do macaco para subir completamente o tapete do macaco; consulte Figura 23 em Sustentação do cortador com o macaco (página 16).
3. Retire o pino e rode a barra de reboque na horizontal.
4. Alinhe o orifício na barra de reboque com o orifício no macaco.
5. Insira o pino através dos orifícios na barra de reboque e no macaco.

Montagem do cortador no veículo de reboque

Preparação do veículo de reboque e do cortador

1. Certifique-se de que o cortador é sustentado pela barra de reboque; consulte Sustentação do cortador com o macaco (página 16).
2. Baixe o engate de 3 pontos; consulte o *Manual do utilizador* do veículo de reboque.
3. Se estiver instalado, retire o pino de sujeição, o passador de forquilha e a ligação de 3 pontos superior do suporte da ligação superior (Figura 25).

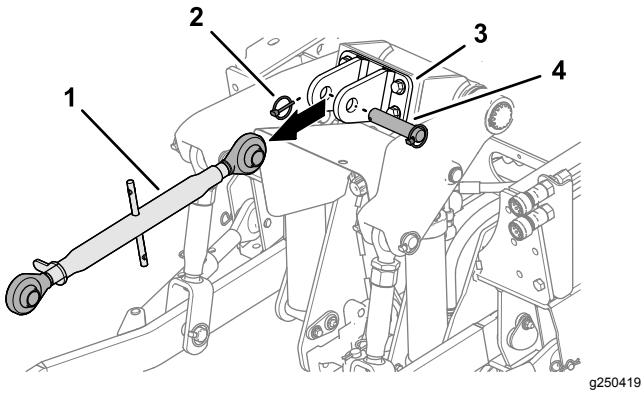

Figura 25

1. Ligação de 3 pontos superior
2. Pino de sujeição
3. Suporte de ligação superior
4. Passador de forquilha

4. Ajuste os braços do estabilizador (Figura 26) totalmente para fora; consulte o *Manual do utilizador* da máquina de reboque.

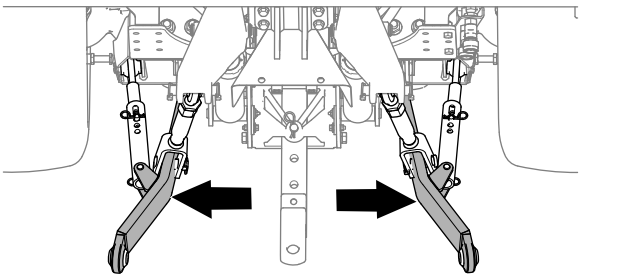

Figura 26

5. Se o seu cortador tiver uma barra de reboque com pino, retire o perno de gancho e o pino de engate da barra de reboque.
6. Se o veículo de reboque tiver um engate pintle, abra o engate.

Seleção de uma lança de tração para o cortador

- Diâmetro do orifício do pino de engate: 31,75 mm.
- Altura de trabalho: 33,4 a 40 cm; consulte Figura 27.

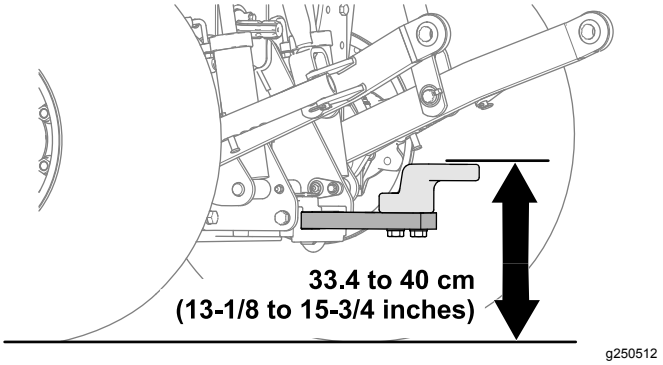

Figura 27

- Certifique-se de que a lança de tração não interfere com o veio da transmissão da tomada de força.

Ligação do cortador ao veículo de reboque

1. Utilize a pega do macaco para levantar ou baixar a barra de reboque e alinhe a barra de reboque com a lança de tração ou com o engate pintle (Figura 28).

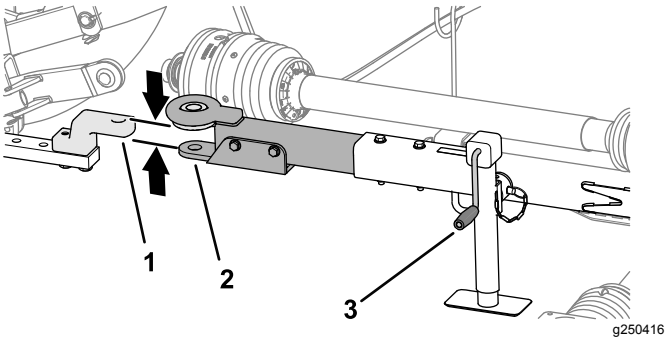

Figura 28

Mostrada a barra de reboque de pino

1. Lança de tração
2. Barra de reboque
3. Pega do macaco

2. Levante totalmente o engate de 3 pontos; consulte o *Manual do utilizador* do veículo de reboque.

   Nota: Quando equipado, bloqueie o engate de 3 pontos.
3. Alinhe a lança de tração ou o engate pintle do veículo de reboque com a barra de reboque do cortador (Figura 28).
4. Mova a alavanca das mudanças para a posição PONTO MORTO, engate o travão de mão, desligue o motor, retire a chave e aguarde que todas as partes móveis parem.
5. Fixe a barra de reboque da seguinte forma:

- Se o cortador tiver uma barra de reboque de pino, insira o pino do engate nos orifícios na barra de reboque e na lança de tração e fixe o pino com o perno de gancho (Figura 29).

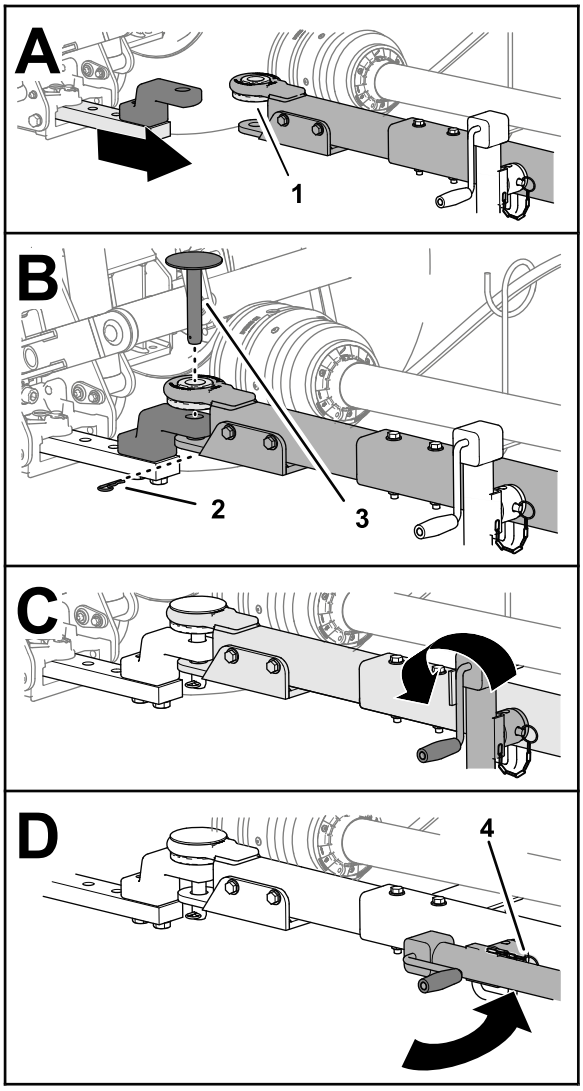

g250418

Figura 29

Mostrada a barra de reboque de pino

1. Casquilho da flange
2. Perno de gancho
3. Pino de engate
4. Pino

- Se o seu veículo de reboque tiver um engate pintle, feche e prenda o engate.

6. Levante totalmente o macaco (Figura 29).
7. Retire o pino que prende o macaco à barra de reboque, rode o macaco na horizontal e prenda o macaco à barra com o pino (Figura 29).

Ligação do veio da transmissão à tomada de força

1. Alinhe o acoplamento de ligação rápida do veio da transmissão da tomada de força com o eixo de saída da tomada de força (Figura 30).

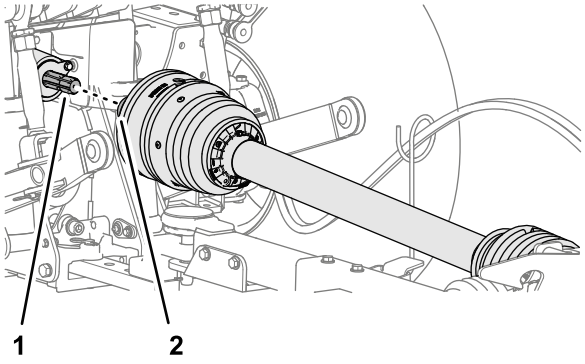

g250417

Figura 30

1. Eixo de saída da tomada de força (máquina)
2. Acoplamento de ligação rápida (veio da transmissão da tomada de força)

2. Puxe o anel de segurança do acoplamento de ligação rápida (Figura 31).

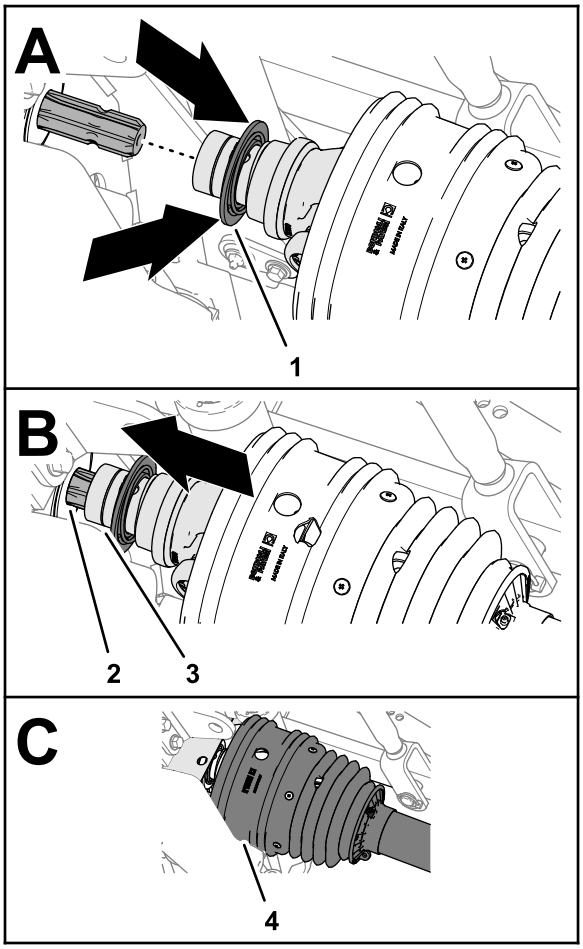

g250500

Figura 31

1. Anel de segurança (acoplamento de ligação rápida)
2. Estrias (veio da transmissão da tomada de força)
3. Garfo do veio da transmissão
4. Resguardo

3. Quando puxar para trás o anel de segurança, puxe o garfo do veio da transmissão da tomada de força para a frente e passe o bocal do acoplamento por cima das estrias do veio da transmissão da tomada de força (Figura 31).
4. Certifique-se de que o bloqueio no acoplamento de ligação rápida encaixa bem na ranhura no eixo de saída da tomada de força.
5. Certifique-se de que o resguardo está posicionado por cima do garfo do veio da transmissão (Figura 31).
6. Ligue a corrente de retenção a uma peça fixa do veículo de reboque (Figura 32).

   Importante: **Certifique-se de que existe folga suficiente na corrente de retenção para que consiga rodar a máquina em ambas as direções.**

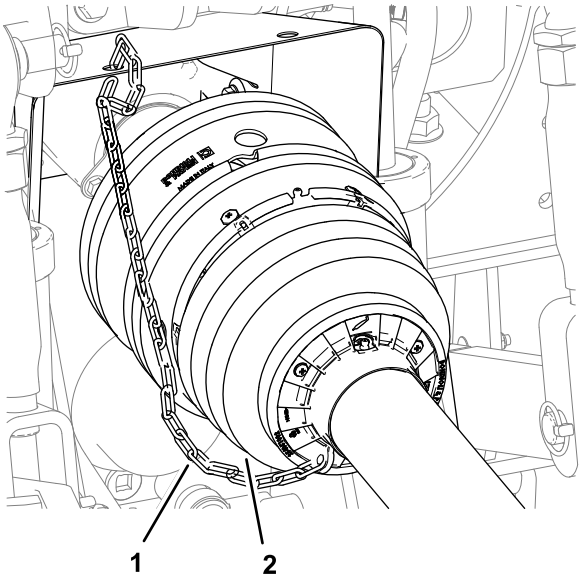

Figura 32

1. Resguardo do eixo da tomada de força (metade dianteira)
2. Corrente de retenção

Ligação das tubagens hidráulicas

1. Identifique as uniões de desconexão rápida para a elevação do acessório traseira e os circuitos inferiores do veículo de reboque.
2. Retire as proteções contra pó das uniões de desconexão rápida do veículo de reboque.
3. Retire a proteção contra pó preta da união de desconexão rápida do tubo de extensão do cilindro do cortador.
4. Ligue o tubo de extensão do cilindro da união de desconexão rápida ao circuito para baixar o acessório traseiro do acoplamento de desconexão rápida (Figura 33).

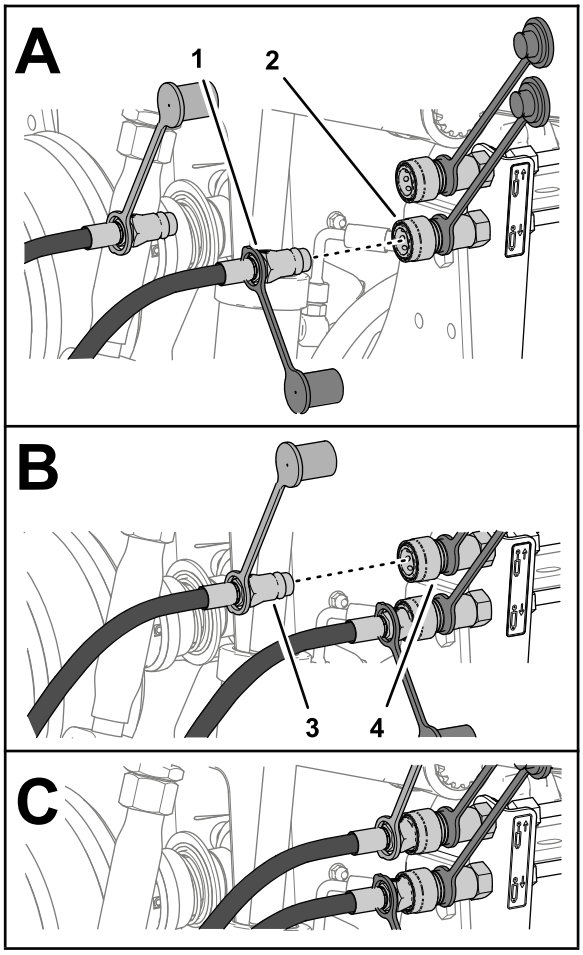

Figura 33

1. União de ligação rápida com tampa contra pó preta (tubo de extensão do cilindro)
2. Acoplamento de ligação rápida (circuito para baixar o acessório traseiro)
3. União de ligação rápida com tampa contra pó vermelha (tubo de retração do cilindro)
4. Acoplamento de ligação rápida (circuito para subir o acessório traseiro)

5. Retire a proteção contra pó vermelha da união de desconexão rápida do tubo de retração do cilindro do cortador.
6. Ligue a união de desconexão rápida do tubo de retração do cilindro ao circuito para levantar o acessório traseiro do acoplamento de desconexão rápida.

Passagem da corda de bloqueio da plataforma para a máquina

1. Passe a corda de bloqueio da plataforma da guia de tubagem para o banco do operador (Figura 34).

   Importante: **Certifique-se de que deixa folga na corda para que o cortador possa rodar completamente para a direita e para a esquerda atrás do veículo de reboque**

sem causar tensão na corda, mas desde que não entre em contacto com o veio da transmissão da tomada de força.

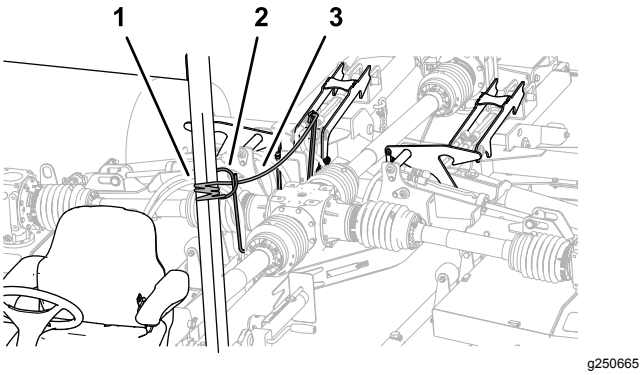

Figura 34

1. Componente do chassis fixo
2. Guia de tubos
3. Corda de bloqueio da plataforma

2. Ate a corda ao componente do chassis fixo do veículo de reboque como se fosse um tubo ROPS (Figura 34).

   Importante: **Não prenda a corda de bloqueio da plataforma ao banco, ao volante nem ao manípulo de controlo.**

3. Retire os calços dos pneus do cortador.

Durante a operação

Nota: Determine os lados direito e esquerdo da máquina a partir da posição normal de utilização.

Segurança durante o funcionamento

- O proprietário/operador pode prevenir e é responsável por acidentes que possam causar ferimentos pessoais ou danos materiais.
- Utilize vestuário adequado, incluindo proteção visual, calças compridas, calçado resistente antiderrapante e proteções para os ouvidos. Prenda cabelo comprido e não utilize vestuário solto ou joias pendentes.
- Nunca utilize a máquina se se sentir cansado, doente ou sob o efeito de álcool ou drogas.
- Nunca transporte passageiros no cortador e mantenha as pessoas e animais afastados da máquina durante o funcionamento.
- Utilize a máquina apenas quando tiver boa visibilidade para evitar buracos ou outros perigos não visíveis.
- Antes de ligar o motor, certifique-se de que as transmissões estão em ponto morto, a tomada de força está desengatada, o travão de mão está engatado e coloque-se na posição de operação.
- Mantenha as mãos e os pés longe de peças em rotação. Mantenha-se sempre afastado da abertura de descarga.
- Antes de recuar, olhe para trás e para baixo para ter a certeza de que o caminho está desimpedido.
- Tome todas as precauções necessárias quando se aproximar de esquinas sem visibilidade, arbustos, árvores ou outros objetos que possam obstruir o seu campo de visão.
- Não ative a tomada de força com as plataformas levantadas acima da posição de paragem elevada parcial.
- Pare o cortador sempre que não estiver a cortar relva.
- Pare a máquina, engate o travão de mão, desligue o motor, retire a chave e aguarde que todas as peças móveis parem antes de inspecionar o acessório depois de atingir um objeto ou se existir uma vibração anormal na máquina. Efetue todas as reparações necessárias antes de retomar o funcionamento.
- Abrande e tome as precauções necessárias quando virar e atravessar estradas e passeios com a máquina. Dê sempre prioridade.
- Reduza a velocidade em estradas e superfícies difíceis
- O cortador é pesado. Quando estiver ligado a um veículo de reboque, e na posição levantada, o peso do cortador afeta a estabilidade, a travagem e a viragem. Tenha cuidado durante o transporte entre áreas de trabalho.
- Nunca deixe a máquina em funcionamento sem vigilância.
- Antes de sair da posição do operador (incluindo para ajuste da altura de corte) faça o seguinte:
  - Certifique-se de que a tomada de força está desengatada.
  - Estacione a máquina numa superfície plana.
  - Engate o travão de estacionamento.
  - Baixe as plataformas do cortador.
  - Desligue o motor e retire a chave.
  - Espere até todas as peças móveis parem antes de deixar a máquina.
- Não opere a máquina quando existir risco de relâmpagos.
- Utilize apenas acessórios, engates e peças de substituição aprovados pela The Toro® Company.
- Para desmontar ou reparar todas as peças de aço do veio da transmissão da tomada de força

(tubos, rolamentos, juntas, etc.), fale com o seu distribuidor Toro autorizado. Retirar componentes para reparações e voltar a montar pode danificar algumas peças, se tal não for efetuado com ferramentas especiais por técnicos com formação.

- Não utilize o cortador se os resguardos da tomada de força ou do veio da transmissão não estiverem colocados.
- Tenha cuidado quando virar a máquina para que os pneus do veículo de reboque não entrem em contacto com o veio da transmissão da tomada de força.
- Prenda os tubos hidráulicos, a cablagem elétrica, as cordas e outros elementos para impedir que entrem em contacto com o resguardo do veio da transmissão da tomada de força.

Segurança em declives

- Os declives são um dos principais fatores que contribuem para a perda de controlo e acidentes de capotamento que podem resultar em ferimentos graves ou morte. Você é responsável pelo funcionamento seguro em declives. Operação da máquina em qualquer declive requer cuidado adicional.
- Leia e compreenda as instruções relativas a declives no manual e no veículo de reboque.
- Avalie as condições do local para determinar se o declive é seguro para o funcionamento da máquina, incluindo vigilância do local. Utilize sempre o bom senso e capacidade crítica ao efetuar esta avaliação.
- Consulte as instruções de operação da máquina em declives indicadas em seguida e determine se pode operar a máquina nas condições desse dia e desse local. As alterações no terreno podem dar origem a uma alteração da operação da máquina em declives.
- Evite arrancar, parar ou virar em declives. Evite alterações súbitas na velocidade ou direção. Faça as curvas lenta e gradualmente.
- Não utilize a máquina em condições nas quais a tração, a viragem ou a estabilidade possam ser postas em causa.
- Remova ou assinale obstruções como valas, buracos, sulcos, lombas, pedras ou outros perigos escondidos. A relva alta pode esconder obstruções. O terreno desnivelado pode fazer capotar a máquina.
- Esteja atento ao funcionamento da máquina em relva molhada, ao atravessar declives ou a descer – a máquina poderá perder tração. A perda de tração das rodas dianteiras pode resultar em derrapagem e perda de capacidade de travagem e de controlo da direção.
- Tenha uma especial atenção quando utilizar a máquina perto de declive acentuados, valas, margens, perigos junto à água ou outros. A máquina poderá capotar repentinamente se uma roda resvalar ou se o piso ceder. Estabeleça uma área de segurança entre a máquina e qualquer perigo.
- Identifique os perigos na base do declive. Se houver perigos, corte o declive com um cortador controlado por operador apeado.
- Se possível, mantenha a(s) unidade(s) de corte descida(s) para o solo enquanto estiver a trabalhar em inclinações. Elevar a)s) unidade(s) de corte enquanto a máquina estiver a operar em inclinações pode causar instabilidade da máquina.
- Tenha muito cuidado com outros acessórios. Estes poderão afetar a estabilidade da máquina e provocar a perda de controlo. Tenha sempre a máquina engatada quando descer terrenos inclinados. Não desça com o motor desligado (aplicável apenas a unidades com transmissão).

Baixar as plataformas do cortador da posição de transporte

1. Certifique-se de que a tomada de força está na posição DESLIGAR; consulte o *Manual do utilizador* do seu veículo de reboque.
2. Mova o cortador para uma área plana que seja suficientemente grande para sustentar as plataformas do cortador.
3. Certifique-se de que não há pessoas por perto.
4. Mova o controlo do circuito do acessório traseiro para a posição ELEVAR; consulte o *Manual do utilizador* do seu veículo de reboque.

   As plataformas do cortador podem subir ligeiramente e a pressão nos bloqueios da plataforma reduz.
5. Puxe e segure a corda de bloqueio da plataforma (Figura 35).

   Isto solta os bloqueios da plataforma.

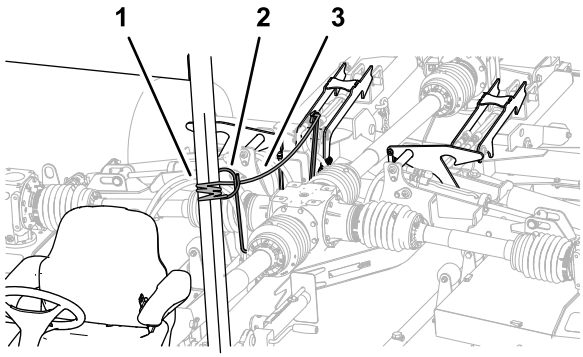

Figura 35

1. Corda de bloqueio da plataforma
2. Guia de tubos
3. Braço de bloqueio

6. Mova o controlo do circuito do acessório traseiro para a posição BAIXAR; consulte o *Manual do utilizador* do seu veículo de reboque.

   As plataformas do cortador baixam até ao chão (Figura 36).

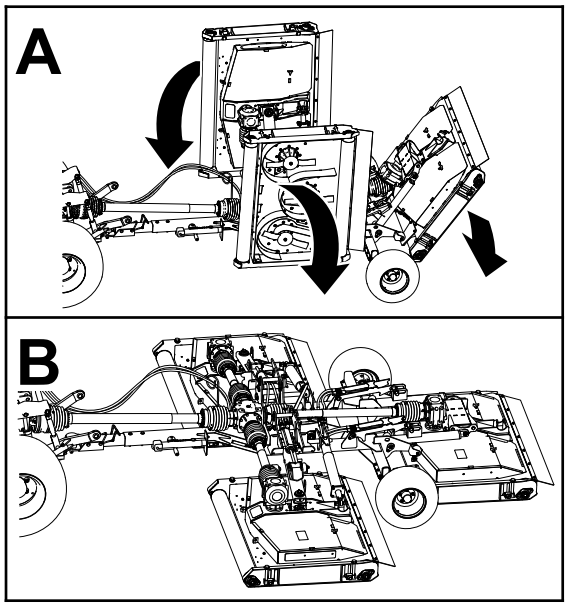

Figura 36

7. Quando as plataformas estiverem totalmente baixadas até ao chão, solte a corda e o controlo do acessório.
8. Mova o controlo do circuito do acessório traseiro para a posição FLUTUAR; consulte o *Manual do utilizador* do seu veículo de reboque.

Levantar as plataformas do cortador enquanto se corta a relva

Utilize este procedimento para levantar ligeiramente as plataformas do cortador quando virar a máquina no final de uma passagem de corte.

Para obter instruções sobre a utilização do controlo do acessório traseiro, consulte o *Manual do utilizador* do seu veículo de reboque.

1. Mova o controlo do circuito do acessório traseiro para a posição ELEVAR.

   As plataformas sobem e os pinos de elevação entram em contacto com a porção de paragem elevada parcial dos bloqueios da plataforma.

   Nota: Não puxe a corda de bloqueio da plataforma.

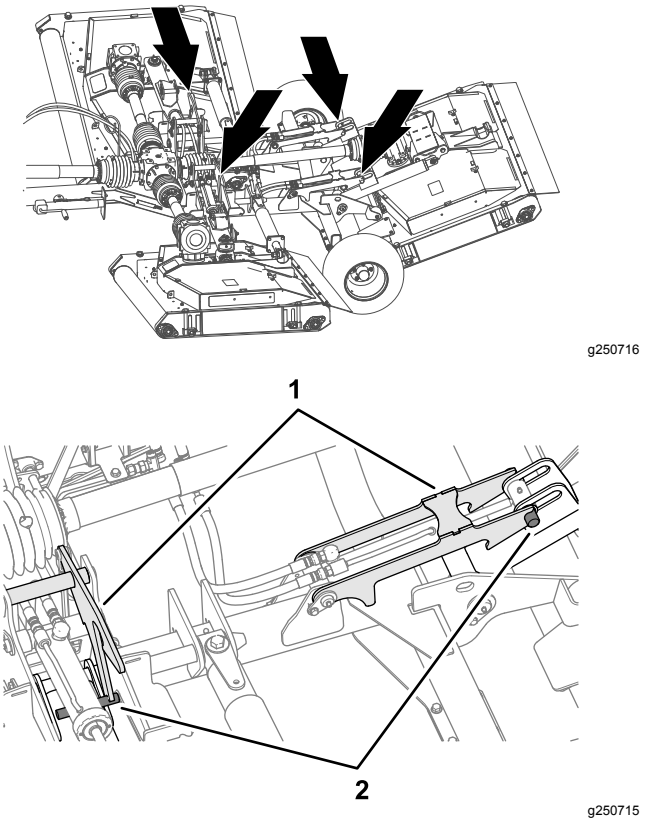

Figura 37

1. Bloqueios da plataforma
2. Pinos da plataforma

2. Vire o veículo de reboque e alinhe-o para a próxima passagem de corte.
3. Mova o controlo do circuito do acessório traseiro para a posição BAIXAR.

Elevação das plataformas do cortador da posição de transporte

Para obter instruções sobre a utilização da tomada de força e do controlo do acessório traseiro, consulte o *Manual do utilizador* do seu veículo de reboque.

1. Mova o cortador para uma área plana.
2. Desligue a tomada de força.
3. Puxe e segure a corda de bloqueio da plataforma (Figura 38).

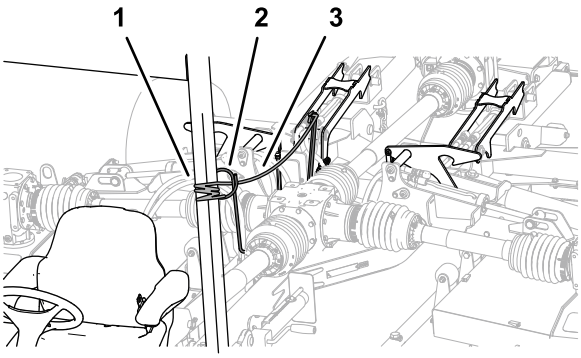

g250665

Figura 38

1. Corda de bloqueio da plataforma
2. Guia de tubos
3. Braço de bloqueio

4. Mova o controlo do circuito do acessório traseiro para a posição SUBIR.

   As plataformas do cortador sobem para a posição de TRANSPORTE (Figura 39).

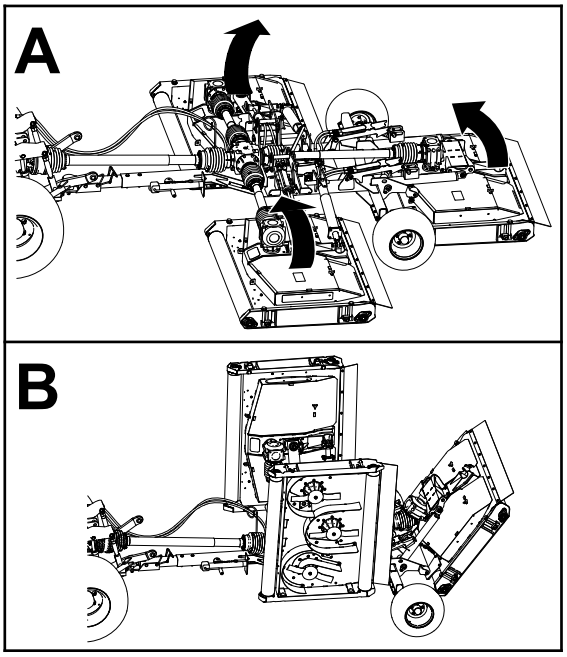

g250706

Figura 39

5. Quando as plataformas estiverem totalmente levantadas, solte a corda e o controlo do acessório.

   Os bloqueios da plataforma acionam os pinos da plataforma (Figura 40).

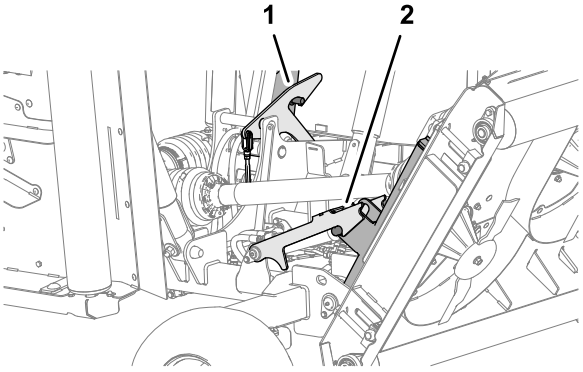

g250714

Figura 40

1. Bloqueio da plataforma direito
2. Bloqueio da plataforma central

6. Mova o controlo do circuito do acessório traseiro para a posição BAIXAR até os bloqueios da plataforma suportarem o peso das plataformas.

Ajuste da altura de corte

1. Se o cortador estiver instalado no veículo de reboque, proceda ao seguinte:
   A. Certifique-se de que a tomada de força está desengatada.
   B. Se as plataformas do cortador estiverem na posição de transporte, baixe as plataformas;

consulte Baixar as plataformas do cortador da posição de transporte (página 22).

C. Engate o travão de mão, desligue o motor, retire a chave e espere que todas as peças em movimento parem.

2. Determine a altura a que pretende cortar a relva.
3. Desaperte as 4 porcas de bloqueio que fixam os 4 ajustadores da altura de corte (Figura 41) da plataforma do cortador.

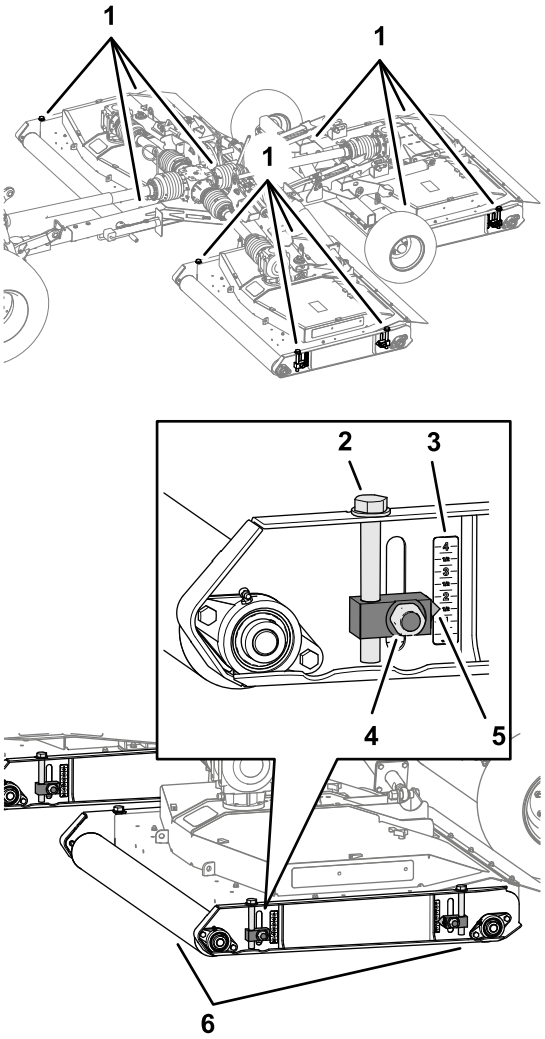

Figura 41

1. Ajustadores da altura de corte
2. Parafuso ajustador
3. Escala da altura de corte
4. Porca de bloqueio
5. Indicador
6. Rolos

4. A trabalhar em um dos rolos da plataforma, rode o parafuso ajustador para subir ou baixar o cortador até o indicador estar alinhado com a altura de corte da relva que determinou no passo 2.
5. Aperte as porcas de bloqueio para 2 ajustadores da altura de corte.
6. Repita os passos 4 e 5 para os ajustadores da altura de corte no outro rolo.
7. Repita os passos 3 a 6 para as outras plataformas.

Fazer uma curva apertada

1. Coloque o veículo de reboque em VELOCIDADE BAIXA ou GAMA BAIXA.
2. Ao conduzir a máquina lentamente, vire para fazer a curva apertada.

   Importante: **Não ultrapasse um ângulo máximo de 75° do veículo de reboque face ao cortador.**

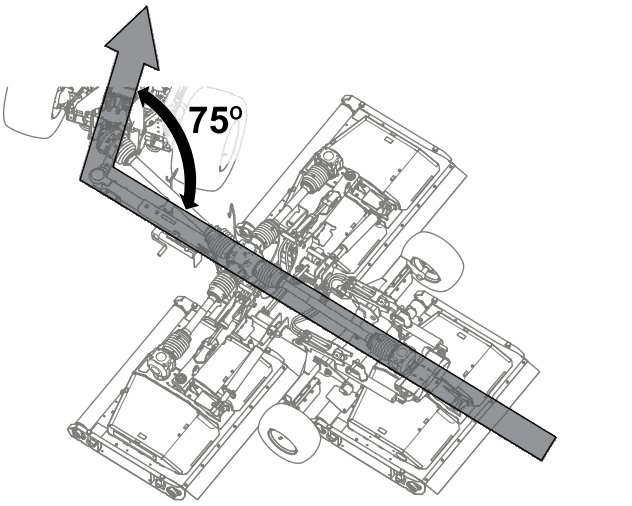

Figura 42

Ângulo máximo de 75° do veículo de reboque face ao cortador.

3. Ao virar, certifique-se de que há espaço entre o pneu do veículo de reboque e as peças do cortador (Figura 43).

   Nota: Se o pneu estiver muito perto do cortador, vire mais gradualmente.

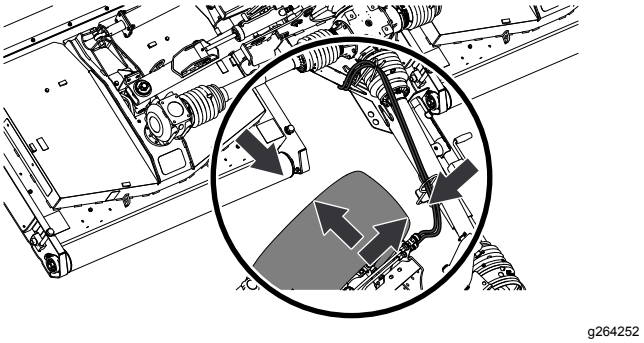

Figura 43

Depois da operação

Segurança após a operação

- Estacione a máquina numa superfície nivelada, engate o travão de estacionamento, desligue o motor, retire a chave e aguarde que todas as partes móveis parem antes de sair da máquina.
- Não pise, passe por cima nem por baixo do veio da transmissão.
- Não utilize a corrente de retenção do resguardo do eixo da tomada de força para suportar o eixo quando transporta ou armazena o cortador.
- Não apoie o eixo da tomada de força no chão.
- Não permita que os resguardos do eixo da tomada de força se separem.
- Mantenha todas as peças da máquina em boas condições de trabalho e as partes corretamente apertadas.
- Substitua todos os autocolantes gastos, danificados ou em falta.

Limpeza e inspeção

Intervalo de assistência: Após cada utilização

Levante as plataformas do cortador e lave-as bem.

Pontos de reboque

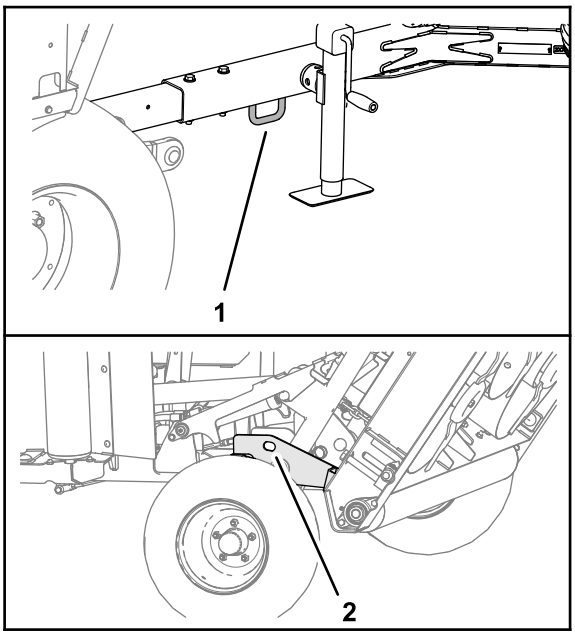

g264216

Figura 44

1. Ponto de reboque dianteiro
2. Ponto de reboque dianteiro (lados esquerdo e direito)

Transporte da máquina

Importante: **Levante e tranque as plataformas antes de carregar ou descarregar o cortador do atrelado.**

- Tome todas as precauções necessárias quando colocar ou retirar a máquina de um reboque ou camião.
- Utilize rampas de largura total para carregar a máquina num reboque ou camião.

Consulte o *Manual do utilizador* do chassis de reboque e veículo de reboque para obter os locais de reboque da máquina.

1. Conduza o veículo de reboque subindo a rampa.
2. Desligue o motor, retire a chave e engate o travão de estacionamento.
3. Baixe o macaco.
4. Fixe a máquina perto das rodas com correias, correntes ou cabos.

   Nota: Consulte as diretrizes locais relativas a requisitos de dispositivos de fixação.
5. Prenda blocos nas rodas da máquina à plataforma do atrelado ou camião.
6. Certifique-se de que o veio da transmissão da tomada de força está acoplado a um veículo de reboque ou preso à barra de reboque do cortador.

Manutenção

⚠ CUIDADO

Se deixar a chave na ignição, alguém pode ligar acidentalmente o motor e feri-lo a si ou às pessoas que se encontrarem próximo da máquina.

Retire a chave da ignição antes de fazer qualquer revisão.

⚠ AVISO

Se as plataformas do cortador estiverem levantadas, mas não trancadas, as plataformas podem baixar inesperadamente e feri-lo gravemente a si ou a outras pessoas.

Levante completamente todas as plataformas e certifique-se de que os pinos em todos os braços de elevação acionam os trincos.

Plano de manutenção recomendado

Intervalo de assistência	Procedimento de manutenção
Após as pimeiras 50 horas	• Mude o lubrificante da caixa de velocidades central. • Mude o lubrificante da caixa de velocidades central. • Verifique as correias do cortador.
Em todas as utilizações ou diariamente	• Verifique a pressão de ar dos pneus. • Verificação dos resguardos da tomada de força e do veio da transmissão. • Lubrifique a junta de velocidade constante do veio da transmissão da tomada de força. • Verifique as lâminas do cortador.
Após cada utilização	• Limpe e inspecione o cortador.
A cada 50 horas	• Lubrificação das juntas do veio da transmissão telescópico. • Lubrificação das juntas em U do veio da transmissão. • Lubrificação das juntas de deslizamento do resguardo do veio da transmissão. • Lubrifique os braços de elevação, cilindros hidráulicos, trincos e amortecedores de impacto (lubrifique também o cortador imediatamente após cada lavagem). • Lubrifique os eixos. • Lubrifique o tensionador da correia. • Lubrifique os rolos da plataforma (lubrifique também os rolos imediatamente após cada lavagem). • Verifique o nível do fluido da caixa de velocidades.
A cada 500 horas	• Inspecione a caixa de velocidades e os rolamentos do eixo.
Antes do armazenamento	• Efetue todos os procedimentos de manutenção de 50 horas. • Retire todos os detritos. • Inspecione os rolamentos do rolo. • Pinte as superfícies lascadas.
Anualmente	• Mude o lubrificante da caixa de velocidades central. • Mude o lubrificante da caixa de velocidades central. • Verifique se há sinais de desgaste nas estrias do eixo da tomada de força.

Levantamento do cortador

1. Levante o cortador nas metades do eixo, como se mostra na Figura 45.

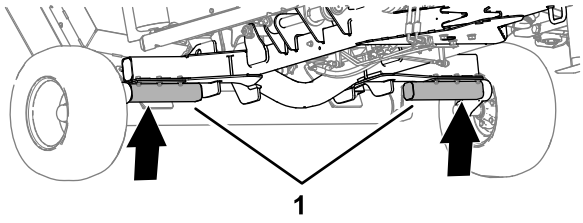

g264176

Figura 45

1. Metades do eixo

2. Utilize macacos para sustentar o cortador.

Acesso às plataformas do cortador

Retiração das tampas da plataforma

1. Solte os 3 trincos que prendem a tampa da plataforma do cortador (Figura 46).

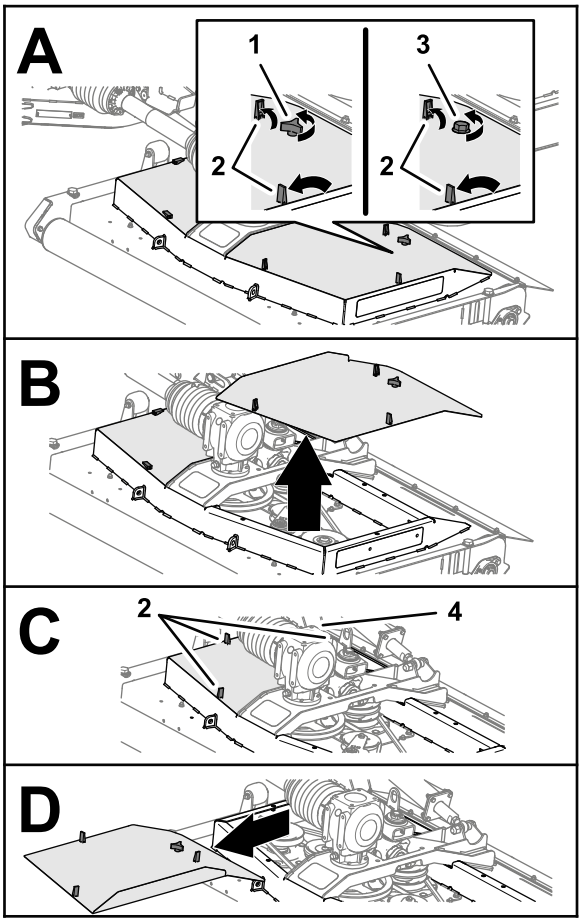

g251061

Figura 46

1. Manípulo (tampa da plataforma – cortadores não CE)
2. Trinco (tampa da plataforma do cortador)
3. Parafuso (tampa da plataforma – cortadores CE)
4. Manípulo (cortadores não CE) ou parafuso (cortadores CE)

2. Desaperte o manípulo ou parafuso (plataforma de cortadores CE) que prende a tampa da plataforma do cortador à plataforma do cortador (Figura 46).
3. Levante e retire a tampa da plataforma.
4. Repita os passos 1 e 2 para a outra tampa (Figura 46).

Instalação das tampas da plataforma

1. Alinhe os trincos da tampa da plataforma do cortador com os orifícios na plataforma do cortador (Figura 47).

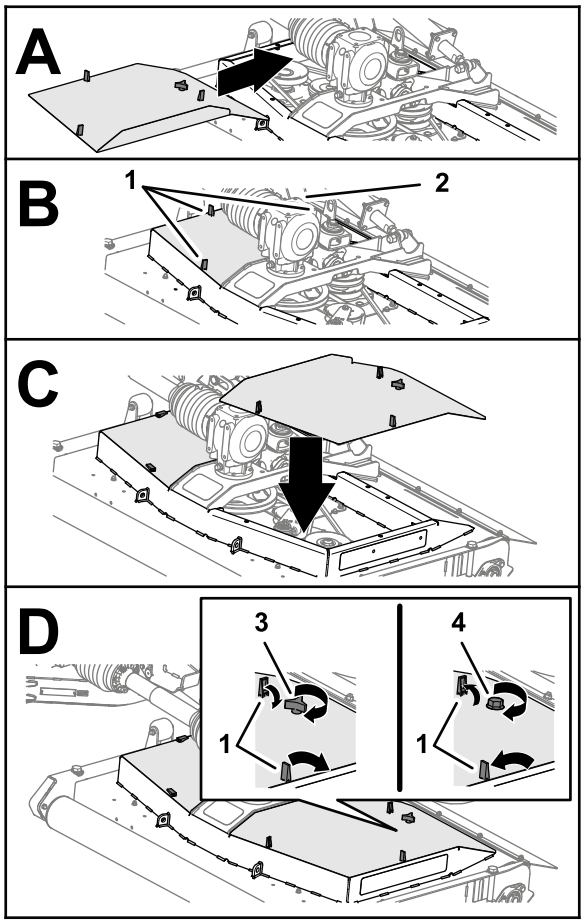

g254821

Figura 47

1. Trinco (tampa da plataforma do cortador)
2. Manípulo (cortadores não CE) ou parafuso (cortadores CE)
3. Manípulo (tampa da plataforma – cortadores não CE)
4. Parafuso (tampa da plataforma – cortadores CE)

2. Monte a tampa da plataforma na plataforma do cortador (Figura 47).
3. Prenda a tampa (Figura 47) da seguinte forma:
   - **Cortadores não CE:** enrosque o manípulo através da tampa e na plataforma do cortador e aperte-o.
   - **Cortadores CE:** enrosque o manípulo na plataforma do cortador e aperte o parafuso.
4. Prenda os 3 trincos que da tampa da plataforma do cortador (Figura 47).
5. Repita os passos 1 a 4 para as outras tampas que retirou (Figura 47).

Lubrificação

Especificações do lubrificante

Lubrificante à base de lítio n.º 2

Lubrificação da junta de velocidade constante do eixo da tomada de força

Intervalo de assistência: Em todas as utilizações ou diariamente

Aplique o lubrificante especificado nos três bocais de lubrificação na extremidade dianteira do veio da transmissão da tomada de força (Figura 48).

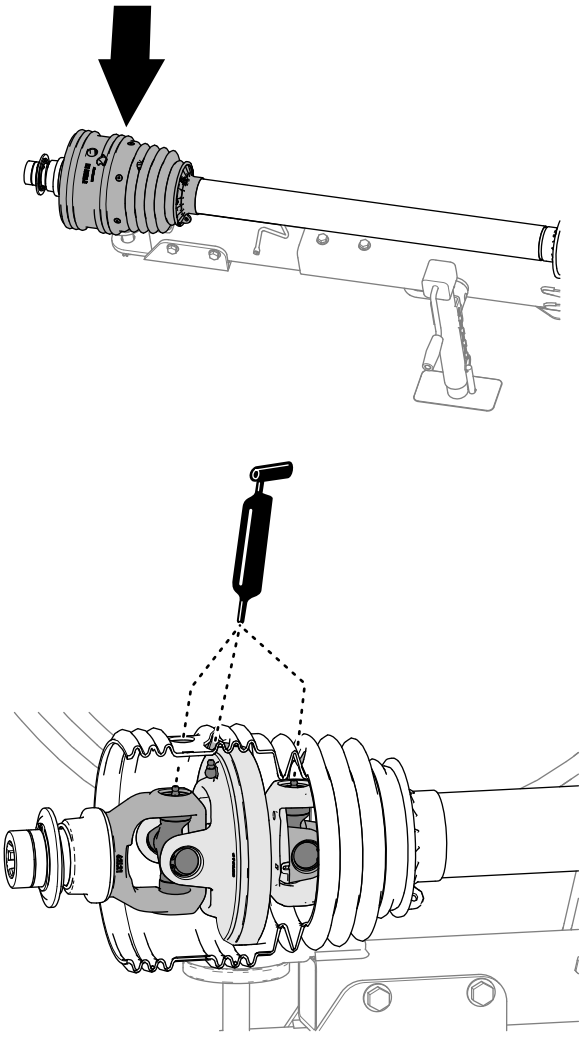

g255325

g255326

Figura 48

Lubrificação das juntas do veio da transmissão telescópico

Intervalo de assistência: A cada 50 horas

1. Estenda parcialmente o veio da transmissão da tomada de força para aceder ao bocal de lubrificação perto do meio do resguardo do veio da transmissão interno (Figura 49).

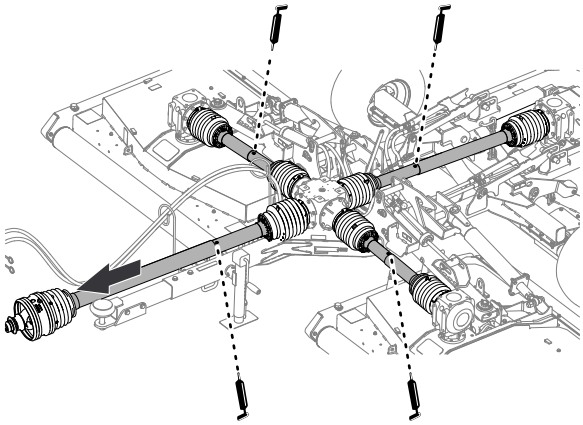

g264299

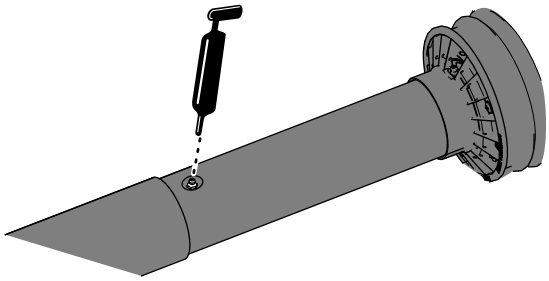

g264298

Figura 49

2. Aplique lubrificante nos quatro bocais de lubrificação para as juntas do veio da transmissão telescópica, como se mostra na Figura 49.

Lubrificação das juntas em U do veio da transmissão

Intervalo de assistência: A cada 50 horas

Aplique o lubrificante especificado nos 7 bocais para as juntas em U do veio de transmissão, como se mostra na Figura 50.

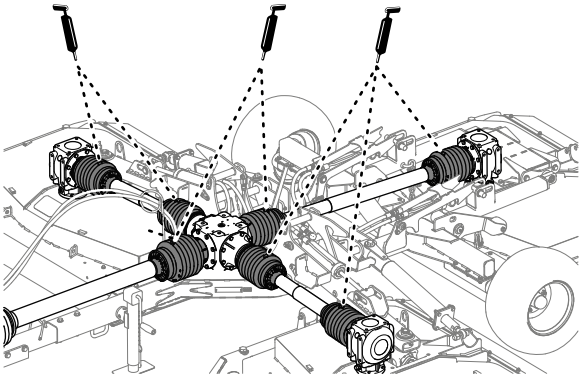

g255328

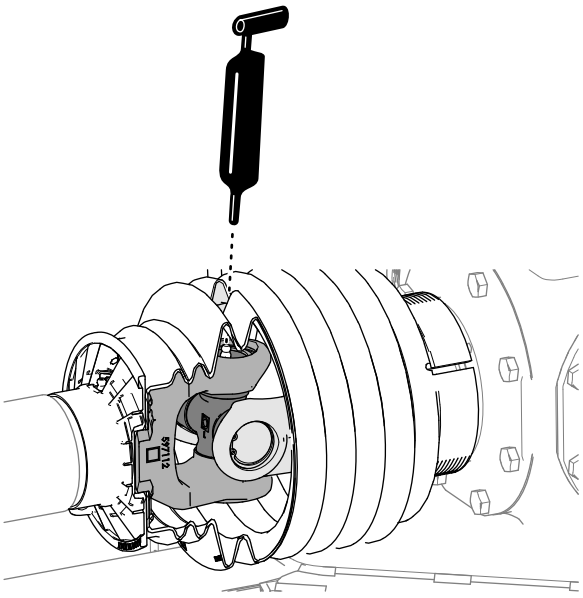

g255327

Figura 50

Lubrificação das juntas de deslizamento do resguardo do veio da transmissão

Intervalo de assistência: A cada 50 horas

Aplique o lubrificante especificado nos seis bocais de lubrificação para as juntas de deslizamento do resguardo do veio da transmissão, como se mostra na Figura 51.

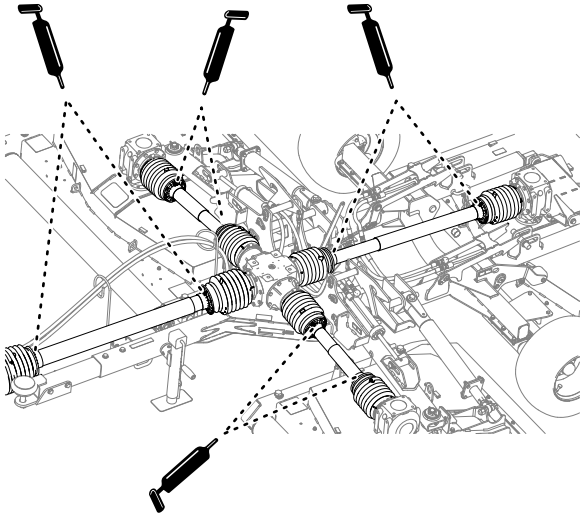

g264214

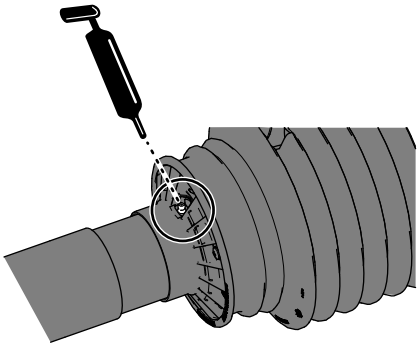

g264213

Figura 51

Lubrificação dos braços de elevação, cilindros hidráulicos, trincos e amortecedores de impacto

Intervalo de assistência: A cada 50 horas (lubrifique também o cortador imediatamente após cada lavagem).

- Aplique o lubrificante especificado nos braços de elevação, nos cilindros hidráulicos e nos amortecedores de impacto nas plataformas do cortador esquerda e direita (Figura 52).

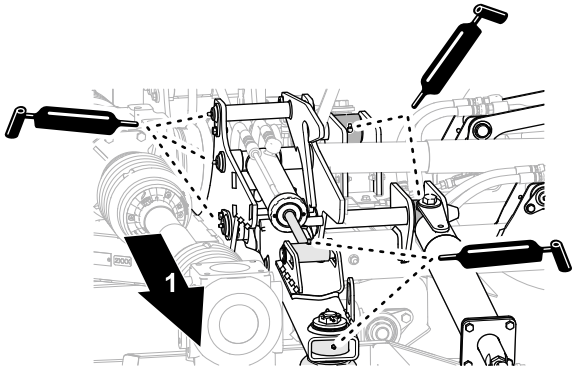

g251060

Figura 52

Plataforma do cortador esquerda ou direita

1. Para fora

- Aplique lubrificante nos braços de elevação, nos cilindros hidráulicos e nos amortecedores de impacto na plataforma central do cortador (Figura 53).

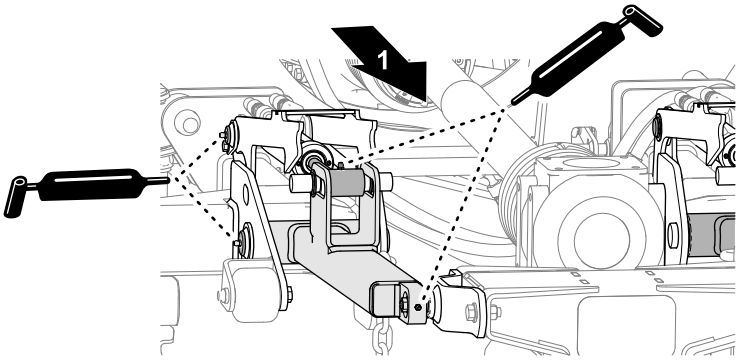

g251059

Figura 53

Plataforma central do cortador

1. Traseira do cortador

Lubrificação dos eixos

Intervalo de assistência: A cada 50 horas

Aplique o lubrificante especificado nos bocais de lubrificação nos 3 eixos em cada plataforma do cortador (Figura 53).

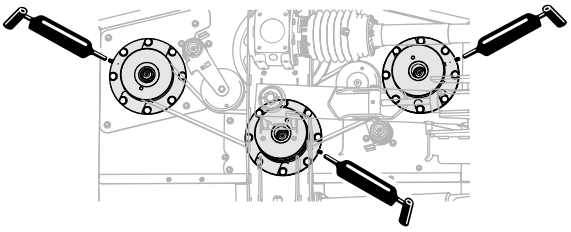

g251062

Figura 54

Mostrada a plataforma esquerda. As plataformas direita e central são semelhantes.

Lubrificação do tensionador da correia

Intervalo de assistência: A cada 50 horas

Aplique o lubrificante especificado nos bocais de lubrificação nos 2 tensionadores da correia em cada plataforma de corte.

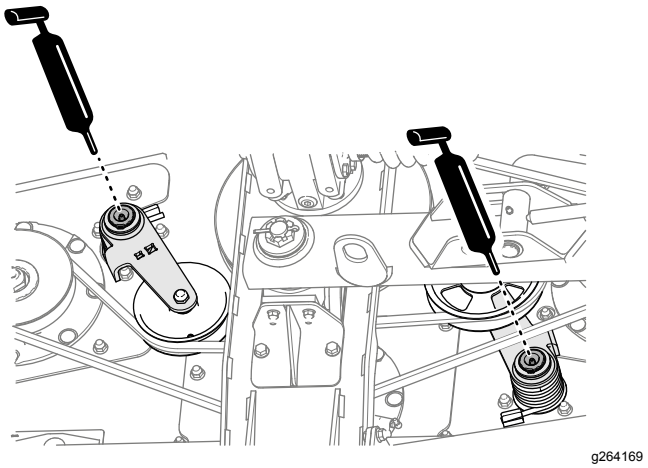

g264169

Figura 55

Lubrificação dos rolos da plataforma

Intervalo de assistência: A cada 50 horas (lubrifique também os rolos imediatamente após cada lavagem).

1. Aplique o lubrificante especificado nos rolamentos do rolo da plataforma no lado esquerdo na plataforma (Figura 56).

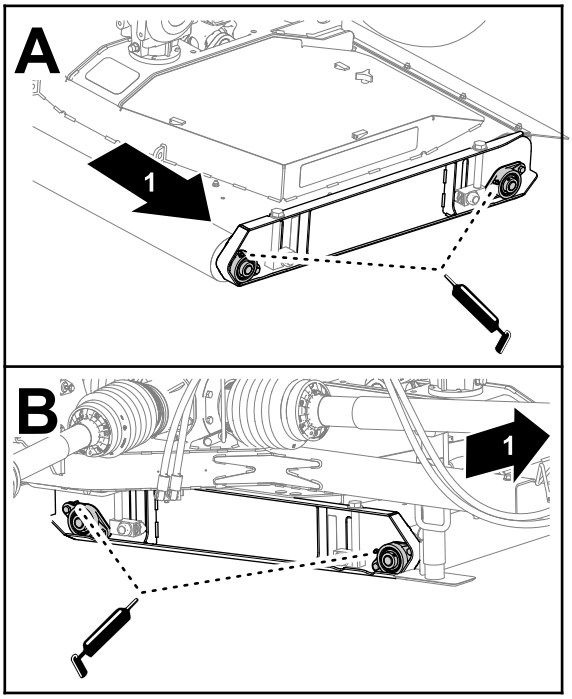

g254862

Figura 56

1. Lado esquerdo da máquina

2. Lubrifique os rolamentos do rolo da plataforma no lado direito na plataforma (Figura 56).
3. Repita os passos 1 e 2 para os rolos da plataforma nas outras plataformas.

Manutenção das caixas de velocidades

Material fornecido pelo cliente: vedante PTFE e uma pequena bomba manual.

Especificações do fluido da caixa de velocidades

- Toro Premium Trator Fluid
- Fluido hidráulico de trator Mobilfluid™ 424

Verificação do nível do fluido da caixa de velocidades

Intervalo de assistência: A cada 50 horas

1. Retire a vareta da porta da vareta na parte de cima da caixa de velocidades central (Figura 57 ou Figura 58).

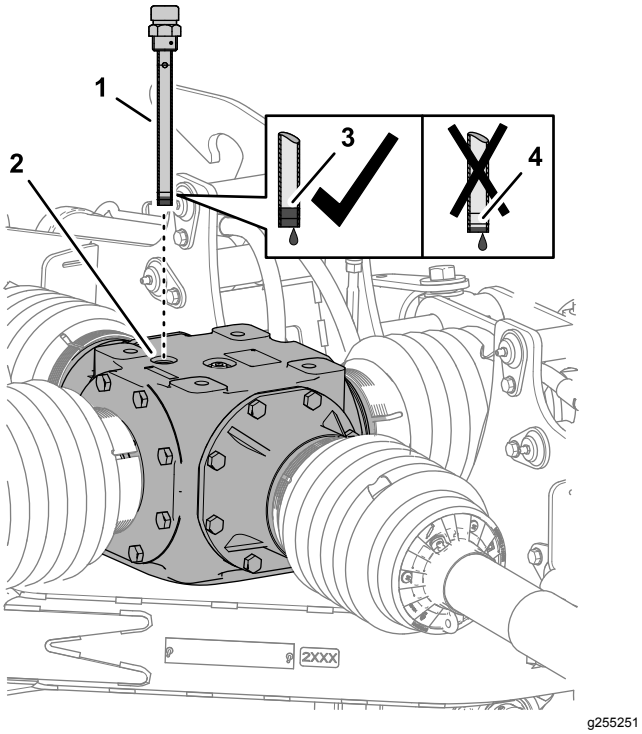

Figura 57

Caixa de velocidades central

1. Vareta
2. Entrada da vareta
3. Marca da vareta Cheio
4. Marca da vareta Adicionar

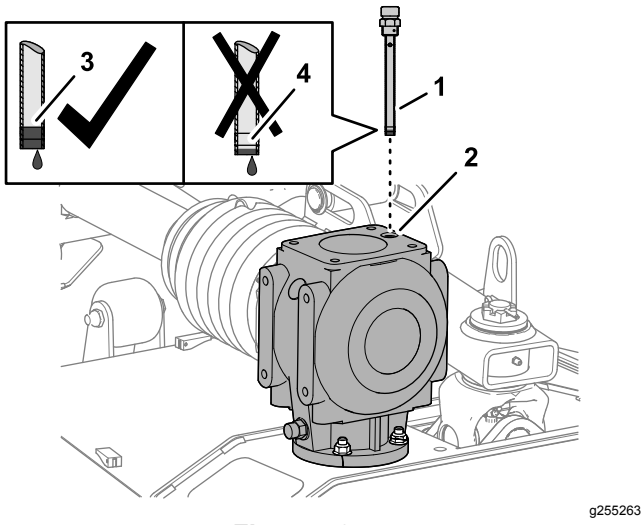

Figura 58

Caixa de velocidades da plataforma

1. Vareta
2. Entrada da vareta
3. Marca da vareta Cheio
4. Marca da vareta Adicionar

2. Verifique o nível do fluido indicado na vareta (Figura 57 ou Figura 58).

   O nível do fluido deve encontrar-se entre as marcas Cheio e Adicionar da vareta.

   Nota: Adicione lubrificante conforme necessário para aumentar o nível entre as marcas Cheio e Adicionar; consulte Enchimento da caixa de velocidades central (página 34) ou Enchimento da caixa de velocidades da plataforma (página 35).

3. Limpe os roscados da vareta e do bujão de enchimento e aplique vedante PTFE nos roscados.
4. Enrosque a vareta na porta de enchimento e aperte a vareta (Figura 57 ou Figura 58).
5. Repita os passos 1 a 4 para as outras caixas de velocidades.

Mudança do lubrificante da caixa de velocidades central

Intervalo de assistência: Após as pimeiras 50 horas

Anualmente

Drenagem da caixa de velocidades central

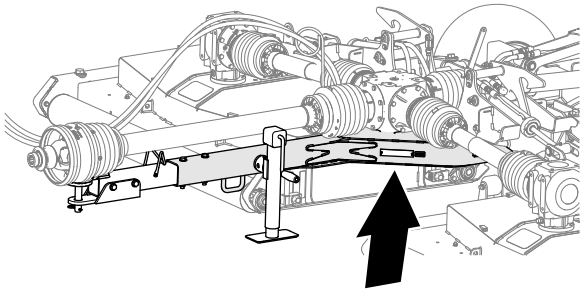

Figura 59

Localização da caixa de velocidades central

1. Trabalhando através do orifício de acesso na placa da estrutura inferior do cortador, alinhe um recipiente de drenagem debaixo do orifício (Figura 60).

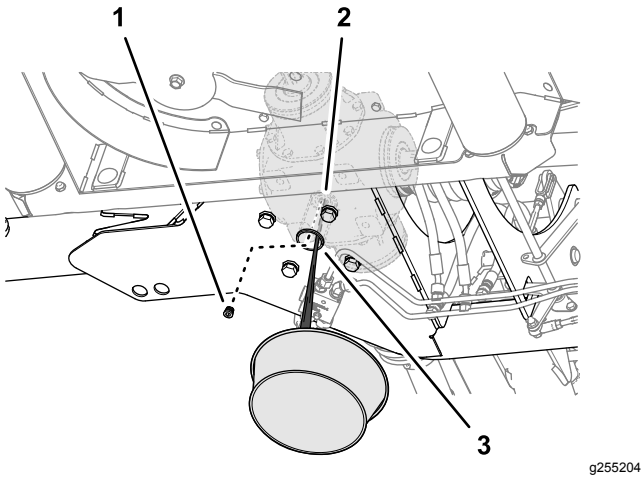

Figura 60

1. Bujão de drenagem
2. Porta de drenagem (caixa de velocidades central)
3. Orifício de acesso (placa da estrutura inferior – cortador)

2. Retire o bujão de drenagem da porta de drenagem da caixa de velocidades central e deixe o lubrificante drenar completamente (Figura 60).
3. Limpe os roscados do bujão de drenagem e aplique vedante PTFE nos roscados.
4. Monte o bujão de drenagem na porta de drenagem e aperte o tampão.

Enchimento da caixa de velocidades central

Capacidade de fluido da caixa de velocidades central: 2484 ml

1. Retire a vareta da entrada da vareta na parte de cima da caixa de velocidades central e limpe bem a vareta (Figura 61).

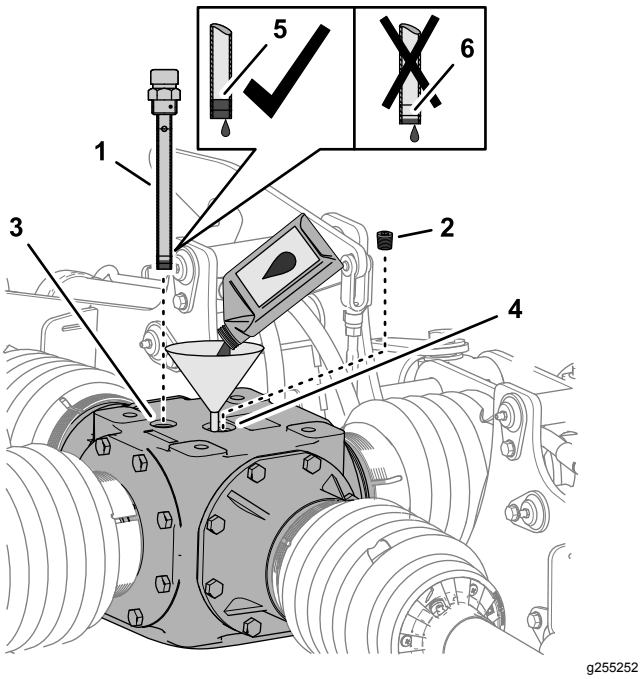

Figura 61

Caixa de velocidades central

1. Vareta
2. Tampão de enchimento
3. Entrada da vareta
4. Porta de enchimento
5. Marca da vareta Cheio
6. Marca da vareta Adicionar

2. Retire o bujão de enchimento da porta de enchimento na parte de cima da caixa de velocidades (Figura 61).
3. Adicione 2484 ml do lubrificante de engrenagens especificado na caixa de velocidades através da porta de enchimento (Figura 61).
4. Enrosque a vareta na entrada, retire a vareta e verifique o nível de lubrificante (Figura 61).

   O nível do fluido deve encontrar-se entre as marcas Cheio e Adicionar da vareta.

   Nota: Adicione lubrificante conforme necessário para aumentar o nível entre as marcas Cheio e Adicionar.
5. Limpe os roscados da vareta e do bujão de enchimento e aplique vedante PTFE nos roscados.
6. Enrosque a vareta na porta de enchimento e aperte a vareta (Figura 61).
7. Monte o bujão de enchimento na porta de enchimento e aperte o bujão (Figura 61).

Substituição do lubrificante da caixa de velocidades da plataforma

Intervalo de assistência: Após as pimeiras 50 horas

Anualmente

Esvaziamento da caixa de velocidades da plataforma

1. Retire a vareta da parte de cima da caixa de velocidades (Figura 62).

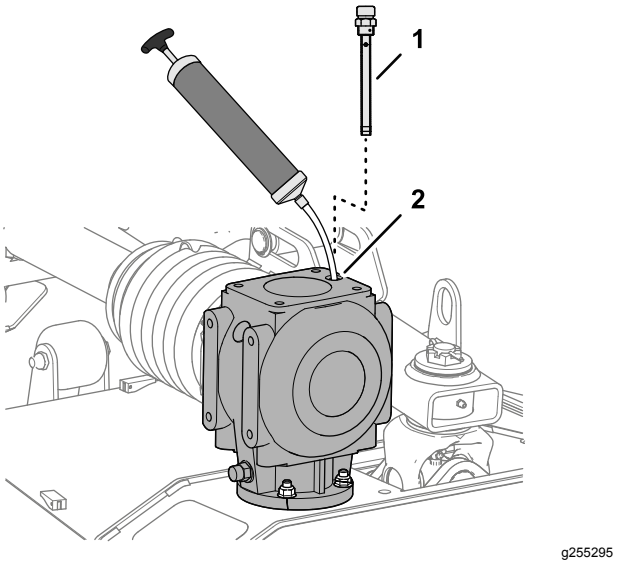

Figura 62

1. Vareta
2. Entrada da vareta

2. Através da porta da vareta, utilize uma bomba de sucção para retirar o fluido da caixa de velocidades (Figura 62).
3. Repita os passos 1 e 2 para as outras caixas de velocidades da plataforma.

Enchimento da caixa de velocidades da plataforma

Capacidade de fluido da caixa de velocidades da plataforma: 1064 ml

1. Adicione 1064 ml do lubrificante de engrenagens especificado na caixa de velocidades através da porta da vareta (Figura 63).

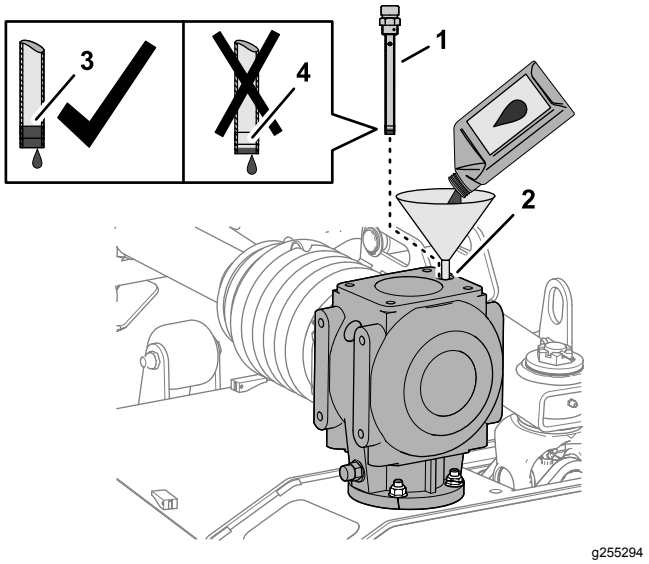

Figura 63

1. Vareta
2. Entrada da vareta
3. Marca da vareta Cheio
4. Marca da vareta Adicionar

2. Enrosque a vareta na entrada, retire a vareta e verifique o nível de lubrificante (Figura 63).

   O nível do fluido deve encontrar-se entre as marcas Cheio e Adicionar da vareta.

   Nota: Adicione lubrificante conforme necessário para aumentar o nível entre as marcas Cheio e Adicionar.
3. Limpe os roscados da vareta e aplique vedante PTFE nos roscados.
4. Enrosque a vareta na porta de enchimento e aperte a vareta (Figura 63).
5. Repita os passos 1 a 4 para as outras caixas de velocidades da plataforma.

Verificação das correias do cortador

Intervalo de assistência: Após as pimeiras 50 horas

As correias da transmissão das lâminas, apertadas pelas polias intermédias fixas, são duráveis. No entanto, após muitas horas de utilização, estas deverão apresentar alguns sinais de desgaste. Sinais de desgaste da correia incluem: chiar quando a correia roda, as lâminas do cortador escorregam quando cortam relva, a correia apresenta extremidades desgastadas, a correia tem marcas de queimadura e rachas e pobre qualidade do corte. Substitua as correias, se der conta de alguma destas condições.

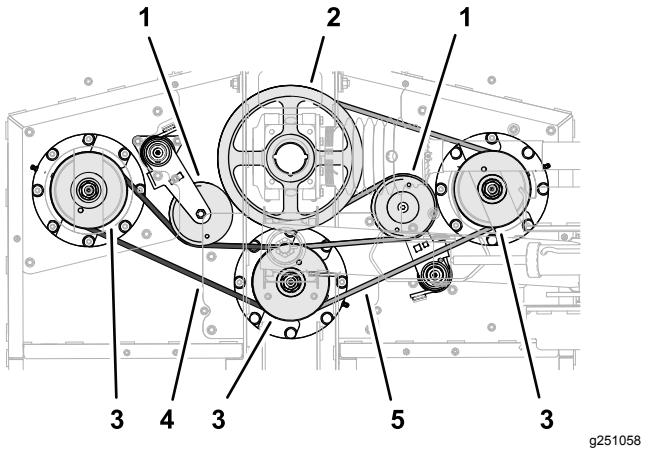

Figura 64

São mostradas as correias da plataforma esquerda. As correias das plataformas direita e central são semelhantes.

1. Polias do tensionador
2. Polias de transmissão
3. Polias do eixo (esquerda, central e direita)
4. Correia curta (esquerda)
5. Correia comprida (direita)

1. Retire as coberturas da plataforma; consulte Retiração das tampas da plataforma (página 28).
2. Verifique se as correias curta e comprida apresentam sinais de danos ou desgaste excessivo.

   Substitua as correias danificadas ou gastas; consulte Substituição das correias do cortador (página 36).
3. Instale as coberturas da plataforma; consulte Instalação das tampas da plataforma (página 29).

Substituição das correias do cortador

Nota: Tem de retirar a correia comprida para substituir a correia curta.

Remoção da correia comprida

1. Retire as coberturas da correia; consulte Retiração das tampas da plataforma (página 28).
2. Utilize uma barra disjuntora ou ferramenta semelhante para rodar o tensionador da correia da correia comprida no sentido contrário ao dos ponteiros do relógio e retire a correia da polia do tensionador (Figura 65).

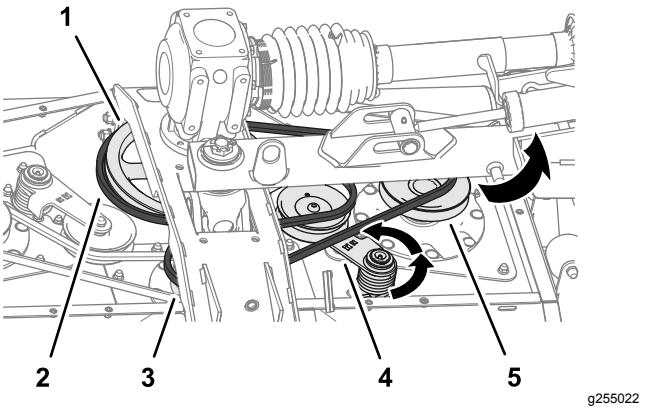

Figura 65

1. Polia de transmissão
2. Correia comprida
3. Polia do eixo central
4. Tensionador e polia
5. Polia do eixo direito

3. Retire a correia comprida da polia da transmissão, da polia do eixo central e da polia do eixo direito (Figura 65).
4. Retire a correia do cortador.

   Nota: Pode ser necessário rodar a correia enquanto a retira da polia do eixo central.

Remoção da correia curta

1. Retire as coberturas da correia; consulte Retiração das tampas da plataforma (página 28).
2. Se instalada, retire a correia comprida; consulte Remoção da correia comprida (página 36).
3. Utilize uma barra disjuntora ou ferramenta semelhante para rodar o tensionador da correia da correia curta no sentido contrário ao dos ponteiros do relógio e retire a correia da polia do tensionador (Figura 66).

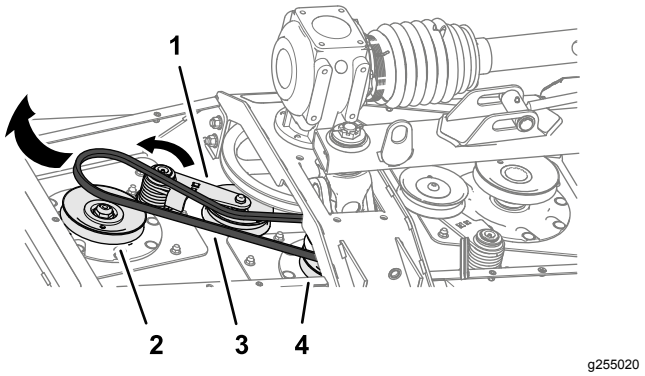

Figura 66

1. Tensionador e polia
2. Polia do eixo esquerdo
3. Correia curta
4. Polia do eixo central

4. Deslize a correia curta da polia da transmissão, da polia do eixo central e da polia do eixo direito.

5. Retire a correia do cortador.

   Nota: Pode ser necessário rodar a correia enquanto a retira da polia do eixo central.

Instalação da correia curta

1. Encaminhe a correia curta em torno da polia do eixo esquerdo e da ranhura inferior da polia do eixo central (Figura 67).

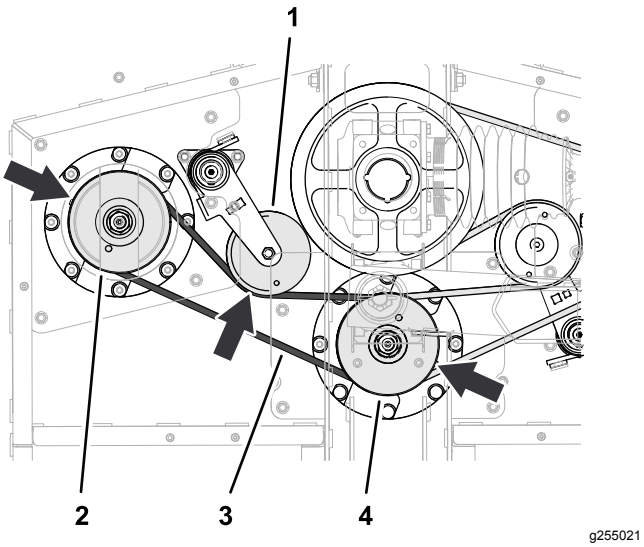

Figura 67

1. Tensionador e polia
2. Polia do eixo esquerdo
3. Correia curta
4. Polia do eixo central

2. Utilize uma barra disjuntora ou ferramenta semelhante para rodar o tensionador no sentido contrário ao dos ponteiros do relógio e passe a correia da polia por cima do tensionador (Figura 67).

Instalação da correia comprida

1. Encaminhe a correia comprida em torno da polia da transmissão, da ranhura superior da polia do eixo central e da polia do eixo direito (Figura 68).

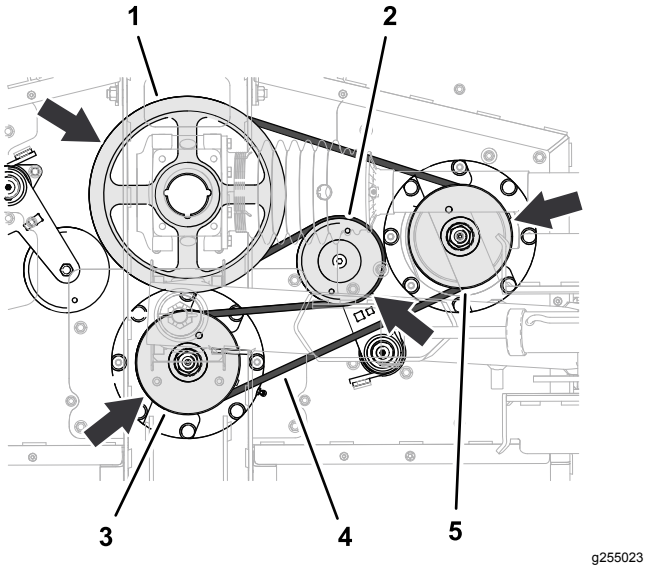

Figura 68

1. Polia de transmissão
2. Tensionador e polia
3. Polia do eixo central
4. Correia comprida
5. Polia do eixo direito

2. Utilize uma barra disjuntora ou ferramenta semelhante para rodar o tensionador no sentido contrário ao dos ponteiros do relógio e passe a correia da polia por cima do tensionador (Figura 68).
3. Instale as coberturas da plataforma; consulte Instalação das tampas da plataforma (página 29).

Efetuação da manutenção das lâminas

Mantenha as lâminas afiadas em toda a época de corte porque uma lâmina afiada corta direito sem rasgar nem estragar as folhas da relva. Quando se rasga ou danifica a relva, esta fica castanha nas extremidades, cresce mais devagar e torna-se mais susceptível a doenças.

Verifique as lâminas diariamente para ver se estão afiadas, se estão gastas ou danificadas. Afie as lâminas se for necessário. Se uma lâmina estiver danificada ou gasta, substitua-a imediatamente por uma lâmina sobressalente genuína da Toro.

⚠ PERIGO

As lâminas do cortador estão afiadas e podem feri-lo.

Use cabedal resistente ou luvas resistentes a cortes quando fizer a manutenção das lâminas.

⚠ PERIGO

Uma lâmina desgastada ou danificada pode partir-se, podendo levar à projeção de um fragmento contra o utilizador ou alguém que esteja por perto e provocar lesões graves ou até mesmo a morte.

- **Inspecione periodicamente se a lâmina apresenta sinais de desgaste ou outros danos.**
- **Substitua as lâminas gastas ou danificadas.**

Preparação da manutenção das lâminas do cortador

Nota: Precisa do cortador instalado no veículo de reboque quando fizer a manutenção das lâminas do cortador.

1. Desengate a tomada de força, mova a máquina para uma superfície nivelada e engate o travão de mão.
2. Levante e tranque as plataformas do cortador, desligue o motor e retire a chave (Figura 69).

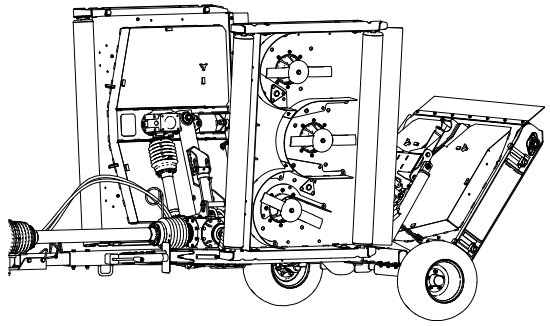

g255457

Figura 69

Deteção de lâminas dobradas no cortador

1. Alinhe a lâmina do cortador conforme se mostra na Figura 70.

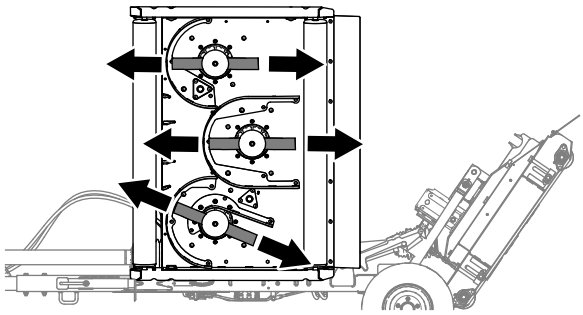

g256136

Figura 70

2. Limpe a parte inferior da plataforma do cortador na área adjacente à extremidade de corte na traseira da lâmina (Figura 71).

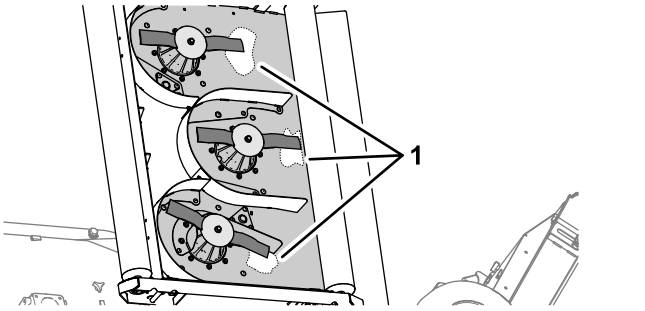

g255531

Figura 71

1. Área limpa (parte inferior da plataforma do cortador)

3. Utilize um esquadro para medir a distância entre a área livre da plataforma e a ponta da extremidade de corte (Figura 72).

   Registe a medida _____.

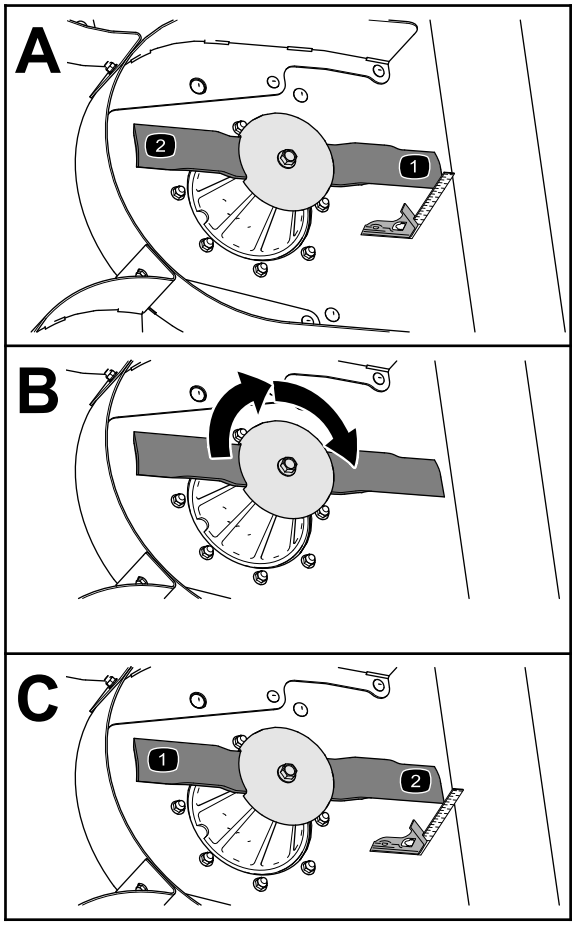

g255530

Figura 72

4. Rode a lâmina 180° (Figura 72).
5. Meça a distância entre a área livre na plataforma e a ponta da extremidade de corte (Figura 72).

Registe a medida _____.

A diferença entre as medições que observou nos passos 4 e 6 ultrapassa 3 mm, a lâmina está dobrada e tem de a substituir; consulte Remoção das lâminas (página 39) e Instalação das lâminas (página 41).

6. Repita os passos 3 a 5 para as outras lâminas da plataforma do cortador ou os passos 1 a 6 para as outras plataformas.

Inspeção das lâminas

Intervalo de assistência: Em todas as utilizações ou diariamente

1. Inspecione as extremidades de corte (Figura 73). Se as extremidades não estiverem afiadas ou estiverem amolgadas retire e afie as lâminas. Consulte a Afiar as lâminas (página 40).
2. Inspecione as lâminas, especialmente a área da aba (Figura 73). Se verificar quaisquer danos, desgaste, ou a formação de ranhuras nesta área (Figura 73), instale imediatamente uma lâmina nova.

⚠ PERIGO

Se a lâmina continuar a sofrer este tipo de desgaste irá formar-se uma ranhura entre o suporte e a parte plana da lâmina. Eventualmente, pode soltar-se algum pedaço da lâmina e projetar-se, causando ferimentos graves ou morte a si ou a qualquer pessoa próxima.

- **Inspecione periodicamente se a lâmina apresenta sinais de desgaste.**
- **Nunca tente endireitar uma lâmina deformada ou soldar uma lâmina partida ou rachada.**
- **Substitua as lâminas gastas ou danificadas.**

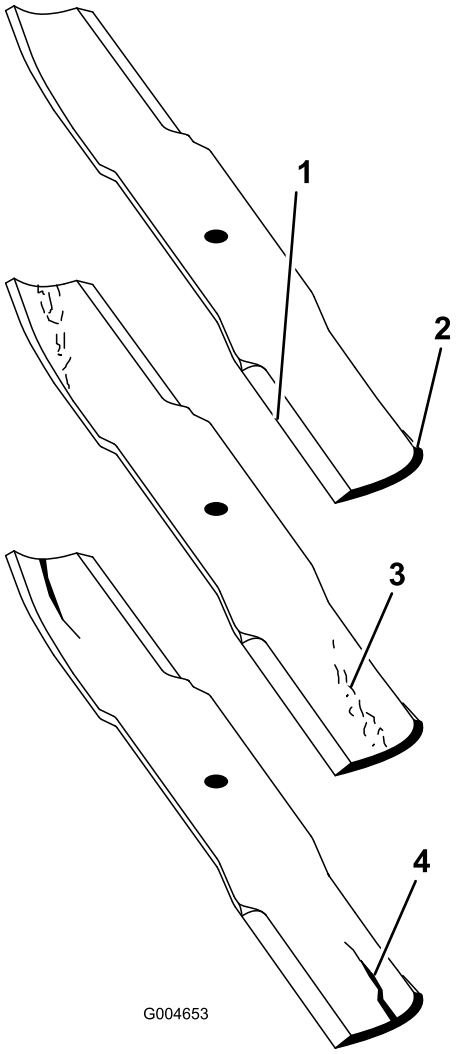

g004653

Figura 73

1. Extremidade de corte
2. Área da aba
3. Formação de desgaste/ranhuras
4. Fissuras

Remoção das lâminas

As lâminas têm de ser substituídas quando atingirem um objeto sólido e quando se encontrarem desequilibradas ou dobradas. Para obter o máximo desempenho e a continuidade da conformidade de segurança da máquina, utilize lâminas de substituição genuínas da Toro. A utilização de lâminas de substituição produzidas por outros fabricantes poderá resultar no incumprimento das normas de segurança.

⚠ AVISO

O contacto com uma lâmina afiada pode provocar ferimentos graves.

Utilize luvas ou embrulhe as extremidades afiadas da lâmina com um trapo.

1. Segure na extremidade da lâmina, utilizando um trapo ou uma luva grossa.
2. Rode o parafuso da lâmina no sentido dos ponteiros do relógio para retirar o parafuso (Figura 74).

   Importante: **Os parafusos da lâmina têm roscados do lado esquerdo.**

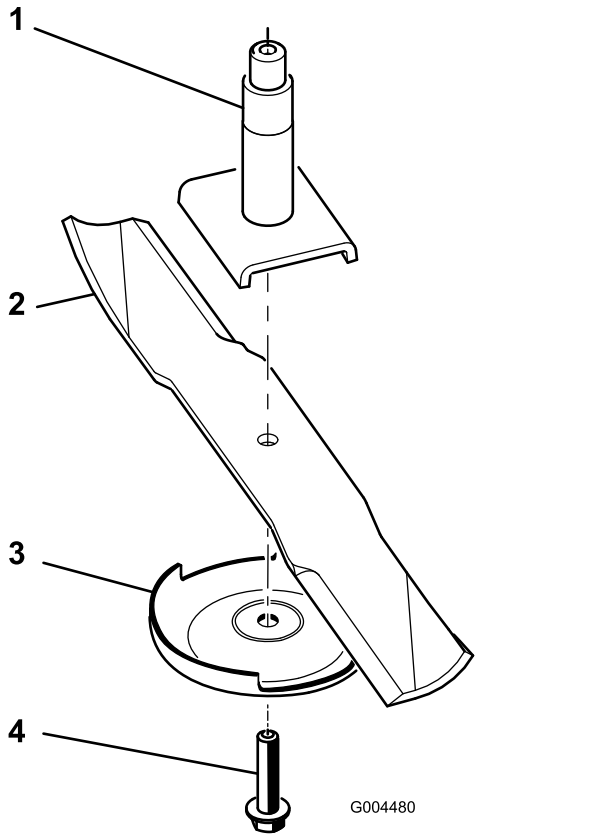

Figura 74

1. Eixo
2. Área da aba da lâmina
3. Placa antidanos
4. Parafuso da lâmina

3. Retire a placa antidano e a lâmina do eixo (Figura 74).

Afiar as lâminas

⚠ AVISO

Ao afiar as lâminas podem ser projetados pedaços de lâmina que podem provocar ferimentos graves.

Use uma proteção adequada para os olhos quando estiver a afiar as lâminas.

1. Afie a extremidade de corte em ambas as extremidades da lâmina (Figura 75).

   Nota: Mantenha o ângulo original. A lâmina manterá o equilíbrio se for retirada a mesma quantidade de material de ambas as extremidades de corte.

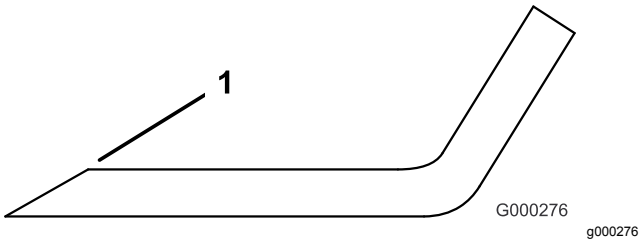

Figura 75

1. Afie de acordo com o ângulo original

2. Verifique o equilíbrio da lâmina colocando-a num equilibrador de lâminas (Figura 76).

   Nota: Se a lâmina ficar na horizontal é porque está equilibrada e pode ser utilizada. Se lâmina não estiver equilibrada, lime algum metal da extremidade da aba apenas (Figura 77). Repita este procedimento até a lâmina estar equilibrada.

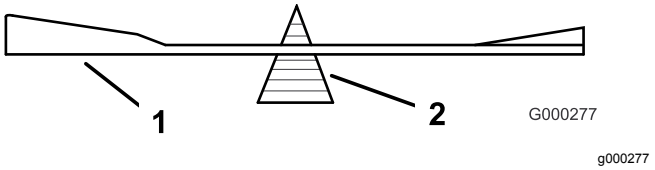

Figura 76

1. Lâmina
2. Equilibrador

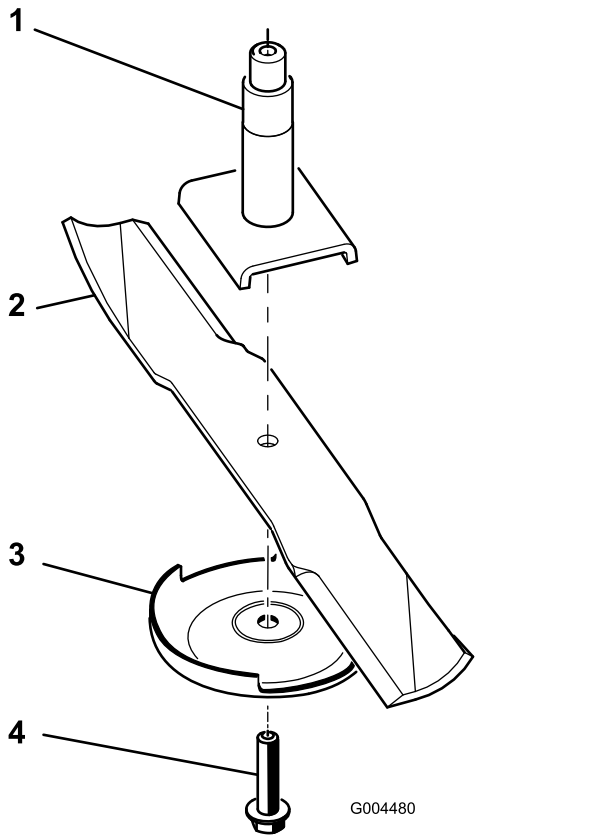

Figura 77

1. Eixo
2. Área da aba da lâmina
3. Placa antidanos
4. Parafuso da lâmina

Instalação das lâminas

1. Instale lâmina no eixo (Figura 77).

   Importante: **A parte curva da lâmina tem que estar virada para cima para o interior do cortador para se assegurar uma capacidade de corte adequada.**

2. Instale a placa antidanos e o parafuso da lâmina (Figura 77).

   Importante: **Os parafusos da lâmina têm roscados do lado esquerdo.**

3. Aperte o parafuso da lâmina com uma força de 115 a 150 N·m.

Ajuste da inclinação do cortador

A inclinação da plataforma do cortador vem definida de fábrica para que a parte de trás da plataforma seja mais alta do que a da frente.

Preparação do ajuste da inclinação do cortador

Material fornecido pelo cliente: um bloco de madeira com 51 mm

1. Para cada plataforma do cortador cuja inclinação esteja a ajustar, alinhe a lâmina do cortador central conforme se mostra na Figura 78.

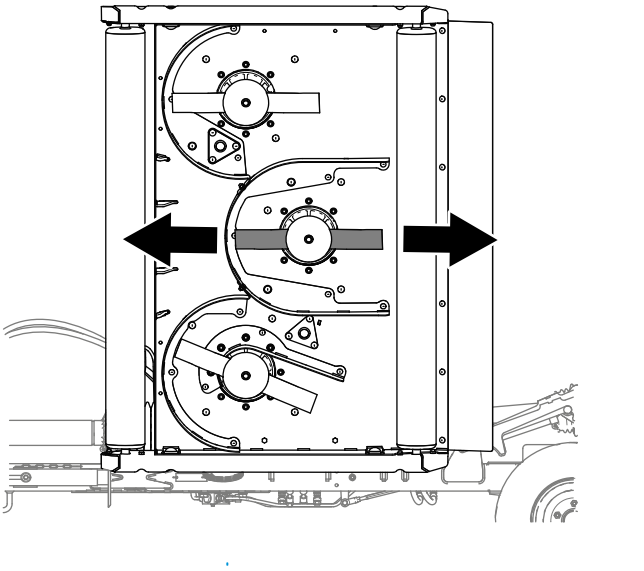

Figura 78

2. Baixe as plataformas do cortador até ao solo.

Nivelação da plataforma

1. Desaperte a porca que prende o bloco ajustador da altura de corte (Figura 79).

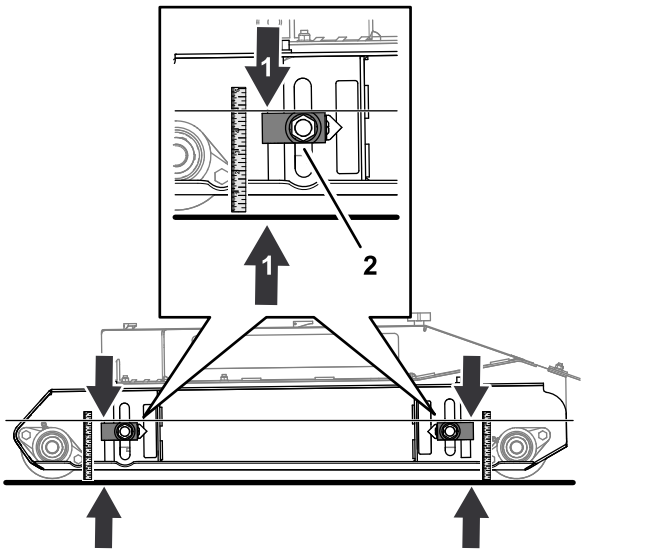

Figura 79

1. Medição de 124 mm
2. Ajustador da altura de corte

2. Mova o ajustador da altura de corte para cima ou para baixo até medir 124 mm a partir do topo do bloco ajustador até ao solo (Figura 79).
3. Repita os passos 1 e 2 nos outros ajustadores da altura de corte.

Definição da inclinação da plataforma

Material fornecido pelo cliente: um bloco espaçador de madeira com 51 mm

1. Trabalhando na parte de trás da plataforma do cortador, levante a aba traseira e alinhe o bloco de madeira com 51 mm entre a extremidade traseira da lâmina do cortador central e o solo (Figura 80).

   Deve sentir um ligeiro arrasto ao passar o bloco entre a lâmina e o solo.

   - Se existir demasiado espaço entre a lâmina e o solo, utilize os 4 ajustadores da altura de corte para baixar a plataforma.
   - Se não conseguir passar o bloco de madeira entre a lâmina e o solo, utilize os 4 ajustadores da altura de corte para subir a plataforma.

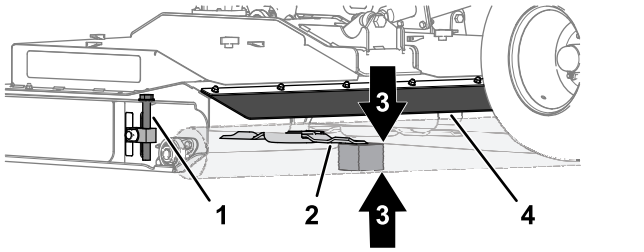

g256063

Figura 80

1. Ajustador da altura de corte
2. Lâmina do cortador central
3. Bloco espaçador de madeira com 51 mm
4. Aba traseira

2. Meça a distância entre a parte de cima do bloco ajustador e o solo (Figura 81).

   Rode o ajustador da altura de corte até obter os seguintes resultados:

   - Medição do bloco da altura de corte até ao solo igual nos 4 locais.
   - O bloco de madeira passa bem entre a lâmina do cortador central e o solo.

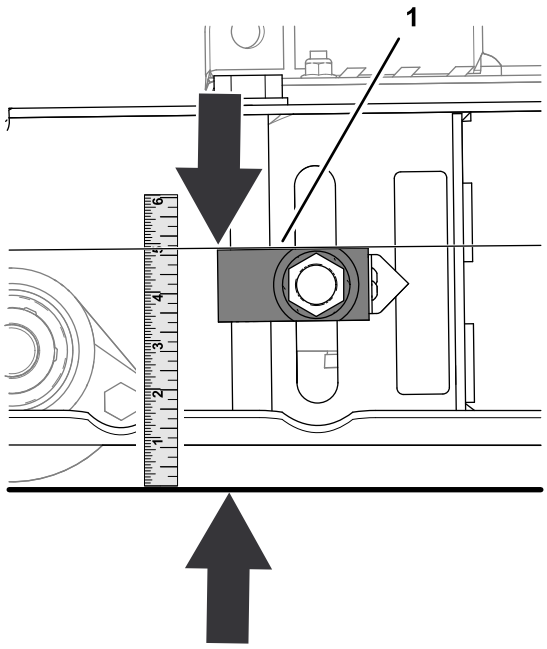

g256087

Figura 81

1. Parte superior do ajustador da altura de corte

3. Desaperte os dois parafusos com cabeça flangeada que fixam o indicador para o bloco ajustador da altura de corte, alinhe o indicador com a marca de 5 cm no autocolante e aperte os parafusos (Figura 82).

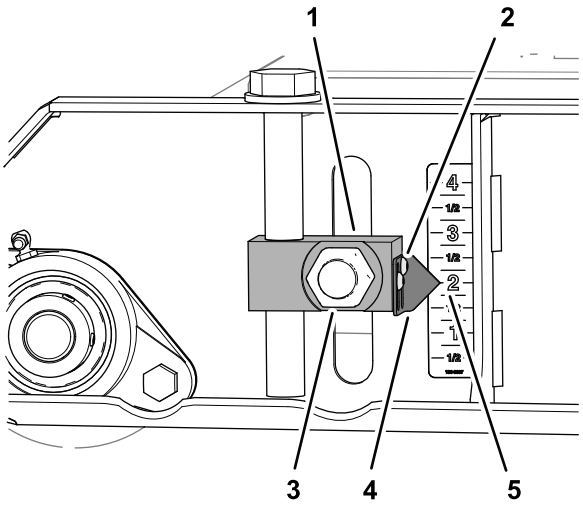

g256085

Figura 82

1. Ajustador da altura de corte
2. Parafuso de cabeça sextavada interior
3. Porca
4. Indicador
5. Marca de 5 cm (autocolante)

4. Repita o passo 3 nos outros ajustadores da altura de corte.

5. No rolo traseiro, levante os ajustadores da altura de corte esquerdo e direito até à marca de 5,7 cm no autocolante (Figura 83).

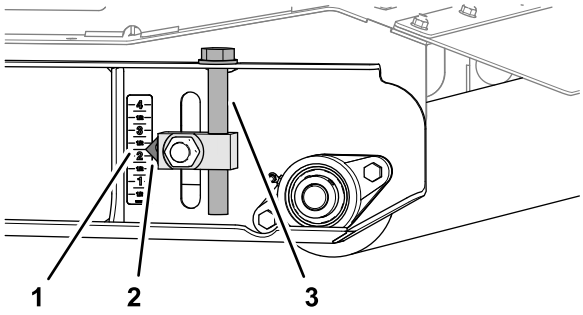

g256086

Figura 83

1. Marca de 5,7 cm (autocolante)
2. Indicador
3. Ajustador da altura de corte (rolo traseiro)

6. Desaperte os parafusos com cabeça flangeada que fixam os dois indicadores para o bloco ajustador da altura de corte, alinhe os indicadores com a marca de 2 pol. no autocolante e aperte os parafusos (Figura 84).

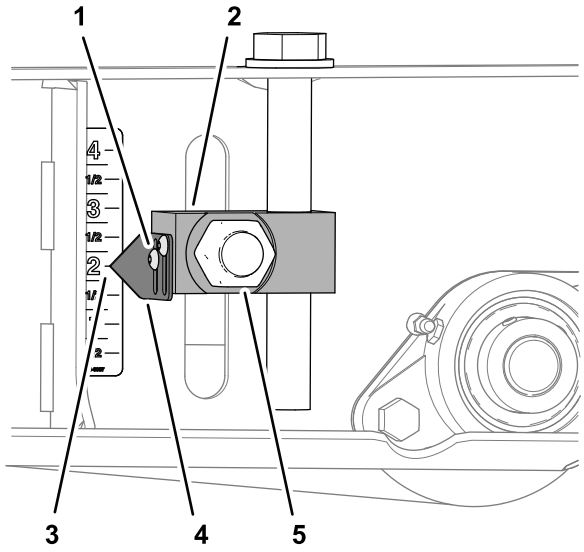

g256116

Figura 84

1. Parafuso de cabeça sextavada interior
2. Ajustador da altura de corte (rolo traseiro)
3. Marca das 2 pol. (autocolante)
4. Indicador
5. Porca

7. Aperte as quatro porcas que fixam os quatro blocos ajustadores da altura de corte (Figura 82 e Figura 84) para os rolos dianteiro e traseiro com 322 a 396 N·m.

Armazenamento

Armazenamento da máquina

No final da temporada de corte ou quando o cortador estiver guardado durante um período prolongado, efetue a seguinte manutenção preventiva:

1. Estacione a máquina numa superfície nivelada, engate o travão de estacionamento, desligue o motor, retire a chave e aguarde que todas as partes móveis parem antes de sair da máquina.
2. Limpe qualquer sujidade ou lubrificante que se possa ter acumulado na máquina ou em qualquer uma das peças móveis.
3. Lubrifique todos os bocais de lubrificação.
4. Retoque quaisquer arranhões nas superfícies pintadas.
5. Substitua quaisquer autocolantes em falta ou danificados.
6. Quando possível, armazene o cortador dentro de um edifício seco e seguro. Se não for possível armazenar no interior, tape a máquina com um tecido pesado ou uma lona e prenda bem.

Notas:

Notas:

Aviso de privacidade EEE/RU

Utilização da sua informação pessoal por parte da Toro

A The Toro Company (“Toro”) respeita a sua privacidade. Quando compra os nossos produtos, podemos recolher determinadas informações pessoais sobre si, quer diretamente de si quer através do agente ou representante Toro local. A Toro utiliza estas informações para cumprir obrigações contratuais - como, por exemplo, registar a sua garantia, processar a sua reclamação de garantia ou contactá-lo no caso de uma recolha de produtos – e para objetivos comerciais legítimos – como, por exemplo, obter a satisfação do cliente, melhorarmos os nossos produtos ou fornecermos informações dos produtos que possam ser do seu interesse. A Toro pode partilhar as suas informações com subsidiárias, afiliadas, representantes ou outros parceiros de negócios relacionados com estas atividades. Também podemos revelar informações pessoais quando exigidas por lei ou em ligação com a venda, compra ou junção de uma empresa. Nunca venderemos as suas informações pessoais a qualquer outra empresa para efeitos de marketing.

Conservar os seus dados pessoais

A Toro conservará os seus dados pessoais enquanto tal for relevante para os fins acima e em conformidade com os requisitos legais. Para mais informações sobre os períodos de conservação aplicáveis, contacte legal@toro.com.

O compromisso da Toro com a segurança

Os seus dados pessoais podem ser tratados nos EUA ou em outro país que possa ter leis de proteção de dados menos rigorosas do que as do seu país de residência. Sempre que transferimos os seus dados para fora do seu país de residência, tomamos as medidas legais necessárias para assegurar que as garantias adequadas estão em vigor para proteger os seus dados e assegurar que são tratados com segurança.

Acesso e correção

Pode ter o direito de corrigir e rever os seus dados pessoais ou opor-se a ou restringir o processamento dos seus dados. Para o fazer, contacte-nos por e-mail para legal@toro.com. Se tem dúvidas sobre a forma como a Toro lidou com as suas informações, incentivamos a que entre em contacto connosco. Tenha em atenção que os residentes europeus têm o direito a reclamar à Autoridade de proteção de dados.

Aviso de informação da Proposta 65 da Califórnia

Que aviso é este?

Pode ver um produto à venda que tem o seguinte aviso:

AVISO: Cancro e problemas reprodutivos (WARNING: Cancer and Reproductive Harm) – www.p65Warnings.ca.gov.

O que é a Prop 65?

A Prop 65 aplica-se a qualquer empresa a operar na Califórnia, que venda produtos na Califórnia ou que fabrique produtos que possam ser vendidos ou trazidos para a Califórnia. Prevê que o Governador da Califórnia deve manter e publicar uma lista de químicos conhecidos que podem provocar cancro, defeitos de nascença e/ou outros problemas reprodutivos. A lista, que é atualizada anualmente, inclui centenas de produtos químicos encontrados em muitos itens utilizados no dia-a-dia. O objetivo da Prop 65 é informar o público sobre a exposição a estes produtos químicos.

A Prop 65 não proíbe a venda dos produtos que contêm estes produtos químicos, mas requer que tenham avisos em qualquer produto, embalagem ou panfleto com o produto. Além disso, um aviso da Prop 65 não significa que um produto está em violação de quaisquer normas ou exigências de segurança do produto. Na verdade, o governo da Califórnia clarificou que um aviso Prop 65 "não é o mesmo que uma decisão regulamentada de que um produto é 'seguro' ou 'inseguro'". Muitos destes químicos têm sido utilizados em produtos no dia-a-dia durante anos sem lhes serem documentados perigos. Para mais informações, consulte https://oag.ca.gov/prop65/faqs-view-all.

Um aviso Prop 65 significa que uma empresa (1) avaliou a exposição e concluiu que excede o "sem nível de risco não significativo" ou (2) que decidiu fornecer um aviso baseado no seu entendimento da presença de um produto químico listado sem tentar avaliar a exposição.

Esta lei aplica-se em todo o lado?

Os avisos Prop 65 são exigidos apenas sob a lei californiana. Estes avisos são vistos por toda a Califórnia nos mais diversos locais, incluindo, mas não limitado a, restaurantes, supermercados, hotéis, escolas e hospitais e numa extensa variedade de produtos. Além disso, alguns revendedores de encomendas online e por correspondência fornecem avisos da Prop 65 nos seus websites ou em catálogos.

Como é que os avisos da Califórnia se comparam aos limites federais?

As normas Prop 65 são geralmente mais rigorosas do que as normas federais e internacionais. Existem várias substâncias que exigem um aviso da Prop 65 em níveis que são muito inferiores aos limites de ação federais. Por exemplo, a norma Prop 65 para avisos para chumbo é de 0,5 g/dia, o que está bem abaixo das normas federais e internacionais.

Por que é que nem todos os produtos similares possuem o aviso?

- Os produtos vendidos na Califórnia exigem rotulagem da Prop 65, enquanto produtos similares vendidos noutros lados não.
- Uma empresa envolvida numa ação judicial Prop 65, para alcançar um acordo, pode ter de utilizar os avisos da Prop 65 nos seus produtos, mas outras empresas que fabricam produtos similares podem não ter tal requisito.
- A aplicação da Prop 65 é inconsistente.
- As empresas podem optar por não fornecer avisos porque concluem que não são obrigadas a fazê-lo de acordo com a Prop 65. A falta de avisos para um produto não significa que o produto esteja livre dos produtos químicos listados em níveis similares.

Por que é que a Toro inclui este aviso?

A Toro decidiu fornecer aos consumidores a maior informação possível para que eles possam tomar decisões informadas sobre os produtos que compram e usam. A Toro fornece avisos em certos casos com base no seu conhecimento da presença de um ou mais produtos químicos listados sem avaliar o nível de exposição, pois nem todos os produtos químicos listados fornecem requisitos de limite de exposição. Embora a exposição dos produtos Toro possa ser insignificante ou dentro do intervalo "risco não significativo", por cautela, a Toro optou por fornecer os avisos da Prop 65. Além disso, se a Toro não fornecer esses avisos, pode ser processada pelo Estado da Califórnia ou por partes privadas que procuram aplicar a Prop 65, assim como estar sujeita a sanções substanciais.

A Garantia da Toro

Garantia limitada de dois anos ou de 1500 horas

Condições e produtos abrangidos

A The Toro Company e a sua afiliada, a Toro Warranty Company, no seguimento de um acordo celebrado entre ambas, garantem que o seu Produto Comercial Toro (“Produto”) está isento de defeitos de materiais ou de fabrico durante dois anos ou 1500 horas de funcionamento*, o que surgir primeiro. Esta garantia aplica-se a todos os produtos, com a exceção dos arejadores (consultar declarações de garantia separadas para estes produtos). Nos casos em que exista uma condição para reclamação de garantia, repararemos o Produto gratuitamente incluindo o diagnóstico, mão-de-obra, peças e transporte. A garantia começa na data em que o Produto é entregue ao comprador original.
* Produto equipado com um contador de horas.

Instruções para a obtenção de um serviço de garantia

É da responsabilidade do utilizador notificar o Distribuidor de Produtos Comerciais ou o Representante Autorizado de Produtos Comerciais ao qual comprou o Produto logo que considere que existe uma condição para reclamação da garantia. Se precisar de ajuda para encontrar um Distribuidor ou Representante Autorizado de Produtos Comerciais, ou se tiver dúvidas relativamente aos direitos ou responsabilidades da garantia, pode contactar-nos em:

Toro Commercial Products Service Department
Toro Warranty Company
8111 Lyndale Avenue South
Bloomington, MN 55420-1196

+1–952–888–8801 ou +1–800–952–2740
E-mail: commercial.warranty@toro.com

Responsabilidades do proprietário

Como proprietário do produto, é responsável pela manutenção e ajustes necessários indicados no seu *Manual do utilizador*. As reparações de problemas do produto causados pelo não cumprimento da manutenção e ajustes requeridos não estão abrangidas pela garantia.

Itens e condições não abrangidos

Nem todas as avarias ou funcionamentos problemáticos que ocorrem durante o período da garantia são defeitos de material ou fabrico. Esta garantia não cobre o seguinte:

- Falhas do produto que resultem da utilização de peças sobressalentes que não sejam da Toro ou da instalação e utilização de acessórios e produtos acrescentados ou modificados que não sejam da marca Toro.
- Falhas do produto que resultem do não cumprimento da manutenção e/ou ajustes recomendados.
- Avarias do Produto que resultem da operação do Produto de uma forma abusiva, negligente ou descuidada.
- As peças consumidas pela utilização que não estejam defeituosas. Exemplos de peças sujeitas a desgaste durante a operação normal do Produto incluem, mas não se limitam a pastilhas e revestimento dos travões, revestimento da embraiagem, lâminas, cilindros, rolos e rolamentos (selados ou lubrificados), lâminas de corte, velas, rodas giratórias e rolamentos, pneus, filtros, correias, e determinados componentes de pulverização como diafragmas, bicos e válvulas de retenção.
- As falhas consideradas como influências externas incluem, mas não se limitam a, condições climatéricas, práticas de armazenamento, contaminação, utilização de combustíveis, líquidos de refrigeração, lubrificantes, aditivos, fertilizantes, água ou químicos não aprovados.
- Avaria ou problemas de desempenho devido a utilização de combustíveis (p. ex. gasolina, gasóleo ou biodiesel) que não estejam em conformidade com as respetivas normas da indústria.
- Ruído, vibração, desgaste e deteriorações normais. O desgaste normal inclui, mas não se limita a, danos nos bancos devido a desgaste ou abrasão, superfícies com a pintura gasta, janelas ou autocolantes riscados.

Peças

As peças agendadas para substituição de acordo com a manutenção necessária têm garantia durante o período de tempo até à data da substituição agendada para essa peça. As peças substituídas durante esta garantia estão cobertas pelo período de duração da garantia original do produto e tornam-se propriedade da Toro. Cabe à Toro tomar a decisão final quanto à reparação ou substituição de uma peça ou conjunto. A Toro pode usar peças refabricadas para reparações da garantia.

Garantia das baterias de circuito interno e iões de lítio

As baterias de circuito interno e de iões de lítio estão programadas para um número total especificado de kWh de duração. As técnicas de funcionamento, recarga e manutenção podem aumentar ou reduzir essa duração. Como as baterias deste produto são consumidas, o tempo útil de funcionamento entre os carregamentos vai diminuindo lentamente até as baterias ficarem completamente gastas. A substituição das baterias, devido ao desgaste normal, é da responsabilidade do proprietário do veículo. Nota: (apenas bateria de iões de lítio): pro-rata após dois anos. Consulte a garantia da bateria para obter informações adicionais.

As despesas de manutenção são da responsabilidade do proprietário

A afinação do motor, lubrificação, limpeza e polimento, substituição de filtros, líquido de refrigeração e realização da manutenção recomendada são alguns dos serviços normais que os produtos Toro exigem, cujos custos são suportados pelo proprietário.

Condições gerais

A reparação por um Distribuidor ou Representante Toro Autorizado é a sua única solução ao abrigo desta garantia.

Nem a The Toro Company nem a Toro Warranty Company são responsáveis por quaisquer danos indiretos, acidentais ou consequenciais relacionados com a utilização de Produtos Toro abrangidos por esta garantia, incluindo quaisquer custos ou despesas decorrentes do fornecimento de equipamento de substituição ou assistência durante períodos razoáveis de avaria ou não utilização, pendentes da conclusão de reparações ao abrigo da presente garantia. Exceto a garantia quanto a Emissões referida em baixo, caso se aplique, não há qualquer outra garantia expressa. Todas as garantias implícitas de comercialização e adequabilidade de utilização estão limitadas à duração desta garantia expressa.

Alguns estados não permitem a exclusão de danos incidentais ou consequenciais, nem limitações sobre a duração de uma garantia implícita, por isso as exclusões e limitações acima podem não se aplicar a si. Esta garantia dá-lhe direitos legais específicos e poderá ainda beneficiar de outros direitos que variam de estado para estado.

Nota relativamente à garantia de emissões:

O Sistema de Controlo de Emissões do seu Produto pode estar abrangido por uma garantia separada que satisfaz os requisitos estabelecidos pela agência norte-americana para a proteção do ambiente, a Environmental Protection Agency (EPA) e/ou pela entidade California Air Resources Board (CARB). As limitações de horas definidas em cima não se aplicam à Garantia do Sistema de Controlo de Emissões. Consulte a Declaração de garantia para controlo de emissões do motor fornecida com o produto ou contida na documentação do fabricante do motor.

Países além dos Estados Unidos ou Canadá

Os clientes que tenham comprado produtos Toro exportados pelos Estados Unidos ou Canadá devem contactar o seu Distribuidor Toro (Representante) para obter políticas de garantia para o respetivo país, província ou estado. Se, por qualquer razão, estiver insatisfeito com o serviço do seu distribuidor ou se tiver dificuldades em obter informações sobre a garantia, contacte o Centro de assistência Toro autorizado.

374-0253 Rev E