Form No. 3422-442 Rev B

Count on it.

Brukerhåndbok

Trekkenhet i Greensmaster® 3300 TriFlex®-serien

Modellnr. 04510—Serienr. 403070001 og oppover

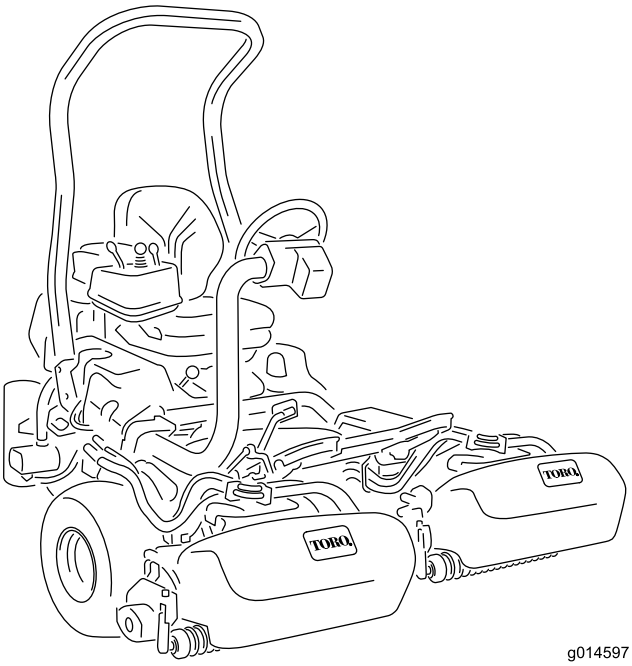

g014597

Registrer ditt produkt på www.Toro.com.
Oversettelse av originalen (NO)

CE

3422-442 B

Dette produktet er i samsvar med alle relevante europeiske direktiver. Se eget samsvarserklæringsskjema for produktet for detaljert informasjon.

Det er i strid med Californias Public Resource Code, avsnitt 4442 eller 4443, å bruke denne motoren i skogs-, busk- eller gressområder med mindre motoren er utstyrt med en fungerende gnistfanger, som definert i avsnitt 4442, eller en motor som er beregnet, utstyrt og vedlikeholdt for å unngå brann.

Den vedlagte brukerhåndboken for motoren inneholder informasjon om amerikanske miljømyndigheters (EPA) og Californias utslippskontrollreguleringer for utslippssystemer, vedlikehold og garanti. Du kan bestille nye brukerhåndbøker fra motorprodusenten.

⚠ ADVARSEL

CALIFORNIA
Proposition 65-advarsel

Staten California kjenner til at motoreksosen fra dette produktet inneholder kjemikalier som kan forårsake kreft, fosterskader eller skade forplantningsevnen på andre måter.

Batteriklemmer og -poler og tilknyttet tilbehør inneholder bly og blysammensetninger. Dette er kjemikalier som kan forårsake kreft og forplantningsskader. Vask hendene etter håndtering.

Bruk av dette produktet kan forårsake eksponering for kjemikalier som staten California vet forårsaker kreft, fødselsdefekter eller annen forplantningsskade.

Innledning

Maskinen er en gressklipper med spolekniver som er beregnet for bruk av profesjonelle, innleide operatører i kommersielle applikasjoner. Den er hovedsakelig beregnet på å klippe gress på godt vedlikeholdte plener.

Les denne håndboken nøye, slik at du lærer å bruke og vedlikeholde produktet på riktig måte og unngår person- eller produktskade. Du har ansvar for å bruke produktet på en riktig og sikker måte.

Se www.Exmark.com for mer informasjon, inkludert sikkerhetstips, treningsmateriell, informasjon om tilbehør, hjelp med å finne en forhandler eller å registrere et produkt.

Hvis maskinen må repareres eller du trenger originale Toro-deler eller mer informasjon, kan du kontakte en autorisert Toro-forhandler. Ha modell- og serienummer for hånden når du tar kontakt. Figur 1 identifiserer plasseringen av modell- og serienummer på produktet. Skriv inn numrene i tilhørende felt.

Viktig: **Du kan skanne QR-koden på serienummermerket (hvis det finnes) med den mobile enheten for å få tilgang til garantien, deler og annen produktinformasjon.**

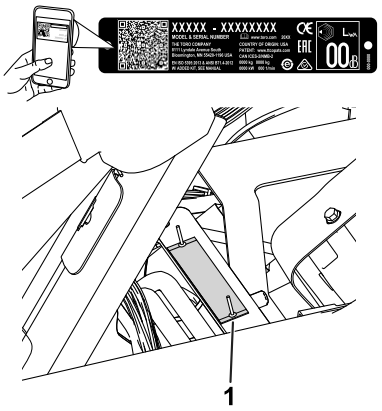

g233264

Figur 1

1. Plassering av modell- og serienummer – løft setet og finn serienummerplaten

Modellnr. _____

Serienr. _____

Denne brukerhåndboken identifiserer mulige farer, og markerer sikkerhetsbeskjeder gjennom sikkerhetsvarslingssymbolet (Figur 2) som varsler om en fare som kan føre til alvorlige skader eller dødsfall hvis du ikke følger de anbefalte forholdsreglene.

© 2018—The Toro® Company
8111 Lyndale Avenue South
Bloomington, MN 55420

Kontakt oss på www.Toro.com.
Trykt i USA
Med enerett

g000502

Figur 2

Sikkerhetsvarselssymbol

I tillegg brukes to ord for å utheve informasjon. **Viktig** gjør oppmerksom på spesiell mekanisk informasjon og **Obs** henviser til generell informasjon som er verdt å huske.

Innhold

Sikkerhet 4
Generell sikkerhet 4
Sikkerhets- og instruksjonsmerker 5
Montering 9
1 Montere veltebøylen 10
2 Montere setet 10
3 Montere rattet 10
4 Aktivere og lade batteriet 11
5 Montere oljekjøleren 12
6 Montere gresskurvkrokene 12
7 Installere klippeenhetene 13
8 Legge på vekt bak 13
9 Montere CE-merkene 13
10 Redusere trykket i dekkene 13
11 Kjøre inn bremsene 13
Oversikt over produktet 14
Kontroller 14
Spesifikasjoner 18
Tilbehør 18
Før bruk 19
Sikkerhet før bruk 19
Drivstoffspesifikasjon 19
Fylle tanken 19
Utføre daglig vedlikehold 20
Under bruk 20
Sikkerhet under drift 20
Kjøre inn maskinen 21
Starte motoren 21
Kontrollere maskinen når du har startet motoren 22
Slå av motoren 22
Sjekke sikkerhetssperresystemet 22
Kjøre maskinen uten å klippe 23
Klippe greenen 23
Etter bruk 25
Sikkerhet etter bruk 25
Kontrollere og rengjøre gressklipperen etter bruk 25
Transportere maskinen 26
Taue maskinen 26
Vedlikehold 27
Anbefalt vedlikeholdsplan 27
Kontrolliste for daglig vedlikehold 28
Forberedelse for vedlikehold 29
Sikkerhet ved vedlikehold 29
Vedlikehold av motor 29
Motorsikkerhet 29
Overhale luftrenseren 29
Kontrollere motoroljen 30
Skifte tennpluggene 31
Vedlikehold av drivstoffsystem 31
Skifte drivstoffilteret 31
Kontrollere drivstoffslangene og -koblingene 31
Vedlikehold av elektrisk system 32
Sikkerhet for elektrisk system 32
Vedlikeholde batteriet 32
Finne sikringene 32
Vedlikehold av drivsystem 33
Kontrollere trykket i dekkene 33
Kontrollere at hjulmutterne er strammet til 33
Justere frigiret 33
Justere transporthastigheten 33
Justere klippehastigheten 34
Vedlikehold av bremser 35
Kjøre inn bremsene 35
Justere bremsene 35
Vedlikehold av hydraulisk system 35
Sikkerhet for hydraulikksystem 35
Service i forbindelse med hydraulikkvæske 35
Kontrollere hydraulikkledningene og -slangene 38
Kontrollere lekkasjesystemet 38
Vedlikehold av klippeenheten 40
Knivsikkerhet 40
Montering og fjerning av klippeenhetene 40
Kontrollere berøringen mellom spolen og motstålet 42
Stille inn spolehastigheten 42
Slipe spolene 43
Diagnostikksystem 44
Diagnostisering av serviceindikatoren 44
Lagring 44

Sikkerhet

Denne maskinen er designet i henhold til EN ISO-standard 5395:2013 og ANSI-standard B71.4-2017, og overholder disse standardene når du fullfører konfigureringen og monterer setet, veltebøylen og det passende vektsettet.

Generell sikkerhet

Dette produktet kan amputere hender og føtter og slynge gjenstander opp i luften.

Hvis du bruker dette produktet til andre formål enn det er beregnet på, kan du utsette deg selv eller andre for fare.

- Les og forstå innholdet i denne *brukerhåndboken* før du starter motoren.
- Vær alltid fokusert på oppgaven når du bruker maskinen. Ikke delta i aktiviteter som forårsaker distraksjoner, da dette kan føre til personskade eller materiell skade.
- Hold hender og føtter borte fra roterende deler på maskinen.
- Bruk aldri maskinen uten at alle verneplater og andre sikkerhetsanordninger sitter på plass og fungerer.
- Hold deg unna alle åpninger på utløpssjakten.
- Hold barn, tilskuere og dyr borte fra arbeidsområdet. La aldri barn få bruke maskinen.
- Slå av motoren, ta ut nøkkelen (hvis utstyrt med dette), vent til alle bevegelige deler har stoppet og la maskinen kjøle seg ned for du justerer, reparerer, rengjør eller setter maskinen til oppbevaring.

Feilaktig bruk og vedlikehold av maskinen kan føre til personskade. For å redusere muligheten for skader bør du følge disse sikkerhetsinstruksjonene og alltid være oppmerksom på sikkerhetsalarmsymbolet (figur X) som betyr Forsiktig, Advarsel eller Fare – personsikkerhetsinstruks. Hvis ikke disse instruksjonene tas hensyn til, kan dette føre til at noen blir alvorlig skadet eller drept.

Sikkerhets- og instruksjonsmerker

Sikkerhetsmerker og instruksjoner er lett synlige for føreren og er plassert i nærheten av alle områder som representerer en potensiell fare. Bytt ut alle merker som er ødelagte eller mangler.

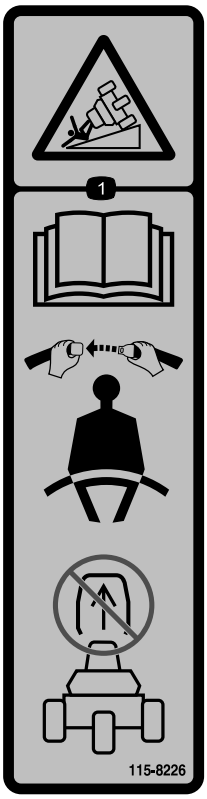

decal115-8226

115-8226

1. Veltefare – les *brukerhåndboken*, bruk alltid sikkerhetsbelte og ikke fjern veltebeskyttelsen (ROPS).

decal133-8062

133-8062

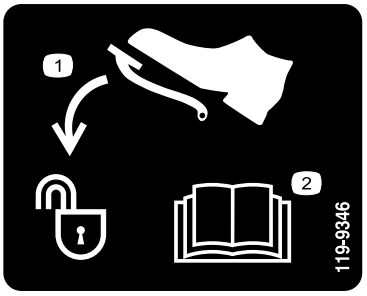

decal119-9346

119-9346

1. Trykk ned pedalen for å låse opp.
2. Les *brukerhåndboken* for ytterligere informasjon.

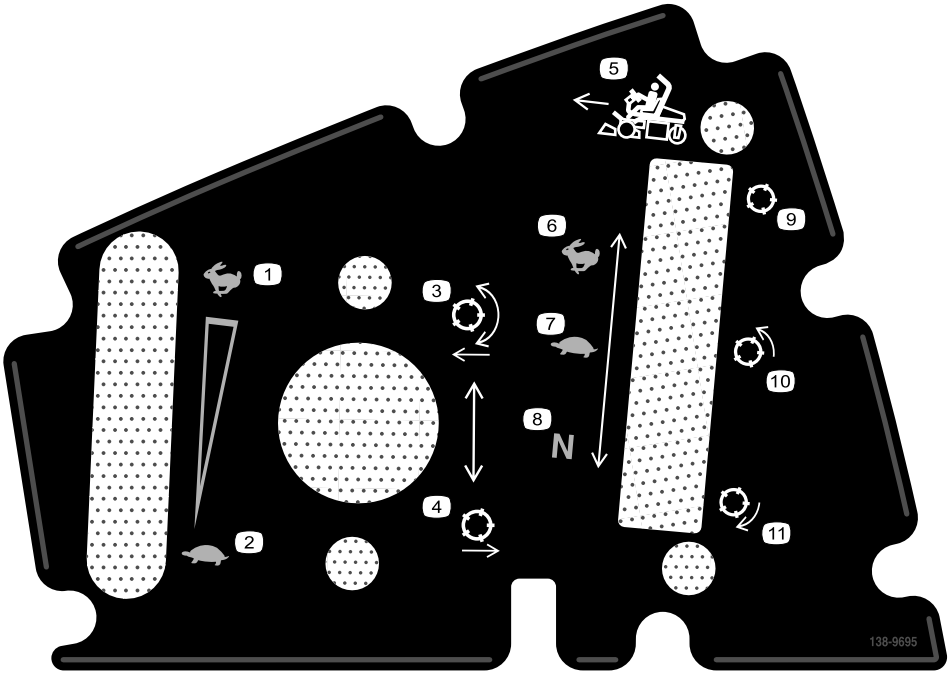

decal138-9695

138-9695

1. Motorhastighet – hurtig
2. Motorhastighet – sakte
3. Senk og koble til spolene.
4. Hev og koble fra spolene.
5. Spolehastighet – hurtig
6. Spolehastighet – sakte
7. Spolehastighet – nøytral
8. Spole – transport
9. Spole – klipping
10. Spole – sliping
11. Flytt forover.

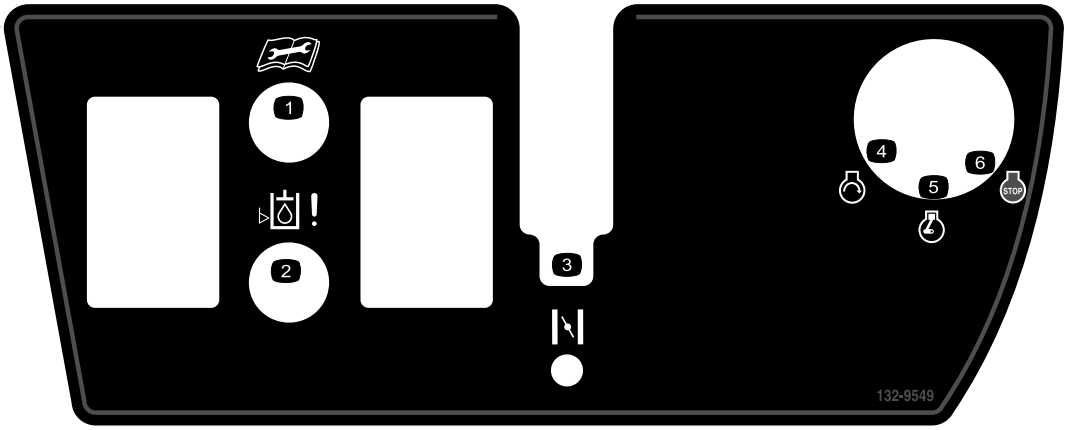

decal132-9549

132-9549

1. Les *brukerhåndboken* før service eller vedlikehold.
2. Hydraulikkvæskenivå
3. Choke
4. Motor – start
5. Motor – kjør
6. Motor – stopp

Batterisymboler

Noen av eller alle disse symbolene finnes på ditt batteri.

1. Eksplosjonsfare
2. Ingen bål, åpne flammer eller røyk
3. Kaustisk væske/fare for brannsår
4. Bruk vernebriller.
5. Les *Brukerhåndboken*.
6. Hold andre på trygg avstand fra batteriet.
7. Bruk vernebriller – eksplosive gasser kan forårsake blindhet og andre personskader.
8. Batterisyre kan forårsake blindhet og alvorlige brannskader.
9. Skyll straks øynene med vann og søk legehjelp.
10. Inneholder bly – må ikke kastes

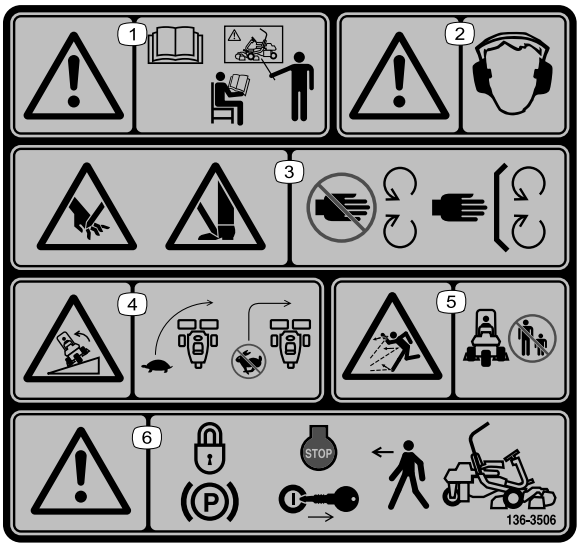

decal136-8506

136-8506

1. Advarsel – les *brukerhåndboken* og motta opplæring før bruk av maskinen.
2. Advarsel – bruk hørselsvern.
3. Fare for kutting/lemlesting av hender eller føtter – hold alle skydd og verneplater på plass.
4. Veltefare – senk hastigheten før du kjører inn i en sving.
5. Fare for at gjenstander slynges gjennom luften – sørg for at personer i nærheten holder trygg avstand fra maskinen.
6. Advarsel – sett på parkeringsbremsen, stopp motoren, og ta nøkkelen ut av tenningen før du forlater maskinen.

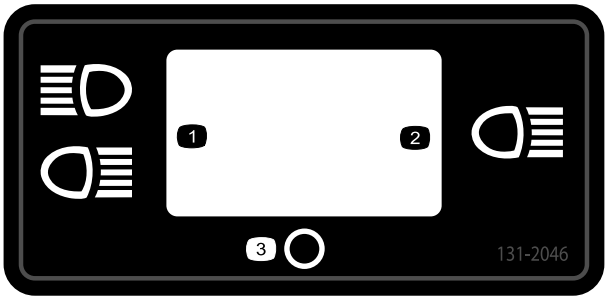

decal131-2046

131-2046

1. To lys
2. Ett lys
3. Av

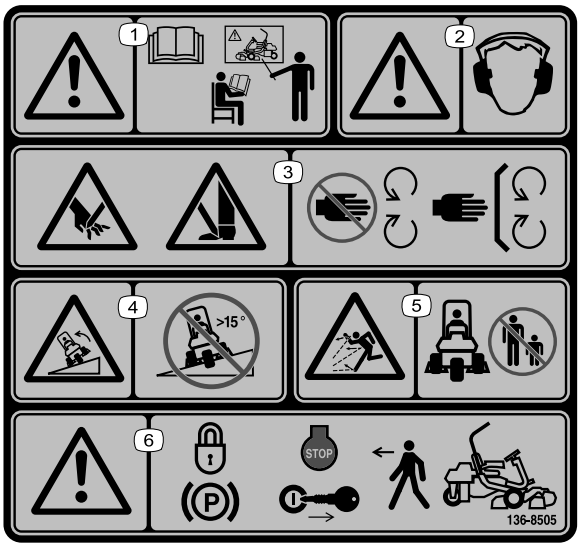

decal136-8505

136-8505

Erstatter merke 136-8506 for CE-maskiner

Merk: Denne maskinen samsvarer med bransjestandard for stabilitet i statiske side- og langsgående tester med maks. anbefalt skråning som er angitt på merket. Les instruksjonene for bruk av maskinen i skråninger og under forholdene hvor du har tenkt å bruke maskinen i *brukerhåndboken*, for å avgjøre om du kan bruke maskinen under forholdene på dagen og stedet. Endringer i terreng kan føre til endringer ved bruk av maskinen i skråninger. Hvis det lar seg gjøre, hold klippeenhetene senket til bakken mens du bruker maskinen i skråninger. Hvis du hever klippeenhetene mens du kjører i skråninger, kan det føre til at maskinen blir ustabil.

1. Advarsel – les *brukerhåndboken* og motta opplæring før bruk av maskinen.
2. Advarsel – bruk hørselsvern.
3. Fare for å kutte/lemleste hender og føtter, gressklipperkniv – hold trygg avstand fra bevegelige deler og hold alle skydd og vern på plass.
4. Veltfare: Ikke kjør på tvers i skråninger med mer enn 15 graders helling.
5. Fare for at gjenstander slynges gjennom luften – hold personer på trygg avstand fra maskinen.
6. Advarsel – sett på parkeringsbremsen, stopp motoren, og ta nøkkelen ut av tenningen før du forlater maskinen.

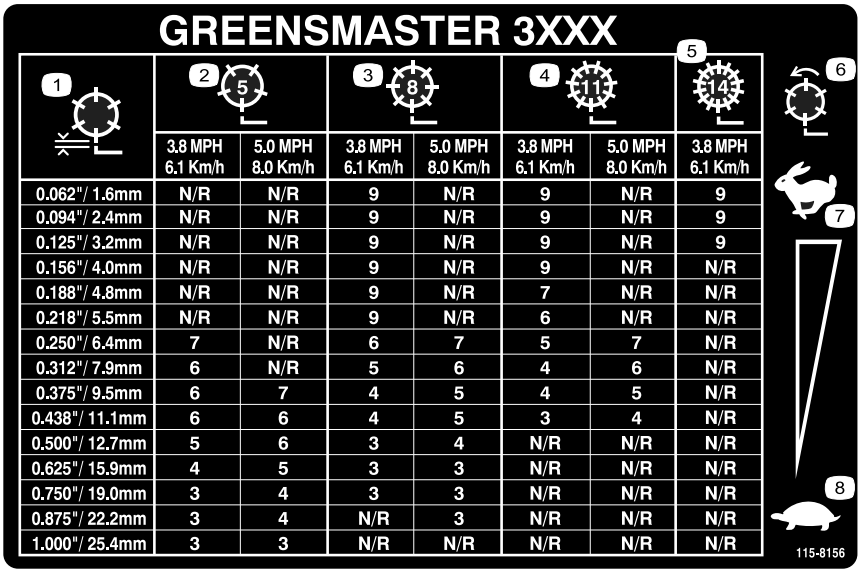

GREENSMASTER 3XXX

1	2 (5)		3 (8)		4 (11)		5 (14)
	3.8 MPH 6.1 Km/h	5.0 MPH 8.0 Km/h	3.8 MPH 6.1 Km/h	5.0 MPH 8.0 Km/h	3.8 MPH 6.1 Km/h	5.0 MPH 8.0 Km/h	3.8 MPH 6.1 Km/h
0.062"/ 1.6mm	N/R	N/R	9	N/R	9	N/R	9
0.094"/ 2.4mm	N/R	N/R	9	N/R	9	N/R	9
0.125"/ 3.2mm	N/R	N/R	9	N/R	9	N/R	9
0.156"/ 4.0mm	N/R	N/R	9	N/R	9	N/R	N/R
0.188"/ 4.8mm	N/R	N/R	9	N/R	7	N/R	N/R
0.218"/ 5.5mm	N/R	N/R	9	N/R	6	N/R	N/R
0.250"/ 6.4mm	7	N/R	6	7	5	7	N/R
0.312"/ 7.9mm	6	N/R	5	6	4	6	N/R
0.375"/ 9.5mm	6	7	4	5	4	5	N/R
0.438"/ 11.1mm	6	6	4	5	3	4	N/R
0.500"/ 12.7mm	5	6	3	4	N/R	N/R	N/R
0.625"/ 15.9mm	4	5	3	3	N/R	N/R	N/R
0.750"/ 19.0mm	3	4	3	3	N/R	N/R	N/R
0.875"/ 22.2mm	3	4	N/R	3	N/R	N/R	N/R
1.000"/ 25.4mm	3	3	N/R	N/R	N/R	N/R	N/R

decal115-8156

115-8156

1. Spolehøyde
2. Klippeenhet med 5 kniver
3. Klippeenhet med 8 kniver
4. Klippeenhet med 11 kniver
5. Klippeenhet med 14 kniver
6. Spolehastighet
7. Hurtig
8. Sakte

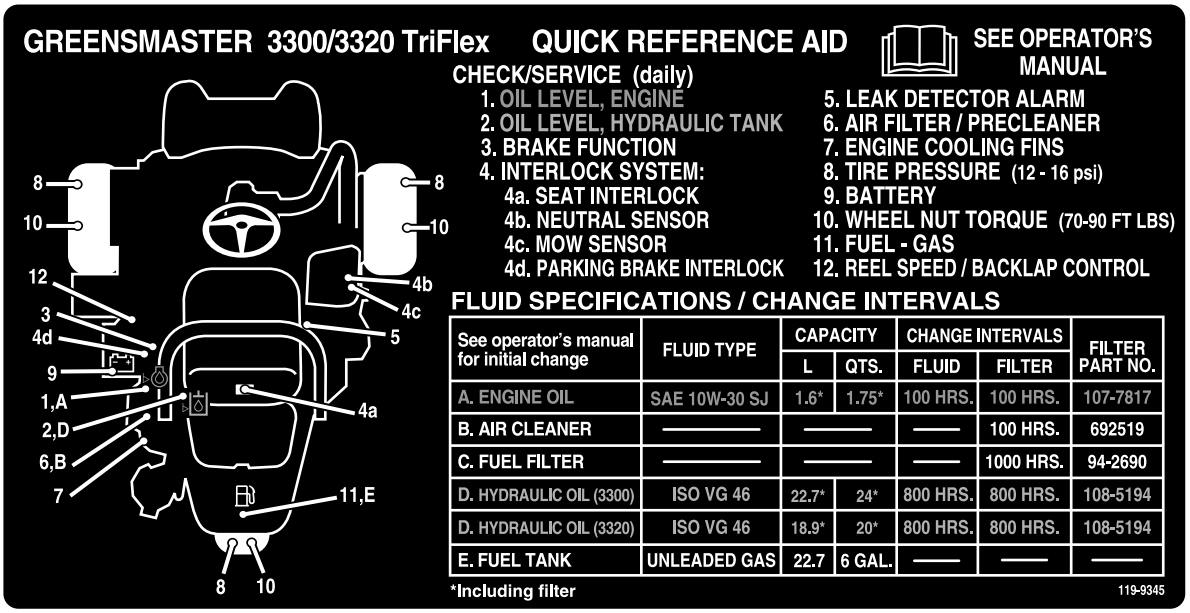

GREENSMASTER 3300/3320 TriFlex QUICK REFERENCE AID

SEE OPERATOR'S MANUAL

CHECK/SERVICE (daily)

1. OIL LEVEL, ENGINE
2. OIL LEVEL, HYDRAULIC TANK
3. BRAKE FUNCTION
4. INTERLOCK SYSTEM:
   - 4a. SEAT INTERLOCK
   - 4b. NEUTRAL SENSOR
   - 4c. MOW SENSOR
   - 4d. PARKING BRAKE INTERLOCK
5. LEAK DETECTOR ALARM
6. AIR FILTER / PRECLEANER
7. ENGINE COOLING FINS
8. TIRE PRESSURE (12 - 16 psi)
9. BATTERY
10. WHEEL NUT TORQUE (70-90 FT LBS)
11. FUEL - GAS
12. REEL SPEED / BACKLAP CONTROL

FLUID SPECIFICATIONS / CHANGE INTERVALS

See operator's manual for initial change	FLUID TYPE	CAPACITY		CHANGE INTERVALS		FILTER PART NO.
		L	QTS.	FLUID	FILTER	
A. ENGINE OIL	SAE 10W-30 SJ	1.6*	1.75*	100 HRS.	100 HRS.	107-7817
B. AIR CLEANER	—	—		—	100 HRS.	692519
C. FUEL FILTER	—	—		—	1000 HRS.	94-2690
D. HYDRAULIC OIL (3300)	ISO VG 46	22.7*	24*	800 HRS.	800 HRS.	108-5194
D. HYDRAULIC OIL (3320)	ISO VG 46	18.9*	20*	800 HRS.	800 HRS.	108-5194
E. FUEL TANK	UNLEADED GAS	22.7	6 GAL.	—	—	—

*Including filter

decal119-9345

119-9345

Montering

Løse deler

Bruk diagrammet nedenfor som en sjekkliste for å kontrollere at alle delene er sendt.

Prosedyre	Beskrivelse	Ant.	Bruk
1	Veltebøyle Bolt (½ x 3¾ tomme) Flensmutter (½")	1 4 4	Montere veltebøylen.
2	Sete Ledningssats for sete	1 1	Montere setet på setebasen.
3	Ratt Låsemutter 1½ tomme Skive Rattdeksel	1 1 1 1	Montere rattet.
4	Ingen deler er nødvendige	–	Aktivere og lade batteriet.
5	Oljekjølersett – trekkenhet i Greensmaster 3300-serien (delenr. 119-1691 [kjøpes separat])	–	Montere den valgfrie oljekjøleren.
6	Gresskurvkrok Flensbolter	6 12	Montere gresskurvkrokene.
7	Styrestag Klippeenhet (fås fra en autorisert Toro-forhandler) Gresskurv	1 3 3	Installere klippeenhetene.
8	Vektsett (delenr. 119-7129) – selges separat	1	Legge på vekt bak.
9	Varselmerke (delenr. 136-8505) CE-merke	1 1	Montere CE-merkene (om nødvendig).
10	Ingen deler er nødvendige	–	Redusere trykket i dekkene.
11	Ingen deler er nødvendige	–	Kjøre inn bremsene.

Media og ekstradeler

Beskrivelse	Ant.	Bruk
Brukerhåndbok	1	Les den før du tar maskinen i bruk.
Brukerhåndbok for motoren	1	Bruk den som referanse for motorinformasjon.
Samsvarserklæring Støysertifikat	1 1	For CE-samsvar
Tenningsnøkler	2	Starte motoren.

1

Montere veltebøylen

Deler som er nødvendige for dette trinnet:

1	Veltebøyle
4	Bolt (½ x 3¾ tomme)
4	Flensmutter (½")

Prosedyre

1. Fjern den øverste kassestøtten fra kassen.
2. Ta veltebøylen ut av kassen.
3. Bruk fire bolter (½ x 3¾ tommer) og fire flensmuttere (½ tomme) for å montere veltebøylen i veltebeskyttelsesbrakettene på hver side av maskinen, som vist i Figur 3.

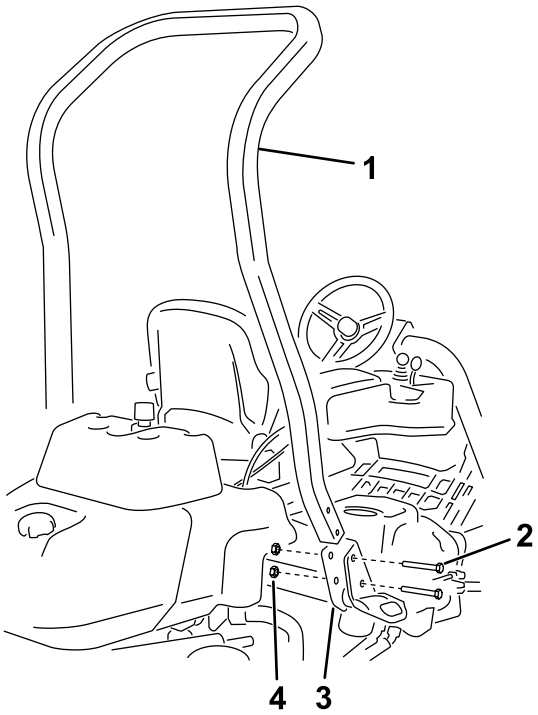

Figur 3

1. Veltebøyle
2. Bolt (½ x 3¾ tomme)
3. Veltebeskyttelsesbrakett
4. Flensmutter (½ tomme)

4. Stram til festene med et moment på 136–149 N·m.

2

Montere setet

Deler som er nødvendige for dette trinnet:

1	Sete
1	Ledningssats for sete

Prosedyre

Merk: Monter setet i det fremre settet med festehull for å få 7,6 cm ekstra i fremoverjusteringen, eller i det bakre settet med festehull for å få 7,6 cm ekstra i bakoverjusteringen.

1. Fjern og kast de franske treskruene som fester seteskinnene og klipp transportstroppene.
2. Fjern de fire boltene (5/16 x ¾ tomme) og skivene fra transportbraketten og kast braketten.
3. Fest setet til setefoten med de fire boltene og skivene du fjernet tidligere (Figur 4).

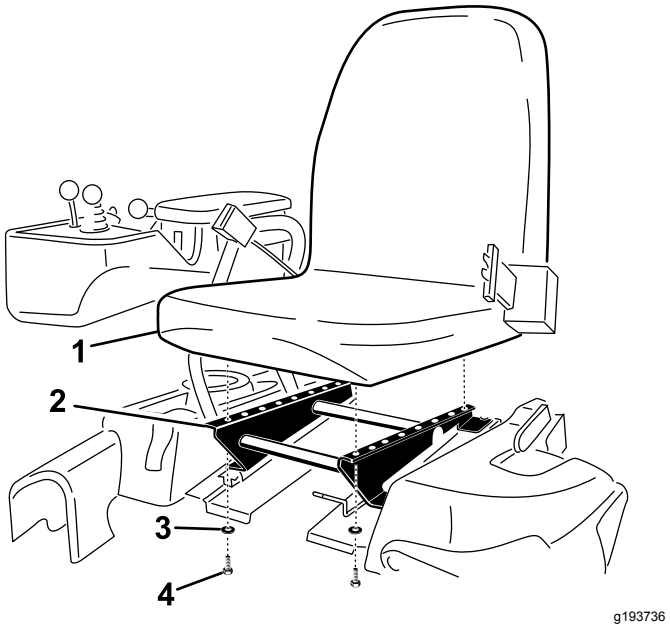

Figur 4

1. Sete
2. Setebase
3. Skive
4. Bolt (5/16 x ¾ tomme)

4. Koble den åpne koblingen i hovedledningssatsen til høyre for setet til ledningssatsen som fulgte med setet.
5. Før seteledningssatsen rundt seteskinnene og sørg for at den ikke vil bli klemt når du flytter setet. Koble den til porten nederst i setet.

3

Montere rattet

Deler som er nødvendige for dette trinnet:

1	Ratt
1	Låsemutter 1½ tomme
1	Skive
1	Rattdeksel

Prosedyre

1. Før rattet på rattstangen (Figur 5).

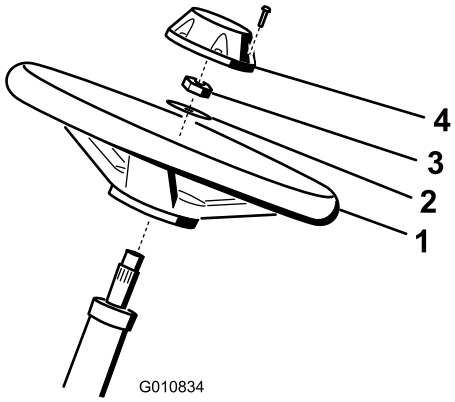

g010834

Figur 5

1. Ratt
2. Skive
3. Låsemutter
4. Lokk

2. Før skiven på rattstangen (Figur 5).
3. Fest rattet til stangen med en låsemutter og stram den til med et moment på 27–35 N·m (Figur 5).
4. Sett lokket på rattet, og fest med seks bolter (Figur 5).

4

Aktivere og lade batteriet

Ingen deler er nødvendige

Prosedyre

Bruk i første omgang kun elektrolytt (egenvekt på 1,265) for å fylle batteriet.

⚠ ADVARSEL

Batteripolene eller metallverktøy kan kortslutte mot metallkomponenter og forårsake gnister. Gnistene kan føre til at batterigassene eksploderer, noe som kan forårsake personskade.

- **Når du fjerner eller monterer batteriet, må du passe på at batteripolene ikke berører metalldeler på maskinen.**
- **La ikke metallverktøy kortslutte mellom batteripolene og metalldeler på maskinen.**

1. Fjern festene og batteriklemmen, og løft ut batteriet.

   Viktig: **Prøv ikke å tilsette elektrolytt mens batteriet er i maskinen. Du kan komme til å søle, og forårsake korrosjon.**

2. Rengjør toppen av batteriet og fjern utluftingshettene (Figur 6).

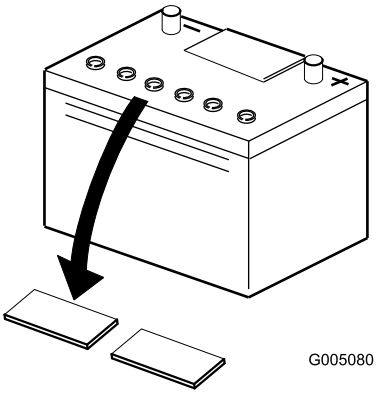

g005080

Figur 6

3. Fyll hver celle forsiktig med elektrolytt til platene er dekket med ca. 6 mm væske (Figur 7).

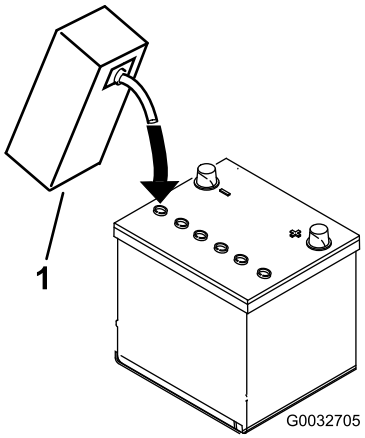

g032705

Figur 7

1. Elektrolytt

4. La elektrolytten trekke inn i platene i ca. 20–30 minutter. Etterfyll etter behov for å holde elektrolyttnivået på ca. 6 mm fra bunnen av påfyllingsbrønnen (Figur 7).
5. Koble en batterilader på 2–4 A til batteripolene. Lad batteriet i to timer ved 4 A eller i fire timer ved 2 A til den spesifikke egenvekten er 1,250 eller høyere og temperaturen er minst 16 °C med fri gassutvikling i alle cellene.

⚠ ADVARSEL

Når batteriet lades, utvikles det gasser som kan eksplodere.

Røyk aldri i nærheten av batteriet og hold gnister og åpen ild borte fra batteriet.

Viktig: **Du kan redusere batteriets levetid hvis du ikke lader opp batteriet i minst den tiden som er angitt ovenfor.**

6. Når batteriet er oppladet, kobler du laderen fra strømuttaket og batteripolene.

   Merk: Etter at batteriet har blitt aktivert, tilsett kun destillert vann for å erstatte normalt tap, selv om vedlikeholdsfrie batterier ikke skal kreve vann under normale driftsforhold.

   Viktig: **Hvis man ikke aktiverer batteriet på korrekt måte, kan dette føres til batteriet avgir store mengder gass og/eller ødelegges tidligere enn ellers.**
7. Installer utluftingshettene.
8. Plasser batteriet i batteriholderen, og fest den med batteriklemmen og festene som ble fjernet tidligere.
9. Koble den positive kabelen (rød) til den positive (+) polen og den negative kabelen (svart) til den negative (-) polen, og fest dem med bolter og mutre (Figur 8). Skyv gummihetten over den positive polen for å hindre muligheten for kortslutning.

⚠ ADVARSEL

Feilkobling av batterikabler kan skade traktoren og kablene samt forårsake gnister. Gnistene kan føre til at batterigassene eksploderer, noe som kan forårsake personskade.

- **Koble alltid fra den negative (svarte) batterikabelen før du kobler fra den positive (røde) kabelen.**
- **Koble alltid til den positive (røde) batterikabelen før du setter på den negative (svarte) kabelen.**

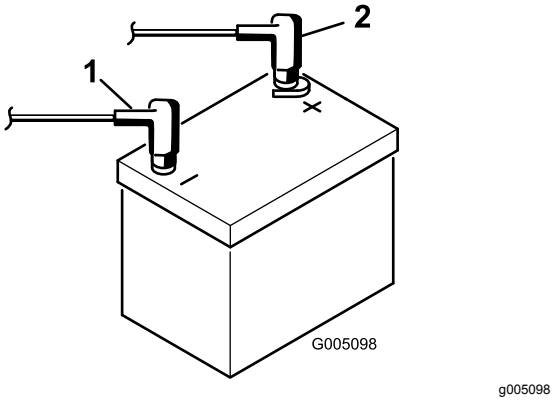

Figur 8

1. Negativ (-)
2. Positiv (+)

5

Montere oljekjøleren

Valgfri

Deler som er nødvendige for dette trinnet:

–	Oljekjølersett – trekkenhet i Greensmaster 3300-serien (delenr. 119-1691 [kjøpes separat])

Prosedyre

Monter det valgfrie hydraulikkoljekjølersettet (delenr. 119-1691) hvis maskinen skal brukes i varmt klima der omgivelsestemperaturene ligger over 29 °C, eller ved stor belastning (klipping utenfor green, som fairwayer eller vertikalklipping).

6

Montere gresskurvkrokene

Deler som er nødvendige for dette trinnet:

6	Gresskurvkrok
12	Flensbolter

Prosedyre

Monter seks gresskurvkroker på endene av hjulopphengsarmbøylene ved bruk av tolv flensbolter (Figur 9).

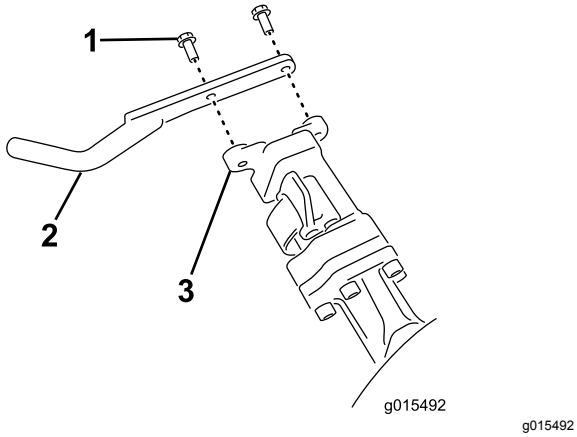

g015492

Figur 9

1. Flensbolt
2. Gresskurvkrok
3. Hjulopphengsarmbøyle

7

Installere klippeenhetene

Deler som er nødvendige for dette trinnet:

1	Styrestag
3	Klippeenhet (fås fra en autorisert Toro-forhandler)
3	Gresskurv

Prosedyre

1. Klargjør klippeenhetene for montering. Se *brukerhåndboken* til klippeenheten din.
2. Påfør smørefett på innsiden av drivkoblingen.
3. Monter klippeenhetene. Se Montere klippeenhetene (side 40).

8

Legge på vekt bak

Deler som er nødvendige for dette trinnet:

1	Vektsett (delnr. 119-7129) – selges separat

Prosedyre

Denne maskinen overholder ANSI-standard B71.4-2017 og EN ISO-standard 5395:2013 ved montering av vektsettet (delnr. 119-7129).

9

Montere CE-merkene

Deler som er nødvendige for dette trinnet:

1	Varselmerke (delnr. 136-8505)
1	CE-merke

Prosedyre

Hvis du bruker denne maskinen i et land som samsvarer med CE-standardene, utfør følgende trinn etter at du har montert skyddsettet til maskinen:

- Fest CE-varselmerket (delnr. 136-8505) over det eksisterende varselmerket (delnr. 136-8506).
- Monter CE-merket til rammen under forsiden av setet (Figur 10).

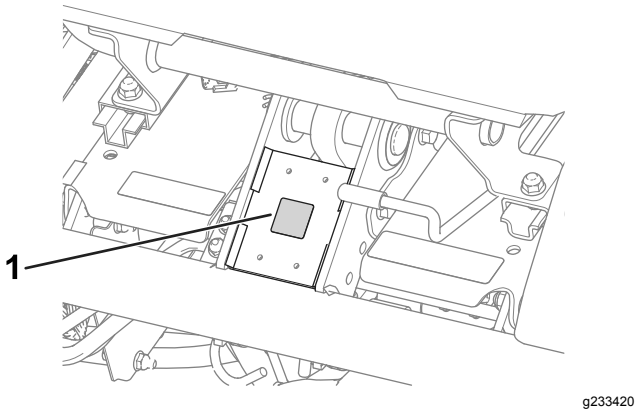

Figur 10

1. CE-merke

10

Redusere trykket i dekkene

Ingen deler er nødvendige

Prosedyre

De har fylt ekstra mye luft i dekkene på fabrikken med tanke på transporten. Reduser trykket til riktig nivå før du tar maskinen i bruk. Se Kontrollere trykket i dekkene (side 33).

11

Kjøre inn bremsene

Ingen deler er nødvendige

Prosedyre

Kjør inn bremsene. Se Kjøre inn bremsene (side 35).

Oversikt over produktet

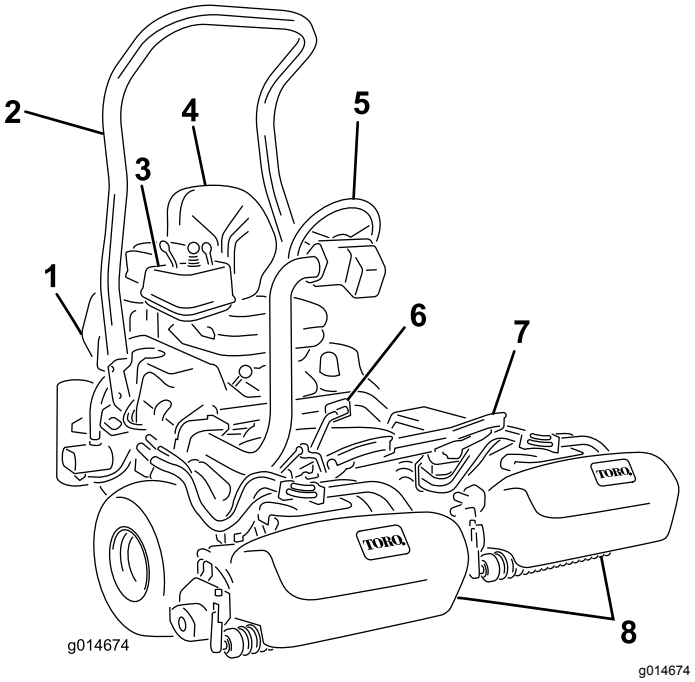

Figur 11

1. Motor
2. Veltebøyle
3. Kontrollpanel
4. Sete
5. Ratt
6. Trekkpedal
7. Fotstøtte
8. Klippeenheter

Kontroller

Trekkpedal

Trekkpedalen (Figur 12) har tre funksjoner: bevege maskinen forover, bakover og stanse maskinen. Trykk ned den øvre delen av pedalen for å kjøre fremover, og den nedre delen av pedalen for å kjøre bakover eller for å hjelpe til med å stanse opp når du kjører fremover. Sett også pedalen i fri når du vil stanse maskinen. Du må ikke hvile hælen på ryggeputen av trekkpedalen for å være komfortabel når du kjører maskinen fremover (Figur 13).

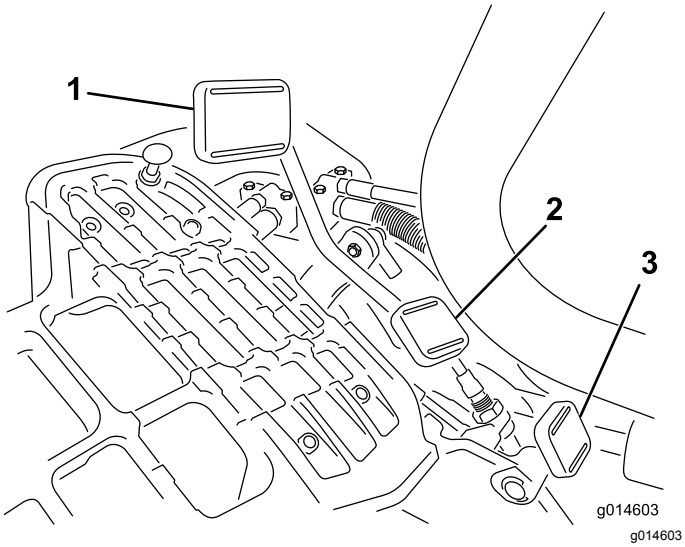

Figur 12

1. Trekkpedal – fremover
2. Trekkpedal – bakover
3. Låsepedal for styrearm

Figur 13

Bakkehastighetene er som følger:

- 3,2–8 km/t for klippehastighet fremover
- 16 km/t maksimal transporthastighet
- 4,0 km/t revershastighet

Låsepedal for styrearm

Trykk ned pedalen (Figur 12), hev eller senk styrearmen til et behagelig nivå, og slipp deretter pedalen for å låse armen.

Gasspak

Bruk gasspaken (Figur 14) til å styre motorhastigheten. Flytt gasspaken mot HURTIG-stillingen for å øke motorhastigheten, og flytt den mot SAKTE-stillingen for å redusere motorhastigheten.

Merk: Du kan ikke stoppe motoren ved bruk av gasspaken.

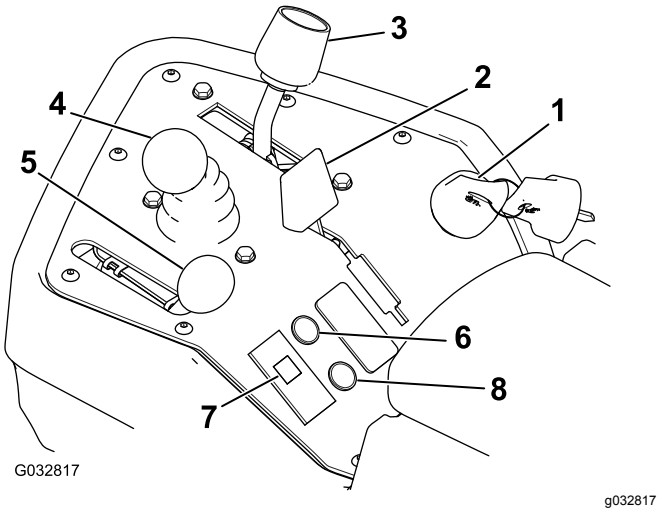

Figur 14

1. Tenningsbryter
2. Chokespak
3. Kontrollspak
4. Kontroll for heving/senking av klippeenheten
5. Gasspak
6. Indikatorlampe for service
7. Indikatorlampe for motoroljetrykk
8. Indikatorlampe for lekkasje

Chokespak

For å starte en kald motor må du lukke forgasserens choke ved å skyve chokekontrollen fremover (Figur 14) til LUKKET-stillingen. Når motoren er i gang, regulerer du chokespaken slik at motoren går jevnt. Åpne choken ved å dra den bakover til ÅPEN-stillingen så snart som mulig. En varm motor trenger lite eller ingen choke.

Kontroll for heving/senking av klippeenheten

Hvis du flytter kontrollen (Figur 14) fremover mens maskinen klipper, senkes klippeenhetene og spolene aktiveres. Trekk spaken bakover for å stanse spolene og heve klippeenhetene. Hvis du vil stanse spolene uten å heve klippeenhetene, trekker du spaken raskt bakover for så å slippe den. Du kan starte spolene ved å flytte kontrollen fremover.

Styrespak

Styrespaken (Figur 14) har to trekkvalg samt en NØYTRAL-stilling. Det er tillatt å skifte fra klipping til transport eller omvendt (ikke til nøytral) mens maskinen er i bevegelse. Dette vil ikke forårsake skade.

- BAKRE stilling – nøytral stilling, bruk når du sliper spolene
- MIDTRE – bruk når du klipper gress
- FREMRE – bruk når du kjører maskinen mellom jobbsteder

Tenningsbryter

Sett nøkkelen i bryteren (Figur 14), og vri den med klokken mot START-stillingen for å starte motoren. Slipp nøkkelen så snart motoren starter. Nøkkelen flytter seg til PÅ-stillingen. Stopp motoren ved å vri nøkkelen mot klokken til STOPP-stillingen.

Indikatorlampe for motoroljetrykk

Indikatorlampen (Figur 14) lyser når oljetrykket i motoren synker til under et sikkert nivå.

Indikatorlampe

Indikatorlampen (Figur 14) lyser når maskinsensorene oppdager en feil på ett av maskinens systemer. Stopp arbeidet ditt hvis denne lampen tennes, og kjør til et trygt sted der du eller en tekniker kan undersøke problemet. Se Diagnostisering av serviceindikatoren (side 44) for mer informasjon om å undersøke systemfeil ved bruk av indikatorlampen.

Indikatorlampe for lekkasje

Denne lampen lyser og en alarm aktiveres hvis hydraulikkvæskenivået synker i beholderen. Se Bruke lekkasjedetektoren (side 39) og Kontrollere nivået på den hydrauliske væsken (side 36).

Timeteller

Timetelleren (Figur 15) viser totalt antall timer maskinen har blitt brukt. Den starter når du roterer tenningsbryteren til PÅ-stilling.

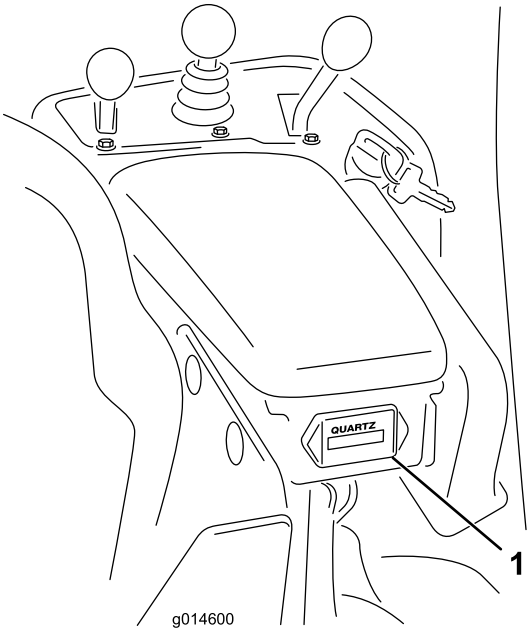

g014600

Figur 15

1. Timeteller

Parkeringsbremsespak

Trekk i bremsespaken (Figur 16) for å koble inn parkeringsbremsen. Frakoble den ved å klemme utløserspaken på undersiden av bremsehåndtaket og senke det til utløst stilling. Aktiver alltid parkeringsbremsen når du forlater maskinen.

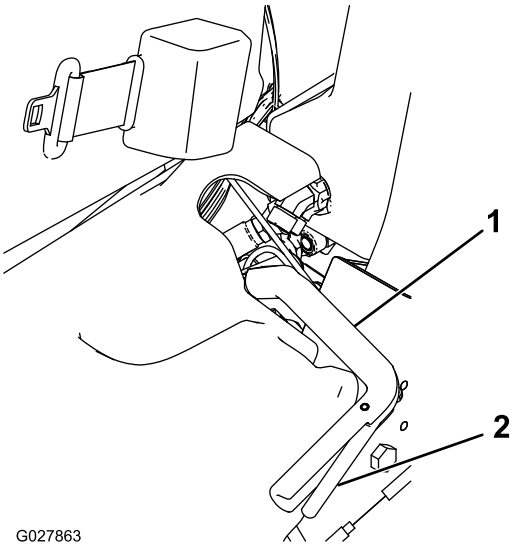

g027863

Figur 16

1. Parkeringsbremsespak
2. Utløserspak

Slipespak

Slipespaken sitter under plastdekselet til venstre for setet. Bruk slipespaken (Figur 17) sammen med kontrollspaken for senking og heving av klippeenheten, til å slipe spolene.

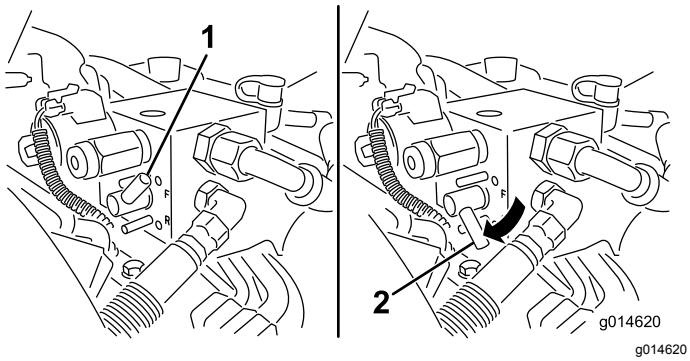

Figur 17

1. Slipespak – klippestilling
2. Slipespak – slipestilling

Spolehastighetskontroll

Spolehastighetskontrollen sitter under plastdekselet til venstre for setet. Bruk spolehastighetskontrollen (Figur 18) til å justere hastigheten på spolene.

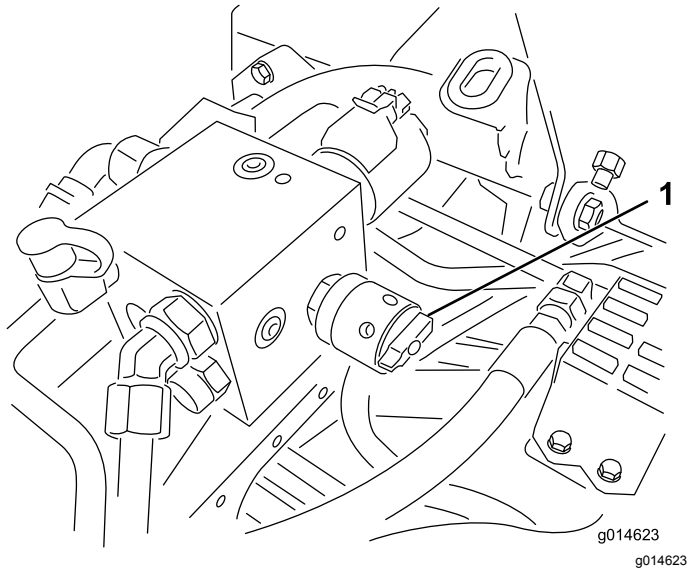

Figur 18

1. Spolehastighetskontroll

Setejusteringsspak

Setejusteringsspaken finnes foran, i venstre hjørne av setet (Figur 19), og med den kan du justere setet frem- og bakover.

Merk: Hvis du har behov for ytterligere justering av setet, kan du fjerne de fire mutterne som fester setets glideskinner til basen, og deretter flytte glideskinnene til det andre settet av monteringshull.

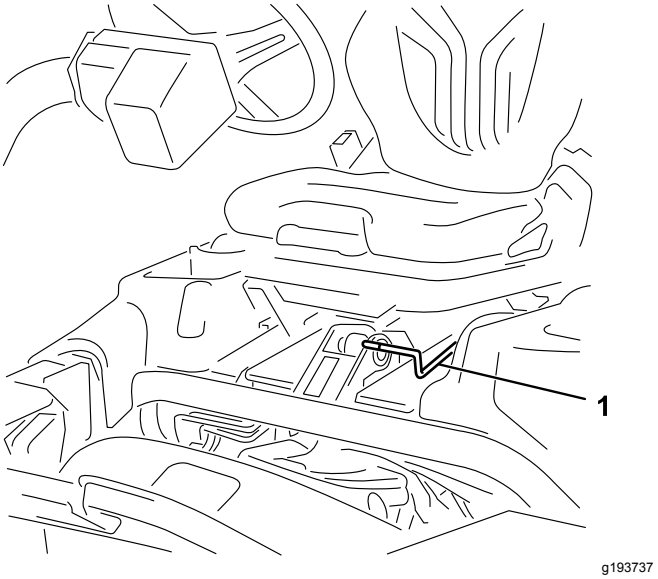

Figur 19

1. Setejusteringshåndtak

Drivstoffavstengingsventil

Steng drivstoffavstengingsventilen (Figur 20) bak setet og under drivstofftanken når du oppbevarer eller transporterer maskinen på lastebil eller tilhenger.

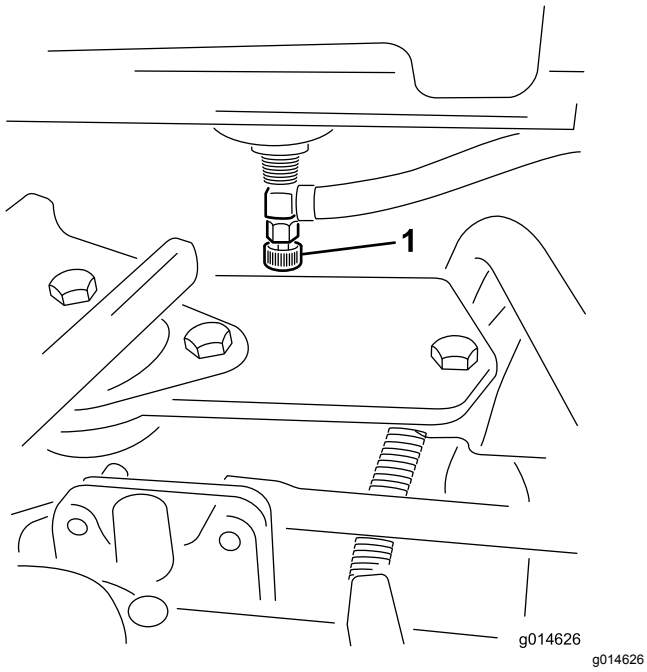

Figur 20

1. Drivstoffavstengingsventil (under drivstofftanken)

Spesifikasjoner

Merk: Spesifikasjoner og konstruksjon kan forandres uten varsel.

Klippebredde	151 cm
Hjulets slitebane	128 cm
Hjulavstand	119 cm
Total lengde (m/kurvene)	249 cm
Total bredde	179 cm
Total høyde	205 cm
Nettovekt m/spoler (åtte kniver)	633 kg

Tilbehør

Et utvalg av Toro-godkjent tilbehør som kan brukes sammen med maskinen for å forbedre og utvide dens funksjoner er tilgjengelig. Ta kontakt med en autorisert serviceforhandler eller autorisert Toro-forhandler, eller gå til www.Exmark.com for å få en liste over godkjent tilbehør og utstyr.

For å oppnå optimal ytelse og holde maskinen i sikkerhetsgodkjent stand bruker du bare ekte Toro-reservedeler og -tilbehør. Reservedeler og tilbehør som er laget av andre produsenter kan være farlige, og de kan derfor føre til at garantien blir ugyldig.

Bruk

Merk: Angi hva som er høyre og venstre side på maskinen ved å stå i normal arbeidsstilling.

Før bruk

Sikkerhet før bruk

Generell sikkerhet

- Ikke la barn eller personer som ikke er opplært, kjøre eller utføre vedlikehold på maskinen. Det kan hende at lokale forskrifter setter en aldersgrense for bruk. Eieren er ansvarlig for opplæring av alle operatører og mekanikere.
- Gjør deg kjent med sikker bruk av utstyret, driftskontrollene og sikkerhetssymbolene.
- Slå av motoren, ta ut nøkkelen (hvis utstyrt med dette), vent til alle bevegelige deler har stoppet og la maskinen kjøle seg ned for du justerer, reparerer, rengjør eller setter maskinen til oppbevaring. Lær deg å stanse maskinen og slå av motoren raskt.
- Kontroller at dødmannskontrollene, sikkerhetsbryterne og verneplatene er montert og fungerer på korrekt måte. Ikke bruk maskinen hvis disse ikke fungerer som de skal.
- Før du klipper, må du alltid undersøke maskinen for å sikre at klippeenhetene er i god stand.
- Undersøk området der du skal bruke maskinen, og fjern alle gjenstander som kan slynges ut av maskinen.

Drivstoffsikkerhet

- Vær svært forsiktig når du håndterer drivstoff. Det er brannfarlig, og dampen er eksplosiv.
- Slukk alle sigaretter, sigarer, piper og andre tennkilder.
- Bruk bare en godkjent drivstoffkanne.
- Ta aldri lokket av drivstofftanken eller fyll på drivstofftanken mens motoren går eller er varm.
- Ikke fyll eller tøm drivstofftanken i et innelukket rom.
- Oppbevar aldri maskinen eller bensinkannen i nærheten av åpen ild, gnister eller kontrollampe, som på en varmtvannstank eller andre apparater.
- Hvis du søler drivstoff, må du ikke prøve å starte motoren. Unngå alt som kan antennes, til all drivstoffdamp er forsvunnet.

Drivstoffspesifikasjon

Drivstofftankkapasitet: 26,6 liter

Anbefalt drivstoff: Blyfri bensin med oktankvalitet på 87 eller høyere (vurderingsmetode (R+M)/2))

Etanol: Bensin med opptil 10 % etanol (alkoholbensin) eller 15 % MTBE (metyltertiærbutyleter) i volum er akseptabelt. Etanol og MTBE er ikke det samme. Bensin med 15 % etanol (E15) i volum er ikke godkjent for bruk.

- **Ikke bruk bensin som inneholder mer enn 10 % etanol i volum**, som f.eks. E15 (inneholder 15 % etanol), E20 (inneholder 20 % etanol) eller E85 (inneholder opptil 85 % etanol).
- **Ikke** bruk drivstoff som inneholder metanol.
- **Ikke** oppbevar drivstoff i drivstofftanken eller i drivstoffbeholdere over vinteren, med mindre du bruker drivstoffstabilisator.
- **Ikke** bland olje i drivstoffet.
- For best resultat bør du kun bruke rent, ferskt (mindre enn 30 dager gammelt) drivstoff.
- Bruk av bensin som ikke er godkjent, kan forårsake problemer og/eller motorskade som kanskje ikke dekkes av garanti.

Viktig: **Ikke bruk andre tilsetningsstoffer i bensinen enn drivstoffstabilisator/kondisjoneringsmiddel. Ikke bruk alkoholbaserte drivstoffstabilisatorer som for eksempel etanol, metanol eller isopropanol.**

Fylle tanken

1. Rengjør rundt og ta av lokket på drivstofftanken (Figur 21 eller Figur 22).

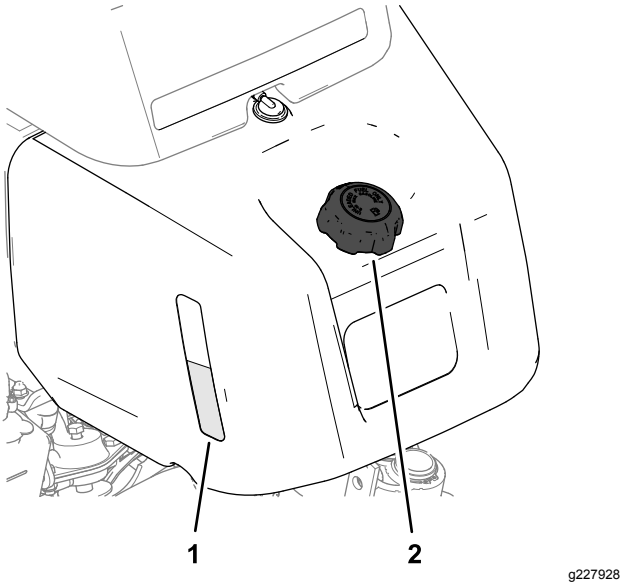

Figur 21

Maskiner med et seglass for drivstofftanken.

1. Seglass for drivstofftank
2. Drivstofftanklokk

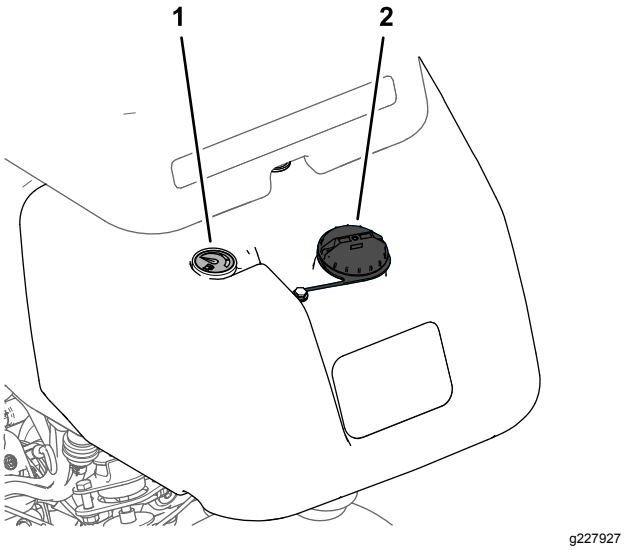

Figur 22

Maskiner med en drivstoffmåler.

1. Drivstoffmåler
2. Drivstofftanklokk

2. Fyll det spesifiserte drivstoffet på tanken helt til nivået når opp til 25 mm under bunnen av påfyllingshalsen.

   Dette tomrommet i tanken gir drivstoffet plass til å utvide seg. Se drivstoffnivået i seglasset eller drivstoffmåleren når du fyller på tanken.

   Viktig: **Tanken må ikke fylles helt opp.**

3. Sett på lokket.

   Merk: Du vil høre et klikk når lokket festes.

4. Tørk opp eventuelt drivstoffsøl.

Utføre daglig vedlikehold

Serviceintervall: For hver bruk eller daglig

Før du bruker maskinen på daglig basis må du utføre følgende prosedyrer:

- Kontroller motoroljenivået – se Kontrollere motoroljen (side 30).
- Kontroller hydraulikkvæskenivået – se Kontrollere nivået på den hydrauliske væsken (side 36).
- Kontroller kontakten mellom spole og motstål – se Kontrollere berøringen mellom spolen og motstålet (side 42).
- Kontroller dekktrykket – se Kontrollere trykket i dekkene (side 33).

Under bruk

Sikkerhet under drift

Generell sikkerhet

- Eieren/brukeren kan forhindre og er ansvarlig for ulykker som kan forårsake personskader eller materielle skader.
- Ha på deg passende klær, inkludert vernebriller, vernebukser, sklisikkert og kraftig fottøy og hørselsvern. Sett opp langt hår, ikke bruk løstsittende klær eller fritthengende smykker.
- Ikke bruk maskinen når du er syk, trett eller påvirket av alkohol eller andre rusmidler.
- Vær alltid fokusert på oppgaven når du bruker maskinen. Ikke delta i aktiviteter som forårsaker distraksjoner, da dette kan føre til personskade eller materiell skade.
- Påse at alle drivverk står i nøytral stilling, at parkeringsbremsen er aktivert og at du er i førerposisjon før du starter motoren.
- Ikke ha med passasjerer på maskinen, og hold mennesker og kjæledyr borte fra maskinen under drift.
- Bruk maskinen bare når det er god sikt, for å unngå hull eller skjulte farer.
- Unngå å klippe vått gress. Redusert veigrep kan føre til at maskinen glir.
- Hold hendene og føttene borte fra klippeenhetene. Hold deg unna åpningen på utløpssjakten til enhver tid.
- Se bak- og nedover før du rygger, slik at du ikke kjører på noen.
- Vær forsiktig når du nærmer deg hjørner, busker, trær eller annet som begrenser synsfeltet.

- Stopp klippeenhetene når du ikke klipper.
- Kjør sakte, og vær forsiktig når du svinger og krysser veier og fortau med maskinen. Overhold alltid vikeplikten.
- Koble ut drivkraften til klippeenheten og slå av motoren før du justerer klippehøyden (med mindre du kan justere den fra driftsstillingen).
- La aldri motoren gå i et lukket rom hvor eksosen ikke slipper ut.
- La aldri maskinen stå uten tilsyn når den er i gang.
- Før du forlater førersetet (inkludert for å tømme gressoppsamlerne eller rense klippeenhetene), gjør følgende:
  - Parker maskinen på en jevn flate.
  - Koble ut kraftoverføringen, og senk utstyret.
  - Sett på parkeringsbremsen.
  - Slå av motoren og ta ut nøkkelen.
  - Vent til alle bevegelige deler har stanset.

Sikkerhet for veltebeskyttelsessystem

- Ikke fjern veltebeskyttelsen fra maskinen.
- Sørg for at sikkerhetsbeltet er festet og at du kan frigjøre det raskt i nødstilfeller.
- Ha alltid på sikkerhetsbeltet.
- Kontroller nøye om det finnes overhengende hindringer, og sørg for at du ikke kommer i kontakt med slike.
- Sørg for at veltebøylebeskyttelsen er i sikker driftstilstand ved å inspisere den grundig for skade med jevne mellomrom og kontrollere at alle monteringsfester er strammet til.
- En skadet veltebeskyttelse skal skiftes ut. Ikke reparer eller endre den.

Sikkerhet i skråninger

- Skråninger er en ledende årsak til tap av kontroll og velting. Dette kan føre til alvorlige skader eller dødsfall. Du er ansvarlig for trygg drift i skråninger. Bruk av maskinen i skråninger krever ekstra forsiktighet.
- Vurder forholdene ved stedet, og inspiser området for å avgjøre om det er trygt å bruke maskinen i skråningen. Bruk alltid sunn fornuft og god dømmekraft når du utfører denne inspeksjonen.
- Gjennomgå instruksjonene for bruk i skråninger, oppført nedenfor, for å bruke maskinen i skråninger. Før du bruker maskinen, må du gjennomgå forholdene på stedet for å fastslå om du kan bruke maskinen under gjeldende forhold på gitt dag og ved gitt sted. Endringer i terreng kan føre til endringer ved bruk av maskinen i skråninger.
  - Ikke start, stopp eller sving maskinen i skråninger. Unngå brå endringer i hastighet eller retning. Sving sakte og gradvis.
  - Ikke bruk en maskin i omstendigheter hvor trekkraften, styringen eller stabiliteten er i tvil.
  - Fjern eller marker hindringer som grøfter, hull, hjulspor, ujevnheter, steiner eller andre skjulte objekter. Gjenstander kan ligge skjult i høyt gress. Maskinen kan velte i ujevnt terreng.
  - Vær oppmerksom på at bruk av maskinen på vått gress, på tvers av skråninger eller i nedoverbakker kan føre til at maskinen mister veigrepet. Hvis drivhjulene mister taket, kan kjøretøyet begynne å skli og miste bruken av bremsing og styring.
  - Vær svært forsiktig når du bruker maskinen nær kanter, grøfter, voller, vann eller andre faremomenter. Maskinen kan velte hvis et hjul går over kanten eller kanten gir etter. Sett opp et sikkerhetsområde mellom maskinen og eventuelle faremomenter.
  - Identifiser faremomenter ved bunnen av skråningen. Klipp skråningen med en skyvemaskin hvis det finnes faremomenter.
  - Hvis det lar seg gjøre, hold klippeenhetene senket til bakken mens du bruker maskinen i skråninger. Hvis du hever klippeenhetene mens du kjører i skråninger, kan det føre til at maskinen blir ustabil.
  - Vær svært forsiktig med gressoppsamlingssystemer eller annet tilleggsutstyr. Disse kan endre maskinens stabilitet og føre til tap av kontroll.

Kjøre inn maskinen

Se i brukerhåndboken for motoren som følger med maskinen, for fremgangsmåter for oljebytte og vedlikehold som anbefales under innkjøringsfasen.

Det er kun nødvendig med åtte driftstimer for å kjøre inn gressklipperen.

Ettersom de første driftstimene er avgjørende for hvor driftssikker maskinen blir i fremtiden, bør du følge nøye med på funksjonene og ytelsen slik at små feil oppdages og rettes opp før de blir store. Undersøk maskinen ofte under innkjøringsfasen for å kontrollere om det finnes lekkasjer, løse fester eller andre feil.

Starte motoren

Merk: Kontroller området under klippeenhetene for å sikre at det ikke ligger rusk der.

1. Sett deg i setet, koble inn parkeringsbremsen, koble fra kontrollen for heving/senking av klippeenheten, og sett styrespaken i NØYTRAL stilling.
2. Påse at trekkpedalen er i NØYTRAL stilling, og at foten din ikke er på pedalen.
3. Hvis du starter en kald motor, flytt choken til PÅ-stillingen.
4. Flytt gasspaken til stillingen for HALV GASS.
5. Sett i tenningsnøkkelen, og vri den med klokken til motoren starter.
6. Når motoren er startet, justerer du choken slik at motoren går jevnt. Åpne choken ved å dra den bakover til AV-stillingen så snart som mulig. En varm motor trenger lite eller ingen choke.

Kontrollere maskinen når du har startet motoren

1. Flytt gasspaken til HURTIG-stillingen.
2. Flytt kontrollspaken for heving/senking av klippeenheten raskt forover.

   Klippeenhetene skal senke seg, og alle spolene skal rotere.

   Merk: Styrespaken skal være i midtre (klippe-)stilling for at spolene skal gå når klippeenhetene senkes
3. Flytt kontrollspaken for heving/senking av klippeenheten bakover.

   Spolene skal slutte å rotere, og klippeenhetene heve seg til transport-stillingen.
4. Trykk inn bremsepedalen for å unngå at maskinen beveger på seg, og styr trekkpedalen ved hjelp av stillingene fremover og bakover.
5. Fortsett med den ovennevnte fremgangsmåten i 1–2 minutter. Flytt styrespaken til NØYTRAL stilling, koble inn parkeringsbremsen og slå av motoren.
6. Se etter væskelekkasjer, og trekk til hydraulikkoblingene hvis du finner lekkasjer.

   Merk: Når maskinen er ny og lagrene og spolene er stramme, må du benytte gasspakens HURTIG-innstilling for å utføre denne kontrollen. Dette behøves muligens ikke etter innkjøringsfasen.

   Merk: Hvis det fortsetter å lekke væske, må du ta kontakt med en autorisert Toro-forhandler og, om nødvendig, bytte ut deler.

   Viktig: **Det er normalt at det er litt væske på motoren eller hjulforseglingene. Forseglingene trenger litt smøring for å fungere som de skal.**

Slå av motoren

1. Flytt gasspaken til SAKTE-stilling, dra kontrollen for heving/senking av klippeenheten bakover og flytt styrespaken til NØYTRAL stilling.
2. Slå av motoren ved å vri tenningsnøkkelen til AV-posisjonen. Ta nøkkelen ut av tenningen for å unngå at kjøretøyet startes ved et uhell.
3. Steng drivstoffventilen før du setter maskinen til oppbevaring.

Sjekke sikkerhetssperresystemet

Serviceintervall: For hver bruk eller daglig

⚠ FORSIKTIG

Hvis sikkerhetssperrebryterne blir frakoblet eller skadet, kan det hende at maskinen virker på en uventet måte som forårsaker personskader.

- **Ikke rør sperrebryterne.**
- **Sjekk sperrebryterne daglig, og bytt ut ødelagte brytere før du bruker maskinen.**

Hensikten med sikkerhetssperresystemet er å forhindre at maskinen går når det er fare for at du eller maskinen kan skades.

Sikkerhetssperresystemet hindrer motoren i å starte, med mindre:

- Trekkpedalen er i NEUTRAL (FRI)-stilling.
- Styrespaken er i NEUTRAL (FRI)-stilling.

Sikkerhetssperresystemet hindrer maskinen i å flytte seg, med mindre:

- Parkeringsbremsen er frakoblet.
- Du sitter i førersetet.
- Styrespaken er i KLIPP- eller TRANSPORT-stilling.

Sikkerhetssperresystemet gjør at spolene ikke kan brukes med mindre styrespaken står i KLIPP-stillingen.

Kontrollere trekkpedalen

Utfør følgende systemkontroller daglig for å være sikker på at sperresystemet fungerer som det skal:

1. Sitt i setet, sett trekkpedalen og styrespaken i NEUTRAL (FRI) og sett på parkeringsbremsen.

2. Prøv å flytte trekkpedalen forover eller bakover.

   Hvis du ikke klarer å flytte pedalen, indikerer det at sperresystemet fungerer som det skal. Utbedre problemet dersom det ikke fungerer ordentlig.

Kontrollere funksjonskontrollen

1. Sitt i setet, sett trekkpedalen og styrespaken i NEUTRAL (FRI) og sett på parkeringsbremsen.
2. Flytt styrespaken til KLIPP- eller TRANSPORT-stilling og prøv å starte motoren.

   Hvis du ikke klarer å tørne eller starte motoren, indikerer det at sperresystemet fungerer som det skal. Utbedre problemet dersom det ikke fungerer ordentlig.
3. Sitt i setet, sett trekkpedalen og styrespaken i NEUTRAL (FRI) og sett på parkeringsbremsen.
4. Start motoren og sett styrespaken til KLIPP- eller TRANSPORT-stilling.

   Hvis motoren stopper, indikerer det at sperresystemet fungerer som det skal.

   Utbedre problemet dersom det ikke fungerer ordentlig.

Kontrollere dødmannsbryteren

1. Sitt i setet, sett trekkpedalen og styrespaken i NEUTRAL (FRI) og sett på parkeringsbremsen.
2. Start motoren.
3. Koble fra parkeringsbremsen, sett styrespaken i KLIPP-stillingen og reis deg fra setet.

   Hvis motoren stopper, indikerer det at sperresystemet fungerer som det skal. Utbedre problemet dersom det ikke fungerer ordentlig.

Kontrollere kontrollen for heving/senking av klippeenheten

1. Sitt i setet, sett trekkpedalen og styrespaken i NEUTRAL (FRI) og sett på parkeringsbremsen.
2. Start motoren.
3. Flytt kontrollspaken for heving/senking av klippeenheten forover for å senke klippeenhetene. Klippeenhetene skal senkes, men ikke begynne å rotere.

   Hvis de begynner å rotere, fungerer ikke sperresystemet korrekt. Korriger problemet før du bruker maskinen.

Kjøre maskinen uten å klippe

- Kontroller at klippeenhetene er hevet helt opp.
- Flytt styrespaken til TRANSPORT-stilling.
- Bruk bremsene til å redusere maskinens fart når du kjører ned bratte skråninger, for å forhindre at du mister kontrollen.
- Reduser alltid hastigheten og kjør forsiktig når du skal kjøre på ujevnt underlag.
- Gjør deg vant med maskinens bredde. For å forhindre kostbare skader og nedetid bør du ikke forsøke å kjøre mellom gjenstander som står nær hverandre.

Klippe greenen

Viktig: **Hvis lekkasjealarmen (dersom en slik er montert på modellen) går eller du legger merke til en oljelekkasje mens du klipper en green, må du øyeblikkelig heve klippeenhetene, kjøre av greenen og stanse maskinen på et område borte fra greenen. Finn årsaken til lekkasjen, og rett opp feilen.**

Før du klipper greener, finn et tomt område og øv deg på grunnleggende maskinfunksjoner (f.eks. starte og stoppe maskinen, heve og senke klippeenhetene og snu).

Kontroller at det ikke er gjenstander på plenen, ta flagget ut av hullet og finn ut hvilken retning det er best å klippe i. Baser klipperetningen på den som ble brukt forrige gang. Klipp alltid i en annen retning enn sist, slik at det er mindre sannsynlighet for at gresset legger seg ned og på den måten unngår å komme mellom knivene og motstålet.

Klippe greenen

1. Nærm deg greenen med styrespaken i KLIPPE-stillingen og gasspaken i full gass.
2. Start i den ene enden av greenen, slik at du kan klippe i sløyfer.

   Merk: Dette presser gresset minst mulig sammen, i tillegg til at det blir et fint mønster på greenen.
3. Skyv fremover kontrollspaken for heving/senking når de fremre kantene av gresskurvene krysser den ytre kanten på greenen.

   Merk: Denne metoden gjør at klippeenhetene senkes ned til gresset samt at spolene startes.

   Viktig: **Den midtre klippeenheten senkes og heves litt etter at de fremre klippeenhetene senkes/heves. Av den grunn bør du øve**

deg på å beregne tiden riktig, slik at du minimaliserer gressoppryddingen.

Merk: Forsinkelsen ved heving og senking av den midtre klippeenheten er avhengig av temperaturen til hydraulikkvæsken. Kald hydraulikkvæske resulterer i en lengre forsinkelse. Når væsketemperaturen øker, blir forsinkelsestiden kortere.

4. Overlapp den forrige returveien minimalt.

   Merk: For at du skal klippe i en rett linje over greenen og holde maskinen på lik avstand fra kanten på den forrige lengden du klippet, må du se for deg en siktelinje på ca. 1,8–3 m fremfor maskinen til kanten på den delen av greenen du ikke har klippet ennå (Figur 24). Noen synes at det hjelper å inkludere den ytre kanten på rattet som en del av siktelinjen, dvs. holde kanten på rattet i en rett linje i forhold til et punkt som alltid har samme avstand til fronten på maskinen.

5. Når fronten på kurvene krysser greenkanten, må du dra styrekontrollen for heving/senking bakover og holde den til alle klippeenhetene er hevet. Dette stopper spolene og hever klippeenhetene.

   Viktig: **Du må taime dette trinnet riktig, slik at du ikke klipper i utkanten og ennå klipper så mye som mulig av greenen for å minimalisere mengden gress som må klippes rundt den ytre utkanten.**

6. Reduser driftstiden og gjør det lettere for deg selv å begynne på neste lengde ved å snu maskinen brått i motsatt retning for deretter å snu den i den retningen du skal klippe. Denne bevegelsen er en dråpeformet sving (Figur 23), som gjør at maskinen raskt kommer på plass til neste lengde.

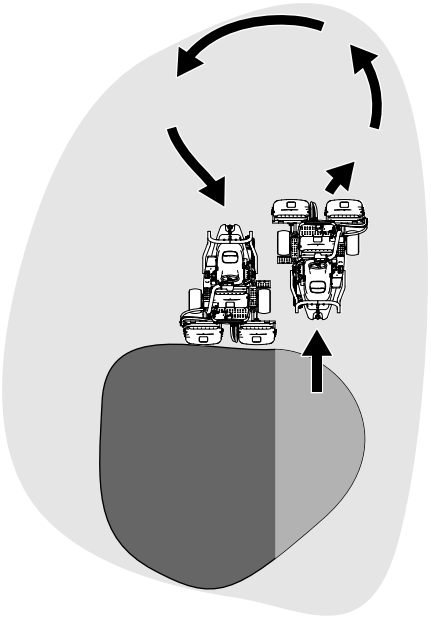

g229671

Figur 23

Merk: Forsøk å gjøre svingen så kort som mulig, bortsett fra når det er varmt vær – en større bue gjøre at du unngår å skade gresset.

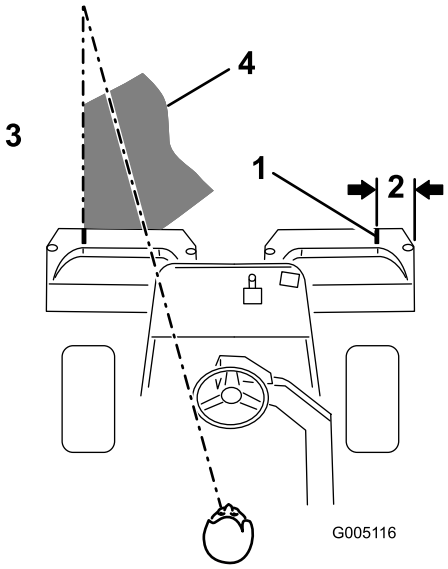

g005116

Figur 24

1. Innrettingsstripe
2. Ca. 12,7 cm
3. Klipp gresset til venstre.
4. Hold brennpunktet 2–3 m foran maskinen.

Merk: Rattet vil ikke svinge tilbake til den opprinnelige stillingen etter en fullendt sving.

Viktig: **Stans aldri maskinen på en green mens klippeenhetene er i drift, da dette kan skade gresset. Hvis du stanser maskinen på en våt green, kan det føre til merker eller hakk fra hjulene.**

Klippe utkanten og fullføre jobben

1. Avslutt klippingen av greenen med å klippe den ytre utkanten. Endre klipperetning i forhold til forrige gang.

   Merk: Bruk gasspaken til å justere maskinens hastighet når du klipper utkanten. Dette vil tilpasse klemmen til den grønne og kan redusere triplex-ringen.

   Merk: Du må alltid huske på at vær- og gressforholdene endrer seg, og pass på å skifte klipperetningen i forhold til forrige gang.
2. Når du er ferdig med å klippe den ytre utkanten, bank klippespaken for heving/senking bakover for å stanse spolene og kjøre av greenen. Når ingen av klippeenhetene er på greenen, hev klippeenhetene.

   Merk: Dette trinnet sørger for færre gressklumper på greenen.
3. Sett tilbake flagget.
4. Tøm gresskurvene for alt gress før du kjører maskinen til neste green.

   Merk: Tungt, vått gress er en unødvendig belastning for kurvene og maskinen, og de øker belastningen på maskinsystemene (motoren, hydraulikksystemet, bremsene osv.).

Etter bruk

Sikkerhet etter bruk

Generell sikkerhet

- Slå av motoren, ta ut nøkkelen (hvis utstyrt med dette), vent til alle bevegelige deler har stoppet og la maskinen kjøle seg ned for du justerer, reparerer, rengjør eller setter maskinen til oppbevaring.
- Fjern gress og rusk fra klippeenhetene, drivverk, lyddemperne, kjøleskjermene og motoren for å unngå at det begynner å brenne. Tørk opp eventuelt olje- eller drivstoffsøl.
- Steng drivstofftilførselen under oppbevaring eller transport på lastebiler.
- Koble ut drivkraften til utstyret når du transporterer eller ikke bruker maskinen.
- La motoren bli kald før maskinen settes på et lukket sted.
- Vedlikehold og rengjør sikkerhetsbelte(r) etter behov.
- Oppbevar aldri maskinen eller bensinkannen hvor det er åpen ild, gnist eller kontrollampe som på en varmtvannstank eller andre apparater.

Sikkerhet ved tauing

- Foreta kun tauing med en maskin som har en kobling som er beregnet for tauing. Ikke fest utstyr som skal taues i annet enn denne koblingen.
- Følg anbefalingene fra produsenten for vektgrenser for taueutstyr og tauing i skråninger. I skråninger kan vekten på utstyret som taues medføre at man mister både trekkraft og kontroll.
- Ikke la barn eller andre få lov til å sitte i eller på utstyr som taues.
- Kjør sakte, og beregn ekstra avstand for å kunne stoppe under tauing.

Kontrollere og rengjøre gressklipperen etter bruk

Når du er ferdig med klippingen, vask maskinen med en hageslange uten dyse for å hindre for høyt vanntrykk fra å kontaminere og skade tetningene og lagrene. **Bruk aldri vann til å vaske en varm motor eller elektriske koblinger.**

Når du har rengjort maskinen, gjør følgende:

- Inspiser maskinen for mulige hydrauliske lekkasjer, skade eller slitasje på de hydrauliske og mekaniske komponentene.
- Kontroller at klippeenhetene er skarpe.
- Smør bremseakslene med SAE 30-olje eller spray på smøremiddel for å forhindre korrosjon og bidra til at maskinen er i god stand til neste gang den skal brukes.

Transportere maskinen

- Vær forsiktig når du skal sette maskinen på en tilhenger eller lastebil, og når du skal sette den ned på bakken igjen.
- Bruk en bred rampe når du laster maskinen på en tilhenger eller lastebil.
- Fest maskinen godt med stropper, kjetting, kabel eller tau. Både de fremre og bakre stroppene må ledes nedover og utover fra maskinen (Figur 25).

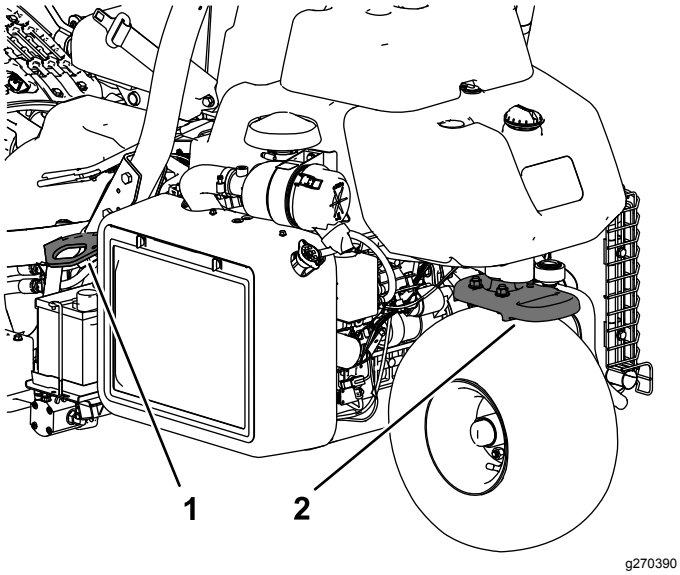

Figur 25

1. Festebøyle (hver side)
2. Bakre festebøyle

Taue maskinen

I nødstilfeller kan du taue maskinen inntil 0,4 km.

Viktig: **Ikke tau maskinen i større hastighet enn 3–5 km/t, da dette kan føre til at drivverket blir skadet. Hvis du må flytte maskinen lengre enn 0,4 km, skal den transporteres på en lastebil eller tilhenger.**

1. Finn omløpsventilen på pumpen, og vri den slik at åpningen står vertikalt (Figur 26).

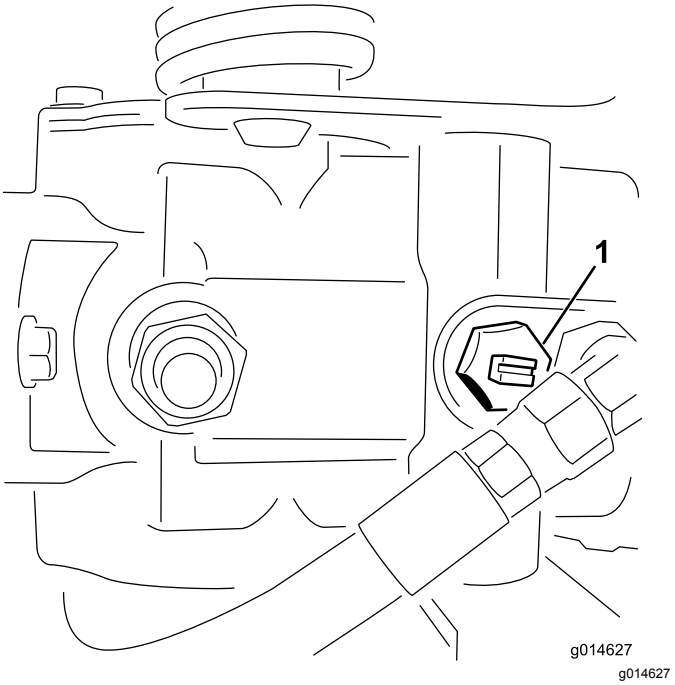

Figur 26

1. Omløpsventil – åpningen er i lukket (horisontal) stilling

2. Før du starter motoren, må du stenge omløpsventilen ved å vri den slik at åpningen står horisontalt (Figur 26).

   Viktig: **Ikke start motoren når omløpsventilen er åpen.**

Vedlikehold

⚠ FORSIKTIG

Hvis du ikke vedlikeholder maskinen, kan det føre til tidlig funksjonssvikt i maskinsystemer, noe som kan medføre skader på deg eller forbipasserende.

Hold maskinen godt vedlikeholdt og i god stand, som angitt i disse instruksjonene.

Merk: Angi hva som er høyre og venstre side på maskinen ved å stå i normal arbeidsstilling.

Merk: Last ned en gratis kopi av elektronikk- eller hydraulikkskjemaet ved å gå til www.Exmark.com og søke etter maskinen fra koblingen Håndbøker på hjemmesiden.

Viktig: **Se i brukerhåndboken for flere vedlikeholdsprosedyrer.**

⚠ ADVARSEL

Dersom du lar nøkkelen stå i tenningsbryteren, kan noen utilsiktet starte motoren, noe som kan påføre deg eller andre personer alvorlige skader.

Ta nøkkelen ut av tenningen, og koble kablene fra tennpluggene før du utfører vedlikehold. Legg ledningene til side slik at de ikke kan komme i kontakt med tennpluggene ved et uhell.

Anbefalt vedlikeholdsplan

Vedlikeholdsintervall	Vedlikeholdsprosedyre
Etter første time	• Stram hjulenes hakemuttere med en momentnøkkel
Etter de 10 første timene	• Stram hjulenes hakemuttere med en momentnøkkel
Etter de 25 første timene	• Skift motoroljen og oljefilteret.
Etter de 50 første timene	• Skift hydraulikkfilteret. • Kontroller motorhastigheten (ved halv og full gass).
For hver bruk eller daglig	• Inspiser sikkerhetsbelte(r) med henblikk på slitasje, hakk og andre skader. Skift ut sikkerhetsbelte(r) hvis en eller flere komponenter ikke fungerer riktig. • Sjekk sikkerhetssperresystemet • Sjekk sikkerhetssperresystemet. • Kontroller og rengjør gressklipperen etter bruk. • Kontroller motoroljenivået. • Kontrollere trykket i dekkene. • Kontroller nivået på den hydrauliske væsken. • Kontroller hydraulikkledningene og -slangene. • Kontroller kontakten mellom spole og motstål.
Hver 50. driftstime	• Overhal luftrenserens skumelement (oftere ved bruk i støvfylte eller skitne forhold). • Kontroller batteriets elektrolyttnivå. (Hvis maskinen er på lager, sjekk elektrolyttnivået hver 30. dag.) • Kontroller koblingene til batteriledningene.
Hver 100. driftstime	• Overhal luftrenserens papirelement (oftere ved bruk i støvfylte eller skitne forhold). • Skift motoroljen og oljefilteret.
Hver 200. driftstime	• Stram hjulenes hakemuttere med en momentnøkkel
Hver 400. driftstime	• Smøre maskinen

Vedlikeholdsintervall	Vedlikeholdsprosedyre
Hver 800. driftstime	• Skift tennpluggene. • Skift drivstoffilter (tidligere hvis drivstoffstrømningen forhindres.). • Skift hydraulikkvæske, filter og tankventilator. • Kontroller motorhastigheten (ved halv og full gass). • Kontroller ventilklaringen.
Annet hvert år	• Kontroller drivstoffslangene og -koblingene. • Skift bevegelige slanger.

Kontrolliste for daglig vedlikehold

Ta kopi av denne siden for rutinemessig bruk.

Vedlikeholdskontrollpunkt	For uke:						
	Ma.	Ti.	On.	To.	Fr.	Lø.	Sø.
Kontroller at sikkerhetssper-resystemet virker.							
Kontroller at instrumentene virker							
Kontroller lekkasjealarmen.							
Kontroller at bremsene virker som de skal.							
Kontroller drivstoffnivået.							
Kontroller hydraulikkvæske-nivået.							
Kontroller motoroljenivået.							
Rengjør motoren, og luft kjøleribbene.							
Kontroller luftfilterets forfilter.							
Kontroller uvanlige motorlyder.							
Kontroller justeringen mellom spole og motstål.							
Kontroller om hydraulikk-slangene er skadet.							
Kontroller om det har oppstått oljelekkasjer.							
Kontroller trykket i dekkene.							
Kontroller klippehøydejuste-ringen.							
Lakker over ødelagt maling.							

Bemerkninger om spesielle områder		
Kontroll utført av:		
Punkt	Dato	Informasjon

Forberedelse for vedlikehold

Sikkerhet ved vedlikehold

- Før du justerer, rengjør, reparerer eller forlater maskinen, må du gjøre følgende:
  - Parker maskinen på en jevn flate.
  - Flytt gassbryteren til stillingen for lavt tomgangsturtall.
  - Koble fra klippeenhetene.
  - Senk klippeenhetene.
  - Sjekk at trekkenheten er i fri.
  - Sett på parkeringsbremsen.
  - Slå av motoren og ta ut nøkkelen.
  - Vent til alle bevegelige deler har stanset.
  - La maskinen kjøle seg ned før du utfører vedlikehold.
- Hvis klippeenhetene er i transportstilling, bruk mekanisk lås (hvis tilgjengelig) før du forlater maskinen uten tilsyn.
- Ikke utfør vedlikehold når motoren er i gang hvis du kan unngå det. Hold deg borte fra bevegelige deler.
- Bruk jekkstøtter for å støtte maskinen eller komponenter når det er nødvendig.
- Vær forsiktig når du reduserer trykket i komponenter under trykk.
- For å oppnå optimal ytelse og holde maskinen i sikkerhetsgodkjent stand, skal det kun brukes ekte Toro-reservedeler og -tilbehør. Reservedeler som er laget av andre produsenter, kan være farlige, og de kan derfor føre til at garantien blir ugyldig.

Vedlikehold av motor

Motorsikkerhet

- Slå av motoren før du sjekker oljen eller tilsetter olje til veivhuset.
- Du må ikke endre hastighetsregulatoren eller ruse motoren.

Overhale luftrenseren

Serviceintervall: Hver 50. driftstime—Overhal luftrenserens skumelement (oftere ved bruk i støvfylte eller skitne forhold).

Hver 100. driftstime—Overhal luftrenserens papirelement (oftere ved bruk i støvfylte eller skitne forhold).

1. Rengjør luftrenserdekselet (Figur 27).

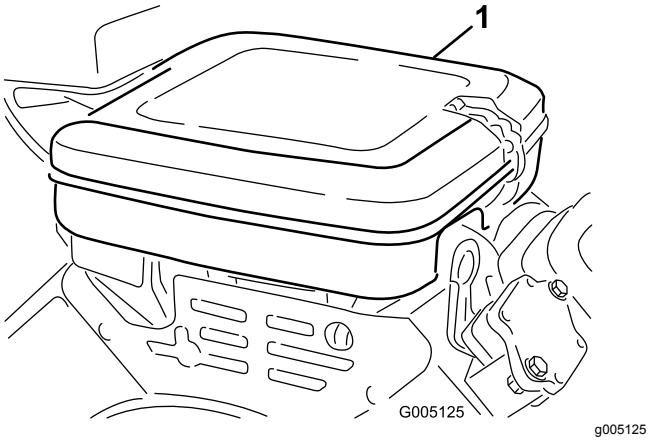

Figur 27

1. Luftrenserdeksel

2. Ta av låseklemmene, og ta av luftrenserdekselet.
3. Ta av vingemutteren som fester elementene til luftrenseren (Figur 28).
4. Hvis skumelementet er skittent, fjerner du det fra papirelementet (Figur 28). Rengjør den grundig, som følger:
   A. Vask skumelementet med en blanding av flytende såpe og varmt vann. Klem for å fjerne smuss.
   B. Tørk det ved å pakke det inn i en ren fille. Klem på fillen og skumelementet for å tørke det.

   Viktig: **Ikke vri skumelementet når det tørkes, dette kan forsake at skummet revner.**

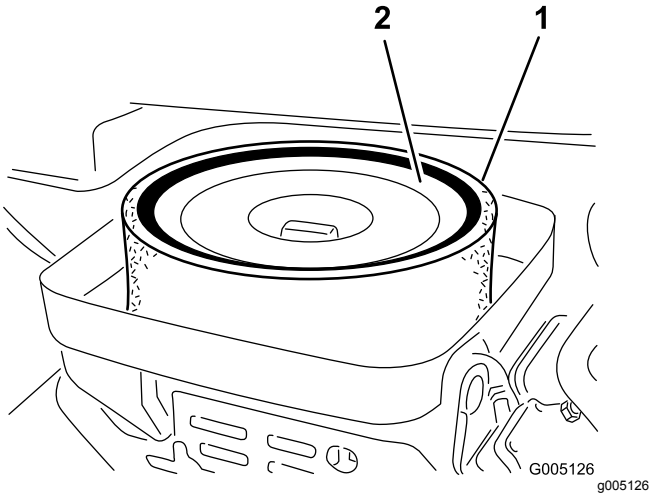

Figur 28

1. Skumelement
2. Papirelement

5. Kontroller papirelementets tilstand. Rengjør det ved å dunke det forsiktig mot en ren overflate, eller bytt det ut hvis det er nødvendig.
6. Sett skumelementet, papirelementet, vingemutteren og luftrenserdekselet tilbake på plass.

   Viktig: **Motoren må ikke brukes uten luftrenserelementet. Dette kan føre til ekstrem slitasje og skade på motoren.**

Kontrollere motoroljen

Motoren leveres med olje i veivhuset. Oljenivået må imidlertid kontrolleres før og etter at motoren startes første gang.

Spesifikasjon for motorolje

API-oljeserviceklassifisering: SJ eller høyere

Oljeviskositet: SAE 30

Merk: Bruker alle rensende oljer av høy kvalitet.

Kontrollere motoroljen

1. Parker maskinen på en jevn flate, stans motoren, og ta nøkkelen ut av tenningen.
2. Skru løs peilestaven, ta den ut og tørk av den med en ren fille.
3. Sett peilestaven inn i peilestavrøret og skru den inn i røret (Figur 29).

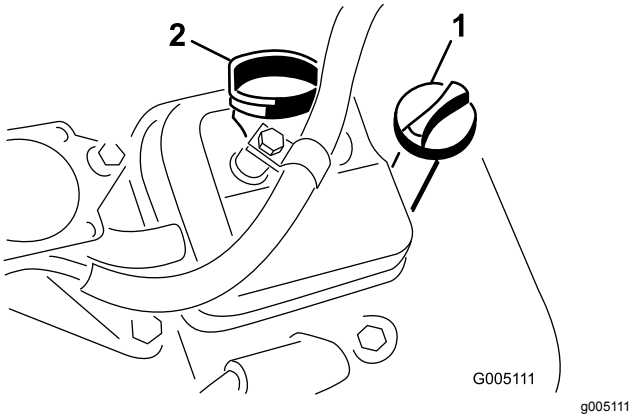

Figur 29

1. Peilestav
2. Påfyllingslokk

4. Skru løs peilestaven, dra den ut av røret, og kontroller oljenivået.
5. Hvis oljenivået er lavt, må du fjerne påfyllingslokket fra ventildekselet og tilsette olje i motoren gjennom påfyllingshalsen til oljenivået når opp til FULL-merket på peilestaven.

   Hell i olje sakte, og kontroller nivået ofte underveis.

   Viktig: **Ikke overfyll motoren med olje.**
6. Sett påfyllingslokket og peilestaven på plass.

Skifte motorolje og filter

Serviceintervall: Etter de 25 første timene

Hver 100. driftstime

Motoroljemengde: 1,65 l med filter

1. Fjern tappepluggen (Figur 30) og la oljen renne ut i en beholder.

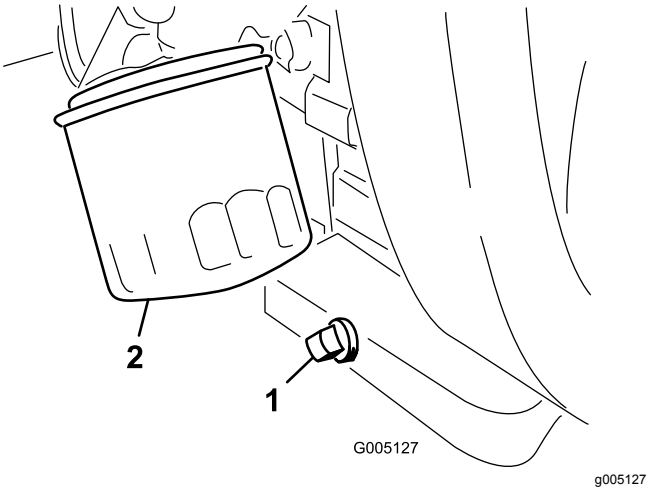

Figur 30

1. Tappeplugg
2. Oljefilter

2. Rengjør gjengene på tappepluggen, påfør PTFE-forseglingsmiddel og monter tappepluggen (Figur 30).
3. Ta av oljefilteret (Figur 30).
4. Stryk et tynt lag med ren olje på den nye filterpakningen.
5. Skru på filteret for hånd til pakningen kommer i kontakt med filteradapteren. Stram deretter filteret med en ytterligere tre fjerdedels til én omdreining. **Ikke stram for mye.**
6. Tilsett olje til veivhuset. Se Spesifikasjon for motorolje (side 30) og Kontrollere motoroljen (side 30).
7. Avhend oljefilteret og den brukte oljen på korrekt måte.

Skifte tennpluggene

Serviceintervall: Hver 800. driftstime

Tennpluggspesifikasjonen: Champion RC 14YC

Elektrodeavstandsspesifikasjon: 0,76 mm

1. Rengjør området rundt tennpluggen slik at fremmedlegemer ikke kan falle ned i sylinderen.
2. Trekk ledningene av tennpluggene, og fjern pluggene.
3. Kontroller tilstanden til sideelektroden, midtelektroden og midtelektrodens isolator for å se at det ikke finnes noen skader.

   Viktig: **En tennplugg som er sprukket, skitten eller svikter på annen måte må skiftes ut. Elektrodene må ikke sandblåses, skrapes eller rengjøres ved bruk av stålbørste fordi partikler kan løsne fra tennpluggen, falle inn i sylinderen og skade motoren.**
4. Still inn elektrodeavstanden mellom midten og siden på elektrodene til 0,76 mm, som vist i Figur 31.

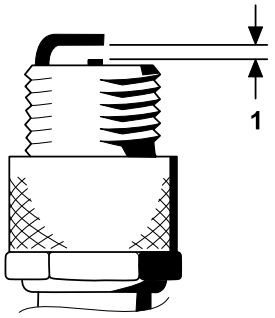

g251456

Figur 31

1. Still inn elektrodeavstanden til 0,76 mm.

5. Monter tennpluggen og pakningen, og stram pluggen til 23 Nm.

Vedlikehold av drivstoffsystem

Skifte drivstoffilteret

Serviceintervall: Hver 800. driftstime (tidligere hvis drivstoffstrømningen forhindres.).

Drivstoffilteret i tanken er i drivstoffslangen mellom drivstofftanken og forgasseren (Figur 32).

⚠ FARE

Under visse forhold er drivstoff er meget brannfarlig og svært eksplosivt. Brann eller eksplosjon forårsaket av drivstoff kan påføre deg og andre brannskader samt ødelegge eiendom.

- **Tøm drivstoff ut av drivstofftanken når motoren er kald. Dette skal gjøres utendørs på et åpent sted. Tørk opp eventuelt drivstoffsøl.**
- **Du må aldri røyke når du tømmer drivstoff, og du må holde deg unna åpen ild eller steder der en gnist kan antenne drivstoffdamp.**

1. Steng drivstoffavstengingsventilen (Figur 32).

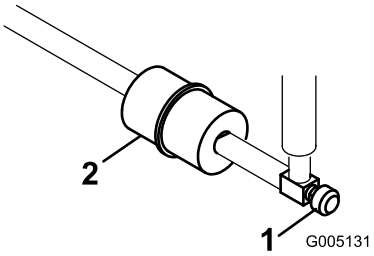

g005131

Figur 32

1. Drivstoffavstengingsventil 2. Drivstoffilter

2. Plasser et tappefat under filteret, løsne slangeklemmen på forgassersiden av filteret, og fjern drivstoffledningen fra filteret (Figur 32).
3. Løsne den andre slangeklemmen, og fjern filteret (Figur 32).
4. Monter det nye filteret slik at pilen på filteret peker bort fra drivstofftanken.

Kontrollere drivstoffslangene og -koblingene

Serviceintervall: Annet hvert år

Kontroller om koblingene er slitte, ødelagte eller løse.

Vedlikehold av elektrisk system

Sikkerhet for elektrisk system

- Koble fra batteriet før du reparerer maskinen. Koble kabelen fra den negative polen først, og deretter den andre kabelen fra den positive polen. Koble til den positive polen først og den negative polen sist.
- Lad opp batteriet på et åpent sted med god ventilasjon og borte fra gnister eller åpen ild. Koble laderen fra strømuttaket før du kobler den til eller fra batteriet. Ha på deg beskyttelsesklær og bruk verktøy som er isolert.

Vedlikeholde batteriet

Serviceintervall: Hver 50. driftstime (Hvis maskinen er på lager, sjekk elektrolyttnivået hver 30. dag.)

Korrekt elektrolyttnivå for batteriet må vedlikeholdes, og toppen av batteriet må rengjøres. Oppbevar maskinen et kjølig sted for å unngå at batteriet tappes.

For å oppnå god elektrisk kontakt må batterikablene sitte fast på batteripolene.

⚠ FARE

Elektrolytten i batteriet inneholder svovelsyre, en gift som kan være dødelig ved inntak og som kan forårsake alvorlige brannskader.

- **Ikke drikk elektrolytt, og unngå kontakt med hud, øyne og klær. Bruk vernebriller for å beskytte øynene og gummihansker for å beskytte hendene.**
- **Fyll batteriet i nærheten av rent vann som kan brukes til å skylle huden.**

1. Kontroller elektrolyttnivået i batteriets celler.
2. Hvis nødvendig, tilsett destillert vann eller vann uten mineraler i batteriets celle.

   Merk: Hev kun elektrolyttnivået til bunnen av den delte ringen inni hver celle.
3. Rengjør toppen av batteriet ved å vaske den regelmessig med en børste dyppet i ammoniakk eller en oppløsning med natriumbikarbonat.
4. Skyll overflaten av batteriet med vann etter rengjøring.

   Viktig: **Ikke ta av påfyllingslokkene mens du rengjør batteriet.**

⚠ ADVARSEL

Feilkobling av batterikabler kan skade traktoren og kablene samt forårsake gnister. Gnistene kan føre til at batterigassene eksploderer, noe som kan forårsake personskade.

- **Koble alltid fra den negative (svarte) batterikabelen før du kobler fra den positive (røde) kabelen.**
- **Koble alltid til den positive (røde) batterikabelen før du setter på den negative (svarte) kabelen.**

Hvis det er rust på polene, kobler du fra kablene, den negative (-) kabelen først, og skraper av klemmene og polene hver for seg. Koble kablene til igjen, den positive (+) kabelen først, og smør deretter vaselin på polene.

Finne sikringene

Sikringene i det elektriske systemet er plassert under setet (Figur 33).

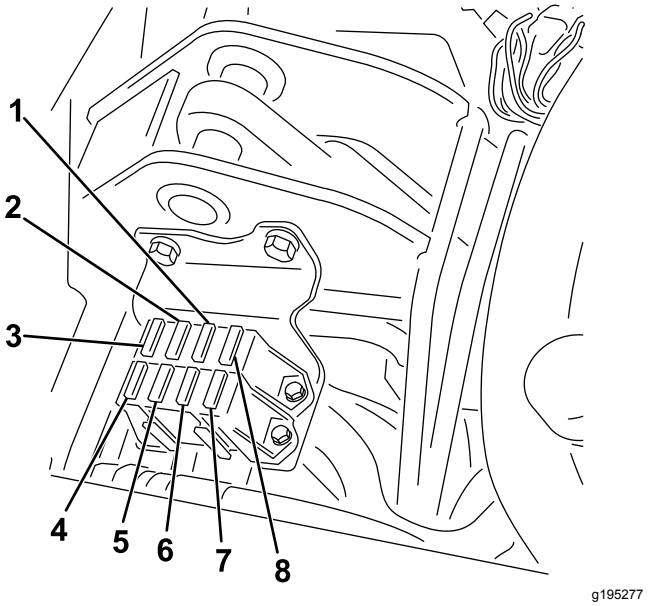

Figur 33

1.	Start/kjør, diagnoselamper og lekkasjedetektor – 7,5 A	5.	Ingen sikring
2.	Spolestart og heving/senking – 7,5 A	6.	Lamper og lekkasjedetektor – 15 A
3.	Løftespole og elektronisk spoleaktivering – 7,5 A	7.	Kjør – 10 A
4.	Hydraulisk viftesett (valgfritt) – 15 A	8.	ECM-logikk og strøm – 2 A

Vedlikehold av drivsystem

Kontrollere trykket i dekkene

Serviceintervall: For hver bruk eller daglig

Varier trykket i dekkene for alle tre hjulene avhengig av gressforholdene, fra et minimum på 0,83 bar til et maksimum på 1,10 bar.

Kontrollere at hjulmutterne er strammet til

Serviceintervall: Etter første time

Etter de 10 første timene

Hver 200. driftstime

⚠ ADVARSEL

Hvis du ikke opprettholder korrekt tilstramming av hjulmutterene, kan det føre til personskader.

Stram hjulmutrene til angitt moment ved spesifiserte intervaller.

Angitt tiltrekkingsmoment for hjulmutter: 95–122 Nm

Merk: For å sikre jevn fordeling strammer du hjulmutterne i et X-mønster.

Justere frigiret

Hvis maskinen beveger seg når trekkpedalen står i NEUTRAL (FRI), må den nøytrale returmekanismen justeres.

1. Påse at omløpsventilen er lukket.
2. Løft maskinen og støtt den ved rammen, slik at ett av forhjulene ikke lenger er i kontakt med bakken.

   Merk: Hvis maskinen er utstyrt med trehjulsdriftssett, skal du også heve og låse bakhjulet.
3. Start motoren, sett gassen til SAKTE-stilling og kontroller at det fremre hjulet som er over gulvet, ikke roterer.
4. Hvis hjulet roterer, må du slå av motoren og gjøre følgende:

   A. Løsne mutteren som fester eksenteren til toppen av hydrostaten (Figur 34).

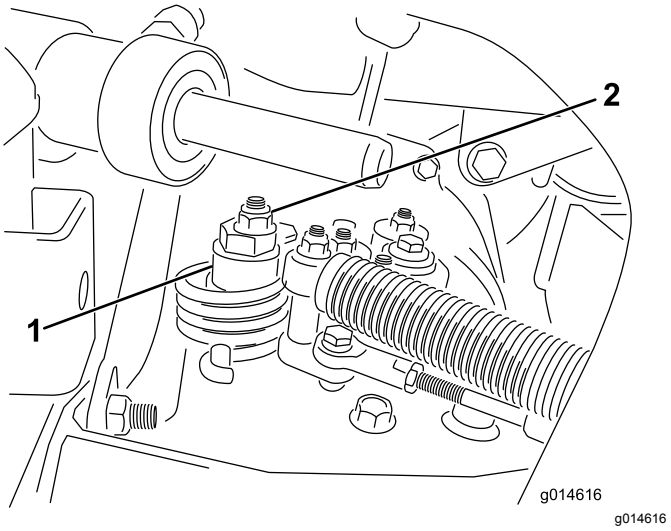

Figur 34

1. Eksenter
2. Låsemutter

   B. Flytt styrespaken til NEUTRAL (FRI)-stilling og gassen til SAKTE-stilling. Start motoren.

   C. Stram eksenteren til den ikke beveger seg i noen retning. Når hjulet ikke lenger roterer, må du stramme mutteren som låser eksenteren og justeringen (Figur 34). Kontroller justeringen med gassen i SAKTE- og HURTIG-stillingen.

   Merk: Ta kontakt med din autoriserte Toro-forhandler eller se *servicehåndboken* for ytterligere justering hvis hjulet fremdeles dreier seg når eksenteren er justert maksimalt.

Justere transporthastighe-ten

Maksimal transporthastighet

Trekkpedalen leveres justert for maksimal transporthastighet, men du må kanskje justere den hvis pedalen når full slaglengde før den berører pedalstopperen, eller hvis du vil du vil redusere transporthastigheten.

For å oppnå maksimal transporthastighet må du sette styrespaken i TRANSPORT-stilling og trykke inn trekkpedalen. Utfør følgende justeringsprosedyre hvis pedalen kommer i kontakt med stopperen (Figur 35) før du kjenner spenning i kabelen:

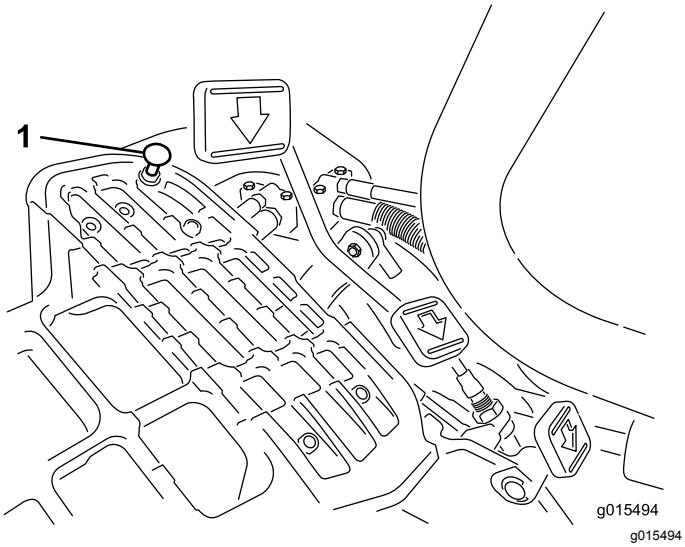

Figur 35

1. Pedalstopper

1. Sett styrespaken i TRANSPORT-stillingen og løsne på låsemutteren som fester pedalstopperen til gulvplaten (Figur 35).
2. Stram pedalstopperen helt til den ikke lenger kommer i kontakt med pedalen.
3. Fortsett å tråkke forsiktig på transportpedalen, og juster pedalstopperen slik at den kommer i kontakt med pedalstangen og stram mutterene.

   Viktig: **Påse at kabelstrammingen ikke er overdreven, ellers vil du redusere kabelens levetid.**

Redusere transporthastigheten

1. Trykk inn trekkpedalen, og løsne låsemutteren som fester pedalstopperen til gulvplaten.
2. Løsne pedalstopperen til du oppnår ønsket transporthastighet.
3. Stram låsemutteren som sikrer pedalstopperen.

Justere klippehastigheten

Klippehastighet er stilt inn på 6,1 km/t på fabrikken.

Du kan justere hastigheten fremover fra 0 til 8 km/t.

1. Løsne låsemutteren på vuggetappbolten (Figur 36).
2. Løsne mutteren som fester låse- og klippebrakettene på pedalstangen.

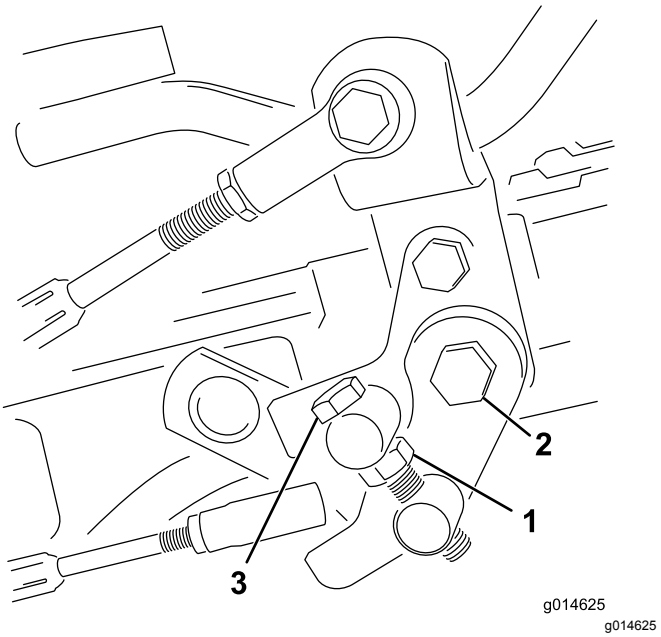

Figur 36

1. Låsemutter
2. Mutter
3. Vuggetappbolt

3. Drei vuggetappbolten med klokken for å redusere klippehastigheten og mot klokken for å øke klippehastigheten.
4. Stram låsemutteren på vuggetappbolten og mutteren på pedaltappen for å låse justeringen (Figur 36). Sjekk justeringen, og juster etter behov.

Vedlikehold av bremser

Kjøre inn bremsene

Hold bremsene inne mens du kjører maskinen i klippehastighet helt til bremsene er varme, noe du kjenner på lukten. Det kan hende du må justere bremsene etter at du har kjørt dem inn. Se Justere bremsene (side 35).

Justere bremsene

Hvis bremsen ikke holder maskinen på plass ved parkering, kan du justere bremsene ved å bruke skilleveggen nær bremsetrommelen. Ta kontakt med ditt autoriserte forhandlerverksted eller se *servicehåndboken* for mer informasjon.

Merk: Kjør inn bremsene hvert år, se Kjøre inn bremsene (side 35).

Vedlikehold av hydraulisk system

Sikkerhet for hydraulikksystem

- Oppsøk legehjelp øyeblikkelig hvis olje kommer i direkte kontakt med huden. Innsprøytet væske må fjernes kirurgisk innen få timer av en lege.
- Kontroller at alle hydraulikkslanger og ledninger er i god stand, og at alle hydrauliske koblinger og beslag er tette, før det hydrauliske systemet settes under trykk.
- Hold kropp og hender borte fra hull eller dyser som sprøyter ut hydraulisk olje under høyt trykk.
- Bruk kartong eller papir til å finne lekkasjer.
- Før du utfører vedlikehold eller reparasjoner på det hydrauliske systemet, må du forsiktig slippe ut alt trykket.

Service i forbindelse med hydraulikkvæske

Viktig: **Uavhengig av hvilken hydraulikkvæske som benyttes, skal alle trekkenheter som benyttes til å klippe områder som ikke er plendekt, som benyttes til vertikalklipping eller som benyttes i omgivelsestemperaturer på over 29 °C, være utstyrt med oljekjølersett. Se 5 Montere oljekjøleren (side 12).**

Spesifisering av hydraulikkvæske

Anbefalte erstatningsvæsker er:

> **Toro Premium All Season Hydraulic Fluid** (Tilgjengelig i spann på 19 l eller fat på 208 l. Se delekatalogen eller kontakt Toro-distributør for å få oppgitt delenumre.)

Alternative væsker: Hvis Toro-væske ikke er tilgjengelig kan andre væsker brukes forutsatt at de oppfyller alle følgende materialegenskaps- og bransjespesifikasjoner. Vi anbefaler ikke bruk av syntetisk olje. Forhør deg med oljeforhandleren din for å finne et egnet produkt

Merk: Toro er ikke ansvarlig for skader som skyldes uegnede erstatninger. Bruk bare produkter fra anerkjente produsenter som kan stå for sine anbefalinger.

Hydraulikkvæske med høy viskositetsindeks og lavt flytpunkt mot slitasje, ISO VG 46
Materielle egenskaper:

Viskositet, ASTM D445	cSt ved 40 °C 44 til 50 cSt ved 100 °C 7,9 til 8,5
Viskositetsindeks ASTM D2270	140 til 160
Flytepunkt, ASTM D97	-37 °C til -45 °C
Bransjespesifikasjoner:	
Vickers I-286-S (Quality Level), Vickers M-2950-S (Quality Level), Denison HF-0	

Viktig: **ISO VG 46-flergradsvæsken har vist seg å ha maksimal ytelse under en rekke ulike temperaturforhold. Når maskinen brukes i høye temperaturer (18 til 49 °C), kan den hydrauliske oljen ISO VG 68 gi forbedret ytelse.**

Premium biologisk nedbrytbar hydraulisk væske – MobilEAL EnviroSyn 46H

Viktig: **Mobil EAL EnviroSyn 46H er den eneste syntetiske og biologisk nedbrytbare oljen som er godkjent av Toro. Denne oljen er kompatibel med elastomerne som benyttes i Toros hydraulikksystemer, og er egnet til en rekke temperaturforhold. Denne oljen er kompatibel med tradisjonelle mineraloljer, men for å oppnå maksimal biologisk nedbrytbarhet og ytelse, må det hydrauliske systemet tømmes fullstendig for tradisjonell olje. Væsken er også tilgjengelig i spann på 19 liter eller fat på 208 liter fra Mobil-forhandlere.**

Viktig: **Mange hydraulikkvæsker er nesten fargeløse, noe som gjør det vanskelig å oppdage lekkasjer. Et rødt fargestoff for den hydrauliske oljen er tilgjengelig på flasker på 20 ml. Én flaske er nok til 15–22 l med hydraulikkvæske. Bestill delnr. 44-2500 fra en autorisert Toro-forhandler.** ***Dette røde fargestoffet anbefales ikke for bruk med biologisk nedbrytbare oljer. Bruk heller konditorfarge.***

Kontrollere nivået på den hydrauliske væsken

Hydraulikkvæskebeholderen fylles på fabrikken med hydraulikkvæske av høy kvalitet. Før du bruker maskinen på daglig basis, må du kontrollere nivået på hydraulikkvæsken. Maskinen har en peilestav eller et hvitt plastvindu foran på hydraulikkvæskebeholderen (bak setet på venstre side) som brukes til å kontrollere hydraulikkvæskenivået. Det skal være væske helt opp til mellom linjene i vinduet eller merkene på peilestaven. Hvis ikke, fyll på med væske.

Viktig: **For å forhindre at systemet forurenses rengjør du oppå hydraulikkvæskebeholderne før du lager hull i dem. Pass på at påfyllingstuten og trakten er rene.**

1. Sett maskinen på en jevn flate.

   Merk: Pass på at maskinen har kjølt seg ned, slik at væsken er kald.

2. Sjekk væskenivået i henhold til tanken på maskinen:

   - Hvis maskinen har en drivstoffmåler på toppen av drivstofftanken, finn peilestaven for hydraulikksystemet på toppen av lekkasjedetektortanken (Figur 37), og fortsett til trinn 3.

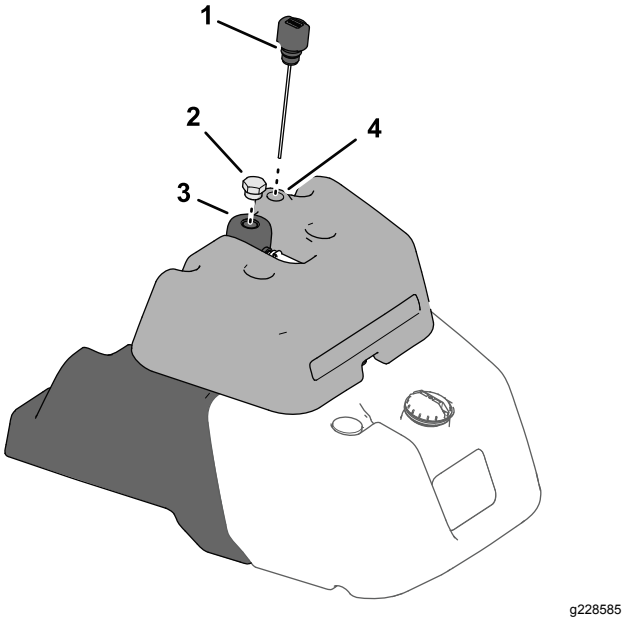

Figur 37

1. Peilestav
2. Hydraulikktankplugg
3. Hydraulikktank
4. Lekkasjedetektortank

   - Hvis maskinen har et drivstoffseglass på siden av drivstofftanken, finn peilestaven for hydraulikksystemet på toppen av hydraulikktanken (Figur 38), og fortsett til trinn 5.

     Merk: Hvis væskenivået er mellom de to merkene på seglasset, er dette tilstrekkelig.

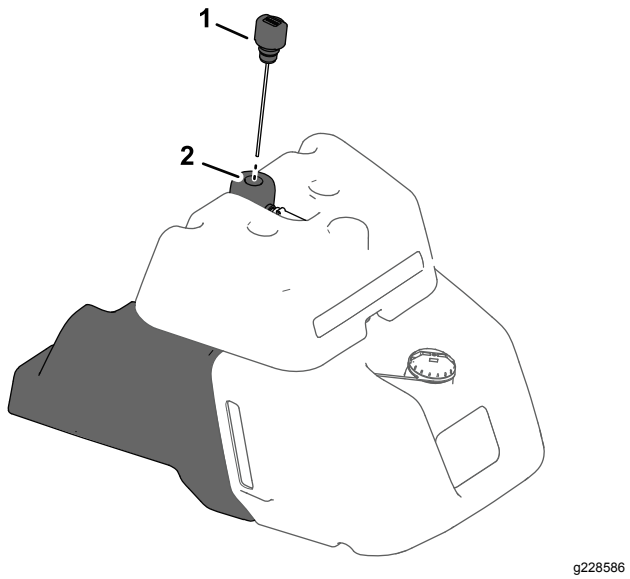

Figur 38

1. Peilestav
2. Hydraulikktank

3. Fjern peilestaven og tørk den med en ren klut, skru peilestaven tilbake inn i tanken.
4. Fjern peilestaven, og kontroller væskenivået. Hvis væsken er mellom merkene på peilestaven, er nivået tilstrekkelig. Hvis nivået ikke er mellom merkene, er mer væske nødvendig.
5. Ta av påfyllingslokket til hydraulikkvæsketanken og fyll forsiktig på korrekt type hydraulikkvæske av god kvalitet, helt til nivået når opp til de to merkene på glasset eller peilestaven.

   Merk: Ikke bland ulike typer hydraulikkvæske.
6. Sett på lokket.

   Merk: Kontroller hydraulikkomponentene visuelt. Kontroller om det finnes problemer (f.eks. lekkasjer, løse fester, manglende deler og feilførte ledninger). Foreta nødvendige utbedringer.

Skifte hydraulikkvæske og filter

Serviceintervall: Etter de 50 første timene

Hver 800. driftstime

Hydraulikkvæskekapasitet: 25,7 l

Hvis væsken blir forurenset, få din autoriserte Toro-forhandler til å skylle systemet. Kontaminert væske får en melkeaktig eller sort farge sammenlignet med ren væske.

1. Rengjør området rundt der filteret skal festes (Figur 39). Plasser et tappefat under filteret, og ta ut filteret.

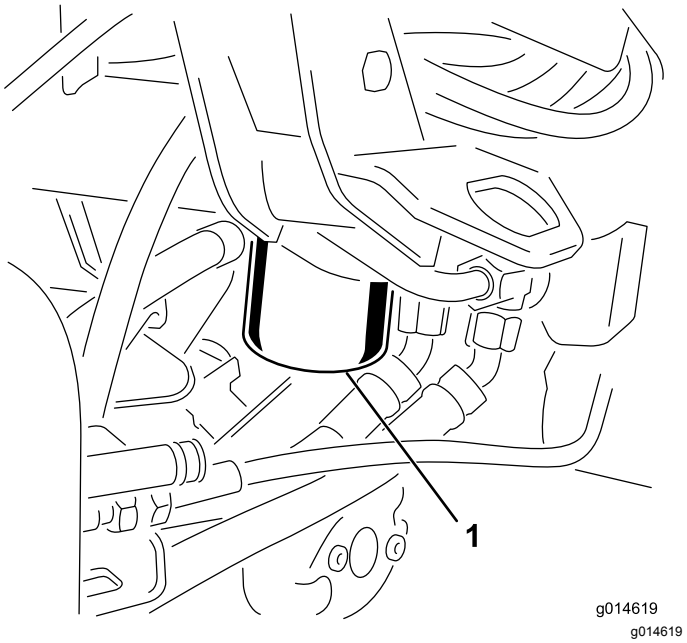

Figur 39

1. Filter for hydraulikkvæske

   Merk: Hvis du ikke skal drenere væsken, koble hydraulikkledningen som går til filteret, fra og til igjen.
2. Fyll det nye filteret med hydraulikkvæske, smør pakningen og skru det på for hånd til pakningen kommer i kontakt med filterhodet. Trekk deretter til ytterligere ¾ omdreining.
3. Fyll hydraulikkbeholderen med hydraulikkvæske. Se Spesifisering av hydraulikkvæske (side 35) og Kontrollere nivået på den hydrauliske væsken (side 36).
4. Start maskinen og kjør den på tomgang i tre til fem minutter for å sirkulere væsken og fjerne luft som eventuelt er fanget i systemet. Slå av motoren og kontroller væskenivået.
5. Kast oljen og filteret på riktig måte.

Kontrollere hydraulikkledningene og -slangene

⚠ ADVARSEL

Hydraulikkvæske som kommer ut under trykk, kan trenge gjennom huden og forårsake personskader.

- **Kontroller at alle hydraulikkvæskeslanger og -ledninger er i god stand, og at alle hydraulikkoblinger og -beslag er tette, før hydraulikksystemet settes under trykk.**
- **Hold kropp og hender borte fra hull eller dyser som sprøyter ut hydraulikkvæske under høyt trykk.**
- **Bruk kartong eller papir til å finne lekkasjer.**
- **Før du utfører vedlikehold eller reparasjoner på det hydrauliske systemet, må du forsiktig slippe ut alt trykket.**
- **Oppsøk legehjelp øyeblikkelig hvis olje kommer i direkte kontakt med huden.**

Undersøk hydraulikkledninger og -slanger daglig for å kontrollere at det ikke er lekkasjer, at det ikke er knekk på dem, at ingen monteringsstøtter er løse, at ingen beslag er løse og at de ikke er slitt på grunn av værforhold eller kjemisk forringelse. Foreta alle nødvendige reparasjoner før bruk.

Kontrollere lekkasjesystemet

Lekkasjesystemet er laget for å gjøre det enklere å oppdage lekkasjer i hydraulikkvæskesystemet. Flytebryteren stenges hvis væskenivået i hovedhydraulikkbeholderen synker med 118–177 ml. Etter en forsinkelse på ett sekund, slår alarmen seg på og varsler føreren (Figur 42). Utvidelse av væsken som et resultat av at maskinen varmes opp under bruk, forårsaker at væsken transporteres til reservehydraulikkbeholderen. Væsken flyter tilbake til hovedtanken når tenningsbryteren slås av.

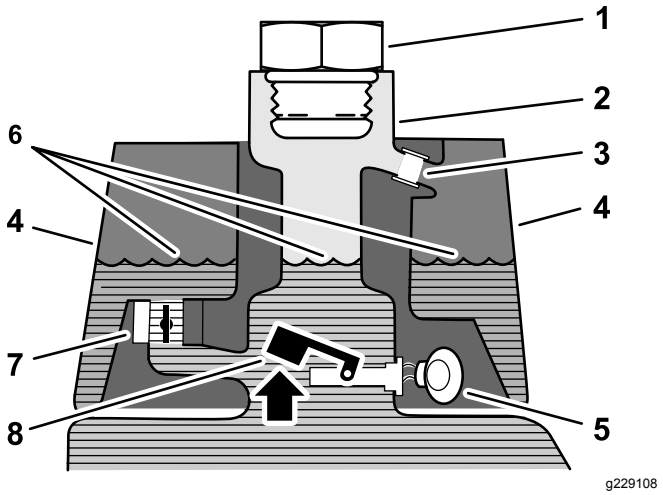

Figur 40

Før start (kald væske)

1. Påfyllingsplugg
2. Påfyllingshals
3. Overløpsslange
4. Lekkasjedetektortanken
5. Varselalarm – ingen lyd
6. Væskenivå (kald)
7. Solenoidens returventil (åpen)
8. Flytebryter (hevet – åpen)

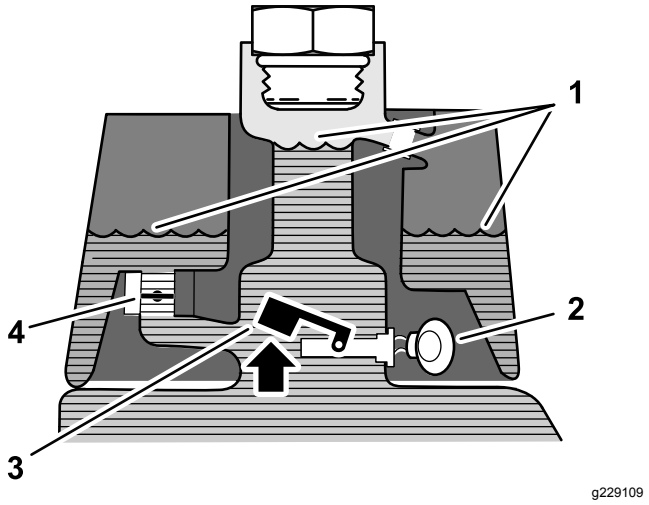

Figur 41

Normal drift (varm væske)

1. Væskenivå (varm)
2. Solenoidens returventil (lukket)
3. Varsellyd
4. Flytebryter (hevet – åpen)

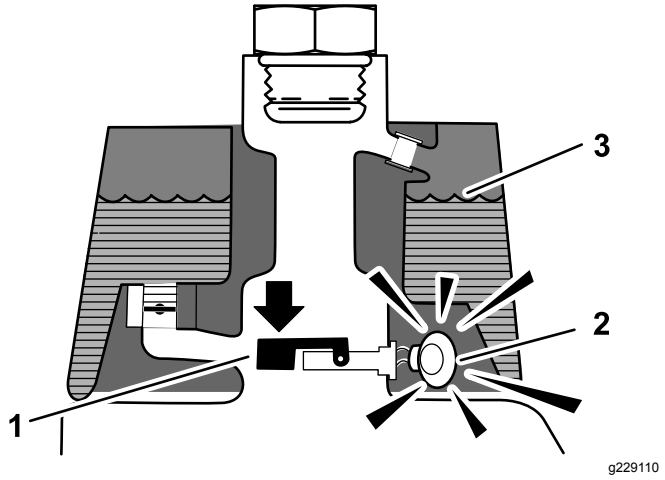

Figur 42
Lekkasjealarm!

1. Flytebryter (senket – lukket) Væskenivå ned 118–177 ml
2. Varsellyd
3. Væskenivå (varm)

Kontrollere at systemet fungerer som det skal

1. Flytt lekkasjebryteren bakover og hold den der mens tenningsbryteren står i PÅ-stillingen. Etter tidsforsinkelsen på ett sekund, skal alarmen gå.
2. Slipp lekkasjebryteren.

Kontrollere at lekkasjesystemet fungerer som det skal

1. Sett tenningsbryteren i PÅ-stillingen. Ikke start motoren.
2. Fjern lokket på hydraulikktanken fra tankåpningen.
3. Sett en ren stang eller skrutrekker inn i tankåpningen, og trykk flytebryteren forsiktig ned (Figur 43): Alarmen skal gå etter ett sekund.

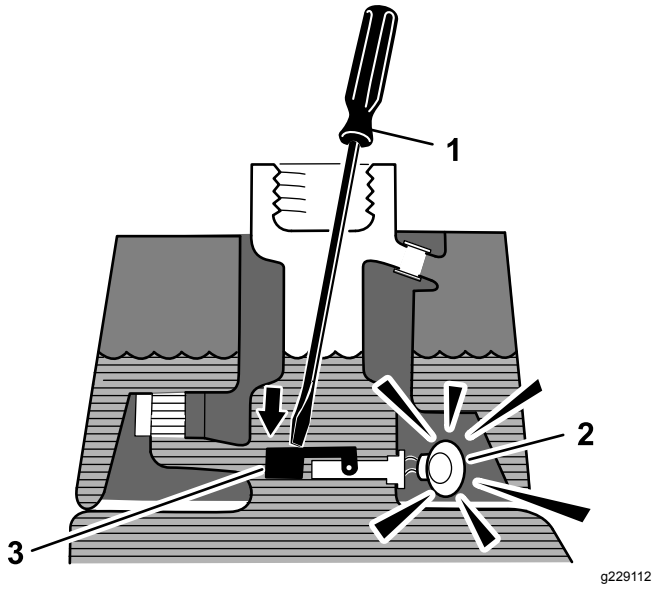

Figur 43

1. Ren stang eller skrutrekker
2. Varsellyd
3. Trykk ned flytebryteren

4. Slipp flytebryteren: Alarmen slutter.
5. Monter hydraulikktanklokket.
6. Sett tenningsbryteren i AV-stillingen.

Bruke lekkasjedetektoren

Lekkasjealarmen kan gå av følgende grunner:

- En lekkasje på 118–177 ml har oppstått.
- Væskenivået i hovedbeholderen er redusert med 118–177 ml fordi væsken har trukket seg sammen under nedkjøling.

Hvis alarmen går, slå av maskinen så fort som mulig og kontroller den for lekkasjer. Kjør av greenen først hvis alarmen går mens du klipper greenen. Angi kilden til lekkasjen og reparer den før du fortsetter driften.

Hvis du ikke finner noen lekkasje og du mistenker at det er en falsk alarm, må du flytte bryteren til AV-stillingen og la maskinen stå i ro i 1–2 minutter slik at væskenivået får stabilisert seg. Deretter kan du starte opp maskinen igjen, og prøve den på et område uten følsomt underlag for å få bekreftet at det ikke er noen lekkasje.

Falske alarmer, som et resultat av væskesammentrekning, kan forårsakes av at maskinen går på tomgang etter normal drift. Det kan også oppstå falsk alarm hvis maskinen brukes med lett belastning etter å ha blitt kjørt med tung belastning over lengre tid. Slå maskinen av i stedet for å la den gå på tomgang over lengre tid for å unngå at det oppstår falske alarmer.

Vedlikehold av klippeenheten

Knivsikkerhet

Se og fullfør prosedyren i Vedlikehold (side 27). En slitt eller skadet kniv eller motstål kan brekke, og deler kan slynges ut mot deg eller andre og føre til alvorlige personskader eller en dødsulykke.

- Inspiser knivene og motstålet regelmessig med tanke på stor slitasje eller skade.
- Vær forsiktig når du kontrollerer knivene. Bruk hansker, og vær forsiktig når du utfører service på dem. Kniver og motstål skal kun skiftes ut eller slipes. Du må aldri rette dem ut eller sveise dem.
- Vær forsiktig med maskiner med flere klippeenheter, da rotering av én spole kan få spolene i de andre klippeenhetene til å rotere.

Montering og fjerning av klippeenhetene

⚠ FORSIKTIG

Klippeenhetens kniver er skarpe og kan kutte hendene dine.

Bruk tykke lærhansker eller kuttebestandige hansker når du håndterer klippeenhetene.

Merk: Når du sliper, stiller inn klippehøyde eller utfører annet vedlikehold på klippeenhetene, må du oppbevare klippeenhetenes spolemotorer på lagringsplassen på fremsiden av hjulopphengsarmene for å forhindre at de skades.

Viktig: **Ikke hev hjulopphenget til transportstilling når spolemotorene er i holderne på maskinens ramme. Dette kan føre til skade på motorer eller slanger.**

Viktig: **Når du trenger å velte klippeenheten, støtt opp bakdelen for å sikre at mutterne på motstålets justeringsskruer ikke hviler på arbeidsoverflaten (Figur 44).**

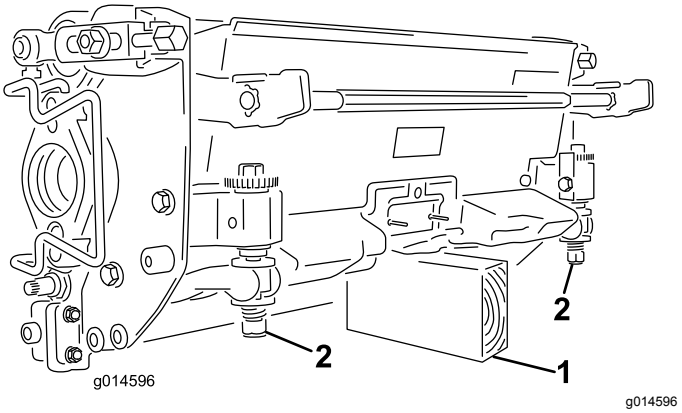

Figur 44

1. Støtte (følger ikke med)
2. Mutter for justeringsskrue for motstang (2)

Montere klippeenhetene

1. Løft opp fothvileren og drei den åpen, slik at man kan komme til midtstillingen til klippeenheten (Figur 45).

⚠ FORSIKTIG

Fothvileren kan klemme fingre dersom den faller ned i lukket stilling.

Hold fingrene vekk fra området til fothvileren mens den er i åpen stilling.

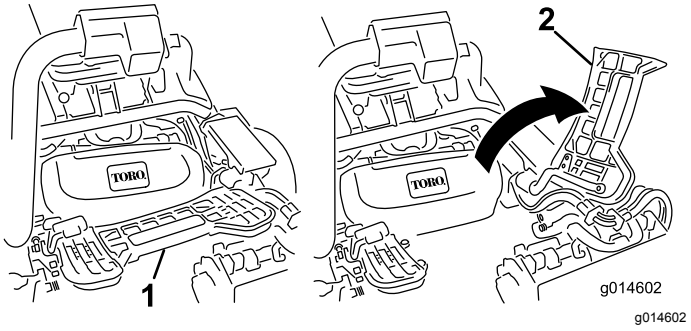

Figur 45

1. Fothviler – lukket
2. Fothviler – åpen

2. Sett klippeenheten under hjulopphengsarmen i midten.
3. Åpne låsene på hjulopphengsarmbøylen slik at de peker opp (dvs. at de er åpne) (Figur 46), og trykk hjulopphengsarmen ned så bøylen ligger over klippeenhetens bøyle (Figur 47).

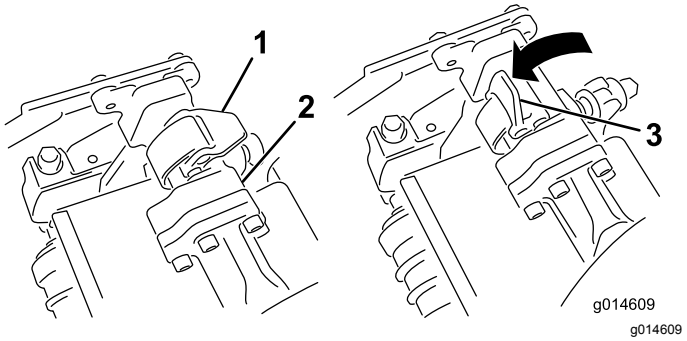

Figur 46

1. Lås – lukket stilling
2. Hjulopphengsarmbøyle
3. Lås – åpen stilling

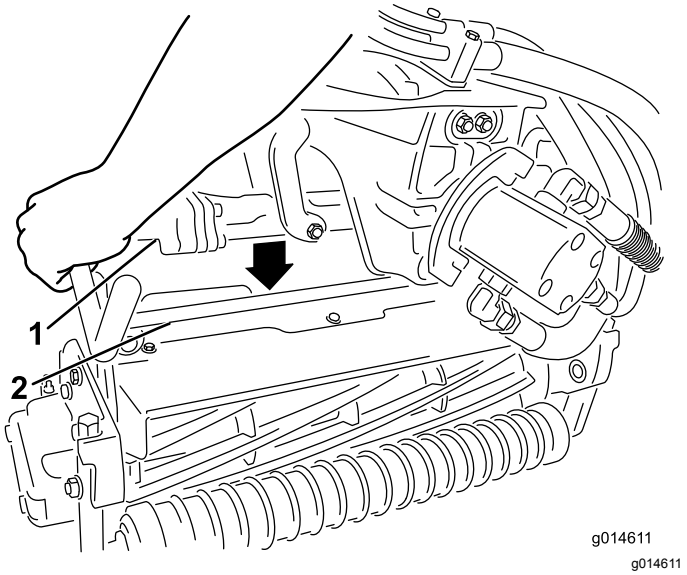

Figur 47

1. Hjulopphengsarmbøyle
2. Klippeenhetsbøyle

4. Skyv låsene ned og rundt klippeenhetsbøylen og lås dem slik at de sitter på plass (Figur 46).

   Merk: Du hører og føler et "klikk" når låsene låses på plass.

5. Dekk kileakselen i klippeenhetsmotoren med rent smørefett (Figur 48).
6. Sett motoren inn på klippeenhetens venstre side (fra brukerens synspunkt), og dra motorholdebøylen på klippeenheten mot motoren til du hører et "klikk" på begge sider (Figur 48).

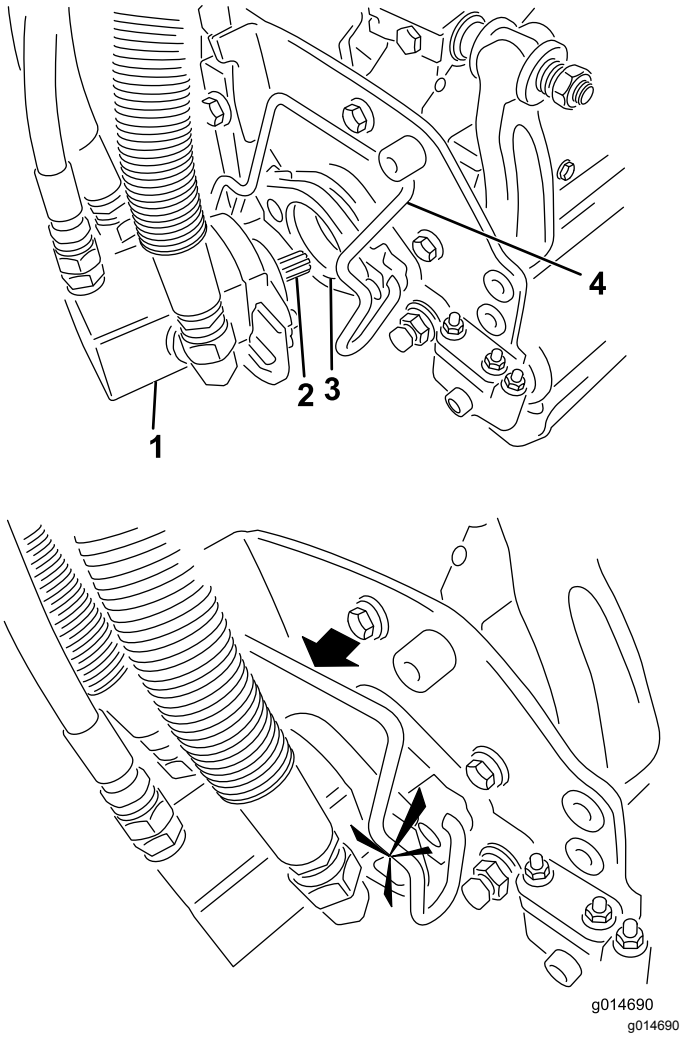

Figur 48

1. Spolemotor
2. Kileaksel
3. Hulrom
4. Holdebøyle for motor

7. Monter en gresskurv på kurvkrokene på hjulopphengsarmen.
8. Gjør det samme på de andre klippeenhetene.

Fjerne klippeenhetene

1. Parker maskinen på en ren og jevn flate, senk klippeenhetene ned på bakken til hjulopphengets hydraulikk er fullstendig utstrakt, stopp motoren og sett på parkeringsbremsen.
2. Skyv motorholdebøylen ut av sporene på motoren mot klippeenheten, og fjern motoren.

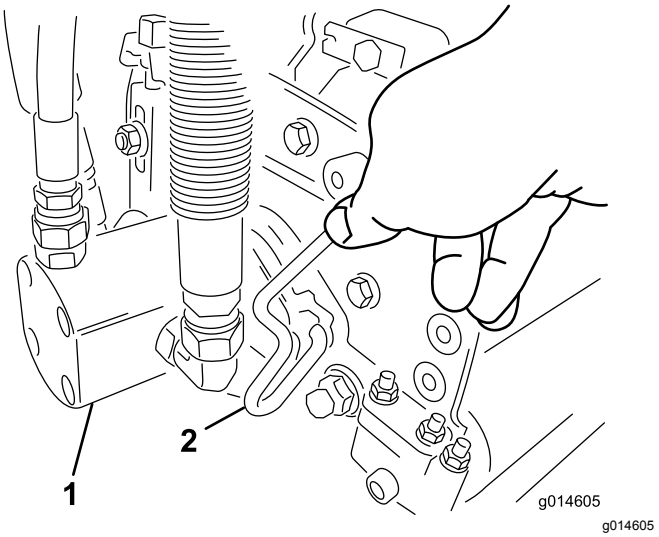

Figur 49

1. Spolemotor
2. Holdebøyle for motor

3. Flytt motoren til lagringsplassen foran på hjulopphengsarmen (Figur 50).

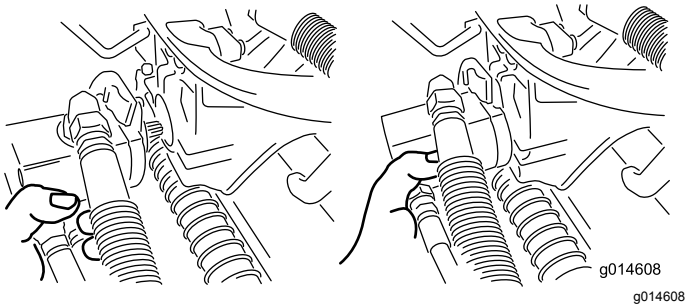

Figur 50

Merk: Når du sliper, stiller inn klippehøyde eller utfører annet vedlikehold på klippeenhetene, må du oppbevare klippeenhetenes spolemotorer på lagringsplassen på fremsiden av hjulopphengsarmene for å forhindre at de skades.

Viktig: **Ikke hev hjulopphenget til transportstilling når spolemotorene er i holderne på maskinens ramme. Dette kan føre til skade på motorer eller slanger. Fest klippeenhetene til hjulopphengsarmene med kabelfester hvis du må flytte trekkenheten uten å ha installert klippeenhetene først.**

4. Åpne låsene på hjulopphengsarmbøylen til klippeenheten du skal fjerne (Figur 46).
5. Koble låsene fra klippeenhetsbøylen.
6. Rull klippeenheten ut fra under hjulopphengs-armen.
7. Gjenta trinn2 til og med 6 for de andre klippeenhetene etter behov.

Kontrollere berøringen mellom spolen og motstålet

Kontroller berøringen mellom spolen og motstålet hver dag før du bruker maskinen, uavhengig av om klippekvaliteten har vært tilfredsstillende tidligere. Det må være lett kontakt over hele lengden av spolen og motstålet. Se klippeenhetens *brukerhåndbok*.

Stille inn spolehastigheten

For å oppnå konsekvent høy kvalitet og et jevnt sluttresultat må du stille inn spolehastighetskontrollen riktig (plassert på fordelerblokken under dekslet til venstre for setet). Juster spolehastighetskontrollen på følgende måte:

1. Velg klippehøyden for klippeenhetene.
2. Velg ønsket bakkehastighet som er best egnet til forholdene.
3. Bruk følgende tabell for å fastslå innstillingen for spolehastighet for dine klippeenheter med 5, 8, 11 eller 14 kniver. (Figur 51)

	5		8		11		14
	3.8 MPH 6.1 Km/h	5.0 MPH 8.0 Km/h	3.8 MPH 6.1 Km/h	5.0 MPH 8.0 Km/h	3.8 MPH 6.1 Km/h	5.0 MPH 8.0 Km/h	3.8 MPH 6.1 Km/h
0.062"/ 1.6mm	N/R	N/R	9	N/R	9	N/R	9
0.094"/ 2.4mm	N/R	N/R	9	N/R	9	N/R	9
0.125"/ 3.2mm	N/R	N/R	9	N/R	9	N/R	9
0.156"/ 4.0mm	N/R	N/R	9	N/R	9	N/R	N/R
0.188"/ 4.8mm	N/R	N/R	9	N/R	7	N/R	N/R
0.218"/ 5.5mm	N/R	N/R	9	N/R	6	N/R	N/R
0.250"/ 6.4mm	7	N/R	6	7	5	7	N/R
0.312"/ 7.9mm	6	N/R	5	6	4	6	N/R
0.375"/ 9.5mm	6	7	4	5	4	5	N/R
0.438"/ 11.1mm	6	6	4	5	3	4	N/R
0.500"/ 12.7mm	5	6	3	4	N/R	N/R	N/R
0.625"/ 15.9mm	4	5	3	3	N/R	N/R	N/R
0.750"/ 19.0mm	3	4	3	3	N/R	N/R	N/R
0.875"/ 22.2mm	3	4	N/R	3	N/R	N/R	N/R
1.000"/ 25.4mm	3	3	N/R	N/R	N/R	N/R	N/R

g014736

Figur 51

4. Juster spolehastigheten ved å vri knotten (Figur 53) til indikatorpilene er i linje med tallet du fastslo i trinn 3.

Merk: Du kan øke eller redusere spolehastigheten i respons på gressforhold.

Slipe spolene

⚠ ADVARSEL

Kontakt med spolene eller andre bevegelige deler kan føre til personskader.

- **Hold fingre, hender og klær borte fra spolene eller andre bevegelige deler.**
- **Forsøk aldri å dreie spolene for hånd eller med føttene mens motoren er i gang.**

1. Parker maskinen på en jevn flate, senk klippeenhetene, slå av motoren, ta ut nøkkelen, og aktiver på parkeringsbremsen.
2. Fjern plastdekselet på venstre side av setet.
3. Foreta innledende spole til motstål-justeringer som er korrekte for sliping på alle klippeenhetene som skal slipes. Se klippeenhetens *brukerhåndbok*.

⚠ FARE

Endring av motorhastigheten mens du sliper kan føre til at spolene stopper.

- **Endre aldri motorhastigheten mens du sliper.**
- **Slip bare på lav tomgangshastighet.**

4. Start maskinen, og la den gå på tomgang.
5. Drei slipespaken til R (REVERS)-stillingen (Figur 52).

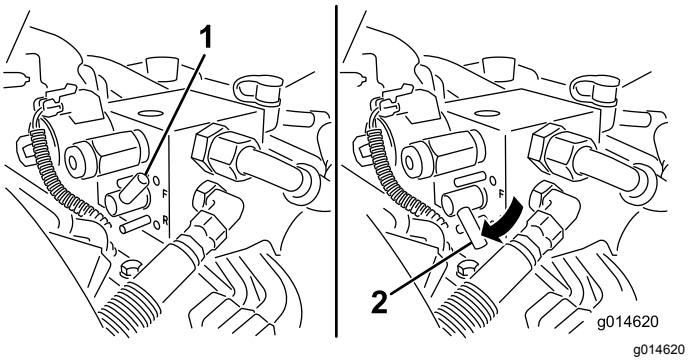

Figur 52

1. Slipespak – FOROVER-stilling
2. Slipespak – REVERS-stilling

6. Drei spolehastighetskontrollen til innstilling 1 (Figur 53).

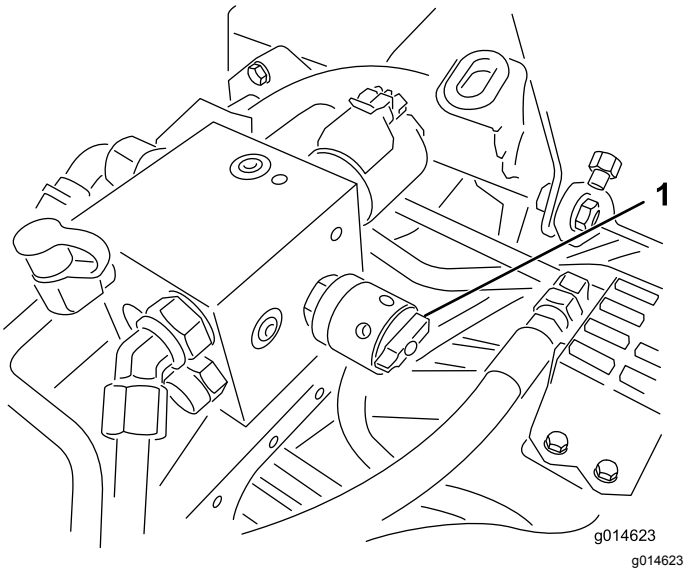

Figur 53

1. Spolehastighetskontroll

7. Med styrespaken i NEUTRAL (FRI)-stilling, flytt kontrollen for heving/senking av klippeenheten fremover for å starte slipeoperasjonen på angitte spoler.
8. Bruk en børste med langt håndtak, og tilsett slipekjemikalier. Bruk aldri en børste med kort skaft.
9. Hvis spolene stopper eller blir uberegnelige ved sliping, velg en høyere spolehastighetsinnstilling til hastigheten stabiliseres, returner deretter spolehastigheten til innstilling 1 eller den hastigheten som du ønsker.
10. Hvis du vil foreta en justering til klippeenhetene under sliping, slår du av spolene ved å flytte kontrollen for senking/heving av klippeenhetene bakover, og deretter slå av motoren. Etter at justeringene er fullført, gjenta trinnene 4 til og med 8.
11. Gjenta prosedyren for alle klippeenheter som du vil skal slipes.
12. Still slipespakene tilbake til F (FOROVER)-stillingen, sett på dekselet og vask av all slipemassen fra klippeenhetene når du er ferdig. Juster klippeenhetens spole til motstål etter behov. Flytt hastighetskontrollen for klippeenhetens spoler til ønsket klippestilling.

Viktig: **Hvis slipespaken ikke dreies tilbake til F (FOROVER)-stillingen etter sliping, kommer ikke klippeenhetene til å heves riktig eller til å fungere riktig.**

Diagnostikksystem

Diagnostisering av serviceindikatoren

Indikatoren tennes ved maskinfeil. Når lampen er på kan du benytte datamaskinens koder til å undersøke problemet ved å gå inn i diagnostikkmodus. I diagnostikkmodus blinker serviceindikatoren et gitt antall ganger for å gi deg eller din autoriserte Toro-forhandler feilkoden som kan identifisere problemet.

Merk: Du kan ikke starte motoren i diagnostikkmodus.

Gå inn i diagnostikkmodus

1. Stopp maskinen, aktiver parkeringsbremsen og vri tenningsnøkkelen til AV-stilling.
2. Flytt styrespaken til TRANSPORT-stilling.
3. Sjekk at slipespaken er i F (FOROVER)-stillingen.
4. Forlat førersetet.
5. Hold kontrollen for heving/senking av klippeenheten i HEVET-stilling.
6. Vri tenningsbryteren til KJØR-stillingen.
7. Tell kodene mens de blinker (du kan frigjøre kontrollen for heving/senking av klippeenheten når blinkingen begynner).

Vri nøkkelen til AV-stilling for å gå ut av diagnostikkmodus når du er ferdig.

Fastslå feilkode

Systemet vil vise de tre siste feilene som oppsto i de siste 40 timer. Dette gjøres med en serie av blinkende lys som følger:

- Hvis det ikke er noen feil, vil lyset blinke jevnt med middels hastighet uten pause (1 Hz).
- Hvis det finnes feil, vil det først blinke i tierplassen, fulgt av en pause, og deretter blinke i enerplassen. I følgende eksempler er # ett blink. Eksempler:
  - Blinkerekkefølgen for kode 15 er #_#####
  - Blinkerekkefølgen for kode 42 er ####_##
  - Blinkerekkefølgen for kode 123 er ##########_###
- Ved flere enn én maskinfeil vil tierplassen til neste feil starte etter en pause etter enerplassen til første feil.

  Merk: Systemet lagrer kun de tre siste feilkodene.

Ta kontakt med din autoriserte Toro-forhandler eller se *servicehåndboken* for en liste over feilkodene.

Lagring

Hvis du vil oppbevare maskinen over en lengre tidsperiode, må du utføre følgende trinn:

1. Slå alltid av maskinen, ta ut nøkkelen (hvis utstyrt med dette), vent til alle bevegelige deler har stoppet, og la maskinen kjøle seg ned før du justerer, rengjør, oppbevarer eller reparerer den.
2. Fjern oppsamlet smuss og gamle gressrester. Slip spolene og motstålene. Se i *brukerhåndboken* for klippeenheten hvis det er nødvendig. Smør motstålet og spoleknivene med antirustmiddel. Smør alle smørepunkter.
3. Hev og støtt maskinen for å fjerne vekten fra dekkene.
4. Skift hydraulikkvæsken og -filteret, og undersøk hydraulikkledningene og -koblingene. Skift ut om nødvendig. Se Skifte hydraulikkvæske og filter (side 37) og Kontrollere hydraulikkledningene og -slangene (side 38).
5. Tøm drivstofftanken for drivstoff. Kjør motoren til den stanser. Bytt ut drivstoffilteret. Se Skifte drivstoffilteret (side 31).
6. Drener olje fra veivhuset mens motoren fortsatt er varm. Fyll på med fersk olje. Se Skifte motorolje og filter (side 30).
7. Fjern tennpluggene, hell 30 ml med SAE 30-olje i sylinderne og vri tenningsnøkkelen sakte for å fordele oljen. Skift tennpluggene. Se Skifte tennpluggene (side 31).
8. Fjern smuss og gressrester fra sylinderen, sylindertoppribbene og viftehuset.
9. Fjern batteriet, og lad det helt opp. Se Vedlikeholde batteriet (side 32). Lagre det enten på en hylle eller på maskinen. La kablene være frakoblet hvis batteriet lagres på maskinen. Lagre batteriet på et kjølig sted for å hindre at batteriladningen forringes raskt.
10. Oppbevar maskinen på et varmt og tørt sted hvis mulig.

Notat:

Personvernerklæring for EØS/Storbritannia

Slik bruker Toro personopplysningene dine

Toro Company («Toro») respekterer ditt personvern. Når du kjøper våre produkter, kan vi samle inn personopplysninger om deg, enten direkte fra deg eller via den lokale Toro-avdelingen eller -forhandleren. Toro bruker disse opplysningene for å innfri kontraktsfestede forpliktelser – slik som å registrere garantien din, behandle garantikravet ditt eller kontakte deg i tilfelle en produkttilbakekalling – og til legitime forretningsformål – slik som å måle kundetilfredshet, forbedre produktene våre og utstyre deg med produktinformasjon som kan være av interesse. Toro kan dele personopplysningene dine med våre datterselskaper, forhandlere eller andre forretningspartnere i forbindelse med disse aktivitetene. Vi kan også oppgi personopplysninger når dette kreves under loven eller i forbindelse med salg, kjøp eller sammenslåing av en virksomhet. Vi vil ikke selge personopplysningene dine til andre selskaper for markedsføringsformål.

Bevaring av personopplysninger

Toro vil bevare dine personopplysninger så lenge som det er relevant for de ovennevnte formålene og i samsvar med lovfestede krav. Hvis du vil ha mer informasjon om gjeldende bevaringsperioder, kan du kontakte legal@toro.com.

Toros forpliktelse til sikkerhet

Personopplysningene dine kan behandles i USA eller et annet land som kan ha mindre strenge personvernlover enn landet du er bosatt i. Når vi overfører opplysningene dine utenfor landet du er bosatt i, vil vi iverksette lovfestede, påbudte tiltak for å sikre at det er på plass skikkelige vern som beskytter opplysningene dine og sikrer at de behandles sikkert.

Tilgang og korrigering

Du kan ha retten til å korrigere eller gjennomgå personopplysningene dine eller motsette deg eller begrense behandlingen av opplysningene dine. For å gjøre dette må du kontakte oss på e-post på legal@toro.com. Hvis du har bekymringer om hvordan Toro har behandlet personopplysningene dine, oppfordrer vi deg til å ta dette opp direkte med oss. Vær oppmerksom på at bosatte i Europa har retten til å klage til det lokale datatilsynet.

California Proposition 65-advarsel

Hva er denne advarselen?

Du kan se et produkt for salg som har følgende advarselsmerke:

ADVARSEL: Kreftfremkallende og skadelig for forplantningsevnen – www.p65Warnings.ca.gov.

Hva er Prop 65?

Prop 65 gjelder for enhver virksomhet som har drift i California, selger produkter i California eller som lager produkter som kan selges i eller fraktes inn i California. Det pålegger at Californias guvernør har og offentliggjør en liste over de kjemikalier som det er kjent at kan forårsake kreft, fosterskader og/eller annen forplantningsskade. Listen, som oppdateres hvert år, inkluderer hundrevis av kjemikalier som brukes i mange dagligvarer. Formålet med Prop 65 er å informere offentligheten om disse kjemikaliene, og hvor utsatt man er for dem.

Prop 65 forbyr ikke salget av produkter som inneholder disse kjemikaliene, men krever i stedet advarsler på produktene, produktemballasjen eller litteraturen som følger med produktet. Videre betyr ikke en Prop 65-advarsel at et produkt ikke oppfyller produktsikkerhetsstandarder eller -krav. Faktisk har Californias myndigheter gjort det klart at en Prop 65-advarsel «ikke er det samme som en regulatorisk uttalelse om hvorvidt et produkt er 'trygt' eller 'utrygt'». Mange av disse kjemikalier er blitt benyttet i produkter som har vært i daglig bruk i årevis, uten noen dokumenterte skadevirkninger. For mer informasjon, gå til https://oag.ca.gov/prop65/faqs-view-all.

En Prop 65-advarsel betyr at et selskap har enten (1) vurdert eksponeringsnivået og konkludert med at det overstiger «ikke-signifikant risikonivå», eller (2) har valgt å gi en advarsel basert på at de vet at et oppført kjemisk stoff er brukt, men de har ikke vurdert eksponeringsnivået.

Gjelder denne loven overalt?

Prop 65-advarslene er kun pålagt under Californias lov. Disse advarslene kan ses over hele California, i alle slags sammenhenger, inkludert, men ikke begrenset til, restauranter, dagligvarebutikker, hoteller, skoler og sykehus, og på et bredt spekter av produkter. I tillegg fører enkelte internett- og postordreforhandlere Prop 65-advarsler på nettsidene eller i katalogene sine.

Er Californias advarsler strengere eller mindre strenge enn de føderale reglene?

Prop 65-standarder er ofte strengere enn både føderale og internasjonale standarder. Det er forskjellige stoffer som krever en Prop 65-advarsel selv på nivåer som er mye lavere enn grensene satt føderalt. For eksempel er Prop 65-standarden for advarsler om bly 0,5 µg/dag, noe som er godt under føderale og internasjonale nivåer.

Hvorfor har ikke alle lignende produkter en slik advarsel?

- Produkter som selges i California, trenger en Prop 65-merking, mens lignende produkter som selges andre steder, ikke trenger det.
- Et selskap som er involvert i en Prop 65-rettssak, og som kommer til et forlik, kan bli påkrevd å ha Prop 65-advarsler på produktene sine. Men andre selskaper som lager lignende produkter, blir ikke nødvendigvis påkrevd det samme.
- Håndhevelsen av Prop 65 er ikke helt konsekvent.
- Selskaper kan velge å ikke gi advarsler, fordi de har konkludert med at det ikke er nødvendig for dem å gjøre dette under Prop 65. Det at et produkt ikke har en advarsel, betyr ikke at produktet er fri for de oppførte kjemikaliene på lignende nivå.

Hvorfor har Toro inkludert en slik advarsel?

Toro har valgt å gi forbrukere så mye informasjon som mulig, slik at de kan ta informerte beslutninger om produktene de kjøper og bruker. Toro gir advarsler i enkelte tilfeller hvor vi vet at én eller flere oppførte kjemikalier er brukt, uten å ha evaluert eksponeringsnivået, siden ikke alle oppgitte kjemikalier har en bestemt pålagt eksponeringsgrense. Selv om eksponeringen fra Toro-produkter kan være ubetydelig eller godt innenfor «ikke-signifikant risiko»-nivået, har Toro valgt å gi Prop 65-advarsler på en føre-var-basis. I tillegg kan Toro risikere å bli saksøkt av delstaten California eller private parter som ønsker at Prop 65 skal håndheves, og bli ilagt dyre bøter, hvis vi ikke gir slike advarsler.

Toro-garantien

En begrenset toårsgaranti

Betingelser og inkluderte produkter

The Toro Company og datterselskapet Torp Warranty Company, i henhold til en avtale mellom dem, garanterer i fellesskap at ditt kommersielle Toro-produkt (”produktet”) er uten feil i materialer eller håndverk i to år eller 1500 driftstimer*, avhengig av hva som inntreffer først. Denne garantien gjelder alle produkter, med unntak av luftemaskiner (se separate garantierklæringer for disse produktene). Der det finnes berettigede forhold, vil vi reparere produktet uten ekstra kostnad for deg, inkludert diagnostikkutstyr, arbeid, deler og transport. Denne garantien tar effekt på den dato som produktet leveres til kunden.
* Produkt utstyrt med timeteller.

Instruksjoner for å innhente garantitjenester

Du er ansvarlig for å underrette distributøren eller den autoriserte forhandleren av kommersielle produkter om hvem du kjøpte produktet av, straks du tror at det foreligger et berettiget forhold. Hvis du trenger hjelp med å finne en distributør eller autorisert forhandler av kommersielle produkter, eller hvis du har spørsmål ang. dine garantirettigheter eller ansvar, kan du kontakte:

Toros serviceavdeling for kommersielle produkter
Toro Warranty Company
8111 Lyndale Avenue South
Bloomington, MN 55420-1196, USA

+1–952–888–8801 eller +1–800–952–2740
E-post: commercial.warranty@toro.com

Eierens ansvar

Som eier av produktet, er du ansvarlig for nødvendig vedlikehold og justeringer som beskrives i *brukerhåndboken*. Hvis du ikke utfører nødvendig vedlikehold og justeringer, kan dette føre til at garantien blir ugyldig.

Elementer og betingelser som ikke inkluderes

Ikke all produktsvikt eller feilfunksjon som finner sted i løpet av garantiperioden er et resultat av defekter i materialene eller håndverket. Denne garantien dekker ikke følgende:

- Produktsvikt som er et resultat av at man ikke har brukt originale Toro-deler ved utskiftninger, eller fra montering og bruk av tilleggsutstyr eller endret tilbehør som ikke kommer fra Toro. En separat garanti kan gis av produsenten for disse artiklene.
- Produktsvikt som er et resultat av at man ikke har utført anbefalt vedlikehold og/eller justeringer. Hvis du ikke vedlikeholder Toro-produktet i henhold til anbefalt vedlikehold som oppgitt i *brukerhåndboken*, kan dette føre til at garantikrav blir avslått.
- Produktsvikt som er et resultat av at man har brukt produktet på en grov, uaktsom eller uforsiktig måte.
- Deler som anses som forbruksdeler, bortsett fra om de er defekte. Eksempler på deler som anses som forbruksdeler, eller som brukes opp, under normal drift av produktet er, men er ikke begrenset til, bremseklosser og bremsebelegg, clutchbelegg, knivblad, spoler, valser og lagre (tettet eller smurt), motstål, tennplugger, styrehjul og lagre, dekk, filtre, remmer og enkelte sprøytedeler som diafragma, munnstykker, kontrollventiler o.l.
- Feil som er et resultat av utenforliggende krefter. Tilstander som anses å være utenforliggende krefter inkluderer, men er ikke begrenset til, vær, lagringsprosedyrer, ikke-godkjent bruk av kjølemidler, smøremidler, tilsetningsstoffer, gjødsel, vann eller kjemikalier o.l.
- Feil eller ytelsesproblemer på grunn av drivstoffbruk (f.eks. bensin, diesel eller biodiesel) som ikke samsvarer med de respektive bransjestandardene.
- Normal støy, vibrasjon, slitasje og forringelse.
- ”Vanlig slitasje” inkluderer, men er ikke begrenset til, skade på seter pga. slitasje eller slipevirkning, slitte, lakkerte overflater, oppskrapte merker eller vinduer osv.

Deler

Deler som skal skiftes ut som en del av nødvendig vedlikehold, er garantert for perioden opptil tidspunktet for utskiftingen av delen. Deler som skiftes ut under garantien, dekkes i gyldighetsperioden for garantien til originalproduktet og blir Toros eiendom. Toro vil ta den siste avgjørelsen om å reparere eventuelle eksisterende deler eller montere eller erstatte den. Toro kan bruke fabrikkreparerte deler for garantireparasjoner.

Garanti for dypsyklus- og litiumionbatterier:

Dypsyklus- og litiumionbatterier har et begrenset antall kilowattimer de kan levere i løpet av levetiden. Bruks-, lade- og vedlikeholdsteknikker kan forlenge eller forkorte den totale levetiden til batteriet. Etter hvert som batteriene i dette produktet brukes, vil mengden med faktisk arbeid mellom ladeintervallene minke sakte, men sikkert til batteriet er helt brukt opp. Skifte ut oppbrukte batterier, på grunn av normalt forbruk, er produkteiers ansvar. Batteriene må kanskje skiftes ut i løpet av den ordinære produktgarantiperioden for eierens regning. Merk: (kun litiumionbatteri): Et litiumionbatteri har en proporsjonsmessig delegaranti som begynner tredje året og gjelder til og med femte året, avhengig av driftstid og kilowattimer brukt. Les *brukerhåndboken* for mer informasjon.

Vedlikehold foretas for eiers regning

Trimming av motor, smøring, rengjøring og lakkering, utskifting av filtre, kjølevæske og utføring av anbefalt vedlikehold, er noen av de normale tjenestene som Toro-produkter forutsetter må foretas for eiers regning.

Generelle betingelser

Reparasjon av en autorisert Toro-distributør eller -forhandler, er ditt eneste rettsmiddel under denne garantien.

Verken Toro Company eller Toro Warranty Company er ansvarlig for indirekte, tilfeldig eller betingede skader i forbindelse med bruken av Toro-produkter som dekkes av denne garantien, inkludert eventuelle kostnader eller utgifter med å erstatte utstyr eller tjenester i løpet av rimelige perioder med feilfunksjon eller uten bruk i påvente av fullføring av reparasjoner under denne garantien. Bortsett fra utslippsgarantien som det vises til nedenfor, hvis den gjelder, er det ingen andre uttrykkelige garantier. Alle impliserte garantier om salgbarhet og egnethet til bruk er begrenset til varigheten av denne uttrykkelig garantien.

Noen stater tillater ikke utelatelse av tilfeldige eller betingede skader eller begrensninger på hvor lenge en implisert garanti varer, så ovenfor nevnte utelatelse og begrensninger gjelder kanskje ikke for deg. Denne garantien gir deg spesielle rettigheter i henhold til loven, og du kan kanskje også ha andre rettigheter som varierer fra stat til stat.

Merknad ang. motorgaranti:

Systemet for utslippskontroll på ditt produkt dekkes kanskje også av en separat garanti som overholder kravene som ble etablert av det amerikanske Environmental Protection Agency (EPA) og/eller California Air Resources Board (CARB). Timebegrensningene som fastsettes ovenfor, gjelder ikke for garantien for systemer for utslippskontroll. Du finner mer informasjon om dette i garantierklæringen for motorutslippskontroll i brukerhåndboken eller i dokumentasjonen fra motorprodusenten.

Andre land enn USA og Canada

Kunder som har kjøpt Toro-produkter som er eksportert fra USA eller Canada bør ta kontakt med sin Toro-distributør (forhandler) for å få garantipoliser for ditt land, din provins eller din delstat. Hvis du av en noen grunn er misfornøyd med din forhandlers tjenester eller har vanskeligheter med å skaffe deg informasjon om garantien, ta kontakt med importøren av Toro-produktene.