Form No. 3425-856 Rev C

TORO®

Count on it.

Manuale dell'operatore

Versa-Vac

Nº del modello 07053—Nº di serie 403360001 e superiori

Registrate il vostro prodotto presso www.Toro.com.
Traduzione dell'originale (IT)

CE

3425-856 C

Questo prodotto è conforme a tutte le direttive europee pertinenti. Per informazioni dettagliate, vedere la Dichiarazione di Conformità (DOC) specifica del prodotto, fornita a parte.

⚠ AVVERTENZA

CALIFORNIA
Avvertenza norma "Proposition 65"

L'utilizzo del presente prodotto potrebbe esporre a sostanze chimiche che nello Stato della California sono considerate cancerogene e causa di anomalie congenite o di altre problematiche della riproduzione.

Introduzione

Versa-Vac deve essere utilizzato in combinazione con la piattaforma combinata o la piattaforma con punte. La macchina è pensata per l'utilizzo da parte di professionisti e operatori del verde in applicazioni professionali. La macchina è progettata per rimuovere il feltro, rinnovare ed eliminare i detriti dalle grandi aree di tappeto erboso in 1 passata.

Leggete attentamente queste informazioni al fine di utilizzare e mantenere correttamente il prodotto ed evitare infortuni e danni. Voi siete responsabili del corretto utilizzo del prodotto, all'insegna della sicurezza.

Visitate il sito www.Toro.com per ricevere materiali di formazione sulla sicurezza e il funzionamento dei prodotti, avere informazioni sugli accessori, ottenere assistenza nella ricerca di un rivenditore o registrare il vostro prodotto.

Per assistenza, ricambi originali Toro o ulteriori informazioni, rivolgetevi a un Distributore Toro autorizzato o ad un Centro Assistenza Toro, ed abbiate sempre a portata di mano il numero del modello ed il numero di serie del prodotto. Il numero del modello ed il numero di serie si trovano nella posizione riportata nella Figura 1. Scrivete i numeri nello spazio previsto.

Nº del modello _____

Nº di serie _____

Il sistema di avvertimento adottato dal presente manuale identifica i pericoli potenziali e riporta messaggi di sicurezza, identificati dal simbolo di avvertimento (Figura 1), che segnala un pericolo in grado di provocare infortuni gravi o la morte se non si osservano le precauzioni raccomandate.



g000502

Figura 1
Simbolo di allerta di sicurezza

Per evidenziare le informazioni vengono utilizzate due parole. **Importante** indica informazioni di carattere meccanico di particolare importanza e **Nota** evidenzia informazioni generali di particolare rilevanza.

Indice

Sicurezza 3
Requisiti generali di sicurezza 3
Adesivi di sicurezza e informativi 4
Preparazione 7
1 Collegamento della macchina alla motrice 8
2 Regolazione della lunghezza dell'albero della presa di forza 8
3 Collegamento dell'albero della presa di forza 9
4 Ingrassaggio della macchina 9
Quadro generale del prodotto 9
Comandi 9
Prima dell'uso 10
Sicurezza prima dell'uso 10
Specifiche del fluido idraulico 11
Controllo del fluido idraulico 11
Controllo della pressione degli pneumatici 12
Verifica della coppia di serraggio dei dadi delle ruote 12
Collegamento della macchina alla motrice 12
Collegamento dell'albero della presa di forza 13
Durante l'uso 13
Sicurezza durante le operazioni 13
Azionamento degli apparati idraulici della motrice 14
Funzionamento della macchina 15
Dopo l'uso 15
Sicurezza dopo l'uso 15
Rimozione della macchina dalla motrice 15
Trasporto della macchina 15
Manutenzione 17
Programma di manutenzione raccomandato 17

© 2018—The Toro® Company

8111 Lyndale Avenue South
Bloomington, MN 55420

Contattateci a www.Toro.com.
Stampato negli USA
Tutti i diritti sono riservati

Sicurezza della manutenzione 17
Lubrificazione della macchina 18
Sicurezza dell'impianto idraulico 18
Controllo dei tubi e dei flessibili idraulici 19
Revisione del fluido idraulico e del filtro 19
Rimessaggio 21

Sicurezza

Requisiti generali di sicurezza

Questo prodotto è in grado di amputare mani e piedi e scagliare oggetti. Rispettate sempre tutte le norme di sicurezza per evitare gravi infortuni alla persona.

L'utilizzo di questo prodotto per scopi diversi da quelli previsti potrebbe rivelarsi pericoloso per voi ed eventuali astanti.

- Leggete e comprendete il contenuto di questo *Manuale dell'operatore* prima di utilizzare la macchina.
- Non mettete le mani o i piedi vicino a componenti in movimento della macchina.
- Prestate la massima attenzione mentre utilizzate la macchina. Non intraprendete alcuna attività che vi possa distrarre; in caso contrario potreste causare infortuni o danni alla proprietà.
- Non utilizzate la macchina senza che tutti gli schermi e gli altri dispositivi di protezione siano montati e funzionanti.
- Tenetevi a distanza da tutte le aperture di scarico. Tenete gli astanti e gli animali domestici a distanza di sicurezza dalla macchina.
- Tenete i bambini, gli astanti e gli animali domestici lontano dall’area di lavoro. Non permettete mai che bambini e ragazzi utilizzino la macchina.
- Spegnete sempre il motore dell'unità motrice, togliete la chiave (se presente), attendete che tutte le parti in movimento si fermino e lasciate raffreddare la macchina prima di effettuare interventi di regolazione, assistenza, pulizia o rimessaggio.

L'errato utilizzo o la manutenzione di questa macchina può causare infortuni. Per ridurre il rischio di incidenti, rispettate le seguenti norme di sicurezza e fate sempre attenzione al simbolo di allarme (⚠), che indica: Attenzione, Avvertenza o Pericolo – “Norme di sicurezza”. Il mancato rispetto di queste istruzioni può provocare infortuni o morte.

Se necessario, potete trovare ulteriori informazioni sulla sicurezza all’interno del presente manuale.

Adesivi di sicurezza e informativi

Gli adesivi di sicurezza e di istruzione sono chiaramente visibili e sono affissi accanto a zone particolarmente pericolose. Sostituite eventuali adesivi se danneggiati o mancanti.

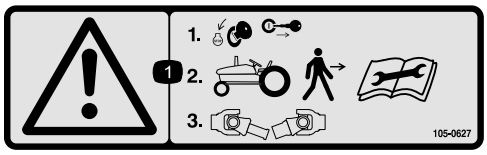

decal105-0627

105-0627

1. Avvertenza – Spegnete il motore e togliete la chiave di accensione prima di scendere dall'unità motrice; leggete le istruzioni prima di eseguire interventi di revisione o manutenzione, poi scollegate l'albero della PDF.

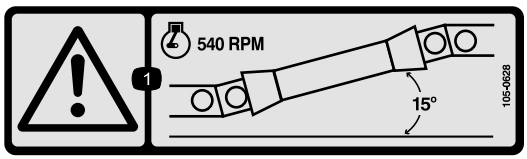

decal105-0628

105-0628

1. Avvertenza – Azionate il motore senza superare 540 giri/min e mantenete l'angolo dell'albero della PDF entro 15 gradi.

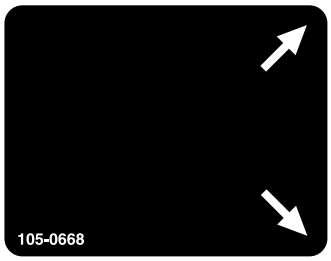

decal105-0668

105-0668

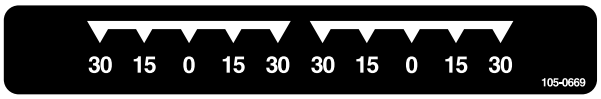

decal105-0669

105-0669

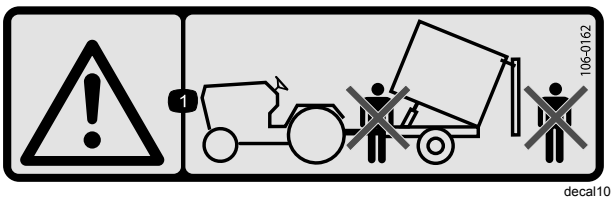

decal106-0162

106-0162

1. Avvertenza – Non posizionatevi davanti o dietro al rimorchio durante lo scarico.

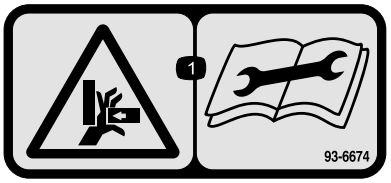

decal93-6674

93-6674

1. Pericolo di schiacciamento delle mani. Leggete le istruzioni prima di eseguire interventi di revisione o manutenzione.

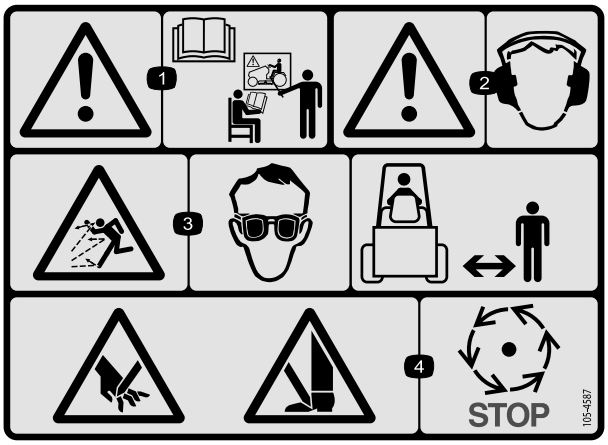

decal105-4587

105-4587

1. Avvertenza – Leggete il *Manuale dell'operatore* e seguite i corsi di formazione prima di utilizzare la macchina.
2. Avvertenza – Indossate le protezioni auricolari.
3. Pericolo di lancio di oggetti – Indossate le protezioni per gli occhi; tenete gli astanti a distanza di sicurezza dalla macchina.
4. Pericolo di lesioni da taglio a mani o piedi – Attendete che le parti in movimento si siano fermate.

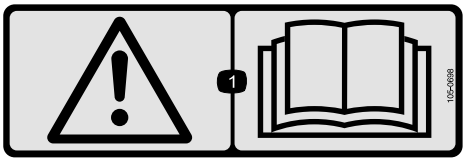

decal105-0698

105-0698

Applicazione sull'adesivo 105-0707 per la conformità CE.

1. Avvertenza – Leggete il *Manuale dell'operatore*.

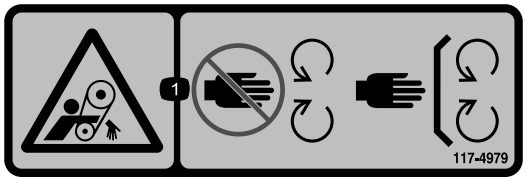

decal117-4979

117-4979

1. Pericolo di smembramento, nastro – Tenetevi a distanza dalle parti in movimento. Non rimuovete i carter e le protezioni.



decal106-0163

106-0163

1. Avvertenza – Leggete il *Manuale dell'operatore* e seguite i corsi di formazione prima di utilizzare la macchina; il carico massimo è pari a 612 kg (peso del rimorchio) e 385 kg (peso del timone); non guidate la macchina e il rimorchio lungo pendii dal momento che potreste perdere il controllo del veicolo.
2. Pericolo di schiacciamento, rimorchio – Non trasportate passeggeri.
3. Avvertenza – Non superate la velocità di 24 km/h.
4. Pericolo di energia accumulata, rimorchio – Non scollegate il rimorchio senza prima aver abbassato il cavalletto.

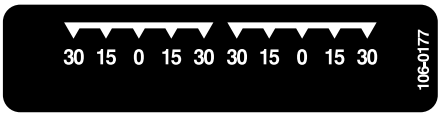

decal106-0177

106-0177



decal106-0178

106-0178



decal110-7506

110-7506

1. Avvertenza – Leggete il *Manuale dell'operatore* e seguite i corsi di formazione prima di utilizzare la trincia del piatto combinata.

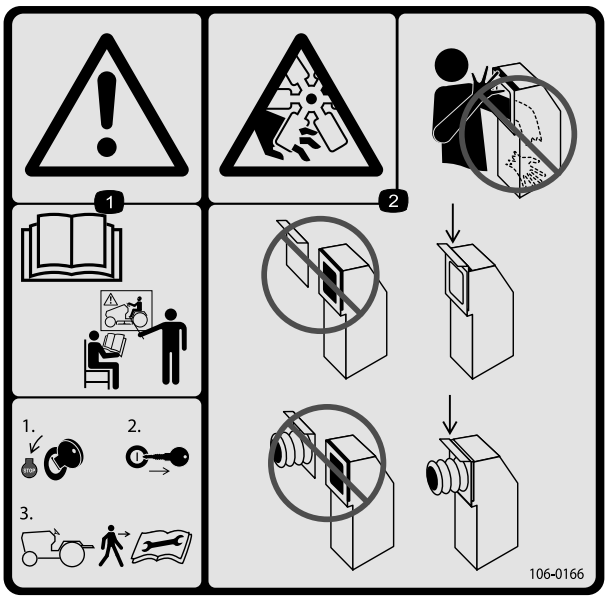

decal106-0166

106-0166

1. Avvertenza – Leggete e seguite i corsi di formazione prima di utilizzare la macchina; spegnete il motore e togliete la chiave di accensione prima di scendere dall'unità motrice; leggete il *Manuale dell'operatore* prima di eseguire interventi di revisione o manutenzione.
2. Pericolo di ferite o smembramento di mani, ventola – Non inserite mani o braccia nel condotto di aspirazione; tenete lo sportello del flessibile o il flessibile montati in ogni momento.

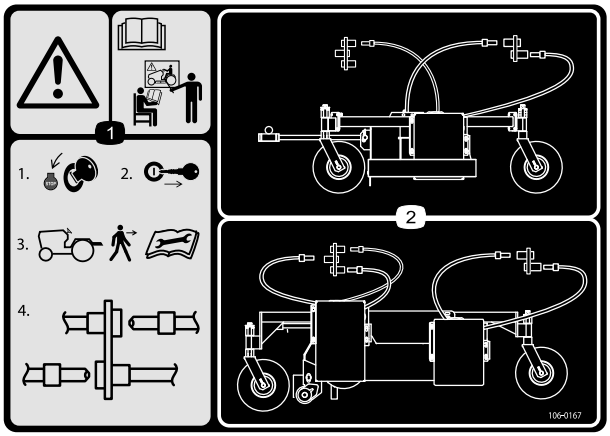

decal106-0167

106-0167

1. Avvertenza – Leggete e seguite i corsi di formazione prima di utilizzare la macchina; 1) Spegnete il motore; 2) Togliete la chiave di accensione prima di scendere dall'unità motrice; 3) Leggete il *Manuale dell'operatore* prima di eseguire interventi di revisione o manutenzione; 4) Collegate o scollegate i flessibili idraulici.
2. Disposizione del flessibile idraulico e collegamenti

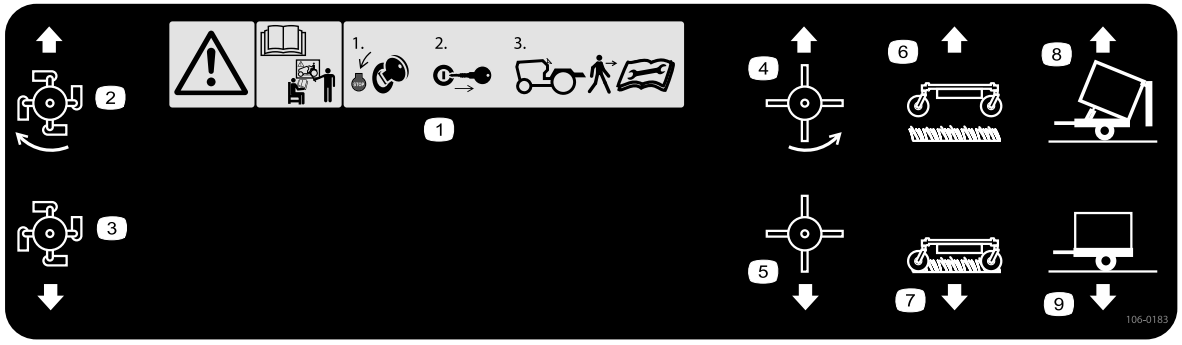

decal106-0183

106-0183

1. Avvertenza – Leggete e seguite i corsi di formazione prima di utilizzare la macchina; 1) Spegnete il motore e togliete la chiave di accensione prima di scendere dall'unità motrice; 2) Leggete il *Manuale dell'operatore* prima di eseguire interventi di revisione o manutenzione.
2. Trincia accesa
3. Trincia spenta
4. Punte in gomma accese
5. Punte in gomma spente
6. Unità di aspirazione su
7. Unità di aspirazione giù
8. Scarico del rimorchio
9. Montante del rimorchio



decal133-8061

133-8061

Preparazione

Parti sciolte

Verificate che sia stata spedita tutta la componentistica, facendo riferimento alla seguente tabella.

Procedura	Descrizione	Qté	Uso
1	Cavalletto	1	Collegamento della macchina alle motrici.
2	Albero della presa di forza	1	Regolazione della lunghezza dell'albero della presa di forza.
3	Non occorrono parti	–	Collegamento dell'albero della presa di forza.
4	Non occorrono parti	–	Ingrassaggio della macchina.

Strumenti e parti aggiuntive

Descrizione	Qté	Uso
Leva di comando ausiliaria	1	Montaggio della leva di comando solo se è installata la piattaforma combinata.
Manuale dell'operatore	1	Da leggere prima di utilizzare la macchina.
Dichiarazione di Conformità	1	Da utilizzare per la conformità alle norme europee.

⚠ ATTENZIONE

Senza la corretta quantità di zavorra negli pneumatici, l'unità motrice può diventare instabile e causare lesioni personali.

Assicuratevi che la parte anteriore dell'unità motrice sia provvista di una zavorra di peso adeguato; fate riferimento al *Manuale dell'operatore* dell'unità motrice per i requisiti relativi alla zavorra.

1

Collegamento della macchina alla motrice

Parti necessarie per questa operazione:

1	Cavalletto

Procedura

Vedere Collegamento della macchina alla motrice (pagina 12).

2

Regolazione della lunghezza dell'albero della presa di forza

Parti necessarie per questa operazione:

1	Albero della presa di forza

Procedura

Con la macchina viene fornito un lungo albero della PDF adatto a motrici con variazioni maggiori dell'albero della PDF. Per la maggior parte delle motrici, questo albero è troppo lungo e deve essere tagliato alla lunghezza corretta; in caso contrario potrebbe causare danni.

1. Misurate la distanza tra la scanalatura di bloccaggio dell'albero della PDF dell'unità motrice e la scanalatura di bloccaggio dell'albero di entrata della girante della macchina.

   Nota: Annotate questa misura.

2. Fate rientrare completamente l'albero della PDF e misurate la distanza tra i collari dei perni di bloccaggio.

   Nota: Annotate questa misura.

3. In questa lunghezza più corta, le 2 metà dell'albero della PDF devono avere almeno 37 mm di spazio aggiuntivo per rientrare (Figura 2).

   Nota: Se la misura nel passaggio 1 non è almeno 37 mm superiore alla misura nel passaggio 2, l'albero della presa di forza è troppo lungo; procedete al passaggio 4. Se lo spazio è sufficiente a consentire all'albero della PDF di rientrare, procedete al passaggio 9.

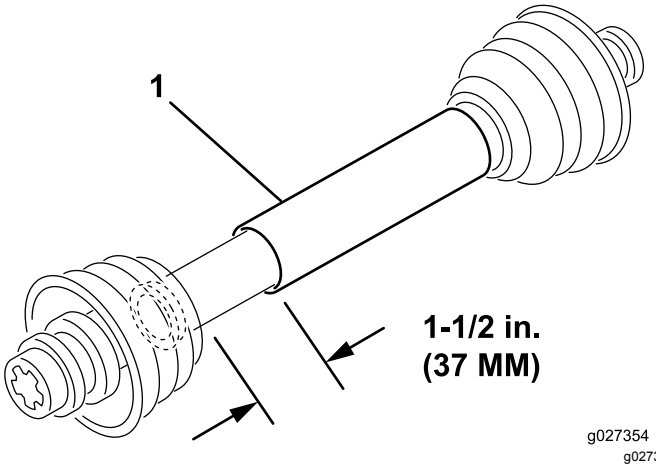

Figura 2

1. Albero della presa di forza

4. Utilizzate il calcolo seguente per stabilire quanto più corto deve essere l'albero, una volta collegato, per garantire uno spazio di 37 mm:
   A. Sottraete la misura annotata nel passaggio 2 da quella annotata nel passaggio 1.

      Nota: Annotate questa misura.

   B. Sottraete il risultato del passaggio A da 37 mm.

      Nota: L'albero della PDF deve essere accorciato di questa misura.

5. Utilizzando un seghetto, accorciate le protezioni e i tubi di acciaio della lunghezza calcolata.

   Nota: Tagliate entrambe le metà dell'albero della PDF.

6. Sbavate le estremità dei tubi in acciaio internamente ed esternamente.
7. Togliete tutti i detriti dalle sezioni di tubo.
8. Ingrassate abbondantemente i tubi in acciaio.
9. Montate l'albero della PDF e fissatelo alla macchina e all'unità motrice.

10. Misurate l'albero; se non misura almeno 37 mm, ripetete la procedura.

3

Collegamento dell'albero della presa di forza

Non occorrono parti

Procedura

Collegate l'albero della PDF; fate riferimento a Collegamento dell'albero della presa di forza (pagina 13)

4

Ingrassaggio della macchina

Non occorrono parti

Procedura

Ingrassate la macchina; vedere Lubrificazione della macchina (pagina 18)

Quadro generale del prodotto

Comandi

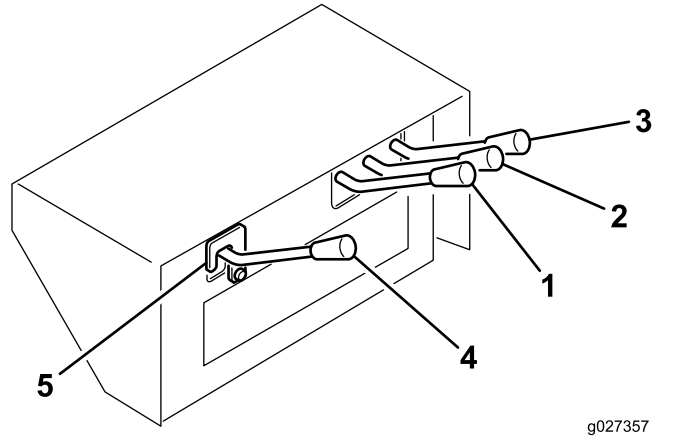

Figura 3

1. Comando della spazzola
2. Comando di sollevamento della piattaforma
3. Comando di sollevamento del rimorchio
4. Comando ausiliario
5. Fermo di sicurezza

Comando di sollevamento del rimorchio

Utilizzato per scaricare il cassone del rimorchio (Figura 3). La posizione in su solleva il cassone e apre lo sportello, mentre quella in giù abbassa il cassone e chiude lo sportello.

Comando di sollevamento della piattaforma

Utilizzato per alzare e abbassare la piattaforma primaria (Figura 3). La posizione in su solleva la piattaforma, mentre quella in giù la abbassa.

Comando della spazzola

Utilizzato per azionare la piattaforma con punte rotanti (venduta separatamente) La posizione in su avvia la piattaforma, mentre quella in giù la arresta (Figura 3).

Comando ausiliario

Utilizzato per azionare la piattaforma combinata (venduta separatamente) La posizione in su avvia la piattaforma, mentre quella in giù la arresta (Figura 3).

Importante: **La leva di comando ausiliario viene consegnata non montata per evitare l'innesto**

accidentale del circuito idraulico inutilizzato. Non montate o azionate la leva di comando ausiliario a meno che non sia installata la piattaforma combinata.

Per montare la leva di comando ausiliario, completate la seguente procedura:

1. Togliete la copertura della leva di comando.
2. Togliete le 2 coppiglie dalla bobina della valvola di comando.
3. Montate la leva di comando ausiliario sulla bobina della valvola con le coppiglie.
4. Montate la copertura della leva di comando.

Fermo di sicurezza

Rimuovete il fermo di sicurezza solo quando azionate la piattaforma combinata (Figura 3).

PDF della motrice

La ventola di aspirazione sulla macchina si attiverà non appena viene innestata la presa di forza (Figura 3). La piattaforma con punte e quella combinata sono azionate dai comandi idraulici sulla macchina.

Importante: **Innestate sempre la PDF dell'unità motrice con delicatezza a regimi motore bassi. È altamente probabile che l'innesto improvviso della PDF dell'unità motrice ad alte velocità del motore causi danni ai componenti della trasmissione.**

Funzionamento

Nota: Stabilite i lati sinistro e destro della macchina dalla normale posizione di guida.

⚠ ATTENZIONE

Se lasciate la chiave nell'interruttore di accensione della motrice, qualcuno potrebbe accidentalmente avviare il motore e ferire gravemente voi o altre persone.

Togliete la chiave dall'accensione della motrice prima di ogni intervento di manutenzione.

Prima dell'uso

Sicurezza prima dell'uso

Requisiti generali di sicurezza

- Non lasciate che bambini o persone non addestrate utilizzino o effettuino interventi di manutenzione sulla macchina. Le normative locali possono imporre limiti all'età dell'operatore. Il proprietario è responsabile della formazione di tutti gli operatori e i meccanici.
- Acquisite familiarità con il funzionamento sicuro dell'attrezzatura, dei comandi dell'operatore e dei segnali di sicurezza.
- Imparate come arrestare la macchina e spegnere il motore rapidamente.
- Non utilizzate la macchina senza che tutti gli schermi e gli altri dispositivi di protezione siano montati e funzionanti.
- Prima di mettere l'impianto sotto pressione verificate che tutti i connettori flessibili idraulici siano saldamente serrati e che tutti i tubi e i flessibili siano in buone condizioni.
- Prima dell'utilizzo, ispezionate sempre la macchina per accertarvi che le lame trincianti siano in buone condizioni operative. Sostituite le lame usurate o danneggiate.
- Ispezionate l'area dove utilizzerete la macchina e rimuovete tutti gli oggetti contro cui la macchina potrebbe cozzare.
- Consultate il fornitore o il produttore della vostra unità motrice per assicurarvi che sia adatta all'utilizzo con un accessorio di questo peso.
- L'unità motrice deve disporre di un interasse e di un battistrada adeguati e deve essere dotata di roll bar e cintura di sicurezza per lavorare in sicurezza su terreni collinari. La velocità di esercizio normale è di 10 km/h ma varia in base

al terreno e ai detriti da raccogliere. La velocità massima di trasferimento è di 24 km/h, ma su terreni collinari sono necessarie velocità inferiori. Fate riferimento al *Manuale dell'operatore* per informazioni sull'unità motrice o all'agenzia di servizi dell'unità motrice in caso di domande sul funzionamento in sicurezza.

- I freni dell'unità motrice trainante devono avere la capacità di arrestare la macchina quando è a pieno carico e viaggia alla velocità di trasferimento massima consigliata.
- La trasmissione della presa di forza della macchina richiede un'unità motrice con velocità d'esercizio di 540 giri/min e una potenza in uscita di 23,9 kW (32 cv) o superiore. Non superate la velocità di 540 giri/min.
- La macchina deve essere conforme ai requisiti stradali locali in caso di trasferimento su strade pubbliche. Un segnale di veicolo lento è in dotazione. Le luci di direzione e di stop non sono in dotazione e possono essere necessarie in alcune zone.

Specifiche del fluido idraulico

Il serbatoio viene riempito in fabbrica con 38 litri circa di fluido idraulico di prima qualità. Controllate il livello del fluido idraulico prima di avviare il motore per la prima volta e in seguito ogni giorno; fate riferimento a Controllo del fluido idraulico (pagina 11).

Fluido idraulico di ricambio consigliato: fluido idraulico Toro PX Extended Life; disponibile in fustini da 19 litri o in contenitori da 208 litri.

Nota: Una macchina che utilizza il fluido di ricambio raccomandato richiede cambi meno frequenti di fluido e filtro; fate riferimento a Revisione del fluido idraulico e del filtro (pagina 19).

Fluidi alternativi: qualora il fluido Toro PX Extended Life non fosse disponibile, si potranno utilizzare altri fluidi idraulici di tipo tradizionale a base di petrolio con specifiche che rientrino nell'intervallo indicato per tutte le seguenti proprietà materiali e siano conformi agli standard di settore. Non utilizzate fluido sintetico. Il distributore di lubrificanti vi consiglierà sulla scelta di un prodotto soddisfacente.

Nota: Toro non si assume alcuna responsabilità per danni causati da sostituzioni non idonee, pertanto si raccomanda di utilizzare solo prodotti di costruttori di buona reputazione, le cui raccomandazioni siano valide.

Fluido idraulico antiusura, alto indice di viscosità e basso punto di scorrimento, ISO VG 46

Fluido idraulico antiusura, alto indice di viscosità e basso punto di scorrimento, ISO VG 46 (cont'd.)

Proprietà materiali:	
Viscosità, ASTM D445	cSt a 40 °C da 44 a 48
Indice di viscosità ASTM D2270	140 o superiore
Punto di scorrimento, ASTM D97	da -37 °C a -45 °C
Caratteristiche industriali:	Eaton Vickers 694 (I-286-S, M-2950-S/35VQ25 o M-2952-S)

Nota: Molti fluidi idraulici sono praticamente incolori, e rendono difficile il rilevamento di fuoriuscite. Un additivo con colorante rosso per il fluido idraulico è disponibile in flaconi da 20 ml. Un flacone è sufficiente per 15–22 litri di fluido idraulico. Ordinate il n. cat. 44-2500 dal vostro distributore Toro autorizzato.

Controllo del fluido idraulico

1. Azionate la macchina in modo che il fluido sia caldo, parcheggiatela su una superficie pianeggiante e spegnete il motore.
2. Verificate il livello del fluido controllando la spia di livello (Figura 4). Se il fluido raggiunge la metà della spia, il livello è sufficiente.

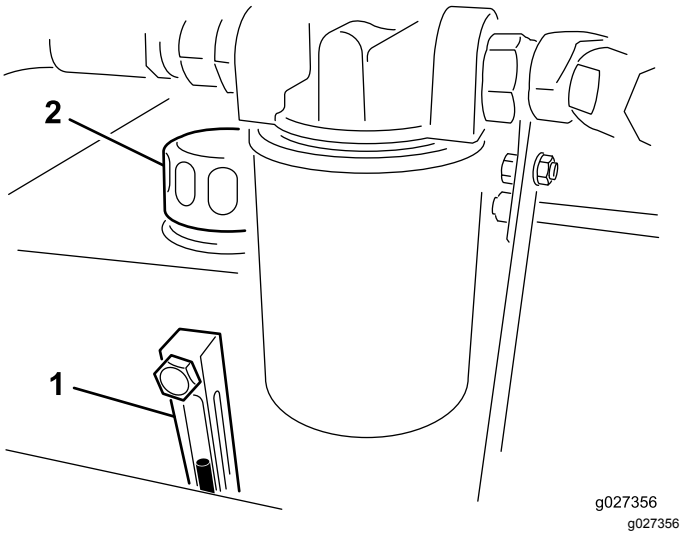

Figura 4

1. Spia di livello
2. Tappo del serbatoio idraulico

3. Se il livello del fluido è al di sotto della metà della spia, togliete il tappo dal serbatoio del fluido idraulico e versate lentamente fluido idraulico

adatto, fino a quando il livello non raggiunge la metà (massimo) della spia di livello; fate riferimento a Revisione del fluido idraulico e del filtro (pagina 19).

Importante: **Non riempite eccessivamente; se supererete la linea di riempimento della spia di livello dovrete rimuovere il liquido in eccesso; fate riferimento a Sostituzione del fluido idraulico (pagina 19).**

Importante: **Per non contaminare l'impianto, pulite la superficie superiore delle lattine di fluido idraulico prima di praticare il foro. Pulite anche la bocchetta e l'imbuto.**

4. Montate il tappo sul serbatoio.

Controllo della pressione degli pneumatici

La pressione esatta degli pneumatici è 1,24 bar.

Importante: **Mantenete una pressione omogenea in entrambi gli pneumatici per garantire prestazioni ottimali della macchina.** ***Non gonfiate troppo poco.***

Verifica della coppia di serraggio dei dadi delle ruote

Intervallo tra gli interventi tecnici: Dopo le prime 2 ore

Dopo le prime 10 ore

Ogni 200 ore

⚠ AVVERTENZA

Il mancato serraggio dei dadi delle ruote alla coppia prevista può causare guasti alle ruote o la loro perdita, pregiudicando l'integrità fisica delle persone.

Collegamento della macchina alla motrice

1. Parcheggiate la macchina su una superficie pianeggiante e orizzontale.
2. Inserite il cavalletto sul perno del telaio e fissatelo con il perno (Figura 5).

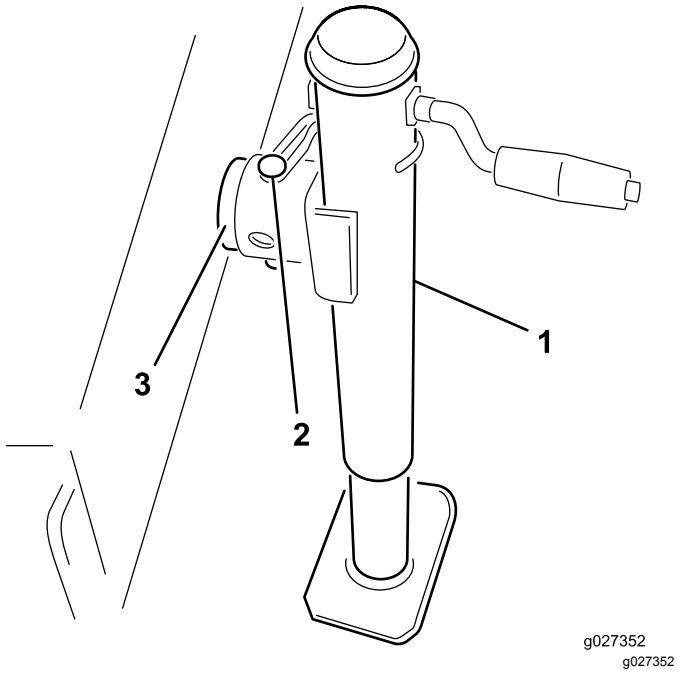

Figura 5

1. Cavalletto
2. Perno
3. Perno del telaio

3. Regolate l'altezza del cavalletto fino a quando il telaio della macchina non è parallelo al terreno.
4. Fate indietreggiare la motrice fino alla macchina.
5. Portate l'uncino dell'attacco di traino della macchina allo stesso livello dell'attacco dell'unità motrice procedendo nel seguente modo:
   A. Togliete i bulloni e i dadi di bloccaggio che fissano l'uncino dell'attacco di traino (Figura 6) al telaio della macchina.

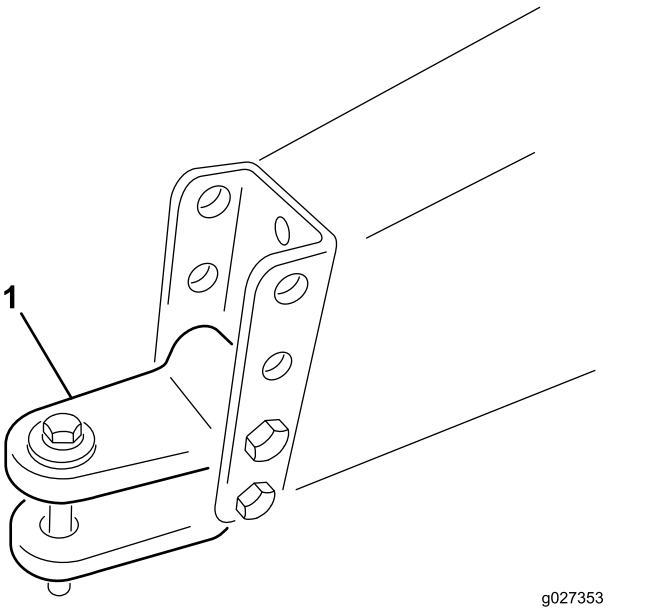

Figura 6

1. Uncino dell'attacco di traino

B. Sollevate o abbassate l'uncino dell'attacco di traino più o meno a livello dell'attacco di traino della motrice.

C. Fissatelo con i bulloni e i dadi di bloccaggio precedentemente rimossi.

6. Collegate l'attacco dell'unità motrice all'uncino del gancio di traino della macchina con il perno e l'uncino di traino.
7. Rimuovete il perno del cavalletto e ruotate il cavalletto verso l'alto in posizione di rimessaggio.

Collegamento dell'albero della presa di forza

1. Collegate l'albero della PDF all'albero della trasmissione della girante della macchina.
2. Collegate l'albero della PDF all'albero posteriore della PDF dell'unità motrice.
3. Fate scorrere in avanti l'albero della PDF fino al massimo possibile.
4. Premete il perno per bloccare in posizione l'albero della PDF.

   Nota: Cercate di spostare avanti e indietro l'albero della PDF per assicurarvi che sia correttamente bloccato.
5. Collegate la catena di sicurezza del carter alla motrice (Figura 7).

   Nota: Assicuratevi che la catena rimanga lenta quando girate l'unità motrice.

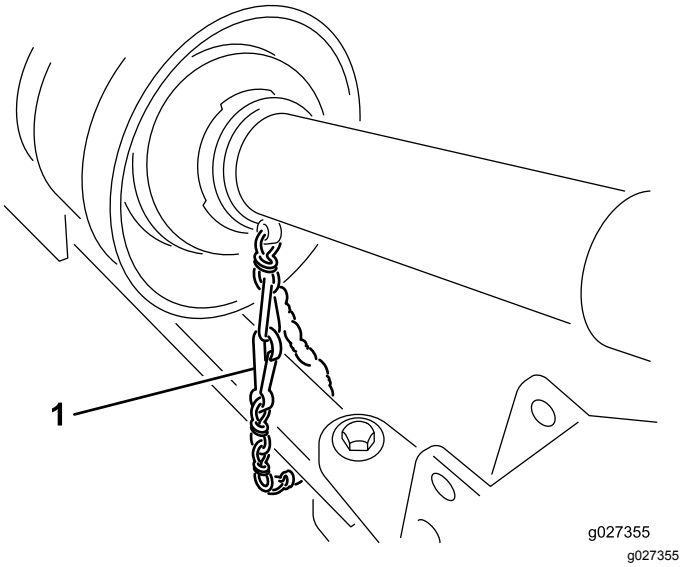

Figura 7

1. Catena di sicurezza

⚠ ATTENZIONE

Se le catene del carter non sono collegate, i carter possono ruotare durante il funzionamento e causare lesioni personali.

Mantenete tutti i carter della PDF al loro posto e collegate la catena del carter all'unità motrice o ai carter della PDF.

Durante l'uso

Sicurezza durante le operazioni

Requisiti generali di sicurezza

- Il proprietario/operatore può impedire ed è responsabile di incidenti che possano causare infortuni personali o danni alla proprietà.
- Indossate abbigliamento consono, comprendente occhiali di protezione, calzature robuste e antiscivolo, pantaloni lunghi e protezioni per l'udito. Legate i capelli lunghi e non indossate abiti o gioielli larghi o pendenti.
- Prestate la massima attenzione mentre utilizzate la macchina. Non intraprendete alcuna attività che vi possa distrarre; in caso contrario potreste causare infortuni o danni alla proprietà.
- Non azionate la macchina se siete stanchi, malati o sotto l'influenza di alcol o farmaci.
- Non trasportate passeggeri sulla macchina e tenete astanti e animali domestici a distanza dalla macchina durante l'utilizzo..
- La spazzola, le punte in gomma, la trincia e il vuoto della macchina possono raccogliere e lanciare detriti e piccoli oggetti lungo il suo percorso; tenete gli astanti e gli animali domestici lontani dalla macchina mentre è in funzione.
- Disinnestate sempre la PDF, spegnete il motore dell'unità motrice, togliete la chiave e attendete che tutte le parti in movimento si arrestino prima di abbandonare la posizione dell'operatore.
- Non passate sopra l'albero della PDF per raggiungere il lato opposto della macchina. Girate attorno alla macchina.
- State lontano dalla parte posteriore della macchina quando aprite lo sportello posteriore.
- Utilizzate la macchina solo in buone condizioni di visibilità per evitare buche o pericoli nascosti.
- Tenete mani e piedi a distanza dalle lame trincianti.
- Prima di fare marcia indietro, guardate indietro e in basso, assicurandovi che il percorso sia libero.

- Dopo aver colpito un oggetto o se sulla macchina si avvertono vibrazioni anomale, arrestate la macchina, spegnete il motore e attendete che tutte le parti in movimento siano ferme, quindi ispezionate le lame trincianti. Effettuate tutte le riparazioni necessarie prima di riprendere le operazioni.
- Mantenete sempre una pressione corretta sugli pneumatici della motrice.
- Assicuratevi di essere in regola con tutte le norme prima di trasportare attrezzature su strade pubbliche e a traffico veloce. Verificate che tutti i catarifrangenti e i dispositivi di illuminazione obbligatori siano presenti, puliti e visibili da parte dei veicoli in sorpasso e di quelli che procedono nel senso di marcia inverso.
- Riducete la velocità su strade e superfici accidentate
- Per lo smontaggio o la riparazione di tutti i componenti in acciaio dell'albero della presa di forza (tubi, cuscinetti, giunti, ecc.) si consiglia di contattare il proprio distributore Toro autorizzato. La rimozione di componenti al fine di eseguire interventi di riparazione o di riassemblaggio può causare danni, qualora non sia effettuata da tecnici esperti e con attrezzi specifici.
- L'albero della presa di forza non deve essere usato senza le protezioni fornite.

Sicurezza durante lo scarico

- L'apertura dello sportello posteriore e lo scarico di detriti può provocare gravi lesioni. Non avvicinatevi alla macchina mentre è in retromarcia o sta scaricando.
- Tenete gli astanti a distanza di sicurezza dalla macchina durante lo scarico di detriti e durante l'apertura e chiusura dello sportello posteriore.
- In rari casi l'erba tagliata, umida e compressa, può generare calore; Svuotate sempre la macchina prima di rimessarla.
- Per evitare il rischio di scosse elettriche scaricate la macchina soltanto in spazi privi di cavi aerei o altre ostruzioni.
- **Non** scaricate mai la macchina su una pendenza; scaricatela sempre su terreno pianeggiante.

Sicurezza in pendenza

- Consultate le specifiche della motrice per accertarvi che non state superando le sue capacità in pendenza.
- Le pendenze sono la causa principale di incidenti dovuti a perdita di controllo e ribaltamenti, che possono provocare gravi infortuni o la morte. Siete responsabili del funzionamento sicuro in pendenza. L'utilizzo della macchina su qualsiasi pendenza richiede un livello superiore di attenzione.
- Valutate le condizioni del sito per determinare se la pendenza consente di utilizzare la macchina in sicurezza, anche facendo un sopralluogo del sito. Basatevi sempre su buon senso e giudizio quando effettuate questa ricognizione.
- Consultate le istruzioni per l'utilizzo in pendenza della macchina elencate di seguito e verificate le condizioni d'uso al fine di determinare se è possibile azionare la macchina in quel particolare giorno e in quel sito. I cambiamenti del terreno possono determinare un cambiamento del funzionamento in pendenza della macchina.
- Evitate di avviare, arrestare o sterzare con la macchina in pendenza. Evitate di cambiare bruscamente la velocità o la direzione. Sterzate in modo lento e graduale.
- Non azionate la macchina in condizioni in cui trazione, sterzaggio o stabilità possono essere compromessi.
- Rimuovete o segnalate le ostruzioni, come fossati, buche, solchi, dossi, rocce o altri pericoli nascosti. L'erba alta può nascondere delle ostruzioni. Il terreno accidentato può ribaltare la macchina.
- Siate consapevoli del fatto che l'utilizzo della macchina su erba bagnata, trasversalmente su pendenze o in discesa può causare una perdita di trazione della macchina. La perdita di trazione delle ruote motrici può comportare uno slittamento e una perdita di capacità frenante e sterzante.
- Prestate estrema cautela durante l'utilizzo della macchina in prossimità di scarpate, fossati, terrapieni, zone d'acqua pericolose o altri pericoli. La macchina potrebbe ribaltarsi improvvisamente nel caso in cui una ruota ne superi il bordo o se il bordo dovesse cedere. Individuate un'area di sicurezza tra la macchina ed eventuali pericoli.

Azionamento degli apparati idraulici della motrice

Tutte le funzioni idrauliche della macchina sono controllate mediante la valvola idraulica situata nella parte anteriore della macchina. La PDF deve essere in funzione mentre la macchina è in uso. Questo è ciò che crea il flusso continuo del flusso nell'intera macchina.

Importante: **Non spostate mai una leva idraulica rapidamente dalle posizioni in su e in giù. Forzare il motore idraulico a invertire direzione istantaneamente può danneggiarlo gravemente. Nel caso in cui qualsiasi parte della macchina risulti otturata o il materiale non riesca a scorrere,**

spegnete completamente la macchina e rimuovete l'ostruzione manualmente.

Nota: La consolle di comando idraulico può essere regolata per maggiore comfort allentando la leva sul telaio dietro i comandi, regolando la consolle di comando in avanti o indietro e serrando la leva.

Funzionamento della macchina

1. Avviate l'unità motrice e lasciatela girare a un basso numero di giri.
2. Innestate la PDF mentre il motore è al minimo.
3. Aumentate la velocità della PDF a 540 giri/min.

⚠ ATTENZIONE

Prima di controllare che non vi siano perdite di fluido, parti allentate o altri problemi, spegnete il motore della motrice, togliete la chiave e attendete che tutte le parti in movimento si siano fermate.

4. Prima di iniziare l'operazione, esaminate la zona per stabilire la migliore direzione di lavoro.
5. Guidate l'unità motrice in avanti e trainate la macchina sull'area da ripulire.

   Nota: Per mantenere una linea retta durante il funzionamento, prendete come riferimento un oggetto in primo piano.

   Cercate sempre di eseguire una passata lunga e ininterrotta, con una lieve sovrapposizione della passata di ritorno.

Dopo l'uso

Sicurezza dopo l'uso

Requisiti generali di sicurezza

- Mantenete tutte le parti della macchina in buone condizioni operative e la bulloneria ben serrata.
- Sostituite tutti gli adesivi usurati, danneggiati o mancanti.
- Svuotate la macchina, parcheggiatela su una superficie piana e bloccate le ruote prima di scollegarla dalla motrice.

Rimozione della macchina dalla motrice

1. Arrestate la motrice su una superficie pianeggiante.
2. Disinnestate la presa di forza e innestate il freno di stazionamento.
3. Spegnete il motore ed estraete la chiave di accensione.

⚠ ATTENZIONE

Prima di abbandonare la postazione operatore sull'unità motrice, attendete che il motore e tutte le parti in movimento si siano fermate.

4. Bloccate le ruote con zeppe.
5. Togliete il perno che fissa il cavalletto al perno del telaio e ruotate il cavalletto verso il basso in posizione.
6. Fissate il cavalletto al perno del telaio e regolate il cavalletto per sostenere la macchina.

⚠ AVVERTENZA

La macchina è molto pesante. Non scollegate la macchina senza prima aver abbassato il cavalletto.

Se l'uncino dovesse cadere, potrebbe causare lesioni personali.

7. Scollegate le catene di sicurezza del carter dall'unità motrice o dal carter della PDF. Fissate l'estremità della catena al lato della girante dell'albero della PDF per evitare che questo si smonti.
8. Scollegate l'albero della PDF dall'albero di uscita dell'unità motrice.
9. Fate scorrere indietro l'albero della PDF e toglietelo dall'unità motrice.
10. Togliete il perno dell'uncino e l'attacco.
11. Allontanate la motrice dalla macchina.

Trasporto della macchina

Potete trasportare la macchina sul luogo di lavoro utilizzando qualsiasi motrice con un attacco per la barra di traino. La macchina non è progettata per il traino su strade ad alta velocità.

- Le ampie ruote flottanti per tappeto erboso non sono adatte all'uso su strade ad alta velocità e sono pensate unicamente per velocità inferiori a 24 km/h. A velocità superiori a 24 km/h gli pneumatici perderanno il battistrada, provocando lesioni all'operatore e danni all'attrezzatura.
- Assicuratevi che la piattaforma sia sollevata e che le ruote orientabili non possano venire a contatto con il terreno durante il trasporto. Inoltre, assicuratevi che la barra di blocco del cilindro (Figura 8) sia in posizione per evitare che il cilindro di sollevamento venga compresso durante il trasporto.

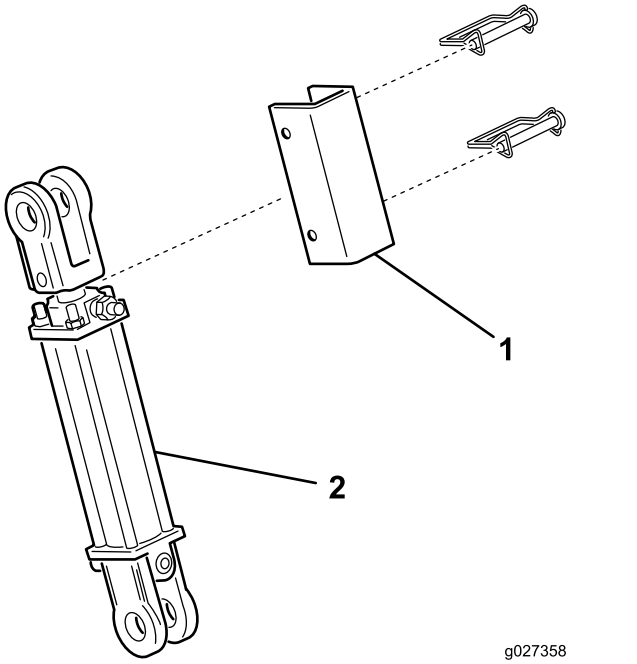

Figura 8

1. Barra di blocco del cilindro 2. Cilindro di sollevamento

- Utilizzate in misura adeguata luci e freni, un perno dell'uncino di ritenuta e una catena di sicurezza durante il traino.
- Assicuratevi che gli pneumatici siano adeguatamente gonfiati.

Manutenzione

Programma di manutenzione raccomandato

Cadenza di manutenzione	Procedura di manutenzione
Dopo le prime 2 ore	• Serrate i dadi delle ruote a 115–136 N·m.
Dopo le prime 10 ore	• Serrate i dadi delle ruote a 115–136 N·m.
Dopo le prime 20 ore	• Controllate/regolate la tensione della cinghia della girante.
Prima di ogni utilizzo o quotidianamente	• Ingrassaggio dei cuscinetti dell'albero della ventola. • Controllo dei tubi e dei flessibili idraulici. • Controllate/regolate la tensione della cinghia della girante.
Ogni 100 ore	• Ingrassaggio dell'albero di trasmissione.
Ogni 200 ore	• Serrate i dadi delle ruote a 115–136 N·m.
Ogni 800 ore	• Se non utilizzate il fluido idraulico raccomandato o in precedenza avete riempito il serbatoio con fluido alternativo, sostituite il fluido idraulico e il filtro.
Ogni 1000 ore	• Se utilizzate il fluido idraulico raccomandato, sostituite il fluido idraulico.
Ogni 2000 ore	• Se utilizzate il fluido idraulico raccomandato, sostituite il fluido idraulico e il filtro.

Sicurezza della manutenzione

- Prima di effettuare interventi di regolazione, pulizia, manutenzione o prima di abbandonare la macchina, effettuate quanto segue:
  - Parcheggiate la macchina su terreno pianeggiante.
  - Disinnestate la PDF.
  - Assicuratevi che l'unità motrice sia in folle.
  - Inserite il freno di stazionamento dell'unità motrice.
  - Spegnete il motore dell'unità motrice e togliete la chiave.
  - Attendete che tutte le parti mobili si fermino.
  - Lasciate che i componenti della macchina si raffreddino prima di effettuare la manutenzione.
- Eseguite solamente gli interventi di manutenzione indicati in questo manuale. Qualora siano necessari interventi di assistenza o di riparazione importanti, rivolgetevi a un distributore Toro autorizzato.
- Assicuratevi che la macchina sia in condizioni operative sicure tenendo serrata la bulloneria.
- Se possibile, non effettuate la manutenzione mentre il motore dell'unità motrice è in funzione. Tenetevi a distanza dalle parti in movimento.
- Non controllate o regolate la tensione della cinghia quando il motore dell'unità motrice è in funzione.
- Scaricate con cautela la pressione dai componenti che hanno accumulato energia.
- Supportate la macchina con blocchi ogniqualvolta la sollevate. Non affidatevi all'impianto idraulico per il supporto della macchina.
- Al termine degli interventi di manutenzione o regolazione sulla macchina, assicuratevi che tutte le protezioni siano state montate.

Lubrificazione della macchina

Ingrassaggio dei cuscinetti dell'albero della ventola

Intervallo tra gli interventi tecnici: Prima di ogni utilizzo o quotidianamente

1. Rimuovete il carter della trasmissione da sopra i gruppi delle pulegge (Figura 12).
2. Ingrassate i raccordi sull'albero della ventola, come illustrato nella Figura 10 con grasso n. 2 a base di litio.

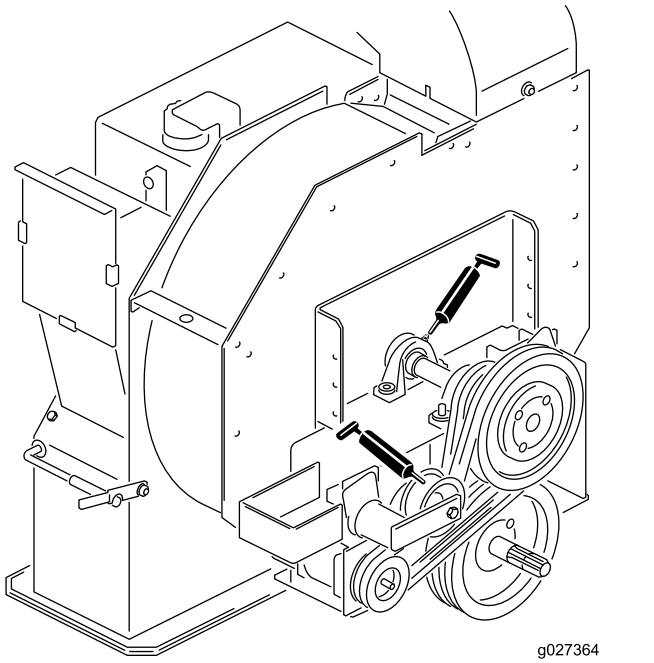

Figura 9

Ingrassaggio dell'albero di trasmissione

Intervallo tra gli interventi tecnici: Ogni 100 ore

Ingrassate i 2 raccordi dell'albero di trasmissione, come illustrato nella Figura 10 con grasso n. 2 a base di litio.

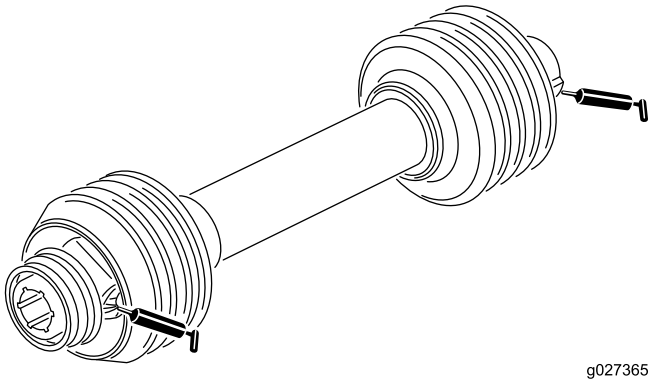

Figura 10

Sicurezza dell'impianto idraulico

- Se il fluido viene iniettato sulla pelle, rivolgetevi immediatamente ad un medico. Il fluido iniettato deve essere rimosso chirurgicamente da un medico entro poche ore.
- Assicuratevi che tutti i flessibili e i tubi del fluido idraulico siano in buone condizioni e che tutti i collegamenti e i raccordi idraulici siano serrati prima di mettere l'impianto idraulico sotto pressione.
- Tenete corpo e mani lontano da perdite filiformi o da ugelli che eiettano fluido idraulico pressurizzato.
- Usate cartone o carta per cercare le perdite di fluido idraulico.
- Prima di scollegare l'impianto idraulico o di effettuare su di esso qualsiasi intervento, abbassate a terra l'accessorio e spegnete il motore per eliminare la pressione dall'intero impianto.
- Per garantire prestazioni sicure e ottimali della macchina, utilizzate solo ricambi originali Toro. Ricambi fabbricati da altri costruttori possono essere pericolosi e tale utilizzo potrebbe rendere nulla la garanzia del prodotto.

Controllo dei tubi e dei flessibili idraulici

Intervallo tra gli interventi tecnici: Prima di ogni utilizzo o quotidianamente

Controllate i tubi idraulici e i flessibili per rilevare fuoriuscite, tubi attorcigliati, attacchi allentati, usura, raccordi allentati e deterioramento causato dalle condizioni atmosferiche e da agenti chimici. Eseguite tutte le riparazioni necessarie prima di mettere in funzione la macchina.

⚠ AVVERTENZA

Se il fluido idraulico fuoriesce sotto pressione, può penetrare la pelle e causare infortuni.

- **Verificate che tutti i tubi e i flessibili del fluido idraulico siano in buone condizioni, e che tutte le connessioni e i raccordi idraulici siano saldamente serrati, prima di mettere l'impianto sotto pressione.**
- **Tenete corpo e mani lontano da perdite filiformi o da ugelli che eiettano fluido idraulico pressurizzato.**
- **Usate cartone o carta per cercare le perdite di fluido idraulico.**
- **Eliminate con sicurezza la pressione dall'intero impianto idraulico prima di eseguire qualsiasi intervento sull'impianto.**
- **Se il fluido viene iniettato sulla pelle, rivolgetevi immediatamente ad un medico.**

Revisione del fluido idraulico e del filtro

Intervallo tra gli interventi tecnici: Ogni 1000 ore—**Se utilizzate il fluido idraulico raccomandato,** sostituite il fluido idraulico.

Ogni 2000 ore—**Se utilizzate il fluido idraulico raccomandato,** sostituite il fluido idraulico e il filtro.

Ogni 800 ore—**Se non utilizzate il fluido idraulico raccomandato o in precedenza avete riempito il serbatoio con fluido alternativo,** sostituite il fluido idraulico e il filtro.

Sostituzione del fluido idraulico

Importante: **Se il fluido diventa contaminato, rivolgetevi a un Distributore Toro autorizzato. Il fluido contaminato può apparire lattescente o nero rispetto al fluido pulito.**

1. Spegnete il motore.
2. Scollegate il flessibile idraulico piccolo (carter di spurgo) dal fondo del serbatoio e lasciate defluire il fluido idraulico in una bacinella.

   Nota: Montate e serrate il flessibile quando il fluido cessa di scorrere.
3. Riempite il serbatoio con circa 38 litri di fluido idraulico. Vedere Controllo del fluido idraulico (pagina 11).

   Importante: **Usate soltanto i fluidi idraulici specificati. Altri fluidi possono danneggiare l'impianto.**

   Per evitare un riempimento eccessivo, non riempite se il fluido è freddo. Non riempite eccessivamente.
4. Montate il tappo sul serbatoio.
5. Avviate il motore dell'unità motrice, utilizzate tutti i comandi idraulici per distribuire il fluido idraulico nell'intero impianto e controllate che non ci siano perdite.
6. Spegnete il motore
7. Con il fluido caldo, controllate la spia di livello.

   Nota: Se il livello del fluido idraulico è basso, rabboccate con fluido sufficiente a portare il livello a metà (massimo) della spia di livello.

Sostituzione del filtro idraulico

Utilizzate solo il filtro di ricambio Toro (n. cat. 54-0110) nell'impianto idraulico.

Importante: **L'uso di altri filtri può invalidare la garanzia di alcuni componenti.**

1. Spegnete il motore dell'unità motrice ed estraete la chiave di accensione.
2. Pulite la superficie circostante il filtro.
3. Collocate una bacinella di spurgo sotto il filtro, e togliete il filtro (Figura 11).

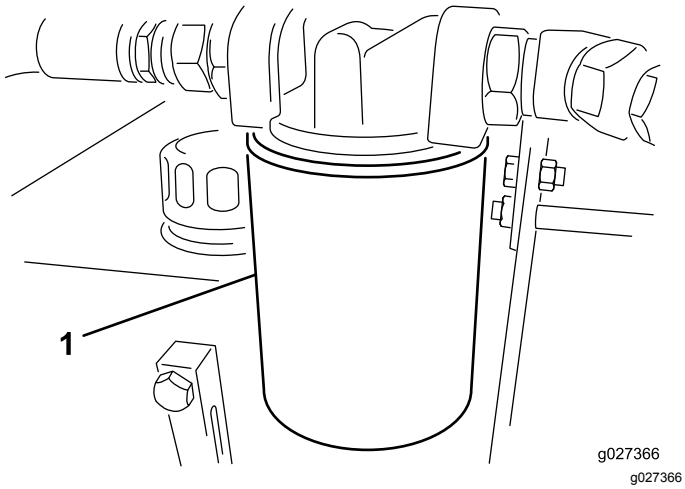

Figura 11

1. Filtro idraulico

4. Lubrificate la guarnizione del nuovo filtro e riempite il filtro con fluido idraulico.
5. Verificate che l'area circostante il filtro sia pulita.
6. Avvitate il filtro fin quando la guarnizione viene a contatto con la piastra di appoggio, quindi serrate il filtro di mezzo giro.
7. Avviate il motore dell'unità motrice e azionate i comandi idraulici per spurgare l'aria dall'impianto.
8. Spegnete il motore, controllate il livello del fluido idraulico e l'assenza di perdite.

Regolazione della cinghia della girante

Intervallo tra gli interventi tecnici: Dopo le prime 20 ore

Prima di ogni utilizzo o quotidianamente

Assicuratevi che la cinghia abbia la corretta tensione per garantire un funzionamento adeguato della macchina ed evitarne un inutile consumo.

1. Allentate i bulloni e i dadi che fissano il carter di trasmissione all'alloggiamento della girante (Figura 12) e rimuovete il carter.

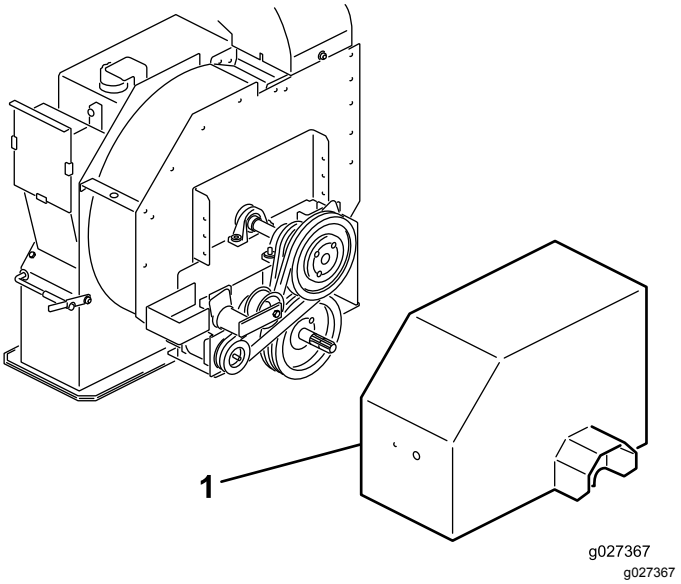

Figura 12

1. Carter di trasmissione

Nota: L'albero di trasmissione non deve essere per forza scollegato per regolare la cinghia.

2. Sul retro del telaio, allentate il bullone che fissa il tendicinghia al telaio (Figura 12).
3. Rimuovete il bullone e il dado che fissano la guida del tendicinghia al supporto della trasmissione per rilasciare la tensione della cinghia (Figura 13).

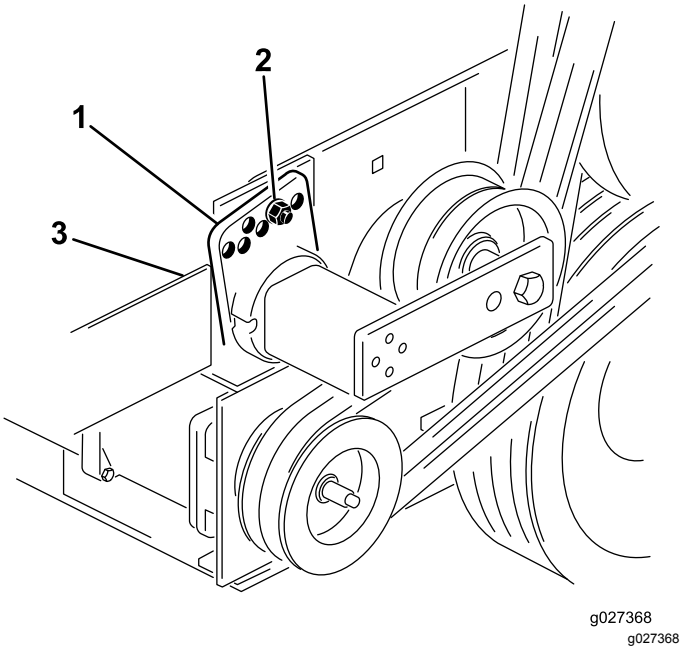

Figura 13

1. Guida del tendicinghia
2. Bullone e dado
3. Bullone (retro del telaio)

4. Utilizzando una chiave grande, ruotate il tendicinghia in senso orario fino a quando

l'adesivo non è allineato a 15° sul tubo del tendicinghia.

Importante: **Per l'allineamento del tendicinghia cercate di avvicinarvi il più possibile a 15° senza scendere al di sotto.**

Una rotazione del tendicinghia di molto sopra a 15° può tendere eccessivamente la cinghia, mentre una rotazione sotto a 15° causerebbe un eccessivo allentamento ed entrambe le situazioni possono danneggiare la macchina.

5. Inserite il bullone nei fori allineati della guida e fissatelo con il dado.

   Importante: **Se i fori non sono perfettamente allineati, ruotate la guida al foro superiore successivo fino all'allineamento.**

6. Serrate il bullone sul retro del telaio per bloccare il tendicinghia.
7. Installate il carter di trasmissione sull'alloggiamento della girante con i bulloni e i dadi precedentemente rimossi.

Rimessaggio

1. Pulite a fondo la macchina. L'alloggiamento della girante deve essere privo di morchia, foglie e detriti.
2. Controllate la pressione degli pneumatici; vedere Controllo della pressione degli pneumatici (pagina 12).
3. Serrate tutti i dispositivi di fissaggio in base alle necessità.
4. Lubrificate con grasso od olio tutti i raccordi di ingrassaggio ed i punti di articolazione. Tergete il lubrificante superfluo.
5. Stendete un leggero strato di grasso sulle scanalature dell'albero della presa di forza.
6. Carteggiate leggermente e ritoccate le aree verniciate graffiate, scheggiate o arrugginite. Riparate eventuali intaccature nel metallo.

Informativa sulla privacy SEE/Regno Unito

Utilizzo delle vostre informazioni personali da parte di Toro

The Toro Company (“Toro”) rispetta la vostra privacy. Quando acquistate i nostri prodotti, possiamo raccogliere determinate informazioni personali su di voi, direttamente da voi o tramite la vostra azienda o distributore Toro. Toro utilizza queste informazioni per adempiere ai propri obblighi contrattuali, come registrare la vostra garanzia, elaborare la vostra richiesta in garanzia o contattarvi in caso di un richiamo di prodotto, e per finalità aziendali legittime, come valutare la soddisfazione dei clienti, migliorare i nostri prodotti o fornirvi informazioni su prodotti che potrebbero essere di vostro interesse. Toro può condividere i vostri dati con le nostre consociate, affiliate, rivenditori e altri partner commerciali collegati a tali attività. Inoltre, possiamo divulgare le informazioni personali ove richiesto ai sensi della legge o in relazione alla vendita, acquisto o fusione di un'attività. Non venderemo mai le vostre informazioni personali a nessun'altra società a scopi di marketing.

Conservazione delle vostre informazioni personali

Toro conserverà le vostre informazioni personali per tutto il tempo pertinente alle finalità di cui sopra e in conformità con i requisiti normativi. Per maggiori informazioni sui periodi di conservazione dei dati applicabili, contattate legal@toro.com.

L'impegno di Toro per la sicurezza

Le vostre informazioni personali possono essere elaborate negli Stati Uniti o in altri paesi in cui possono essere in vigore leggi sulla protezione dei dati meno rigorose di quelle del vostro paese di residenza. Ogniqualvolta trasferiamo le vostre informazioni al di fuori del vostro paese di residenza, adotteremo tutte le misure richieste per legge al fine di garantire l'implementazione delle opportune tutele per proteggere le vostre informazioni e assicurarci che vengano trattate in sicurezza.

Accesso e correzione

È vostro diritto correggere o riesaminare i vostri dati personali, oppure rifiutare o limitare il trattamento dei vostri dati. A tale scopo, contattateci via email all'indirizzo legal@toro.com. In caso di perplessità in relazione al modo in cui Toro gestisce le vostre informazioni, vi invitiamo a parlarne direttamente con noi. Tenete presente che i residenti europei hanno diritto a sporgere reclamo presso la propria Autorità di protezione dei dati.

Informazioni sull’avvertenza relativa alla legge della California “Proposition 65”

Che cos’è questa avvertenza?

Potreste vedere un prodotto in vendita provvisto di un’etichetta di avvertenza come questa:

AVVERTENZA Può provocare cancro e danni riproduttivi – www.p65Warnings.ca.gov.

Che cos’è la Proposition 65?

La Proposition 65 si applica a tutte le aziende che operano nello Stato della California, che vendono prodotti in California o che fabbricano prodotti che possono essere venduti o importati in California. Tale legge prevede che il Governatore della California rediga e pubblichi obbligatoriamente una lista di sostanze chimiche considerate cancerogene, causa di difetti congeniti e/o di altri danni riproduttivi. La lista, aggiornata annualmente, comprende centinaia di sostanze chimiche presenti in molti prodotti di uso quotidiano. Lo scopo della Proposition 65 è quello di informare i cittadini riguardo all’esposizione a tali sostanze.

La Proposition 65 non vieta la vendita di prodotti contenenti tali sostanze chimiche, ma impone che ogni prodotto, imballaggio o documentazione del prodotto riporti tali avvertenze. Inoltre, un’avvertenza relativa alla Proposition 65 non implica che un prodotto violi gli standard o i requisiti di sicurezza. In effetti, il governo della California ha spiegato che un’avvertenza relativa alla Proposition 65 non equivale a una decisione normativa in merito alla “sicurezza” o “mancanza di sicurezza” di un prodotto. Molte di queste sostanze chimiche vengono utilizzate in prodotti di uso quotidiano da anni senza che vi siano danni documentati. Per maggiori informazioni, visitate la pagina https://oag.ca.gov/prop65/faqs-view-all.

Se un prodotto riporta un’avvertenza prevista dalla Proposition 65, ciò significa che un’azienda 1) ha valutato il livello di esposizione e concluso che supera il “livello zero di rischio significativo”, oppure 2) ha deciso di fornire tale avvertenza basandosi sulla propria conoscenza della presenza di una sostanza indicata come rischiosa senza valutare il livello di esposizione.

Questa legge si applica ovunque?

Le avvertenze previste dalla Proposition 65 sono richieste solo ai sensi della legge californiana. Queste avvertenze sono presenti in tutta la California su un’ampia varietà di prodotti e in numerosi ambienti tra cui ristoranti, negozi di alimentari, alberghi, scuole e ospedali. Inoltre, alcuni negozi e rivenditori online mostrano le avvertenze previste dalla Proposition 65 sui propri siti web o cataloghi.

Qual è la differenza tra i limiti imposti dalla California e quelli federali?

Gli standard della Proposition 65 spesso sono più rigorosi di quelli federali e internazionali. Per varie sostanze, l’obbligo delle avvertenze previste dalla Proposition 65 scatta a livelli molto inferiori a quelli previsti dagli standard federali. Per esempio, il livello di piombo per cui è richiesta un’avvertenza secondo la Proposition 65 è di 0,5 mg al giorno, molto al di sotto degli standard federali ed internazionali.

Perché non tutti i prodotti simili riportano tale avvertenza?

- I prodotti venduti in California richiedono l’etichettatura prevista dalla Proposition 65, mentre prodotti simili venduti altrove non la richiedono.
- Un procedimento giudiziario ai sensi della Proposition 65 a carico di un’azienda potrebbe concludersi con l’obbligo per tale azienda di utilizzare le avvertenze previste da tale legge sui suoi prodotti, ma altre aziende che fabbricano prodotti simili potrebbero non avere tale obbligo.
- L’applicazione della Proposition 65 è incoerente.
- Le aziende possono scegliere di non fornire avvertenze sui loro prodotti poiché giungono alla conclusione che non sono obbligate a farlo ai sensi della Proposition 65; la mancanza dell’avvertenza su un prodotto non implica che esso sia privo di livelli analoghi delle sostanze chimiche riportate nell’elenco.

Perché Toro utilizza questa avvertenza?

Toro ha scelto di fornire il maggior numero possibile di informazioni ai consumatori così che essi possano prendere decisioni informate sui prodotti che comprano e utilizzano. In alcuni casi Toro fornisce avvertenze basandosi sulla propria conoscenza riguardo la presenza di una o più sostanze indicate come rischiose, senza valutare il livello di esposizione, poiché per non tutte le sostanze dell’elenco vengono forniti i requisiti in fatto di limiti di esposizione. Anche se il livello di esposizione connessa ai prodotti Toro può essere trascurabile o rientrare perfettamente nei limiti dell’assenza di rischio significativo, Toro ha deciso di fornire le avvertenze previste dalla Proposition 65 per un surplus di cautela. Inoltre, se Toro non fornisse tali avvertenze potrebbe essere perseguito a norma di legge dallo Stato della California o da privati che intendono applicare la Proposition 65 incorrendo in sanzioni considerevoli.

La garanzia Toro

Garanzia limitata di due anni

Condizioni e prodotti coperti

The Toro Company e la sua affiliata, Toro Warranty Company, ai sensi di un accordo tra le medesime, garantiscono che il vostro Prodotto Commerciale Toro (il “Prodotto”) è esente da difetti di materiale e lavorazione per il periodo più breve tra due anni o 1.500 ore di servizio*. Questa garanzia si applica a tutti i prodotti ad eccezione degli arieggiatori (per questi prodotti vedere le dichiarazioni di garanzia a parte). Nei casi coperti dalla garanzia, provvederemo alla riparazione gratuita del Prodotto, ad inclusione di diagnosi, manodopera, parti e trasferimento. La presente garanzia è valida con decorrenza dalla data di consegna del Prodotto all'acquirente iniziale.
*Prodotto provvisto di contaore.

Istruzioni per ottenere il servizio in garanzia

Voi avete la responsabilità di notificare il Distributore Commerciale dei Prodotti o il Concessionario Commerciale Autorizzato dei Prodotti da quale avere acquistato il Prodotto, non appena ritenete che esista una condizione prevista dalla garanzia. Per informazioni sul nominativo di un Distributore Commerciale dei Prodotti o di un Concessionario Autorizzato, e per qualsiasi chiarimento in merito ai vostri diritti e responsabilità in termini di garanzia, potrete contattarci a:

Toro Commercial Products Service Department
Toro Warranty Company
8111 Lyndale Avenue South
Bloomington, MN 55420-1196

+1 952 888 8801 o +1 800 952 2740
E-mail: commercial.warranty@toro.com

Responsabilità del proprietario

Quale proprietario del Prodotto siete responsabile della manutenzione e delle regolazioni citate nel *Manuale dell’operatore*. La mancata esecuzione della manutenzione e delle regolazioni previste può rendere nullo il reclamo in garanzia.

Articoli e condizioni non coperti da garanzia

Non tutte le avarie o i guasti che si verificano durante il periodo di garanzia sono difetti di materiale o lavorazione. Quanto segue è escluso dalla presente garanzia:

- Avarie del prodotto risultanti dall'utilizzo di parti di ricambio non originali Toro, o dal montaggio e utilizzo di parti aggiuntive, o dall'impiego di accessori e prodotti modificati non a marchio Toro. Una garanzia a parte può essere fornita dal produttore dei suddetti articoli.
- Avarie del prodotto risultanti dalla mancata esecuzione della manutenzione e/o delle regolazioni consigliate. Qualora non venga eseguita una corretta manutenzione del Prodotto, secondo le procedure consigliate, elencate nel *Manuale dell'operatore*, eventuali richieste di intervento in garanzia potrebbero essere respinte.
- Avarie risultanti dall'utilizzo del prodotto in maniera errata, negligente o incauta.
- Le parti consumate dall'uso, salvo quando risultino difettose. I seguenti sono alcuni esempi di parti di consumo che si usurano durante il normale utilizzo del prodotto: pastiglie e segmenti dei freni, ferodi della frizione, lame, cilindri, rulli e cuscinetti (con guarnizione o da lubrificare), controlame, candele, ruote orientabili e cuscinetti, pneumatici, filtri, nastri e alcuni componenti di irroratrici, come membrane, ugelli, valvole di ritegno, ecc.
- Avarie provocate da cause esterne. I seguenti sono solo alcuni esempi di cause esterne: condizioni atmosferiche, metodi di rimessaggio, contaminazione, utilizzo di carburanti, refrigeranti, lubrificanti, additivi, fertilizzanti, acqua o prodotti chimici non autorizzati, ecc.
- Avarie o problemi prestazionali dovuti all'utilizzo di carburanti (per es. benzina, diesel o biodiesel) non conformi ai rispettivi standard industriali.
- Rumore, vibrazione, usura e deterioramento normali.
- I seguenti sono alcuni esempi di “normale usura”: danni ai sedili a causa di usura o abrasione, superfici verniciate consumate, adesivi o finestrini graffiati, ecc.

Parti

Le parti previste per la sostituzione come parte della manutenzione sono garantite per il periodo di tempo fino al tempo previsto per la sostituzione di tale parte. Le parti sostituite ai sensi della presente garanzia sono coperte per tutta la durata della garanzia del prodotto originale e diventano proprietà di Toro. Toro si riserva il diritto di prendere la decisione finale in merito alla riparazione di parti o gruppi esistenti, o alla loro sostituzione. Per le riparazioni in garanzia Toro può utilizzare parti ricostruite.

Garanzia sulla batteria agli ioni di litio e deep cycle:

Le batterie agli ioni di litio e deep cycle hanno uno specifico numero totale di kilowattora erogabili durante la loro vita. Il modo in cui vengono utilizzate, caricate e in cui vengono effettuate le operazioni di manutenzione può prolungare o ridurre la vita totale della batteria. Man mano che le batterie di questo prodotto si consumano, la quantità di lavoro utile tra gli intervalli di carica si ridurrà lentamente, fino a che la batteria sarà del tutto usurata. La sostituzione di batterie che, a seguito del normale processo di usura, risultano inutilizzabili, è responsabilità del proprietario del prodotto. Durante il normale periodo di garanzia del prodotto potrebbe essere necessaria la sostituzione delle batterie, a spese del proprietario. Nota: (Solo batteria agli ioni di litio): Una batteria agli ioni di litio ha soltanto una garanzia prorata parziale da 3 a 5 anni in base alla durata di servizio e ai kilowattora utilizzati. Per ulteriori informazioni si rimanda al *Manuale dell'operatore*.

La manutenzione è a spese del proprietario.

La messa a punto, la lubrificazione e la pulizia del motore, la sostituzione dei filtri, il refrigerante e l'esecuzione delle procedure di manutenzione consigliata sono alcuni dei normali servizi richiesti dai prodotti Toro a carico del proprietario.

Condizioni generali

La riparazione da parte di un Distributore o Concessionario Toro autorizzato è l’unico rimedio previsto dalla presente garanzia.

Né The Toro Company né Toro Warranty Company sono responsabili di danni indiretti, incidentali o consequenziali in merito all’utilizzo dei Prodotti Toro coperti dalla presente garanzia, ivi compresi costi o spese per apparecchiature sostitutive o assistenza per periodi ragionevoli di avaria o di mancato utilizzo in attesa della riparazione ai sensi della presente garanzia. Ad eccezione della garanzia sulle emissioni, citata di seguito, se pertinente, non vi sono altre espresse garanzie. Tutte le garanzie implicite di commerciabilità e idoneità all'uso sono limitate alla durata della presente garanzia esplicita.

In alcuni stati non è permessa l'esclusione di danni incidentali o consequenziali, né limitazioni sulla durata di una garanzia implicita; di conseguenza, nel vostro caso le suddette esclusioni e limitazioni potrebbero non essere applicabili. La presente garanzia concede diritti legali specifici; potreste inoltre godere di altri diritti, che variano da uno stato all'altro.

Nota relativa alla garanzia del motore:

Il Sistema di Controllo delle Emissioni presente sul vostro Prodotto può essere coperto da garanzia a parte, rispondente ai requisiti stabiliti dall’Environmental Protection Agency (EPA) degli Stati Uniti e/o dal California Air Resources Board (CARB). Le limitazioni di cui sopra, in termini di ore, non sono applicabili alla garanzia del Sistema di Controllo delle Emissioni. I particolari sono riportati nella Dichiarazione di Garanzia sul Controllo delle Emissioni del motore, fornita con il prodotto o presente nella documentazione del costruttore del motore

Paesi oltre gli Stati Uniti e il Canada.

I clienti acquirenti di prodotti Toro esportati dagli Stati Uniti o dal Canada devono contattare il proprio Distributore (Concessionario) Toro per ottenere le polizze di garanzia per il proprio paese, regione o stato. Se per qualche motivo non siete soddisfatti del servizio del vostro Distributore o avete difficoltà nell’ottenere informazioni sulla garanzia, siete pregati di rivolgervi all’importatore Toro.