Form No. 3425-853 Rev C

TORO®

Count on it.

Manual del operador

Versa Vac

Nº de modelo 07053—Nº de serie 403360001 y superiores

Registre su producto en www.Toro.com.
Traducción del original (ES)

CE



Este producto cumple con todas las directivas europeas aplicables. Para obtener más detalles, consulte la Declaración de conformidad (DOC) de cada producto.

⚠ ADVERTENCIA

CALIFORNIA
Advertencia de la Propuesta 65

El uso de este producto puede provocar la exposición a sustancias químicas que el Estado de California considera causantes de cáncer, defectos congénitos u otros trastornos del sistema reproductor.

Introducción

La Versa Vac debe utilizarse conjuntamente con la carcasa combinada o la carcasa de dedos rotativos. La máquina está diseñada para ser usada por operadores profesionales contratados en aplicaciones comerciales. La máquina se ha diseñado para escarificar, renovar y retirar residuos de grandes áreas de césped de una pasada.

Lea este manual detenidamente para aprender a utilizar y mantener correctamente su producto, y para evitar lesiones y daños al producto. Usted es el responsable de utilizar el producto de forma correcta y segura.

Visite www.Toro.com para buscar materiales de formación y seguridad o información sobre accesorios, para localizar un distribuidor o para registrar su producto.

Cuando necesite asistencia técnica, piezas genuinas Toro o información adicional, póngase en contacto con un Servicio Técnico Autorizado o con Asistencia al Cliente Toro, y tenga a mano los números de modelo y serie de su producto. Figura 1 identifica la ubicación de los números de modelo y serie en el producto. Escriba los números en el espacio provisto.

Nº de modelo _____

Nº de serie _____

Este manual identifica peligros potenciales y contiene mensajes de seguridad identificados por el símbolo de alerta de seguridad (Figura 1), que señala un peligro que puede causar lesiones graves o la muerte si usted no sigue las precauciones recomendadas.



g000502

Figura 1
Símbolo de alerta de seguridad

Este manual utiliza 2 palabras para resaltar información. **Importante** llama la atención sobre información mecánica especial, y **Nota** resalta información general que merece una atención especial.

Contenido

Seguridad 3
Seguridad en general 3
Pegatinas de seguridad e instrucciones 4
Montaje 7
1 Conexión de la máquina a la unidad de tracción 8
2 Ajuste de la longitud del árbol de la TDF 8
3 Conexión del árbol de la TDF 9
4 Engrasado de la máquina 9
El producto 9
Controles 9
Antes del funcionamiento 10
Seguridad antes del uso 10
Especificación del fluido hidráulico 11
Comprobación del fluido hidráulico 11
Comprobación de la presión de los neumáticos 12
Comprobación del par de apriete de las tuercas de las ruedas 12
Conexión de la máquina a la unidad de tracción 12
Conexión del árbol de la TDF 13
Durante el funcionamiento 13
Seguridad durante el uso 13
Funcionamiento del sistema hidráulico de la unidad de tracción 15
Uso de la máquina 15
Después del funcionamiento 15
Seguridad después del uso 15
Retirada de la máquina de la unidad de tracción 15
Transporte de la máquina 16
Mantenimiento 17
Calendario recomendado de mantenimiento 17
Seguridad en el mantenimiento 17
Lubricación de la máquina 18
Seguridad del sistema hidráulico 18
Comprobación de las líneas y mangueras hidráulicas 19

© 2018—The Toro® Company

8111 Lyndale Avenue South
Bloomington, MN 55420

Póngase en contacto con nosotros en www.Toro.com.
Impreso en EE. UU.

Reservados todos los derechos

Mantenimiento del aceite hidráulico y el filtro 19
Almacenamiento 21

Seguridad

Seguridad en general

Este producto es capaz de amputar manos y pies y de lanzar objetos al aire. Siga siempre todas las instrucciones de seguridad con el fin de evitar lesiones personales graves.

El uso de este producto para otros propósitos que los previstos podría ser peligroso para usted y para otras personas.

- Lea y comprenda el contenido de este *Manual del operador* antes de utilizar la máquina.
- No ponga las manos o los pies cerca de los componentes móviles de la máquina.
- Dedique toda su atención al manejo de la máquina. No realice ninguna actividad que genere distracciones, de lo contrario pueden producirse lesiones o daños en la propiedad.
- No utilice la máquina si no están colocados y si no funcionan correctamente todos los protectores y dispositivos de seguridad.
- No se acerque a los orificios de descarga. Mantenga a otras personas y a los animales domésticos a una distancia prudencial de la máquina.
- Mantenga a los niños, a otras personas y a los animales domésticos alejados de la zona de trabajo. Nunca permita que la máquina sea utilizada por niños.
- Apague siempre el motor de la unidad de tracción, retire la llave (si dispone de ella), espere a que se detengan todas las piezas en movimiento y deje que la máquina se enfríe antes de ajustarla, repararla, limpiarla o guardarla.

El uso o mantenimiento incorrecto de esta máquina puede causar lesiones. Para reducir el peligro de lesiones, cumpla estas instrucciones de seguridad y preste atención siempre al símbolo de alerta de seguridad ⚠, que significa: Cuidado, Advertencia o Peligro – instrucción relativa a la seguridad personal. El incumplimiento de estas instrucciones puede dar lugar a lesiones personales o la muerte.

Puede encontrar información de seguridad adicional en todo este manual, en las secciones pertinentes.

Pegatinas de seguridad e instrucciones

Las pegatinas de seguridad e instrucciones están a la vista del operador y están ubicadas cerca de cualquier zona de peligro potencial. Sustituya cualquier pegatina que esté dañada o que falte.

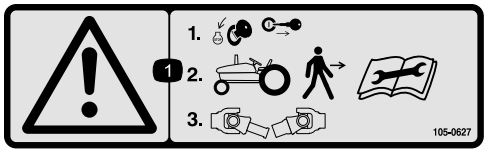

decal105-0627

105-0627

1. Advertencia – pare el motor y retire la llave de contacto antes de bajarse del tractor; lea las instrucciones antes de realizar cualquier tarea de mantenimiento, luego desconecte el árbol de la PTO.

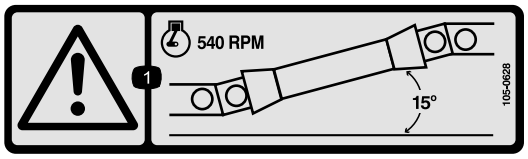

decal105-0628

105-0628

1. Advertencia – no haga funcionar el motor a más de 540 rpm y mantenga el ángulo del árbol de la TDF por debajo de los 15 grados.

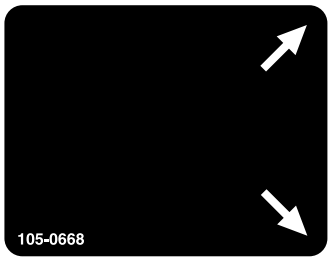

decal105-0668

105-0668

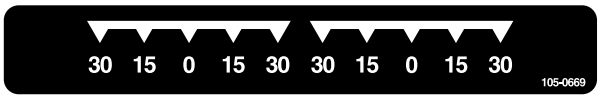

decal105-0669

105-0669

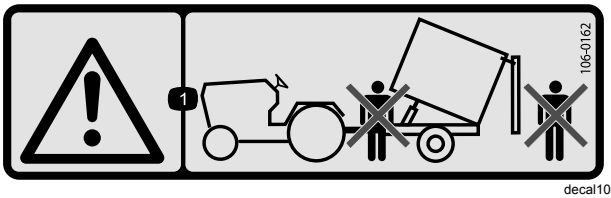

decal106-0162

106-0162

1. Advertencia – no se quede delante o detrás del remolque durante el volcado.

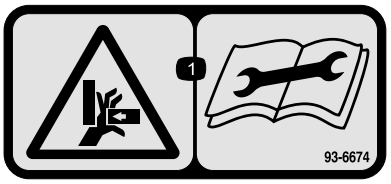

decal93-6674

93-6674

1. Peligro de aplastamiento, mano – lea las instrucciones antes de realizar cualquier operación de mantenimiento o ajuste.

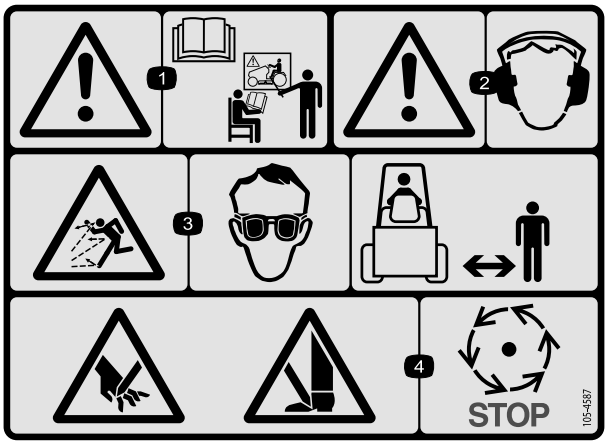

decal105-4587

105-4587

1. Advertencia – lea el *Manual del operador* y reciba formación antes de utilizar la máquina.
2. Advertencia – lleve protección auditiva.
3. Peligro de objetos arrojados – leve protección ocular; mantenga a otras personas a una distancia prudencial de la máquina.
4. Peligro de corte en manos o pies – espere a que se detengan las piezas en movimiento.

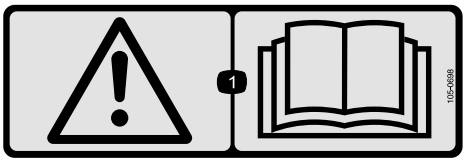

decal105-0698

105-0698

Aplique sobre la pegatina 105-0707 para cumplimiento CE

1. Advertencia – lea el *Manual del operador*.

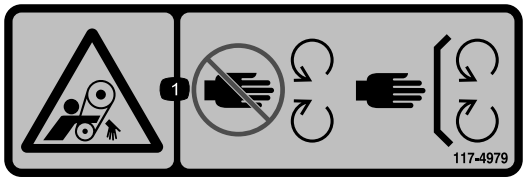

decal117-4979

117-4979

1. Peligro de enredamiento, correa – no se acerque a las piezas en movimiento; mantenga colocados todos los protectores y defensas.

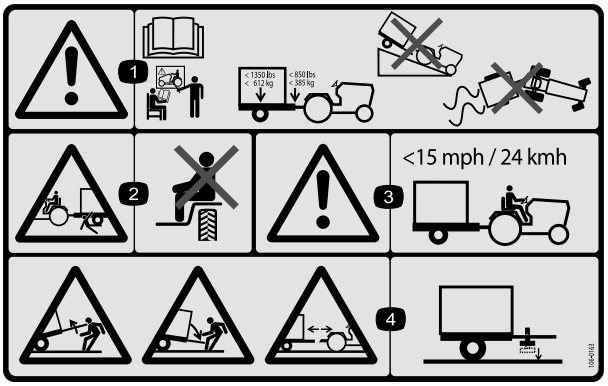

decal106-0163

106-0163

1. Advertencia – lea el *Manual del operador* y reciba formación antes de utilizar la máquina; la carga máxima es de 612 kg (peso del remolque) y 385 kg (peso sobre el enganche); no conduzca la máquina y el remolque cuesta abajo porque podría perder el control.
2. Peligro de aplastamiento, remolque – no transporte pasajeros.
3. Advertencia – no supere los 24 km/h.
4. Peligro, energía potencial, remolque – no desconecte el remolque sin antes bajar el gato.

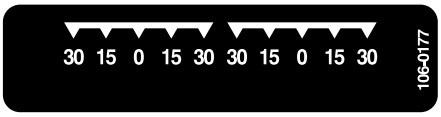

decal106-0177

106-0177



decal106-0178

106-0178



decal110-7506

110-7506

1. Advertencia – lea el *Manual del operador* y reciba formación antes de manejar la desbrozadora de la carcasa combinada.

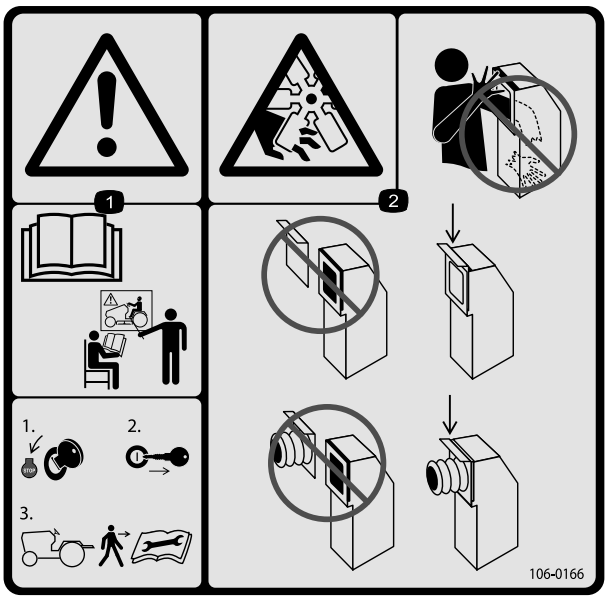

decal106-0166

106-0166

1. Advertencia – reciba formación antes de utilizar la máquina; pare el motor y retire la llave de contacto antes de bajarse del tractor; lea el *Manual del operador* antes de realizar cualquier tarea de mantenimiento.
2. Peligro de corte/desmembramiento de la mano, ventilador – no introduzca la mano o el brazo en el conducto de aspiración; mantenga instalada en todo momento la puerta de la manguera o la manguera.

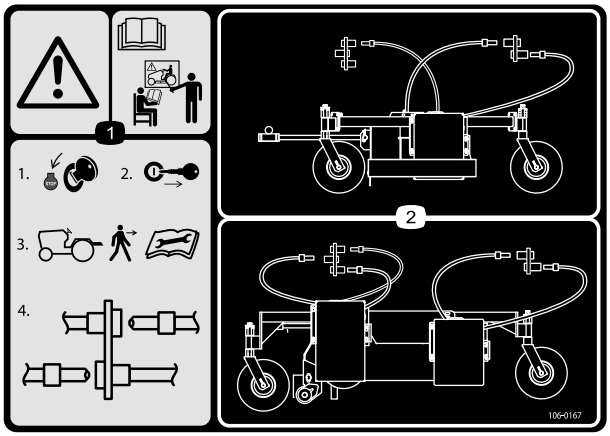

decal106-0167

106-0167

1. Advertencia – reciba formación antes de utilizar la máquina; 1) Pare el motor; 2) Retire la llave de contacto antes de bajarse del tractor; 3) Lea el *Manual del operador* antes de realizar cualquier tarea de mantenimiento; 4) Conecte o desconecte las mangueras hidráulicas.
2. Enrutado y conexiones de las mangueras hidráulicas

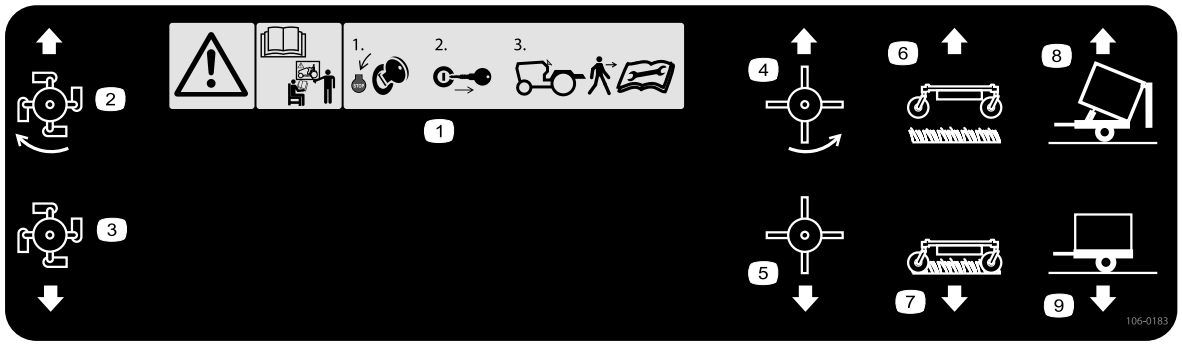

decal106-0183

106-0183

1. Advertencia – reciba formación antes de utilizar la máquina; 1) Pare el motor y retire la llave de contacto antes de bajarse del tractor; 2) Lea el *Manual del operador* antes de realizar cualquier tarea de mantenimiento.
2. Desbrozadora conectada
3. Desbrozadora desconectada
4. Dedos de goma conectados
5. Dedos de goma desconectados
6. Unidad de aspiración elevada
7. Unidad de aspiración bajada
8. Remolque - volcando
9. Remolque - normal



decal133-8061

133-8061

Montaje

Piezas sueltas

Utilice la tabla siguiente para verificar que no falta ninguna pieza.

Procedimiento	Descripción	Cant.	Uso
1	Gato	1	Conecte la máquina a las unidades de tracción.
2	Árbol de la TDF	1	Ajuste la longitud del árbol de la TDF.
3	No se necesitan piezas	–	Conecte el árbol de la TDF.
4	No se necesitan piezas	–	Engrase la máquina.

Documentación y piezas adicionales

Descripción	Cant.	Uso
Palanca de control auxiliar	1	Instale la palanca de control únicamente si está instalada la carcasa combinada.
Manual del operador	1	Leer antes de operar la máquina.
Declaración de Conformidad	1	Utilizar para cumplimiento de las normas CE.

⚠ CUIDADO

Si los neumáticos no contienen la cantidad correcta de lastre, la unidad de tracción puede volverse inestable y causar lesiones personales.

Asegúrese de que la parte delantera de la unidad de tracción lleva la cantidad correcta de lastre; consulte los requisitos de lastre en el *Manual del operador* de la unidad de tracción.

1

Conexión de la máquina a la unidad de tracción

Piezas necesarias en este paso:

1	Gato

Procedimiento

Consulte Conexión de la máquina a la unidad de tracción (página 12).

2

Ajuste de la longitud del árbol de la TDF

Piezas necesarias en este paso:

1	Árbol de la TDF

Procedimiento

Con la máquina se suministra un árbol de TDF largo para adaptarse a unidades de tracción con variaciones de eje de TDF más largas. Para la mayoría de las unidades de tracción, este árbol es demasiado largo y debe cortarse a la longitud correcta para evitar que se produzcan daños.

1. Mida la distancia desde la ranura de bloqueo del árbol de PTO de la unidad de tracción hasta la ranura de bloqueo del eje de entrada del impulsor de la máquina.

   Nota: Anote esta dimensión.

2. Retraiga totalmente el árbol de la TDF y mida la distancia entre los collares de los pasadores de bloqueo.

   Nota: Anote esta dimensión.

3. Cuando la TDF está en su longitud más corta, las dos mitades deben tener una holgura de al menos 37 mm para que pueda ser comprimido (Figura 2).

   Nota: Si la dimensión del paso 1 no es al menos 37 mm mayor que la dimensión del paso 2 no es al menos 37 mm mayor que la dimensión del paso. Si hay suficiente holgura para poder comprimir el árbol de la PTO, continúe con el Paso 9.

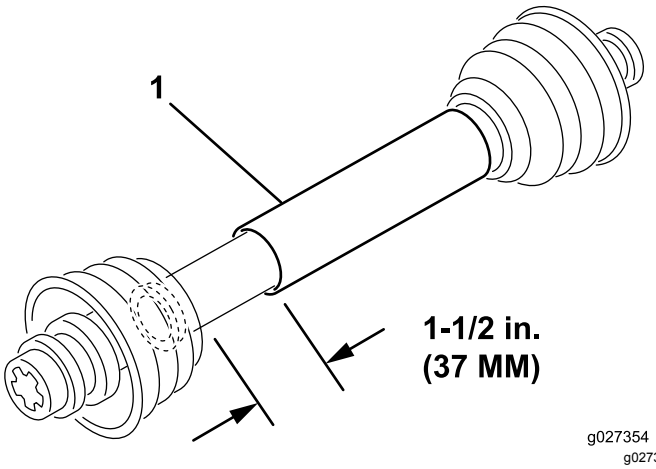

Figura 2

1. Árbol de la TDF

4. Utilice el cálculo siguiente para establecer en cuánto debe acortarse el eje para asegurar una holgura de 37 mm una vez conectado:

   A. Reste la dimensión anotada en el Paso 2 a la dimensión anotada en el Paso 1.

      Nota: Anote esta dimensión.

   B. Reste el resultado del Paso A de 37 mm.

      Nota: El árbol de la TDF debe acortarse en esta cantidad.

5. Usando una sierra para metales, recorte los protectores y los tubos de acero por la longitud calculada.

   Nota: Corte ambas mitades del árbol de la PTO.

6. Elimine las rebabas de los tubos de acero por dentro y por fuera.

7. Retire cualquier residuo de las secciones del tubo.

8. Engrase abundantemente los tubos de acero.

9. Monte el árbol de TDF y sujételo a la máquina y la unidad de tracción.
10. Mida el eje; si no mide al menos 37 mm, repita el procedimiento.

3

Conexión del árbol de la TDF

No se necesitan piezas

Procedimiento

Conecte el árbol de la TDF; consulte Conexión del árbol de la TDF (página 13)

4

Engrasado de la máquina

No se necesitan piezas

Procedimiento

Engrase la máquina; consulte Lubricación de la máquina (página 18)

El producto

Controles

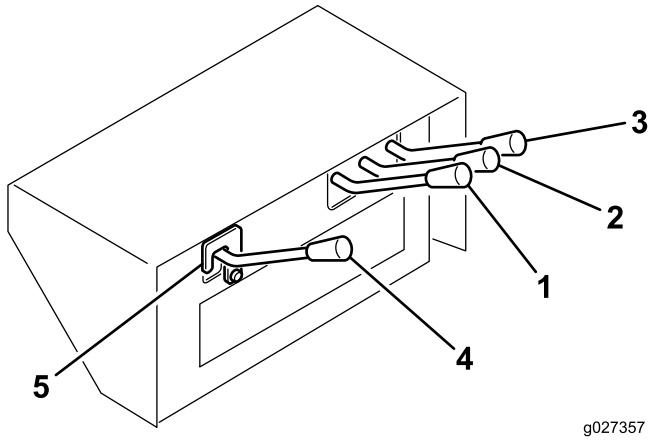

Figura 3

1. Control del cepillo
2. Control de elevación de la carcasa
3. Control de elevación del remolque
4. Control auxiliar
5. Cierre de seguridad

Control de elevación del remolque

Se utiliza para volcar la caja del remolque (Figura 3). Suba la palanca para elevar la caja y abrir el portón, bájela para bajar la caja y cerrar el portón.

Control de elevación de la carcasa

Se utiliza para elevar y bajar la carcasa principal (Figura 3). Suba la palanca para elevar la carcasa y baje la palanca para bajar la carcasa.

Control del cepillo

Se utiliza para activar la carcasa de dedos rotativos (se vende por separado). Suba la palanca para activar la carcasa y bájela para desactivar la carcasa (Figura 3).

Control auxiliar

Se utiliza para activar la carcasa combinada (se vende por separado). Suba la palanca para activar la carcasa y bájela para desactivar la carcasa (Figura 3).

Importante: **La palanca de control auxiliar se suministra sin montar para evitar que se active de manera accidental el circuito hidráulico no utilizado. No instale ni utilice la palanca de control auxiliar si no está instalada la carcasa combinada.**

Para instalar la palanca de control auxiliar, complete el procedimiento siguiente:

1. Retire la tapa de la palanca de control.
2. Retire las dos chavetas del actuador de la válvula de control.
3. Monte la palanca de control del accesorio en el actuador de la válvula con las chavetas.
4. Instale la tapa de la palanca de control.

Pestillo de seguridad

Retire el pestillo de seguridad únicamente para utilizar la carcasa combinada (Figura 3).

TDF de la unidad de tracción

El ventilador de aspiración de la máquina entra en funcionamiento cuando se engrana la TDF (Figura 3). Las carcasas de dedos rotativos y de combinación son controladas por los mandos hidráulicos de la máquina.

Importante: **Engrane siempre la TDF de la unidad de tracción suavemente, con un régimen de motor bajo. Si engrana la TDF de la unidad de tracción de repente con un régimen de motor alto, probablemente causará daños en los componentes del tren de transmisión.**

Operación

Nota: Los lados derecho e izquierdo de la máquina se determinan desde la posición normal del operador.

⚠ CUIDADO

Si deja la llave en el interruptor de encendido de la unidad de tracción, alguien podría arrancar el motor accidentalmente y causar lesiones graves a usted o a otras personas.

Retire la llave de contacto de la unidad de tracción antes de realizar cualquier operación de mantenimiento.

Antes del funcionamiento

Seguridad antes del uso

Seguridad en general

- No deje que la máquina la utilicen o mantengan niños o personas que no hayan recibido la formación adecuada al respecto. La normativa local puede imponer límites sobre la edad del operador. El propietario es responsable de proporcionar formación a todos los operarios y mecánicos.
- Familiarícese con la operación segura del equipo, los controles del operador y las señales de seguridad.
- Sepa cómo parar rápidamente la máquina y apagar el motor.
- No utilice la máquina si no están colocados y si no funcionan correctamente todos los protectores y dispositivos de seguridad.
- Asegúrese de que todos los conectores de tubos hidráulicos están apretados, y que todas las mangueras y tubos hidráulicos están en buenas condiciones antes de aplicar presión al sistema.
- Antes de utilizar la máquina, inspecciónela siempre para asegurarse de que las cuchillas desbrozadoras se encuentran en buenas condiciones de funcionamiento. Cambie las cuchillas dañadas o desgastadas.
- Inspeccione la zona en la que va a utilizar la máquina y retire cualquier objeto que pudiera chocar con la máquina.
- Consulte al proveedor o al fabricante de su unidad de tracción para asegurarse de que la unidad de tracción puede utilizarse con un accesorio de este peso.

- La distancia entre ejes y la anchura de la banda de rodamiento de la unidad de tracción deben ser los apropiados y la unidad debe ir equipada con barra antivuelco y cinturón de seguridad para mayor seguridad en terrenos accidentados. La velocidad de operación normal es de 10 km/h, pero dependerá del terreno y de los residuos a recoger. La velocidad máxima de transporte es de 24 km/h, aunque en terrenos accidentados será necesario reducir esta velocidad. Si tiene cualquier pregunta sobre el funcionamiento seguro, consulte el *Manual del operador* de la unidad de tracción o consulte al servicio técnico de la unidad de tracción.
- Los frenos de la unidad de tracción deben tener capacidad suficiente para detener la máquina con esta totalmente cargada y a la velocidad máxima de transporte recomendada.
- La toma de fuerza de la máquina requiere una unidad de tracción capaz de funcionar a 540 rpm con potencia de salida de 32 CV o más. No supere la velocidad de 540 rpm.
- La máquina debe cumplir todos los requisitos exigidos por la normativa local si es transportada en la vía pública. Se suministra una señal de vehículo lento. No se suministran luces de señalización ni frenos, que pueden ser necesarios en algunas regiones.

Especificación del fluido hidráulico

El depósito se llena en fábrica con aproximadamente 38 l de aceite hidráulico de alta calidad. Compruebe el nivel del fluido hidráulico antes de arrancar el motor por primera vez y luego a diario; consulte Comprobación del fluido hidráulico (página 11).

Fluido de recambio recomendado: fluido hidráulico Toro PX Extended Life disponible en recipientes de 19 litros o en bidones de 208 litros.

Nota: Una máquina que utilice el fluido de recambio recomendado necesitará menos cambios de filtro y de fluido; consulte Mantenimiento del aceite hidráulico y el filtro (página 19).

Fluidos alternativos: si no se encuentra disponible el fluido hidráulico Toro PX Extended Life, puede utilizar otro fluido hidráulico convencional basado en petróleo cuyas especificaciones referentes a todas las propiedades materiales estén dentro de los intervalos relacionados a continuación y que cumpla las normas industriales. No utilice fluido sintético. Consulte a su distribuidor de lubricantes para identificar un producto satisfactorio.

Nota: Toro no asume responsabilidad alguna por daños causados por sustituciones no adecuadas, por lo que debe utilizar solamente productos de fabricantes reputados que respalden sus recomendaciones.

Fluido hidráulico anti-desgaste de alto índice de viscosidad/bajo punto de descongelación, ISO VG 46

Propiedades de materiales:	
Viscosidad, ASTM D445	cSt a 40°C 44 - 48
Índice de viscosidad ASTMD2270	140 o más
Punto de descongelación, ASTMD97	-37°C a -45°C
Especificaciones industriales:	Eaton Vickers 694 (I-286-S, M-2950-S/35VQ25 o M-2952-S)

Nota: La mayoría de los fluidos hidráulicos son casi incoloros, por lo que es difícil detectar fugas. Está disponible un aditivo de tinte rojo para el fluido hidráulico, en botellas de 20 ml. Una botella es suficiente para 15 a 22 litros de fluido hidráulico. Solicite la Pieza 44-2500 a su Distribuidor Autorizado Toro.

Comprobación del fluido hidráulico

1. Ponga la máquina en marcha para que se caliente el fluido, aparque la máquina en una superficie nivelada y apague el motor.
2. Compruebe el nivel de aceite observando la mirilla (Figura 4). Si el aceite llega a la mitad de la mirilla, el nivel es suficiente.

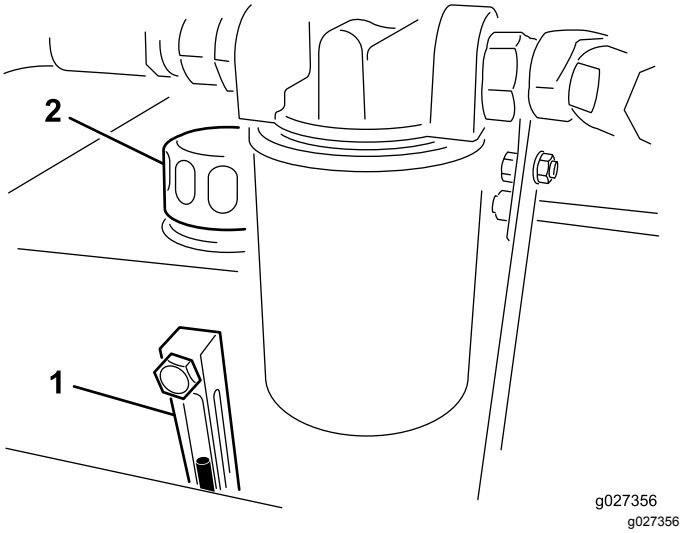

Figura 4

1. Mirilla
2. Tapón del depósito de fluido hidráulico

3. Si el nivel de fluido está por debajo de la mitad de la mirilla, retire el tapón del depósito de fluido hidráulico y añada lentamente un fluido hidráulico de alta calidad hasta que el nivel llegue a la zona central (máximo) de la mirilla; consulte Mantenimiento del aceite hidráulico y el filtro (página 19).

   Importante: **No lo llene en exceso; si supera la línea de llenado máximo de la mirilla, debe retirar el exceso de fluido; consulte Cómo cambiar el aceite hidráulico (página 19).**

   Importante: **Para evitar la contaminación del sistema, limpie la parte superior de los recipientes de aceite hidráulico antes de perforarlos. Asegúrese de que el vertedor y el embudo están limpios.**

4. Coloque el tapón del depósito.

Comprobación de la presión de los neumáticos

La presión correcta de los neumáticos es de 1,24 bar.

Importante: **Mantenga una presión uniforme en ambos neumáticos para asegurar un rendimiento correcto de la máquina.** ***No infle los neumáticos con presiones menores que las recomendadas.***

Comprobación del par de apriete de las tuercas de las ruedas

Intervalo de mantenimiento: Después de las primeras 2 horas

Después de las primeras 10 horas

Cada 200 horas

⚠ ADVERTENCIA

Si no se mantiene el par de apriete correcto de las tuercas de las ruedas, podría producirse un fallo o la pérdida de una rueda, lo que podría provocar lesiones personales.

Conexión de la máquina a la unidad de tracción

1. Coloque la máquina en una superficie plana y nivelada.
2. Acople el gato al bulón del bastidor y sujételo con el pasador (Figura 5).

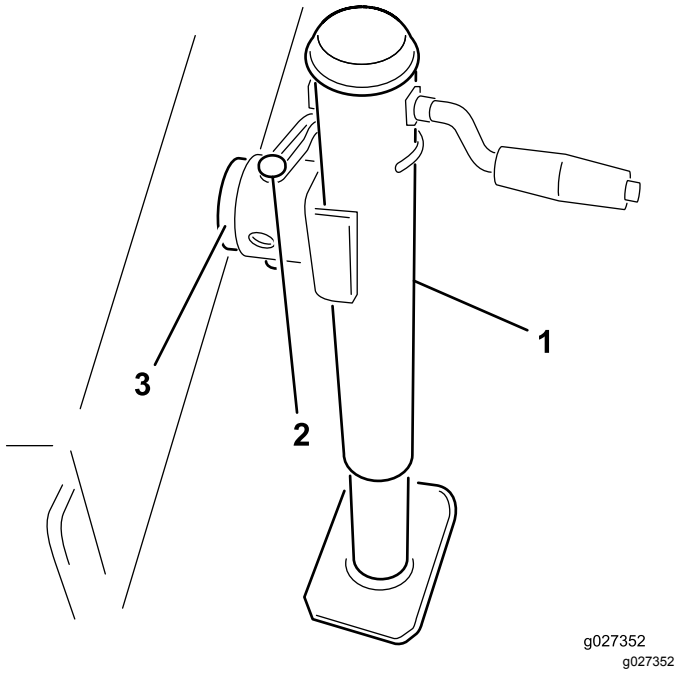

Figura 5

1. Gato
2. Pasador
3. Bulón del bastidor

3. Ajuste la altura del gato hasta que el bastidor de la máquina esté paralelo al suelo.
4. Acerque la unidad de tracción a la máquina en marcha atrás.
5. Ajuste la horquilla de enganche de la máquina a la misma altura que el enganche de la unidad de tracción del siguiente modo:
   A. Retire los pernos y las contratuercas que sujetan la horquilla de enganche (Figura 6) al bastidor de la máquina.

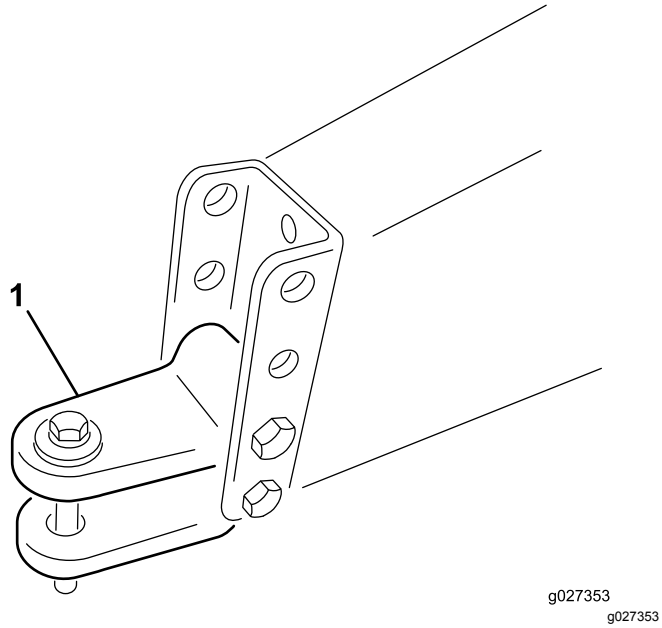

Figura 6

1. Horquilla de enganche

B. Eleve o baje la horquilla del enganche hasta que esté aproximadamente a la misma altura que el enganche de la unidad de tracción.

C. Sujétela con los pernos y las contratuercas que retiró anteriormente.

6. Conecte el enganche de la unidad de tracción a la horquilla de enganche de la máquina con el pasador de enganche y la chaveta.
7. Retire el pasador del gato y gire el gato hacia arriba a la posición de almacenamiento.

Conexión del árbol de la TDF

1. Conecte el árbol de la TDF al eje de entrada del impulsor de la máquina.
2. Conecte el árbol de TDF al árbol de TDF trasero de la unidad de tracción.
3. Deslice el árbol de la PTO todo lo posible hacia adelante .
4. Presione el pasador para afianzar el acoplamiento del árbol de la PTO.

   Nota: Mueva el árbol de la TDF hacia adelante y hacía atrás para verificar que está correctamente bloqueado.
5. Conecte la cadena de seguridad del protector a la unidad de tracción (Figura 7).

   Nota: Compruebe que la cadena sigue teniendo holgura cuando se gira la unidad de tracción.

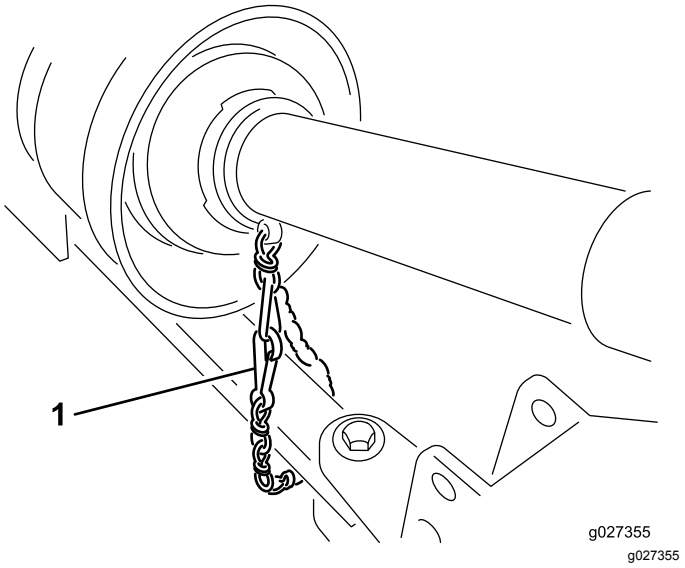

Figura 7

1. Cadena de seguridad

⚠ CUIDADO

Si las cadenas del protector no están conectadas, los protectores podrían girar durante el uso y causar lesiones personales.

Mantenga en su lugar todos los protectores de la TDF y conecte la cadena del protector a los protectores de la unidad de tracción o de la TDF.

Durante el funcionamiento

Seguridad durante el uso

Seguridad en general

- El propietario/operador puede prevenir, y es responsable de, cualquier accidente que pueda causar lesiones personales o daños materiales.
- Lleve ropa adecuada, incluida protección ocular, calzado resistente y antideslizante, pantalones largos y protección auricular. Si tiene el pelo largo, recójaselo, y no lleve joyas o prendas sueltas.
- Dedique toda su atención al manejo de la máquina. No realice ninguna actividad que genere distracciones, de lo contrario pueden producirse lesiones o daños en la propiedad.
- No utilice la máquina si está cansado, enfermo o bajo los efectos del alcohol o de drogas.

- No lleve pasajeros en la máquina y mantenga a otras personas y animales domésticos alejados de la máquina durante el uso..
- El cepillo, los dedos de goma, la desbrozadora y la aspiración de la máquina pueden recoger y expulsar residuos y pequeños objetos mientras está funcionando; mantenga a otras personas y animales domésticos alejados de la máquina durante el uso.
- Desengrane siempre la TDF, apague el motor de la unidad de tracción, retire la llave, espere a que se detengan todas las piezas en movimiento antes de abandonar la posición del operador.
- No pase por encima del árbol de la TDF para llegar al otro lado de la máquina. Camine alrededor de la máquina.
- Manténgase siempre alejado de la parte trasera de la máquina al abrir la puerta trasera.
- Utilice la máquina solamente en condiciones óptimas de visibilidad y evite baches u otros peligros ocultos.
- Mantenga las manos y los pies alejados de las cuchillas desbrozadoras.
- Mire hacia atrás y hacia abajo antes de poner marcha atrás para asegurarse de que el camino está despejado.
- Detenga la máquina, pare el motor, espere a que se detengan todas las piezas en movimiento e inspeccione la máquina después de golpear un objeto o si se produce una vibración anormal. Realice todas las reparaciones necesarias antes de volver a utilizar la máquina.
- Mantenga siempre la presión correcta de los neumáticos de la unidad de tracción.
- Asegúrese de cumplir toda la normativa aplicable antes de transportar el equipo en la vía pública. Asegúrese de tener colocados los reflectores y las luces necesarios y que estos estén limpios y sean fácilmente visibles por vehículos que se aproximen en ambos sentidos.
- Reduzca la velocidad en caminos y superficies irregulares.
- Es aconsejable dirigirse a su distribuidor Toro local para cualquier desmontaje o reparación de los componentes de acero (tubos, cojinetes, articulaciones, etc.) del árbol de la toma de fuerza. La retirada de componentes para su reparación y posterior montaje pueden dañar algunas piezas si no es realizada por técnicos cualificados usando herramientas especiales.
- El árbol de la TDF no debe utilizarse sin los protectores suministrados.

Seguridad durante el volcado de residuos

- La puerta trasera en movimiento y el volcado de residuos pueden causar graves lesiones. Manténgase alejado de la máquina mientras esta avanza en marcha atrás y durante el volcado de residuos.
- Mantenga a otras personas a una distancia segura de la máquina durante el volcado de residuos y al abrir o cerrar la puerta trasera.
- En raras circunstancias los recortes de hierba mojados y comprimidos pueden generar calor. Vacíe siempre la máquina antes de guardarla.
- Para evitar el riesgo de descarga eléctrica, vacíe la máquina solamente en zonas libres de cables aéreos y otras obstrucciones.
- **Nunca** vacíe la máquina en una pendiente; siempre vacíe la máquina en un terreno llano.

Seguridad en las pendientes

- Revise las especificaciones de la unidad de tracción para asegurarse de que no supera sus capacidades en pendiente.
- Las pendientes son una de las principales causas de accidentes por pérdida de control y vuelcos, que pueden causar lesiones graves o la muerte. Usted es responsable de la seguridad cuando trabaja en pendientes. El uso de la máquina en cualquier pendiente exige un cuidado especial.
- Evalúe las condiciones del lugar para determinar si la pendiente es segura para conducir la máquina, incluida la supervisión del sitio. Utilice siempre el sentido común y el buen juicio al realizar este estudio.
- Consulte las instrucciones sobre el uso de la máquina en pendientes indicadas a continuación y revise las condiciones para determinar si puede utilizar la máquina con las condiciones del día y del lugar concretos. Los cambios en el terreno pueden producir un cambio en el funcionamiento de la máquina en pendientes.
- Evite arrancar, parar o girar la máquina en pendientes. Evite realizar cambios bruscos de velocidad o de dirección. Realice giros de forma lenta y gradual.
- No utilice la máquina en condiciones en las que no esté asegurada la tracción, la dirección o la estabilidad.
- Retire o señale obstrucciones como terraplenes, baches, surcos, montículos, rocas u otros peligros ocultos. La hierba alta puede ocultar

obstrucciones. Un terreno irregular puede hacer que la máquina vuelque.

- Tenga en cuenta que el uso de la máquina en hierba húmeda, a través de pendientes o en pendientes descendentes puede hacer que la máquina pierda tracción. La transferencia de peso a las ruedas delanteras puede hacer que patinen las ruedas, con pérdida de frenado y de control de dirección.
- Extreme las precauciones cuando utilice la máquina cerca de terraplenes, fosas, taludes, obstáculos de agua u otros obstáculos. La máquina podría volcar repentinamente si una rueda pasa por el borde de un terraplén o fosa, o si se socava un talud. Establezca un área de seguridad entre la máquina y cualquier peligro.

Funcionamiento del sistema hidráulico de la unidad de tracción

Todas las funciones hidráulicas de la máquina son controladas por la válvula hidráulica situada en la parte delantera de la máquina. La PTO debe estar engranada mientras se utiliza la máquina. Es lo que crea el flujo continuo de aceite por la máquina.

Importante: **Nunca mueva una palanca hidráulica rápidamente hacia arriba y hacia abajo. Si se obliga al motor hidráulico a invertir la marcha instantáneamente, probablemente sufrirá graves daños. Si alguna parte de la máquina se obstruye, o si el material no fluye, pare completamente la máquina y despeje manualmente el atasco.**

Nota: La consola de control hidráulica puede ajustarse para adaptarse al operador; afloje la palanca situada en el bastidor, detrás de los controles, ajuste la consola de control hacia delante o hacia atrás y apriete la palanca.

Uso de la máquina

1. Arranque la unidad de tracción y déjela en marcha a baja velocidad.
2. Engrane la PTO mientras el motor está en ralentí.
3. Aumente la velocidad de la TDF a 540 rpm.

⚠ CUIDADO

Apague el motor de la unidad de tracción, retire la llave y espere a que se detengan todas las piezas en movimiento antes de buscar fugas de fluido, piezas sueltas u otros desperfectos.

4. Antes de iniciar la operación, inspeccione la zona para determinar el mejor sentido de trabajo.
5. Conduzca la unidad de tracción hacia adelante y remolque la máquina por la zona a limpiar.

   Nota: Para mantenerse en línea recta, fíjese en un punto de referencia en primer plano.

   Siempre procure hacer una pasada larga y continua con un ligero solape en la pasada de vuelta.

Después del funcionamiento

Seguridad después del uso

Seguridad en general

- Mantenga todas las piezas de la máquina en buenas condiciones de funcionamiento y todos los herrajes bien apretados.
- Substituya todas las pegatinas desgastadas, deterioradas o que falten.
- Vacíe la máquina, aparque en una superficie nivelada y calce las ruedas antes de desconectar la máquina de la unidad de tracción.

Retirada de la máquina de la unidad de tracción

1. Detenga la unidad de tracción en una superficie nivelada.
2. Desengrane la TDF y ponga el freno de estacionamiento.
3. Pare el motor y retire la llave del interruptor de encendido.

⚠ CUIDADO

Antes de abandonar la posición del operador en la unidad de tracción, espere a que se detengan el motor y todas las piezas móviles.

4. Calce las ruedas.
5. Retire el pasador que fija el gato al bulón del bastidor y gire el gato hacia abajo.
6. Fije el gato al bulón del bastidor y ajuste el gato para que aguante el peso de la máquina.

⚠ ADVERTENCIA

La máquina es muy pesada. No desconecte la máquina sin antes bajar el gato.

Podría sufrir lesiones personales si se cae el enganche.

7. Desconecte las cadenas de seguridad del protector de la unidad de tracción o del protector de la TDF. Sujete el extremo de la cadena al extremo del impulsor del árbol de TDF para evitar que se desmonte el árbol de la TDF.
8. Desconecte el árbol de TDF del árbol de salida de la unidad de tracción.
9. Deslice hacia atrás el árbol de TDF y retírela de la unidad de tracción.
10. Retire la chaveta y el pasador de enganche.
11. Aleje la unidad de tracción de la máquina.

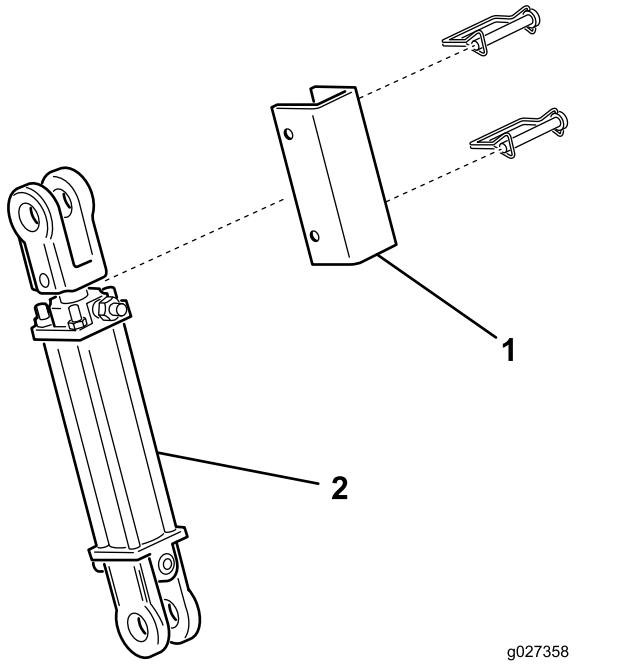

Figura 8

1. Barra de bloqueo del cilindro
2. Cilindro de elevación

Transporte de la máquina

Puede transportar la máquina a lugares de trabajo con cualquier unidad de tracción que tenga un enganche para barra de tiro. La máquina no está diseñada para ser remolcada en la vía pública.

- Los anchos neumáticos de flotación para césped no son aptos para el uso en carreteras y sólo deben utilizarse a velocidades inferiores a 24 km/h. A velocidades superiores a 24 km/h, los neumáticos perderán la banda de rodadura, y causarán lesiones al operador y daños en el equipo.
- Asegúrese de que la carcasa está elevada y que las ruedas giratorias no pueden tocar el suelo durante el transporte. Asimismo, asegúrese de que la barra de bloqueo del cilindro (Figura 8) está colocada para evitar que el cilindro de elevación se retraiga durante el transporte.
- Durante el remolcado, utilice luces y frenos apropiados, un pasador de enganche con mecanismo de retención y una cadena de seguridad.
- Asegúrese de que los neumáticos están correctamente inflados.

Mantenimiento

Calendario recomendado de mantenimiento

Intervalo de mantenimiento y servicio	Procedimiento de mantenimiento
Después de las primeras 2 horas	• Apriete las tuercas de las ruedas a entre 115 y 136 N·m.
Después de las primeras 10 horas	• Apriete las tuercas de las ruedas a entre 115 y 136 N·m.
Después de las primeras 20 horas	• Compruebe/Ajuste la tensión de la correa del impulsor.
Cada vez que se utilice o diariamente	• Engrase los cojinetes del eje del ventilador. • Compruebe las líneas y mangueras hidráulicas. • Compruebe/Ajuste la tensión de la correa del impulsor.
Cada 100 horas	• Engrase el árbol de transmisión.
Cada 200 horas	• Apriete las tuercas de las ruedas a entre 115 y 136 N·m.
Cada 800 horas	• Si no está utilizando el fluido hidráulico recomendado o ha llenado alguna vez el depósito con un fluido alternativo, cambie el fluido hidráulico y el filtro.
Cada 1000 horas	• Si está utilizando el fluido hidráulico recomendado, sustituya el filtro hidráulico.
Cada 2000 horas	• Si está utilizando el fluido hidráulico recomendado, cambie el filtro y el fluido hidráulico.

Seguridad en el mantenimiento

- Antes de ajustar, limpiar, reparar o dejar la máquina, siga estos pasos:
  - Coloque la máquina en una superficie nivelada.
  - Desengrane la toma de fuerza.
  - Asegúrese de que la unidad de tracción está en punto muerto.
  - Accione el freno de estacionamiento de la unidad de tracción.
  - Apague el motor de la unidad de tracción y retire la llave.
  - Espere a que se detengan todas las piezas móviles.
  - Deje que se enfríen los componentes la máquina antes de realizar cualquier tarea de mantenimiento.
- Realice solamente las operaciones de mantenimiento descritas en este manual. Si se requieren reparaciones importantes o si usted necesita ayuda, póngase en contacto con un distribuidor autorizado Toro.
- Asegúrese de que la máquina se encuentran en condiciones seguras de funcionamiento manteniendo todos los herrajes bien apretados.
- Si es posible, no realice tareas de mantenimiento con el motor de la unidad de tracción en marcha. Manténgase alejado de las piezas en movimiento.
- No compruebe ni ajuste la tensión de la correa con el motor de la unidad de tracción en marcha.
- Alivie con cuidado la tensión de aquellos componentes que tengan energía almacenada.
- Apoye la máquina sobre bloques siempre que la eleve. No dependa del sistema hidráulico para soportar el peso de la máquina.
- Asegúrese de que todos los protectores están instalados después de realizar tareas de mantenimiento o ajustes en la máquina.

Lubricación de la máquina

Engrase de los cojinetes del eje del ventilador

Intervalo de mantenimiento: Cada vez que se utilice o diariamente

1. Retire el protector de la transmisión de las poleas (Figura 12).
2. Engrase los engrasadores de los cojinetes del eje del ventilador según se muestra en Figura 10 con grasa de litio Nº 2.

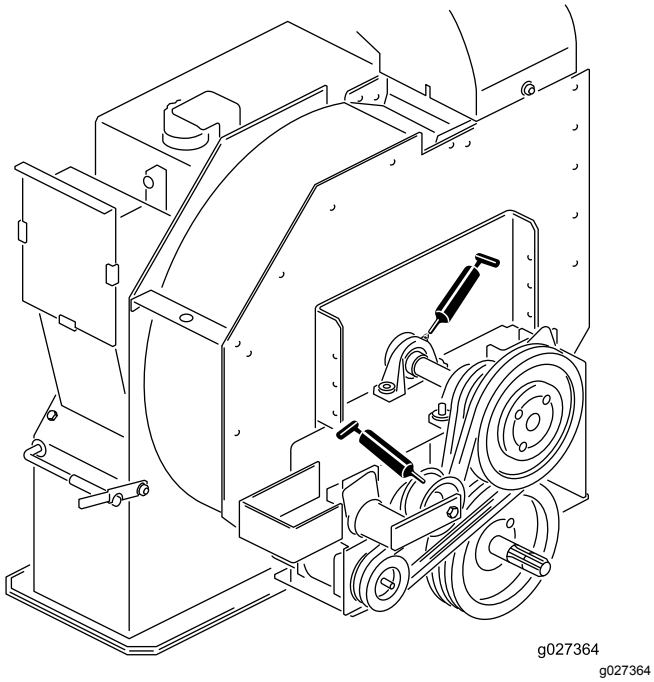

Figura 9

Engrase del árbol de transmisión

Intervalo de mantenimiento: Cada 100 horas

Engrase los 2 engrasadores del árbol de transmisión de la manera ilustrada en Figura 10 con grasa de litio Nº 2.

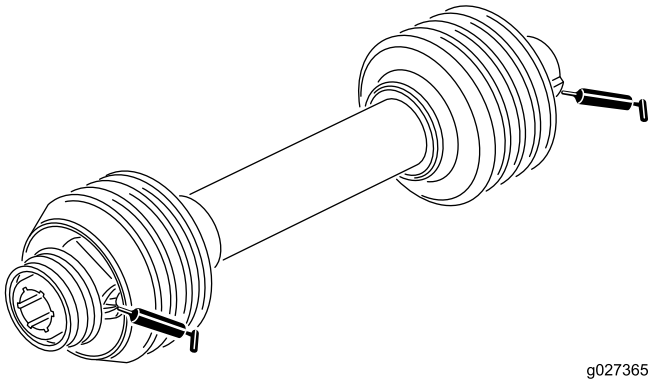

Figura 10

Seguridad del sistema hidráulico

- Busque atención médica inmediatamente si el fluido penetra en la piel. Un médico deberá eliminar quirúrgicamente el fluido inyectado en pocas horas.
- Asegúrese de que todas las mangueras y líneas de fluido hidráulico están en buenas condiciones de uso, y que todos los acoplamientos y conexiones hidráulicos están apretados, antes de aplicar presión al sistema hidráulico.
- Mantenga el cuerpo y las manos alejados de fugas pequeñas o boquillas que liberan fluido hidráulico a alta presión.
- Utilice un cartón o un papel para buscar fugas hidráulicas.
- Antes de desconectar o de realizar cualquier trabajo en el sistema hidráulico, baje el accesorio al suelo y apague el motor para aliviar toda la presión en el sistema.
- Para garantizar un rendimiento seguro y óptimo de la máquina, utilice únicamente piezas de repuesto genuinas Toro. Las piezas de repuesto de otros fabricantes podrían ser peligrosas y su uso podría invalidar la garantía del producto.

Comprobación de las líneas y mangueras hidráulicas

Intervalo de mantenimiento: Cada vez que se utilice o diariamente

Inspeccione los tubos y las mangueras hidráulicos para comprobar que no tienen fugas, que no están doblados, que los soportes no están sueltos, y que no hay desgaste, acoplamientos sueltos, o deterioro causado por agentes ambientales o químicos. Haga todas las reparaciones necesarias antes de utilizar la máquina.

⚠ ADVERTENCIA

Las fugas de fluido hidráulico bajo presión pueden penetrar en la piel y causar lesiones.

- **Asegúrese de que todas las líneas y mangueras hidráulicas están en buenas condiciones, y que todos los acoplamientos y accesorios del sistema hidráulico están apretados, antes de aplicar presión al sistema hidráulico.**
- **Mantenga el cuerpo y las manos alejados de fugas pequeñas o boquillas que liberen aceite hidráulico a alta presión.**
- **Utilice un cartón o un papel para buscar fugas hidráulicas.**
- **Alivie de manera segura toda presión en el sistema hidráulico antes de realizar trabajo alguno en el sistema hidráulico.**
- **Busque atención médica inmediatamente si el fluido hidráulico penetra en la piel.**

Mantenimiento del aceite hidráulico y el filtro

Intervalo de mantenimiento: Cada 1000 horas—**Si está utilizando el fluido hidráulico recomendado,** sustituya el filtro hidráulico.

Cada 2000 horas—**Si está utilizando el fluido hidráulico recomendado,** cambie el filtro y el fluido hidráulico.

Cada 800 horas—**Si no está utilizando el fluido hidráulico recomendado o ha llenado alguna vez el depósito con un fluido alternativo,** cambie el fluido hidráulico y el filtro.

Cómo cambiar el aceite hidráulico

Importante: **Si el aceite se contamina, póngase en contacto con un Distribuidor Autorizado Toro. El aceite contaminado tiene un aspecto lechoso o negro en comparación con el aceite limpio.**

1. Pare el motor.
2. Desconecte la manguera hidráulica pequeña (vaciado del cárter) del fondo del depósito y deje fluir el aceite hidráulico a un recipiente apropiado.

   Nota: Instale y apriete la manguera cuando el aceite hidráulico se haya drenado.
3. Llene el depósito con aproximadamente 38 litros de fluido hidráulico. Consulte Comprobación del fluido hidráulico (página 11).

   Importante: **Utilice solamente los aceites hidráulicos especificados. Otros aceites podrían causar daños en el sistema.**

   Para evitar llenar demasiado, no añada el aceite si está frío. No llene demasiado.
4. Coloque el tapón del depósito.
5. Arranque el motor de la unidad de tracción, utilice todos los controles hidráulicos para distribuir el fluido hidráulico por todo el sistema y compruebe que no haya fugas.
6. Apague el motor
7. Con el aceite caliente, observe la mirilla.

   Nota: Si el nivel de aceite hidráulico es bajo, añada aceite suficiente para que el nivel llegue al centro (como máximo) de la mirilla.

Cambio del filtro hidráulico

Utilice solamente el filtro de recambio Toro (Pieza Nº 54-0110) en el sistema hidráulico.

Importante: **El uso de cualquier otro filtro puede anular la garantía de algunos componentes.**

1. Pare el motor de la unidad de tracción y retire la llave de contacto.
2. Limpie la zona de montaje del filtro.
3. Coloque un recipiente debajo del filtro y retire el filtro (Figura 11).

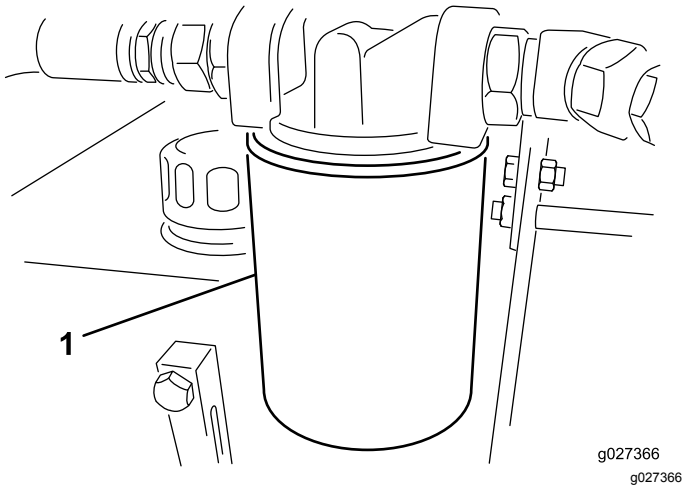

Figura 11

1. Filtro hidráulico

4. Lubrique la junta del filtro nuevo y llene el filtro de aceite hidráulico.
5. Asegúrese de que la zona de montaje del filtro está limpia.
6. Enrosque el filtro nuevo hasta que la junta toque la placa de montaje, luego apriete el filtro media vuelta más.
7. Arranque el motor de la unidad de tracción y accione los controles hidráulicos para purgar el aire del sistema.
8. Pare el motor y compruebe el nivel de fluido y que no hay fugas.

Ajuste de la correa del impulsor

Intervalo de mantenimiento: Después de las primeras 20 horas

Cada vez que se utilice o diariamente

Compruebe que la correa está correctamente tensada para asegurar el funcionamiento correcto de la máquina y para evitar un desgaste innecesario.

1. Afloje los pernos y las tuercas que fijan el protector de la transmisión al alojamiento del impulsor (Figura 12) y retire el protector.

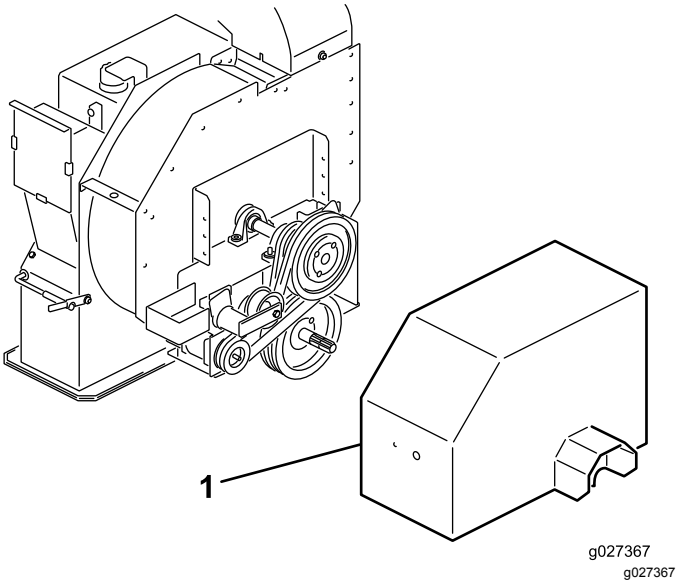

Figura 12

1. Protector de la transmisión

Nota: El árbol de transmisión no tiene que desconectarse para ajustar la correa.

2. En la parte de atrás del bastidor, afloje el perno que fija el tensor de la correa al bastidor (Figura 12).
3. Retire el perno y la tuerca que sujetan la guía del tensor al soporte de la transmisión para aliviar la tensión de la correa (Figura 13).

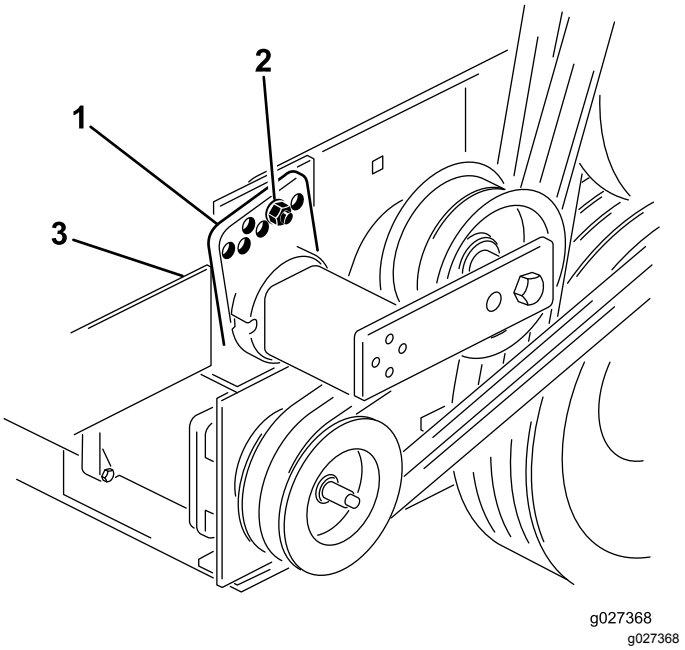

Figura 13

1. Guía del tensor
2. Perno y tuerca
3. Perno (parte trasera del bastidor)

4. Usando una llave grande, gire el tensor en sentido horario hasta que la pegatina quede alineada con la marca de 15° en el tubo del tensor.

   Importante: **Alinee el tensor lo más cerca posible de la marca de 15° sin llegar más abajo.**

   Si se gira el tensor más allá de 15° puede causar una tensión excesiva de la correa, mientras que si se gira demasiado por debajo de 15°, la correa quedará demasiado suelta y en ambos casos se puede dañar la máquina.

5. Introduzca el perno en los taladros de guía alineados y sujételo con una tuerca.

   Importante: **Si los taladros no están alineados exactamente, gire la guía al siguiente taladro más alto hasta que queden alineados.**

6. Apriete el perno de la parte trasera del bastidor para bloquear el tensor.

7. Instale el protector de la transmisión al alojamiento del impulsor con los pernos y las tuercas que retiró anteriormente.

Almacenamiento

1. Limpie la máquina a fondo. El alojamiento del impulsor debe quedar libre de suciedad, hojas y residuos.
2. Compruebe la presión de los neumáticos; consulte Comprobación de la presión de los neumáticos (página 12).
3. Apriete todas las fijaciones, según sea necesario.
4. Aplique grasa o aceite a todos los puntos de engrase y de pivote. Limpie cualquier exceso de lubricante.
5. Aplique una ligera capa de grasa en las acanaladuras del árbol de la PTO.
6. Lije suavemente y aplique pintura de retoque a cualquier zona pintada que esté rayada, desconchada u oxidada. Repare cualquier desperfecto de la carrocería.

Aviso sobre privacidad en el EEE/Reino Unido

Uso de sus datos personales por parte de Toro

The Toro Company (“Toro”) respeta su privacidad. Al adquirir nuestros productos, podemos recopilar ciertos datos personales sobre usted, ya sea de forma directa a través de usted o de nuestra empresa o nuestro representante local de Toro. Toro utiliza estos datos para cumplir obligaciones contractuales, como registrar su garantía, procesar una reclamación de garantía o ponerse en contacto con usted en caso de la retirada de un producto, así como para fines comerciales legítimos, como valorar la satisfacción de los clientes, mejorar nuestros productos u ofrecerle información de productos que puedan ser de su interés. Toro puede compartir sus datos con filiales, concesionarios u otros socios comerciales de Toro con relación a cualquiera de las actividades antes mencionadas. También podemos revelar sus datos personales cuando se requiera por ley o en relación con la venta, la adquisición o la fusión de una empresa. Nunca venderemos sus datos personales a otra empresa con fines de marketing.

Retención de sus datos personales

Toro conservará sus datos personales hasta que sean relevantes para las finalidades indicadas anteriormente y según los requisitos legales. Para obtener más información sobre los periodos de retención aplicables, póngase en contacto con legal@toro.com.

Compromiso de Toro con la seguridad

Sus datos personales se pueden procesar en Estados Unidos o en otro país que aplique leyes de protección de datos menos estrictas que las de su país de residencia. Cuando transfiramos sus datos personales fuera de su país de residencia, daremos los pasos legalmente pertinentes para garantizar que se aplican las medidas adecuadas para proteger su información y para garantizar que se trata con seguridad.

Acceso y corrección

Puede tener derecho a corregir o revisar sus datos personales, o bien a negarse al procesamiento de sus datos o restringirlo. Para ello, póngase en contacto con nosotros en la dirección legal@toro.com. Si tiene alguna preocupación acerca de cómo ha gestionado Toro su información, le instamos a que se ponga en contacto con nosotros directamente. Recuerde que los residentes europeos tienen derecho a presentar quejas ante la autoridad responsable de la protección de datos.

Información sobre advertencias de la Propuesta 65 de California

¿En qué consiste esta advertencia?

Es posible que vea un producto a la venta con una etiqueta de advertencia como la siguiente:



ADVERTENCIA: Cáncer y daño reproductivo – www.p65Warnings.ca.gov.

¿Qué es la Propuesta 65?

La Propuesta 65 se aplica a cualquier empresa que opere en California, que venda productos en California o que fabrique productos que puedan venderse o llevarse a California. Estipula que el gobernador de California debe mantener y publicar una lista de sustancias químicas conocidas por causar cáncer, defectos congénitos y/o daños reproductivos. La lista, que se actualiza manualmente, incluye cientos de sustancias químicas que se encuentran en numerosos artículos cotidianos. La finalidad de la Propuesta 65 es informar al público sobre la exposición a estas sustancias químicas.

La Propuesta 65 no prohíbe la venta de productos que contienen estas sustancias, pero requiere la inclusión de advertencias en cualquier producto, embalaje o documentación con el producto. Por otro lado, la advertencia de la Propuesta 65 no significa que un producto infrinja los requisitos o estándares de seguridad de los productos. De hecho, el Gobierno de California ha aclarado que una advertencia de la Propuesta 65 “no equivale a una decisión normativa de que un producto sea ‘seguro’ o ‘no seguro’”. Muchas de estas sustancias se han utilizado en productos de uso diario durante años sin documentar ningún daño. Para obtener más información, consulte https://oag.ca.gov/prop65/faqs-view-all.

Una advertencia de la Propuesta 65 significa que una empresa (1) ha evaluado la exposición y ha concluido que supera “el nivel de riesgo no significativo”, o bien (2) ha optado por proporcionar una advertencia basándose en su comprensión sobre la presencia de una sustancia química incluida en la lista sin intentar evaluar la exposición.

¿Esta ley se aplica a todos los lugares?

Las advertencias de la Propuesta 65 solo son obligatorias en virtud de la ley de California. Estas advertencias se ven por toda California en una variedad de entornos, incluidos a título enunciativo y no limitativo, restaurantes, establecimientos de alimentación, hoteles, centros educativos y hospitales, así como en una amplia variedad de productos. Por otro lado, algunos minoristas de venta online y por correo incluyen advertencias de la Propuesta 65 en sus sitios web y en sus catálogos.

¿En qué se diferencian las advertencias y los límites federales en California?

Las normas de la Propuesta 65 con frecuencia son más estrictas que las normas federales e internacionales. Existen distintas sustancias que requieren una advertencia de la Propuesta 65 a niveles mucho más bajos que los límites federales. Por ejemplo, la norma de la Propuesta 65 de advertencias relativas al plomo es de 0,5 µg/día, que es un valor muy por debajo de las normas federales e internacionales.

¿Por qué no llevan la advertencia todos los productos similares?

- Los productos vendidos en California deben llevar el etiquetado de la Propuesta 65, mientras que otros productos similares que se venden en otros lugares no tienen que llevarlos.
- Es posible que a una empresa implicada en un litigio sobre la Propuesta 65 que llegue a un acuerdo se le obligue a utilizar advertencias de la Propuesta 65 en sus productos, mientras que otras empresas que fabriquen productos similares puede que no tengan que cumplir este requisito.
- La aplicación de la Propuesta 65 no es coherente.
- Las empresas pueden optar por no ofrecer advertencias porque concluyan que no tienen que hacerlo en virtud de la Propuesta 65; la falta de advertencias para un producto no significa que el producto no contenga sustancias químicas incluidas en la lista en niveles similares.

¿Por qué Toro incluye esta advertencia?

Toro ha optado por ofrecer a los consumidores el máximo de información posible para que puedan tomar decisiones informadas sobre los productos que compran y usan. Toro ofrece advertencias en ciertos casos según su conocimiento de la presencia de una o más sustancias químicas en la lista, sin evaluar el nivel de exposición, ya que no todas las sustancias químicas de la lista incluyen requisitos de límite de exposición. Si bien la exposición de los productos de Toro puede ser insignificante o dentro del rango de “riesgo no significativo”, para mayor cautela Toro ha optado por incluir las advertencias de la Propuesta 65. Además, si Toro no incluye estas advertencias, podría enfrentarse a demandas interpuestas por el Estado de California o bien partes privadas que deseen aplicar la Propuesta 65 y la empresa podría enfrentarse a importantes sanciones.

La Garantía Toro

Garantía limitada de dos años

Condiciones y productos cubiertos

The Toro Company y su afiliada, Toro Warranty Company, bajo un acuerdo entre sí, garantizan conjuntamente su producto Toro Commercial (“Producto”) contra defectos de materiales o mano de obra durante dos años o 1500 horas de operación*, lo que ocurra primero. Esta garantía es aplicable a todos los productos exceptuando los Aireadores (estos productos tienen otras garantías). Cuando exista una condición cubierta por la garantía, repararemos el producto sin coste alguno para usted, incluyendo diagnóstico, mano de obra, piezas y transporte. El periodo de la garantía empieza en la fecha en que el Producto es entregado al comprador original al por menor.
* Producto equipado con contador de horas.

Instrucciones para obtener asistencia bajo la garantía

Usted es responsable de notificar al Distribuidor de Commercial Products o al Concesionario Autorizado de Commercial Products al que compró el Producto tan pronto como exista una condición cubierta por la garantía, en su opinión. Si usted necesita ayuda para localizar a un Distribuidor de Commercial Products o a un Concesionario Autorizado, o si tiene alguna pregunta sobre sus derechos o responsabilidades bajo la garantía, puede dirigirse a:

Toro Commercial Products Service Department
Toro Warranty Company
8111 Lyndale Avenue South
Bloomington, MN 55420-1196, EE.UU.

952–888–8801 o 800–952–2740
Correo electrónico: commercial.warranty@toro.com

Responsabilidades del Propietario

Como propietario del Producto, usted es responsable del mantenimiento y los ajustes requeridos que figuran en su *manual de operador*. El no realizar del mantenimiento y los ajustes obligatorios puede dar pie a la negación de una reclamación bajo la garantía.

Elementos y condiciones no cubiertos

No todos los fallos o averías de productos que se producen durante el periodo de garantía son defectos de materiales o de mano de obra. Esta garantía no cubre:

- Los fallos o averías del Producto que se producen como consecuencia del uso de piezas de repuesto que no sean de la marca Toro, o de la instalación y el uso de accesorios o productos adicionales o modificados que no sean de la marca Toro. Estos artículos pueden tener garantía propia ofrecida por su fabricante.
- Los fallos del Producto que se produzcan como resultado de no realizar el mantenimiento y/o los ajustes recomendados. Las reclamaciones bajo la garantía pueden ser denegadas si no se mantiene adecuadamente el producto Toro con arreglo al Mantenimiento recomendado incluido en el *manual del operador*.
- Los fallos producidos como consecuencia de la operación del Producto de manera abusiva, negligente o temeraria.
- Piezas sujetas a consumo durante el uso, a menos que se demuestre que son defectuosas. Algunos ejemplos de piezas que se consumen o gastan durante la operación normal del Producto incluyen, pero no se limitan a, forros y pastillas de freno, forros de embrague, cuchillas, molinetes, rodillos y sus cojinetes (sellados o engrasables), contracuchillas, bujías, ruedas giratorias y sus cojinetes, neumáticos, filtros, correas, y determinados componentes de fumigadores tales como diafragmas, boquillas, válvulas de retención, etc.
- Fallos producidos por influencia externa. Las condiciones que se consideran como influencia externa incluyen pero no se limitan a condiciones meteorológicas, prácticas de almacenamiento, contaminación, el uso de combustibles, refrigerantes, lubricantes, aditivos, fertilizantes, agua o productos químicos no autorizados, etc.
- Fallos o problemas de rendimiento debidos al uso de combustibles (p.ej. gasolina, diésel o biodiésel) que no cumplen las normas industriales correspondientes.
- Ruido, vibraciones, desgaste y deterioro normales.
- El “desgaste normal” incluye, pero no se limita a daños a asientos debido a desgaste o abrasión, desgaste de superficies pintadas, pegatinas o ventanas rayadas, etc.

Piezas

Las piezas cuya sustitución está prevista como mantenimiento requerido están garantizadas hasta la primera sustitución programada de dicha pieza. Las piezas sustituidas bajo esta garantía están cubiertas durante el periodo de la garantía original del producto y pasan a ser propiedad de Toro. Toro tomará la decisión final de reparar o sustituir cualquier pieza o conjunto. Toro puede utilizar piezas remanufacturadas en las reparaciones efectuadas bajo esta garantía.

Garantía de las baterías de ciclo profundo y de iones de litio:

Las baterías de ciclo profundo y de iones de litio producen un determinado número total de kilovatios-hora durante su vida. Las técnicas de uso, recarga y mantenimiento pueden alargar o acortar la vida total de la batería. A medida que se consuman las baterías de este producto, se irá reduciendo paulatinamente la cantidad de trabajo útil entre intervalos de carga, hasta que la batería se desgaste del todo. La sustitución de baterías que se han desgastado debido al consumo normal es responsabilidad del propietario del producto. Puede ser necesario sustituir las baterías, por cuenta del propietario, durante el periodo normal de garantía. Nota: (batería de iones de litio solamente): Una batería de iones de litio tiene una garantía prorrateada de piezas únicamente, empezando en el año 3 hasta el año 5, basada en el tiempo de uso y los kilovatios-hora consumidos. Consulte el *manual del operador* si desea más información.

El mantenimiento corre por cuenta del propietario

La puesta a punto del motor, la lubricación, la limpieza y el abrillantado, la sustitución de filtros y refrigerante, y la realización del mantenimiento recomendado son algunas de las tareas de revisión normales que requieren los productos Toro y que corren por cuenta del propietario.

Condiciones Generales

La reparación por un Distribuidor o Concesionario Autorizado Toro es su único remedio bajo esta garantía.

Ni The Toro Company ni Toro Warranty Company son responsables de daños indirectos, incidentales o consecuentes en conexión con el uso de los productos Toro cubiertos por esta garantía, incluyendo cualquier coste o gasto por la provisión de equipos de sustitución o servicio durante periodos razonables de mal funcionamiento o no utilización hasta la terminación de las reparaciones bajo esta garantía. Salvo la garantía de emisiones citada a continuación, en su caso, no existe otra garantía expresa. Cualquier garantía implícita de mercantibilidad y adecuación a un uso determinado queda limitada a la duración de esta garantía expresa.

Algunos estados no permiten exclusiones de daños incidentales o consecuentes, ni limitaciones sobre la duración de una garantía implícita, de manera que las exclusiones y limitaciones arriba citadas pueden no serle aplicables a usted. Esta garantía le otorga a usted derechos legales específicos; es posible que usted tenga otros derechos que varían de un estado a otro.

Nota respecto a la garantía del motor:

Es posible que el Sistema de Control de Emisiones de su Producto esté cubierto por otra garantía independiente que cumpla los requisitos establecidos por la U.S. Environmental Protection Agency (EPA) y/o el California Air Resources Board (CARB). Las limitaciones horarias estipuladas anteriormente no son aplicables a la Garantía del Sistema de Control de Emisiones. Si desea más información, consulte la Declaración de Garantía de Control de Emisiones del Motor proporcionada con su producto o incluida en la documentación del fabricante del motor

Países fuera de Estados Unidos o Canadá

Los clientes que compraron productos Toro exportados de los Estados Unidos o Canadá deben ponerse en contacto con su Distribuidor Toro para obtener pólizas de garantía para su país, provincia o estado. Si por cualquier razón usted no está satisfecho con el servicio ofrecido por su distribuidor, o si tiene dificultad en obtener información sobre la garantía, póngase en contacto con el importador Toro.