Form No. 3425-861 Rev C

TORO®

Count on it.

Bruksanvisning

Versa Vac

Modellnr 07053—Serienr 403360001 och högre

Registrera din produkt på www.Toro.com.
Översättning av originalet (SV)

CE

3425-861 C

Denna produkt uppfyller alla relevanta europeiska direktiv. Mer information finns i den separata produktspecifika överensstämmelseförklaringen.

⚠ VARNING

KALIFORNIEN
Proposition 65 Varning

Användning av produkten kan orsaka kemikalieexponering som av den amerikanska delstaten Kalifornien anses orsaka cancer, fosterskador och andra fortplantningsskador.

Introduktion

Versa Vac ska användas tillsammans med kombinationsdäcket eller däcket med fingrar. Maskinen är avsedd att användas av yrkesförare som har anlitats för kommersiellt arbete. Maskinen är avsedd för att, i ett och samma moment, avlägsna skräp och dött gräs från stora gräsytor.

Läs den här informationen noga så att du lär dig att använda och underhålla produkten på rätt sätt, och för att undvika person- och produktskador. Du är ansvarig för att produkten används på ett korrekt och säkert sätt.

Besök www.Toro.com om du behöver utbildningsmaterial för säkerhet och drift, information om tillbehör, hjälp med att hitta en återförsäljare eller om du vill registrera din produkt.

Kontakta en auktoriserad återförsäljare eller Toros kundservice och ha produktens modell- och serienummer till hands om du har behov av service, Toro originaldelar eller ytterligare information. Figur 1 visar var du finner produktens modell- och serienummer. Skriv in numren i det tomma utrymmet.

Modellnr _____

Serienr _____

I den här bruksanvisningen anges potentiella risker och alla säkerhetsmeddelanden har markerats med en varningssymbol (Figur 1), som anger fara som kan leda till allvarliga personskador eller dödsfall om föreskrifterna inte följs.



g000502

Figur 1
Varningssymbol

Två ord används också i den här bruksanvisningen för att markera information. **Viktigt** anger speciell teknisk information och **Observera** anger allmän information värd att notera.

Innehåll

Säkerhet 3
Allmän säkerhet 3
Säkerhets- och instruktionsdekaler 3
Montering 6
1 Koppla maskinen till traktorenheten 7
2 Justera kraftuttagsaxelns längd 7
3 Ansluta kraftuttagsaxeln 7
4 Smörja maskinen 8
Produktöversikt 8
Reglage 8
Före körning 9
Säkerhet före användning 9
Specifikationer för hydraulvätskan 10
Kontrollera hydraulvätskan 10
Kontrollera däcktrycket 11
Kontrollera hjulmuttrarnas åtdragning 11
Koppla maskinen till traktorenheten 11
Ansluta kraftuttagsaxeln 12
Under arbetets gång 12
Säkerhet under användning 12
Använda traktorenhetens hydraulik 13
Använda maskinen 13
Efter körning 14
Säkerhet efter användning 14
Ta bort maskinen från traktorenheten 14
Transportera maskinen 14
Underhåll 16
Rekommenderat underhåll 16
Säkerhet vid underhåll 16
Smörja maskinen 16
Säkerhet för hydraulsystemet 17
Kontrollera hydraulledningarna och -slangarna 17
Serva hydraulvätskan och hydraulfiltret 17
Förvaring 20

© 2018—The Toro® Company

8111 Lyndale Avenue South
Bloomington, MN 55420

Kontakta oss på www.Toro.com.
Tryckt i USA

Med ensamrätt

Säkerhet

Allmän säkerhet

Maskinen kan slita av händer och fötter och kasta omkring föremål. Följ alltid alla säkerhetsanvisningar för att undvika allvarliga personskador.

Det kan medföra fara för dig och kringstående om maskinen används i andra syften än vad som avsetts.

- Läs och se till att du har förstått innehållet i denna *bruksanvisning* innan du använder maskinen.
- Håll händer och fötter på avstånd från maskinens rörliga delar.
- Håll koncentrationen helt på maskinen när du använder den. Låt dig inte distraheras eftersom det kan leda till personskador eller skador på egendom.
- Kör endast maskinen om alla skydd och andra säkerhetsanordningar sitter på plats och fungerar.
- Håll avstånd till utkastaröppningen. Håll kringstående och husdjur på säkert avstånd från maskinen.
- Håll barn, kringstående och husdjur på säkert avstånd från arbetsområdet. Låt aldrig barn köra maskinen.
- Stäng alltid av traktorenhetens motor, ta ut nyckeln (i förekommande fall), vänta tills alla rörliga delar har stannat och låt maskinen svalna innan du justerar, rengör, utför underhåll på den eller ställer den i förvaring.

Felaktigt bruk eller underhåll av maskinen kan leda till personskador. För att minska risken för skador ska du alltid följa säkerhetsanvisningarna och uppmärksamma varningssymbolen ⚠. Symbolen betyder Var försiktig, Varning eller Fara – anvisning om personsäkerhet. Underlåtenhet att följa anvisningarna kan leda till personskador eller dödsfall.

Vid behov finns ytterligare säkerhetsinformation i den här bruksanvisningen.

Säkerhets- och instruktionsdekaler

Säkerhetsdekalerna och säkerhetsinstruktionerna är fullt synliga för föraren och finns nära alla potentiella farozoner. Ersätt dekaler som har skadats eller saknas.

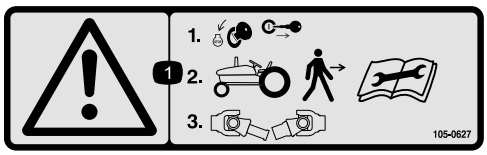

decal105-0627

105-0627

1. Varning – stäng av motorn och ta ut tändningsnyckeln innan du stiger av traktorn. Läs anvisningarna innan du utför service eller underhåll, och koppla sedan bort kraftuttagsaxeln.

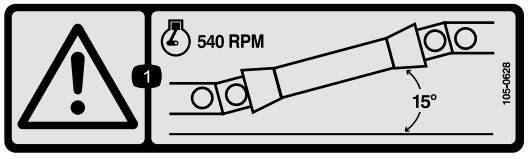

decal105-0628

105-0628

1. Varning – låt inte motorns varvtal överstiga 540 varv/min. och se till att kraftuttagaxelns vinkel är mindre än 15 grader.

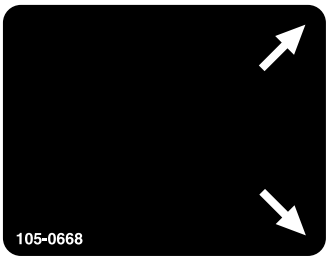

decal105-0668

105-0668

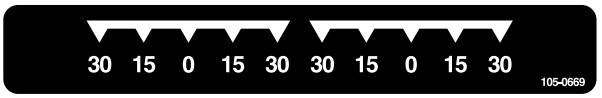

decal105-0669

105-0669

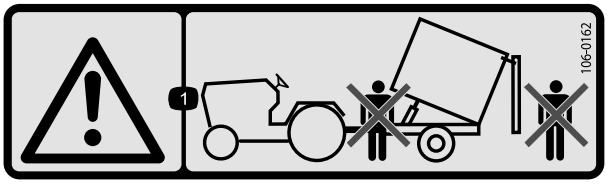

decal106-0162

106-0162

1. Varning – stå inte framför eller bakom släpet vid tömning.

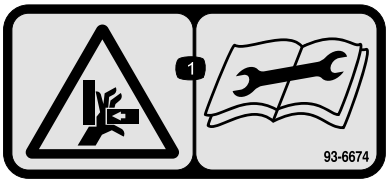

decal93-6674

93-6674

1. Risk för krosskador, hand – läs instruktionerna innan du utför service eller underhåll.

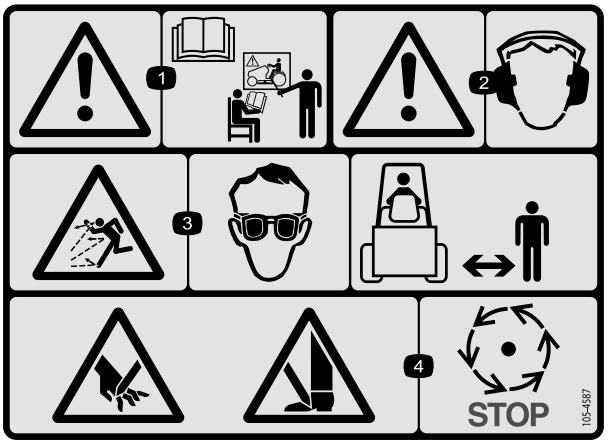

decal105-4587

105-4587

1. Varning – läs *bruksanvisningen* och se till att du får utbildning innan du använder maskinen.
2. Varning – bär hörselskydd.
3. Risk för kringkastade föremål – använd skyddsglasögon och håll kringstående på behörigt avstånd från maskinen.
4. Risk för skärskador på händer eller fötter – vänta tills alla rörliga delar har stannat.

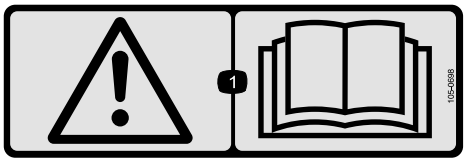

decal105-0698

105-0698

Appliceras över dekal 105–0707 för CE-överensstämmelse.

1. Varning – läs *bruksanvisningen*.

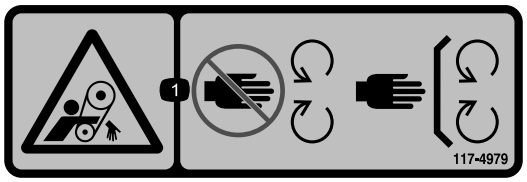

decal117-4979

117-4979

1. Risk för att fastna, rem – håll behörigt avstånd till rörliga delar och kontrollera att alla skydd sitter på plats.

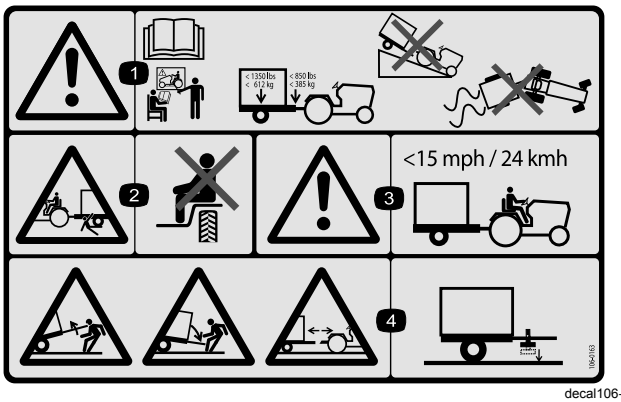

decal106-0163

106-0163

1. Varning – läs *bruksanvisningen* och se till att du får utbildning innan du använder maskinen. Maximal belastning är 612 kg släpvagnsvikt och 385 kg bogseröglevikt. Kör inte maskinen och släpet nedför en backe – du kan förlora kontrollen.
2. Krossrisk, släpvagn – skjutsa inte passagerare.
3. Varning – överskrid inte 24 km/h.
4. Risk med lagrad energi, släp – koppla inte bort släpet utan att sätta ned domkraften först.

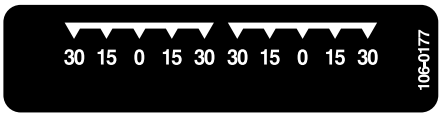

decal106-0177

106-0177



decal106-0178

106-0178



decal110-7506

110-7506

1. Varning – läs *bruksanvisningen* och se till att du får utbildning innan du använder kombinationsdäckets slaga.

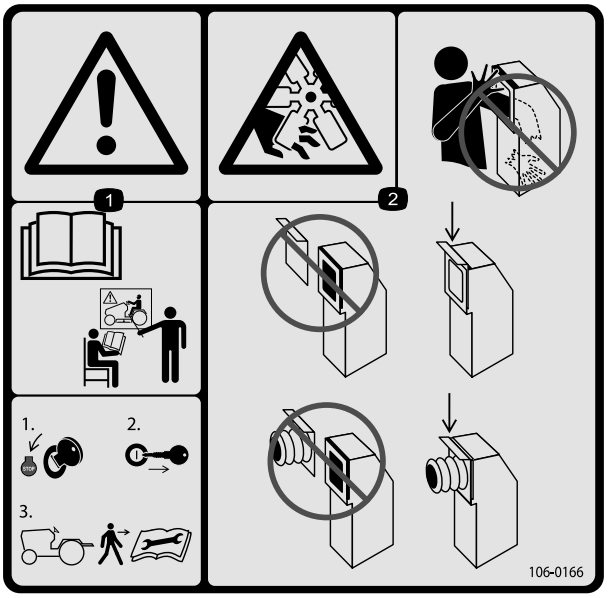

decal106-0166

106-0166

1. Varning – läs bruksanvisningen och se till att du får utbildning innan du använder maskinen. Stäng av motorn och ta ut tändningsnyckeln innan du stiger av traktorn. Läs *bruksanvisningen* innan du utför service eller underhåll.
2. Avkapnings-/avslitningsrisk för händer, fläkt – placera inte handen eller armen i vakuumrännan. Se till att slangluckan eller slangen alltid är monterad.

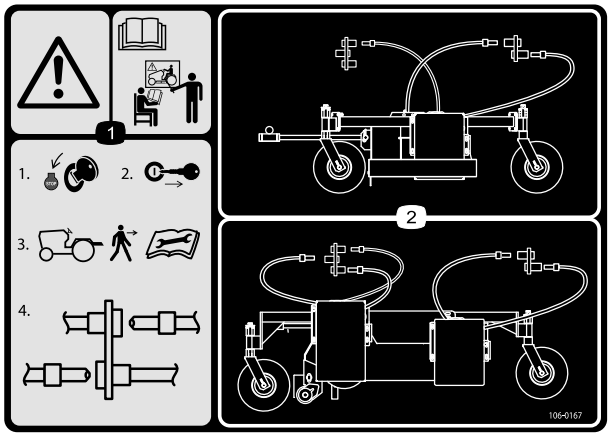

decal106-0167

106-0167

1. Varning – läs bruksanvisningen och se till att du får utbildning innan du använder maskinen. 1) Stäng av motorn. 2) Ta ut tändningsnyckeln innan du stiger av traktorn. 3) Läs *bruksanvisningen* innan du utför service eller underhåll. 4) Anslut eller koppla loss hydraulslangarna.
2. Hydraulslangarnas dragning och anslutningar.

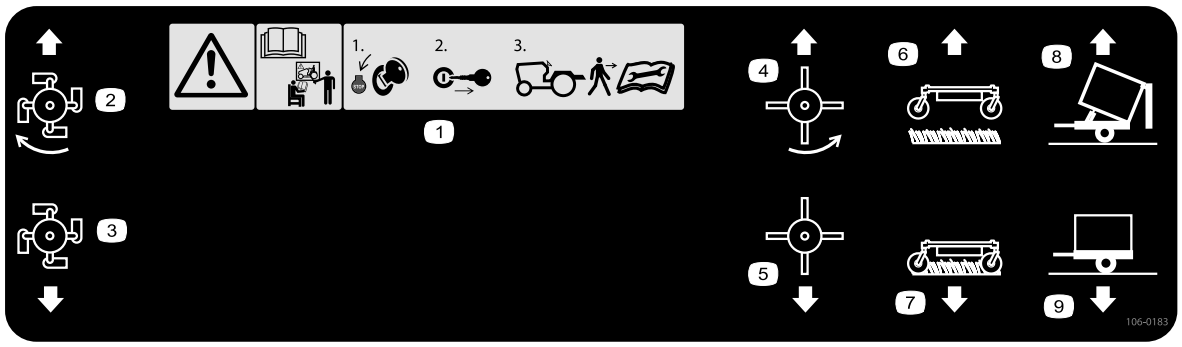

decal106-0183

106-0183

1. Varning – läs bruksanvisningen och se till att du får utbildning innan du använder maskinen. 1) Stäng av motorn och ta ut tändningsnyckeln innan du stiger av traktorn. 2) Läs *bruksanvisningen* innan du utför service eller underhåll.
2. Slaga på
3. Slaga av
4. Gummifingrar på
5. Gummifingrar av
6. Vakuumenhet upp
7. Vakuumenhet ned
8. Tömning av släp
9. Släpet i upprätt läge



decal133-8061

133-8061

Montering

Lösa delar

Använd diagrammet nedan för att kontrollera att alla delar finns med.

Tillvägagångssätt	Beskrivning	Antal	Användning
1	Domkraft	1	Koppla maskinen till traktorenheterna.
2	Kraftuttagsaxel	1	Justera kraftuttagsaxelns längd.
3	Inga delar krävs	–	Anslut kraftuttagsaxeln.
4	Inga delar krävs	–	Smörj maskinen.

Media och extradelar

Beskrivning	Antal	Användning
Extra reglagespak	1	Montera endast reglagespaken om kombinationsdäcket är monterat.
Bruksanvisning	1	Läses innan maskinen tas i bruk.
Överensstämmelseförklaring	1	Används för CE-överensstämmelse

⚠ VAR FÖRSIKTIG

Om det inte finns rätt mängd ballast i däcken kan traktorenheten bli instabil och orsaka personskador.

Kontrollera att traktorenhetens framsida har rätt mängd ballast. Information om ballastkraven finns i *bruksanvisningen* till traktorenheter.

1

Koppla maskinen till traktorenheten

Delar som behövs till detta steg:

1	Domkraft

Tillvägagångssätt

Se Koppla maskinen till traktorenheten (sida 11).

2

Justera kraftuttagsaxelns längd

Delar som behövs till detta steg:

1	Kraftuttagsaxel

Tillvägagångssätt

En lång kraftuttagsaxel medföljer maskinen och passar till traktorenheter med större variationer av kraftuttagsaxlar. Axeln är för lång för de flesta traktorenheter och måste kortas av till rätt längd så att skador undviks.

1. Mät avståndet från låsskåran i traktorenhetens kraftuttagsaxel till låsskåran i maskinimpellerns ingående axel.

   Obs: Anteckna detta mått.

2. Fäll ihop kraftuttagsaxeln helt och mät avståndet mellan låspinnarnas flänsar.

   Obs: Anteckna detta mått.

3. När kraftuttagsaxeln är som kortast måste dess två halvor ha minst 37 mm extra spel för att fällas ihop (Figur 2).

   Obs: Om måttet i steg 1 inte är minst 37 mm större än måttet i steg 2 är kraftuttagsaxeln för lång. Gå i så fall vidare till steg 4. Om det finns tillräckligt mycket spel för att fälla ihop kraftuttagsaxeln går du vidare till steg 9.

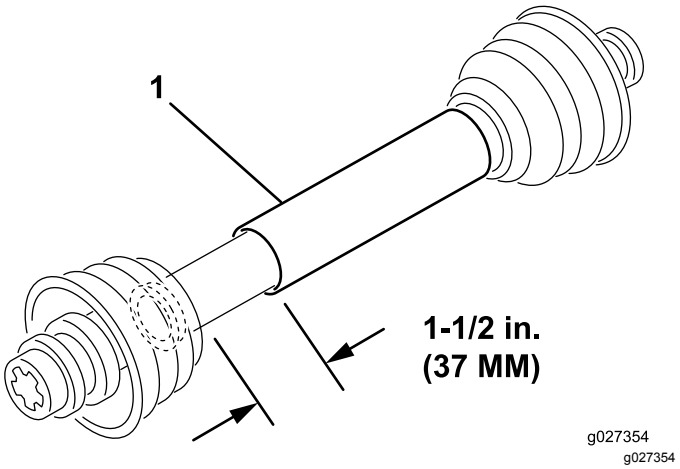

Figur 2

1. Kraftuttagsaxel

4. Använd följande beräkning för att ta reda på hur mycket kortare axeln måste vara när den är ihopkopplad för att det ska bli ett spel på 37 mm:

   A. Dra bort måttet som du antecknade i steg 2 från måttet som du antecknade i steg 1.

      Obs: Anteckna detta mått.

   B. Dra bort resultatet i steg A från 37 mm.

      Obs: Kraftuttagsaxeln måste förkortas så mycket.

5. Använd en bågfil och korta av skydden och stålrören till den beräknade längden.

   Obs: Skär av båda halvorna av kraftuttagsaxeln.

6. Grada av stålrörens ändar in- och utvändigt.
7. Ta bort allt skräp från rördelarna.
8. Smörj stålrören ordentligt.
9. Sätt ihop kraftuttagsaxeln och fäst den på maskinen och traktorenheten.
10. Mät axeln. Om den inte är minst 37 mm upprepar du proceduren.

3

Ansluta kraftuttagsaxeln

Inga delar krävs

Tillvägagångssätt

Anslut kraftuttagsaxeln. Se Ansluta kraftuttagsaxeln (sida 12).

4

Smörja maskinen

Inga delar krävs

Tillvägagångssätt

Smörj maskinen, se Smörja maskinen (sida 16)

Produktöversikt

Reglage

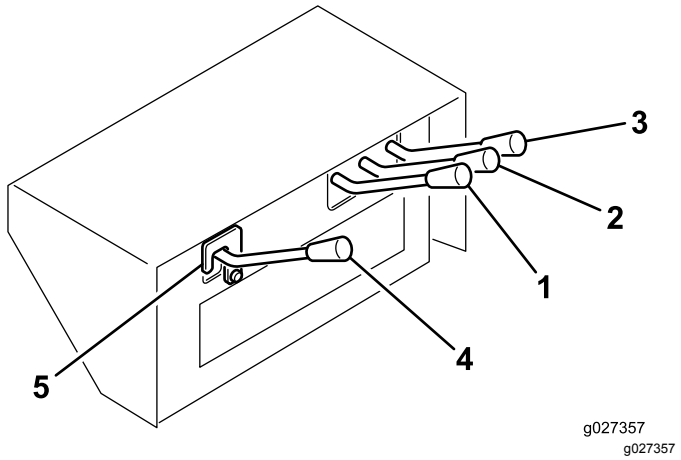

Figur 3

1. Borstreglage
2. Däcklyftreglage
3. Släplyftreglage
4. Extrareglage
5. Säkerhetsspärr

Släplyftreglage

Används för att tömma släplådan (Figur 3). Upp-läget höjer lådan och öppnar luckan, och ned-läget sänker lådan och stänger luckan.

Däcklyftreglage

Används för att höja och sänka huvuddäcket (Figur 3). Upp-läget höjer däcket och ned-läget sänker det.

Borstreglage

Används för att manövrera det roterande däcket med fingrar (säljs separat). Upp-läget startar däcket och ned-läget stoppar det (Figur 3).

Extrareglage

Används för att manövrera kombinationsdäcket (säljs separat). Upp-läget startar däcket och ned-läget stoppar det (Figur 3).

Viktigt: **Den extra reglagespaken levereras omonterad för att förhindra oavsiktlig inkoppling av den oanvända hydraulkretsen. Den extra reglagespaken får endast monteras och användas om kombinationsdäcket är monterat.**

Gör så här för att montera den extra reglagespaken:

1. Ta bort kåpan på reglagespaken.
2. Ta bort de två hårnålssprintarna från reglerventilsspolen.

3. Montera den extra reglagespaken på ventilspolen med hårnålssprintarna.
4. Montera kåpan på reglagespaken igen.

Säkerhetsspärr

Säkerhetsspärren får endast tas bort när kombinationsdäcket används (Figur 3).

Traktorenhetens kraftuttag

Maskinens vakuumfläkt börjar gå så snart kraftuttaget kopplas in (Figur 3). Däcket med fingrar och kombinationsdäcket aktiveras via hydraulreglagen på maskinen.

Viktigt: **Koppla alltid in traktorenhetens kraftuttag försiktigt vid ett lågt motorvarvtal. En plötslig inkoppling av traktorenhetens kraftuttag vid ett högt varvtal leder sannolikt till att drivlinans komponenter skadas.**

Körning

Obs: Vänster och höger sida på maskinen är lika med förarens vänstra respektive högra sida vid normal körning.

⚠ VAR FÖRSIKTIG

Om du lämnar nyckeln i traktorenhetens tändningslås kan någon råka starta motorn av misstag och skada dig eller någon annan person allvarligt.

Ta ut nyckeln ur traktorenhetens tändningslås innan du utför något underhåll.

Före körning

Säkerhet före användning

Allmän säkerhet

- Låt inte barn eller någon som inte har fått utbildning använda eller utföra underhåll på maskinen. Lokala bestämmelser kan begränsa användarens ålder. Det är ägaren som ansvarar för att utbilda alla förare och mekaniker.
- Lär dig hur man använder utrustningen på ett säkert sätt och bekanta dig med manöverreglage och säkerhetsskyltar.
- Lär dig att stanna maskinen och stänga av motorn snabbt.
- Kör endast maskinen om alla skydd och andra säkerhetsanordningar sitter på plats och fungerar.
- Kontrollera att alla hydraulledningskopplingar är åtdragna och att alla hydraulslangar och -ledningar är i gott skick innan du trycksätter systemet.
- Kontrollera att slagknivarna är i gott bruksskick innan du använder maskinen. Byt ut slitna eller skadade knivar.
- Inspektera området där maskinen ska användas och ta bort föremål som maskinen kan gå på.
- Hör efter med traktorleverantören eller traktortillverkaren så att du säkert vet att traktorenheten är lämplig att använda tillsammans med ett tillbehör med denna vikt.
- Traktorenheten måste ha rätt hjulbas och spårvidd samt vara utrustad med störtbåge och säkerhetsbälte för att det ska vara säkert att köra i kuperad terräng. Normal drifthastighet är 10 km/h, men detta varierar beroende på terräng och vilken typ av skräp som plockas upp. Maximal transporthastighet är 24 km/h, men i kuperad terräng krävs en lägre hastighet. Om du har frågor om säker användning kan du få mer information i

bruksanvisningen till traktorenheter eller från ett traktorserviceföretag.

- Bromsarna på traktorenheten måste ha tillräcklig kapacitet för att stoppa maskinen när den körs i högsta rekommenderade transporthastighet med ett fullastat släp.
- Maskinens kraftuttagsdrivning gör att det krävs en traktorenhet med ett driftvarvtal på 540 varv/min. och en uteffekt på minst 32 hk. Överskrid inte 540 varv/min.
- Maskinen måste följa lokala vägförordningar om den transporteras på allmän väg. En skylt för långsamtgående fordon medföljer. Signallampor och bromsar medföljer inte men kan behövas på vissa platser.

Specifikationer för hydraulvätskan

Tanken fylls på fabriken med ca 38 liter högkvalitativ hydraulvätska. Kontrollera hydraulvätskenivån innan motorn startas för första gången och därefter dagligen. Se Kontrollera hydraulvätskan (sida 10).

Rekommenderad utbytesvätska: hydraulvätskan Toro PX Extended Life. Finns i spannar om 19 liter eller fat om 208 liter.

Obs: En maskin som används med den rekommenderade utbytesvätskan kräver inte vätske- och filterbyten lika ofta. Se Serva hydraulvätskan och hydraulfiltret (sida 17).

Alternativa vätskor: Om hydraulvätskan Toro PX Extended Life inte finns att tillgå kan en annan vanlig oljebaserad hydraulvätska användas under förutsättning att specifikationerna för den faller inom ramen för alla nedanstående materialegenskaper samt uppfyller branschstandarder. Använd inte syntetisk vätska. Hör om din smörjmedelsdistributör kan rekommendera en lämplig produkt.

Obs: Toro ansvarar inte för skador som uppstått till följd av att felaktiga vätskor använts. Använd därför endast produkter från ansedda tillverkare som ansvarar för sina rekommendationer.

Högt viskositetsindex/nötningsförhindrande hydraulvätska, med låg flytpunkt, av typen ISO VG 46

Materialegenskaper:	
Viskositet, ASTM D445	cSt vid 40 °C: 44 till 48
Viskositetsindex, ASTM D2270	140 eller högre

Högt viskositetsindex/nötningsförhindrande hydraulvätska, med låg flytpunkt, av typen ISO VG 46 (cont'd.)

Flytpunkt, ASTM D97	-37 °C till -45 °C
Branschspecifikationer:	Eaton Vickers 694 (I-286-S, M-2950-S/35VQ25 eller M-2952-S)

Obs: Många hydraulvätskor är nästintill färglösa, vilket gör det svårt att upptäcka läckor. En rödfärgstillsats till hydraulvätskan finns tillgänglig i flaskor om 20 ml. En flaska räcker till 15–22 liter hydraulvätska. Beställ artikelnr 44-2500 från en auktoriserad Toro-återförsäljare.

Kontrollera hydraulvätskan

1. Kör maskinen så att vätskan är varm, parkera maskinen på ett plant underlag och stäng av motorn.
2. Kontrollera vätskenivån genom inspektionsglaset (Figur 4). Om vätskan når upp till mitten på inspektionsglaset finns det tillräckligt med vätska.

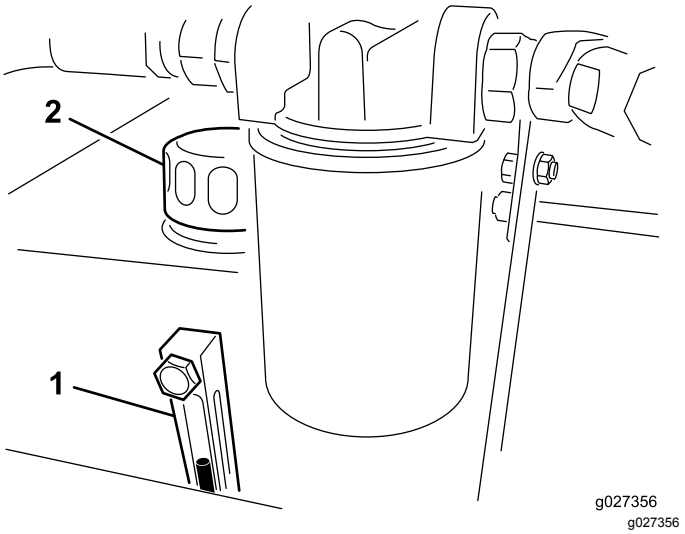

Figur 4

1. Inspektionsglas
2. Hydraultanklock

3. Om vätskenivån ligger under mitten på inspektionsglaset tar du bort locket från hydraulvätsketanken och tillsätter långsamt en lämplig hydraulvätska tills nivån ligger mitt på inspektionsglaset (maximinivå). Se Serva hydraulvätskan och hydraulfiltret (sida 17).

   Viktigt: **Överfyll inte. Om du fyller över linjen för högsta tillåtna påfyllning i inspektionsglaset måste du ta bort överflödig vätska. Se Byta hydraulvätskan (sida 18).**

Viktigt: **Undvik föroreningar i systemet genom att rengöra öppningen på hydraulvätskebehållarna innan de punkteras. Se till att pipen och tratten är rena.**

4. Sätt tillbaka tanklocket.

Kontrollera däcktrycket

Lufttrycket i däcken ska vara 1,24 bar.

Viktigt: **Upprätthåll lika tryck i båda däcken för att säkerställa att maskinen fungerar korrekt.** ***Däcken får inte vara för löst pumpade.***

Kontrollera hjulmuttrarnas åtdragning

Serviceintervall: Efter de första 2 timmarna

Efter de första 10 timmarna

Var 200:e timme

⚠ VARNING

Om hjulmuttrarna inte dras åt till rätt moment kan hjulen fungera felaktigt eller lossna, vilket kan leda till personskador.

Koppla maskinen till traktorenheten

1. Ställ maskinen på ett plant och jämnt underlag.
2. För in domkraften i ramtappen och fäst den med sprinten (Figur 5).

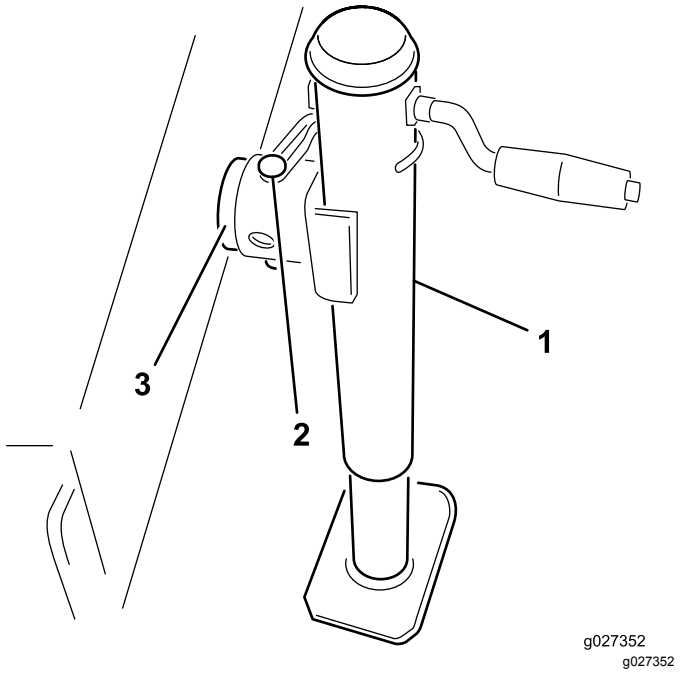

Figur 5

1. Domkraft
2. Pinne
3. Ramtapp

3. Justera domkraften tills maskinramen är parallell med marken.
4. Backa upp traktorenheten mot maskinen.
5. Justera maskinens dragkroksklyka till samma nivå som traktorenhetens dragkrok på följande vis:
   A. Ta bort de skruvar och låsmuttrar som håller fast dragkroksklykan (Figur 6) på maskinramen.

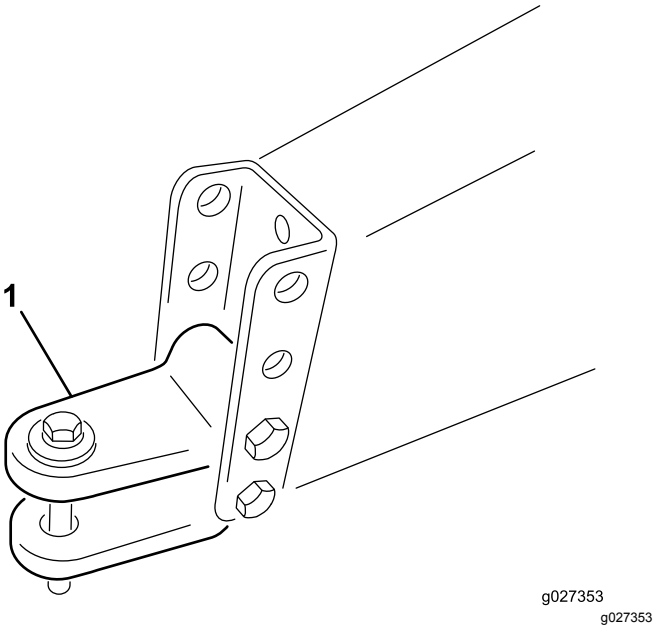

Figur 6

1. Dragkroksklyka

B. Höj eller sänk dragkroksklykan så att den är ungefär i jämnhöjd med traktorenhetens dragkrok.

C. Fäst den med de skruvar och låsmuttrar som du tog bort tidigare.

6. Koppla traktorenhetens dragkrok till maskinens dragkroksklyka med hakbulten och sprintbulten.
7. Ta bort domkraftssprinten och vrid upp domkraften till förvaringsläget.

Ansluta kraftuttagsaxeln

1. Koppla ihop kraftuttagsaxeln med maskinimpellerns ingående axel.
2. Koppla ihop kraftuttagsaxeln med traktorenhetens bakre kraftuttagsaxel.
3. Skjut kraftuttagsaxeln framåt så långt det går.
4. Tryck ned sprinten för att låsa kraftuttagsaxeln på plats.

   Obs: Skjut kraftuttagsaxeln bakåt och framåt för att förvissa dig om att den är ordentligt fastlåst.
5. Anslut skyddsäkerhetskedjan till traktorenheten (Figur 7).

   Obs: Kontrollera att det finns slack i kedjan när du svänger med traktorenheten.

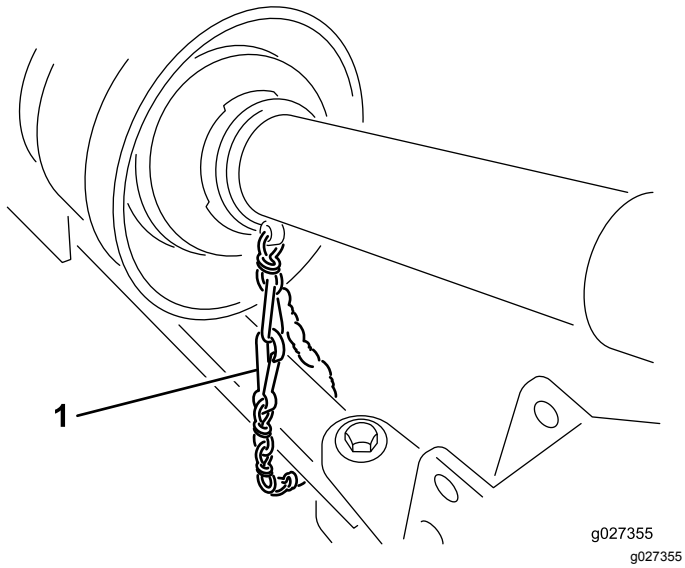

Figur 7

1. Säkerhetskedja

⚠ VAR FÖRSIKTIG

Om du inte ansluter skyddskedjorna kan skydden rotera under drift och orsaka kroppsskador.

Håll alla kraftuttagsskydd på plats och anslut skyddskedjan till traktorenheten eller kraftuttagsskydden.

Under arbetets gång

Säkerhet under användning

Allmän säkerhet

- Ägaren/operatören kan förebygga och ansvarar för olyckor som kan ge upphov till personskador eller skador på egendom.
- Använd lämpliga kläder, inklusive ögonskydd, långbyxor, halkfria och rejäla skor samt hörselskydd. Sätt upp långt hår och använd inte hängande smycken eller löst sittande kläder.
- Håll koncentrationen helt på maskinen när du använder den. Låt dig inte distraheras eftersom det kan leda till personskador eller skador på egendom.
- Kör inte maskinen om du är trött, sjuk eller påverkad av alkohol, läkemedel eller droger.
- Låt inte passagerare åka på maskinen och håll kringstående personer och husdjur på avstånd från maskinen under drift..
- Maskinens borste, gummifingrar, slaga och vakuumenhet kan plocka upp och kasta iväg skräp och små föremål när den drivs framåt. Se till att människor och husdjur inte befinner sig i närheten av maskinen under körning.
- Koppla alltid ur kraftuttaget, stäng av traktorenhetens motor, ta ut nyckeln och vänta tills alla rörliga delar har stannat innan du lämnar förarsätet.
- Kliv inte över kraftuttagsaxeln för att komma till andra sidan av maskinen. Gå runt maskinen.
- Stå aldrig mitt framför maskinens bakdel när du öppnar den bakre luckan.
- Använd endast maskinen om du har god sikt, så att du kan undvika gropar och dolda faror.
- Håll händer och fötter på avstånd från slagknivarna.
- Titta bakåt och nedåt innan du backar för att se till att vägen är fri.
- Stanna maskinen, stäng av motorn, vänta tills alla rörliga delar har stannat och undersök maskinen om du kör på ett föremål eller om maskinen

vibrerar på ett onormalt sätt. Reparera alla skador innan du börjar köra maskinen igen.

- Se till att rätt däcktryck alltid bibehålls på traktorenheten.
- Se till att du följer alla bestämmelser innan transport av utrustning på allmän väg och motorvägar. Kontrollera att alla reflexer och strålkastare som krävs finns på plats samt att de är rena och kan ses av omkörande och mötande trafik.
- Sänk farten på ojämna vägar och underlag.
- När det gäller isärtagning eller reparation av alla ståldelar till kraftuttagsaxeln (rör, lager, leder osv.) bör den lokala Toro-återförsäljaren kontaktas. Om komponenter behöver tas bort för byte eller reparation bör det göras av behöriga tekniker med specialverktyg, annars kan vissa delar skadas.
- Kraftuttagsaxeln får inte användas utan de medföljande skydden.

Säkerhetsföreskrifter vid tömning

- Det kan uppstå allvarliga skador när den bakre luckan öppnas och skräpet töms ut. Håll dig på avstånd från maskinen när den backar eller tömmer.
- Se till att kringstående befinner sig på säkert avstånd från släpet när du ska tömma skräp och när du öppnar och stänger släpets lucka.
- Under ovanliga omständigheter kan vått och sammanpressat gräsklipp alstra värme. Töm alltid maskinen innan den ställs i förvaring.
- Undvik risken för elektriska stötar genom att endast tömma maskinen på platser där det inte finns några ledningar eller andra hinder ovanför.
- Töm alltid släpet på plan mark – **aldrig** i en sluttning.

Säkerhet i sluttningar

- Gå igenom specifikationerna för traktorenheten för att se till att du inte överskrider dess kapacitet i sluttningar.
- Sluttningar är en betydande faktor vid olyckor som orsakas av att föraren förlorat kontrollen eller att maskinen välter, vilket kan innebära livsfara eller leda till allvarliga personskador. Du ansvarar för säker drift i sluttningar. Om du kör maskinen i en sluttning måste du vara extra försiktig.
- Utvärdera förhållandena på platsen för att bedöma om sluttningen är säker för att köra maskinen i, bland annat genom att undersöka platsen. Använd alltid sunt förnuft och gott omdöme när du utför kontrollen.
- Gå igenom instruktionerna för körning av maskinen i sluttningar nedan och beakta förhållandena för att fastställa om maskinen kan användas under de förhållanden som råder på den platsen och den dagen. Förändringar i terrängen kan leda till att maskinens manövrering i sluttningar förändras.
- Undvik att starta, stänga av eller svänga med maskinen i sluttningar. Undvik att göra plötsliga ändringar i hastighet eller riktning. Sväng långsamt och successivt.
- Använd inte maskinen under förhållanden där det råder tvekan om dragkraft, styrning eller stabilitet.
- Avlägsna eller märk ut hinder såsom diken, hål, fåror, gupp, stenar och andra dolda faror. Det kan finnas dolda hinder i högt gräs. Ojämn terräng kan göra att maskinen välter.
- Observera att om du kör maskinen på vått gräs, tvärs över sluttningar eller nedför en sluttning kan maskinen förlora dragkraft. Om drivhjulen tappar dragkraft kan detta leda till att maskinen slirar och att du förlorar kontrollen över bromsning och styrning.
- Var mycket försiktig när du använder maskinen nära stup, diken, flodbäddar, farliga vattendrag eller andra faror. Maskinen kan välta plötsligt om ett hjul kör över en kant eller kanten ger med sig. Håll ett säkert avstånd mellan maskinen och riskfyllda områden.

Använda traktorenhetens hydraulik

Alla maskinens hydraulfunktioner styrs genom hydraulventilen som sitter framtill på maskinen. Kraftuttaget måste vara igång när maskinen används. Det är detta som skapar det kontinuerliga vätskeflödet genom maskinen.

Viktigt: **Hydraulspakar får aldrig flyttas snabbt mellan det övre och nedre läget. En hydraulmotor som tvingas att byta riktning tvärt kommer troligtvis att få allvarliga skador. Om någon del av maskinen täpps igen eller materialet inte flödar ska du stänga av maskinen helt och avlägsna blockeringen manuellt.**

Obs: Den hydrauliska styrkonsolen kan justeras i bekvämlighetssyfte. Det gör du genom att lossa spaken på ramen bakom reglagen, justera styrkonsolen framåt eller bakåt och sedan dra åt spaken.

Använda maskinen

1. Starta traktorenheten och kör den med ett lågt varvtal.
2. Koppla in kraftuttaget medan motorn går på tomgång.

3. Öka kraftuttagets varvtal till 540 varv/min.

⚠ VAR FÖRSIKTIG

Stäng av traktorenhetens motor, ta ut nyckeln och vänta tills samtliga rörliga delar har stannat innan du kontrollerar om det finns oljeläckor, lösa delar eller andra problem.

4. Innan du påbörjar arbetet bör du undersöka området för att avgöra i vilken riktning du bör arbeta.
5. Kör traktorenheten framåt och bogsera maskinen till det område som ska rengöras.

   Obs: För att hålla en rak linje under arbetet kan du ta sikte på ett föremål längre bort.

   Försök alltid köra en lång, kontinuerlig sträcka som överlappas något när du kör tillbaka.

Efter körning

Säkerhet efter användning

Allmän säkerhet

- Håll alla maskindelar i gott bruksskick och samtliga beslag åtdragna.
- Byt ut slitna och skadade dekaler, eller ersätt de som saknas.
- Töm maskinen, parkera på ett plant underlag och blockera hjulen innan du kopplar loss maskinen från traktorenheten.

Ta bort maskinen från traktorenheten

1. Parkera traktorenheten på ett plant underlag.
2. Koppla ur kraftuttaget och lägg i parkeringsbromsen.
3. Stäng av motorn och ta ut nyckeln ur tändningslåset.

⚠ VAR FÖRSIKTIG

Vänta tills motorn och alla rörliga delar har stannat innan du lämnar traktorenhetens förarplats.

4. Blockera hjulen.
5. Ta bort den sprint som säkrar domkraften i ramtappen och vrid domkraften nedåt till rätt läge.
6. Fäst domkraften i ramtappen och justera domkraften så att den stöttar maskinen.

⚠ VARNING

Maskinen är mycket tung. Koppla inte bort maskinen utan att sätta ned domkraften först.

Om dragkroken åker ned kan det leda till personskador.

7. Koppla bort skyddssäkerhetskedjorna från traktorenheten eller kraftuttagsskydden. Fäst kedjans ände på kraftuttagsaxelns impellersida för att förhindra att kraftuttagsaxeln delar på sig.
8. Koppla bort kraftuttagsaxeln från traktorenhetens utgångsaxel.
9. Skjut kraftuttagsaxeln bakåt och demontera den från traktorenheten.
10. Ta bort hakbulten och sprintbulten.
11. Flytta bort traktorenheten från maskinen.

Transportera maskinen

Maskinen kan transporteras till arbetsplatsen med en valfri traktorenhet med dragstång. Maskinen är inte konstruerad för bogsering på motorvägar.

- Däcken med bred bäryta för gräsunderlag är inte avsedda för användning på motorväg och får endast köras i hastigheter under 24 km/h. Vid hastigheter över 24 km/h kommer däckens slitbana att försvinna, vilket skadar föraren och utrustningen.
- Kontrollera att däcket är upphöjt och att svänghjulen inte kan vidröra marken under transport. Kontrollera även att cylinderns låsstag (Figur 8) sitter på plats för att förhindra att lyftcylindern trycks ihop under transport.

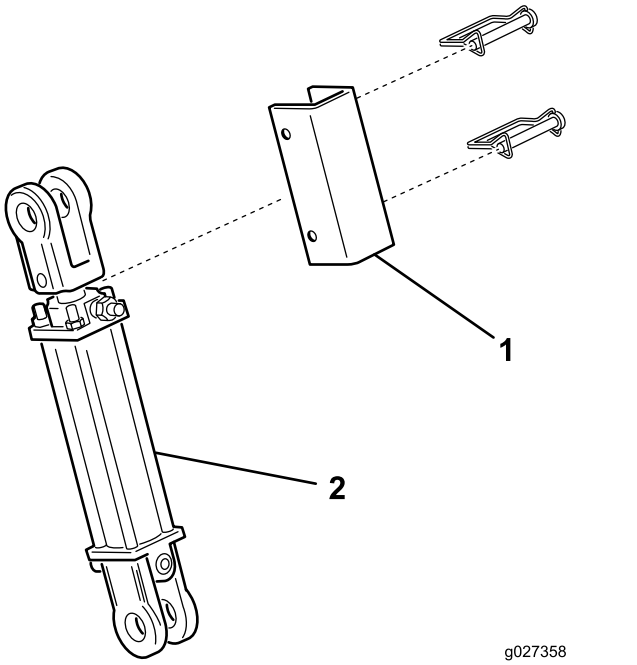

Figur 8

1. Cylinderns låsstag
2. Lyftcylinder

- Använd tillräcklig belysning och bromskraft, en hakbult av hållartyp samt en säkerhetskedja när du bogserar.
- Kontrollera att däcken har rätt tryck.

Underhåll

Rekommenderat underhåll

Underhållsintervall	Underhållsförfarande
Efter de första 2 timmarna	• Dra åt hjulmuttrarna till mellan 115 och 136 Nm.
Efter de första 10 timmarna	• Dra åt hjulmuttrarna till mellan 115 och 136 Nm.
Efter de första 20 timmarna	• Kontrollera/justera impellerremmens spänning.
Varje användning eller dagligen	• Smörj fläktaxellagren. • Kontrollera hydraulledningarna och slangarna. • Kontrollera/justera impellerremmens spänning.
Var 100:e timme	• Smörj drivaxeln.
Var 200:e timme	• Dra åt hjulmuttrarna till mellan 115 och 136 Nm.
Var 800:e timme	• Om du inte använder den rekommenderade hydraulvätskan eller om du någonsin har fyllt tanken med en alternativ vätska ska du byta ut hydraulvätskan och -filtret.
Var 1000:e timme	• Om du använder den rekommenderade hydraulvätskan ska du byta ut hydraulfiltret.
Var 2000:e timme	• Om du använder den rekommenderade hydraulvätskan ska du byta ut hydraulvätskan och -filtret.

Säkerhet vid underhåll

- Gör följande innan du justerar, rengör eller utför underhåll på maskinen, eller när du lämnar den utan uppsikt:
  - Ställ maskinen på ett plant underlag.
  - Koppla ur kraftuttaget.
  - Se till att traktorenheten är i neutralläge.
  - Koppla in traktorenhetens parkeringsbroms.
  - Stäng av traktorenhetens motor och ta ut nyckeln.
  - Vänta tills alla rörliga delar har stannat.
  - Låt maskinens komponenter svalna innan du utför något underhåll.
- Utför endast det underhåll som beskrivs i den här bruksanvisningen. Kontakta en auktoriserad Toro-återförsäljare vid eventuellt behov av större reparationer eller assistans.
- Se till att maskinen är säker att använda genom att dra åt alla fästelement.
- Utför om möjligt inget underhåll på traktorenheten medan motorn är igång. Håll dig på avstånd från rörliga delar.
- Kontrollera eller justera inte remspänningen medan traktorenhetens motor är igång.
- Lätta försiktigt på trycket i komponenter som lagrar energi.
- Maskinen ska alltid stöttas upp med klossar när du höjer upp den. Förlita dig inte enbart på maskinens hydraulsystem för att stötta upp maskinen.
- Se till att alla skydd har monterats efter underhåll eller justering av maskinen.

Smörja maskinen

Smörja fläktaxellagren

Serviceintervall: Varje användning eller dagligen

1. Ta bort drivskyddet som sitter över remskiveenheterna (Figur 12).
2. Smörj nipplarna på fläktaxellagren så som visas i Figur 10 med fett nr 2 på litiumbas.

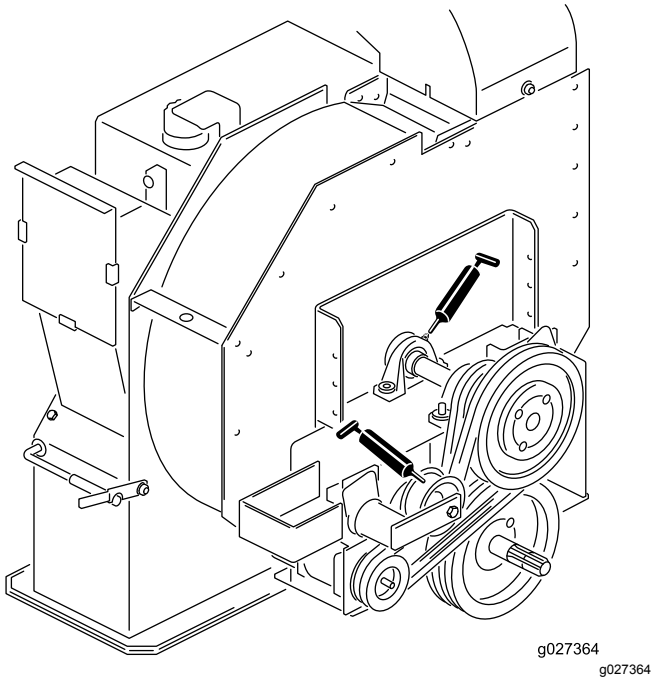

Figur 9

Smörja drivaxeln

Serviceintervall: Var 100:e timme

Smörj de två nipplarna på drivaxellagren så som visas i Figur 10 med fett nr 2 på litiumbas.

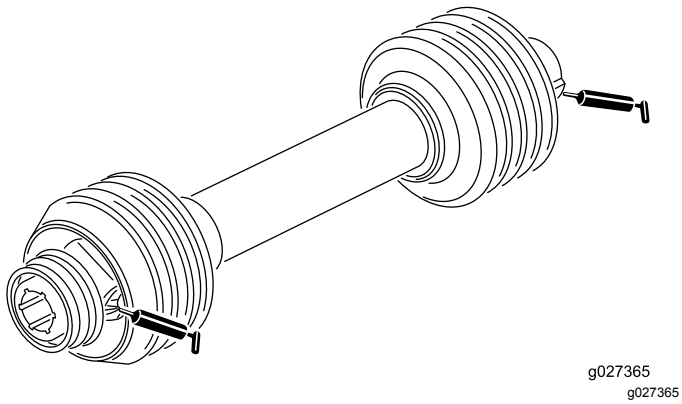

Figur 10

Säkerhet för hydraulsystemet

- Uppsök läkare omedelbart om du blir träffad av en hydrauloljestråle och hydrauloljan tränger in i huden. Vätska som trängt in i huden måste opereras bort inom några få timmar av en läkare.
- Se till att alla hydrauloljeslangar och -ledningar är i gott skick och att alla hydraulanslutningar och -kopplingar är ordentligt åtdragna innan hydraulsystemet trycksätts.
- Håll kropp och händer borta från småläckor eller munstycken som sprutar ut hydraulvätska under högt tryck.
- Använd en kartong- eller pappersbit för att hitta hydraullläckor.
- Sänk allt tryck i systemet genom att sänka ner redskapet till marken och stänga av motorn innan du kopplar ur eller utför något arbete på hydraulsystemet.
- Använd endast originalreservdelar och tillbehör från Toro för att garantera att maskinens prestanda är säker och optimal. Det kan vara farligt att använda reservdelar från andra tillverkare och det kan medföra att produktgarantin upphör att gälla.

Kontrollera hydraulledningarna och -slangarna

Serviceintervall: Varje användning eller dagligen

Kontrollera hydraulledningarna och -slangarna för att se om det finns läckor, vridna ledningar, lösa fäststöd, slitage, lösa beslag, väderslitage eller kemiskt slitage. Reparera alla eventuella skador innan du använder maskinen igen.

⚠ VARNING

Hydraulolja som läcker ut under tryck kan tränga in i huden och orsaka skada.

- **Se till att alla hydraulvätskeslangar och -ledningar är i gott skick samt att alla hydraulanslutningar och nipplar är åtdragna innan hydraulsystemet trycksätts.**
- **Håll händer och andra kroppsdelar borta från småläckor eller munstycken som sprutar ut hydraulvätska under högt tryck.**
- **Använd en kartong- eller pappersbit för att hitta hydraullläckor.**
- **Lätta på allt tryck i hydraulsystemet på ett säkert sätt innan något arbete utförs i hydraulsystemet.**
- **Uppsök läkare omedelbart om du blir träffad av en hydrauloljestråle och hydrauloljan tränger in i huden.**

Serva hydraulvätskan och hydraulfiltret

Serviceintervall: Var 1000:e timme—**Om du använder den rekommenderade**

hydraulvätskan ska du byta ut hydraulfiltret.

Var 2000:e timme—**Om du använder den rekommenderade hydraulvätskan** ska du byta ut hydraulvätskan och -filtret.

Var 800:e timme—**Om du inte använder den rekommenderade hydraulvätskan eller om du någonsin har fyllt tanken med en alternativ vätska** ska du byta ut hydraulvätskan och -filtret.

Byta hydraulvätskan

***Viktigt:* Om vätskan förorenas ska du kontakta en auktoriserad Toro-återförsäljare. Förorenad hydraulvätska ser mjölkaktig eller svart ut jämfört med ren vätska.**

1. Stäng av motorn.
2. Koppla loss den lilla hydraulslangen (avtappning) från undersidan av tanken och låt hydraulvätskan rinna ned i ett kärl.

   Obs: När hydraulvätskan har slutat rinna monterar du slangen igen och dra åt den.
3. Fyll tanken med ca 38 liter hydraulvätska. Mer information finns i Kontrollera hydraulvätskan (sida 10).

   ***Viktigt:* Använd endast specificerade hydrauloljor. Andra vätskor kan skada systemet.**

   För att undvika att fylla på för mycket ska du inte fylla på vätska som är kall. Fyll inte på för mycket.
4. Sätt tillbaka tanklocket.
5. Starta traktorenhetens motor och använd samtliga hydraulreglage för att sprida hydrauloljan i hela systemet. Kontrollera om det finns några läckor.
6. Stäng av motorn
7. Titta i inspektionsglaset när vätskan är varm.

   Obs: Om hydraulvätskenivån är låg fyller du på med så mycket vätska att nivån når upp till mitten på inspektionsglaset (maximinivå).

Byta hydraulfiltret

Använd endast utbytesfilter från Toro (artikelnr 54-0110) i hydraulsystemet.

***Viktigt:* Om något annat filter används kan garantin för några av komponenterna bli ogiltig.**

1. Stäng av traktorenhetens motor och ta ut nyckeln ur tändningslåset.
2. Rengör runt området där filtret monteras.
3. Ställ ett avtappningskärl under filtret och ta bort filtret (Figur 11).

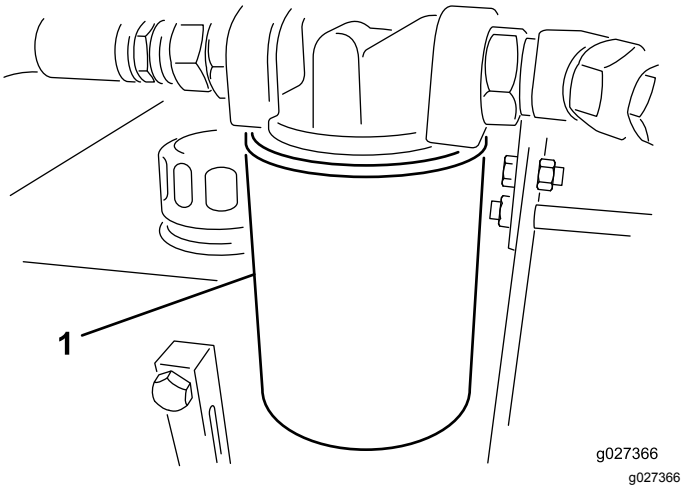

Figur 11

1. Hydraulfilter

4. Smörj den nya filterpackningen och fyll filtret med hydraulvätska.
5. Kontrollera att området där filtret ska monteras är rent.
6. Skruva fast filtret tills packningen vidrör fästplattan och dra sedan åt filtret ytterligare ett halvt varv.
7. Starta traktorenhetens motor och avlufta systemet genom att använda hydraulreglagen.
8. Stäng av motorn och kontrollera hydrauloljenivån. Kontrollera också om det finns läckor.

Justera impellerremmen

Serviceintervall: Efter de första 20 timmarna

Varje användning eller dagligen

Säkerställ korrekt maskindrift och undvik onödigt slitage genom att kontrollera att remmen är ordentligt spänd.

1. Lossa de skruvar och muttrar som håller fast drivskyddet på impellerhuset (Figur 12) och ta bort skyddet.

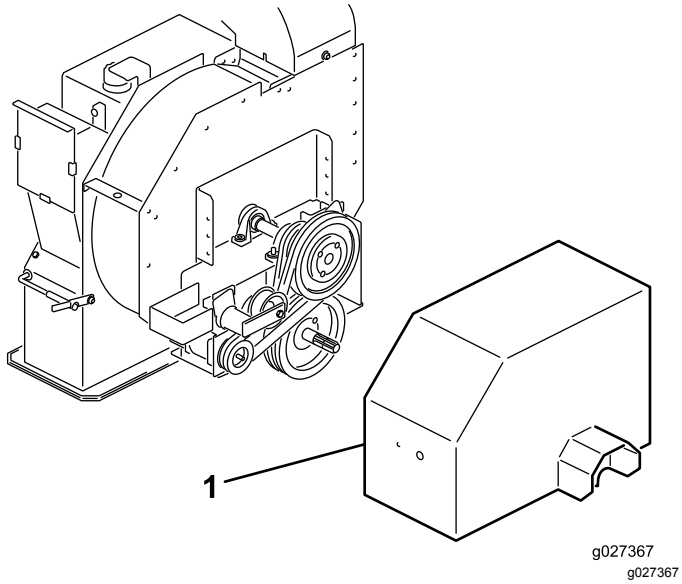

Figur 12

1. Drivskydd

Obs: Du behöver inte koppla bort drivaxeln för att justera remmen.

2. På baksidan av ramen lossar du bulten som håller fast remspännaren på ramen (Figur 12).
3. Lätta på remspänningen genom att ta bort skruven och muttern som håller fast spännstyrningen på drivenheten (Figur 13).

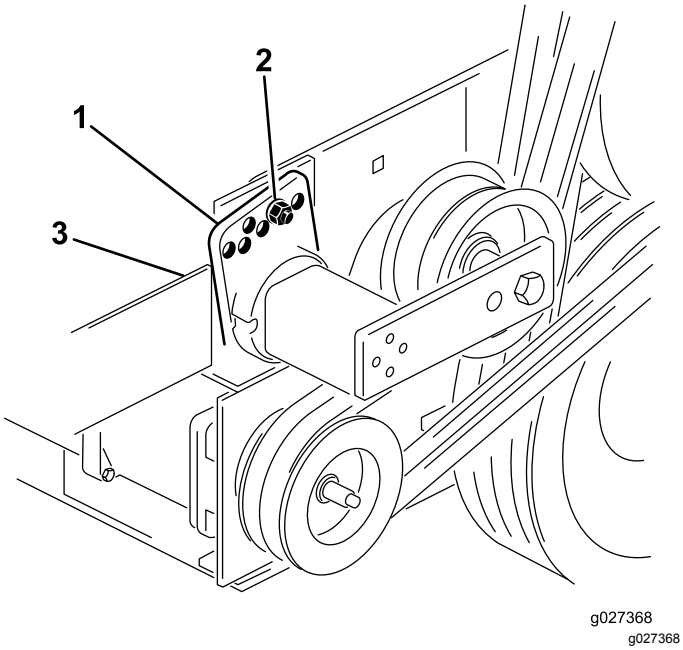

Figur 13

1. Spännstyrning
2. Bult och mutter
3. Bult (baksidan av ramen)

4. Vrid spännaren medurs med en stor skiftnyckel tills dekalen är inriktad efter 15° på spännröret.

Viktigt: **Rikta in spännaren så nära 15° som möjligt utan att låta den gå under.**

Om spännaren roteras för långt över 15° kan remmen överspännas. Om den roteras under 15° kan remmen bli för lös. Båda dessa kan leda till att maskinen skadas.

5. Sätt i bulten i inriktningshålen och fäst den med muttern.

Viktigt: **Om hålen inte är exakt inriktade vrider du styrningen till nästa högre hål tills inriktningen blir korrekt.**

6. Dra åt bulten på ramens baksida för att låsa spännaren.
7. Montera drivskyddet på impellerhuset med de skruvar och muttrar som du tog bort tidigare.

Förvaring

1. Rengör maskinen noga. Impellerhuset ska vara fritt från smuts, löv och skräp.
2. Kontrollera lufttrycket i däcken, se Kontrollera däcktrycket (sida 11).
3. Dra åt alla fästelement efter behov.
4. Smörj eller olja samtliga smörjnipplar och svängpunkter. Torka bort överflödigt fett.
5. Stryk på ett tunt lager fett på kraftuttagsaxelns räfflor.
6. Sandpappra lätt och bättra på lacken där färgen har skrapats av, flagnat eller i rostiga områden. Reparera eventuella bucklor i metallchassit.

Integritetsmeddelande för EES/Storbritannien

Hur Toro använder dina personuppgifter

The Toro Company (”Toro”) respekterar din integritet. När du köper våra produkter kan vi komma att samla in vissa personuppgifter om dig, antingen direkt från dig eller via din lokala Toro-återförsäljare. Toro använder dessa uppgifter för att uppfylla avtalsenliga skyldigheter såsom att registrera din garanti, behandla dina garantianspråk eller för att kontakta dig i händelse av att en produkt måste återkallas samt för legitima affärsändamål såsom att mäta kundnöjdhet, förbättra våra produkter eller förse dig med produktinformation som kan vara av intresse. Toro kan vidarebefordra uppgifterna till våra dotterbolag, närstående bolag, återförsäljare eller andra affärspartner i samband med dessa aktiviteter. Vi kan även vidarebefordra personuppgifter när det krävs enligt lag eller i samband med försäljning, köp eller sammanslagning av ett företag. Vi säljer aldrig dina personuppgifter till något annat företag i marknadsföringssyfte.

Kvarhållande av personuppgifter

Toro kvarhåller dina personuppgifter så länge det är relevant för ovan nämnda syften och i enlighet med gällande lagstiftning. Kontakta legal@toro.com för mer information om tillämpliga kvarhållandeperioder.

Toros säkerhetsengagemang

Dina personuppgifter kan komma att behandlas i USA eller i något annat land som kanske har mindre strikta dataskyddslagar än landet där du är bofast. Närhelst vi överför dina uppgifter utanför landet där du är bofast kommer vi att tillämpa de åtgärder som krävs juridiskt för att säkerställa att lämpliga säkerhetsåtgärder tillämpas för att skydda dina uppgifter samt säkerställa att uppgifterna behandlas på ett säkert sätt.

Åtkomst och korrigering

Du kan ha rätt att korrigera eller granska dina personuppgifter samt neka eller begränsa behandling av dina personuppgifter. Om du vill göra detta ska du kontakt oss via e-post på legal@toro.com. Om du har några frågor angående hur Toro har hanterat dina uppgifter uppmanar vi dig att ta upp detta direkt med oss. Observera att personer som är bosatta i Europa har rätt att föra klagan via sina lokala dataskyddsmyndigheter.

Delstaten Kaliforniens Proposition 65-varningsinformation

Vad är det här för varning?

Du kanske ser en produkt till salu som har en varningsetikett enligt följande:

VARNING: Cancer och fortplantningsskador – www.p65Warnings.ca.gov.

Vad är Prop 65?

Prop 65 omfattar alla företag som är verksamma i Kalifornien, som säljer produkter i Kalifornien eller som tillverkar produkter som kanske kommer att säljas i eller föras in i Kalifornien. Prop 65 kräver att Kaliforniens guvernör ska publicera och uppdatera en lista med kemikalier som är kända för att orsaka cancer, fosterskador och/eller andra fortplantningsskador. Listan, som uppdateras årligen, inkluderar hundratals kemikalier som återfinns i många vardagliga bruksföremål. Syftet med Prop 65 är att informera allmänheten om exponering för dessa kemikalier.

Prop 65 förbjuder inte försäljning av produkter som innehåller dessa kemikalier, men varningar krävs på alla produkter och förpackningar samt på all produktdokumentation. En Prop 65-varning betyder dock inte att en produkt strider mot några produktsäkerhetsstandarder eller -krav. Kaliforniens myndigheter har klargjort att en Prop 65-varning ”inte är detsamma som ett myndighetsbeslut om att en produkt är säker eller osäker”. Många av dessa kemikalier har använts i vardagliga produkter i åratal utan dokumenterad fara. Mer information finns på https://oag.ca.gov/prop65/faqs-view-all.

En Prop 65-varning betyder att ett företag antingen har (1) utvärderat exponeringsrisken och kommit fram till att den överskrider nivån för ”försumbar nivå”, eller (2) har valt att ge en varning baserat på vetskapen om förekomst av listade kemikalier utan att försöka utvärdera exponeringsrisken.

Gäller denna lag överallt?

Prop 65-varningar krävs endast enligt kalifornisk lag. Dessa varningar kan ses i ett stort antal olika sammanhang i Kalifornien, inklusive men inte begränsat till restauranger, mataffärer, hotell, skolor och sjukhus, och på ett stort antal olika produkter. Vissa e-butiker och postorderföretag anger dessutom Prop 65-varningar på sina webbplatser eller i sina kataloger.

Hur skiljer sig de kaliforniska varningarna från nationella gränsvärden?

Prop 65-standarder är ofta strängare än nationella och internationella standarder. Det finns diverse substanser som kräver en Prop 65-varning vid nivåer som är mycket lägre än de nationella åtgärdsgränserna. Prop 65-nivån för blyvarningar är t.ex. 0,5 µg/dag, vilket är betydligt lägre än den nationella och internationella nivån.

Varför finns inte varningen på alla liknande produkter?

- Produkter som säljs i Kalifornien kräver Prop 65-märkning medan liknande produkter som säljs någon annanstans inte gör det.
- Om ett företag har varit inblandat i en rättsprocess om Prop 65 och når en förlikning kan förlikningen kräva att Prop 65-varningar anges för dess produkter, medan andra företag som tillverkar liknande produkter kanske inte har några sådana krav.
- Tillämpningen av Prop 65 är inkonsekvent.
- Företag kan välja att inte att ange varningar om de har kommit fram till att de enligt Prop 65 inte behöver göra det. Även om en produkt saknar varning behöver inte det betyda att produkten inte innehåller de listade kemikalierna i ungefär samma omfattning.

Varför inkluderar Toro denna varning?

Toro har valt att förse konsumenter med så mycket information som möjligt så att de kan fatta väl grundade beslut om de produkter de köper och använder. Eftersom exponeringsgränskrav inte angetts för alla listade kemikalier tillhandahåller Toro i vissa fall varningar baserat på vetskapen om förekomst av en eller flera angivna kemikalier utan att försöka utvärdera exponeringsnivån. Trots att Toro-produkternas exponeringsrisk kan anses vara försumbar, eller med god marginal ligga inom gränserna för ”försumbar risk”, har Toro valt att ange Prop 65-varningarna. Om vi inte anger dessa varningar kan Toro åtalas av den kaliforniska staten eller av privatpersoner som vill verkställa Prop 65, vilket kan leda till allvarliga påföljder.

Toros garanti

Två års begränsad garanti

Fel och produkter som omfattas

The Toro Company och dess dotterbolag Toro Warranty Company garanterar gemensamt, och i enlighet med ett avtal dem emellan, att din Toro-produkt (”produkten”) är utan material- och tillverkningsfel i två år eller 1 500 arbetstimmar*, beroende på vilket som inträffar först. Den här garantin gäller för alla produkter förutom luftare (och för dem finns det separata garantiförklaringar). Om ett fel som omfattas av garantin föreligger, kommer vi att reparera produkten utan kostnad. Detta omfattar feldiagnos, utförande av arbetet, reservdelar och transport. Denna garanti börjar gälla det datum då produkten levereras till den ursprungliga köparen i återförsäljarledet.
* Produkten är försedd med en timmätare.

Anvisningar för garantiservice

Du är ansvarig för att meddela produktdistributören eller den auktoriserade återförsäljaren som du köpte produkten av så snart du tror att ett fel som omfattas av garantin föreligger. Om du behöver hjälp med att hitta en produktdistributör eller auktoriserad återförsäljare, eller om du har några frågor som rör dina rättigheter och skyldigheter beträffande garantin, kan du kontakta oss på:

Toro Commercial Products Service Department
Toro Warranty Company
8111 Lyndale Avenue South
Bloomington, MN 55420-1196 USA

+1-952-888-8801 eller +1-800-952-2740
E-post: commercial.warranty@toro.com

Ägarens ansvar

Som ägare till produkten är du ansvarig för att utföra det underhåll och de justeringar som krävs, i enlighet med anvisningarna i *bruksanvisningen*. Om du inte utför det underhåll och de justeringar som krävs kan detta leda till att ett eventuellt garantianspråk inte godkänns.

Produkter och fel som inte omfattas

Det är inte alla produkt- eller funktionsfel som kan inträffa under garantiperioden som beror på material- eller tillverkningsfel. Den här garantin omfattar inte följande:

- Produktfel som orsakats av att andra reservdelar än Toro-originaldelar har använts eller av att extra, modifierade tillbehör och produkter som inte har tillverkats av Toro har monterats och använts. I vissa fall erbjuder tillverkaren en separat garanti för sådana produkter.
- Produktfel som orsakas av underlåtenhet att utföra det underhåll och/eller de justeringar som rekommenderas. Garantianspråk kan komma att underkännas om Toro-produkten inte underhålls i enlighet med anvisningarna i stycket Rekommenderat underhåll i *bruksanvisningen*.
- Produktfel som orsakas av felaktig, slarvig eller vårdslös användning av produkten.
- Slitdelar som förbrukas vid användning, förutom om dessa visar sig vara defekta. Exempel på slitdelar som förbrukas eller slits ut vid normal användning av produkten omfattar, men är inte begränsade till, bromsklossar, bromsbelägg, lamellbelägg, knivar, cylindrar, valsar och lager (tätade eller smörjbara), underknivar, tändstift, svänghjul och svänghjulslager, däck, filter, remmar samt vissa sprutkomponenter som membran, munstycken och backventiler m.m.
- Fel som orsakats av yttre påverkan. Yttre påverkan omfattar, men är inte begränsat till, väder, förvaringsomständigheter, föroreningar, användning av bränslen, kylvätskor, smörjmedel, tillsatser, konstgödningsmedel, vatten eller kemikalier m.m. som ej har godkänts.
- Fel eller problem med prestandan på grund av att bränslen (t.ex. bensin, diesel eller biodiesel) som inte uppfyller respektive industristandarder har använts.
- Normalt förekommande buller, vibrationer, slitage och försämringar.
- Normalt slitage omfattar, men är inte begränsat till, skador på säten till följd av slitage eller nötning, slitage på målade ytor, repor på dekaler eller fönster m.m.

Reservdelar

Reservdelar som planeras att bytas ut i förbindelse med nödvändigt underhåll omfattas endast av garantin under perioden fram till den planerade tidpunkten för utbytet av delen. Delar som byts ut i enlighet med den här garantin omfattas av garantin under hela den återstående produktgarantin och tillfaller Toro. Toro fattar det slutliga beslutet om huruvida en befintlig del eller enhet ska repareras eller bytas ut. Toro har rätt att använda omarbetade reservdelar vid garantireparationer.

Garanti för djupurladdnings- och litiumjonbatterier:

Djupurladdnings- och litiumjonbatterier har en total livslängd på ett visst antal kilowattimmar. Användnings-, laddnings- och underhållstekniker kan förlänga eller minska den totala batterilivslängden. I och med att batterierna i produkten används minskar gradvis mängden användbart arbete mellan laddningsintervallerna tills dess att batteriet är helt urladdat. Ansvaret för att ersätta urladdade batterier, på grund av normal användning, faller på produktens ägare. Batterierna måste kanske bytas ut under garantiperioden, och det sker då på ägarens bekostnad. Observera (endast litiumjonbatterier): Garantin för litiumjonbatterier är begränsad och beräknas proportionellt från år tre till fem baserat på användningstid och antal förbrukade kilowattimmar. Se *bruksanvisningen* för mer information.

Ägaren bekostar underhållet

Den vanliga service som krävs för Toro-produkter omfattar bland annat att finjustera motorn, smörja, rengöra och polera maskinen, byta filter och kylvätska samt att utföra det underhåll som rekommenderas. Sådan service får ägaren själv bekosta.

Allmänna villkor

Reparation av en auktoriserad Toro-distributör eller Toro-återförsäljare är den enda kompensation som du har rätt till under denna garanti.

Varken The Toro Company eller Toro Warranty Company är ansvariga för indirekta eller oförutsedda skador eller följdskador i samband med användningen av de Toro-produkter som omfattas av denna garanti. Detta inkluderar alla kostnader eller utgifter för att tillhandahålla ersättningsutrustning eller service under rimliga perioder med funktionsfel eller avsaknad av möjlighet av använda produkten medan reparationer som omfattas av garantin utförs. Med undantag för den emissionsgaranti som nämns nedan, och endast om denna är tillämplig, finns ingen annan uttrycklig garanti. Alla indirekta garantier i fråga om säljbarhet och användningslämplighet är begränsade till denna uttryckliga garantis varaktighet.

I vissa stater är det inte tillåtet att undanta oförutsedda skador eller följdskador, eller tidsbegränsa en indirekt garantis varaktighet, och i dessa fall är det möjligt att ovanstående undantag och begränsningar inte gäller. Denna garanti ger dig specifika juridiska rättigheter, och du kan även ha andra rättigheter som varierar från stat till stat.

Anmärkning om motorgarantin:

Produktens emissionskontrollsystem kan omfattas av en separat garanti som uppfyller de krav som fastställts av den amerikanska miljömyndigheten (Environmental Protection Agency, EPA) och/eller Kaliforniens luftskyddsmyndighet (California Air Resources Board, CARB). Tidsbegränsningarna som anges ovan är inte tillämpliga i fråga om garantin för emissionskontrollsystem. Se garantiförklaringen om emissionskontroll som medföljer produkten eller finns i motortillverkarens dokumentation för ytterligare information.

Andra länder än USA och Kanada

Kunder som har köpt Toro-produkter som exporterats från USA eller Kanada ska kontakta sin Toro-distributör (återförsäljare) för att få garantipolicyn för sitt eget land eller sin provins eller stat. Om du av någon anledning är missnöjd med din distributörs service eller har svårt att få garantiupplysningar kontaktar du Toro-importören.

374-0253 Rev D



Count on it.