Form No. 3425-854 Rev C

TORO®

Count on it.

Käyttöopas

Versa Vac

Mallinro: 07053—Sarjanro: 403360001 tai suurempi

Rekisteröi tuotteesi osoitteessa www.Toro.com.
Käännös alkuperäisestä tekstistä (FI)

CE

3425-854 C

Tämä tuote on asiaankuuluvien eurooppalaisten direktiivien mukainen. Lisätietoja on erillisessä tuotekohtaisessa vaatimustenmukaisuusvakuutuksessa.

⚠ VAARA

KALIFORNIA
Lakiesityksen 65 mukainen varoitus

Tämän tuotteen käyttäminen voi altistaa kemikaaleille, jotka Kalifornian osavaltion tietojen mukaan aiheuttavat syöpää, synnynnäisiä epämuodostumia tai muuta lisääntymiseen liittyvää haittaa.

Johdanto

Versa Vac on tarkoitettu käytettäväksi yhdistelmäleikkuupöydän tai kumitappileikkuupöydän kanssa. Kone on tarkoitettu ammattimaiseen kaupalliseen käyttöön. Kone on tarkoitettu olkien poistoon, uudistamiseen ja roskien poistoon laajoilta nurmialueilta yhdellä ajokerralla.

Lue nämä tiedot huolellisesti, jotta opit käyttämään ja huoltamaan laitetta asianmukaisesti sekä välttämään tapaturmia ja laitevaurioita. Olet itse vastuussa tuotteen asianmukaisesta ja turvallisesta käytöstä.

Vieraile osoitteessa www.Toro.com, jos tarvitset tuoteturvallisuuteen ja käyttökoulutukseen liittyviä materiaaleja tai tietoja lisävarusteista tai lähimmästä jälleenmyyjästä tai jos haluat rekisteröidä tuotteesi.

Aina kun tarvitset huoltoa, alkuperäisiä Toro-varaosia tai lisätietoja, ota yhteys valtuutettuun huoltoliikkeeseen tai Toron asiakaspalveluun. Ota tällöin tuotteesi malli- ja sarjanumerot valmiiksi esiin. Kuva 1 näyttää laitteen malli- ja sarjanumeron sijainnin. Kirjoita numerot annettuun tilaan.

Mallinro: _____

Sarjanro: _____

Tässä käyttöoppaassa esiintyvä varoitusmerkintä (Kuva 1) ilmaisee vaaratilannetta, josta saattaa olla seurauksena vakava tapaturma tai jopa kuolema, jos suositellut varotoimenpiteet laiminlyödään.



g000502

Kuva 1
Varoitusmerkintä

Tässä käyttöoppaassa käytetään kahta termiä tietojen korostamiseksi. **Tärkeää** kiinnittää huomiota mekaanisiin erikoistietoihin ja **Huomautus** korostaa erityishuomion ansaitsevia yleistietoja.

Sisältö

Turvaohjeet 3
Yleinen turvallisuus 3
Turva- ja ohjetarrat 3
Käyttöönotto 6
1 Koneen kytkentä ajoyksikköön 7
2 PTO-akselin pituuden säätö 7
3 PTO-akselin asennus 7
4 Koneen voitelu 8
Laitteen yleiskatsaus 8
Ohjauslaitteet 8
Ennen käyttöä 9
Turvallisuus ennen käyttöä 9
Hydraulinesteen laatuvaatimukset 10
Hydraulinesteen tarkistus 10
Rengaspaineen tarkistus 10
Pyöränmuttereiden kireyden tarkistus 11
Koneen kytkentä ajoyksikköön 11
PTO-akselin asennus 11
Käytön aikana 12
Turvallisuus käytön aikana 12
Ajoyksikön hydraulijärjestelmän käyttö 13
Laitteen käyttö 13
Käytön jälkeen 13
Turvallisuus käytön jälkeen 13
Koneen irrotus ajoyksiköstä 13
Koneen kuljetus 14
Kunnossapito 15
Kunnossapitotaulukko 15
Turvallisuus huollon aikana 15
Koneen voitelu 16
Hydraulijärjestelmän turvallinen käyttö 16
Hydrauliletkujen ja -putkien tarkistus 16
Hydraulinesteen ja -suodattimen vaihto 17
Varastointi 19

© 2018—The Toro® Company

Kaikki oikeudet pidätetään

Turvaohjeet

Yleinen turvallisuus

Tämä tuote voi katkaista jalan tai käden sekä singota esineitä. Noudata aina kaikkia turvallisuusohjeita, jotta vakavilta loukkaantumisilta vältytään.

Tuotteen käyttäminen muuhun kuin sen aiottuun käyttötarkoitukseen voi olla vaarallista käyttäjälle ja sivullisille.

- Lue ja sisäistä tämän *käyttöoppaan* sisältö ennen koneen käyttöä.
- Älä laita käsiä tai jalkoja koneen liikkuvien osien lähelle.
- Koneen käyttö vaatii käyttäjän täyden huomion. Jos käyttäjän huomio keskittyy muualle, saattaa seurata henkilö- tai omaisuusvahinko.
- Älä käytä konetta ilman paikallaan olevia ja oikein toimivia suojuksia ja muita suojalaitteita.
- Älä mene heittoaukkojen eteen. Pidä sivulliset ja lemmikit turvallisen matkan päässä koneesta.
- Älä päästä lapsia, sivullisia tai lemmikkieläimiä käyttöalueelle. Älä koskaan anna lasten käyttää konetta.
- Sammuta ajoyksikön moottori, irrota virta-avain (jos varusteena), odota, kunnes kaikki liikkuvat osat ovat pysähtyneet, ja anna koneen jäähtyä aina ennen sen säätöä, huoltoa, puhdistusta tai varastointia.

Laitteen asiaton käyttö tai huolto voi aiheuttaa tapaturman. Vähennä loukkaantumisriskiä noudattamalla näitä turvallisuusohjeita ja huomioimalla aina varoitusmerkki ⚠, joka tarkoittaa varoitusta, vaaraa tai hengenvaaraa – henkilöturvallisuusohjeet. Ohjeiden noudattamatta jättäminen saattaa johtaa henkilövahinkoon tai kuolemaan.

Lisää turvallisuusohjeita on tämän oppaan eri kohdissa.

Turva- ja ohjetarrat

Turva- ja ohjetarrat on sijoitettu hyvin näkyville paikoille mahdollisten vaara-alueiden lähettyville. Korvaa vioittuneet tai kadonneet tarrat uusilla.

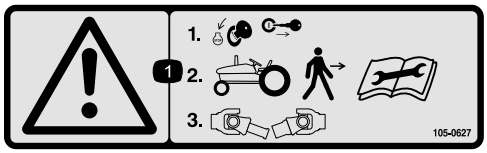

decal105-0627

105-0627

1. Vaara: pysäytä moottori ja irrota virta-avain ennen kuin poistut ajoneuvosta. Lue ohjeet ennen korjaamista tai huoltamista, ja irrota PTO-akseli.

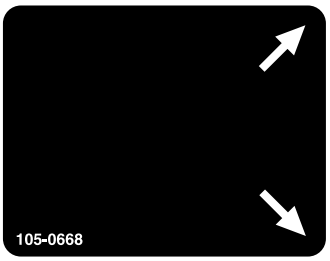

decal105-0668

105-0668

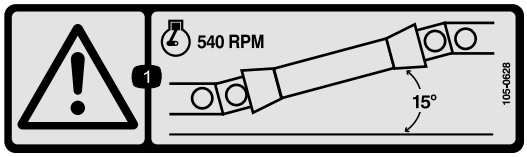

decal105-0628

105-0628

1. Vaara: moottorin nopeus saa olla korkeintaan 540 kierr./min, ja PTO-akselin kulman on oltava alle 15 astetta.

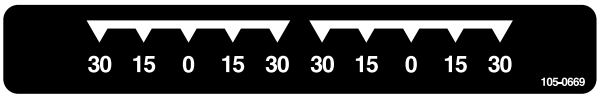

decal105-0669

105-0669

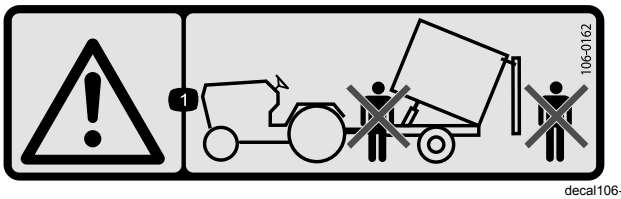

decal106-0162

106-0162

1. Vaara: älä seiso perävaunun edessä tai takana tyhjennyksen aikana.

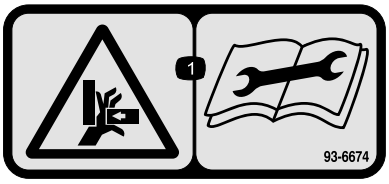

decal93-6674

93-6674

1. Käden ruhjoutumisvaara – lue käyttöohjeet ennen korjaamista tai huoltamista.

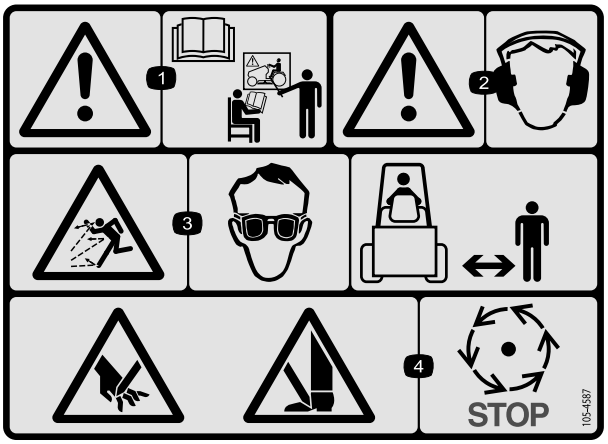

decal105-4587

105-4587

1. Vaara: lue *käyttöopas* ja hanki koulutusta ennen koneen käyttöä.
2. Vaara: käytä kuulosuojaimia.
3. Esineiden sinkoutumisvaara: käytä silmäsuojaimia ja pidä sivulliset turvallisen matkan päässä koneesta.
4. Käsien ja jalkojen silpoutumisvaara: odota, kunnes liikkuvat osat pysähtyvät.

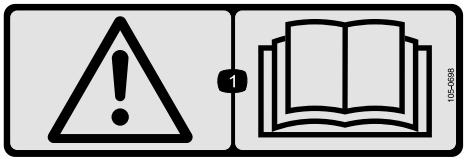

decal105-0698

105-0698

Kiinnitä tarran 105-0707 yläpuolelle CE-vaatimusten täyttämiseksi.

1. Vaara: lue *käyttöopas*.

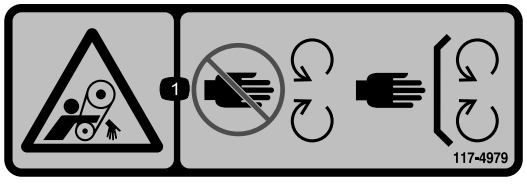

decal117-4979

117-4979

1. Takertumisvaara, hihna: pysy etäällä liikkuvista osista. Pidä kaikki suojukset ja suojalevyt paikoillaan.

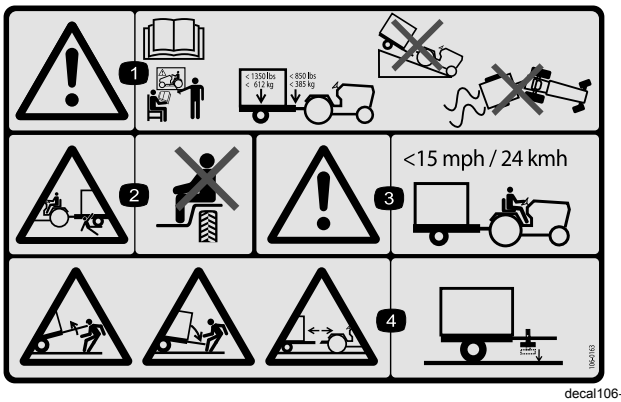

decal106-0163

106-0163

1. Vaara: Lue *käyttöopas* ja hanki koulutusta ennen koneen käyttöä. Enimmäiskuorma on 612 kg (perävaunun paino) ja 385 kg (aisapaino). Älä aja konetta ja perävaunua alas rinnettä, jotta et menetä laitteen hallintaa.
2. Ruhjoutumisvaara, perävaunu: älä kuljeta matkustajia.
3. Vaara: ajonopeus saa olla korkeintaan 24 km/h.
4. Varastoituneen energian aiheuttama vaara, perävaunu: älä irrota perävaunua, jos et ole laskenut tunkkia alas.

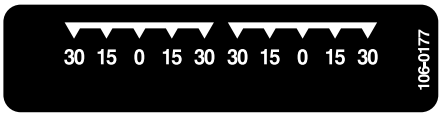

decal106-0177

106-0177

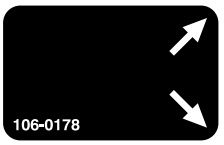

decal106-0178

106-0178



decal110-7506

110-7506

1. Vaara: lue *käyttöopas* ja hanki koulutusta ennen yhdistelmäleikkuupöydän varstan käyttöä.

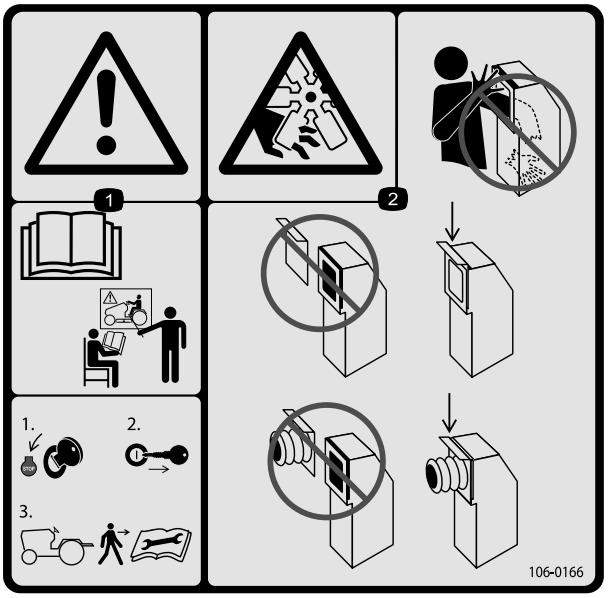

decal106-0166

106-0166

1. Vaara: Hanki koulutusta ennen koneen käyttöä. Pysäytä moottori ja irrota virta-avain ennen kuin poistut ajoneuvosta. Lue *käyttöopas* ennen korjaamista tai huoltamista.
2. Käden loukkaantumisvaara, puhallin: Älä vie kättä tai käsivartta imurin suppiloon. Pidä letkun luukku tai letku paikallaan.

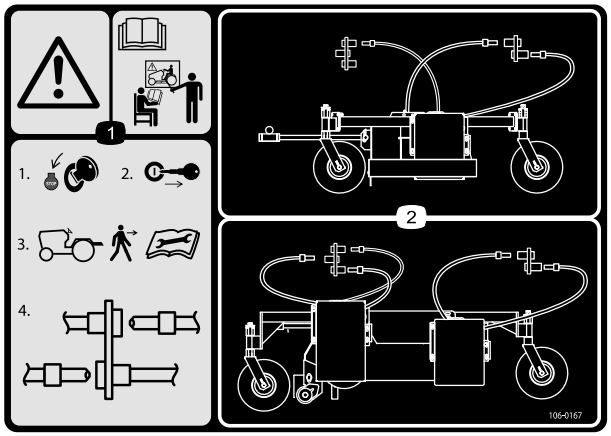

decal106-0167

106-0167

1. Vaara: Hanki koulutusta ennen koneen käyttöä. 1) Pysäytä moottori. 2) Irrota virta-avain ennen kuin poistut ajoneuvosta. 3) Lue *käyttöopas* ennen korjaamista tai huoltamista. 4) Liitä tai irrota hydrauliletkut.
2. Hydrauliletkujen vienti ja liitännät

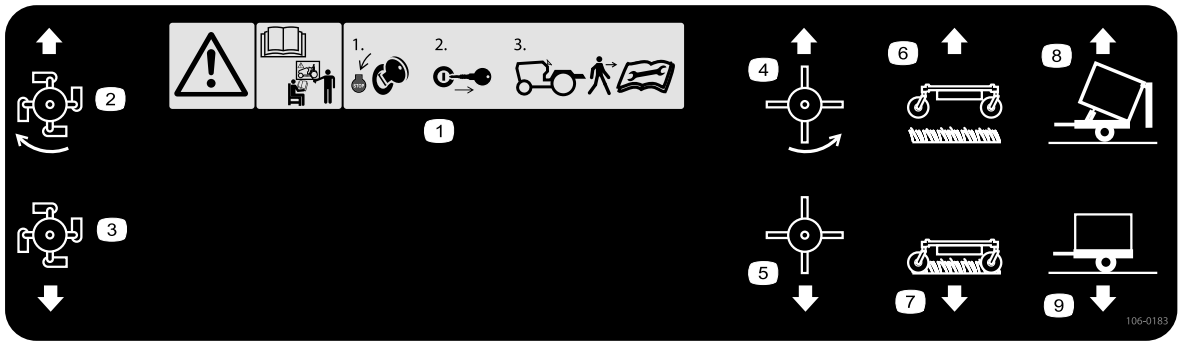

decal106-0183

106-0183

1. Vaara: Hanki koulutusta ennen koneen käyttöä. 1) Pysäytä moottori ja irrota virta-avain ennen kuin poistut ajoneuvosta. 2) Lue *käyttöopas* ennen korjaamista tai huoltamista.
2. Varsta päällä
3. Varsta pois päältä
4. Kumitapit päällä
5. Kumitapit pois päältä
6. Imuyksikkö ylös
7. Imuyksikkö alas
8. Perävaunun tyhjennys
9. Perävaunu suorassa



decal133-8061

133-8061

Käyttöönotto

Irralliset osat

Tarkista alla olevasta taulukosta, että kaikki osat on toimitettu.

Ohjeet	Kuvaus	Määrä	Käyttökohde
1	Tunkki	1	Koneen kytkentä ajoyksikköihin
2	PTO-akseli	1	PTO-akselin pituuden säätö
3	Mitään osia ei tarvita	–	PTO-akselin asennus
4	Mitään osia ei tarvita	–	Rasvaa kone.

Ohjeet, oppaat ja muut osat

Kuvaus	Määrä	Käyttökohde
Lisäohjausvipu	1	Asenna ohjausvipu vain, jos yhdistelmäleikkuupöytä on asennettu.
Käyttöopas	1	Lue ennen koneen käyttöä.
Vaatimustenmukaisuusvakuutus	1	Käytä CE-vaatimusten täyttämiseksi.

⚠ VAROITUS

Jos renkaissa ei ole riittävästi painoa, ajoyksiköstä voi tulla epävakaa ja se voi aiheuttaa henkilövahinkoja.

Varmista, että ajoyksikön etuosassa on riittävä määrä painoa. Painovaatimuksiin liittyvät ohjeet löytyvät ajoyksikön *käyttöoppaasta*.

1

Koneen kytkentä ajoyksikköön

Vaiheeseen tarvittavat osat:

1	Tunkki

Ohjeet

Katso kohta Koneen kytkentä ajoyksikköön (sivu 11).

2

PTO-akselin pituuden säätö

Vaiheeseen tarvittavat osat:

1	PTO-akseli

Ohjeet

Koneen mukana toimitetaan pitkä voimanulosoton (PTO) akseli, jotta ajoyksiköissä voidaan hyödyntää useampia vaihtoehtoisia PTO-akselin sijoituksia. Useimmissa ajoyksiköissä akseli on liian pitkä, jolloin se on lyhennettävä oikean mittaiseksi. Muussa tapauksessa voi esiintyä vaurioita.

1. Mittaa etäisyys ajoyksikön PTO-akselin lukitusurasta koneen siipipyörän tuloakselin lukitusuraan.

   Huomaa: Merkitse mitta muistiin.

2. Paina PTO-akseli täysin kokoon ja mittaa lukitustappien olakkeiden etäisyys.

   Huomaa: Merkitse mitta muistiin.

3. Lyhimmillään PTO-akselin kahdella puoliskolla on oltava vähintään 37 mm ylimääräistä pituutta kokoonpainumista varten (Kuva 2).

   Huomaa: Jos vaiheessa 1 otettu mitta ei ole vähintään 37 mm enemmän kuin vaiheessa 2 otettu mitta, PTO-akseli on liian pitkä. Siirry vaiheeseen 4. Jos pituutta on riittävästi PTO-akselin kokoonpainumista varten, siirry vaiheeseen 9.

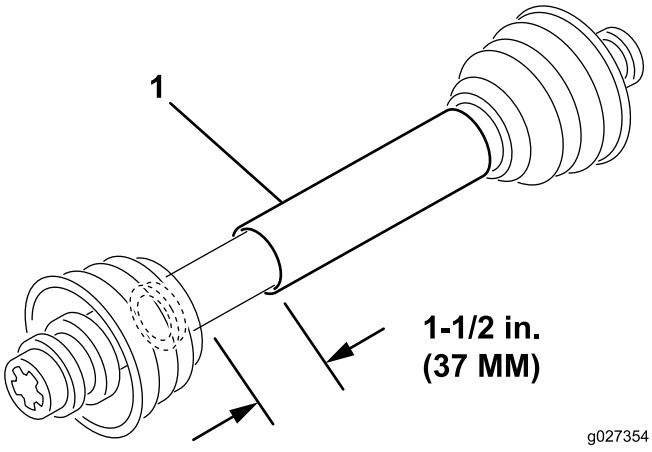

Kuva 2

1. PTO-akseli

4. Määritä seuraavien laskelmien avulla, kuinka paljon lyhyempi akselin on oltava, jotta sen välys on asennettuna 37 mm:

   A. Vähennä vaiheessa 2 mitattu mitta vaiheessa1 mitatusta mitasta.

      Huomaa: Merkitse mitta muistiin.

   B. Vähennä vaiheen A tulos 37 mm:stä.

      Huomaa: PTO-akselia on lyhennettävä tämän tuloksen verran.

5. Lyhennä suojuksia ja teräsputkia kaarisahalla lasketun tuloksen verran.

   Huomaa: Lyhennä PTO-akselin molemmat puoliskot.

6. Poista jäysteet teräsputkien päiden sisä- ja ulkopinnoilta.

7. Poista putkista kaikki roskat.

8. Rasvaa teräsputket runsaasti.

9. Kokoa PTO-akseli ja kiinnitä se koneeseen ja ajoyksikköön.

10. Mittaa akseli. Jos se ei ole vähintään 37 mm, toista menettely.

3

PTO-akselin asennus

Mitään osia ei tarvita

Ohjeet

Asenna PTO-akseli, katso PTO-akselin asennus (sivu 11)

4

Koneen voitelu

Mitään osia ei tarvita

Ohjeet

Rasvaa laite. Katso kohta Koneen voitelu (sivu 16)

Laitteen yleiskatsaus

Ohjauslaitteet

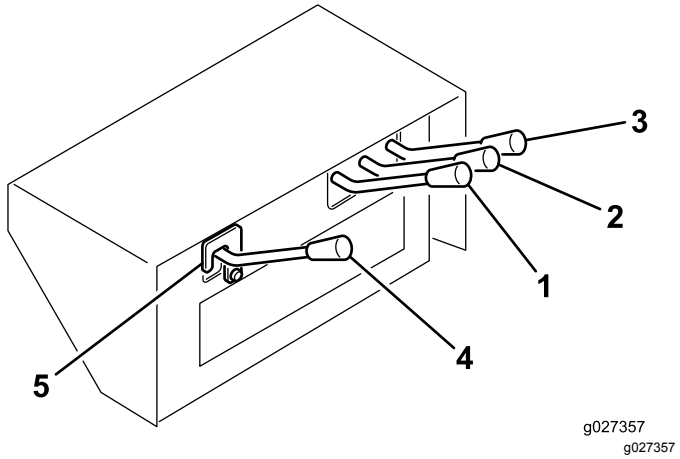

Kuva 3

1. Harjan ohjain
2. Leikkuupöydän nosto-ohjain
3. Ajoneuvon nosto-ohjain
4. Lisäohjain
5. Turvalukitsin

Ajoneuvon nosto-ohjain

Ohjaimella tyhjennetään ajoneuvon säiliö (Kuva 3). Nosta säiliö ja avaa luukku nostamalla ohjain ylös. Laske säiliö ja sulje luukku laskemalla ohjain alas.

Leikkuupöydän nosto-ohjain

Ohjaimella nostetaan ja lasketaan pääleikkuupöytä (Kuva 3). Nosta leikkuupöytä nostamalla ohjain ylös. Laske leikkuupöytä laskemalla ohjain alas.

Harjan ohjain

Ohjaimella käytetään kääntyvää kumitappileikkuupöytää (myydään erikseen). Käynnistä leikkuupöytä nostamalla ohjain ylös. Pysäytä leikkuupöytä laskemalla ohjain alas (Kuva 3).

Lisäohjain

Ohjaimella käytetään yhdistelmäleikkuupöytää (myydään erikseen). Käynnistä leikkuupöytä nostamalla ohjain ylös. Pysäytä leikkuupöytä laskemalla ohjain alas (Kuva 3).

Tärkeää: **Lisäohjausvipu toimitetaan irrallaan, jotta käyttämätön hydraulipiiri ei kytkeydy vahingossa päälle. Älä asenna tai käytä lisäohjainvipua, jos yhdistelmäleikkuupöytää ei ole asennettu.**

Asenna lisäohjainvipu seuraavasti:

1. Irrota ohjausvivun suojus.
2. Irrota kaksi sokkaa ohjausventtiilin männästä.
3. Kiinnitä lisäohjainvipu venttiilin mäntään sokilla.
4. Kiinnitä ohjainvivun suojus.

Turvalukitsin

Irrota turvalukitsin vain silloin, kun käytät yhdistelmäleikkuupöytää (Kuva 3).

Ajoyksikön voimanulosotto

Koneen imutuuletin käynnistyy, kun voimanulosotto kytketään päälle (Kuva 3). Kumitappi- ja yhdistelmäleikkuupöydät käynnistetään koneen hydrauliohjaimista.

Tärkeää: **Kytke ajoyksikön voimanulosotto varovasti alhaisella moottorin nopeudella. Ajoyksikön voimanulosoton yhtäkkinen kytkentä suurella moottorin nopeudella vaurioittaa todennäköisesti voimansiirron osia.**

Käyttö

Huomaa: Koneen vasen ja oikea puoli määritellään normaalista käyttöasennosta käsin.

⚠ VAROITUS

Jos jätät avaimen ajoyksikön virtalukkoon, joku voi vahingossa käynnistää moottorin ja vahingoittaa vakavasti lähellä olijoita.

Irrota avain ajoyksikön virtalukosta ennen huollon aloitusta.

Ennen käyttöä

Turvallisuus ennen käyttöä

Yleinen turvallisuus

- Älä anna lasten tai kouluttamattomien henkilöiden käyttää tai huoltaa konetta. Paikalliset säännökset saattavat asettaa rajoituksia käyttäjän iälle. Omistaja vastaa käyttäjien ja mekaanikkojen koulutuksesta.
- Tutustu laitteen turvallisen käytön ohjeisiin, ohjauslaitteisiin ja turvamerkintöihin.
- Selvitä, kuinka koneen saa pysäytettyä ja moottorin sammutettua nopeasti.
- Älä käytä konetta ilman paikallaan olevia ja oikein toimivia suojuksia ja muita suojalaitteita.
- Varmista ennen järjestelmän paineen lisäämistä, että kaikki hydrauliputkien liittimet ovat tiukalla ja että kaikki hydrauliletkut ja -putket ovat hyvässä kunnossa.
- Tarkasta kone aina ennen käyttöä ja varmista, että varstaterät ovat hyvässä käyttökunnossa. Vaihda kuluneet tai vahingoittuneet terät.
- Tarkasta koneen käyttöalue ja poista siltä kaikki esineet, joihin kone voi osua.
- Tarkista ajoyksikön toimittajalta tai valmistajalta, että ajoyksikkö soveltuu käytettäväksi tämän painoisen lisälaitteen kanssa.
- Ajoyksikössä on oltava oikea akseliväli ja raideväli sekä varusteina turvakaari ja turvavyö, jotta mäkisessä maastossa ajo on turvallista. Normaali ajonopeus on 10 km/h, mutta se vaihtelee maaston sekä kerättävien roskien mukaan. Enimmäisajonopeus on 24 km/h, ja mäkisessä maastossa on ajettava sitä pienemmällä nopeudella. Lisätietoja ajoyksikön turvallisesta käytöstä saa tarvittaessa ajoyksikön *käyttöoppaasta* tai ajoyksikön huoltoliikkeestä.

- Hinausajoyksikön jarruilla on voitava pysäyttää kone sen ollessa täynnä ja suositellulla enimmäisnopeudella ajettaessa.
- Koneen voimanulosotto edellyttää ajoyksikköä, jonka käyttönopeus on 540 kierr./min ja lähtöteho 32 hv tai suurempi. Älä ylitä 540 rpm:n nopeutta.
- Jos koneella ajetaan julkisilla teillä, sen on täytettävä paikalliset tieliikennevaatimukset. Hitaan ajoneuvon varoituskilpisarja kuuluu sarjaan. Vilkut ja jarrut eivät kuulu sarjaan, mutta niitä voidaan edellyttää joillakin alueilla.

Hydraulinesteen laatuvaatimukset

Säiliöön on lisätty tehtaalla noin 38 litraa korkealaatuista hydraulinestettä. Tarkista hydraulinesteen taso ennen moottorin ensimmäistä käynnistystä ja sen jälkeen päivittäin. Katso kohta Hydraulinesteen tarkistus (sivu 10).

Suositettu neste: Toro PX Extended Life Hydraulic Fluid, saatavana 19 litran astioissa tai 208 litran tynnyreissä.

Huomaa: Kun koneessa käytetään suosituksen mukaista nestettä, nesteen ja suodattimien vaihtovälit pitenevät. Katso kohta Hydraulinesteen ja -suodattimen vaihto (sivu 17).

Vaihtoehtoiset nesteet: Jos Toro PX Extended Life Hydraulic Fluid -nestettä ei ole saatavana, voidaan käyttää muita tavallisia öljypohjaisia hydraulinesteitä, jotka täyttävät kaikki jäljempänä luetellut vaatimukset (ominaisuudet ja standardit). Älä käytä synteettistä nestettä. Pyydä voiteluaineiden jälleenmyyjältä neuvoja sopivan tuotteen valitsemiseen.

Huomaa: Toro ei vastaa vääränlaisten nesteiden käytöstä aiheutuneista vaurioista, joten käytä vain sellaisten tunnettujen valmistajien tuotteita, joiden luokituksiin voi luottaa.

Kulumista estävä hydraulineste, jolla on korkea viskositeetti-indeksi / alhainen jähmepiste, ISO VG 46

Ominaisuudet:

Viskositeetti, ASTM D445	cSt / 40 °C 44–48
Viskositeetti-indeksi, ASTM D2270	140 tai korkeampi
Jähmepiste, ASTM D97	-37 °C – -45 °C
Standardit:	Eaton Vickers 694 (I-286-S, M-2950-S/35VQ25 tai M-2952-S)

Huomaa: Monet hydraulinesteet ovat lähes värittömiä, mikä vaikeuttaa vuotojen toteamista. Hydraulinesteelle tarkoitettua punaista värilisäainetta on saatavana 20 ml:n pulloissa. Yksi pullo riittää 15–22 litralle hydraulinestettä. Tilaa valtuutetulta Toro-jälleenmyyjältäsi (osanro 44-2500).

Hydraulinesteen tarkistus

1. Käytä konetta, jotta neste on lämmintä, pysäköi kone tasaiselle alustalle ja sammuta moottori.
2. Katso nestetaso tarkastuslasista (Kuva 4). Jos neste ulottuu tarkastuslasin keskikohtaan, nestettä on riittävästi.

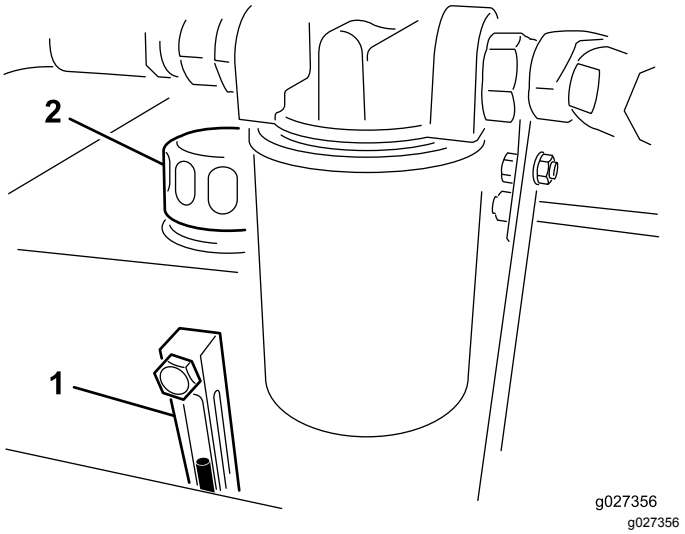

Kuva 4

1. Tarkastuslasi
2. Hydraulinestesäiliön korkki

3. Jos nesteen pinta on lasin keskikohdan alapuolella, avaa hydraulinestesäiliön korkki ja lisää säiliöön varovasti sopivaa hydraulinestettä, kunnes pinta nousee lasin keskikohtaan (maksimi). Katso kohta Hydraulinesteen ja -suodattimen vaihto (sivu 17).

   Tärkeää: **Älä täytä liikaa. Jos tarkastuslasin maksimitäyttöviiva ylittyy, ylimääräinen neste on poistettava. Katso kohta Hydraulinesteen vaihto (sivu 17).**

   Tärkeää: **Puhdista hydraulinesteastioiden kannet ennen avaamista, jotta hydraulijärjestelmään ei joutuisi likaa. Tarkista, että kaatonokka ja suppilo ovat puhtaat.**
4. Laita säiliön korkki paikalleen.

Rengaspaineen tarkistus

Renkaiden rengaspaineen on oltava 1,24 bar.

Tärkeää: **Pidä renkaiden paineet yhtä suurina, jotta kone toimii oikein.** ***Älä käytä renkaissa liian vähän ilmaa.***

Pyöränmuttereiden kireyden tarkistus

Huoltoväli: 2 ensimmäisen käyttötunnin jälkeen

10 ensimmäisen käyttötunnin jälkeen

200 käyttötunnin välein

⚠ VAARA

Mikäli pyöränmuttereiden kiristysvoimaa ei pidetä oikeana, renkaaseen voi tulla vika tai se voi irrota, mikä voi aiheuttaa tapaturman.

Koneen kytkentä ajoyksikköön

1. Pysäköi kone tasaiselle alustalle.
2. Asenna tunkki runkotappiin ja kiinnitä se sokalla (Kuva 5).

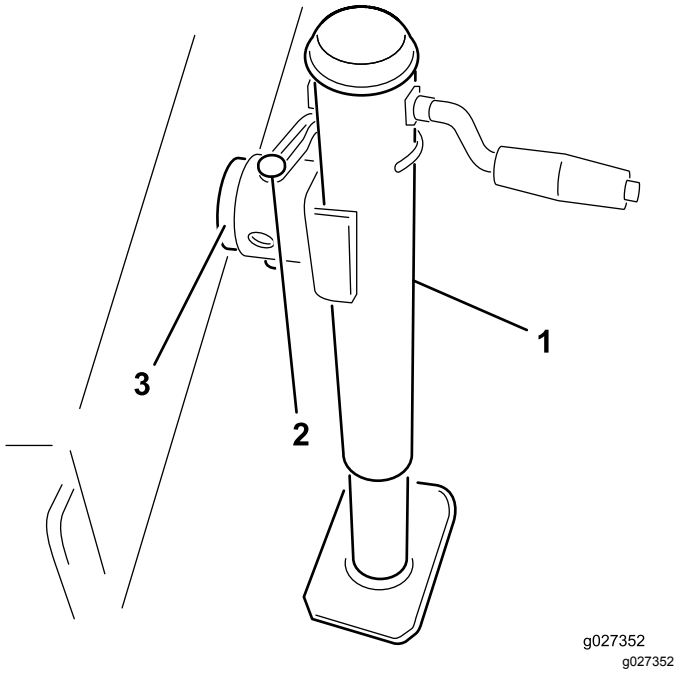

Kuva 5

1. Tunkki
2. Tappi
3. Runkotappi

3. Säädä tunkin korkeutta, kunnes koneen runko on maanpinnan suuntainen.
4. Peruuta ajoyksikkö koneen luokse.
5. Säädä koneen vetokoukun haarukka samalle tasolle ajoyksikön vetokytkimen kanssa seuraavasti:
   A. Irrota pultit ja lukkomutterit, joilla vetokoukun haarukka (Kuva 6) on kiinnitetty koneen runkoon.

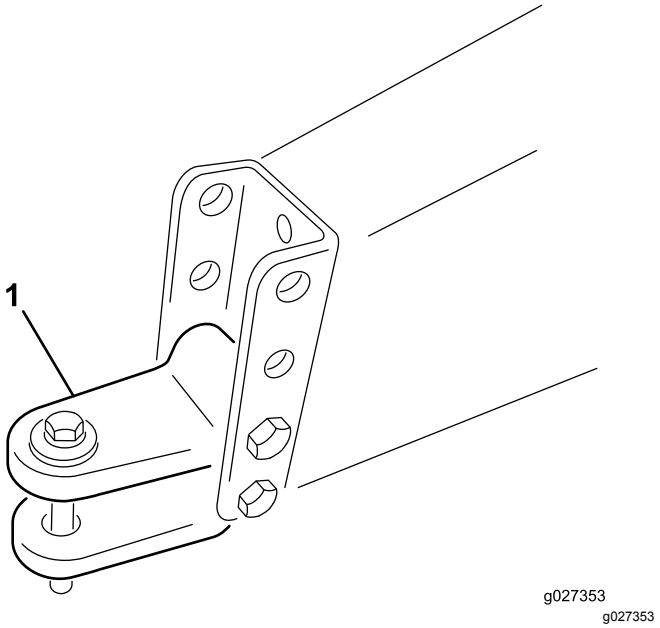

Kuva 6

1. Vetokoukun haarukka

   B. Nosta tai laske vetokoukun haarukkaa siten, että se on suunnilleen samalla tasolla kuin ajoyksikön vetokytkin.
   C. Kiinnitä se aiemmin irrotetuilla pulteilla ja lukkomuttereilla.
6. Kiinnitä ajoyksikön vetokytkin koneen vetokoukun haarukkaan hinaustapilla ja haarukalla.
7. Irrota tunkin tappi ja kierrä tunkki ylöspäin varastointiasentoon.

PTO-akselin asennus

1. Asenna PTO-akseli koneen siipipyörän tuloakseliin.
2. Asenna PTO-akseli ajoyksikön takaosan PTO-akseliin.
3. Liu'uta PTO-akselia eteenpäin mahdollisimman pitkälle.
4. Lukitse PTO-akseli painamalla tappia.

   Huomaa: Varmista PTO-akselin lukittuminen paikalleen liu'uttamalla sitä edestakaisin.
5. Kiinnitä suojuksen turvaketju ajoyksikköön (Kuva 7).

   Huomaa: Varmista, että ketju pysyy löysänä, kun käännät ajoyksikköä.

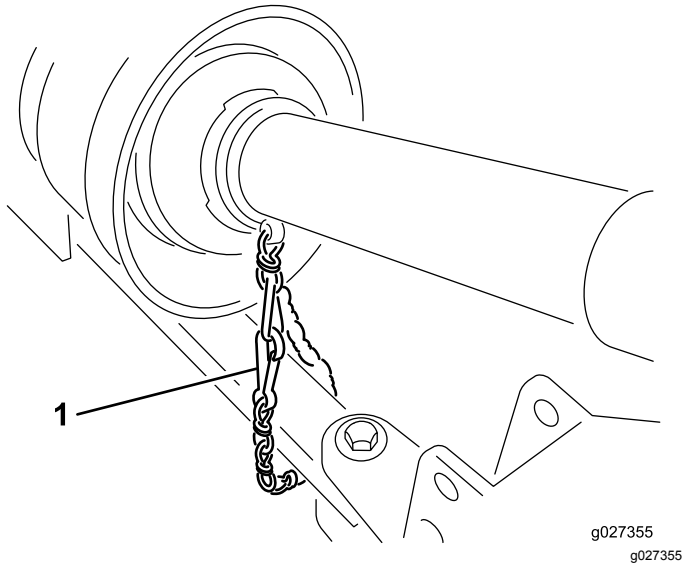

Kuva 7

1. Turvaketju

⚠ VAROITUS

Jos suojusten turvaketjuja ei ole kiinnitetty, suojukset voivat pyöriä käytön aikana ja aiheuttaa henkilövammoja.

Pidä kaikki PTO-suojukset paikoillaan ja kiinnitä suojusten ketju ajoyksikköön tai PTO-suojuksiin.

Käytön aikana

Turvallisuus käytön aikana

Yleinen turvallisuus

- Omistaja ja käyttäjä voivat estää loukkaantumisia tai omaisuusvahinkoja aiheuttavat tapaturmat ja ovat siksi vastuussa niistä.
- Pukeudu asianmukaisesti. Käytä silmäsuojaimia, tukevia liukastumisen estäviä kenkiä, pitkälahkeisia housuja ja kuulosuojaimia. Kiinnitä pitkät hiukset äläkä käytä löysiä vaatteita tai roikkuvia koruja.
- Koneen käyttö vaatii käyttäjän täyden huomion. Jos käyttäjän huomio keskittyy muualle, saattaa seurata henkilö- tai omaisuusvahinko.
- Älä käytä konetta väsyneenä, sairaana tai alkoholin tai huumausaineiden vaikutuksen alaisena.
- Älä kuljeta matkustajia koneessa ja pidä sivulliset ja lemmikit poissa koneen luota käytön aikana.
- Käytön aikana harja, kumitapit, varsta ja imuri voivat poimia ja singota ajoreitiltä roskia ja pieniä esineitä. Pidä sivulliset ja lemmikit poissa koneen luota käytön aikana.
- Vapauta voimanulosotto, sammuta ajoyksikön moottori, irrota virta-avain ja odota, kunnes kaikki liikkuvat osat ovat pysähtyneet aina ennen käyttäjän paikalta poistumista.
- Älä astu PTO-akselin yli päästäksesi koneen toiselle puolelle. Kävele koneen ympäri.
- Pysy takaluukkua avattaessa etäällä koneen takaosasta.
- Käytä konetta vain hyvän näkyvyyden vallitessa, jotta vältät kuopat ja muut piilevät vaarat.
- Pidä kädet ja jalat etäällä varstateristä.
- Katso taakse ja alas ennen peruuttamista ja varmista, että reitti on vapaa.
- Pysäytä kone, sammuta moottori, odota, että kaikki liikkuvat osat ovat pysähtyneet, ja tarkasta kone, jos kone osuu esteeseen tai tärisee epätavallisesti. Suorita tarvittavat korjaukset ennen käytön jatkamista.
- Pidä ajoyksikön rengaspaineet oikealla tasolla.
- Noudata kaikkia yleisillä teillä ja maanteillä tapahtuvia laitekuljetuksia koskevia säädöksiä. Varmista, että kaikki vaaditut heijastimet ja valot ovat kunnossa ja puhtaita sekä näkyvissä ohittavalle ja vastaantulevalle liikenteelle.
- Alenna nopeutta kuoppaisilla teillä ja alustoilla.
- Kaikkien PTO-akselin teräsosien (putkien, laakereiden, liitosten jne.) purkamisen tai korjauksen osalta on suositeltavaa ottaa yhteys valtuutettuun Toro-jälleenmyyjään. Jotkin osat saattavat vaurioitua irrotuksen, korjauksen ja uudelleenasennuksen yhteydessä, jos tehtävää ei anneta koulutetulle teknikolle, jolla on käytössään erikoistyökalut.
- PTO-akselia ei saa käyttää ilman mukana toimitettuja suojuksia.

Turvallisuus tyhjennettäessä

- Takaluukun liikuttaminen ja roskien tyhjennys voi aiheuttaa vakavia henkilövahinkoja. Pysy kaukana koneesta, kun sitä peruutetaan tai tyhjennetään.
- Sivulliset on pidettävä turvallisen etäisyyden päässä koneesta roskien tyhjennyksen ja takaluukun avaamisen tai sulkemisen aikana.
- Joissain harvinaisissa olosuhteissa märkä, kokoonpuristunut leikkuujäte voi kehittää lämpöä. Tyhjennä kone aina ennen sen varastointia.
- Sähköiskuvaaran takia koneen saa tyhjentää vain alueella, jolla ei ole ilmajohtoja tai muita esteitä.
- **Älä** tyhjennä konetta rinteessä. Tyhjennä se aina tasaisella alustalla.

Turvallisuus rinteissä

- Ajoyksikön tekniset tiedot on tarkistettava, jotta sen rinneominaisuuksia ei ylitetä.
- Rinteissä on huomattava koneen hallinnan menettämisen ja kaatumisen vaara. Tällaiset onnettomuudet voivat aiheuttaa vakavan tapaturman tai kuoleman. Käyttäjä on vastuussa turvallisesta käytöstä rinteissä. Koneen käyttö rinteissä edellyttää erityistä huolellisuutta.
- Käyttäjän on arvioitava käyttöpaikan olosuhteet ja tarkastettava käyttöpaikka ja määritettävä niiden perusteella, onko rinne turvallinen koneen käyttöön. Tämä tarkastus on tehtävä huolellisesti ja harkiten.
- Tutustu seuraaviin ohjeisiin koneen käytöstä rinteissä ja määritä käyttöolosuhteiden perusteella, voidaanko konetta käyttää kyseisellä paikalla ja vallitsevissa olosuhteissa. Maaston muutokset voivat vaikuttaa koneen käyttöön rinteissä.
- Vältä koneen käynnistämistä, pysäyttämistä tai kääntämistä rinteissä. Vältä nopeuden tai suunnan äkillistä muuttamista. Käänny hitaasti ja vähän kerrallaan.
- Älä käytä konetta olosuhteissa, joissa pito, ohjaus tai vakaus on kyseenalainen.
- Poista tai merkitse esteet, kuten ojat, kuopat, urat, töyssyt, kivet tai muut piilevät vaarat. Korkea ruoho voi peittää esteet. Maaston epätasaisuudet voivat kaataa koneen.
- Huomaa, että koneen käyttö märässä ruohossa, poikittain rinteissä tai alamäessä saattaa johtaa koneen pidon menettämiseen. Pidon menetys vetopyörissä saattaa aiheuttaa luisumisen ja jarrujen ja ohjauksen hallinnan menetyksen.
- Käytä konetta erityisen varovasti pudotusten, ojien, vallien, vesiesteiden tai muiden vaarojen lähellä. Kone voi kaatua yllättäen, jos pyörä menee reunan yli tai jos reuna sortuu. Määritä suoja-alue koneen ja mahdollisen vaaran välille.

Ajoyksikön hydraulijärjestelmän käyttö

Koneen kaikkia hydraulisia toimintoja ohjataan hydrauliventtiilillä, joka sijaitsee koneen etuosassa. Voimanulosoton on oltava kytkettynä, kun konetta käytetään. Siten koneen läpi kulkeva nestevirta on jatkuvaa.

Tärkeää: **Älä siirrä hydraulivipua nopeasti yläasennosta ala-asentoon tai päinvastoin. Hydraulimoottorin pakottaminen päinvastaisiin asentoihin nopeasti vahingoittaa sitä erittäin todennäköisesti. Jos jokin koneen osa tukkeutuu tai aine ei virtaa, kytke kone kokonaan pois päältä ja poista tukkeutuma käsin.**

Huomaa: Jos haluat säätää hydrauliohjauskonsolin mukavammaksi käyttää, löysää rungossa ohjainten takana olevaa vipua, säädä ohjainkonsolin etu- tai takaosaa ja kiristä vipu.

Laitteen käyttö

1. Käynnistä ajoyksikkö ja anna sen käydä alhaisella kierrosluvulla.
2. Kytke voimanulosotto moottorin käydessä hitaasti.
3. Lisää PTO:n kierrosnopeus 540 rpm:n nopeuteen.

   ⚠ VAROITUS

   Sammuta ajoyksikön moottori, irrota virta-avain ja odota, että kaikki liikkuvat osat ovat pysähtyneet, ennen kuin tarkistat nestevuodot, irtonaiset osat tai muut viat.
4. Tutki alue ja määritä paras työskentelysuunta ennen käsittelyn aloittamista.
5. Aja ajoyksikköä eteenpäin ja hinaa kone puhdistettavalle alueelle.

   Huomaa: Suoran linjan säilyttäminen on helpompaa, jos etumaastosta määritetään kiintopiste.

   Pyri aina käsittelemään mahdollisimman pitkä, yhtäjaksoinen alue kerrallaan, ja aja vastakkaiseen suuntaan palatessasi osittain edellisen kaistan päältä.

Käytön jälkeen

Turvallisuus käytön jälkeen

Yleinen turvallisuus

- Pidä kaikki koneen osat hyvässä kunnossa ja kaikki kiinnitykset tiukalla.
- Vaihda kaikki kuluneet, vaurioituneet tai puuttuvat tarrat.
- Tyhjennä kone, pysäköi se tasaiselle pinnalle ja kiilaa pyörät ennen koneen irrottamista ajoyksiköstä.

Koneen irrotus ajoyksiköstä

1. Pysäytä ajoyksikkö tasaiselle pinnalle.

2. Vapauta voimanulosotto (PTO) ja kytke seisontajarru.
3. Sammuta moottori ja irrota virta-avain virtalukosta.

⚠ VAROITUS

Odota, että moottori ja kaikki liikkuvat osat ovat pysähtyneet, ennen kuin poistut käyttäjän paikalta ajoyksiköstä.

4. Kiilaa pyörät.
5. Irrota tappi, jolla tunkki on kiinnitetty runkotappiin, ja käännä tunkki paikalleen alas.
6. Kiinnitä tunkki runkotappiin ja säädä tunkkia niin, että se tukee konetta.

⚠ VAARA

Kone on erittäin painava. Älä irrota konetta, jos et ole laskenut tunkkia alas.

Vetokoukun putoamiseen liittyy henkilövahingon vaara.

7. Irrota suojuksen turvaketjut ajoyksiköstä tai PTO-suojuksesta. Kiinnitä ketjun pään kiinnitys PTO-akselin siipipyörän puolelle, jotta PTO-akseli ei luistaisi erilleen.
8. Irrota PTO-akseli ajoyksikön ulostuloakselista.
9. Liu'uta PTO-akselia taaksepäin ja irrota se ajoyksiköstä.
10. Irrota hinaustappi ja haarukka.
11. Siirrä ajoyksikkö irti koneesta.

Koneen kuljetus

Koneen voi siirtää työalueelle millä tahansa ajoyksiköllä vetokoukun avulla. Konetta ei ole tarkoitettu hinattavaksi maanteillä.

- Leveitä nurmirenkaita ei ole suunniteltu maanteillä ajamiseen, ja niillä saa ajaa vain 24 km/h:n nopeudella. Yli 24 km/h:n nopeudella ajettaessa renkaat menettävät pitonsa, aiheuttavat haittaa käyttäjälle ja vahingoittavat konetta.
- Varmista, että leikkuupöytä on nostettu ja renkaat eivät kosketa maata kuljetuksen aikana. Varmista myös, että sylinterin lukitustanko (Kuva 8) on paikallaan, jotta nostosylinteri ei puristu kuljetuksen aikana.

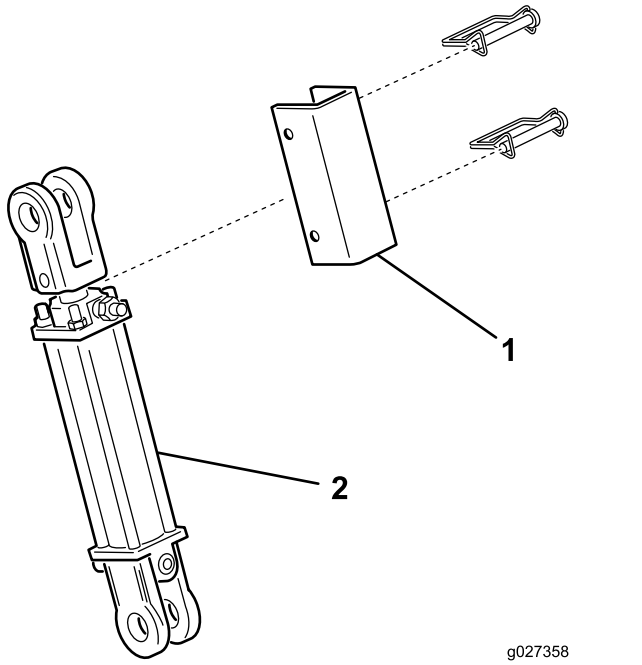

Kuva 8

1. Sylinterin lukitustanko
2. Nostosylinteri

- Huolehdi hinauksen yhteydessä riittävästä valaistuksesta ja jarrujen käytöstä. Käytä pidiketyyppistä hinaustappia ja turvaketjua.
- Tarkista, että renkaiden ilmanpaineet ovat asianmukaiset.

Kunnossapito

Kunnossapitotaulukko

Huoltoväli	Huoltotoimenpide
2 ensimmäisen käyttötunnin jälkeen	• Kiristä pyöränmutterit momenttiin 115–136 N·m.
10 ensimmäisen käyttötunnin jälkeen	• Kiristä pyöränmutterit momenttiin 115–136 N·m.
20 ensimmäisen käyttötunnin jälkeen	• Tarkasta/säädä siipipyörän hihnan kireys.
Aina ennen käyttöä tai päivittäin	• Rasvaa tuulettimen akselin laakerit. • Tarkista hydrauliletkut ja -putket. • Tarkasta/säädä siipipyörän hihnan kireys.
100 käyttötunnin välein	• Vetoakselin rasvaus
200 käyttötunnin välein	• Kiristä pyöränmutterit momenttiin 115–136 N·m.
800 käyttötunnin välein	• Jos et käytä suositeltua hydraulinestettä tai olet jossain vaiheessa lisännyt säiliöön vaihtoehtoista nestettä, vaihda hydraulineste ja suodatin.
1000 käyttötunnin välein	• Jos käytät suositeltua hydraulinestettä, vaihda hydraulisuodatin.
2000 käyttötunnin välein	• Jos käytät suositeltua hydraulinestettä, vaihda hydraulineste ja suodatin.

Turvallisuus huollon aikana

- Tee ennen koneen säätämistä, puhdistamista tai huoltamista ja ennen koneelta poistumista seuraavat toimenpiteet:
  - Pysäköi kone tasaiselle alustalle.
  - Vapauta voimanulosotto.
  - Varmista, että ajoyksikkö on vapaalla.
  - Kytke ajoyksikön seisontajarru.
  - Sammuta ajoyksikön moottori ja irrota virta-avain.
  - Odota, kunnes kaikki liikkuvat osat ovat pysähtyneet.
  - Anna koneen osien jäähtyä ennen huoltoa.
- Tee vain tässä käyttöoppaassa kuvattuja huoltotoimia. Jos kone vaatii suurehkoja korjauksia tai jos tarvitset apua, ota yhteys valtuutettuun Toro-jälleenmyyjään.
- Varmista koneen turvallinen käyttökunto tarkistamalla, että kiinnitystarvikkeet on kiristetty.
- Jos mahdollista, älä huolla konetta ajoyksikön moottorin ollessa käynnissä. Pysy etäällä liikkuvista osista.
- Älä tarkista tai säädä hihnan kireyttä ajoyksikön moottorin ollessa käynnissä.
- Vapauta paine varovasti osista, joihin on varastoitunut energiaa.
- Tue kone pölkyillä aina kun nostat sitä. Älä tue konetta hydraulijärjestelmän avulla.
- Varmista huolto- tai säätötöiden jälkeen, että kaikki suojukset on asennettu takaisin paikoilleen.

Koneen voitelu

Tuulettimen akselin laakereiden rasvaus

Huoltoväli: Aina ennen käyttöä tai päivittäin

1. Irrota moottorin suojus hihnapyörästön yläpuolelta (Kuva 12).
2. Rasvaa tuulettimen akselin laakereissa olevat nipat (Kuva 10) litiumpohjaisella yleisrasvalla nro 2.

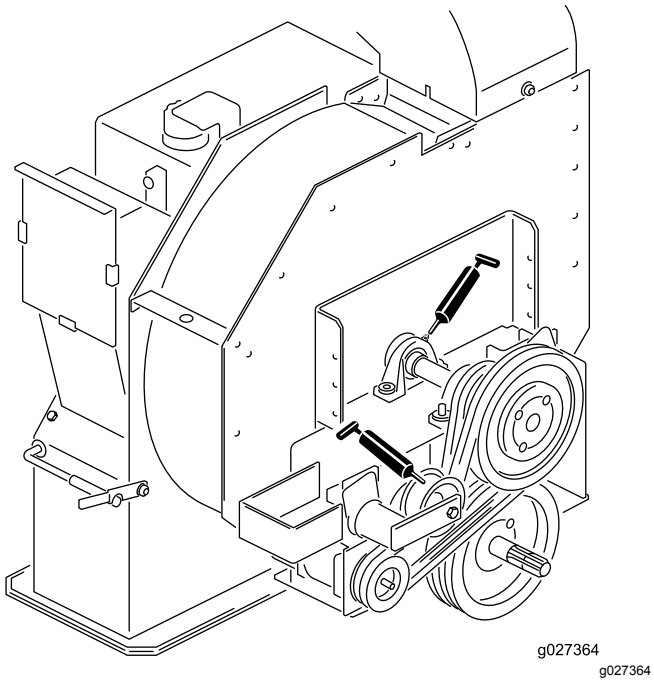

Kuva 9

Vetoakselin rasvaus

Huoltoväli: 100 käyttötunnin välein

Rasvaa kaksi vetoakselin nippaa (Kuva 10) litiumpohjaisella yleisrasvalla nro 2.

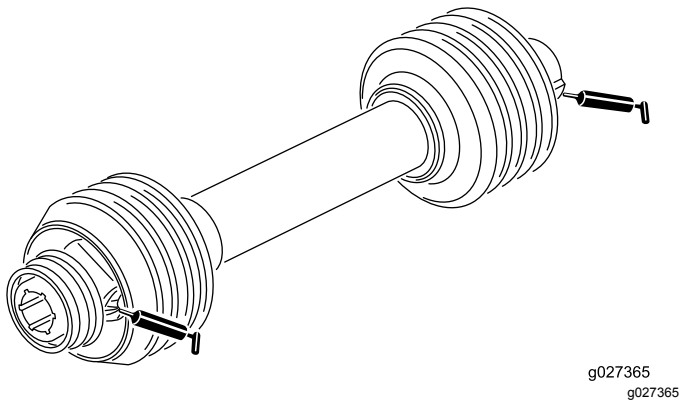

Kuva 10

Hydraulijärjestelmän turvallinen käyttö

- Jos nestettä pääsee ihon alle, hakeudu välittömästi lääkäriin. Lääkärin on poistettava neste kirurgisesti muutaman tunnin sisällä.
- Varmista, että kaikki hydrauliletkut ja -putket ovat hyvässä kunnossa ja että kaikki hydrauliliitokset ja -liittimet ovat tiukalla, ennen kuin lisäät hydraulijärjestelmän painetta.
- Pidä keho ja kädet kaukana vuotavista rei'istä ja suuttimista, joista suihkuaa korkeapaineista hydraulinestettä.
- Etsi hydraulinestevuotoja pahvin tai paperin avulla.
- Ennen kuin kytket hydraulijärjestelmän pois käytöstä tai huollat sitä, poista järjestelmästä paine laskemalla lisälaite alas ja sammuttamalla moottori.
- Käytä vain Toro-alkuperäisvaraosia, jotta kone toimii turvallisesti ja parhaalla mahdollisella tavalla. Muiden valmistajien varaosat voivat osoittautua vaarallisiksi, ja niiden käyttö voi johtaa tuotteen takuun raukeamiseen.

Hydrauliletkujen ja -putkien tarkistus

Huoltoväli: Aina ennen käyttöä tai päivittäin

Tarkista, että hydrauliletkuissa ja putkissa ei ole vuotoja, kulumia, säävahinkoja tai kemiallisia vaurioita ja että letkut eivät ole kiertyneet tai kiinnitykset tai liitännät löystyneet. Suorita kaikki tarvittavat korjaukset ennen koneen käyttöä.

⚠ VAARA

Paineella suihkuava hydraulineste voi läpäistä ihon ja aiheuttaa vammoja.

- **Varmista, että kaikki hydrauliletkut ja -putket ovat hyvässä kunnossa ja että kaikki hydrauliputkien liittimet ovat tiukalla, ennen kuin lisäät järjestelmän painetta.**
- **Pidä keho ja kädet kaukana vuotavista rei'istä ja suuttimista, joista suihkuaa korkeapaineista hydraulinestettä.**
- **Etsi hydraulinestevuotoja pahvin tai paperin avulla.**
- **Poista paine varovasti hydraulijärjestelmästä, ennen kuin huollat järjestelmää.**
- **Jos nestettä pääsee ihon alle, hakeudu välittömästi lääkäriin.**

Hydraulinesteen ja -suodattimen vaihto

Huoltoväli: 1000 käyttötunnin välein—**Jos käytät suositeltua hydraulinestettä,** vaihda hydraulisuodatin.

2000 käyttötunnin välein—**Jos käytät suositeltua hydraulinestettä,** vaihda hydraulineste ja suodatin.

800 käyttötunnin välein—**Jos et käytä suositeltua hydraulinestettä tai olet jossain vaiheessa lisännyt säiliöön vaihtoehtoista nestettä,** vaihda hydraulineste ja suodatin.

Hydraulinesteen vaihto

Tärkeää: **Jos neste saastuu, ota yhteys valtuutettuun Toro-jälleenmyyjään. Saastunut neste näyttää maitomaiselta tai mustalta puhtaaseen nesteeseen verrattuna.**

1. Sammuta moottori.
2. Irrota pieni hydrauliletku (kotelon tyhjennys) säiliön pohjasta ja anna hydraulinesteen valua tyhjennysastiaan.

   Huomaa: Kun hydrauliöljyä ei enää valu, asenna letku paikalleen ja kiristä.
3. Lisää säiliöön noin 38 litraa hydraulinestettä. Katso Hydraulinesteen tarkistus (sivu 10).

   Tärkeää: **Käytä vain ohjeissa mainittuja hydraulinesteitä. Muut nesteet voivat vahingoittaa järjestelmää.**

   Älä lisää nestettä, jos se on kylmää, jotta säiliö ei tule liian täyteen. Älä täytä liian täyteen.
4. Laita säiliön korkki paikalleen.
5. Käynnistä ajoyksikön moottori ja käytä kaikkia hydraulisia laitteita, jotta hydraulineste leviää koko järjestelmään. Tarkista, ettei vuotoja esiinny.
6. Sammuta moottori
7. Kun neste on lämmintä, katso tarkastuslasiin.

   Huomaa: Jos hydraulinesteen taso on matalalla, lisää nestettä riittävästi, jotta pinta nousee tarkastuslasin keskikohtaan (maksimi).

Hydraulisuodattimen vaihto

Hydraulijärjestelmässä on käytettävä ainoastaan Toron vaihtosuodatinta (osanro 54-0110).

Tärkeää: **Muiden suodattimien käyttö saattaa mitätöidä joidenkin osien takuun.**

1. Sammuta ajoyksikön moottori ja irrota virta-avain virtalukosta.
2. Puhdista suodattimen kiinnitysalueen ympäristö.
3. Aseta tyhjennysastia suodattimen alle ja irrota suodatin (Kuva 11).

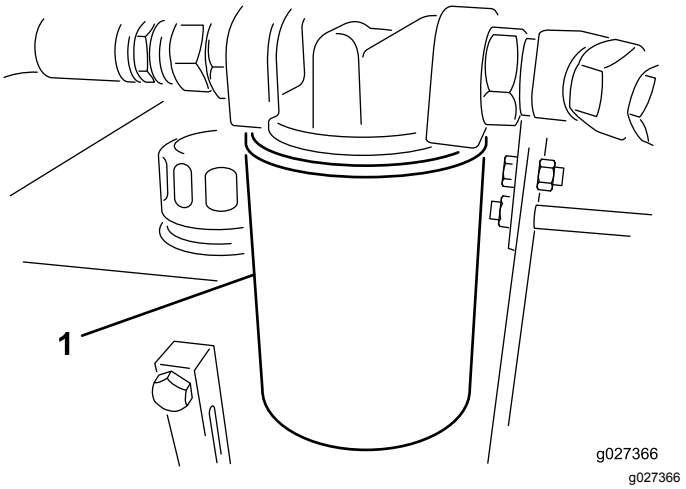

Kuva 11

1. Hydraulisuodatin

4. Voitele uuden suodattimen tiiviste ja täytä suodatin hydraulinesteellä.
5. Tarkista, että suodattimen asennuskohta on puhdas.
6. Kierrä suodatinta, kunnes tiiviste koskettaa kiinnityslevyä, ja kiristä sitten suodatin kääntämällä puoli kierrosta.
7. Käynnistä ajoyksikön moottori ja käytä hydrauliohjaimia, jotta kaikki ilma purkautuu järjestelmästä.
8. Sammuta moottori ja tarkista nesteen määrä sekä mahdolliset vuodot.

Siipipyörän hihnan säätö

Huoltoväli: 20 ensimmäisen käyttötunnin jälkeen

Aina ennen käyttöä tai päivittäin

Varmista, että hihna on oikeassa kireydessä. Näin varmistat koneen toiminnan ja estät turhan kulumisen.

1. Löysää pultit ja mutterit, joilla moottorin suojus on kiinnitetty siipipyörän koteloon (Kuva 12), ja irrota suojus.

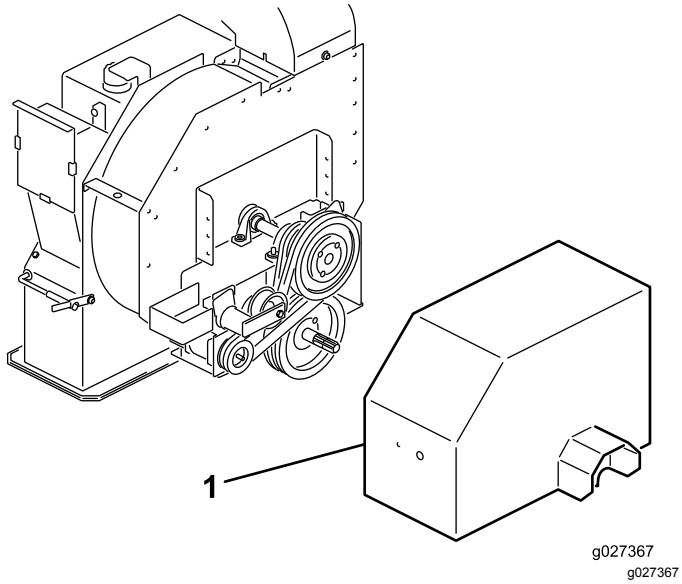

Kuva 12

1. Moottorin suojus

Huomaa: Vetoakselia ei tarvitse irrottaa hihnan säätämistä varten.

2. Löysää rungon takapuolella oleva pultti, jolla hihnankiristin on kiinnitetty runkoon (Kuva 12).
3. Vapauta hihnan jännitys irrottamalla pultti ja mutteri, joilla hihnankiristimen ohjain on kiinnitetty moottorin pitimeen (Kuva 13).

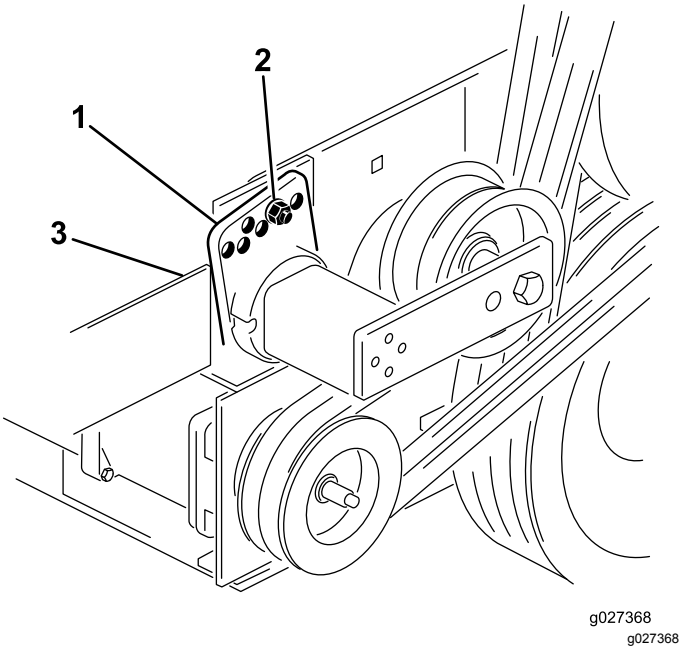

Kuva 13

1. Hihnankiristimen ohjain
2. Pultti ja mutteri
3. Pultti (rungon takapuoli)

---

4. Käännä hihnankiristintä suurella kiintoavaimella myötäpäivään, kunnes tarra on hihnankiristimen putken numeron 15° kohdalla.

Tärkeää: **Kohdista kiristin niin lähelle numeroa 15° kuin mahdollista ilman, että kiristin alittaa sen.**

Jos kiristintä käännetään liian pitkälle numeron 15° yli, hihna voi kiristyä liikaa. Jos sitä käännetään numeron 15° alle, hihna jää liian löysälle. Molemmat tilanteet voivat vaurioittaa konetta.

5. Aseta pultti kohdistettuihin ohjainreikiin ja kiinnitä se mutterilla.

Tärkeää: **Jos reiät eivät ole täysin kohdakkain, käännä ohjainta ylempään reikään, kunnes reiät ovat kohdakkain.**

6. Lukitse hihnankiristin kiristämällä rungon takapuolella oleva pultti.
7. Asenna moottorin suojus siipipyörän koteloon aiemmin irrotetuilla pulteilla ja muttereilla.

Varastointi

1. Puhdista kone huolellisesti. Siipipyörän kotelossa ei saa olla likaa, lehtiä tai roskia.
2. Tarkista rengaspaine. Katso kohta Rengaspaineen tarkistus (sivu 10).
3. Kiristä kaikki kiinnikkeet tarvittaessa.
4. Rasvaa tai öljyä kaikki rasvanipat ja nivelet. Pyyhi pois ylimääräinen voiteluaine.
5. Levitä ohut kerros rasvaa PTO-akselin uriin.
6. Hio varovasti ja maalaa korjausmaalilla maalipinnat, jotka ovat naarmuuntuneet, lohkeilleet tai ruostuneet. Korjaa kaikki metallirungossa olevat kolhut.

Huomautuksia:

ETA:n/Ison-Britannian tietosuojailmoitus

Tapa, jolla Toro käyttää asiakkaiden henkilötietoja

Toro Company (”Toro”) huolehtii asiakkaiden tietosuojasta. Tuotteiden ostamisen yhteydessä Toro voi kerätä joitain asiakasta koskevia henkilötietoja joko suoraan asiakkaalta tai paikalliselta Toro-yhtiöltä tai jälleenmyyjältä. Toro käyttää näitä tietoja sopimusvelvoitteiden täyttämiseen, kuten asiakkaan takuun rekisteröimiseen, takuuvaatimusten käsittelyyn tai yhteydenottoihin mahdollisissa tuotteiden takaisinvetokampanjoissa, sekä oikeutettuihin liiketoimintaan liittyviin tarkoituksiin, kuten asiakastyytyväisyyden arviointiin, tuotteiden parantamiseen tai asiakkaita mahdollisesti kiinnostavien tuotetietojen tarjoamiseen. Toro voi jakaa asiakkaiden tietoja tytär- ja sisaryhtiöilleen, jälleenmyyjilleen ja muille liiketoimintakumppaneille näiden tarkoitusten yhteydessä. Toro saattaa myös luovuttaa henkilötietoja lain niin edellyttäessä tai yhtiön myynnin, oston tai fuusion yhteydessä. Toro ei koskaan myy asiakkaiden henkilötietoja muille yhtiöille markkinointitarkoituksiin.

Asiakkaiden henkilötietojen säilytys

Toro säilyttää asiakkaiden henkilötietoja niin kauan kuin niitä tarvitaan edellä mainittuihin tarkoituksiin sekä lain vaatimusten mukaisesti. Lisätietoja sovellettavista säilytysajoista saa osoitteesta legal@toro.com.

Toron tietosuojaa koskeva vakuutus

Asiakkaan henkilötietoja voidaan käsitellä Yhdysvalloissa tai muissa maissa, joiden tietosuojalait eivät ole yhtä tiukat kuin asiakkaan asuinmaassa. Kun Toro siirtää asiakkaan tietoja tämän asuinmaan ulkopuolelle, tiedot suojataan ja niiden turvallisen käsittely varmistetaan lain edellyttämien toimenpiteiden avulla.

Pääsy ja korjaus

Asiakkaalla voi olla oikeus korjata tai tarkistaa henkilötietojaan tai vastustaa tai rajoittaa tietojen käsittelyä. Tätä voi pyytää lähettämällä sähköpostia osoitteeseen legal@toro.com. Mahdollisissa tietojen käsittelyä koskevissa huolenaiheissa voi ottaa yhteyden suoraan Toroon. Euroopassa asuvilla on oikeus valittaa tietosuojaviranomaiselle.

Tietoa Kalifornian osavaltion antamasta varoituksesta (Kalifornian lakiesitys 65)

Mikä tämä varoitus on?

Myytävässä tuotteessa saattaa olla seuraava varoitusmerkki:

VAROITUS: Syöpävaarallisuuteen ja lisääntymiseen liittyvä haitta – www.p65Warnings.ca.gov.

Mikä on lakiesitys 65?

Lakiesitys 65 koskee kaikkia yrityksiä, jotka toimivat tai myyvät tuotteita Kaliforniassa tai valmistavat tuotteita, joita voidaan myydä Kaliforniassa tai tuoda Kaliforniaan. Se määrää, että Kalifornian kuvernööri ylläpitää ja julkaisee luettelon kemikaaleista, joiden tiedetään aiheuttavan syöpää, synnynnäisiä vikoja ja/tai muita lisääntymishäiriöitä. Vuosittain päivitettävä luettelo sisältää satoja kemikaaleja, joita monet jokapäiväisessä käytössä olevat tuotteet sisältävät. Lakiesityksen 65 tarkoituksena on tiedottaa yleisöä näille kemikaaleille altistumisesta.

Lakiesitys 65 ei kiellä näitä kemikaaleja sisältävien tuotteiden myyntiä, mutta se vaatii varoitusten esittämistä tuotteessa, tuotepakkauksessa tai tuoteasiakirjoissa. Lakiesityksen 65 mukainen varoitus ei tarkoita, että tuote rikkoisi tuoteturvallisuusvaatimuksia tai -standardeja. Itse asiassa Kalifornian hallitus on selventänyt, että lakiesityksen 65 mukainen varoitus ”ei ole sääntelyyn liittyvä päätös siitä, onko tuote turvallinen vai vaarallinen”. Monia näistä kemikaaleista on käytetty jokapäiväisessä käytössä olevissa tuotteissa vuosia ilman dokumentoitua haittaa. Lisätietoja on osoitteessa https://oag.ca.gov/prop65/faqs-view-all.

Lakiesityksen 65 mukainen varoitus tarkoittaa, että yritys on joko (1) arvioinut altistuksen ja tullut siihen tulokseen, että se ylittää ”ei-merkittävän riskitason” tai (2) on päättänyt antaa varoituksen perustuen tietoihinsa luettelossa olevan kemiallisen aineen olemassaolosta, mutta ei arvioi altistusta.

Sovelletaanko tätä lakia kaikkialla?

Lakiesityksen 65 mukaiset varoitukset vaaditaan vain Kalifornian lainsäädännössä. Varoituksia on esillä Kaliforniassa erilaisissa ympäristöissä, muun muassa ravintoloissa, päivittäistavarakaupoissa, hotelleissa, kouluissa ja sairaaloissa, sekä monenlaisissa tuotteissa. Lisäksi jotkin verkko- ja postimyyntiyritykset antavat lakiesityksen 65 mukaisia varoituksia verkkosivustoillaan tai myyntiluetteloissaan.

Miten Kalifornian varoitukset eroavat Yhdysvaltain liittovaltion rajoituksista?

Lakiesityksen 65 vaatimukset ovat usein tiukempia kuin Yhdysvaltain liittovaltion vaatimukset ja kansainväliset vaatimukset. Useat aineet edellyttävät lakiesityksen 65 mukaisen varoituksen, vaikka aineen pitoisuus on huomattavasti pienempi kuin liittovaltion rajoituksissa. Esimerkiksi lyijyä koskeva rajoitus lakiesityksen 65 mukaisen varoituksen puitteissa on 0,5 µg/vrk, mikä on selvästi liittovaltion ja kansainvälisiä vaatimuksia vähemmän.

Miksi kaikissa vastaavissa tuotteissa ei ole varoitusta?

- Kaliforniassa myytäviin tuotteisiin vaaditaan lakiesityksen 65 mukainen merkintä, vaikka sitä ei vaadita muualla myytäviin vastaaviin tuotteisiin.
- Lakiesitystä 65 koskevassa oikeudenkäynnissä voidaan päättää, että yritys voi joutua käyttämään tuotteissaan lakiesityksen 65 mukaisia varoituksia, mutta muihin vastaavia tuotteita valmistaviin yrityksiin ei välttämättä sovelleta kyseistä vaatimusta.
- Lakiesityksen 65 täytäntöönpano on epäjohdonmukaista.
- Yritys voi päättää olla antamatta varoituksia, koska se on tullut siihen tulokseen, ettei lakiesitys 65 edellytä sitä. Se, ettei tuotteessa ole varoitusta, ei tarkoita sitä, että tuotteella ei olisi samoja kemikaalipitoisuuksia.

Miksi tämä varoitus on Toro-tuotteissa?

Toro on päättänyt tarjota kuluttajille mahdollisimman paljon tietoa, jotta he voivat tehdä tietoon perustuvia päätöksiä ostamistaan ja käyttämistään tuotteista. Toro antaa varoituksia tietyissä tapauksissa, kun se tietää, että tuotteessa on yhtä tai useampaa luettelossa olevaa kemikaalia, mutta ei arvioi altistustasoa, koska kaikista luettelon kemikaaleista ei ole olemassa altistuksen raja-arvoja. Toro on varmuuden vuoksi päättänyt antaa lakiesityksen 65 mukaiset varoitukset, vaikka Toro-tuotteista saatu altistus voi olla vähäinen tai selvästi ”ei-merkittävällä riskitasolla”. Lisäksi jos Toro ei anna näitä varoituksia, Kalifornian osavaltio tai lakiesityksen 65 toimeenpanoa vaativat yksityiset tahot voivat haastaa Toron oikeuteen, mistä voi aiheutua huomattavia rangaistuksia.

Toron takuu

Kahden vuoden rajoitettu takuu

Ehdot ja takuunalaiset tuotteet

Toro Company ja sen sisaryhtiö Toro Warranty Company antavat yhteisen sopimuksensa mukaisesti tälle Toron kaupalliselle tuotteelle (”tuote”) kahden vuoden tai 1 500 käyttötunnin* (kumpi ensin saavutetaan) materiaali- ja valmistusvirhetakuun. Tämä takuu koskee kaikkia tuotteita ilmastajia lukuun ottamatta (katso näiden tuotteiden erillinen takuulauselma). Jos takuuehdot täyttyvät, korjaamme tuotteen veloituksetta. Tähän sisältyy vianmääritys, työ, osat ja kuljetus. Tämä takuu alkaa sinä päivämääränä, jolloin tuote toimitetaan alkuperäiselle ostajalle.
* Koskee tuotteita, joissa on tuntilaskuri.

Takuuhuollon ohjeet

Ostajan vastuulla on ilmoittaa heti tuotteen maahantuojalle tai valtuutetulle jälleenmyyjälle, jolta tuote on ostettu, kun hän uskoo tuotteessa olevan takuunalaisen vian. Maahantuojien ja jälleenmyyjien yhteystiedot sekä tiedot takuuseen liittyvistä oikeuksista ja vastuista ovat saatavana osoitteesta:

Toro Commercial Products Service Department
Toro Warranty Company
8111 Lyndale Avenue South
Bloomington, MN 55420-1196

+1-952-888–8801 tai +1-800-952-2740
Sähköpostiosoite: commercial.warranty@toro.com

Omistajan vastuut

Tuotteen omistajan vastuulla on huolehtia *käyttöoppaassa* esitetyistä huolloista ja säädöistä. Vaadittavien huoltojen ja säätöjen laiminlyönti voi johtaa takuuvaatimuksen hylkäämiseen.

Takuun ulkopuoliset kohteet ja viat

Kaikki takuuaikana ilmenevät tuoteviat ja häiriöt eivät ole valmistus- tai materiaalivirheitä. Tämä takuu ei kata seuraavia:

- Tuoteviat, jotka aiheutuvat muiden kuin Toron varaosien käytöstä tai ylimääräisten tai muutettujen ei-Toro-lisävarusteiden ja -tuotteiden asennuksesta ja käytöstä. Näiden valmistaja saattaa antaa erillisen takuun.
- Tuoteviat, jotka johtuvat suositeltujen huoltojen ja/tai säätöjen laiminlyönnistä. Jos Toro-tuotetta ei huolleta asianmukaisesti *käyttöoppaassa* olevien huolto-ohjeiden mukaisesti, takuu voidaan evätä.
- Tuoteviat, jotka johtuvat tuotteen liian rajusta, huolimattomasta tai piittaamattomasta käytöstä.
- Kuluvat osat, ellei niitä havaita viallisiksi. Tuotteen normaalissa käytössä kuluvia osia ovat esimerkiksi jarrupalat ja -päällysteet, kytkimen päällysteet, terät, kelat, rullat ja laakerit (suljetut tai rasvattavat), kiinteät terät, sytytystulpat, kääntöpyörät ja laakerit, renkaat, suodattimet, hihnat ja tietyt ruiskuttimen osat, kuten kalvot, suuttimet ja sulkuventtiilit jne.
- Ulkopuolisen tekijän aiheuttamat viat. Ulkopuolisina tekijöinä pidetään esimerkiksi säätä, varastointimenetelmiä, likaantumista sekä hyväksymättömien polttoaineiden, jäähdytysnesteiden, voiteluaineiden, lisäaineiden, lannoitteiden, veden tai kemikaalien yms. käyttöä.
- Soveltuvista vaatimuksesta poikkeavien polttoaineiden (esim. bensiinin, dieselin tai biodieselin) laatuun tai toimintaan liittyvät ongelmat.
- Normaali melu, tärinä, kuluminen ja heikentyminen.
- Normaali ”kuluminen” kattaa esimerkiksi istuinten vaurioitumisen kulumisen tai hankaamisen seurauksena, maalipintojen kulumisen, naarmuuntuneet tarrat tai ikkunat jne.

Osat

Vaadittavan huollon mukaisesti vaihdettavat osat kuuluvat takuun piiriin niiden määritettyyn vaihtoajankohtaan asti. Tämän takuun mukaisesti vaihdetuille osille annetaan takuu alkuperäisen tuotetakuun ajaksi, ja ne siirtyvät Toron omistukseen. Toro tekee lopullisen päätöksen siitä, korjataanko osa tai kokoonpano vai vaihdetaanko se. Toro voi käyttää takuukorjauksiin kunnostettuja osia.

Syväpurkaus- ja litium-ioniakun takuu:

Syväpurkaus- ja litium-ioniakun käyttöikänsä aikana tuottama kokonaiskilowattituntimäärä on rajallinen. Tapa, jolla akkua käytetään, ladataan ja huolletaan, voi joko pidentää tai lyhentää akun kokonaiskäyttöikää. Kun laitteen akkuja käytetään, niiden mahdollistama työmäärä latauskertojen välillä vähenee hitaasti, kunnes akut ovat kuluneet loppuun. Normaalissa käytössä loppuun kuluneiden akkujen vaihto on tuotteen omistajan vastuulla. Akkujen vaihto voi olla tarpeen tuotteen normaalin takuuajan sisällä omistajan kustannuksella. Huomautus: (Vain litium-ioniakku): litium-ioniakulla on vain osat kattava suhteutettu takuu kolmannesta vuodesta viidenteen vuoteen käyttöajan ja käytettyjen kilowattituntien perusteella. Lisätietoja on *käyttöoppaassa*.

Omistaja tekee huollot omalla kustannuksellaan

Moottorin viritys, voitelu, puhdistus ja kiillotus, suodattimien ja jäähdytysnesteen vaihto sekä suositeltujen huoltojen suorittaminen ovat esimerkkejä normaaleista huoltotoimista, jotka Toro-tuotteen omistajan on tehtävä omalla kustannuksellaan.

Yleiset ehdot

Tämä takuu oikeuttaa ainoastaan valtuutetun Toro-maahantuojan tai -jälleenmyyjän tekemään korjaukseen.

Toro Company ja Toro Warranty Company eivät ole vastuussa epäsuorista, satunnaisista tai välillisistä vahingoista, jotka liittyvät tämän takuun kattamiin Toro-tuotteisiin. Tällaisia vahinkoja voivat olla esimerkiksi korvaavan tuotteen tai huollon hankkimiseen liittyvät kustannukset kohtuullisten vikajaksojen aikana tai kustannukset, jotka aiheutuvat siitä, että tuote ei ole käytettävissä takuuhuollon aikana. Alla esitetty päästötakuu, jos se on sovellettavissa, on ainoa nimenomainen takuu. Kaikki hiljaiset takuut tuotteen sopivuudesta kauppatavaraksi tai tiettyyn tarkoitukseen ovat voimassa vain tämän nimenomaisen takuun ajan.

Joissakin osavaltioissa ei sallita satunnaisten tai välillisten vahinkojen poissulkemista tai hiljaisen takuun kestoon liittyviä rajoituksia, joten yllä mainitut poikkeukset ja rajoitukset eivät välttämättä koske kaikkia ostajia. Tämä takuu antaa ostajalle tiettyjä laillisia oikeuksia. Ostajalla voi olla myös muita oikeuksia, jotka vaihtelevat osavaltioittain.

Moottorin takuuta koskeva huomautus:

Tuotteen päästöjen rajoitusjärjestelmä saattaa kuulua erillisen takuun piiriin Yhdysvaltojen Environmental Protection Agencyn EPA:n ja/tai California Air Resources Boardin CARB:n vaatimusten mukaisesti. Yllä mainitut tuntirajoitukset eivät koske päästöjen rajoitusjärjestelmän takuuta. Lisätietoja on tuotteen mukana toimitetussa tai moottorin valmistajan oppaisiin sisältyvässä moottorin päästöjärjestelmän takuulauselmassa (Engine Emission Control Warranty Statement).

Muut maat kuin Yhdysvallat ja Kanada

Asiakkaat, jotka ovat ostaneet Yhdysvalloista tai Kanadasta maahantuotuja Toro-tuotteita, saavat maansa, maakuntansa tai osavaltionsa mukaiset takuuehdot Toro-jälleenmyyjältä. Jos Toro-jälleenmyyjä ei pysty jostain syystä toimittamaan takuuehtoja, on otettava yhteys Toro-maahantuojaan.



Count on it.