Form No. 3425-857 Rev C

TORO®

Count on it.

Gebruikershandleiding

Versa Vac

Modelnr.: 07053—Serienr.: 403360001 en hoger

Registreer uw product op www.Toro.com.
Vertaling van de oorspronkelijke tekst (NL)

CE

3425-857 C

Dit product voldoet aan alle relevante Europese richtlijnen. Zie voor details de aparte productspecifieke conformiteitsverklaring.

⚠ WAARSCHUWING

CALIFORNIË
Proposition 65 Waarschuwing

Gebruik van dit product kan leiden tot blootstelling aan chemische stoffen waarvan de Staat Californië weet dat ze kanker, geboorteafwijkingen en andere schade aan het voortplantingssysteem veroorzaken.

Inleiding

De Versa Vac dient samen met het combinatie- of vingerdek gebruikt te worden. De machine is bedoeld voor gebruik door professionele bestuurders en voor commerciële toepassingen. De machine is zo ontworpen dat ze in 1 werkgang op grote grasoppervlakken ontvilt, herstelt en vuil verwijdert.

Lees deze informatie zorgvuldig door, zodat u weet hoe u dit product op de juiste wijze moet gebruiken en onderhouden en om letsel en schade aan de machine te voorkomen. U bent verantwoordelijk voor het juiste en veilige gebruik van de machine.

Ga naar www.Toro.com voor documentatie over productveiligheid en bedieningsinstructies, informatie over accessoires, hulp bij het vinden van een dealer of om uw product te registreren.

Als u service, originele Toro onderdelen of aanvullende informatie nodig hebt, kunt u contact opnemen met een erkende servicedealer of met de klantenservice van Toro. U dient hierbij altijd het modelnummer en het serienummer van het product te vermelden. De locatie van het plaatje met het modelnummer en het serienummer van het product is aangegeven op Figuur 1. U kunt de nummers noteren in de ruimte hieronder.

Modelnr.: _____

Serienr.: _____

Er worden in deze handleiding een aantal mogelijke gevaren en een aantal veiligheidsberichten genoemd met de volgende veiligheidssymbolen (Figuur 1), die duiden op een gevaarlijke situatie die zwaar lichamelijk letsel of de dood tot gevolg kan hebben als u de veiligheidsvoorschriften niet in acht neemt.



g000502

Figuur 1
Veiligheidssymbool

Er worden in deze handleiding twee woorden gebruikt om uw aandacht op bijzondere informatie te vestigen. **Belangrijk** attendeert u op bijzondere technische informatie en **Opmerking** duidt algemene informatie aan die bijzondere aandacht verdient.

Inhoud

Veiligheid 3
Algemene veiligheid 3
Veiligheids- en instructiestickers 4
Montage 7
1 De machine aansluiten op de tractie-eenheid 8
2 De lengte van de aftakas aanpassen 8
3 De aftakas aansluiten 8
4 De machine smeren 9
Algemeen overzicht van de machine 9
Bedieningsorganen 9
Voor gebruik 10
Veiligheidsinstructies voorafgaand aan het werk 10
Specificaties hydraulische vloeistof 11
Hydraulische vloeistof controleren 11
Bandenspanning controleren 12
Torsie van wielmoeren controleren 12
De machine aansluiten op de tractie-eenheid 12
De aftakas aansluiten 13
Tijdens gebruik 13
Veiligheid tijdens het werk 13
De hydrauliek van de tractie-eenheid bedienen 15
Gebruik van de machine 15
Na gebruik 15
Veiligheid na het werk 15
De machine verwijderen van de tractie-eenheid 15
De machine transporteren 16
Onderhoud 17
Aanbevolen onderhoudsschema 17
Veiligheid bij onderhoud 17
Machine smeren 18
Veiligheid van het hydraulische systeem 18
Hydraulische slangen en leidingen controleren 19

© 2018—The Toro® Company

8111 Lyndale Avenue South
Bloomington, MN 55420

U kunt contact met ons opnemen op www.Toro.com.
Gedrukt in de VS

Alle rechten voorbehouden

Hydraulische vloeistof verversen en filter vervangen 19
Stalling 21

Veiligheid

Algemene veiligheid

Dit product kan handen of voeten afsnijden en voorwerpen uitwerpen. Volg altijd alle veiligheidsinstructies op om ernstig letsel te voorkomen.

Dit product gebruiken voor andere doeleinden dan het bedoelde gebruik kan gevaarlijk zijn voor u of voor omstanders.

- Lees deze *Gebruikershandleiding* en zorg ervoor dat u deze begrijpt voordat u de machine in gebruik neemt.
- Houd handen en voeten uit de buurt van de bewegende onderdelen van de machine.
- Geef uw volledige aandacht als u de machine gebruikt. Zorg ervoor dat u met niets anders bezig bent waardoor u kunt worden afgeleid, anders kan er letsel ontstaan of kan eigendom worden beschadigd.
- Gebruik de machine niet als er schermen of andere beveiligingsmiddelen ontbreken of als deze niet naar behoren werken.
- Blijf uit de buurt van afvoeropeningen. Houd omstanders en dieren op een veilige afstand van de machine.
- Laat geen kinderen, omstanders of huisdieren het werkgebied betreden. Laat kinderen nooit de machine bedienen.
- Zet altijd de motor van de tractie-eenheid af, verwijder het sleuteltje (indien aanwezig), wacht totdat alle bewegende onderdelen tot stilstand zijn gekomen en laat de machine afkoelen voordat u ze afstelt, schoonmaakt, stalt of er onderhoudswerkzaamheden aan verricht.

Onjuist gebruik of onderhoud van deze machine kan letsel tot gevolg hebben. Om het risico op letsel te verkleinen, dient u zich aan de volgende veiligheidsinstructies te houden en altijd op het veiligheidssymbool ⚠ te letten, dat betekent Voorzichtig, Waarschuwing of Gevaar – instructie voor persoonlijke veiligheid. Niet-naleving van deze instructies kan leiden tot lichamelijk of dodelijk letsel.

U vindt bijkomende veiligheidsinformatie op de betreffende plaatsen in deze handleiding.

Veiligheids- en instructiestickers

Veiligheidsstickers en veiligheidsinstructies zijn gemakkelijk zichtbaar voor de bestuurder en bevinden zich bij plaatsen waar gevaar kan ontstaan. Vervang alle beschadigde of ontbrekende stickers.

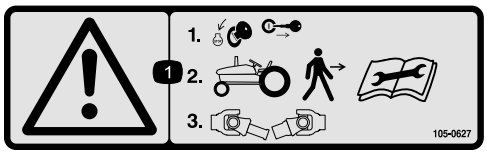

decal105-0627

105-0627

1. Waarschuwing - Schakel de motor uit en verwijder het contactsleuteltje voordat u van het trekvoertuig stapt; lees de instructies alvorens onderhoudswerkzaamheden uit te voeren, en koppel vervolgens de aftakas af.

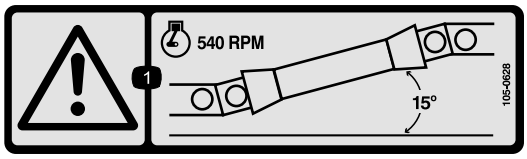

decal105-0628

105-0628

1. Waarschuwing - Het toerental van de motor mag niet hoger zijn dan 540 tpm en de hoek van de aftakas moet kleiner zijn dan 15 graden.

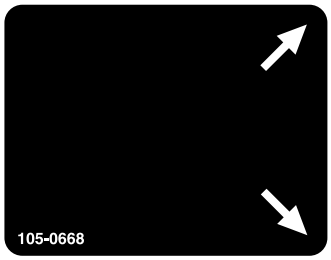

decal105-0668

105-0668

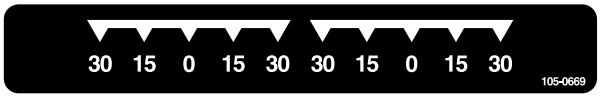

decal105-0669

105-0669

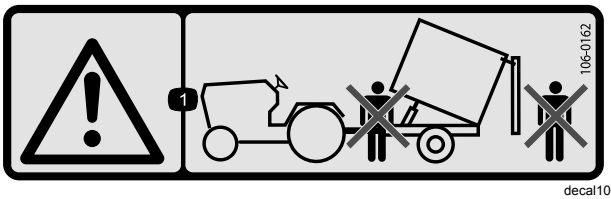

decal106-0162

106-0162

1. Waarschuwing - Ga niet voor of achter de aanhangwagen staan tijdens het leegstorten.

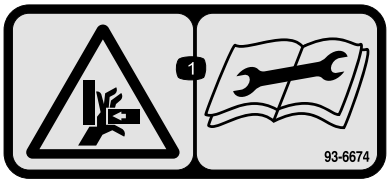

decal93-6674

93-6674

1. Pletgevaar, hand – lees de instructies alvorens service- of onderhoudswerkzaamheden uit te voeren.

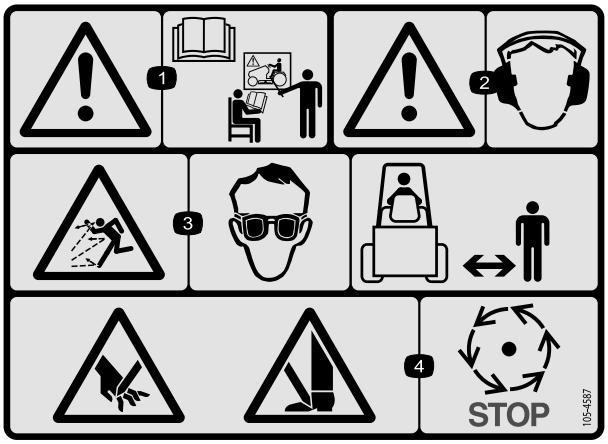

decal105-4587

105-4587

1. Waarschuwing – Lees de *Gebruikershandleiding* en zorg dat u opgeleid bent voor gebruik van de machine alvorens deze in gebruik te nemen.
2. Waarschuwing – Draag gehoorbescherming.
3. De machine kan voorwerpen uitwerpen – Draag oogbescherming; houd omstanders op een veilige afstand van de machine.
4. Handen of voeten kunnen worden gesneden – Wacht totdat alle bewegende delen tot stilstand zijn gekomen.

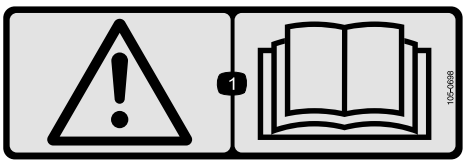

decal105-0698

105-0698

Aanbrengen over sticker 105-0707 voor CE-naleving

1. Waarschuwing – Lees de *Gebruikershandleiding*.

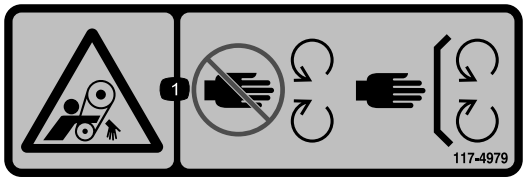

decal117-4979

117-4979

1. Risico om gegrepen te worden, riem – blijf op afstand van bewegende delen; zorg dat alle beschermende delen op hun plaats zijn.



decal106-0163

106-0163

1. Waarschuwing - Lees de *Gebruikershandleiding* en zorg dat u opgeleid bent voor gebruik van de machine alvorens deze in gebruik te nemen; de maximale lading is 612 kg op de aanhangwagen en 385 kg op de trekhaakkoppeling; rij de machine en de aanhangwagen niet bergaf, want dan kunt u de controle verliezen.
2. Knelgevaar, aanhangwagen – Het is niet toegestaan passagiers te vervoeren.
3. Waarschuwing - Rij niet sneller dan 24 km/u.
4. Gevaarlijke potentiële energie, aanhangwagen - Koppel de aanhangwagen niet los zonder eerst de krik neer te laten.

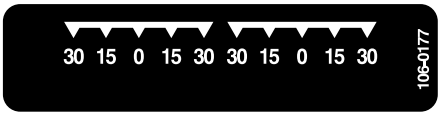

decal106-0177

106-0177



decal106-0178

106-0178



decal110-7506

110-7506

1. Waarschuwing – Lees de *Gebruikershandleiding* en zorg dat u opgeleid bent voor gebruik van de machine alvorens de klepel van het combinatiedek in gebruik te nemen.

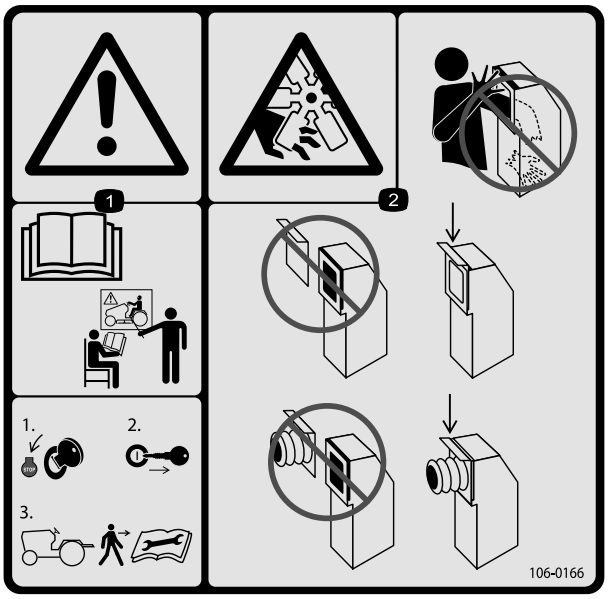

decal106-0166

106-0166

1. Waarschuwing - Lees de instructies en zorg dat u opgeleid bent voor gebruik van de machine alvorens deze in gebruik te nemen; schakel de motor uit en verwijder het contactsleuteltje voordat u het trekvoertuig verlaat; lees de *Gebruikershandleiding* voordat u onderhoudswerkzaamheden uitvoert.
2. Gevaar op snijwonden of verlies van hand, ventilator - Steek uw hand of arm niet in de zuigbuis; laat de slangdeur of slang te allen tijde op haar plaats zitten.

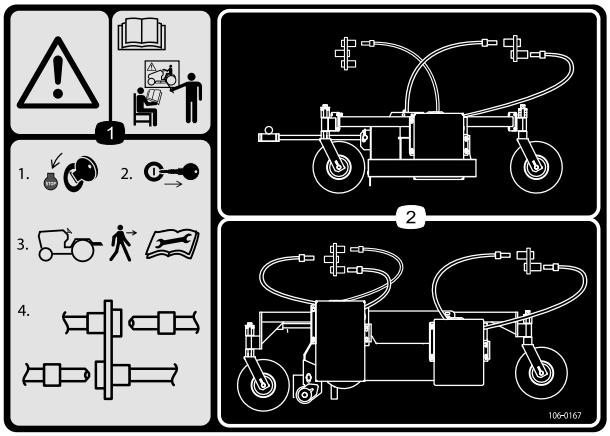

decal106-0167

106-0167

1. Waarschuwing - Lees de instructies en zorg dat u opgeleid bent voor gebruik van de machine alvorens deze in gebruik te nemen; 1) Schakel de motor uit; 2) Verwijder het contactsleuteltje voordat u het trekvoertuig verlaat; 3) Lees de *Gebruikershandleiding* voordat u onderhoudswerkzaamheden uitvoert; 4) Koppel de hydraulische slangen aan of af.
2. Geleiding en aansluitingen van hydraulische slangen.

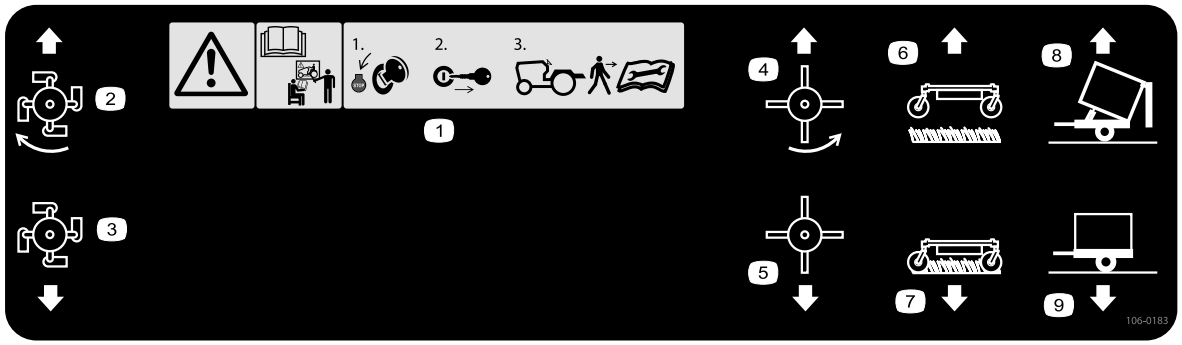

decal106-0183

106-0183

1. Waarschuwing - Lees de instructies en zorg dat u opgeleid bent voor gebruik van de machine alvorens deze in gebruik te nemen; 1) Schakel de motor uit en verwijder het contactsleuteltje voordat u het trekvoertuig verlaat; 2) Lees de *Gebruikershandleiding* voordat u onderhoudswerkzaamheden uitvoert.
2. Klepel aan
3. Klepel uit
4. Rubbervingers aan
5. Rubbervingers uit
6. Zuigeenheid omhoog
7. Zuigeenheid omlaag
8. Aanhangwagen leegstorten
9. Aanhangwagen rechtop



decal133-8061

133-8061

Montage

Losse onderdelen

Gebruik onderstaande lijst om te controleren of alle onderdelen zijn geleverd.

Procedure	Omschrijving	Hoeveel-heid	Gebruik
1	Krik	1	De machine aansluiten op de tractie-eenheid.
2	Aftakas	1	De lengte van de aftakas aanpassen.
3	Geen onderdelen vereist	–	De aftakas aansluiten.
4	Geen onderdelen vereist	–	De machine smeren.

Instructiemateriaal en aanvullende onderdelen

Omschrijving	Hoeveel-heid	Gebruik
Hulpbedieningshendel	1	Monteer de bedieningshendel alleen als het combinatiedek is geïnstalleerd.
Gebruikershandleiding	1	Lezen voordat de machine in gebruik wordt genomen.
Conformiteitsverklaring	1	Gebruik om te voldoen aan EU-voorschriften.

⚠ VOORZICHTIG

Zonder de juiste bandenballast kan de tractie-eenheid onstabiel worden en lichamelijk letsel veroorzaken.

Zorg dat de voorzijde van de tractie-eenheid over de juiste hoeveelheid ballast beschikt; raadpleeg de *gebruikershandleiding* van de tractie-eenheid om na te gaan wat de juiste ballast is.

1

De machine aansluiten op de tractie-eenheid

Benodigde onderdelen voor deze stap:

1	Krik

Procedure

Zie De machine aansluiten op de tractie-eenheid (bladz. 12).

2

De lengte van de aftakas aanpassen

Benodigde onderdelen voor deze stap:

1	Aftakas

Procedure

De machine wordt geleverd inclusief een lange aftakas om comptabiliteit met grotere aftakasvariaties te verzekeren. Voor de meeste tractie-eenheden is deze as te lang. Als de as te lang is, moet u deze inkorten op de juiste lengte om schade te voorkomen.

1. Meet de afstand tussen de borggroef van de aftakas van de tractie-eenheid en de borggroef van de ingaande as van de machinerotor.

   Opmerking: Noteer deze afstand.

2. Schuif de aftakas volledig in en meet de afstand tussen de borgpenflenzen.

   Opmerking: Noteer deze afstand.

3. In de kortste stand moeten de 2 helften van de aftakas nog minimaal 37 mm hebben om verder in te schuiven (Figuur 2).

   Opmerking: Als de afmeting in stap 1 niet minimaal 37 mm groter is dan de afmeting in stap 2, is de aftakas te lang; ga naar stap 4. Als er wel genoeg speling is om de aftakas te laten inschuiven, ga dan naar stap 9.

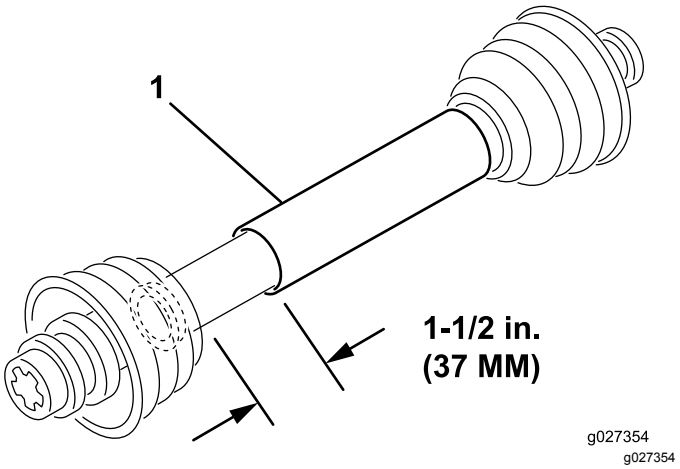

Figuur 2

1. Aftakas

4. Gebruik de volgende berekening om na te gaan hoeveel u de as moet inkorten om ervoor te zorgen dat deze aangekoppeld nog 37 mm speling heeft:

   A. Trek de afmeting die u genoteerd hebt in stap 2 af van de afmeting genoteerd in stap 1.

      Opmerking: Noteer deze afstand.

   B. Trek de uitkomst van stap A af van 37 mm.

      Opmerking: De aftakas moet met deze lengte worden ingekort.

5. Gebruik een metaalzaag om de beschermende delen en de stalen buizen met de gemeten lengte in te korten.

   Opmerking: Kort de beide helften van de aftakas in.

6. Verwijder bramen van zowel de binnen- als de buitenkant van de uiteinden van de stalen buizen.

7. Verwijder vuil van de buisdelen.

8. Smeer de stalen buizen rijkelijk in met vet.

9. Monteer de aftakas en bevestig deze aan de machine en de tractie-eenheid.

10. Meet de as. Als deze niet minimaal 37 mm is, herhaal dan de procedure.

3

De aftakas aansluiten

Geen onderdelen vereist

Procedure

Sluit de aftakas aan; zie De aftakas aansluiten (bladz. 13)

4

De machine smeren

Geen onderdelen vereist

Procedure

Smeer de machine; zie Machine smeren (bladz. 18)

Algemeen overzicht van de machine

Bedieningsorganen

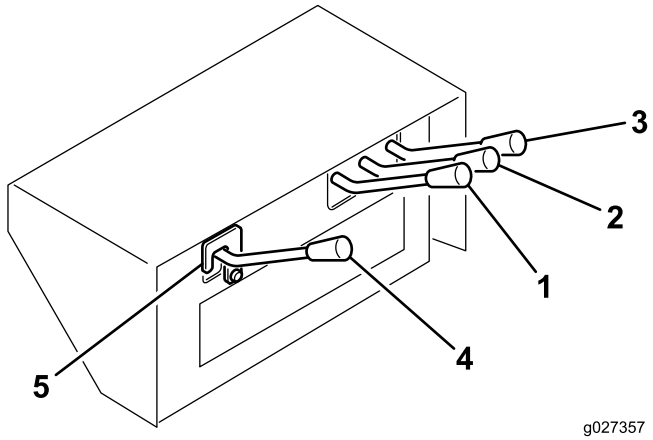

Figuur 3

1. Borstelbediening
2. Maaidekliftbediening
3. Liftbediening aanhangwagen
4. Hulpbediening
5. Veiligheidsvergrendeling

Liftbediening aanhangwagen

Dient om de laadbak leeg te storten (Figuur 3). Zet de hendel naar boven om de laadbak overeind te brengen en de deur te openen, en zet de hendel naar beneden om de laadbak neer te laten en de deur te sluiten.

Maaidekliftbediening

Dient om het hoofdmaaidek op en neer te bewegen (Figuur 3). Zet de hendel naar boven om het maaidek op te tillen; zet de hendel naar beneden om het maaidek neer te laten.

Borstelbediening

Dient om het dek met roterende vingers te bedienen (wordt afzonderlijk verkocht). Zet de hendel naar boven om het dek in te schakelen; zet de hendel naar beneden om het dek uit te schakelen (Figuur 3).

Hulpbediening

Dient om het combinatiedek te bedienen (wordt afzonderlijk verkocht). Zet de hendel naar boven om het dek in te schakelen; zet de hendel naar beneden om het dek uit te schakelen (Figuur 3).

Belangrijk: **De hulpbedieningshendel wordt afzonderlijk geleverd om te vermijden dat het ongebruikte hydraulische circuit per ongeluk wordt ingeschakeld. Monteer en beweeg de hulpbedieningshendel alleen als het combinatiedek gemonteerd is.**

Voer de volgende stappen uit om de hulpbedieningshendel te monteren:

1. Verwijder het deksel van de bedieningshendel.
2. Verwijder de 2 borgpennen van de spoel van de bedieningsklep.
3. Monteer de hulpbedieningshendel met de borgpennen op de spoel van de klep.
4. Plaats het deksel van de bedieningshendel.

Veiligheidsvergrendeling

Verwijder de veiligheidsvergrendeling alleen wanneer u het combinatiedek gebruikt (Figuur 3).

Aftakas tractie-eenheid

Het zuigsysteem van de machine begint te draaien zodra de aftakas wordt ingeschakeld (Figuur 3). Het vinger- en combinatiedek schakelt u in door de hydraulische bediening van de machine.

Belangrijk: **Schakel de aftakas van de tractie-eenheid altijd voorzichtig in bij een laag motortoerental. De aftakas van de tractie-eenheid bruusk inschakelen bij een hoog motortoerental resulteert waarschijnlijk in beschadiging van de onderdelen van de aandrijflijn.**

Gebruiksaanwijzing

Opmerking: Bepaal vanuit de normale bedieningspositie de linker- en rechterzijde van de machine.

⚠ VOORZICHTIG

Als u het sleuteltje in het contact van de tractie-eenheid laat, bestaat de kans dat iemand de motor per ongeluk start waardoor u en andere omstanders ernstig letsel kunnen oplopen.

Verwijder het sleuteltje uit het contact van de tractie-eenheid voordat u onderhoudswerkzaamheden uitvoert aan de machine.

Voor gebruik

Veiligheidsinstructies voorafgaand aan het werk

Algemene veiligheid

- Laat kinderen of personen die geen instructie hebben ontvangen de machine niet gebruiken of er onderhoudswerkzaamheden aan verrichten. Plaatselijke voorschriften kunnen nadere eisen stellen aan de leeftijd van degene die met de machine werkt. De eigenaar is verantwoordelijk voor de instructie van alle bestuurders en technici.
- Zorg ervoor dat u vertrouwd raakt met de bedieningsorganen en de veiligheidssymbolen, en weet hoe u de machine veilig kunt gebruiken.
- Zorg ervoor dat u weet hoe u de machine en de motor snel kunt stoppen.
- Gebruik de machine niet als er schermen of andere beveiligingsmiddelen ontbreken of als deze niet naar behoren werken.
- Zorg ervoor dat alle aansluitstukken van de hydraulische leidingen vastzitten en alle hydraulische slangen en leidingen in goede staat verkeren voordat u druk zet op het hydraulische systeem.
- Controleer voordat u begint te werken altijd de machine om zeker te zijn dat de klepelmessen in goede staat zijn. Vervang versleten of beschadigde messen.
- Inspecteer het terrein waarop u de machine gaat gebruiken en verwijder alle voorwerpen die de machine zou kunnen raken.

- Controleer of uw tractie-eenheid geschikt is voor het gebruik met een werktuig van dit gewicht door contact op te nemen met uw fabrikant of leverancier van de tractie-eenheid.
- De tractie-eenheid moet een geschikte wielbasis en een geschikt wielloopvlak hebben, en beschikken over een rolbeugel en veiligheidsgordel die de bestuurder beschermen als hij werkt op golvend terrein. De normale bedrijfssnelheid is 10 km/u, maar deze varieert naargelang het terrein en het afval dat wordt geraapt. De maximale rijsnelheid is 24 km/u, maar golvend terrein vereist een lagere snelheid. Raadpleeg de *Gebruikershandleiding* van de tractie-eenheid voor meer informatie, of neem contact op met de onderhoudsservice van de tractie-eenheid als u vragen heeft over een veilig gebruik.
- De remmen van de tractie-eenheid moeten in staat zijn om de machine tot stilstand te brengen wanneer de machine volledig geladen is en met de maximale aanbevolen snelheid rijdt.
- De aftakas van de machine vereist een tractie-eenheid met een bedrijfstoerental van 540 tpm en een uitgaand vermogen van minstens 32 pk. 540 tpm niet overschrijden.
- De machine moet voldoen aan de plaatselijke verkeerswetgeving als deze getransporteerd wordt op de openbare weg. Een bord 'langzaam rijdend voertuig' werd bijgeleverd. Richtingaanwijzers en lichten werden niet bijgeleverd, maar kunnen op sommige locaties wel verplicht zijn.

Specificaties hydraulische vloeistof

Het reservoir is in de fabriek gevuld met ongeveer 38 liter hoogwaardige hydraulische vloeistof. Controleer het peil van de hydraulische vloeistof voordat u de motor voor het eerst start, en vervolgens dagelijks; zie Hydraulische vloeistof controleren (bladz. 11).

Aanbevolen vloeistof voor het bijvullen: Toro PX Extended Life hydraulische vloeistof; verkrijgbaar in emmers van 19 liter of vaten van 208 liter.

Opmerking: Een machine die de aanbevolen vloeistof om bij te vullen gebruikt, moet minder vaak bijgevuld worden en de filter moet minder vaak worden vervangen; zie Hydraulische vloeistof verversen en filter vervangen (bladz. 19).

Andere vloeistoffen: Als de Toro PX Extended Life hydraulische vloeistof niet verkrijgbaar is, kunt u een andere conventionele, petroleumgebaseerde hydraulische vloeistof gebruiken die aan de volgende materiaaleigenschappen en de industrienormen voldoet. Gebruik geen synthetische vloeistof. Vraag uw smeermiddelenleverancier naar een geschikt product.

Opmerking: Toro aanvaardt geen enkele aansprakelijkheid voor schade die wordt veroorzaakt door gebruik van verkeerde vervangende vloeistoffen. Gebruik daarom uitsluitend producten van gerenommeerde fabrikanten die garant staan voor de door hen aanbevolen vloeistoffen.

ISO VG 46 slijtagewerende hydraulische vloeistof met hoge viscositeitsindex/laag stolpunt

Materiaaleigenschappen:	
Viscositeit, ASTM D445	cSt bij 40 °C 44 tot 48
Viscositeitsindex ASTM D2270	140 of hoger
Stolpunt, ASTM D97	-37 °C tot -45 °C
Industriespecificaties:	Eaton Vickers 694 (I-286-S, M-2950-S/35VQ25 of M-2952-S)

Opmerking: Veel hydraulische vloeistoffen zijn bijna kleurloos, zodat het moeilijk is lekkages op te sporen. Er is een rode kleurstof voor de hydraulische vloeistof verkrijgbaar in flesjes van 20 ml. Eén flesje is voldoende voor 15 tot 22 l hydraulische vloeistof. U kunt deze kleurstof bestellen bij een erkende Toro dealer (onderdeelnr. 44-2500).

Hydraulische vloeistof controleren

1. Schakel de machine in zodat de vloeistof warm is, parkeer de machine op een egale ondergrond, en schakel de motor uit.
2. Controleer het vloeistofpeil in het kijkglaasje (Figuur 4). Als de vloeistof tot het midden van het glaasje reikt, is het peil voldoende hoog.

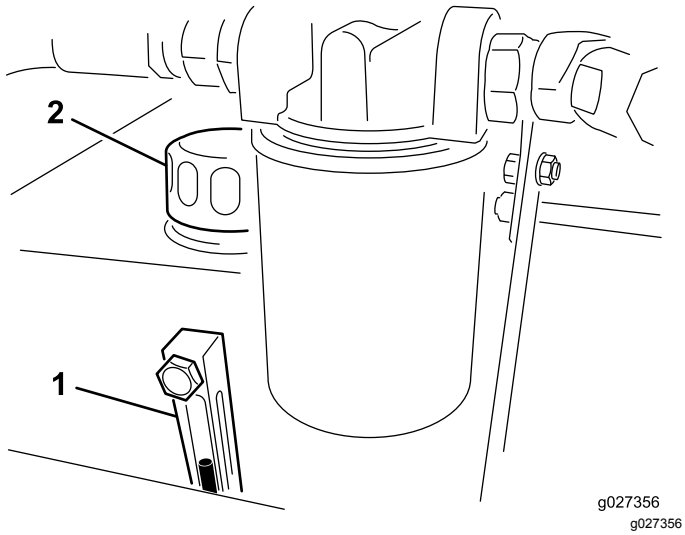

Figuur 4

1. Kijkglaasje
2. Dop van hydraulisch reservoir

3. Als het vloeistofpeil niet tot het midden van het kijkglaasje reikt, dient u de dop van het hydraulische vloeistofreservoir te nemen en langzaam geschikte hydraulische vloeistof toe te voegen tot het peil tot het midden (maximum) van het kijkglaasje reikt; zie Hydraulische vloeistof verversen en filter vervangen (bladz. 19).

   Belangrijk: **Vul niet te veel vloeistof bij; als u de maximale vullijn van het kijkglaasje overschrijdt, moet u de overtollige vloeistof verwijderen; zie Hydraulische vloeistof verversen (bladz. 19).**

   Belangrijk: **Om verontreiniging van het systeem te voorkomen, moet u de bovenzijde van een container met hydraulische vloeistof reinigen voordat u deze doorprikt. Zorg ervoor dat de tuit en de trechter schoon zijn.**

4. Plaats de dop weer op het reservoir.

Bandenspanning controleren

De luchtdruk in de banden moet 1,24 bar zijn.

Belangrijk: **Zorg voor een gelijke druk in de banden zodat de machine naar behoren werkt.** ***Pomp de banden niet te zacht op.***

Torsie van wielmoeren controleren

Onderhoudsinterval: Na de eerste 2 bedrijfsuren

Na de eerste 10 bedrijfsuren

Om de 200 bedrijfsuren

⚠ WAARSCHUWING

Indien de wielmoeren niet steeds zijn aangedraaid met de correcte torsie, kan dit leiden tot defecten of verlies van het wiel, waardoor lichamelijk letsel kan worden veroorzaakt.

De machine aansluiten op de tractie-eenheid

1. Plaats de machine op een vlak, horizontaal oppervlak.
2. Schuif de krik op de framepen en bevestig met de pen (Figuur 5).

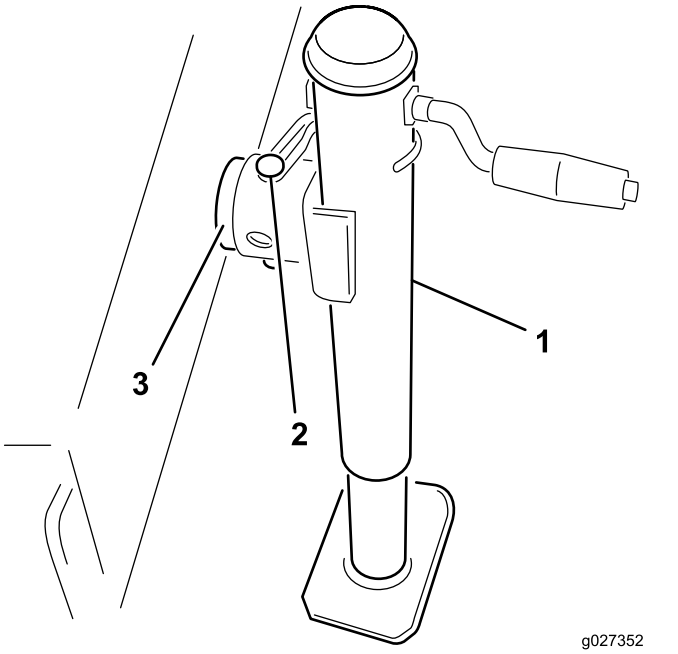

Figuur 5

1. Krik
2. Pen
3. Framepen

3. Stel de krikhoogte af tot het machineframe parallel is met de grond.
4. Rij de tractie-eenheid achteruit naar de machine.
5. Stel de gaffel van de machinetrekhaak als volgt in op hetzelfde niveau als de trekhaak van de tractie-eenheid:
   A. Verwijder de bouten en borgmoeren waarmee de gaffel van de trekhaak is bevestigd (Figuur 6) aan het machineframe.

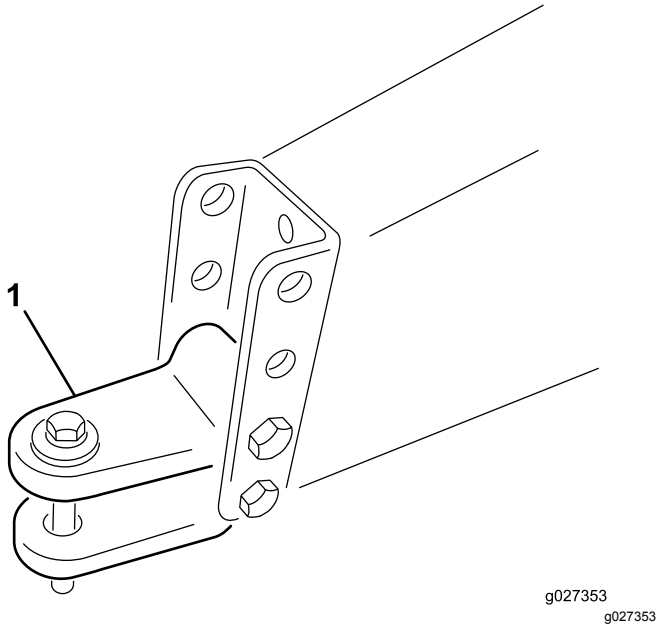

Figuur 6

1. Gaffel van trekhaak

B. Beweeg de gaffel omhoog of omlaag naar de stand ongeveer op dezelfde hoogte als de trekhaak van de tractie-eenheid.

C. Bevestig met de bouten en borgmoeren die u eerder verwijderd hebt.

6. Sluit de trekhaak van de tractie-eenheid aan op de gaffel van de machinetrekhaak; gebruik hierbij de trekhaakpen en de gaffel.
7. Verwijder de krikpen en draai de krik naar boven in de opslagstand.

De aftakas aansluiten

1. Sluit de aftakas aan op de ingaande as van de machinerotor.
2. Sluit de aftakas aan op de achterste aftakas van de tractie-eenheid.
3. Schuif de aftakas zo ver mogelijk naar voren.
4. Druk de pen op haar plaats om de aftakas te borgen.

   Opmerking: Schuif de aftakas naar achteren en naar voren om te controleren of deze correct is vergrendeld.
5. Sluit de borgketting van de kap aan op de tractie-eenheid (Figuur 7).

   Opmerking: Zorg dat de ketting slap blijft wanneer u de tractie-eenheid draait.

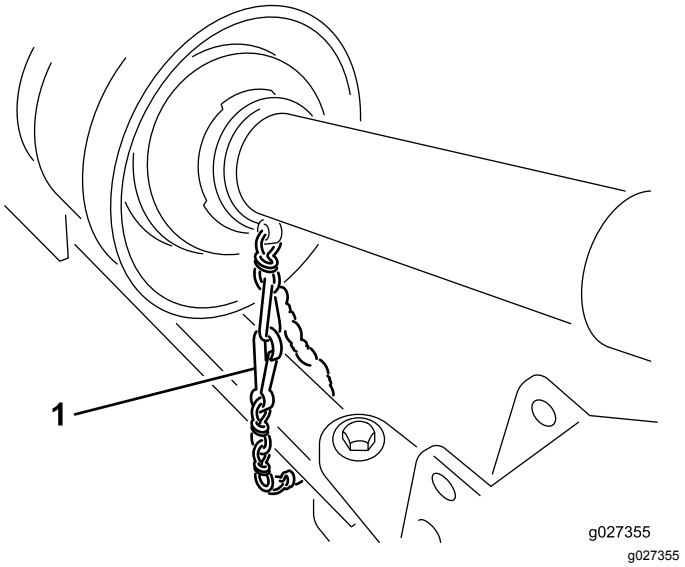

Figuur 7

1. Borgketting

⚠ VOORZICHTIG

Als de kettingen van de kap niet aangekoppeld zijn, kunnen de kappen tijdens het werk draaien en lichamelijk letsel veroorzaken.

Laat de kappen van de aftakas op hun plaats zitten en verbind de kettingen van de kap met de tractie-eenheid of de aftakaskappen.

Tijdens gebruik

Veiligheid tijdens het werk

Algemene veiligheid

- De eigenaar/bestuurder is verantwoordelijk voor ongevallen die kunnen leiden tot lichamelijk letsel en materiële schade, en hij kan zulke ongevallen voorkomen.
- Draag geschikte kleding, zoals een veiligheidsbril, gripvaste, stevige schoenen, een lange broek en gehoorbescherming. Draag lang haar niet los en draag geen losse kleding of juwelen.
- Geef uw volledige aandacht als u de machine gebruikt. Zorg ervoor dat u met niets anders bezig bent waardoor u kunt worden afgeleid, anders kan er letsel ontstaan of kan eigendom worden beschadigd.
- Gebruik de machine niet als u moe, ziek of onder de invloed van alcohol of drugs bent.

- Vervoer geen passagiers op de machine en houd omstanders en huisdieren weg van de machine terwijl deze wordt gebruikt..
- De borstel, de rubberen vingers, de klepel en het zuigsysteem van de machine nemen afval en kleine voorwerpen die op hun pad liggen op en gooien deze weg; hou omstanders en huisdieren tijdens het werk uit de buurt van de machine.
- Schakel altijd de aftakas uit, zet de motor van de tractie-eenheid af, verwijder het sleuteltje en wacht tot alle bewegende onderdelen tot stilstand zijn gekomen voordat u de bestuurderspositie verlaat.
- Stap niet over de aftakas om naar de andere kant van de machine te gaan. Stap rond de machine.
- Sta altijd uit de buurt van de achterkant van de machine wanneer u de achterklep opent.
- Gebruik de machine uitsluitend bij goede zichtbaarheid zodat u uit de buurt van kuilen en verborgen gevaren kunt blijven.
- Houd uw handen en voeten uit de buurt van de klepelmessen.
- Kijk achterom en omlaag voordat u achteruitrijdt om er zeker van te zijn dat de weg vrij is.
- Stop de machine, zet de motor uit, wacht totdat alle bewegende onderdelen tot stilstand zijn gekomen en controleer de machine als u een voorwerp heeft geraakt of de machine abnormaal begint te trillen. Voer alle noodzakelijke reparaties uit voordat u de machine weer in gebruik neemt.
- Houd de banden van de tractie-eenheid altijd op de juiste spanning.
- Zorg ervoor dat u zich aan alle voorschriften houdt voordat u machines op de openbare weg transporteert. Zorg ervoor dat alle vereiste reflectoren en verlichting op de juiste plaats zitten en schoon en zichtbaar zijn bij het inhalen en voor tegemoetkomend verkeer.
- Verminder uw snelheid op oneffen wegen en oppervlakken
- Voor alle stalen onderdelen van de aftakas (buizen, lagers, verbindingen, etc.) die gedemonteerd of gerepareerd moeten worden, is het verstandig om contact op te nemen met uw erkende Toro distributeur. Tijdens het verwijderen van onderdelen voor reparatie of tijdens het opnieuw monteren kunnen bepaalde onderdelen beschadigd raken als dit niet wordt uitgevoerd met speciale hulpmiddelen en door opgeleide monteurs.
- De aftakas mag niet worden gebruikt als de meegeleverde beschermende delen niet zijn gemonteerd.

Veiligheid bij het leegstorten

- De achterklep verplaatsen en afval storten kan ernstig letsel veroorzaken. Blijf uit de buurt van de machine als de machine achteruitrijdt of wanneer de lading wordt leeggestort.
- Houd omstanders op een veilige afstand van de machine als u deze leegstort of als u de achterklep opent of sluit.
- In zeldzame omstandigheden kan vochtige samengedrukt maaisel hitte veroorzaken. Maak de machine altijd leeg voordat u ze stalt.
- Om het risico van elektrische schok te vermijden, mag u de machine uitsluitend leegstorten op een terrein waar zich geen overhangende kabels en andere obstakels bevinden.
- Stort de machine **nooit** leeg op een helling; altijd storten op een vlakke ondergrond.

Veiligheid op hellingen

- Bekijk de specificaties van de tractie-eenheid om er zeker van te zijn dat u deze niet gebruikt op te steile hellingen.
- Het maaien op hellingen is een belangrijke factor bij ongelukken waarbij de controle over de machine wordt verloren of deze omkantelt. Dit kan ernstig of dodelijk letsel veroorzaken. U bent verantwoordelijk voor een veilig gebruik van de machine op hellingen. Gebruik van de machine op hellingen vereist altijd extra voorzichtigheid.
- Onderzoek de toestand van het werkgebied om te bepalen of de machine veilig kan worden gebruikt op de helling. Gebruik altijd uw gezond verstand en uw beoordelingsvermogen wanneer u dit onderzoek uitvoert.
- Neem de hieronder genoemde instructies voor gebruik van de machine op hellingen door en beoordeel de omstandigheden om na te gaan of u de machine in de specifieke situatie op het betreffende terrein kunt gebruiken. Veranderingen in het terrein kunnen ertoe leiden dat de machine zich anders gedraagt op een helling.
- Vermijd starten, stoppen of bochten maken op hellingen. Voorkom dat u plotseling de snelheid of de rijrichting van de machine moet veranderen. Keer traag en geleidelijk om.
- Gebruik de machine niet in omstandigheden waarin u niet zeker bent van de tractie, het stuurgedrag of de stabiliteit.
- Verwijder of markeer obstakels zoals greppels, putten, geulen, hobbels, stenen en andere verborgen gevaren. In hoog gras zijn obstakels

niet altijd zichtbaar. De machine kan omslaan op oneffenheden in het terrein.

- Denk eraan dat de machine tractie kan verliezen doordat u bergafwaarts, op nat gras of dwars op een helling maait. Als de aandrijfwielen tractie verliezen, kan de machine gaan schuiven en kunt u de controle over de remmen en het stuur verliezen.
- Wees uiterst voorzichtig als u de machine gebruikt in de buurt van steile hellingen, greppels, oevers, waterpartijen of andere gevaren. De machine kan plotseling omslaan als een wiel over de rand komt, of als de rand instort. Zorg voor een veilige afstand tussen de machine en een gevarenzone.

De hydrauliek van de tractie-eenheid bedienen

Alle hydraulische functies van de machine worden bediend met de hydraulische klep die zich vooraan de machine bevindt. De aftakas moet draaien terwijl de machine in gebruik is. Dit zorgt voor de ononderbroken vloeistofstroom in de machine.

Belangrijk: **Beweeg een hydraulische hendel nooit bruusk tussen de bovenste en onderste stand. Als u de richting van een hydraulische motor abrupt omkeert, zal u waarschijnlijk ernstige schade toebrengen. Als een onderdeel van de machine verstopt raakt of materiaal niet kan stromen, moet u de machine volledig uitschakelen en de verstopping manueel verwijderen.**

Opmerking: De hydraulische bedieningseenheid kunt u afstellen zodat deze voor u in een comfortabele positie staat: zet de hendel van het frame achter de bedieningselementen los, verplaats de bedieningseenheid naar voren of achteren, en zet de hendel weer vast.

Gebruik van de machine

1. Start de tractie-eenheid en laat deze op een laag toerental lopen.
2. Schakel de aftakas in terwijl de motor laag stationair loopt.
3. Verhoog het toerental tot 540 tpm.

⚠ VOORZICHTIG

Zet de motor van de tractie-eenheid af, verwijder het sleuteltje en wacht totdat alle bewegende delen tot stilstand gekomen zijn voordat u controleert op lekken, losse onderdelen en andere defecten.

4. Alvorens met het werk te beginnen, moet u het terrein onderzoeken om te bepalen in welke richting u het beste kunt gaan.
5. Rij de tractie-eenheid naar voren en sleep de machine over het terrein dat u wilt schoonmaken.

   Opmerking: Om in een rechte lijn te blijven werken, moet u zich richten op een object op de voorgrond.

   Probeer altijd lange ononderbroken banen te maken en zorg ervoor dat de banen elkaar enigszins overlappen nadat u hebt gekeerd voor de volgende baan.

Na gebruik

Veiligheid na het werk

Algemene veiligheid

- Zorg ervoor dat alle onderdelen van de machine in goede staat verkeren en alle bevestigingselementen stevig vastzitten.
- Vervang versleten, beschadigde en ontbrekende stickers.
- Maak de machine leeg, parkeer op een vlak terrein en blokkeer de wielen voordat u de machine loskoppelt van de tractie-eenheid.

De machine verwijderen van de tractie-eenheid

1. Stop de tractie-eenheid op een horizontaal oppervlak.
2. Schakel de aftakas uit en stel de parkeerrem in werking.
3. Zet de motor af en haal het sleuteltje uit het contact.

⚠ VOORZICHTIG

Wacht tot de motor en alle bewegende delen tot stilstand zijn gekomen voordat u de bestuurderspositie van de tractie-eenheid verlaat.

4. Blokkeer de wielen.
5. Verwijder de pen waarmee de krik aan de framepen is bevestigd en draai de krik naar beneden op zijn plaats.
6. Bevestig de krik aan de framepen en stel de krik zo af dat deze de machine ondersteunt.

⚠ WAARSCHUWING

De machine is erg zwaar. Maak de machine niet los zonder eerst de krik te laten zakken.

Als de trekhaak valt, kan dat lichamelijk letsel veroorzaken.

7. Maak de kettingen van de veiligheidskappen los van de tractie-eenheid of de aftakaskappen. Bevestig het uiteinde van de ketting aan de rotorzijde van de aftakas om te voorkomen dat de aftakas uit elkaar valt.
8. Koppel de aftakas af van de uitgaande as van de tractie-eenheid.
9. Schuif de aftakas terug en verwijder deze van de tractie-eenheid.
10. Verwijder de trekhaakpen en de gaffel.
11. Rij de tractie-eenheid weg van de machine.

De machine transporteren

U kunt de machine naar uw werkterrein transporteren met een tractie-eenheid die over een trekstang beschikt. De machine is niet ontworpen voor slepen op de autosnelweg.

- De brede flotation-gazonbanden zijn niet bedoeld voor gebruik op de autosnelweg en zijn slechts geschikt voor snelheden tot 24 km/u. Bij snelheden hoger dan 24 km/u zullen de banden hun loopvlak verliezen, de bestuurder verwonden en de apparatuur beschadigen.
- Zorg dat het maaidek is opgetild en de zwenkwielen de grond niet kunnen raken bij het transport. Zorg er ook voor dat de cilindergrendelstang (Figuur 8) op zijn plaats zit zodat de hefcilinder tijdens het transport niet wordt samengedrukt.

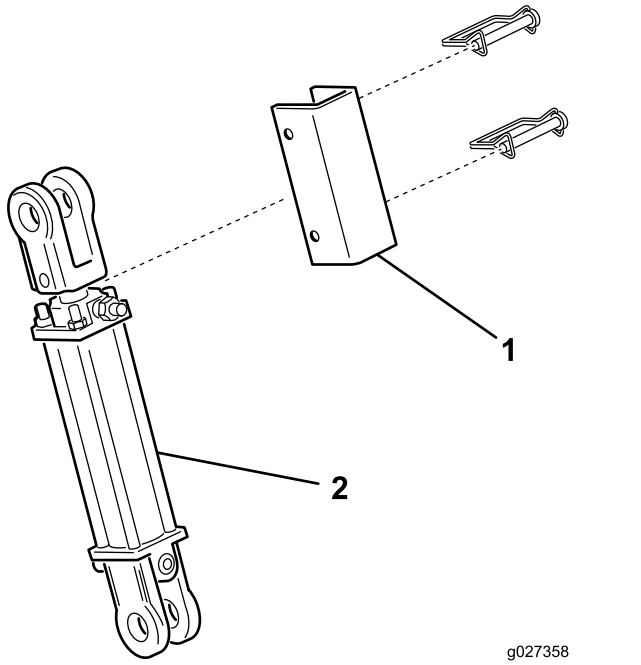

Figuur 8

1. Cilindergrendelstang
2. Hefcilinder

- Gebruik geschikte verlichting en remmen, een trekhaakpen met borgsysteem en een veiligheidsketting bij het slepen.
- Zorg ervoor dat de banden de juiste spanning hebben.

Onderhoud

Aanbevolen onderhoudsschema

Onderhoudsinterval	Onderhoudsprocedure
Na de eerste 2 bedrijfsuren	• Haal de wielmoeren aan met 115 tot 136 Nm.
Na de eerste 10 bedrijfsuren	• Haal de wielmoeren aan met 115 tot 136 Nm.
Na de eerste 20 bedrijfsuren	• De riemspanning van de rotorriem controleren en afstellen indien nodig.
Bij elk gebruik of dagelijks	• De aslagers van de ventilator smeren. • Hydraulische slangen en leidingen controleren • De riemspanning van de rotorriem controleren en afstellen indien nodig.
Om de 100 bedrijfsuren	• De aandrijfas smeren.
Om de 200 bedrijfsuren	• Haal de wielmoeren aan met 115 tot 136 Nm.
Om de 800 bedrijfsuren	• Als u de aanbevolen hydraulische vloeistof niet gebruikt of het reservoir ooit hebt gevuld met een andere vloeistof, moet u de hydraulische vloeistof verversen en het filter vervangen.
Om de 1000 bedrijfsuren	• Als u de aanbevolen hydraulische vloeistof gebruikt, moet u het hydraulische filter vervangen.
Om de 2000 bedrijfsuren	• Als u de aanbevolen hydraulische vloeistof gebruikt, moet u de hydraulische vloeistof verversen en het filter vervangen.

Veiligheid bij onderhoud

- Doe het volgende voordat u de machine afstelt, schoonmaakt, verlaat of er onderhoudswerkzaamheden aan verricht:
  - Plaats het voertuig op een horizontaal oppervlak.
  - Schakel de aftakas uit.
  - Zorg dat de tractie-eenheid in neutraal staat.
  - Stel de parkeerrem van de tractie-eenheid in werking.
  - Zet de motor van de tractie-eenheid af en verwijder het sleuteltje.
  - Wacht totdat alle bewegende onderdelen tot stilstand zijn gekomen.
  - Laat de onderdelen van de machine afkoelen voordat u onderhoudswerkzaamheden uitvoert.
- Verricht onderhoudswerkzaamheden uitsluitend volgens de instructies in deze handleiding. Indien belangrijke reparaties nodig zijn of hulp is vereist, moet u contact opnemen met een erkende Toro dealer.
- Zorg dat alle bevestigingen vastzitten zodat het veilig is om met de machine te werken.
- Voer indien mogelijk geen onderhoudswerkzaamheden uit als de motor van de tractie-eenheid draait. Blijf uit de buurt van bewegende onderdelen.
- De spanning van de riem niet controleren of aanpassen terwijl de motor van de tractie-eenheid loopt.
- Haal voorzichtig de druk van onderdelen met opgeslagen energie.
- Ondersteun de machine met blokken als u ze omhoogbrengt. Vertrouw niet op een hydraulisch systeem om de machine te ondersteunen.
- Zorg ervoor dat alle veiligheidsschermen zijn bevestigd nadat u onderhoud hebt verricht aan de machine of nadat u deze hebt afgesteld.

Machine smeren

De aslagers van de ventilator smeren

Onderhoudsinterval: Bij elk gebruik of dagelijks

1. Verwijder het aandrijvingsscherm van over de poelies (Figuur 12).
2. Smeer de nippels van de aslagers van de ventilator zoals weergegeven in Figuur 10 met nr. 2 smeervet op lithiumbasis.

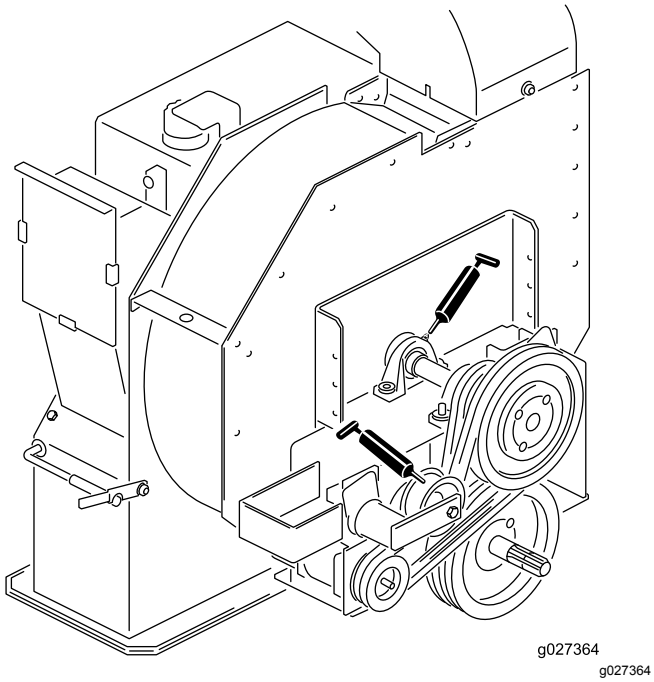

Figuur 9

De aandrijfas smeren

Onderhoudsinterval: Om de 100 bedrijfsuren

Smeer de 2 nippels van de aandrijfas zoals weergegeven in Figuur 10 met nr. 2 smeervet op lithiumbasis.

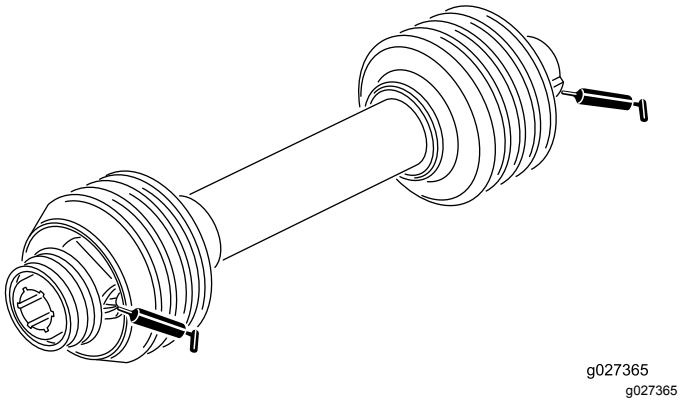

Figuur 10

Veiligheid van het hydraulische systeem

- Waarschuw onmiddellijk een arts als er hydraulische vloeistof is geïnjecteerd in de huid. Geïnjecteerde vloeistof moet binnen enkele uren operatief worden verwijderd door een arts.
- Controleer of alle hydraulische slangen en leidingen in goede staat verkeren en alle hydraulische aansluitingen en fittings stevig vastzitten voordat u druk zet op het hydraulische systeem.
- Houd lichaam en handen uit de buurt van kleine lekgaten of spuitmonden waaruit onder hoge druk hydraulische vloeistof ontsnapt.
- U kunt lekken in het hydraulische systeem opsporen met behulp van karton of papier.
- Voordat u het hydraulische systeem loskoppelt of er werkzaamheden aan verricht, moet u het werktuig op de grond laten zakken en de motor uitschakelen om alle druk in het systeem op te heffen.
- Om veilige en optimale prestaties van de machine te verkrijgen, moet u ter vervanging alleen originele Toro onderdelen gebruiken. Gebruik ter vervanging nooit onderdelen van andere fabrikanten, omdat dit gevaarlijk kan zijn en de productgarantie hierdoor kan vervallen.

Hydraulische slangen en leidingen controleren

Onderhoudsinterval: Bij elk gebruik of dagelijks

De hydraulische leidingen en slangen controleren op lekkages, kinken, loszittende steunen, slijtage, loszittende aansluitingen, slijtage door weersinvloeden en de inwerking van chemicaliën. Voer alle noodzakelijke reparaties uit voordat u de machine in gebruik neemt.

⚠ WAARSCHUWING

Hydraulische vloeistof die onder druk ontsnapt, kan door de huid heen dringen en letsel veroorzaken.

- **Controleer of alle hydraulische slangen en leidingen in goede staat verkeren en alle hydraulische aansluitingen en verbindingsstukken stevig vastzitten voordat u druk zet op het hydraulische systeem.**
- **Houd lichaam en handen uit de buurt van kleine lekgaten of spuitmonden waaruit onder hoge druk hydraulische vloeistof ontsnapt.**
- **U kunt lekken in het hydraulische systeem opsporen met behulp van karton of papier.**
- **Hef alle druk in het hydraulische systeem op veilige wijze op, voordat u werkzaamheden gaat verrichten aan het hydraulische systeem.**
- **Waarschuw onmiddellijk een arts als er hydraulische vloeistof is geïnjecteerd in de huid.**

Hydraulische vloeistof verversen en filter vervangen

Onderhoudsinterval: Om de 1000 bedrijfsuren—**Als u de aanbevolen hydraulische vloeistof gebruikt**, moet u het hydraulische filter vervangen.

Om de 2000 bedrijfsuren—**Als u de aanbevolen hydraulische vloeistof gebruikt**, moet u de hydraulische vloeistof verversen en het filter vervangen.

Om de 800 bedrijfsuren—**Als u de aanbevolen hydraulische vloeistof niet gebruikt of het reservoir ooit hebt gevuld met een andere vloeistof**, moet u de hydraulische vloeistof verversen en het filter vervangen.

Hydraulische vloeistof verversen

Belangrijk: **Als de vloeistof verontreinigd raakt, dient u contact op te nemen met een erkende Toro-dealer. Verontreinigde hydraulische vloeistof ziet er in vergelijking met schone vloeistof melkachtig of zwart uit.**

1. Zet de motor af.
2. Maak de kleine hydraulische slang (afvoer reservoir) los van de onderkant van het reservoir en laat de hydraulische vloeistof in een opvangbak lopen.

   Opmerking: Plaats de slang terug wanneer er geen hydraulische vloeistof meer naar buiten stroomt, en zet deze goed vast.
3. Vul het reservoir met ongeveer 38 liter hydraulische vloeistof. Zie Hydraulische vloeistof controleren (bladz. 11).

   Belangrijk: **Gebruik uitsluitend de gespecificeerde hydraulische vloeistoffen. Andere vloeistoffen kunnen het systeem beschadigen.**

   Om te vermijden dat u het systeem te vol giet, mag u niet bijvullen als de vloeistof koud is. Vul niet te veel vloeistof bij.
4. Plaats de dop weer op het reservoir.
5. Start de motor van de tractie-eenheid en gebruik alle hydraulische bedieningsorganen om de hydraulische vloeistof door het hele systeem te verspreiden. Controleer op lekken.
6. Zet de motor af
7. Controleer het peilglaasje wanneer de vloeistof warm is.

   Opmerking: Als het peil van de hydraulische vloeistof te laag is, dient u vloeistof toe te

voegen tot het peil tot het midden (maximum) van het kijkglaasje reikt.

Hydraulisch filter vervangen

Gebruik ter vervanging alleen een Toro-filter (onderdeelnr. 54-0110) in het hydraulische systeem.

Belangrijk: **Als een ander filter wordt gebruikt, kan de garantie van bepaalde onderdelen komen te vervallen.**

1. Zet de motor van de tractie-eenheid af en haal het sleuteltje uit het contact.
2. Reinig de omgeving van de plaats waar het filter wordt gemonteerd.
3. Plaats een opvangbak onder het filter en verwijder het filter (Figuur 11).

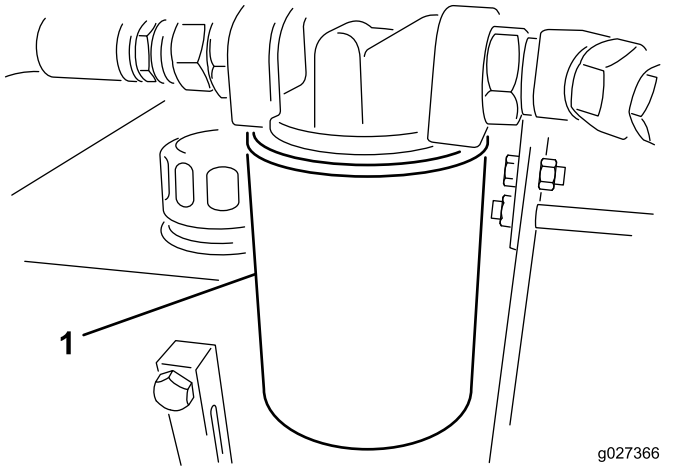

Figuur 11

1. Hydraulische filter

4. Smeer de nieuwe filterpakking en vul het filter met hydraulische vloeistof.
5. Zorg ervoor dat de plaats waar het filter wordt bevestigd, schoon is.
6. Schroef het filter erop totdat de pakking contact maakt met de bevestigingsplaat; draai het filter vervolgens nog eens een halve slag.
7. Start de motor van de tractie-eenheid en beweeg de hydraulische bedieningselementen om lucht uit het systeem te jagen.
8. Zet de motor af en controleer het peil van vloeistof en of het systeem lekt.

De rotorriem afstellen

Onderhoudsinterval: Na de eerste 20 bedrijfsuren

Bij elk gebruik of dagelijks

Zorg ervoor dat de riem de juiste spanning heeft zodat de machine naar behoren kan werken en onnodige slijtage wordt voorkomen.

1. Zet de bouten en moeren los waarmee het scherm van de aandrijving bevestigd is aan de rotorbehuizing (Figuur 12) en verwijder het scherm.

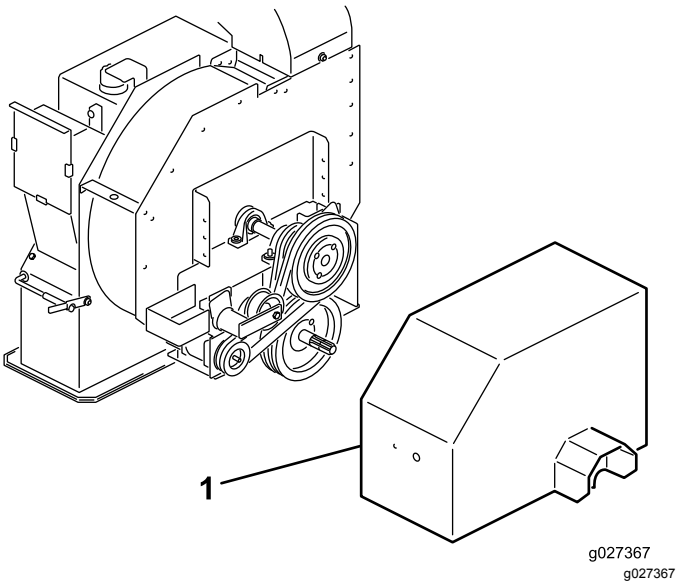

Figuur 12

1. Scherm van aandrijving

Opmerking: U hoeft de aandrijfas niet los te maken om de riem af te stellen.

2. Zet aan de achterzijde van het frame de bout los waarmee de riemspanner aan het frame is bevestigd (Figuur 12).
3. Verwijder de bout en moer waarmee de geleider van de riemspanner vastzit aan de bevestiging van de aandrijving om de spanning van de riem te nemen (Figuur 13).

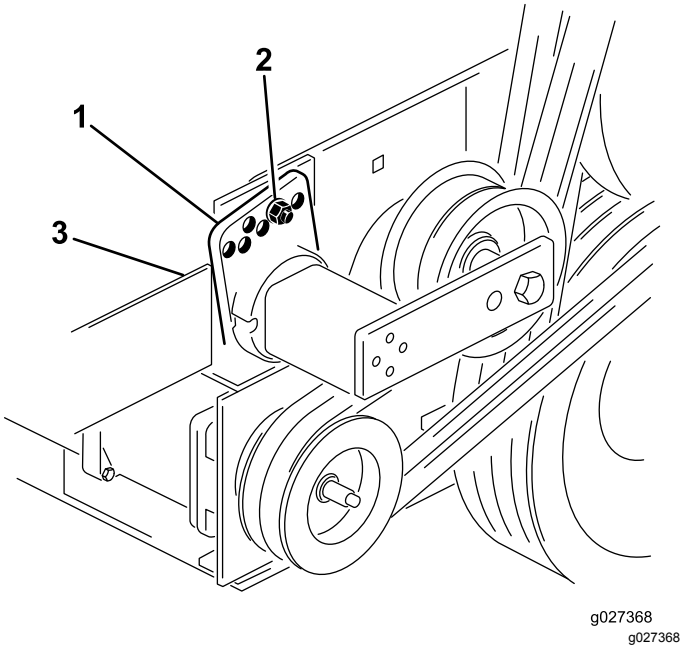

Figuur 13

1. Geleider van riemspanner
2. Bout en moer
3. Bout (achterzijde van frame)

4. Gebruik een grote sleutel om de riemspanner rechtsom te draaien tot de sticker op een lijn staat met 15° op de riemspannerbuis.

   Belangrijk: **Stel de riemspanner zo dicht mogelijk tegen 15° af zonder onder de 15° te gaan.**

   Als u de riemspanner te ver over 15° draait, kan de riem te hard gespannen worden; als u de riemspanner onder 15° draait, zit de riem te los. In beide gevallen kan de machine worden beschadigd.

5. Steek de bout in de uitgelijnde geleidergaten en bevestig met de moer.

   Belangrijk: **Als de gaten niet precies uitgelijnd zijn, moet u de geleider één gat naar boven draaien tot het uitgelijnd is.**

6. Draai de bout aan de achterzijde van het frame vast om de riemspanner te borgen.
7. Monteer het scherm van de aandrijving op de rotorbehuizing; gebruik hierbij de bouten en moeren die u eerder verwijderd hebt.

Stalling

1. Reinig de machine grondig. De rotorbehuizing moet vrij zijn van vuil, bladeren en afval.
2. Controleer de bandenspanning; zie Bandenspanning controleren (bladz. 12).
3. Draai al het bevestigingsmateriaal indien nodig vast.
4. Smeer of olie alle smeer- en draaipunten. Neem overtollig vet op.
5. Smeer de sleuven van de aftakas in met een laagje vet.
6. Plaatsen waar de lak is bekrast, beschadigd of geroest, moeten licht geschuurd en bijgewerkt worden. Eventuele deuken in de metalen carrosserie herstellen.

Privacyverklaring EEA/VK

Toro's gebruik van uw persoonlijke gegevens

The Toro Company ("Toro") respecteert uw recht op privacy. Wanneer u onze producten koopt, kunnen we bepaalde persoonlijke informatie over u verzamelen, ofwel rechtstreeks via u ofwel via uw plaatselijk Toro bedrijf of dealer. Toro gebruikt deze informatie om te voldoen aan contractuele verplichtingen – zoals het registreren van uw garantie, het behandelen van uw garantieclaim of om contact met u op te nemen in het geval van terugroepacties – en voor legitieme zakelijke doeleinden – zoals klanttevredenheid meten, onze producten verbeteren of u productinformatie verschaffen die van belang kan zijn. Toro kan uw informatie delen met onze dochterondernemingen, verdelers of andere zakenpartners in verband met deze activiteiten. We kunnen ook persoonlijke informatie vrijgeven van rechtswege of in verband met de verkoop, aankoop of fusie van een bedrijf. We verkopen uw persoonsgegevens nooit aan andere bedrijven voor marketingdoeleinden.

Hoe uw persoonlijke informatie bewaard wordt

Toro bewaart uw persoonlijke informatie zolang deze relevant is voor de bovengenoemde doeleinden en in overeenstemming is met de wettelijke vereisten. Gelieve contact op te nemen via legal@toro.com voor meer informatie over de bewaarperiodes die van toepassing zijn.

Toro's engagement inzake veiligheid

Uw persoonlijke informatie kan behandeld worden in de VS of een ander land dat mogelijk soepelere databeschermingswetten heeft dan het land waar u verblijft. Indien we uw informatie overdragen naar een ander land dan het land waar u verblijft, nemen wij de wettelijk verplichte maatregelen om ervoor te zorgen dat de informatie op gepaste wijze wordt beschermd en veilig wordt behandeld.

Toegang en correctie

U hebt het recht om uw persoonlijke gegevens te corrigeren of te raadplegen, of zich te verzetten tegen de verwerking van uw gegevens of deze te beperken. Om deze rechten uit te oefenen, gelieve een e-mail te sturen naar legal@toro.com. Als u zich zorgen maakt over de manier waarop Toro uw informatie heeft behandeld, vragen wij u om deze direct ten aanzien van ons te uiten. Europese burgers hebben het recht om een klacht in te dienen bij hun gegevensbeschermingsautoriteit.

Californië Proposition 65 Waarschuwingsinformatie

Wat betekent deze waarschuwing?

Sommige producten die op de markt zijn bevatten een etiket met een waarschuwing als:

WAARSCHUWING: Kanker en schade aan de voortplantingsorganen – www.p65Warnings.ca.gov.

Wat is Prop 65?

Prop 65 geldt voor elk bedrijf dat actief is in Californië, producten verkoopt in Californië, of producten maakt die kunnen worden verkocht of geïmporteerd in Californië. De wet schrijft voor dat de Gouverneur van Californië een lijst van chemische stoffen bijhoudt en publiceert waarvan bekend is dat ze kanker, geboorteafwijkingen en/of andere schade aan de voortplantingsorganen kunnen veroorzaken. De lijst wordt jaarlijks bijgewerkt en omvat honderden chemische stoffen die in veel alledaagse voorwerpen voorkomen. Prop 65 heeft als doel mensen te informeren over blootstelling aan deze chemische stoffen.

Prop 65 verbiedt de verkoop van producten die deze chemicaliën bevatten niet; wel schrijft de wet voor dat het product, de productverpakking en de bijgevoegde documentatie waarschuwingen bevatten. Een Prop 65-waarschuwing betekent ook niet dat een product enige norm of vereiste inzake productveiligheid schendt. De Californische regering stelt duidelijk dat een Prop 65-waarschuwing “niet neerkomt op een wettelijke beslissing dat een product ‘veilig’ of ‘onveilig’ is.” Veel van deze chemische stoffen worden al jaren op grote schaal en zonder gedocumenteerde schade gebruikt in alledaagse voorwerpen. Ga voor meer informatie naar https://oag.ca.gov/prop65/faqs-view-all.

Een Prop 65-waarschuwing betekent dat (1) een bedrijf de blootstelling heeft beoordeeld en van mening is dat deze het niveau ‘geen significant risico’ overschrijdt, of dat (2) het bedrijf kiest om een waarschuwing te vermelden omdat het weet dat een betreffende chemische stof aanwezig is, zonder evenwel de blootstelling eraan te beoordelen.

Is deze wet overal van kracht?

Prop 65-waarschuwingen zijn enkel vereist krachtens de Californische wet. Deze waarschuwingen ziet men in heel Californië in uiteenlopende omgevingen, bijvoorbeeld in restaurants, kruidenierswinkels, hotels, scholen, ziekenhuizen en op een groot aantal producten. Daarnaast kiezen sommige webverkopers en postorderbedrijven ervoor om Prop 65-waarschuwingen te geven op hun website of in catalogi.

Hoe verhouden de Californische waarschuwingen zich tot de federale limieten?

De Prop 65-voorschriften zijn vaak strikter dan federale en internationale normen. Voor verschillende stoffen is in Californië al bij veel lagere dosissen een waarschuwing vereist dan elders in de VS. Bijvoorbeeld: de Prop 65-norm voor waarschuwingen voor lood bedraagt 0,5 microgram per dag, wat veel minder is dan de federale en internationale standaarden.

Waarom worden niet alle vergelijkbare producten van de waarschuwing voorzien?

- Producten die verkocht worden in Californië moeten voorzien worden van een Prop 65-aanduiding, maar dit geldt niet voor vergelijkbare producten op andere plaatsen.
- Een bedrijf kan in navolging van een rechtszaak verplicht worden om zijn producten te voorzien van Prop 65-waarschuwingen, terwijl dit voor andere bedrijven die vergelijkbare producten verkopen niet geldt.
- Prop 65 wordt niet eenduidig opgelegd.
- Bedrijven kunnen ervoor kiezen geen waarschuwing te vermelden omdat ze vinden dat ze daar niet toe verplicht zijn in het kader van de Prop 65-voorschriften; ook als er geen waarschuwingen op een product staan, is het best mogelijk dat de betreffende chemische producten toch in vergelijkbare dosissen aanwezig zijn.

Waarom vermeldt Toro deze waarschuwing?

Toro wil consumenten zo goed mogelijk informeren zodat ze geïnformeerde beslissingen kunnen nemen over de producten die ze kopen en gebruiken. Toro vermeldt in sommige gevallen waarschuwingen op basis van zijn kennis over de aanwezigheid van één of meer van de betreffende chemische stoffen, zonder evenwel het niveau van blootstelling te beoordelen, aangezien niet alle betreffende chemische stoffen voorzien zijn van voorschriften voor blootstellingslimieten. Ook al is de blootstelling door producten van Toro verwaarloosbaar of valt deze ruim binnen de categorie 'geen significant risico', heeft Toro er veiligheidshalve voor gekozen om Prop 65-waarschuwingen op te nemen. Als Toro deze waarschuwingen niet vermeldt, zou het bovendien vervolgd kunnen worden door de Staat Californië of door private personen die tenuitvoerlegging van Prop 65 beogen, en het kan op die manier aanzienlijke boetes krijgen.

Toro Garantie

Beperkte garantie van twee jaar

Voorwaarden en producten waarvoor de garantie geldt

The Toro Company en de hieraan gelieerde onderneming, Toro Warranty Company, bieden krachtens een overeenkomst tussen beide ondernemingen gezamenlijk de garantie dat uw Toro product (hierna: het 'product') gedurende twee jaar of 1500 bedrijfsuren* vrij van materiaalgebreken of fabricagefouten is, met dien verstande dat hierbij de kortste periode moet worden aangehouden. Deze garantie geldt voor alle producten met uitzondering van beluchters (zie de afzonderlijke garantieverklaringen voor deze producten). In een geval waarin de garantie van toepassing is, zullen wij het product kosteloos repareren en ook niet de kosten van diagnose, arbeid, onderdelen en transport in rekening brengen. De garantie gaat in op de datum waarop het product is geleverd aan de oorspronkelijke koper.
* Het product is uitgerust met een urenteller.

Aanwijzingen voor aanvraag van garantieservice

U dient contact op te nemen met de distributeur of erkende dealer bij wie u het product heeft gekocht, zodra u denkt dat er sprake is van een geval waarop de garantie van toepassing is. Als het u moeite kost een distributeur of erkende dealer te vinden of vragen hebt over rechten of plichten met betrekking tot de garantie, kunt u contact met ons opnemen op:

Toro Commercial Products Service Department
Toro Warranty Company
8111 Lyndale Avenue South
Bloomington, MN 55420-1196

+1-952-888-8801 of +1-800-952-2740

E-mail: commercial.warranty@toro.com

Plichten van de eigenaar

Als eigenaar van het product bent u verantwoordelijk voor de vereiste onderhouds- en afstelwerkzaamheden die worden vermeld in de *Gebruikershandleiding*. Indien u de vereiste onderhouds- en afstelwerkzaamheden niet uitvoert, kan uw garantieclaim worden afgewezen.

Zaken en gevallen die niet onder de garantie vallen

Niet alle storingen of defecten van het product die plaatsvinden tijdens de garantieperiode zijn materiaalgebreken of fabricagefouten. Buiten deze garantie vallen:

- Defecten als gevolg van het gebruik van andere dan originele Toro onderdelen, of als gevolg van de montage en gebruik van additionele, gewijzigde of niet van Toro afkomstige accessoires en producten. De fabrikant van deze artikelen kan een afzonderlijke garantie verstrekken.
- Defecten als gevolg van nalatigheid om aanbevolen onderhouds- en/of afstelwerkzaamheden te verrichten. Als u uw Toro product niet goed onderhoudt volgens de lijst met aanbevolen onderhoudswerkzaamheden in de *Gebruikershandleiding*, kan dit ertoe leiden dat garantieclaims worden afgewezen.
- Defecten als gevolg van verkeerd, achteloos of roekeloos gebruik van het product.
- Onderdelen die onderhevig zijn aan slijtage door gebruik, tenzij deze gebreken vertonen. Voorbeelden van onderdelen die slijten of worden verbruikt tijdens een normaal gebruik van het product zijn onder meer, maar niet uitsluitend: remblokken en remvoeringen, koppelingsvoeringen, maaimessen, messenkooien, rollen en lagers (verzegeld of smeerbaar), snijplaten, bougies, zwenkwielen en zwenkwiellagers, banden, filters, drijfriemen en sommige onderdelen van spuitmachines zoals membranen, spuitdoppen, afsluitkleppen en dergelijke.
- Defecten veroorzaakt door externe invloeden. Externe invloeden zijn onder meer, maar niet uitsluitend: weersomstandigheden, wijze van opslag, verontreiniging, gebruik van niet-goedgekeurde brandstoffen, koelvloeistoffen, smeermiddelen, additieven, meststoffen, water, chemische stoffen en dergelijke.
- Storingen of gebrekkige prestaties die het gevolg zijn van het gebruik van brandstoffen (bv. benzine, diesel of biodiesel) die niet voldoen aan hun respectievelijke industriestandaarden.
- Normale geluidssterkte, trillingen, slijtage en achteruitgang.
- Normale slijtage omvat onder meer, maar niet uitsluitend: schade aan stoelen als gevolg van slijtage of afschuring, afgebladderde verfoppervlakken, beschadigde stickers en krassen op ruiten.

Onderdelen

Garantie wordt verleend op onderdelen die moeten worden vervangen in het kader van het vereiste onderhoud, gedurende de garantieperiode tot hun geplande vervanging. Een onderdeel dat uit hoofde van de garantie is vervangen, komt voor de duur van de oorspronkelijke productgarantie in aanmerking voor de garantie en wordt eigendom van Toro. Toro neemt de uiteindelijke beslissing of een onderdeel of een groep van onderdelen wordt gerepareerd of vervangen. Toro mag voor garantiereparaties in de fabriek gereviseerde onderdelen gebruiken.

Garantie semitractieaccu en lithiumionaccu:

Semitractieaccu's en lithiumionaccu's hebben een specifiek totaal aantal kilowatturen die zij tijdens hun levensduur kunnen leveren. De wijze waarop zij worden gebruikt, opgeladen en onderhouden kan hun levensduur verlengen of bekorten. Als de accu's in dit product worden gebruikt, zal hun bruikbaarheid tussen de oplaadintervallen langzaam verminderen totdat zij volledig uitgeput zijn. Vervanging van een accu die is uitgeput als gevolg van normaal gebruik, is de verantwoordelijkheid van de eigenaar van het product. Een accu moet soms tijdens de normale garantieperiode op kosten van de eigenaar worden vervangen. Opmerking: (alleen lithiumionaccu): Een lithiumionaccu heeft een gedeeltelijke proratagarantie die loopt van jaar 3 tot jaar 5 en gebaseerd is op de tijd die de accu al dienst heeft gedaan en de gebruikte kilowatturen. Raadpleeg de *Gebruikershandleiding* voor meer informatie.

Onderhoud op kosten van de eigenaar

Opvoeren van de motor, smeren, reinigen en waxen, het vervangen van filters, koelvloeistof en het uitvoeren van aanbevolen onderhoudswerkzaamheden behoren tot de gebruikelijke werkzaamheden die nodig zijn voor Toro producten en die voor rekening van de eigenaar zijn.

Algemene voorwaarden

Op grond van deze garanties mogen reparaties uitsluitend worden uitgevoerd door een erkende Toro dealer.

The Toro Company en de Toro Warranty Company zijn niet aansprakelijk voor indirecte of bijkomende schade of gevolgschade in samenhang met het gebruik van de Toro producten die onder deze garantie vallen, inclusief de kosten of uitgaven voor de levering van vervangen materiaal of diensten gedurende een redelijke periode van onbruikbaarheid of buitengebruikstelling tijdens de uitvoering van reparatiewerkzaamheden op grond van deze garantie. Met uitzondering van de emissiegarantie waarnaar hieronder, indien van toepassing, wordt verwezen, bestaat er geen andere expliciete garantie. Alle impliciete garanties van verkoopbaarheid of geschiktheid voor gebruik zijn beperkt tot de duur van deze expliciete garantie.

Sommige landen staan uitsluitingen van bijkomende schade of gevolgschade of beperkingen op de duur van de impliciete garantie niet toe, zodat bovengenoemde uitsluitingen en beperkingen in uw geval mogelijk niet van toepassing zijn. Deze garantie geeft u specifieke juridische rechten; daarnaast kunt u beschikken over andere rechten die per land kunnen verschillen.

Opmerking met betrekking tot de garantie op de motor:

Het emissiecontrolesysteem op uw product kan vallen onder de dekking van een afzonderlijke garantie die tegemoetkomt aan de eisen van de Amerikaanse Environmental Protection Agency (EPA) en/of de California Air Resources Board (CARB). De beperkingen van de bedrijfsuren die hierboven zijn genoemd, gelden niet voor de garantie op het emissiecontrolesysteem. Zie de garantieverklaring voor het controlesysteem van de emissie van de motor in de Gebruikershandleiding van uw product of in het documentatiemateriaal van de fabrikant van de motor voor nadere bijzonderheden.

Andere landen dan de VS of Canada

Kopers van Toro producten die zijn geëxporteerd uit de Verenigde Staten of Canada, moeten contact opnemen met hun Toro Distributeur (Dealer) voor de garantiebepaling die in hun land, provincie of staat van toepassing zijn. Als u om een of andere reden ontevreden bent over de service van uw verdeler of moeilijk informatie over de garantie kunt krijgen, verzoeken wij u contact op te nemen met de Toro importeur.