Form No. 3425-860 Rev C

TORO®

Count on it.

Руководство оператора

Versa Vac

Номер модели 07053—Заводской номер 403360001 и до

Регистрация в www.Toro.com.
Перевод исходного документа (RU)

EAC

3425-860 C

Данное изделие удовлетворяет всем соответствующим европейским директивам; подробные сведения содержатся в документе «Декларация соответствия» на каждое отдельное изделие.

⚠ ПРЕДУПРЕЖДЕНИЕ

КАЛИФОРНИЯ
Положение 65, Предупреждение

Лица, использующие данное вещество, должны иметь в виду, что, согласно информации, имеющейся в распоряжении компетентных органов штата Калифорния, оно содержит химическое соединение (соединения), отнесенные к категории канцерогенных, способных вызвать врождённые пороки и оказывающих вредное воздействие на репродуктивную систему человека.

модель и серийный номер изделия. На Рисунок 1 показано расположение номера модели и серийного номера. Запишите номера в предусмотренном для этого месте.

Номер модели _____

Заводской номер _____

В настоящем руководстве приведены потенциальные опасности и рекомендации по их предотвращению, обозначенные символом (Рисунок 1), который предупреждает об опасности серьезного травмирования или гибели в случае несоблюдения пользователем рекомендуемых мер безопасности.



g000502

Рисунок 1

Символ предупреждения об опасности

Введение

Пылесос Versa Vac используется вместе с комбинированной или пальцевой декой. Данная машина предназначена для использования профессиональными наемными операторами в коммерческих целях. Машина позволяет удалять высохшую траву и мусор, омолаживать газон и насыщать почву кислородом на больших площадях за один проход.

Внимательно изучите данное руководство, чтобы знать как правильно использовать и обслуживать машину, не допуская ее повреждения и травмирования персонала. Вы несете ответственность за правильное и безопасное использование машины.

Посетите веб-сайт www.Toro.com для получения информации о технике безопасности при работе с изделием, обучающих материалов по эксплуатации изделия, информации о принадлежностях, а также для получения помощи в поисках дилера или для регистрации вашего изделия.

Для выполнения технического обслуживания, приобретения оригинальных запчастей Toro или получения дополнительной информации обращайтесь в сервисный центр официального дилера или в отдел технического обслуживания компании Toro. Не забудьте при этом указать

Для выделения информации в данном руководстве используются два слова. **Внимание** — привлекает внимание к специальной информации, относящейся к механической части машины, и **Примечание** — выделяет общую информацию, требующую специального внимания.

Содержание

Техника безопасности 3
Общие правила техники безопасности 3
Наклейки с правилами техники безопасности и инструкциями 4
Сборка 8
1 Подсоединение машины к тяговому блоку 9
2 Регулировка длины вала механизма отбора мощности 9
3 Подсоединение вала механизма отбора мощности 10
4 Смазка машины 10
Знакомство с изделием 10
Органы управления 10
До эксплуатации 11
Правила техники безопасности при подготовке машины к работе 11
Характеристики гидравлической жидкости 12
Проверка гидравлической жидкости 13
Проверка давления воздуха в шинах 13
Проверка затяжки колесных гаек 13

© 2018—The Toro® Company

8111 Lyndale Avenue South
Bloomington, MN 55420

Обращайтесь к нам в www.Toro.com.
Напечатано в США

Все права защищены

Подсоединение машины к тяговому блоку 13
Подсоединение вала механизма отбора мощности 14
В процессе эксплуатации 15
Правила техники безопасности во время работы 15
Управление гидросистемой тягового блока 16
Эксплуатация машины 17
После эксплуатации 17
Правила техники безопасности после работы с машиной 17
Снятие машины с тягового блока 17
Транспортировка машины 18
Техническое обслуживание 19
Рекомендуемый график(и) технического обслуживания 19
Техника безопасности при обслуживании 19
Смазка машины 20
Правила техники безопасности при работе с гидравлической системой 20
Проверка гидропроводов и шлангов 21
Техническое обслуживание гидравлической жидкости и фильтра 21
Хранение 23

Техника безопасности

Общие правила техники безопасности

Данное изделие может привести к травматической ампутации конечностей, а также к травмированию отброшенными предметами. Во избежание тяжелых травм всегда соблюдайте все правила техники безопасности.

Использование этого изделия не по прямому назначению может быть опасным для пользователя и находящихся рядом людей.

- Перед использованием данной машины внимательно изучите содержание данного *Руководства оператора*.
- Не помещайте руки и ноги рядом с движущимися компонентами машины.
- Будьте предельно внимательны при работе на данной машине. Во избежание травмирования людей или повреждения имущества не отвлекайтесь во время работы.
- Не эксплуатируйте данную машину без установленных на ней исправных ограждений и других защитных устройств.
- Держитесь на достаточном расстоянии от всех отверстий выброса. Следите, чтобы люди и домашние животные находились на безопасном расстоянии от машины.
- Не допускайте детей, посторонних лиц и домашних животных в рабочую зону. Запрещается допускать детей к эксплуатации машины.
- Перед регулировкой, обслуживанием, очисткой или постановкой машины на хранение выключите двигатель тягового блока, извлеките ключ (при наличии), дождитесь остановки всех движущихся частей и дайте машине остыть.

Нарушение правил эксплуатации или технического обслуживания машины может привести к травме. Чтобы снизить вероятность травмирования, выполняйте правила техники безопасности и всегда обращайте внимание на символы, предупреждающие об опасности (⚠ которые имеют следующее значение: «Осторожно!», «Внимание!» или «Опасно!» – указания по обеспечению личной безопасности. Несоблюдение данных инструкций может стать причиной травмы или гибели.

Дополнительная информация по технике безопасности приводится по мере необходимости

на протяжении всего текста настоящего руководства.

Наклейки с правилами техники безопасности и инструкциями

Предупреждающие наклейки и инструкции по технике безопасности должны быть хорошо видны оператору и установлены во всех местах потенциальной опасности. Если наклейка отсутствует или повреждена, установите новую наклейку.

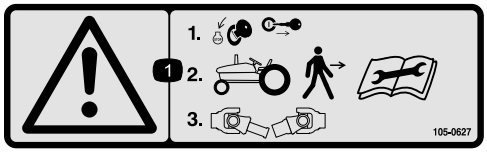

decal105-0627

105-0627

1. Осторожно! Прежде чем сойти с трактора, остановите двигатель и выньте ключ из замка зажигания; прочитайте инструкции перед ремонтом или проведением технического обслуживания, затем отсоедините вал механизма отбора мощности.

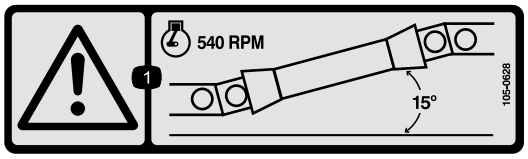

decal105-0628

105-0628

1. Осторожно! Не превышайте частоту вращения двигателя 540 об/мин и следите, чтобы угол вала механизма отбора мощности был менее 15 градусов.

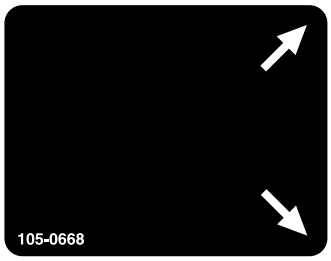

decal105-0668

105-0668

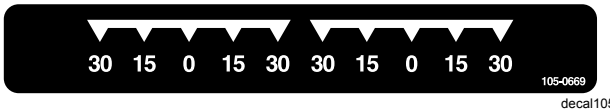

decal105-0669

105-0669

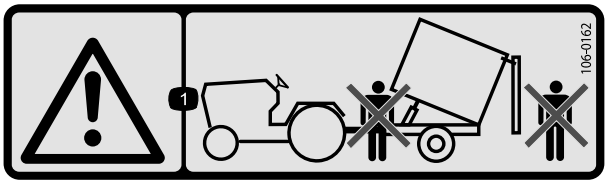

decal106-0162

106-0162

1. Осторожно! Не стойте впереди или позади прицепа во время его разгрузки.

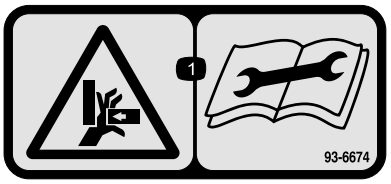

decal93-6674

93-6674

1. Опасность травмирования рук! Перед ремонтом или проведением технического обслуживания изучите инструкции.

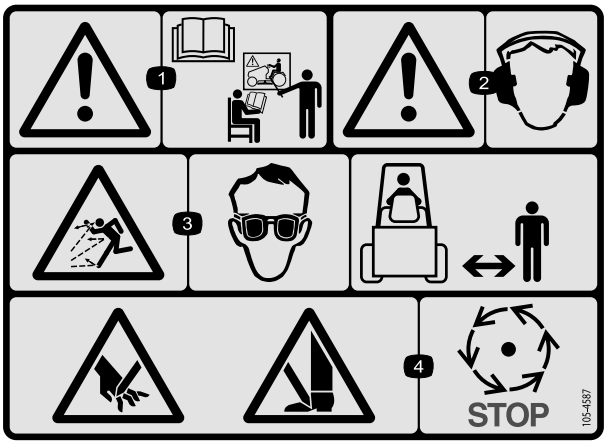

decal105-4587

105-4587

1. Осторожно! Перед эксплуатацией машины прочтите *Руководство оператора* и пройдите обучение.
2. Осторожно! Используйте средства защиты органов слуха.
3. Опасность выброса предметов! Посторонние должны находиться на безопасном расстоянии от машины. Используйте средства защиты глаз.
4. Опасность пореза рук и ног! Дождитесь остановки движущихся частей.

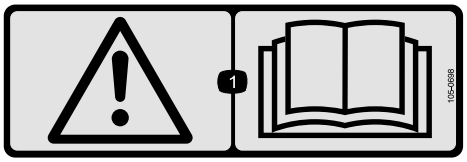

decal105-0698

105-0698

Для обеспечения соответствия требованиям ЕС прикрепите поверх наклейки 105–0707.

1. Осторожно! Прочтите *Руководство оператора*.

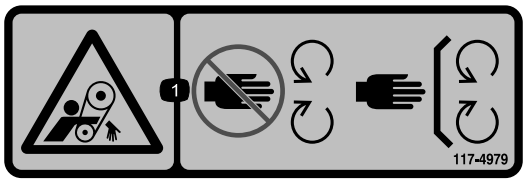

decal117-4979

117-4979

1. Опасность затягивания ремнем! Держитесь в стороне от движущихся частей; следите, чтобы все ограждения и кожухи находились на местах.

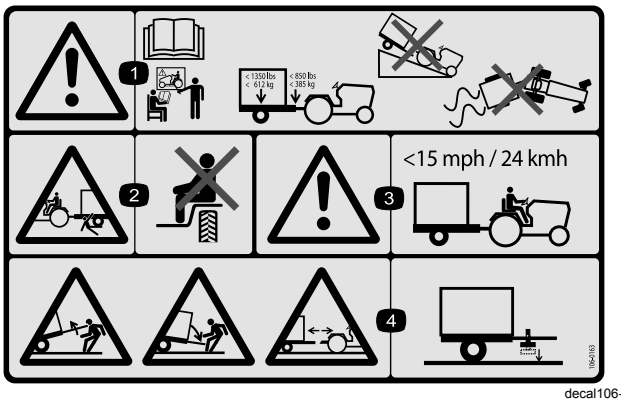

decal106-0163

106-0163

1. Осторожно! Перед эксплуатацией машины прочтите *Руководство оператора* и пройдите обучение. Максимальная масса прицепа составляет 612 кг, а масса вертикальной нагрузки на сцепное устройство — 385 кг; во избежание потери управления не направляйте машину вниз по склону.
2. Опасность сдавливания прицепом! Не перевозите пассажиров.
3. Осторожно! Не превышайте максимальную скорость движения 24 км/ч.
4. Опасность «накопленной энергии» прицепа! Не отсоединяйте прицеп, не установив предварительно под него домкрат.

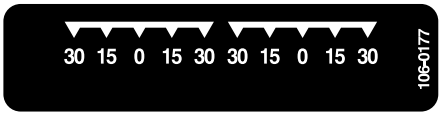

decal106-0177

106-0177



decal106-0178

106-0178



decal110-7506

110-7506

1. Осторожно! Перед эксплуатацией молотилки комбинированной деки изучите *Руководство оператора* и пройдите обучение.

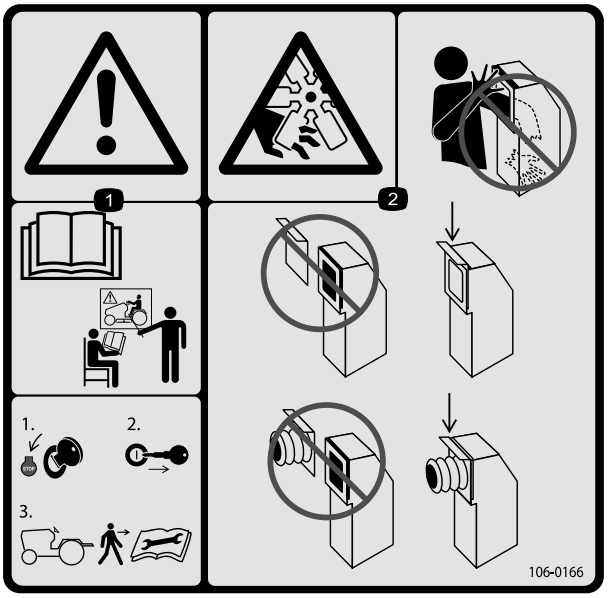

decal106-0166

106-0166

1. Осторожно! Прочтите руководство и пройдите обучение перед эксплуатацией машины; прежде чем сойти с трактора, остановите двигатель и выньте ключ из замка зажигания; прочитайте *Руководство оператора* перед ремонтом или техническим обслуживанием.
2. Опасность пореза и травматической ампутации рук вентилятором! Не помещайте руку или ладонь в желоб пылесоса; дверца шланга или шланг должны быть все время установлены на машине.

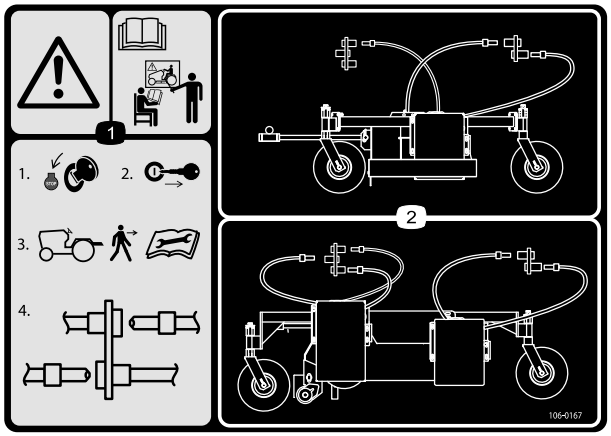

decal106-0167

106-0167

1. Осторожно! Прочтите руководство и пройдите обучение перед эксплуатацией машины. 1) Остановите двигатель. 2) Выньте ключ из замка зажигания, прежде чем покинуть место оператора. 3) Прочтите *Руководство оператора* перед ремонтом или техническим обслуживанием. 4) Подсоедините или отсоедините гидравлические шланги.
2. Прокладка и подсоединения гидравлических шлангов.

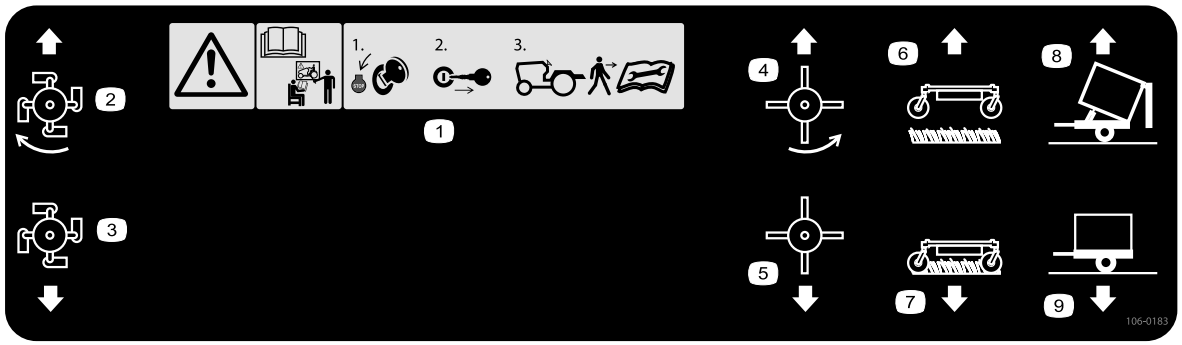

decal106-0183

106-0183

1. Осторожно! Прочтите руководство и пройдите обучение перед эксплуатацией машины. 1) Остановите двигатель и выньте ключ из замка зажигания, прежде чем покинуть место оператора. 2) Прочтите *Руководство оператора* перед ремонтом или техническим обслуживанием.
2. Молотилка включена
3. Молотилка выключена
4. Резиновые пальцы включены
5. Резиновые пальцы выключены
6. Пылесос включен
7. Пылесос выключен
8. Разгрузка прицепа
9. Вертикальное положение прицепа



decal133-8061

133-8061

Сборка

Незакреплённые детали

Используя таблицу, представленную ниже, убедитесь в том, что все детали отгружены

Процедура	Наименование	Количество	Использование
1	Домкрат	1	Подсоедините машину к тяговому блоку.
2	Вал механизма отбора мощности	1	Отрегулируйте длину вала механизма отбора мощности.
3	Детали не требуются	–	Подсоедините вал механизма отбора мощности.
4	Детали не требуются	–	Смажьте машину.

Информационные материалы и дополнительные детали

Наименование	Количество	Использование
Рычаг управления вспомогательным оборудованием	1	Установите рычаг управления только в случае, если установлена комбинированная дека.
Руководство оператора	1	Изучите перед эксплуатацией машины.
Декларация соответствия	1	Необходима для подтверждения соответствия требованиям CE.

⚠ ПРЕДОСТЕРЕЖЕНИЕ

Без надлежащего количества балласта в шинах тяговый блок может потерять устойчивость и стать причиной травмы.

Убедитесь, что передняя часть тягового блока имеет надлежащее количество балласта; требования по балласту см. в *Руководстве оператора* для тягового блока.

1

Подсоединение машины к тяговому блоку

Детали, требуемые для этой процедуры:

1	Домкрат

Процедура

См. Подсоединение машины к тяговому блоку (страница 13).

2

Регулировка длины вала механизма отбора мощности

Детали, требуемые для этой процедуры:

1	Вал механизма отбора мощности

Процедура

В комплект поставки машины входит длинный вал механизма отбора мощности, чтобы обеспечить соответствие самым разным типам валов механизмов отбора мощности тяговых блоков. Для большинства тяговых блоков этот вал является слишком длинным, и во избежание повреждений его следует обрезать до нужной длины.

1. Измерьте расстояние от стопорной канавки на валу механизма отбора мощности тягового блока до стопорной канавки на входном валу крыльчатки машины.

   Примечание: Запишите этот размер.

2. Полностью сожмите вал механизма отбора мощности и измерьте расстояние между обоймами стопорных штифтов.

   Примечание: Запишите этот размер.

3. При самой короткой длине две половины вала механизма отбора мощности должны иметь дополнительный зазор для сжатия не менее 37 мм (Рисунок 2).

   Примечание: Если расстояние, измеренное в пункте 1, не превышает по крайней мере на 37 мм расстояние, измеренное в пункте 2, вал механизма отбора мощности слишком длинный; перейдите к пункту 4. Если имеется достаточный зазор для сжатия вала механизма отбора мощности, перейдите к пункту 9.

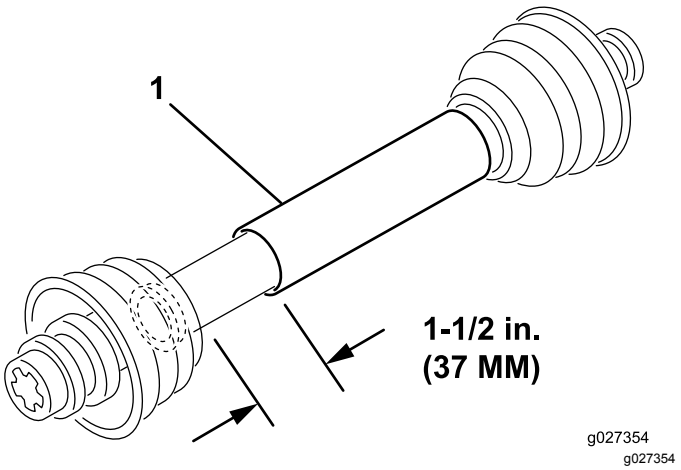

Рисунок 2

1. Вал механизма отбора мощности

4. Используйте следующий расчет, чтобы определить, насколько короче должен быть вал в подсоединенном состоянии, чтобы обеспечить зазор 37 мм:

   A. Вычтите расстояние, записанное в пункте 2, из расстояния, записанного в пункте 1.

      Примечание: Запишите этот размер.

   B. Вычтите из 37 мм результат, полученный в пункте A.

      Примечание: Вал механизма отбора мощности следует укоротить на эту величину.

5. С помощью ножовочного полотна обрежьте кожух и стальные трубы, укоротив их на вычисленную длину.

   Примечание: Обрежьте обе половины вала механизма отбора мощности.

6. Удалите заусенцы на кромках стальных трубок снаружи и внутри.
7. Удалите весь мусор из трубных секций.
8. Нанесите большое количество смазки на стальные трубки.
9. Соберите вал механизма отбора мощности и прикрепите его к машине и тяговому блоку.
10. Измерьте вал; если измеренная длина вала составляет менее 37 мм, повторите данную процедуру.

3

Подсоединение вала механизма отбора мощности

Детали не требуются

Процедура

Подсоедините вал механизма отбора мощности; см. Подсоединение вала механизма отбора мощности (страница 14)

4

Смазка машины

Детали не требуются

Процедура

Смажьте машину; см. Смазка машины (страница 20)

Знакомство с изделием

Органы управления

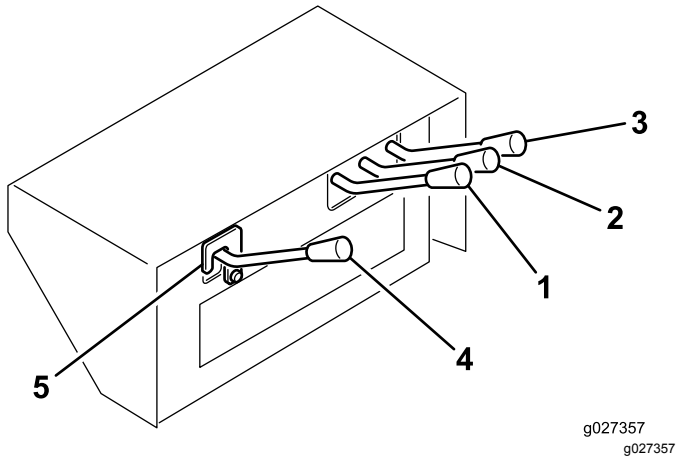

Рисунок 3

1. Орган управления щеткой
2. Орган управления подъемом деки
3. Орган управления подъемом прицепа
4. Орган управления вспомогательным оборудованием
5. Предохранительная защелка

Орган управления подъемом прицепа

Используется для разгрузки кузова прицепа (Рисунок 3). В верхнем положении поднимает кузов и открывает дверь, в нижнем положении опускает кузов и закрывает дверь.

Орган управления подъемом деки

Используется для подъема и опускания основной деки (Рисунок 3). В верхнем положении поднимает деку, в нижнем положении опускает ее.

Орган управления щеткой

Используется для управления вращающейся пальцевой декой (продается отдельно). В верхнем положении запускает деку, в нижнем положении останавливает ее (Рисунок 3).

Орган управления вспомогательным оборудованием

Используется для управления комбинированной декой (продается отдельно). В верхнем положении запускает деку, в нижнем положении останавливает ее (Рисунок 3).

Внимание: **Рычаг управления вспомогательным оборудованием поставляется в отсоединенном виде, чтобы предотвратить случайное включение неиспользуемого гидравлического контура. Не устанавливайте и не приводите в действие рычаг управления вспомогательным оборудованием, если не установлена комбинированная дека.**

Для установки рычага управления вспомогательным оборудованием выполните следующие действия:

1. Снимите крышку рычага управления.
2. Извлеките два шплинта из золотника регулирующего клапана.
3. Установите рычаг управления вспомогательным оборудованием на золотник клапана с помощью шплинтов.
4. Установите крышку рычага управления.

Предохранительная защелка

Снимайте предохранительную защелку только при управлении комбинированной декой (Рисунок 3).

Механизм отбора мощности тягового блока

Всасывающий вентилятор на машине запускается сразу после включения механизма отбора мощности (Рисунок 3). Пальцевая и комбинированная деки включаются органами управления гидравликой на машине.

Внимание: **Всегда включайте механизм отбора мощности тягового блока аккуратно при низкой частоте вращения двигателя. Внезапное включение механизма отбора мощности тягового блока при большой частоте вращения двигателя с большой вероятностью может привести к повреждению компонентов силовой передачи.**

Эксплуатация

Примечание: Определите левую и правую стороны машины относительно места оператора.

⚠ ПРЕДОСТЕРЕЖЕНИЕ

Ключ, оставленный в замке зажигания тягового блока, может стать причиной случайного запуска двигателя посторонним лицом; при этом вы и находящиеся рядом люди можете получить серьезные травмы.

Перед выполнением любого технического обслуживания извлекайте ключ из замка зажигания тягового блока.

До эксплуатации

Правила техники безопасности при подготовке машины к работе

Общие правила техники безопасности

- Запрещается допускать детей или неподготовленных людей к эксплуатации или обслуживанию машины. Минимальный возраст оператора устанавливается местными правилами и нормами. Владелец несет ответственность за подготовку всех операторов и механиков.
- Ознакомьтесь с приемами безопасной эксплуатации оборудования, органами управления и знаками безопасности.
- Освойте порядок экстренной остановки машины и двигателя.
- Не эксплуатируйте данную машину без установленных на ней исправных ограждений и других защитных устройств.
- Перед подачей давления на систему убедитесь в том, что все соединители гидравлических трубопроводов затянуты и все гидравлические шланги и трубопроводы находятся в хорошем состоянии.
- Перед работой обязательно произведите осмотр машины, чтобы убедиться в исправном рабочем состоянии бичей молотилки. Замените изношенные или поврежденные ножи.

- Осмотрите участок, где будет использоваться машина, и удалите все посторонние предметы, которые могут быть отброшены машиной.
- Убедитесь, что ваш тяговый блок пригоден для использования с навесными орудиями, имеющими вышеуказанную массу, для чего свяжитесь с его поставщиком или изготовителем.
- У тягового блока должна быть надлежащая ширина колесной базы и ширина протектора, и он должен быть оборудован дугой защиты от опрокидывания и ремнем безопасности, чтобы безопасно работать на холмистой местности. Нормальная рабочая скорость составляет 10 км/ч, но она может изменяться в зависимости от местности и собираемого мусора. Максимальная транспортная скорость 24 км/ч, на холмистой местности требуется более медленная скорость. Если у вас есть вопросы по безопасной эксплуатации, см. *Руководство оператора* для тягового блока или обратитесь в агентство, обслуживающее тяговые блоки.
- Тормоза буксирного тягового блока должны быть способны остановить полностью нагруженную машину, когда она едет с максимальной рекомендуемой транспортной скоростью.
- Для механизма отбора мощности машины необходим тяговый блок с рабочей частотой вращения 540 об/мин и мощностью двигателя не ниже 32 л.с. Не превышайте частоту вращения 540 об/мин.
- Если машина транспортируется по дорогам общего пользования, она должна соответствовать местным требованиям к дорожной эксплуатации. На ней должен быть установлен знак «Тихоходное транспортное средство». Световые сигналы и тормоза не предусмотрены, но могут требоваться в некоторых регионах.

Характеристики гидравлической жидкости

В бак заливается на заводе примерно 38 л высококачественной гидравлической жидкости. Проверьте уровень гидравлической жидкости перед первым запуском двигателя и в дальнейшем проверяйте его ежедневно; см. раздел Проверка гидравлической жидкости (страница 13).

Рекомендуемая жидкость для замены: гидравлическая жидкость PX компании Toro с увеличенным сроком службы (выпускается в ведрах емкостью 19 л или бочках емкостью 208 л).

Примечание: На машине, в которой используется рекомендуемая для замены жидкость, требуются менее частые замены жидкости и фильтра; см. раздел Техническое обслуживание гидравлической жидкости и фильтра (страница 21).

Альтернативные жидкости: при отсутствии гидравлической жидкости PX компании Toro с увеличенным сроком службы допускается использование других стандартных гидравлических жидкостей на нефтяной основе, при условии, что их характеристики находятся в указанном диапазоне для всех нижеследующих свойств материала и соответствуют отраслевым стандартам. Не используйте синтетическую жидкость. Для определения подходящего продукта проконсультируйтесь у местного дистрибьютора смазочных материалов.

Примечание: Компания Toro не несет ответственности за повреждения, вызванные применением несоответствующей рабочей жидкости, поэтому используйте продукты только признанных изготовителей, рекомендациям которых можно доверять.

Противоизносная гидравлическая жидкость с высоким индексом вязкости и низкой температурой застывания по стандарту ISO VG 46

Свойства материалов:

Вязкость, ASTM D445	cCт при 40°C от 44 до 48
Индекс вязкости по ASTM D2270:	140 или выше.
Точка текучести, ASTM D97	От -34°F до -49°F.
Отраслевые ТУ:	Eaton Vickers 694 (I-286-S, M-2950-S/35VQ25 или M-2952-S)

Примечание: Многие гидравлические жидкости почти бесцветны, что затрудняет обнаружение точечных утечек. Красный краситель для добавки в гидравлическую жидкость поставляется в флаконах емкостью 20 мл. Одного флакона

достаточно для 15–22 л гидравлической жидкости. № по каталогу 44-2500 для заказа у местного официального дистрибьютора компании Toro.

Проверка гидравлической жидкости

1. Поработайте на машине, чтобы жидкость прогрелась, припаркуйте машину на ровной поверхности и выключите двигатель.
2. Проверьте уровень рабочей жидкости в смотровом окошке (Рисунок 4). Если жидкость доходит до середины смотрового окошка, ее уровень достаточен.

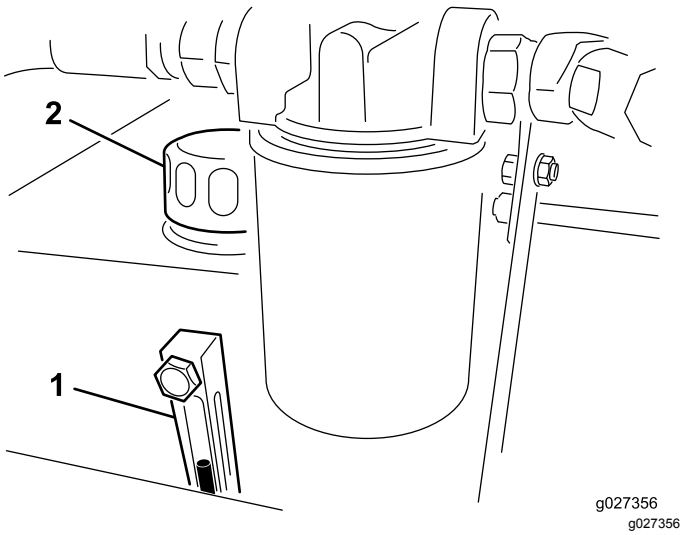

Рисунок 4

1. Смотровое окошко
2. Крышка бака гидросистемы

3. Если уровень жидкости ниже середины смотрового окошка, снимите крышку бака с гидравлической жидкостью и медленно добавляйте гидравлическую жидкость указанного типа, пока ее уровень не достигнет середины (максимум) смотрового окошка; см. раздел Техническое обслуживание гидравлической жидкости и фильтра (страница 21).

   Внимание: **Не допускайте переполнения; если вы превысите линию максимального уровня в смотровом окошке, необходимо удалить излишки жидкости; см. раздел Замена гидравлической жидкости (страница 21).**

   Внимание: **Чтобы предотвратить загрязнение системы, перед вскрытием очистите верхнюю поверхность емкости с гидравлической жидкостью. Убедитесь в чистоте выливного желоба и воронки.**

4. Поставьте крышку бака на место.

Проверка давления воздуха в шинах

Правильное давление воздуха в шинах – 1,24 бар.

Внимание: **Поддерживайте одинаковое давление в обеих шинах, чтобы обеспечить правильную работу машины.** ***Пониженное давление в шинах не допускается.***

Проверка затяжки колесных гаек

Интервал обслуживания: Через первые 2 часа

Через первые 10 часа

Через каждые 200 часов

⚠ ПРЕДУПРЕЖДЕНИЕ

Неправильный момент затяжки колесных гаек может привести к поломке или потере колеса и, как результат, к получению травмы.

Подсоединение машины к тяговому блоку

1. Расположите машину на ровной горизонтальной поверхности.
2. Установите домкрат на штифт рамы и закрепите штифтом (Рисунок 5).

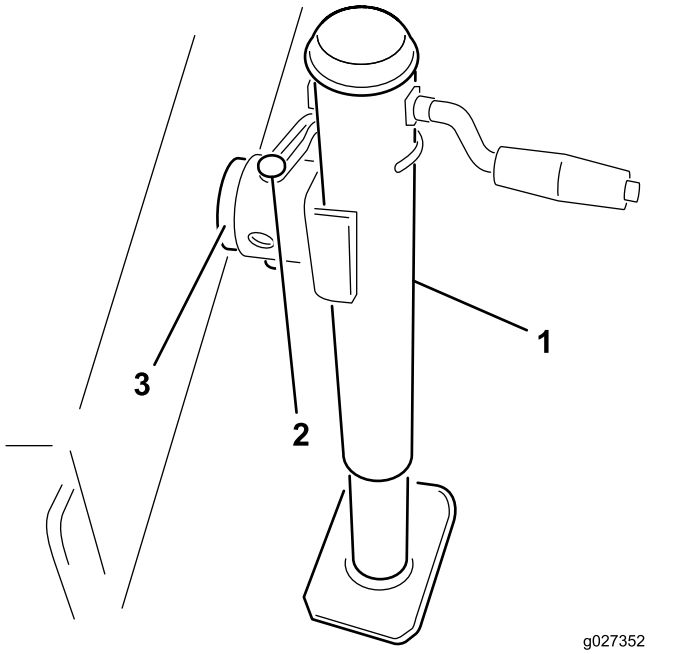

Рисунок 5

1. Домкрат
2. Штифт
3. Штифт рамы

3. Отрегулируйте высоту подъема домкратом так, чтобы рама машины была расположена параллельно земле.
4. Подайте тяговый блок назад для подсоединения к машине.
5. Установите вилку сцепного устройства машины на тот же уровень, что и у сцепного устройства тягового блока, следующим образом:
   A. Отверните болты и контргайки, крепящие вилку сцепного устройства (Рисунок 6) к раме машины.

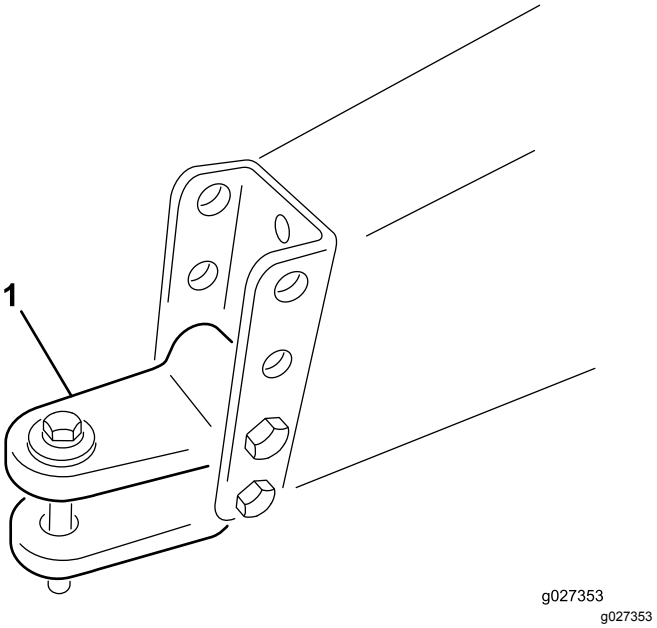

Рисунок 6

1. Вилка сцепного устройства

   B. Поднимите или опустите вилку сцепного устройства, чтобы оно было приблизительно на одном уровне со сцепным устройством тягового блока.
   C. Закрепите ее ранее снятыми болтами и контргайками.
6. Подсоедините сцепное устройство тягового блока к вилке сцепного устройства машины с помощью штифта и вилки сцепного устройства.
7. Снимите штифт домкрата, поверните домкрат вверх в положение хранения.

Подсоединение вала механизма отбора мощности

1. Соедините вал механизма отбора мощности с входным валом крыльчатки машины.
2. Подсоедините вал механизма отбора мощности к заднему валу механизма отбора мощности тягового блока.
3. Продвиньте вал механизма отбора мощности как можно дальше.
4. Запрессуйте штифт, чтобы зафиксировать вал механизма отбора мощности на месте.

   Примечание: Подвигайте вал механизма отбора мощности вперед и назад, чтобы убедиться в том, что он зафиксирован должным образом.

5. Подсоедините предохранительную цепь щитка к тяговому блоку (Рисунок 7).

   Примечание: Убедитесь, что цепь не натягивается при повороте тягового блока.

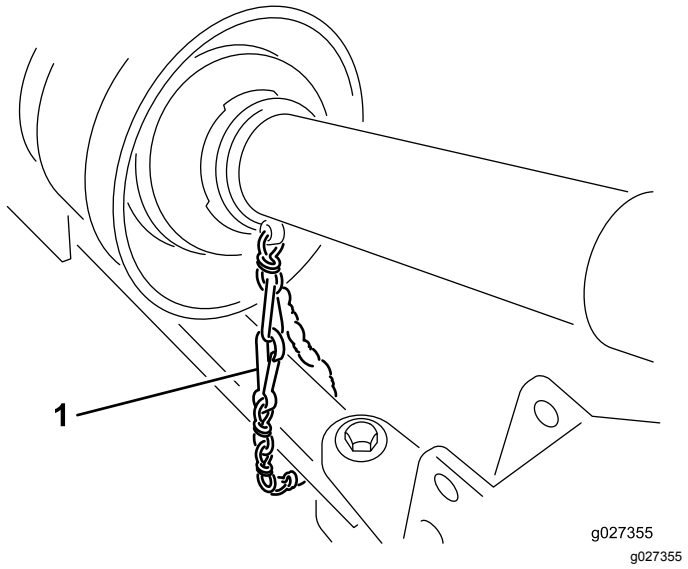

Рисунок 7

1. Предохранительная цепь

⚠ ПРЕДОСТЕРЕЖЕНИЕ

Если цепи щитков не подсоединены, щитки могут вращаться во время работы и стать причиной травм.

Все щитки механизма отбора мощности должны быть на своих местах, а цепи щитка должны быть подсоединены к щиткам тягового блока или механизма отбора мощности.

В процессе эксплуатации

Правила техники безопасности во время работы

Общие правила техники безопасности

- Владелец или пользователь несет полную ответственность за любые несчастные случаи с людьми, а также за нанесение ущерба имуществу, и должен предпринять все меры для предотвращения таких случаев.
- Используйте подходящую одежду, включая защитные очки, нескользящую прочную обувь, длинные брюки и средства защиты органов слуха. Закрепляйте длинные волосы на затылке и не носите свободную одежду и ювелирные украшения.
- Будьте предельно внимательны при работе на данной машине. Во избежание травмирования людей или повреждения имущества не отвлекайтесь во время работы.
- Запрещается управлять машиной в состоянии усталости, болезни, а также под воздействием алкоголя, наркотиков или лекарственных препаратов, ухудшающих реакцию.
- Не перевозите на машине пассажиров и не допускайте посторонних лиц и животных в зону работы машины.
- Щетка, резиновые пальцы, молотилка и пылесос машины во время работы могут на своем пути подхватывать и продвигать мусор и небольшие предметы; не допускайте приближения посторонних лиц и животных к машине во время ее работы.
- Прежде чем покинуть место оператора, обязательно выключите механизм отбора мощности, выключите двигатель тягового блока, извлеките ключ и дождитесь остановки всех движущихся частей машины.
- Запрещается наступать на вал механизма отбора мощности при переходе на другую сторону машины. Обходите вокруг машины.
- Всегда держитесь на максимальном расстоянии от задней части машины при открывании задней двери.
- Эксплуатируйте машину только в условиях хорошей видимости, чтобы уберечься от ям или скрытых опасностей.
- Держите руки и ноги на безопасном расстоянии от бичей молотилки.
- Прежде чем начать движение задним ходом, посмотрите назад и вниз и убедитесь, что путь свободен.
- В случае удара о какой-либо предмет или при появлении аномальных вибраций остановите машину, выключите двигатель, дождитесь остановки всех движущихся частей и осмотрите машину. Прежде чем возобновлять работу, устраните все неисправности.
- Всегда поддерживайте надлежащее давление в шинах тягового блока.
- Обязательно соблюдайте все правила транспортировки оборудования по дорогам общего пользования и автомагистралям.

Убедитесь, что все требуемые отражатели и фонари находятся на штатных местах, очищены и видны обгоняющим и встречным транспортным средствам.

- На неровных дорогах и поверхностях снижайте скорость.
- Для разборки или ремонта всех стальных частей ВОМ (труб, подшипников, шарниров и т.п.) настоятельно рекомендуется обращаться к официальному дистрибьютору компании Toro. Во избежание повреждения компонентов их демонтаж и последующую сборку должны выполнять квалифицированные специалисты при помощи специальных инструментов.
- Запрещается использовать вал механизма отбора мощности без входящих в комплект ограждений.

Техника безопасности при разгрузке

- Перемещение задней двери и разгрузка мусора могут привести к серьезной травме. Держитесь на безопасном расстоянии от машины при движении машины задним ходом или при разгрузке.
- Следите, чтобы посторонние лица находились на безопасном расстоянии от машины при разгрузке мусора или открывании и закрывании задней двери.
- При определенных условиях влажные спрессованные обрезки травы могут выделять тепло. Обязательно опорожняйте машину, прежде чем размещать ее на хранение.
- Во избежание поражения электрическим током следует разгружать машину только в зонах, где отсутствуют нависающие провода или другие препятствия.
- **Никогда не** разгружайте машину на склоне; разгружайте ее только на ровной горизонтальной поверхности.

Правила безопасности при работе на склонах

- Проверьте характеристики тягового блока, чтобы убедиться, что максимально допустимая нагрузка на него при работе на склонах не превышена.
- Основная опасность при работе на склонах — потеря управляемости и опрокидывание машины, которое может привести к травме или гибели. Вы несете ответственность за безопасную работу на склонах. Эксплуатация машины на любых склонах требует максимальной осторожности.
- Осмотрите склон и оцените условия на площадке, чтобы определить, безопасно ли работать на данном склоне. При выполнении этого осмотра всегда руководствуйтесь здравым смыслом и правильно оценивайте ситуацию.
- Перед эксплуатацией машины на склонах оператор должен прочитать приведенные ниже инструкции и проверить условия эксплуатации машины, чтобы определить, можно ли работать в этот день на этой рабочей площадке. Режим работы машины на склоне может меняться в зависимости от рельефа местности.
- Старайтесь не начинать движение, не останавливаться и не поворачивать на склоне. Не изменяйте резко скорость или направление движения. Выполняйте повороты медленно и плавно.
- Не эксплуатируйте машину в условиях, когда имеются сомнения относительно сцепления с грунтом, управляемости или устойчивости машины.
- Устраните или пометьте препятствия, такие как канавы, ямы, колеи, впадины, камни или другие скрытые опасности. Высокая трава может скрывать различные препятствия. При движении по неровной поверхности машина может перевернуться.
- Помните, что при работе на влажной траве, а также при движении поперек поверхности склонов или вниз по склону машина может потерять сцепление колес с поверхностью. Потеря сцепления с поверхностью ведущих колес может привести к соскальзыванию и потере рулевого управления и возможности торможения.
- Будьте предельно осторожны при работе на машине рядом с обрывами, канавами, насыпями, водоемами или другими опасностями. Машина может внезапно опрокинуться в случае обрушения кромки. Поддерживайте установленную безопасную дистанцию между машиной и любой опасностью.

Управление гидросистемой тягового блока

Все гидравлические функции машины управляются с помощью гидравлического клапана, расположенного в передней части машины. Для эксплуатации машины требуется работа механизма отбора мощности. Именно он создает непрерывный поток жидкости через всю машину.

Внимание: **Никогда не перемещайте рычаг управления гидравликой слишком быстро между положениями «Вверх» и «Вниз». Мгновенное изменение изменении направления потока рабочей жидкости может серьезно повредить гидроцилиндр. Если какая-либо часть машины засоряется или материал не проходит через машину, полностью выключите машину и вручную удалите засорение.**

Примечание: Пульт управления гидравликой можно отрегулировать для удобства оператора, ослабив рычаг на раме позади органов управления, отрегулировав пульт управления вперед или назад и затем затянув рычаг.

Эксплуатация машины

1. Запустите тяговый блок и переведите его на малую частоту вращения.
2. Включите механизм отбора мощности, когда двигатель находится на частоте холостого хода.
3. Увеличьте скорость вращения механизма отбора мощности до 540 об/мин.

⚠ ПРЕДОСТЕРЕЖЕНИЕ

Прежде чем проверять машину на отсутствие утечек масла, ослабления крепления деталей и других неисправностей, выключите двигатель тягового блока и дождитесь остановки всех движущихся частей.

4. Перед началом работы осмотрите участок, чтобы определить наилучшее направление обработки.
5. Ведите тяговый блок вперед и буксируйте машину по тому участку, который должен быть очищен.

   Примечание: Чтобы придерживаться прямой линии во время работы, используйте какой-либо ориентир на переднем плане.

   Всегда старайтесь делать длинные, непрерывные проходы с некоторым перекрытием на обратном пути.

После эксплуатации

Правила техники безопасности после работы с машиной

Общие правила техники безопасности

- Следите, чтобы все компоненты машины были в исправном состоянии, а все крепежные детали были затянуты.
- Если предупреждающая наклейка изношена, повреждена или отсутствует, установите новую наклейку.
- Прежде чем отсоединять машину от тягового блока, опорожните ее, припаркуйте на ровной горизонтальной поверхности и заблокируйте колеса колодками.

Снятие машины с тягового блока

1. Остановите тяговый блок на ровной горизонтальной поверхности.
2. Отключите вал механизма отбора мощности и включите стояночный тормоз.
3. Выключите двигатель и извлеките ключ из замка зажигания.

⚠ ПРЕДОСТЕРЕЖЕНИЕ

Прежде чем покинуть место оператора тягового блока, дождитесь останова двигателя и всех движущихся частей.

4. Заблокируйте колеса колодками.
5. Снимите штифт, который крепит домкрат к штифту рамы, и поверните домкрат вниз, установив его в рабочее положение.
6. Прикрепите домкрат к штифту рамы и отрегулируйте его, чтобы обеспечить поддержку машины.

⚠ ПРЕДУПРЕЖДЕНИЕ

Машина очень тяжелая. Не отсоединяйте машину, не установив предварительно домкрат.

Если сцепное устройство упадет, это может привести к травме.

7. Отсоедините предохранительные цепи щитков от щитка тягового блока или щитка механизма отбора мощности. Прикрепите конец цепи к валу механизма отбора мощности со стороны крыльчатки для предотвращения отсоединения вала механизма отбора мощности.
8. Отсоедините вал механизма отбора мощности от выходного вала тягового блока.
9. Сдвиньте вал механизма отбора мощности назад и снимите его с тягового блока.
10. Снимите штифт сцепного устройства и вилку.
11. Отведите тяговый блок от машины.

Транспортировка машины

Вы можете транспортировать машину на рабочие площадки, используя любой тяговый блок со сцепным устройством. Машина не рассчитана на буксировку по автомагистралям.

- Широкие шины высокой проходимости на грунте не предназначены для магистральных дорог и могут работать только при скорости не более 24 км/ч. На скорости выше 24 км/ч повреждается протектор, что приводит к травмированию оператора и повреждению оборудования.
- Убедитесь, что дека поднята и поворотные колеса не будут касаться земли во время транспортировки. Убедитесь также, что штанга фиксации цилиндра (Рисунок 8) находится на своем месте, чтобы предотвратить сжатие подъемного цилиндра во время транспортировки.

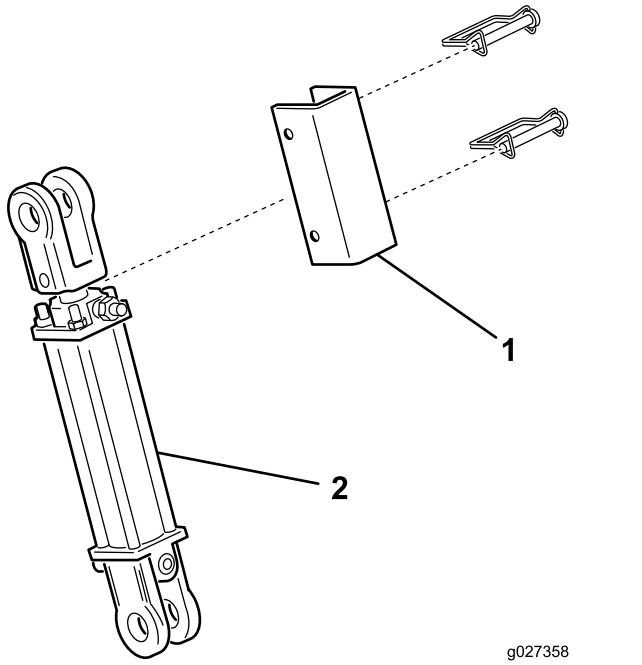

Рисунок 8

1. Штанга фиксации цилиндра
2. Гидроцилиндр подъемного устройства

- Во время буксировки используйте надлежащее освещение и тормоза, палец сцепного устройства стопорного типа и предохранительную цепь.
- Убедитесь, что шины накачаны надлежащим образом.

Техническое обслуживание

Рекомендуемый график(и) технического обслуживания

Периодичность технического обслуживания	Порядок технического обслуживания
Через первые 2 часа	• Затяните колесные гайки с моментом 115–136 Н·м.
Через первые 10 часа	• Затяните колесные гайки с моментом 115–136 Н·м.
Через первые 20 часа	• Проверьте и отрегулируйте натяжение ремня крыльчатки.
Перед каждым использованием или ежедневно	• Смажьте подшипники вала вентилятора. • Проверьте гидропроводы и шланги. • Проверьте и отрегулируйте натяжение ремня крыльчатки.
Через каждые 100 часов	• Произведите смазку ведущего вала.
Через каждые 200 часов	• Затяните колесные гайки с моментом 115–136 Н·м.
Через каждые 800 часов	• Если вы не используете рекомендуемую гидравлическую жидкость или когда-либо заливали в бак альтернативную жидкость, замените гидравлическую жидкость и фильтр.
Через каждые 1000 часов	• Если вы используете рекомендуемую гидравлическую жидкость, замените гидравлический фильтр.
Через каждые 2000 часов	• Если вы используете рекомендуемую гидравлическую жидкость, замените гидравлическую жидкость и фильтр.

Техника безопасности при обслуживании

- Перед регулировкой, очисткой, техобслуживанием, а также перед тем, как покинуть машину, выполните следующее:
  - Поставьте машину на ровную поверхность.
  - Отсоедините привод механизма отбора мощности.
  - Убедитесь, что коробка передач тягового блока находится в нейтральном положении.
  - Включите стояночный тормоз тягового блока.
  - Выключите двигатель тягового блока и извлеките ключ.
  - Дождитесь остановки всех движущихся частей.
  - Прежде чем выполнять техническое обслуживание, дайте компонентам машины остыть.
- Выполняйте только те операции технического обслуживания, которые указаны в настоящем руководстве. По вопросам капитального ремонта и оказания технической помощи обращайтесь к официальному дистрибьютору компании Toro.
- Следите, чтобы все крепежные детали были затянуты, чтобы обеспечить безопасное рабочее состояние машины.
- По возможности не выполняйте техническое обслуживание с работающим двигателем тягового блока. Держитесь на безопасном расстоянии от движущихся частей.
- Запрещается проверять или регулировать натяжение ремней при работающем двигателе тягового блока.
- Осторожно сбрасывайте давление из компонентов с накопленной энергией.
- При любом подъеме машины подставьте под нее подставки. Не полагайтесь на гидравлическую систему в качестве опоры для машины.
- После техобслуживания или регулировки машины убедитесь в том, что все ограждения установлены на штатные места.

Смазка машины

Смазка подшипников вала вентилятора

Интервал обслуживания: Перед каждым использованием или ежедневно

1. Снимите щиток привода, находящийся над шкивами в сборе (Рисунок 12).
2. Заправьте масленки подшипников вала вентилятора, как показано на Рисунок 10, консистентной смазкой №2 на литиевой основе.

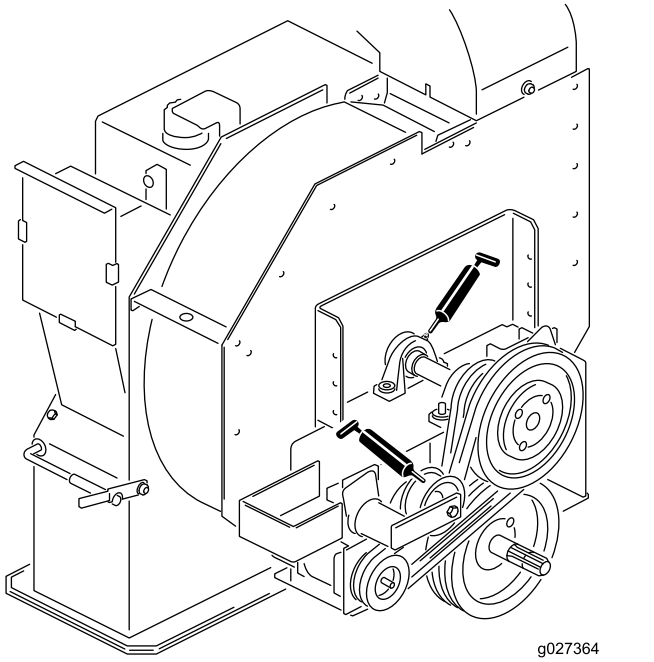

Рисунок 9

Смазка ведущего вала

Интервал обслуживания: Через каждые 100 часов

Заправьте две масленки ведущего вала, как показано на Рисунок 10, консистентной смазкой №2 на литиевой основе.

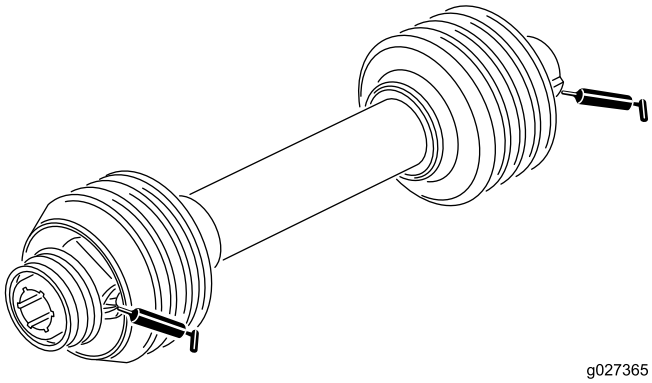

Рисунок 10

Правила техники безопасности при работе с гидравлической системой

- При попадании жидкости под кожу немедленно обратитесь к врачу. Если жидкость оказалась впрыснута под кожу, необходимо, чтобы врач удалил ее хирургическим путем в течение нескольких часов.
- Перед подачей давления в гидравлическую систему убедитесь, что все гидравлические шланги и трубопроводы исправны, а все гидравлические соединения и штуцеры герметичны.
- Не приближайтесь к местам точечных утечек или штуцерам, из которых под высоким давлением выбрасывается гидравлическая жидкость.
- Для обнаружения гидравлических утечек используйте картон или бумагу.
- Перед отсоединением любой части гидравлической системы или выполнением каких-либо работ с ней следует опустить навесное орудие на землю и выключить двигатель, чтобы полностью сбросить давление в системе.
- Для обеспечения безопасной работы и поддержания оптимальных эксплуатационных характеристик машины используйте только оригинальные запасные части компании Toro. Использование запасных частей, изготовленных другими производителями, может быть опасным и привести к аннулированию гарантии на данное изделие.

Проверка гидропроводов и шлангов

Интервал обслуживания: Перед каждым использованием или ежедневно

Осмотрите гидравлические линии и шланги на наличие утечек, перекрученных труб, незакрепленных крепежных опор, износа, незатянутых штуцеров, атмосферной и химической коррозии. Перед эксплуатацией машины отремонтируйте все, что необходимо.

⚠ ПРЕДУПРЕЖДЕНИЕ

Гидравлическая жидкость, выброшенная под давлением, может проникнуть под кожу и нанести травму.

- **Перед подачей давления в гидравлическую систему убедитесь, что все гидравлические шланги и трубопроводы исправны, а все гидравлические соединения и штуцеры герметичны.**
- **Не приближайтесь к местам точечных утечек или штуцерам, где существует опасность выброса гидравлической жидкости под высоким давлением.**
- **Для обнаружения гидравлических утечек используйте картон или бумагу.**
- **Перед выполнением любых работ на гидравлической системе безопасно стравите все давление в гидравлической системе.**
- **При попадании жидкости под кожу немедленно обратитесь к врачу.**

Техническое обслуживание гидравлической жидкости и фильтра

Интервал обслуживания: Через каждые 1000 часов—**Если вы используете рекомендуемую гидравлическую жидкость,** замените гидравлический фильтр.

Через каждые 2000 часов—**Если вы используете рекомендуемую гидравлическую жидкость,** замените гидравлическую жидкость и фильтр.

Через каждые 800 часов—**Если вы не используете рекомендуемую гидравлическую жидкость или когда-либо заливали в бак альтернативную жидкость,** замените гидравлическую жидкость и фильтр.

Замена гидравлической жидкости

Внимание: **Если жидкость становится загрязненной, свяжитесь с официальным дистрибьютором Toro. По сравнению с чистой загрязненная жидкость может выглядеть белесоватой или черной.**

1. Выключите двигатель.
2. Отсоедините небольшой гидравлический шланг (слив картера) от днища бака и дайте гидравлической жидкости стечь в сливной поддон.

   Примечание: Когда рабочая жидкость перестанет вытекать, подсоедините и затяните шланг.
3. Залейте в бак приблизительно 38 литров гидравлической жидкости. См. Проверка гидравлической жидкости (страница 13).

   Внимание: **Используйте только указанные гидравлические жидкости. Не утвержденные к применению жидкости могут привести к повреждению системы.**

   Во избежание переполнения не заливайте холодную жидкость. Не допускайте переполнения.
4. Поставьте крышку бака на место.
5. Запустите двигатель тягового блока, поработайте всеми органами управления гидравлической системы, чтобы распределить гидравлическую жидкость по всей системе, и проверьте систему на наличие утечек.

6. Выключите двигатель
7. Когда рабочая жидкость прогрета, проверьте уровень в смотровом окошке.

   Примечание: Если уровень гидравлической жидкости низкий, долейте достаточное количество жидкости, чтобы поднять уровень до середины (максимум) смотрового окошка.

Замена гидравлического фильтра

Используйте только сменный фильтр Toro (№ по кат. 54-0110) в гидравлической системе.

Внимание: **Использование любого другого фильтра может привести к аннулированию гарантии на некоторые компоненты.**

1. Выключите двигатель тягового блока и извлеките ключ из замка зажигания.
2. Очистите область вокруг места крепления фильтра.
3. Поместите поддон под фильтр, а затем снимите фильтр (Рисунок 11).

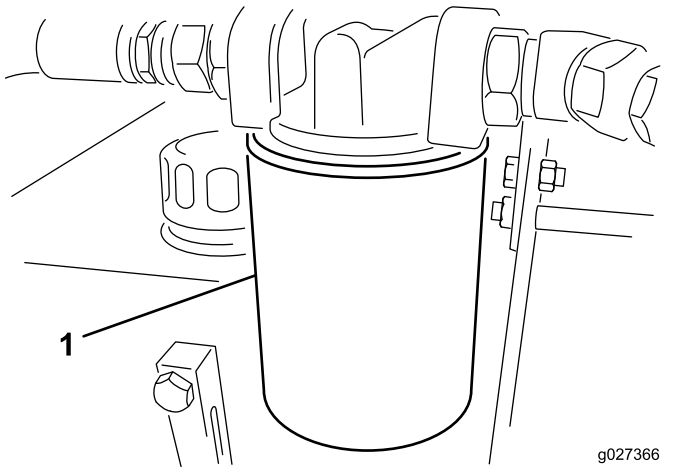

Рисунок 11

1. Гидравлический фильтр

4. Смажьте новую прокладку фильтра и заполните фильтр гидравлической жидкостью.
5. Убедитесь, что область крепления фильтра чистая.
6. Наверните фильтр до контакта прокладки с монтажной пластиной, после чего затяните фильтр еще на половину оборота.
7. Запустите двигатель тягового блока и поработайте органами управления гидравлической системой, чтобы удалить воздух из гидравлической системы.
8. Выключите двигатель и проверьте уровень рабочей жидкости и наличие утечек.

Регулировка ремня крыльчатки

Интервал обслуживания: Через первые 20 часа

Перед каждым использованием или ежедневно

Чтобы обеспечить правильную работу машины и предупредить чрезмерный износ, следите за правильным натяжением ремня.

1. Ослабьте болты и гайки крепления щитка привода к корпусу крыльчатки (Рисунок 12) и снимите щиток.

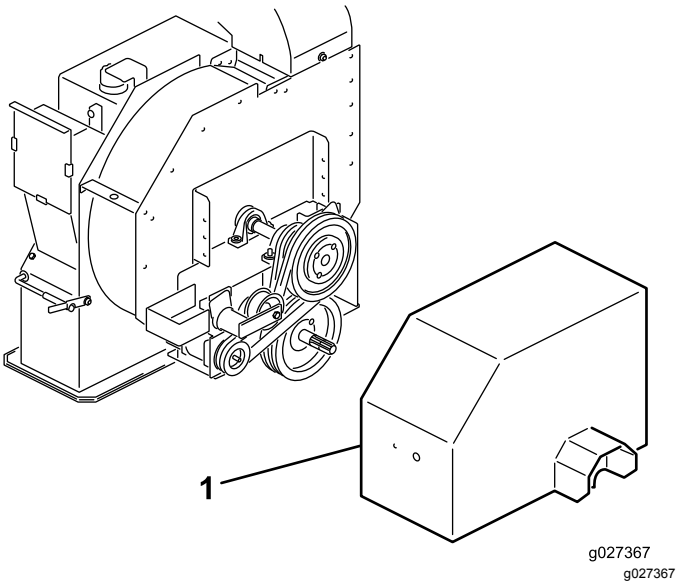

Рисунок 12

1. Щиток привода

Примечание: Ведущий вал не нужно отсоединять для регулировки ремня.

2. На задней стороне рамы ослабьте болт крепления натяжителя ремня к раме (Рисунок 12).
3. Снимите болт и гайку, которые крепят направляющую натяжителя к креплению привода, чтобы снять натяжение ремня (Рисунок 13).

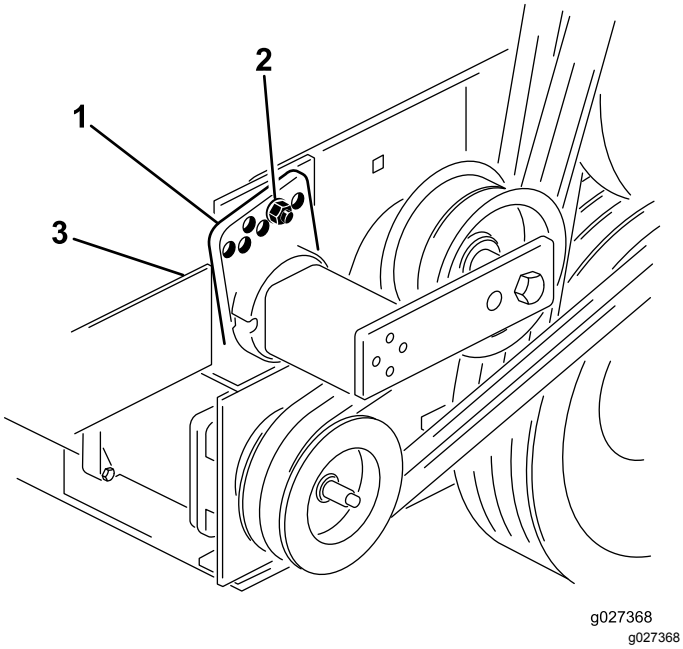

Рисунок 13

1. Направляющая натяжителя
2. Болт и гайка
3. Болт (задняя часть рамы)

4. С помощью большого гаечного ключа, поворачивайте натяжитель по часовой стрелке до тех пор, пока наклейка не будет совмещена с 15° на трубе натяжителя.

   Внимание: **Выровняйте натяжитель как можно ближе к 15°, но не ниже этой позиции.**

   Слишком сильный поворот натяжителя за пределы положения 15° приведет к чрезмерному натяжению ремня; при повороте его на угол менее 15° ремень будет ослаблен; в обоих случаях может произойти повреждение машины.

5. Вставьте болт в совмещенные отверстия направляющей и закрепите его гайкой.

   Внимание: **Если отверстия не совпадают, поверните направляющую и попробуйте совместить ее со следующим по высоте отверстием; выполняйте до совмещения отверстий.**

6. Затяните болт на задней стороне рамы для фиксации натяжителя.
7. Установите щиток привода на корпус крыльчатки, использовав ранее снятые болты и гайки.

Хранение

1. Тщательно очистите машину. На корпусе крыльчатки не должно быть грязи, листьев или мусора.
2. Проверьте давление воздуха в шинах, см. Проверка давления воздуха в шинах (страница 13).
3. Затягивайте все крепежные детали по мере необходимости.
4. Заправьте консистентной смазкой или маслом все масленки и оси поворота. Удалите всю излишнюю смазку.
5. Нанесите тонкий слой консистентной смазки на шлицы вала механизма отбора мощности.
6. Слегка зачистите и подкрасьте поцарапанные, сколотые или заржавевшие покрашенные поверхности. Выправите все вмятины в металлическом корпусе.

Примечания:

Уведомление о конфиденциальности Европейского агентства по защите окружающей среды (EEA) / Великобритании

Использование ваших персональных данных компанией Toro

Компания The Toro Company («Toro») обеспечивает конфиденциальность ваших данных. Когда вы приобретаете наши изделия, мы можем собирать о вас некоторую личную информацию напрямую или через ваше местное представительство или дилера компании Toro. Компания Toro использует эту информацию, чтобы выполнять свои контрактные обязательства, такие как регистрация вашей гарантии, обработка вашей гарантийной претензии или для связи с вами в случае отзыва продукции, а также для других законных целей ведения деятельности, например, для оценки удовлетворенности клиентов, улучшения наших изделий или предоставления вам информации, которая может быть вам интересна. Компания Toro может предоставлять вашу информацию своим дочерним компаниям, филиалам, дилерам или другим деловым партнерам в связи с указанными видами деятельности. Мы также можем раскрывать персональные данные, когда это требуется согласно законодательству или в связи с продажей, приобретением или слиянием компании. Мы никогда не будем продавать ваши персональные данные каким-либо другим компаниям для целей маркетинга.

Хранение ваших персональных данных

Компания Toro хранит ваши персональные данные до тех пор, пока они являются актуальными в связи с вышеуказанными целями и в соответствии с требованиями законодательства. Для получения дополнительной информации по применяемым срокам хранения данных свяжитесь с нами по электронной почте legal@toro.com.

Обязательство компании Toro по обеспечению безопасности

Ваши персональные данные могут быть обработаны в США или другой стране, в которой могут действовать менее строгие законы о защите информации, чем в стране вашего проживания. Когда мы передаем ваши данные за пределы страны вашего проживания, мы предпринимаем требуемые согласно закону действия, чтобы убедиться, что приняты надлежащие меры защиты ваших данных и соблюдается конфиденциальность при обращении с ними.

Доступ и исправление

Вы имеете право на исправление или просмотр ваших персональных данных, можете возражать против обработки ваших данных или ограничивать их обработку. Чтобы сделать это, свяжитесь с нами по электронной почте legal@toro.com. Если у вас есть опасения относительно того, каким образом компания Toro обращается с вашей информацией, мы рекомендуем обратиться с соответствующими вопросами непосредственно к нам. Просим обратить внимание, что резиденты европейских стран имеют право подавать жалобу в Агентство по защите персональных данных.

Предупреждение согласно Prop. 65 (Положению 65) штата Калифорния

В чем заключается это предупреждение?

Возможно, вы увидите в продаже изделие, на котором имеется предупреждающая наклейка, аналогичная следующей:

ПРЕДУПРЕЖДЕНИЕ: Риск возникновения онкологических заболеваний или нарушений репродуктивной функции – www.p65Warnings.ca.gov.

Что такое Prop. 65 (Положение 65)?

Prop. 65 действует в отношении всех компаний, осуществляющих свою деятельность в штате Калифорния, продающих изделия в штате Калифорния или изготавливающих изделия, которые могут продаваться или ввозиться на территорию штата Калифорния. Согласно этому законопроекту губернатор штата Калифорния должен составлять и публиковать список химических веществ, которые считаются канцерогенными, вызывающими врожденные пороки и оказывающими иное вредное воздействие на репродуктивную функцию человека. Этот ежегодно обновляемый список включает сотни химических веществ, присутствующих во многих изделиях повседневного использования. Цель Prop 65 — информирование общественности о возможном воздействии этих химических веществ на организм человека.

Prop 65 не запрещает продажу изделий, содержащих эти химические вещества, но требует наличие предупредительных сообщений на всех изделиях, упаковке изделий и в соответствующей сопроводительной документации. Более того, предупреждение Prop 65 не означает, что какое-либо изделие нарушает какие-либо стандарты или требования техники безопасности. Фактически правительство штата Калифорния пояснило, что предупреждение Prop 65 не следует рассматривать как регулятивное решение относительно признания изделия «безопасным» или «небезопасным». Большинство таких химических веществ применяется в товарах повседневного использования в течение многих лет без какого-либо вреда, подтвержденного документально. Для получения дополнительной информации посетите веб-сайт https://oag.ca.gov/prop65/faqs-view-all.

Предупреждение Prop 65 означает, что компания либо (1) провела оценку воздействия на организм человека и сделала заключение, что оно превышает уровень, соответствующий «отсутствию значимого риска»; либо (2) приняла решение предоставить предупреждение на основании имеющейся у компании информации о наличии в составе изделия химического вещества, входящего в указанный список без оценки риска воздействия.

Применяется ли данный закон где-либо еще?

Предупреждения Prop 65 являются обязательными только согласно законодательству штата Калифорния. Эти предупреждения можно увидеть на территории штата Калифорния в самых разнообразных местах, включая, помимо прочего, рестораны, продовольственные магазины, отели, школы и больницы, а также присутствуют на широком ассортименте изделий. Кроме того, некоторые розничные продавцы в интернете или через почтовые заказы указывают предупреждения Prop 65 на своих веб-сайтах или в каталогах.

Как предупреждения штата Калифорния соотносятся с федеральными нормативами?

Стандарты, Prop 65 часто бывают более строгими, чем федеральные или международные стандарты. Существует множество веществ, для которых требуется наличие предупреждения Prop 65 при уровнях их содержания значительно более низких, чем значения пределов воздействия, допускаемые федеральными нормативами. Например, согласно Prop 65, основанием для нанесения на изделие предупреждения является поступление в организм 0,5 мкг/г свинца в сутки, что значительно ниже уровня ограничений, устанавливаемых федеральными и международными стандартами.

Почему не на всех аналогичных изделиях имеются подобные предупреждающие сообщения?

- Для изделий, продаваемых в штате Калифорния, требуются этикетки согласно Prop 65, а для аналогичных изделий, продаваемых за пределами указанного штата, такие этикетки не требуются.
- К компании, вовлеченной в судебное разбирательство по Prop 65 для достижения соглашения может быть предъявлено требование указывать на своих изделиях предупреждения Prop 65, однако в отношении других компаний, производящих подобные изделия, такие требования могут не выдвигаться.
- Применение Prop 65 не является последовательным.
- Компании могут принять решение не указывать такие предупреждения в силу их заключения, что они не обязаны делать это согласно Prop 65. Отсутствие предупреждений на изделии не означает, что это изделие не содержит приведенные в списке химические вещества, имеющие аналогичные уровни концентрации.

Почему компания Toro указывает это предупреждение?

Компания Toro решила предоставить своим потребителям как можно больше информации, чтобы они смогли принять обоснованные решения относительно изделий, которые они приобретают и используют. Toro предоставляет предупреждения в некоторых случаях, основываясь на имеющейся у нее информации о наличии одного или нескольких указанных в списке химических веществ, не оценивая риска их воздействия, так как не для всех указанных в списке химикатов имеются требования в отношении предельно допустимых уровней воздействия. В то время как риск воздействия на организм веществ, содержащихся в изделиях Toro, может быть пренебрежимо малым или попадать в диапазон «отсутствия значимого риска», компания Toro, действуя из принципа «перестраховки», решила указать предупреждения Prop 65. Более того, если бы компания Toro не предоставила эти предупреждения, ее могли бы преследовать в судебном порядке органами власти штата Калифорния или частные лица, стремящиеся к исполнению силой закона положения Prop 65, что могло бы привести к существенным штрафам.

Гарантия компании Toro

Ограниченная гарантия на два года

Условия гарантии и изделия, на которые она распространяется

Компания The Toro Company и ее филиал Toro Warranty Company в соответствии с заключенным между ними соглашением совместно гарантируют, что серийное изделие Toro («Изделие») не будет иметь дефектов материалов или изготовления в течение двух лет или 1500 часов работы* (в зависимости от того, что наступит раньше). Настоящая гарантия распространяется на все изделия, за исключением аэраторов (см. отдельные условия гарантии на эти изделия). При возникновении гарантийного случая компания отремонтирует изделие за свой счет, включая диагностику, трудозатраты и запасные части. Настоящая гарантия начинается со дня доставки Изделия первоначальному розничному покупателю.
* Изделие оборудовано счетчиком моточасов.

Порядок подачи заявки на гарантийное обслуживание

При возникновении гарантийного случая следует немедленно сообщить об этом дистрибьютору или официальному дилеру серийных изделий, у которых было приобретено изделие. Если вам нужна помощь в определении местонахождения дистрибьютора серийных изделий или официального дилера или если у вас есть вопросы относительно ваших прав и обязанностей по гарантии, вы можете обратиться к нам по адресу:

Отделение технического обслуживания серийной продукции Toro
Toro Warranty Company
8111 Lyndale Avenue South
Bloomington, MN 55420-1196

952–888–8801 или 800–952–2740

Эл. почта: commercial.warranty@toro.com

Обязанности владельца

Вы, являясь владельцем Изделия, несете ответственность за выполнение необходимого технического обслуживания и регулировок, указанных в *Руководстве оператора*. Невыполнение требуемого технического обслуживания и регулировок может быть основанием для отказа в исполнении гарантийных обязательств.

Изделия и условия, на которые не распространяется гарантия

Не все неисправности или нарушения работы изделия, возникшие в течение гарантийного периода, являются дефектами материала или изготовления. Действие этой гарантии не распространяется на следующее:

- Неисправности изделия, возникшие в результате использования запасных частей, произведенных третьей стороной, либо установки и использования дополнительных частей или измененных дополнительных приспособлений и изделий других фирм. На эти позиции изготовителем может быть предусмотрена отдельная гарантия.
- Неисправности изделия, возникшие в результате невыполнения рекомендованного технического обслуживания и (или) регулировок. Невыполнение надлежащего технического обслуживания изделия Toro согласно рекомендованному техническому обслуживанию, описанному в *Руководстве оператора*, может привести к отказу от исполнения гарантийных обязательств.
- Неисправности изделия, возникшие в результате эксплуатации Изделия ненадлежащим, халатным или неосторожным образом.
- Части, расходуемые в процессе эксплуатации, кроме случаев, когда они будут признаны дефектными. Следующие части, помимо прочего, являются расходными или быстроизнашивающимися в процессе нормальной эксплуатации изделий: тормозные колодки и накладки, фрикционные накладки муфт сцепления, ножи, барабаны, опорные катки и подшипники (герметичные или смазываемые), неподвижные ножи, свечи зажигания, колеса поворотного типа и их подшипники, шины, фильтры, ремни и определенные компоненты опрыскивателей, такие как диафрагмы, насадки, обратные клапаны и т.п.
- Поломки, вызванные внешними воздействиями. Факторы, рассматриваемые как внешние воздействия, включают, среди прочего, атмосферные воздействия, способы хранения, загрязнение, использование неразрешенных видов топлива, охлаждающих жидкостей, смазок, присадок, удобрений, воды, химикатов и т.п.
- Отказы или проблемы при работе из-за использования топлива (например, бензина, дизельного или биодизельного топлива), не удовлетворяющего требованиям соответствующих отраслевых стандартов.
- Нормальные шум, вибрация, износ и старение.
- Нормальный «износ» включает, помимо прочего, повреждение сидений в результате износа или истирания, потертость окрашенных поверхностей, царапины на наклейках или окнах и т. п.

Части

Части, замена которых запланирована при требуемом техническом обслуживании, имеют гарантию на период до планового срока их замены. На части, замененные по настоящей гарантии, действует гарантия в течение действия первоначальной гарантии на изделие, и они становятся собственностью компании Toro. Окончательное решение о том, подлежит ли ремонту или замене какая-либо существующая часть или узел, принимается компанией Toro. Компания Toro имеет право использовать для гарантийного ремонта восстановленные запчасти.

Гарантия на аккумуляторы глубокого разряда и литий-ионные аккумуляторы:

Аккумуляторы глубокого разряда и литий-ионные аккумуляторы за время своего срока службы могут выдать определенное полное число киловатт-часов. Методы эксплуатации, подзарядки и технического обслуживания могут увеличить или уменьшить срок службы аккумулятора. Поскольку аккумуляторы в настоящем изделии являются расходными компонентами, эффективность их работы между зарядками будет постепенно уменьшаться до тех пор, пока аккумулятор полностью не выйдет из строя. Ответственность за замену отработанных вследствие нормальной эксплуатации аккумуляторов несет владелец изделия. Необходимость в замене аккумулятора за счет владельца может возникнуть во время действия нормального гарантийного периода на изделие. Примечание: (только литий-ионные аккумуляторы): на литий-ионную аккумуляторную батарею распространяется только частичная пропорционально рассчитанная гарантия на период с 3-го по 5-й год в зависимости от времени эксплуатации и количества использованных киловатт-часов. Для получения дополнительной информации обращайтесь к *Руководству оператора*.

Техническое обслуживание, выполняемое за счет владельца

Регулировка двигателя, смазывание, очистка и полировка, замена фильтров, охлаждающей жидкости и проведение рекомендованного технического обслуживания входят в число нормальных операций по уходу за изделиями компании Toro, выполняемых за счет владельца.

Общие условия

Выполнение ремонта официальным дистрибьютором или дилером компании Toro является вашим единственным возмещением убытков по настоящей гарантии.

Компании The Toro Company и Toro Warranty Company не несут ответственности за косвенные, случайные или последующие убытки, связанные с использованием изделий компании Toro, на которые распространяется действие настоящей гарантии, включая любые затраты или расходы на предоставление замещающего оборудования или оказание услуг в течение обоснованных периодов нарушения работы или неиспользования оборудования во время ожидания завершения ремонта в соответствии с условиями настоящей гарантии. Не существует каких-либо иных гарантий, за исключением упоминаемой ниже гарантии на систему контроля выхлопных газов (если применимо). Все подразумеваемые гарантии коммерческого качества или пригодности для конкретного применения ограничены продолжительностью настоящей прямой гарантии.

В некоторых странах не допускается исключать случайные или последующие убытки или ограничения на срок действия подразумеваемой гарантии, вследствие чего вышеуказанные исключения и ограничения могут на вас не распространяться. Настоящая гарантия предоставляет вам конкретные законные права, но вы можете также иметь и другие права, которые меняются в зависимости от страны использования.

Примечание в отношении гарантии на двигатель:

На систему контроля выхлопных газов на вашем изделии может распространяться действие отдельной гарантии, соответствующей требованиям, установленным Агентством по охране окружающей среды США (EPA) и (или) Калифорнийским советом по охране воздушных ресурсов (CARB). Приведенные выше ограничения на моточасы не распространяются на Гарантию на системы контроля выхлопных газов. Подробные сведения приводятся в «Гарантийных обязательствах на системы контроля выхлопных газов двигателей», которые прилагаются к вашему изделию или содержатся в документации предприятия-изготовителя двигателя.

Страны, кроме США и Канады

Покупатели, которые приобрели изделия компании Toro за пределами США или Канады, для получения гарантийных полисов для своей страны, провинции и штатов должны обращаться к местному дистрибьютору (дилеру) компании Toro. Если по какой-либо причине вы не удовлетворены услугами вашего дистрибьютора или испытываете трудности с получением информации о гарантии, обратитесь к импортеру изделий компании Toro.



Count on it.