Form No. 3427-719 Rev A

TORO®

Count on it.

Руководство оператора

Тяговые блоки Reelmaster® 5410 и 5510

Номер модели 03675—Заводской номер 403410001 и до
Номер модели 03675TE—Заводской номер 400000000 и до
Номер модели 03676—Заводской номер 403410001 и до
Номер модели 03676TE—Заводской номер 400000000 и до

Регистрация в www.Toro.com.
Перевод исходного документа (RU)

EAC

3427-719 A

Данное изделие удовлетворяет всем соответствующим европейским директивам; подробные сведения содержатся в документе «Декларация соответствия» на каждое отдельное изделие.

Раздел 4442 или 4443 Калифорнийского свода законов по общественным ресурсам запрещает использовать или эксплуатировать на землях, покрытых лесом, кустарником или травой, двигатель без исправного искрогасительного устройства, описанного в разделе 4442 и поддерживаемого в надлежащем рабочем состоянии; или двигатель должен быть изготовлен, оборудован и проходить обслуживание с учетом противопожарной безопасности.

Прилагаемое Руководство для владельца двигателя содержит информацию относительно требований Агентства по охране окружающей среды США (EPA) и (или) Директивы по контролю вредных выбросов штата Калифорния, касающихся систем выхлопа, технического обслуживания и гарантии. Документ-источник можно заказать, обратившись в компанию-изготовитель двигателя.

⚠ ПРЕДУПРЕЖДЕНИЕ

КАЛИФОРНИЯ
Положение 65, Предупреждение

Согласно законам штата Калифорния считается, что выхлопные газы дизельного двигателя и некоторые их составляющие вызывают рак, врождённые пороки, и представляют опасность для репродуктивной функции.

Полюсные выводы аккумуляторной батареи, клеммы, и сопутствующие принадлежности содержат свинец и соединения свинца - химические вещества, которые в штате Калифорния расцениваются как вызывающие рак и нарушающие репродуктивную функцию. После работы с этими элементами необходимо мыть руки.

Лица, использующие данное вещество, должны иметь в виду, что, согласно информации, имеющейся в распоряжении компетентных органов штата Калифорния, оно содержит химическое соединение (соединения), отнесенные к категории канцерогенных, способных вызвать врождённые пороки и оказывающих вредное воздействие на репродуктивную систему человека.

Введение

Ездовая газонокосилка с режущим аппаратом вращательно-цилиндрического типа предназначена для коммерческого использования профессиональными наемными операторами. Она предназначена главным образом для скашивания травы на благоустроенных газонах. Использование этого изделия не по прямому назначению может быть опасным для пользователя и находящихся рядом людей.

Внимательно изучите данное руководство, чтобы знать, как правильно использовать и обслуживать машину, не допуская ее повреждения и травмирования персонала. Вы несете ответственность за правильное и безопасное использование машины.

© 2019—The Toro® Company
8111 Lyndale Avenue South
Bloomington, MN 55420

Обращайтесь к нам в www.Toro.com.
Напечатано в США
Все права защищены

Посетите веб-сайт www.Toro.com для получения дополнительной информации, включая рекомендации по технике безопасности, учебные материалы, информации о принадлежностях, а также для получения помощи в поиске дилера или для регистрации изделия.

Для выполнения технического обслуживания, приобретения оригинальных запчастей Toro или получения дополнительной информации обращайтесь в сервисный центр официального дилера или в отдел технического обслуживания компании Toro. Не забудьте при этом указать модель и серийный номер изделия. На Рисунок 2 показано расположение номера модели и серийного номера. Запишите номера в предусмотренном для этого месте.

Внимание: **С помощью мобильного устройства вы можете отсканировать QR-код на табличке с серийным номером (при наличии), чтобы получить доступ к информации по гарантии, запчастям и другим сведениям об изделии.**

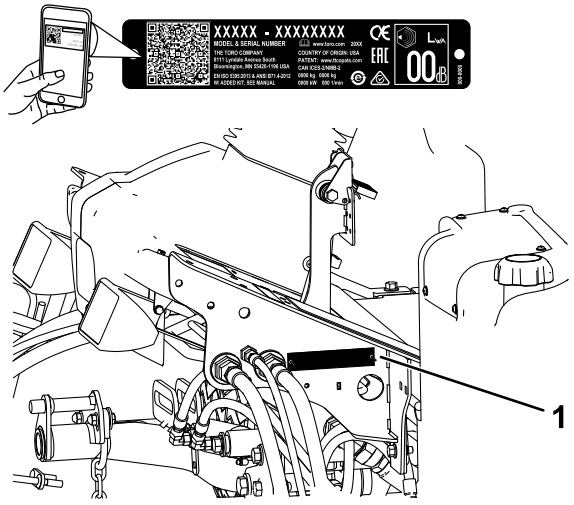

g266613

Рисунок 1

1. Место номера модели и серийного номера

Номер модели _____

Заводской номер _____

В настоящем руководстве приведены потенциальные опасности и рекомендации по их предотвращению, обозначенные символом (Рисунок 2), который предупреждает об опасности серьезного травмирования или гибели в случае несоблюдения пользователем рекомендуемых мер безопасности.



g000502

Рисунок 2

Символ предупреждения об опасности

Для выделения информации в данном руководстве используются два слова. **Внимание** – привлекает внимание к специальной информации, относящейся к механической части машины, и **Примечание** – выделяет общую информацию, требующую специального внимания.

Содержание

Техника безопасности 5
Общие правила техники безопасности 5
Наклейки с правилами техники безопасности и инструкциями 6
Сборка 11
1 Регулировка давления в шинах 11
2 Регулировка положения рычага управления 12
3 Установка режущих блоков 12
4 Регулировка пружины компенсации состояния грунта 16
5 Установка защелки капота CE 16
6 Использование откидной опоры режущего блока 17
7 Приклеивание наклеек CE 18
Знакомство с изделием 18
Органы управления 18
Технические характеристики 26
Навесное оборудование и приспособления 26
До эксплуатации 27
Правила техники безопасности при подготовке машины к работе 27
Ежедневное техобслуживание 27
Заправка топливного бака 27
В процессе эксплуатации 29
Правила техники безопасности во время работы 29
Пуск двигателя 30
Останов двигателя 30
Регулировка уравновешивания подъемного рычага 31
Регулировка положения поворота подъемного рычага 31
Установка скорости вращения барабана 32
Описание диагностического индикатора 33
Проверка блокировочных выключателей 34

Функции электромагнита гидравлического клапана 35
Советы по эксплуатации 35
После эксплуатации 35
Правила техники безопасности после работы с машиной 35
Определение расположения точек крепления 36
Определение местонахождения точек подъема на домкрате 36
Транспортировка машины 37
Толкание или буксировка машины 37
Техническое обслуживание 38
Техника безопасности при обслуживании 38
Рекомендуемый график(и) технического обслуживания 39
Перечень операций ежедневного технического обслуживания 40
Смазка 42
Смазка подшипников и втулок 42
Техническое обслуживание двигателя 44
Правила техники безопасности при обслуживании двигателя 44
Обслуживание воздухоочистителя 44
Проверка уровня масла в двигателе 45
Замена моторного масла и масляного фильтра 46
Регулировка дроссельной заслонки 47
Техническое обслуживание топливной системы 48
Опорожнение топливного бака 48
Проверка топливных трубопроводов и соединений 48
Обслуживание водоотделителя 48
Техническое обслуживание топливозаборной трубы 49
Удаление воздуха из топливной системы 49
Техническое обслуживание электрической системы 49
Правила техники безопасности при работе с электрической системой 49
Обслуживание аккумулятора 49
Проверьте предохранители 50
Техническое обслуживание приводной системы 51
Проверка давления воздуха в шинах 51
Проверка затяжки колесных гаек 51
Регулировка нейтрали тягового привода 51
Регулировка схождения задних колес 52
Техническое обслуживание системы охлаждения 52
Правила техники безопасности при работе с системой охлаждения 52
Проверка системы охлаждения 52
Удаление загрязнений из системы охлаждения 53
Техническое обслуживание тормозов 54
Регулировка стояночных тормозов 54
Регулировка защелки стояночного тормоза 55
Техническое обслуживание ремней 55
Натяжение ремня генератора 55
Техническое обслуживание гидравлической системы 56
Правила техники безопасности при работе с гидравлической системой 56
Проверка гидропроводов и шлангов 56
Проверка уровня гидравлической жидкости 56
Характеристики гидравлической жидкости 57
Емкость гидравлической системы 58
Замена гидравлической жидкости 58
Замена гидравлических фильтров 59
Проверка давления в гидравлических контурах 60
Техническое обслуживание системы режущих блоков 61
Правила техники безопасности при обращении с ножом 61
Проверка контакта барабана с неподвижным ножом 61
Заточка режущих блоков обратным вращением 61
Хранение 63
Безопасность при хранении 63
Подготовка тягового блока 63
Подготовка двигателя 63

Техника безопасности

Конструкция данной машины разработана в соответствии с требованиями стандарта EN ISO 5395 (при условии, что вами выполнены процедуры настройки) и стандарта ANSI B71.4-2017.

Общие правила техники безопасности

Данное изделие может привести к травматической ампутации конечностей, а также к травмированию отброшенными предметами.

- Перед запуском двигателя прочтите и усвойте содержание настоящего *Руководства оператора*.
- Будьте предельно внимательны при работе на данной машине. Во избежание травмирования людей или повреждения имущества не отвлекайтесь во время работы.
- Не помещайте руки и ноги рядом с движущимися компонентами машины.
- Не допускается эксплуатация машины без установленных на штатных местах всех ограждений и других защитных устройств в надлежащем исправном состоянии.
- Не допускайте детей, посторонних лиц и домашних животных в рабочую зону. Запрещается допускать детей к эксплуатации машины.
- Прежде чем покинуть рабочее место оператора, заглушите двигатель, извлеките ключ и дождитесь остановки всех движущихся частей машины. Дайте машине остыть перед регулировкой, техническим обслуживанием, очисткой или помещением на хранение.

Нарушение правил эксплуатации или технического обслуживания машины может привести к травме. Чтобы снизить вероятность травмирования, выполняйте правила техники безопасности и всегда обращайте внимание на символы, предупреждающие об опасности (⚠ которые имеют следующее значение: «Осторожно!», «Внимание!» или «Опасно!» – указания по обеспечению личной безопасности. Несоблюдение данных инструкций может стать причиной травмы или гибели.

Наклейки с правилами техники безопасности и инструкциями

Предупреждающие наклейки и инструкции по технике безопасности должны быть хорошо видны оператору и установлены во всех местах потенциальной опасности. Если наклейка отсутствует или повреждена, установите новую наклейку.

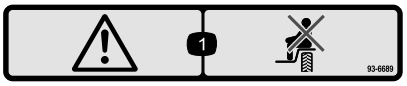

decal93-6689

93-6689

1. Осторожно! Не перевозите пассажиров.

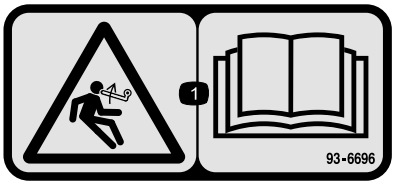

decal93-6696

93–6696

1. Опасность накопленной энергии! Прочтите *Руководство оператора*.

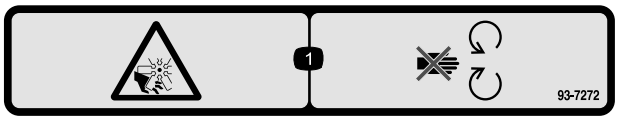

decal93-7272

93-7272

1. Опасность порезов и травматической ампутации конечностей! Держитесь на безопасном расстоянии от движущихся частей.

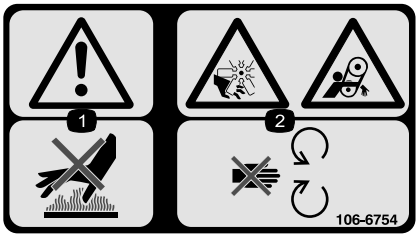

decal106-6754

106-6754

1. Осторожно! Не прикасайтесь к горячей поверхности.
2. Опасность порезов и травматической ампутации конечностей вентилятором и опасность затягивания ременной передачей! Держитесь на безопасном расстоянии от движущихся частей.



decal106-6755

106-6755

1. Охлаждающая жидкость двигателя находится под давлением.
2. Опасность взрыва! Изучите *Руководство оператора.*
3. Осторожно! Не прикасайтесь к горячей поверхности.
4. Осторожно! Прочтите *Руководство оператора.*

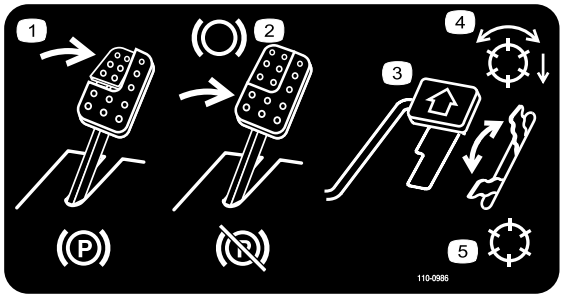

decal110-0986

110-0986

1. Нажмите педаль тормоза и педаль стояночного тормоза, чтобы включить стояночный тормоз.
2. Нажмите педаль тормоза, чтобы включить тормоз.
3. Для движения вперед нажмите педаль тяги.
4. Режим включения барабана
5. Режим транспортировки

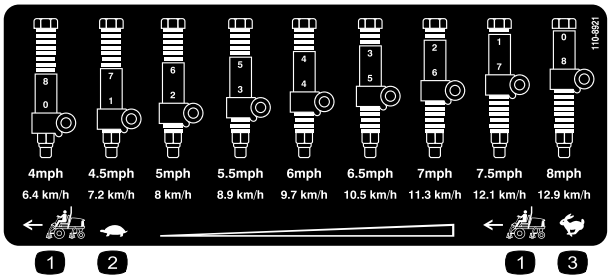

decal110-8921

110-8921

1. Скорость тягового блока
2. Медленно
3. Быстро

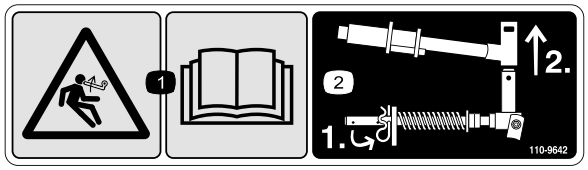

decal110-9642

110-9642

1. Опасность накопленной энергии! Изучите *Руководство оператора.*
2. Переместите шплинт в отверстие, ближайшее к кронштейну штока, затем снимите подъемный рычаг и поворотную втулку.

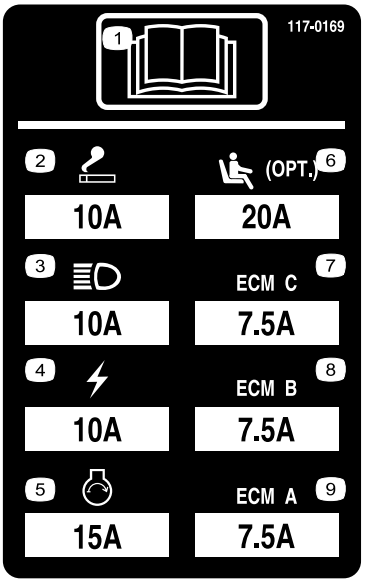

r:\decal117-0169

117-0169

1. Прочтите *Руководство оператора*.
2. Прикуриватель
3. Передние фары
4. Электрическая система
5. Пуск двигателя
6. Пневматическая подвеска сиденья (дополнительно)
7. Компьютер управления двигателем C
8. Компьютер управления двигателем B
9. Компьютер управления двигателем A

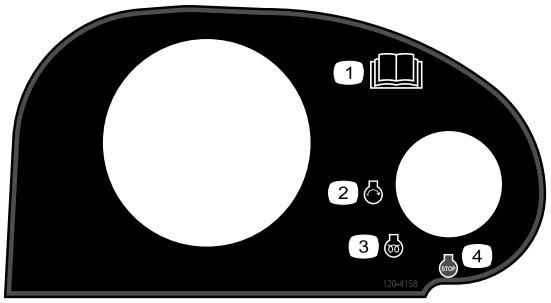

decal120-4158

120-4158

1. Прочтите *Руководство оператора*.
2. Двигатель — пуск
3. Двигатель — предпусковой подогрев
4. Двигатель — останов



decalbatterysymbols

Знаки аккумулятора

Некоторые или все эти знаки имеются на аккумуляторе

1. Опасность взрыва
2. Не зажигать огонь и не курить.
3. Едкая жидкость / опасность химического ожога
4. Используйте средства защиты глаз
5. Изучите *Руководство оператора.*
6. Следите, чтобы посторонние находились на безопасном расстоянии от аккумуляторной батареи.
7. Используйте защитные очки; взрывчатые газы могут вызвать тяжелое поражение органов зрения и причинить другие травмы.
8. Аккумуляторная кислота может вызвать слепоту или сильные ожоги.
9. Немедленно промойте глаза водой и сразу же обратитесь к врачу.
10. Содержит свинец; удаление в бытовые отходы запрещено.

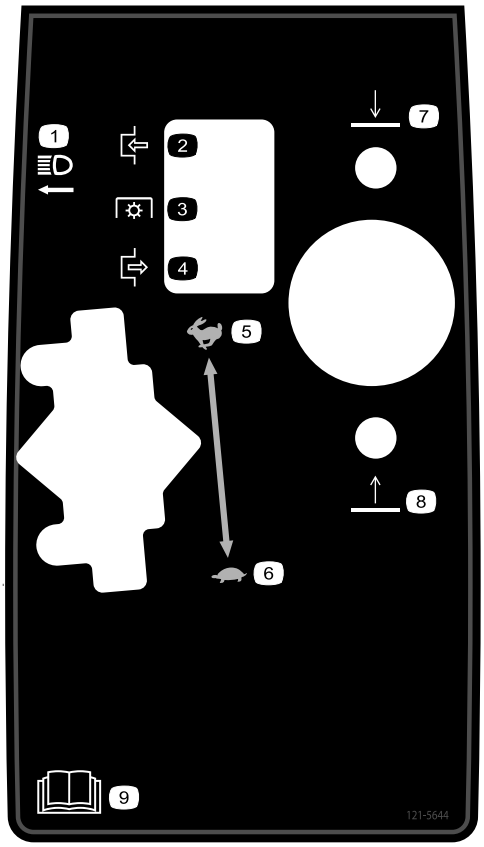

decal121-5644

121–5644

1. Выключатель освещения
2. Включение
3. Механизм отбора мощности
4. Выключение
5. Быстро
6. Медленно
7. Опустить
8. Поднять
9. Прочтите *Руководство оператора*.



decal133-8062

133-8062

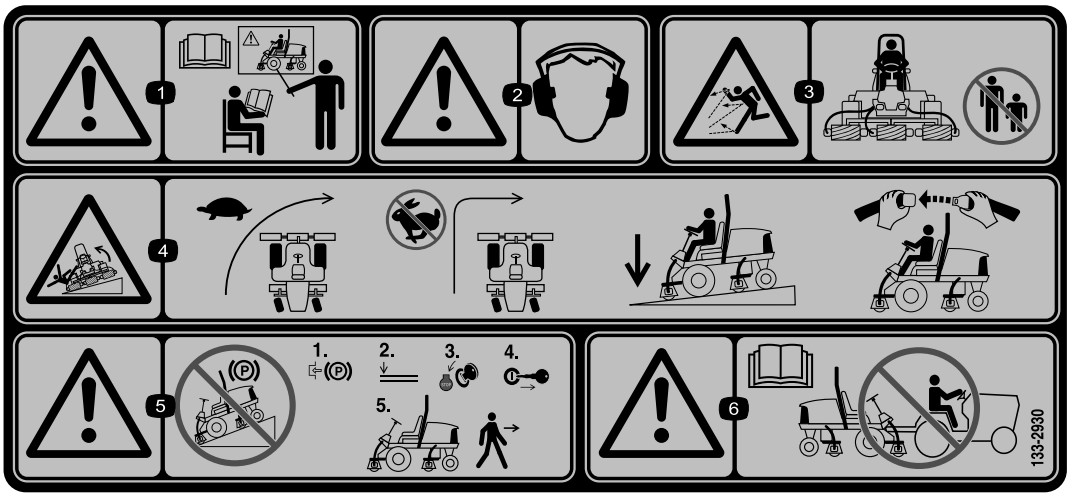

decal133-2930

133-2930

1. Осторожно! Не приступайте к эксплуатации данной машины без прохождения обучения.
2. Осторожно! Используйте средства защиты органов слуха.
3. Опасность выброса предметов – не допускайте посторонних лиц в рабочую зону.
4. Опасность опрокидывания! Перед поворотом сбросьте скорость; не поворачивайте на высоких скоростях; при движении под уклон всегда опускайте режущие блоки; всегда пристегивайтесь ремнем безопасности.
5. Осторожно! Не паркуйте машину на склонах; прежде чем покинуть машину, включите стояночный тормоз, опустите режущие блоки, выключите двигатель и извлеките ключ из замка зажигания.
6. Осторожно! Прочтите *Руководство оператора*; не буксируйте машину.



decal133-2931

133-2931

Примечание: Данная машина прошла стандартное промышленное испытание на устойчивость, выполняемое в виде статической проверки поперечной и продольной устойчивости на максимально рекомендуемой крутизне склона, указанной на наклейке. Изучите инструкции по эксплуатации машины на склонах, приведенные в *Руководстве оператора*, и проверьте условия, в которых вы будете эксплуатировать машину, чтобы определить, можно ли работать на машине в таких условиях в этот день и на этой рабочей площадке. Режим работы машины на склоне может меняться в зависимости от рельефа местности. По возможности держите режущие блоки опущенными на землю во время эксплуатации машины на склонах. Подъем режущих блоков во время работы на склоне может привести к потере устойчивости машины.

1. Осторожно! Изучите *Руководство оператора*; К управлению машиной допускается только обученный персонал.
2. Осторожно! Используйте средства защиты органов слуха.
3. Опасность выброса предметов! Не допускайте посторонних лиц в рабочую зону.
4. Опасность опрокидывания машины! Не допускается движение поперек склона или под уклон крутизной свыше 15 градусов; при движении машины по склону режущие блоки должны быть опущены; оператор должен быть пристегнут ремнем безопасности.
5. Осторожно! Не паркуйте машину на склонах; прежде чем покинуть машину, включите стояночный тормоз, опустите режущие блоки, выключите двигатель и извлеките ключ из замка зажигания.
6. Осторожно! Прочтите *Руководство оператора*; не буксируйте машину.

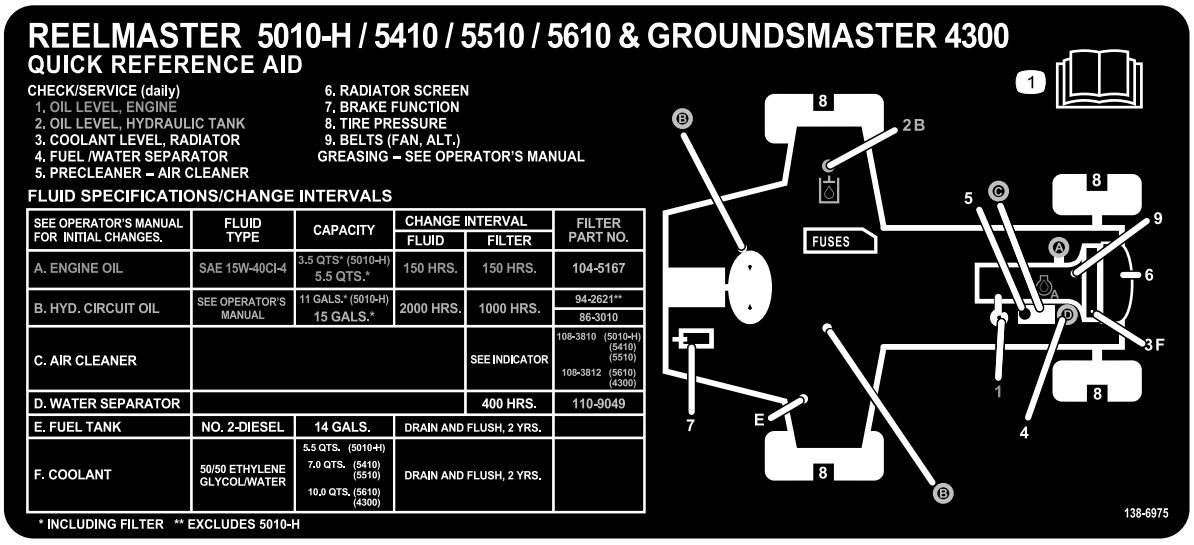

decal138-6975

138-6975

1. Прочтите *Руководство оператора*.

Сборка

Незакреплённые детали

Используя таблицу, представленную ниже, убедитесь в том, что все детали отгружены

Процедура	Наименование	Количество	Использование
1	Детали не требуются	–	Отрегулируйте давление в шинах.
2	Детали не требуются	–	Отрегулируйте положение рычага управления.
3	Правая передняя направляющая шланга. Левая передняя направляющая шланга.	1 1	Установите режущие блоки.
4	Детали не требуются	–	Отрегулируйте пружину компенсации состояния грунта.
5	Защелка капота в сборе Шайба	1 1	Установите фиксатор капота (только для CE)
6	Откидная опора режущего блока	1	Установите откидную опору режущего блока.
7	Предупреждающая наклейка Наклейка CE Наклейка, указывающая год выпуска	1 1 1	Приклейте наклейки CE.

Информационные материалы и дополнительные детали

Наименование	Количество	Использование
Руководство оператора	1	Прочитайте данные руководства перед эксплуатацией машины.
Руководство владельца двигателя	1	Используйте это руководство в качестве справочной информации по двигателю.
Декларация соответствия	1	Данный документ свидетельствует о соответствии определенным стандартам.
Учебный материал для оператора	1	Изучите учебный материал перед эксплуатацией машины.

Примечание: Определите левую и правую стороны машины относительно рабочего места оператора.

1

Регулировка давления в шинах

Детали не требуются

Процедура

На заводе перед поставкой в шинах устанавливается повышенное давление. Поэтому стравите немного воздух, чтобы снизить давление. Давление в передних и задних шинах должно быть в пределах 0,83 – 1,03 бар.

Внимание: **Поддерживайте одинаковое давление во всех шинах, чтобы обеспечить равномерный контакт с грунтом.**

2

Регулировка положения рычага управления

Детали не требуются

Процедура

Положение рычага управления для удобства оператора может быть отрегулировано.

1. Ослабьте два болта крепления рычага управления к крепежному кронштейну (Рисунок 3).

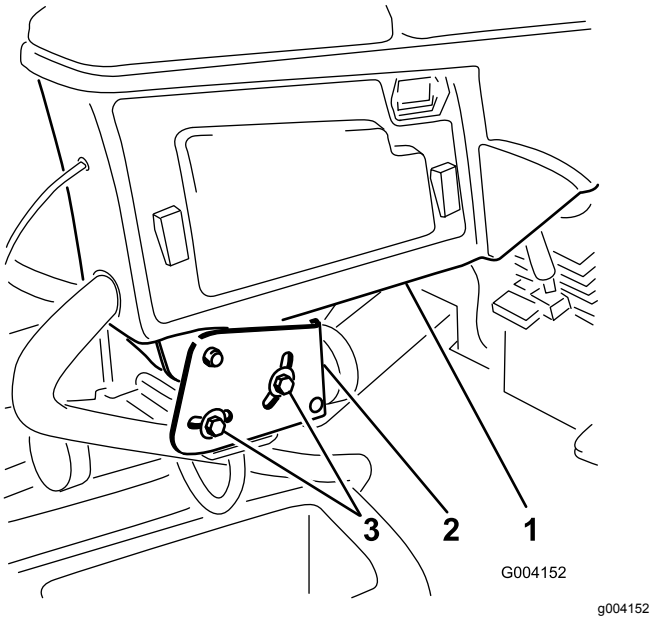

Рисунок 3

1. Рычаг управления
2. Крепежные кронштейны
3. Болты

2. Переведите рычаг управления в требуемое положение и затяните два болта.

3

Установка режущих блоков

Детали, требуемые для этой процедуры:

1	Правая передняя направляющая шланга.
1	Левая передняя направляющая шланга.

Процедура

1. Снимите двигатели барабана с транспортировочных кронштейнов.

   Примечание: Удалите в отходы транспортировочные кронштейны.

2. Извлеките режущие блоки из коробок.
3. Соберите и отрегулируйте режущие блоки, как описано в *Руководстве оператора* режущего блока.
4. Убедитесь, что противовес (Рисунок 4) установлен с соответствующего конца режущего блока, как описано в *Руководстве по эксплуатации* режущего блока.

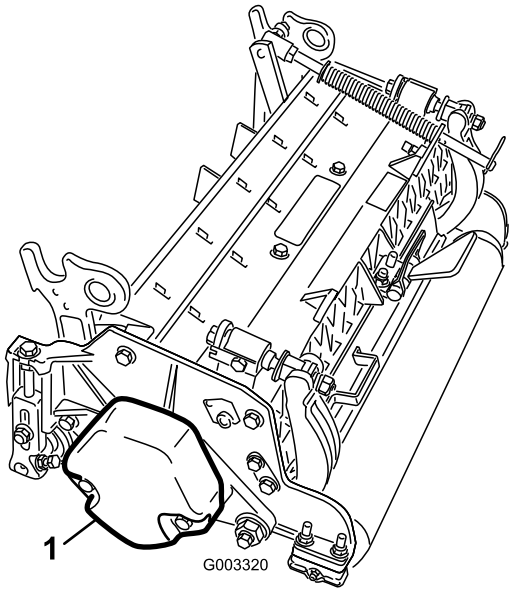

g003320

Рисунок 4

1. Противовес

5. Установите пружину компенсации состояния грунта с той стороны режущего блока, где установлен двигатель привода барабана. Измените положение пружины компенсации состояния грунта следующим образом::

   Примечание: Все режущие блоки поставляются с пружиной компенсации состояния грунта, установленной с правой стороны режущего блока.

   A. Удалите два каретных болта и две гайки, которые крепят кронштейн штока к выступам режущего блока (Рисунок 5).

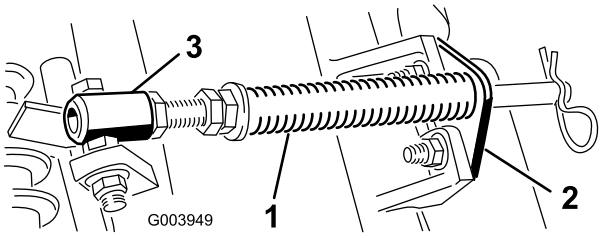

g003949

Рисунок 5

1. Пружина компенсации состояния грунта
2. Кронштейн штока
3. Трубка пружины

   B. Выверните фланцевую гайку крепления болта трубки пружины к выступу несущей рамы (Рисунок 5). Снимите этот узел.

   C. Установите болт трубки пружины на противоположный выступ несущей рамы и закрепите фланцевой гайкой.

   Примечание: Головку болта следует расположить в направлении наружной стороны выступа, как показано на Рисунок 6.

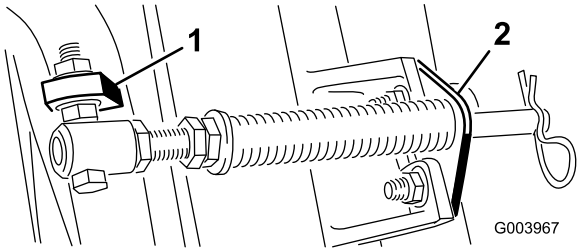

g003967

Рисунок 6

1. Противоположный выступ несущей рамы
2. Кронштейн штока

   D. Присоедините кронштейн штока к выступам режущих блоков с помощью каретных болтов и гаек (Рисунок 6).

   Внимание: **На режущем блоке № 4 (левом переднем) и № 5 (правом переднем) прикрепите направляющие шлангов к передней части выступов режущих блоков с помощью крепежных гаек кронштейна штока (Рисунок 7 и Рисунок 8). Направляющие шлангов должны быть наклонены в сторону центрального режущего блока (Рисунок 8 и Рисунок 9).**

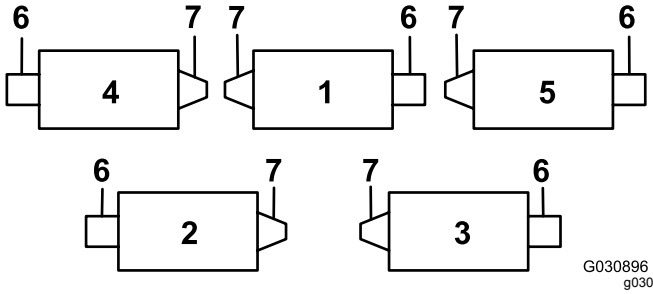

g030896

Рисунок 7

1. Режущий блок 1
2. Режущий блок 2
3. Режущий блок 3
4. Режущий блок 4
5. Режущий блок 5
6. Двигатель барабана
7. Масса

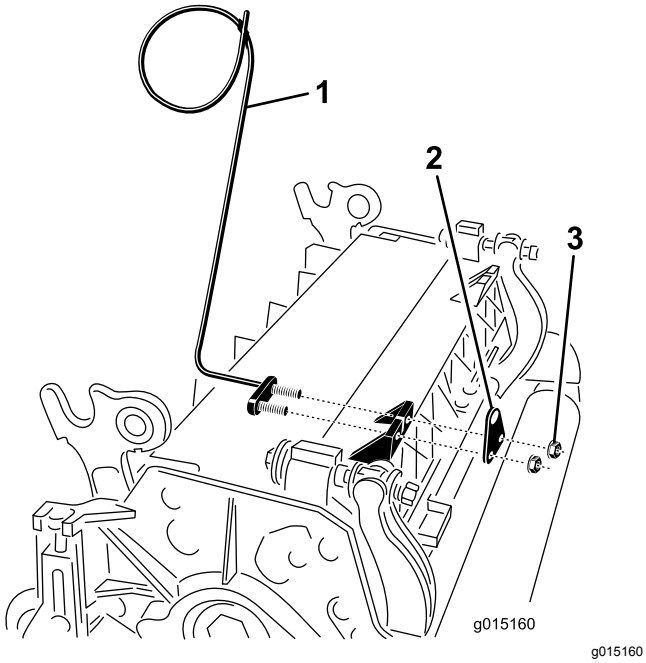

Рисунок 8

1. Направляющая шланга (показан режущий блок № 4)
2. Кронштейн штока
3. Гайка

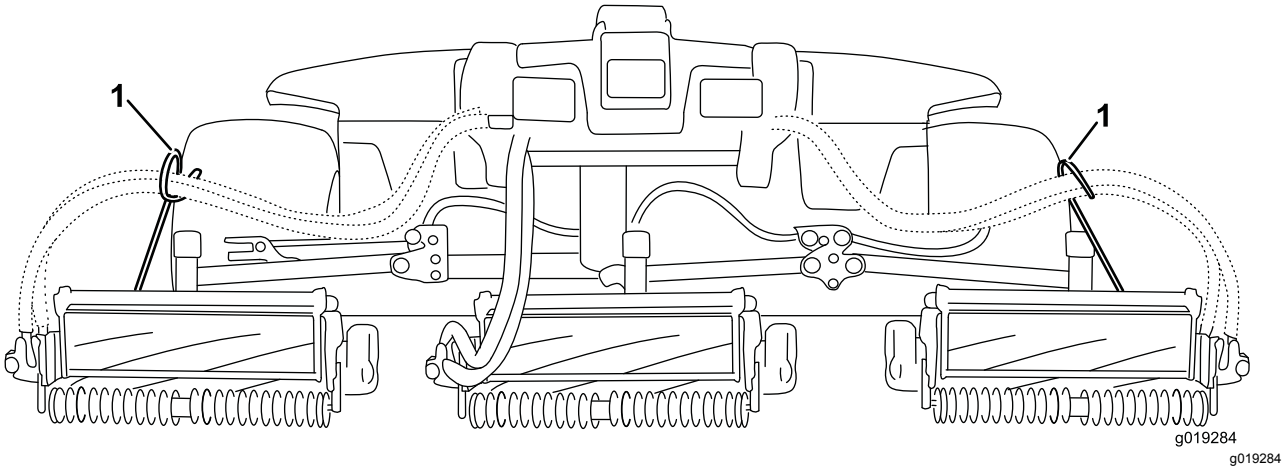

Рисунок 9

1. Направляющие шлангов должны быть наклонены в сторону центрального режущего блока.

Примечание: При установке или снятии режущих блоков убедитесь, что игольчатый шплинт установлен в отверстии штока пружины рядом с кронштейном штока. В противном случае игольчатый шплинт необходимо установить в отверстие в конце штока.

6. Полностью опустите все подъемные рычаги.
7. Снимите шплинт с вилки оси поворота подъемного рычага. Затем снимите крышку (Рисунок 10).

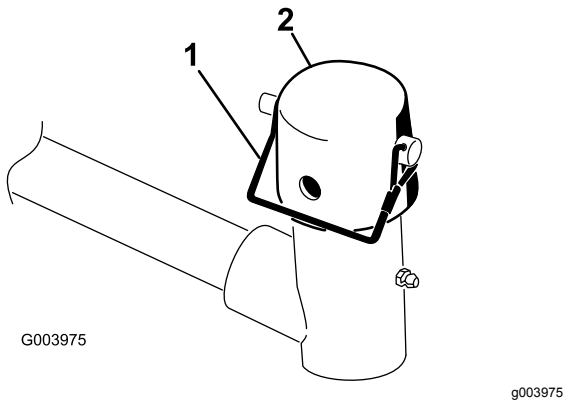

Рисунок 10

1. Шплинт с кольцом
2. Крышка

8. У передних режущих блоков: задвиньте режущий блок под подъемный рычаг, вставляя при этом ось несущей рамы в находящуюся над ней поворотную втулку подъемного рычага (Рисунок 11).

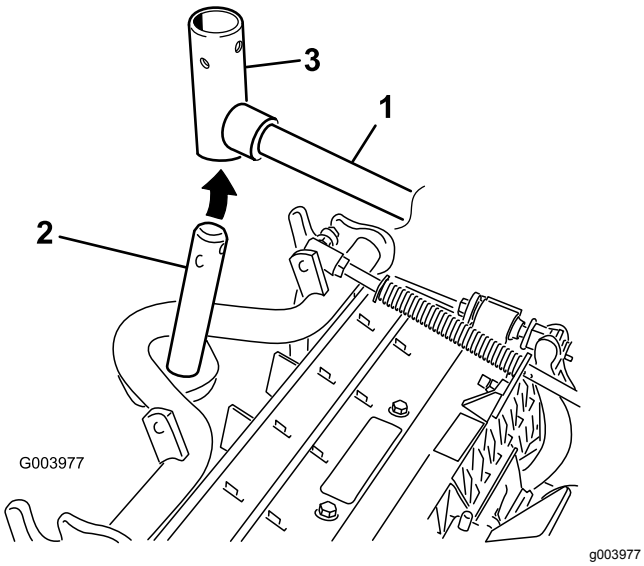

Рисунок 11

1. Подъемный рычаг
2. Ось несущей рамы
3. Поворотная втулка подъемного рычага

9. Если высота скашивания превышает 19 мм, выполните следующую процедуру для задних режущих блоков:
   A. Снимите шплинт и шайбу, которые крепят ось поворота подъемного рычага к подъемному рычагу, и снимите ось поворота с подъемного рычага (Рисунок 12).

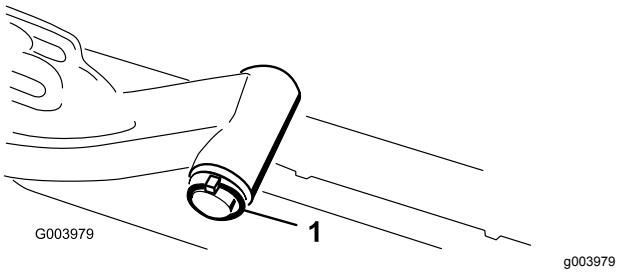

Рисунок 12

1. Шплинт и шайба

   B. Наденьте втулку подъемного рычага на ось несущей рамы (Рисунок 11).
   C. Вставьте ось поворота подъемного рычага в подъемный рычаг и зафиксируйте шайбой и шплинтом (Рисунок 12).
10. Установите крышку поверх оси несущей рамы и втулки подъемного рычага.
11. Прикрепите крышку и ось несущей рамы к втулке подъемного рычага с помощью стопорного штифта (Рисунок 10).

    Примечание: При необходимости поворота режущего блока используйте паз; при необходимости фиксации режущего блока используйте отверстие.
12. Прикрепите цепь подъемного рычага к кронштейну цепи с помощью стопорного штифта (Рисунок 13).

    Примечание: Используйте количество звеньев цепи, указанное в *Руководстве по эксплуатации режущего блока*.

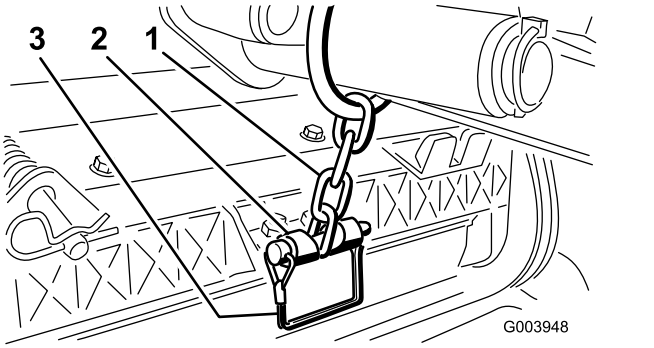

Рисунок 13

1. Цепь подъемного рычага
2. Кронштейн цепи
3. Стопорный штифт

13. На режущих блоках № 4 (левом переднем) и № 5 (правом переднем) вставьте шланги двигателя барабана в соответствующие направляющие шлангов.
14. Нанесите чистую консистентную смазку на вал со шлицами двигателя барабана.

15. Нанесите масло на уплотнительное кольцо двигателя барабана и установите его на фланец двигателя.
16. Установите двигатель, повернув его по часовой стрелке так, чтобы фланцы двигателя не закрывали болты (Рисунок 14).

    Примечание: Поворачивайте двигатель против часовой стрелки до тех пор, пока фланцы не охватят болты, затем затяните болты.

    Внимание: **Убедитесь, что шланги двигателя барабана не перекручены, не пережаты и не могут быть защемлены.**

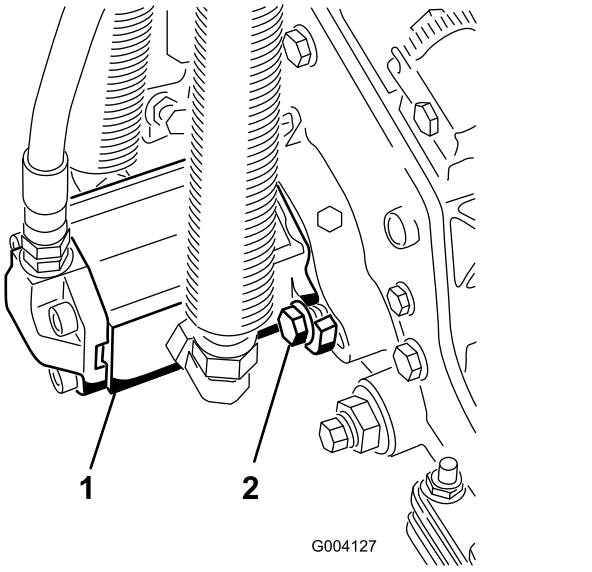

Рисунок 14

1. Двигатель привода барабана
2. Монтажные болты

4

Регулировка пружины компенсации состояния грунта

Детали не требуются

Процедура

Пружина компенсации состояния грунта (Рисунок 15) переносит вес с переднего на задний каток. Это препятствует образованию на грунте волнообразных неровностей (так называемых «волн» или «трясок»).

Внимание: **Регулировка пружины производится при направленном вперед и опущенном на землю режущем блоке (установленном на тяговом блоке).**

1. Убедитесь в том, что игольчатый шплинт вставлен в заднее отверстие штока пружины (Рисунок 15).

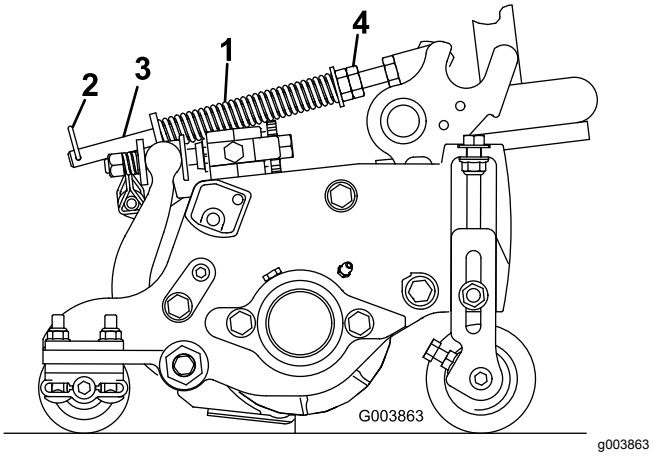

Рисунок 15

1. Пружина компенсации состояния грунта
2. Шплинт
3. Шток пружины
4. Шестигранные гайки

2. Затяните шестигранные гайки в передней части штока пружины так, чтобы длина сжатой пружины была равна 12,7 см на Reelmaster 5410 (с 5-дюймовыми режущими блоками), или 15,9 см на Reelmaster 5510 (с 7-дюймовыми режущими блоками); см. Рисунок 15.

   Примечание: При работе на неровной поверхности следует уменьшить длину пружины на 12,7 мм. При этом немного снижается способность отслеживания профиля грунта.

5

Установка защелки капота CE

Детали, требуемые для этой процедуры:

1	Защелка капота в сборе
1	Шайба

Процедура

1. Расфиксируйте и поднимите капот.

2. Извлеките резиновую втулку из отверстия с левой стороны капота (Рисунок 16).

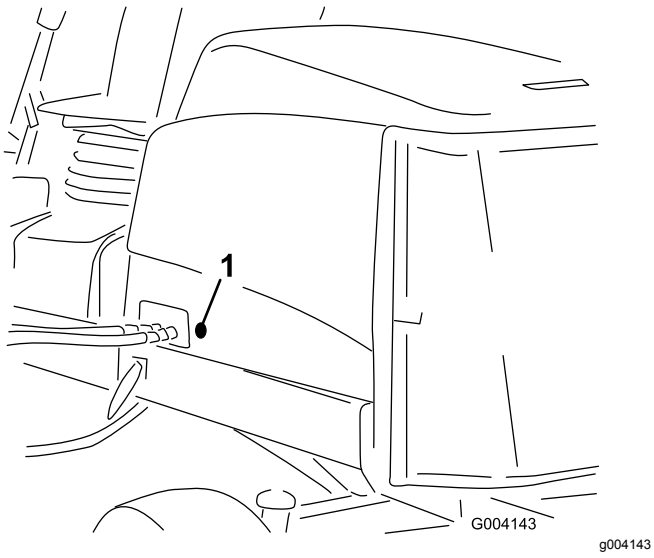

Рисунок 16

1. Резиновая втулка

3. Отверните гайку с узла защелки капота (Рисунок 17).

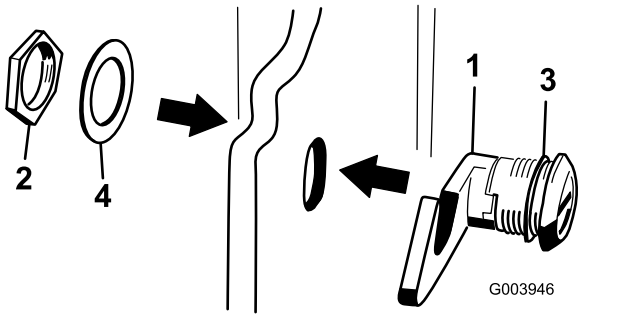

Рисунок 17

1. Защелка капота
2. Гайка
3. Резиновая шайба
4. Металлическая шайба

4. Снаружи капота вставьте конец защелки с крюком через отверстие в капоте. Убедитесь, что резиновая уплотнительная шайба осталась на наружной стороне капота (Рисунок 17).
5. Внутри капота вставьте металлическую шайбу в защелку и зафиксируйте гайкой. Убедитесь, что в зафиксированном состоянии защелка входит в зацепление с захватом рамы. Чтобы привести в действие защелку капота, используйте прилагаемый ключ.

6

Использование откидной опоры режущего блока

Детали, требуемые для этой процедуры:

1	Откидная опора режущего блока

Процедура

Если режущий блок необходимо наклонить для получения доступа к неподвижному ножу (барабану), приподнимите заднюю часть режущего блока с помощью откидной подставки, чтобы гайки с обратной стороны регулировочных винтов неподвижного ножа не упирались в рабочую поверхность (Рисунок 18).

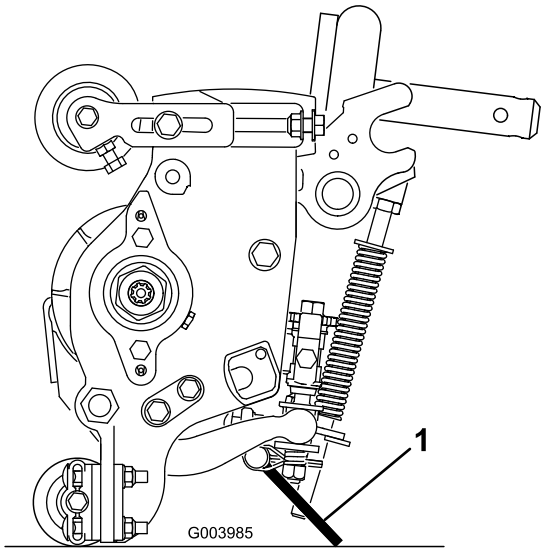

Рисунок 18

1. Откидная опора режущего блока

Прикрепите откидную опору к кронштейну цепи с помощью стопорного штифта (Рисунок 19).

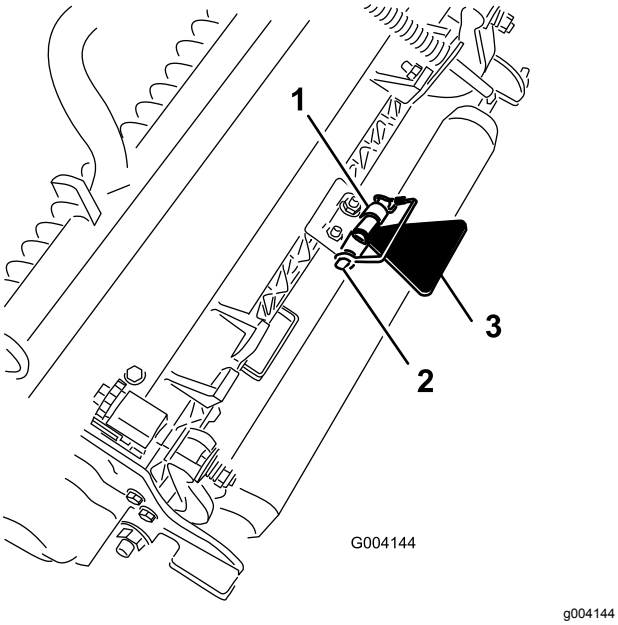

Рисунок 19

1. Кронштейн цепи
2. Стопорный штифт
3. Откидная опора режущего блока

7

Приклеивание наклеек CE

Детали, требуемые для этой процедуры:

1	Предупреждающая наклейка
1	Наклейка CE
1	Наклейка, указывающая год выпуска

Процедура

На машинах, которые должны соответствовать стандартам EC, приклейте наклейку, указывающую год выпуска (№ по кат. 133-5615), рядом с табличкой с серийным номером, наклейку CE (№ по кат. 93-7252) рядом с защелкой капота и предупреждающую наклейку CE (№ по кат. 133-2931) поверх стандартной предупреждающей наклейки (№ по кат. 133-2930).

Знакомство с изделием

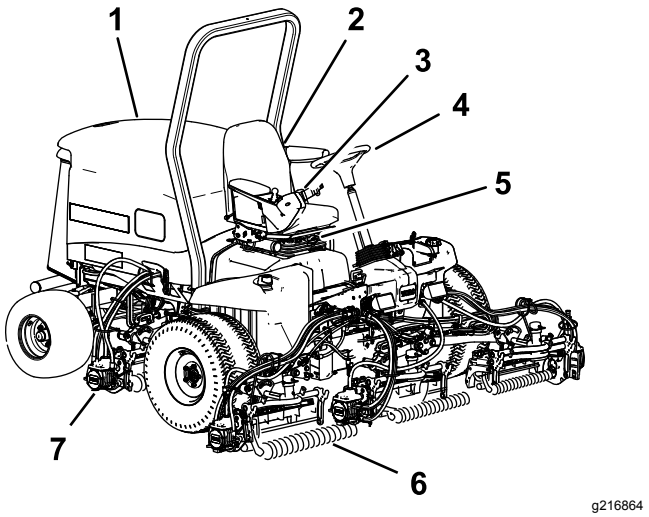

Рисунок 20

1. Капот двигателя
2. Сиденье оператора
3. Рычаг управления
4. Рулевое колесо
5. Регулировки сиденья
6. Передние режущие блоки
7. Задние режущие блоки

Органы управления

Ручки регулировки сиденья

Рычаг регулировки сиденья позволяет отрегулировать продольное положение сиденья (Рисунок 21). Ручка регулировки под массу оператора позволяет отрегулировать сиденье под массу оператора. Указатель массы показывает, когда сиденье отрегулировано под массу оператора. Ручка регулировки высоты настраивает сиденье под рост оператора.

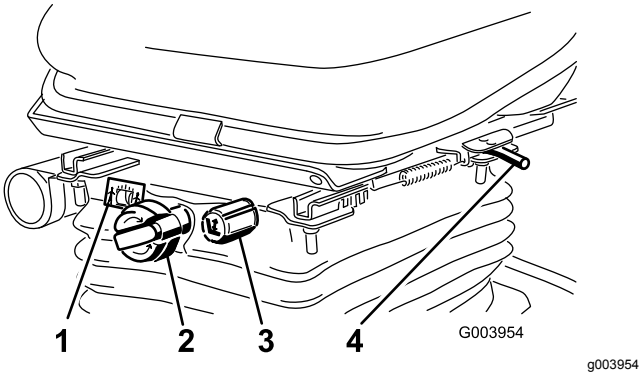

Рисунок 21

1. Массомер
2. Ручка регулировки под массу оператора
3. Ручка регулировки высоты
4. Регулировочный рычаг

Педаль управления тягой

Педаль управления тягой (Рисунок 22) управляет движением вперед и назад. Для движения машины вперед нажмите на верхнюю часть педали, а для движения назад — на нижнюю. Скорость движения зависит от усилия, с которым нажимается педаль. При движении без нагрузки и для получения максимальной скорости полностью нажмите педаль, когда дроссельная заслонка установлена в положение БЫСТРО.

Чтобы остановить машину, ослабьте нажим на педаль тяги и дайте ей вернуться в среднее положение.

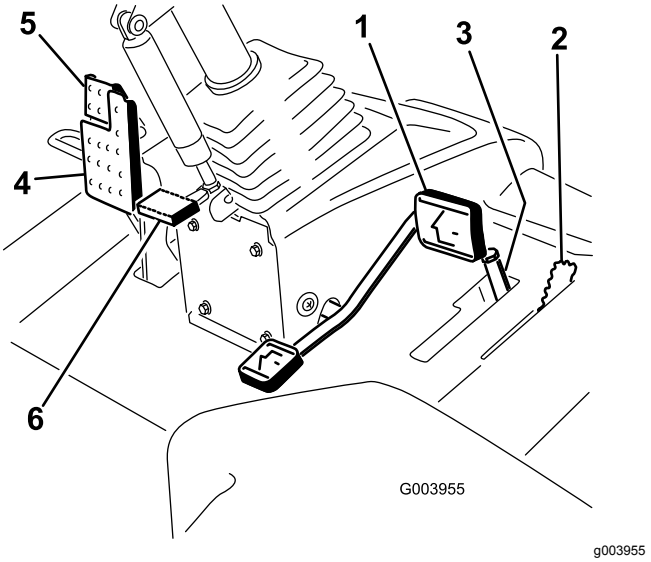

Рисунок 22

1. Педаль тяги
2. Рычаг скашивания/транспортировки
3. Ограничитель скорости скашивания и разделители
4. Педаль тормоза
5. Стояночный тормоз
6. Педаль наклона рулевой колонки

Рычаг скашивания/транспортировки

Переключение машины в режимы скашивания и транспортировки производится с помощью рычага (Рисунок 22) скашивания/ транспортировки. Переведите рычаг вперед, чтобы выбрать режим СКАШИВАНИЕ, и назад, чтобы выбрать режим ТРАНСПОРТИРОВКА.

Примечание: Режущие блоки нельзя опустить, когда рычаг скашивания/транспортировки находится в положении ТРАНСПОРТИРОВКА.

Ограничитель скорости скашивания

Когда ограничитель скорости скашивания (Рисунок 22) установлен в верхнее (переднее) положение, он ограничивает скорость скашивания и позволяет задействовать режущие блоки. Каждая проставка изменяет скорость скашивания на 0,8 км/ч. Чем больше проставок установлено на верхней части болта, тем медленнее будет скорость движения машины. Для движения машины с максимальной транспортной скоростью переключите ограничитель скорости скашивания назад.

Педаль тормоза

Нажимайте на педаль тормоза (Рисунок 22), чтобы остановить машину.

Стояночный тормоз

Чтобы включить стояночный тормоз (Рисунок 22), нажмите педаль тормоза и зафиксируйте ее, нажав на верхнюю часть. Для отпускания стояночного тормоза удерживайте педаль тормоза до тех пор, пока фиксатор стояночного тормоза не будет отпущен.

Педаль для регулирования наклона рулевой колонки

Для наклона рулевой колонки на себя нажмите педаль (Рисунок 22), потяните рулевую колонку на себя, поставьте ее в наиболее удобное положение и отпустите педаль.

Управление дроссельной заслонкой

Переместите регулятор дроссельной заслонки (Рисунок 23) вперед для увеличения частоты вращения двигателя и назад для ее уменьшения.

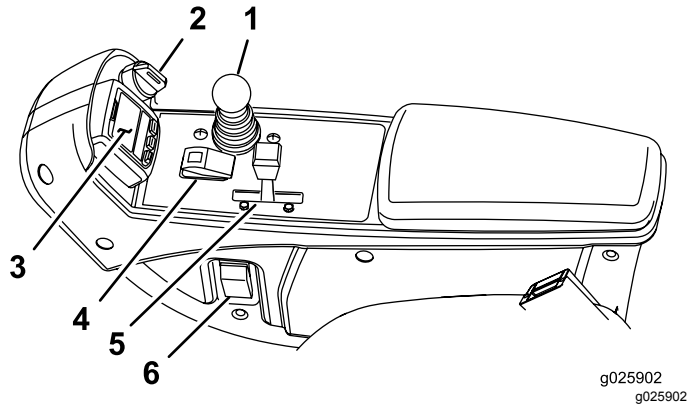

Рисунок 23

1. Рычаг управления опусканием для скашивания / подъемом блоков
2. Ключ замка зажигания
3. Инфо-центр
4. Двухпозиционный выключатель
5. Рычаг дроссельной заслонки
6. Выключатель фар

Ключ замка зажигания

Ключ замка зажигания (Рисунок 23) имеет три положения: ВЫКЛ, ВКЛ/ПОДОГРЕВ и ПУСК.

Рычаг управления опусканием для скашивания / подъемом блоков

Этот рычаг (Рисунок 23) поднимает и опускает режущие блоки, а также запускает и останавливает их, когда они включены в режиме СКАШИВАНИЕ. Режущие блоки нельзя опустить, когда рычаг скашивания/транспортировки находится в положении ТРАНСПОРТИРОВКА.

Выключатель фар

Переведите выключатель вниз для включения фар (Рисунок 23).

Переключатель «Включено/выключено»

Для управления режущими блоками используйте переключатель «Включено/выключено» (Рисунок 23) в сочетании с рычагом управления опусканием для скашивания / подъемом блоков.

Рычаги заточки обратным вращением

Для заточки барабанов обратным вращением используйте рычаги заточки обратным вращением вместе с рычагом управления режущими блоками (подъем/опускание и скашивание) (Рисунок 24).

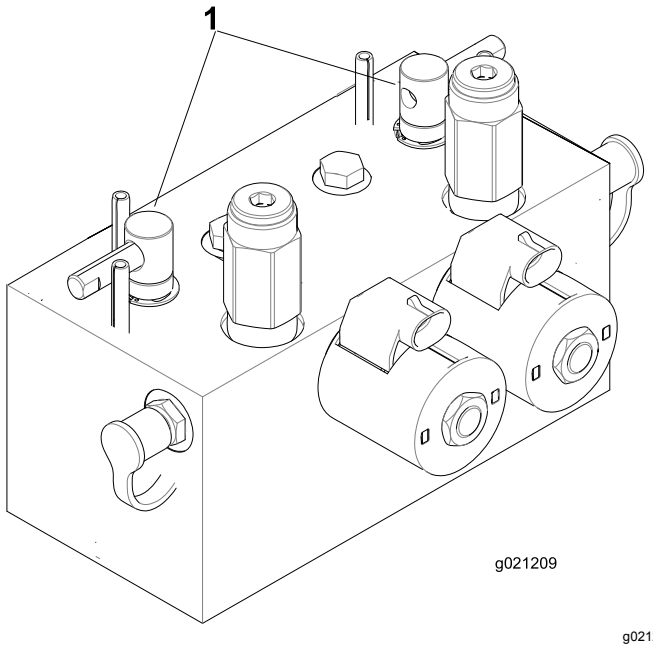

Рисунок 24

1. Рычаги для заточки обратным вращением

Индикатор засорения гидравлического фильтра

Когда двигатель работает при нормальной рабочей температуре, убедитесь, что показатель индикатора находится в зеленой зоне (Рисунок 25). Если он находится в красной зоне, замените гидравлические фильтры.

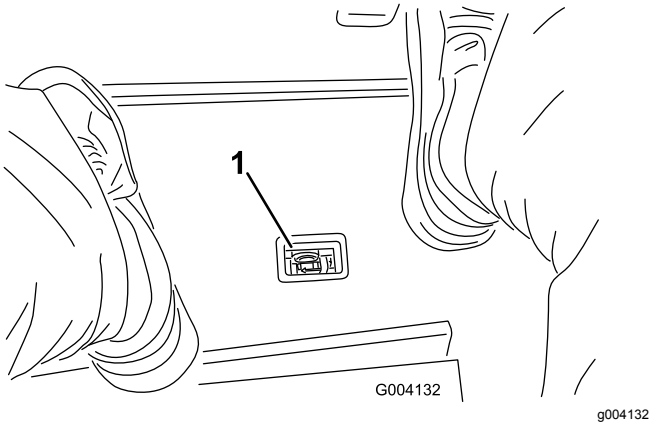

Рисунок 25

1. Индикатор засорения гидравлического фильтра

Электрическая розетка

Электрическая розетка — это источник питания 12 В для электрических устройств (Рисунок 26).

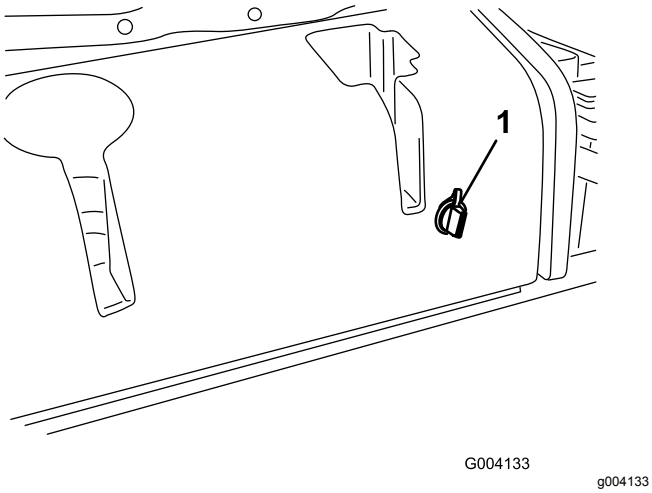

Рисунок 26

1. Электрическая розетка

Использование ЖК-дисплея инфо-центра

ЖК-дисплей инфо-центра показывает информацию о машине, такую как эксплуатационное состояние, различная диагностическая и другая информация о машине (Рисунок 27). Инфо-центр имеет экран-заставку и главный информационный экран. Переключение между экраном-заставкой и главным информационным экраном можно произвести в любой момент, нажав любую из кнопок инфо-центра и затем выбрав соответствующую кнопку направления.

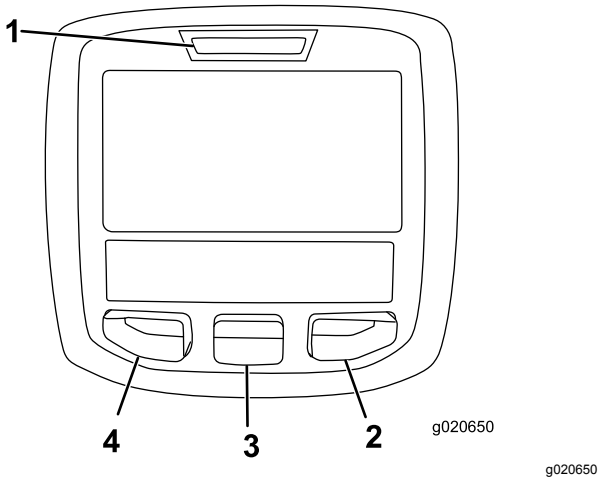

Рисунок 27

1. Световой индикатор
2. Правая кнопка
3. Средняя кнопка
4. Левая кнопка

- Левая кнопка «Вызов меню/Назад» предназначена для вызова меню инфо-центра. Эту кнопку можно использовать для выхода из любого текущего меню.
- Средняя кнопка используется для прокрутки вниз всех меню.
- Правая кнопка используется чтобы открыть меню, когда правая стрелка показывает наличие дополнительного содержания.

Примечание: Назначение каждой кнопки может меняться в зависимости от текущей потребности. Каждая кнопка имеет пиктограмму, показывающую ее текущее назначение.

Описание пиктограмм инфо-центра

SERVICE DUE (ПОДЛЕЖИТ ОБСЛУЖИВАНИЮ)	Сообщает, что нужно провести плановое техобслуживание.
	Счетчик моточасов
	Информационный значок
	Быстро
	Медленно

Описание пиктограмм инфо-центра (cont'd.)

	Уровень топлива
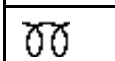	Работают запальные свечи.
	Поднимите режущие блоки.
	Опустите режущие блоки.
	Сядьте на сиденье.
	Включен стояночный тормоз.
H	Включен высокий диапазон передач (транспортировка).
N	Нейтральное положение
L	Включен низкий диапазон передач (скашивание).
	Температура охлаждающей жидкости двигателя (°C или °F)
	Температура (высокая)
	Включен механизм отбора мощности.
	Не разрешается
	Включите двигатель.
	Выключите двигатель.
	Двигатель
	Ключ замка зажигания
	Режущие блоки опускаются.
	Режущие блоки поднимаются.
PIN	ПИН-код
CAN	CAN-шина
	Инфо-центр

Описание пиктограмм инфо-центра (cont'd.)

Bad	Дефект или неисправность
	Лампа накаливания
OUT	Вывод контроллера TEC или контрольного провода в жгуте
	Переключатель
	Отпустите переключатель.
	Измените на указанное состояние.
Символы часто комбинируются для образования фраз. Ниже приведены некоторые примеры.	
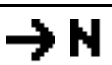	Переключите коробку передач в положение «Нейтраль».
	Пуск двигателя запрещен.
	Двигатель остановлен
	Охлаждающая жидкость двигателя слишком горячая.
	Сядьте на сиденье или включите стояночный тормоз

Использование меню

Для доступа к системе меню инфо-центра нажимайте кнопку вызова меню, когда отображается главный экран. Это позволит перейти в главное меню. В следующих таблицах приведен краткий обзор опций, доступных из меню:

Main Menu (Главное меню)	
Пункт меню	**Описание**
Faults (Неисправности)	Меню Faults (Неисправности) содержит список недавних неисправностей машины. Для получения дополнительной информации по меню Faults (Неисправности) и по информации, содержащейся в нем, см. *Руководство по техническому обслуживанию* или обратитесь к местному дистрибьютору компании Toro.

Service (Техобслуживание)	Меню Service (Техобслуживание) содержит информацию о машине, такую как моточасы, счетчики и другие аналогичные данные.
Diagnostics (Диагностика)	Меню Diagnostics (Диагностика) показывает состояние каждого переключателя, датчика и блока управления машины по выходным сигналам. Это меню можно использовать в некоторых случаях для поиска и устранения неисправностей, т.к. оно быстро показывает, какие органы управления машины включены и какие выключены.
Settings (Настройки)	Меню Settings (Настройки) позволяет настраивать и изменять конфигурационные переменные на экране инфо-центра.
About (О машине)	Меню About (О машине) содержит номер модели, серийный номер и версию программного обеспечения машины.

Service (Техобслуживание)	
Пункт меню	**Описание**
Hours (Часы)	Показывает полное число моточасов машины, двигателя и механизма отбора мощности, а также количество часов транспортировки машины и срок технического обслуживания.
Counts (Счетчики)	Показывает множественные значения отсчетов, которые были выполнены на машине.

Diagnostics (Диагностика)	
Пункт меню	**Описание**
Cutting Units (Режущие блоки)	Показывает входы, классификаторы и выходы для подъема и опускания режущих блоков.
Hi/Low Range (Высокий/низкий диапазон)	Показывает входы, классификаторы и выходы для вождения в режиме транспортировки.
PTO (мех. отб. мощн.)	Показывает входы, классификаторы и выходы для включения контура механизма отбора мощности.
Engine Run (Работа двигателя)	Показывает входы, классификаторы и выходы для запуска двигателя.
Backlap (Заточка обратным вращением)	Показывает входы, классификаторы и выходы для работы функции заточки обратным вращением.

Settings (Настройки)	
Пункт меню	**Описание**
Units (Единицы измерения)	Установка единиц измерения, используемых в инфо-центре. Меню позволяет выбрать британские или метрические единицы.
Language (Язык)	Установка языка интерфейса инфо-центра*
LCD Backlight (Подсветка ЖК-дисплея)	Управление яркостью ЖК-дисплея.
LCD Contrast (Контраст ЖК-дисплея)	Управление контрастностью ЖК-дисплея.
Front Backlap Reel Speed (Скорость переднего барабана в режиме обратного вращения)	Управляет скоростью вращения передних барабанов в режиме обратного вращения для заточки.
Rear Backlap Reel Speed (Скорость заднего барабана в режиме обратного вращения)	Управляет скоростью вращения задних барабанов в режиме обратного вращения для заточки.
Protected Menus (Защищенные меню)	Позволяет инспектору/механику получить доступ к защищенным меню путем ввода пароля.
Blade Count (Количество ножей)	Управляет количеством ножей барабана для определения скорости вращения барабана.
Mow Speed (Скорость скашивания)	Управляет скоростью движения для определения скорости вращения барабана.
Height of cut (HOC) (Высота скашивания)	Управляет высотой скашивания (HOC) для определения скорости вращения барабана.
F Reel RPM (Скорость вращения передних барабанов)	Отображает расчетное значение скорости вращения передних барабанов. Скорость вращения барабанов можно регулировать вручную.
R Reel RPM (Скорость вращения задних барабанов)	Отображает расчетное значение скорости вращения задних барабанов. Скорость вращения барабанов можно регулировать вручную.

* Переводится только текст, предназначенный для оператора. Экраны неисправностей, технического

обслуживания и диагностики предназначены для ремонтно-технического персонала. Заголовки отображаются на выбранном языке, но пункты меню — на английском.

About (О машине)	
Пункт меню	**Описание**
Модель	Показывает номер модели машины.
SN (Серийный номер)	Показывает серийный номер машины.
Machine Controller Revision (Версия контроллера машины)	Показывает версию ПО главного контроллера.
InfoCenter Revision (Версия исполнения инфо-центра)	Показывает версию ПО инфо-центра.
CAN Bus (CAN-шина)	Показывает состояние CAN-шины машины.

Protected Menu (Защищенные меню)

В меню Settings (Настройки) инфо-центра можно установить 5 настроек рабочей конфигурации: Blade Count (Количество ножей), Mow Speed (Скорость скашивания), Height of Cut (HOC) (Высота скашивания), F Reel RPM (Скорость вращения переднего барабана) и R Reel RPM (Скорость вращения заднего барабана). Эти настройки можно заблокировать с помощью защищенного меню.

Примечание: Во время поставки первоначальный пароль задается вашим дистрибьютором.

Доступ к настройкам защищенного меню

1. Прокрутите вниз главное меню до меню Settings (Настройки) и нажмите правую кнопку.
2. Прокрутите вниз меню Settings (Настройки) до Protected Menu (Защищенное меню) и нажмите правую кнопку.
3. Для ввода пароля средней кнопкой установите первую цифру, затем нажмите правую кнопку, чтобы перейти к следующей цифре.
4. Средней кнопкой установите вторую цифру, затем нажмите правую кнопку, чтобы перейти к следующей цифре.
5. Средней кнопкой установите третью цифру, затем нажмите правую кнопку, чтобы перейти к следующей цифре.
6. Средней кнопкой установите четвертую цифру, затем нажмите правую кнопку.
7. Нажмите среднюю кнопку для ввода пароля.
8. Если код был принят и защищенное меню разблокировалось, «ПИН-код» будет показан в верхней правой части дисплея.

   Примечание: Если вы забудете или потеряете пароль, обратитесь к своему дистрибьютору для получения помощи.

Просмотр или изменение настроек защищенного меню

1. В защищенном меню прокрутите экран вниз до пункта Protect Setting (Защита настроек).
2. Чтобы просматривать и изменять настройки без ввода пароля, нажмите правую кнопку для изменения пункта Protect Setting (Защитить настройки) на OFF (ВЫКЛ.)).
3. Чтобы просматривать и изменять настройки с вводом пароля, нажмите левую кнопку для установки пункта Protect Settings (Защитить настройки) на ON (ВКЛ.), введите пароль, поверните ключ зажигания в положение OFF (ВЫКЛ.), а затем в положение ON (ВКЛ.).

Установка количества ножей

1. Прокрутите вниз меню Settings (Настройки) до пункта Blade Count (Количество ножей).
2. Нажмите правую кнопку для изменения количества ножей на барабанах: 5, 8 или 11 ножей.

Настройка скорости скашивания

1. Прокрутите вниз меню Settings (Настройки) до пункта Mow Speed (Скорость скашивания).
2. Нажмите правую кнопку для выбора скорости скашивания.
3. С помощью средней и правой кнопки выберите подходящую скорость скашивания, устанавливаемую на механическом ограничителе скорости скашивания на педали управления тягой.
4. Нажмите левую кнопку для выхода из настройки скорости скашивания и сохранения этой настройки.

Setting the Height of Cut (HOC) (Настройка высоты скашивания, HOC)

1. Прокрутите вниз меню Settings (Настройки) до пункта HOC (Высота скашивания).

2. Нажмите правую кнопку для выбора высоты скашивания.
3. Используйте среднюю и правую кнопки для выбора подходящей настройки высоты скашивания. (Если точная настройка не отображается, выберите ближайшую настройку высоты скашивания из отображенного списка.)
4. Нажмите левую кнопку для выхода из настройки высоты скашивания и сохранения этой настройки.

Настройки скорости вращения передних и задних барабанов

Хотя скорости вращения переднего и заднего барабанов рассчитываются путем ввода количества ножей, скорости и высоты скашивания в инфо-центре, настройку можно изменить вручную в соответствии с различными условиям скашивания.

1. Чтобы изменить настройки скорости вращения барабанов, прокрутите экран вниз к пункту F Reel RPM (Скорость вращения передних барабанов), R Reel RPM (Скорость вращения задних барабанов) или к обоим пунктам.
2. Нажмите правую кнопку для изменения скорости вращения барабана. По мере того, как вы будете изменять настройку скорости, дисплей продолжит показывать оптимальную скорость вращения барабана, рассчитанную на основе количества ножей, скорости скашивания и высоты скашивания, которые были введены раньше, при этом новая величина также будет отображаться.

Технические характеристики

Примечание: Технические данные и конструкция могут быть изменены без предупреждения.

Технические данные	ReelMaster® 5410	ReelMaster® 5510
Транспортная ширина	228 см	233 см
Ширина скашивания	254 см	254 см
Длина	282 см	282 см
Высота	160 см	160 см
Масса	1136 кг	1222 кг
Двигатель	Kubota 35,5 л.с.	Kubota 35,5 л.с.
Емкость топливного бака	53 л	53 л
Транспортная скорость	0-16 км/ч	0-16 км/ч
Скорость скашивания	0-13 км/ч	0-13 км/ч

Навесное оборудование и приспособления

Для улучшения и расширения возможностей машины можно использовать ряд утвержденных компанией Toro вспомогательных приспособлений и навесного оборудования. Обратитесь в сервисный центр официального дилера или дистрибьютора или посетите сайт www.Toro.com, на котором приведен список всех утвержденных навесных орудий и вспомогательных приспособлений.

Для поддержания оптимальных рабочих характеристик машины и регулярного прохождения сертификации безопасности всегда приобретайте только оригинальные запасные части и приспособления компании Toro. Использование запасных частей и приспособлений, изготовленных другими производителями, может быть опасным и привести к аннулированию гарантии на изделие.

Эксплуатация

Примечание: Определите левую и правую стороны машины относительно места оператора.

До эксплуатации

Правила техники безопасности при подготовке машины к работе

Общие правила техники безопасности

- Запрещается допускать к эксплуатации или обслуживанию данной машины детей или неподготовленных людей. Минимальный возраст оператора устанавливается местными правилами и нормами. Владелец несет ответственность за подготовку всех операторов и механиков.
- Ознакомьтесь с приемами безопасной эксплуатации оборудования, органами управления и знаками безопасности.
- Прежде чем приступать к регулировке, техническому обслуживанию, очистке или размещению машины на хранение, всегда выполняйте следующие действия: заглушите двигатель, извлеките ключ, дождитесь остановки всех движущихся частей и дайте машине остыть.
- Освойте порядок экстренной остановки машины и двигателя.
- Не допускается эксплуатация машины без установленных на штатных местах всех ограждений и других защитных устройств в надлежащем исправном состоянии.
- Перед скашиванием обязательно осмотрите машину, чтобы убедиться в исправном рабочем состоянии режущих блоков.
- Осмотрите участок, где будет использоваться машина, и удалите все посторонние предметы, которые могут быть отброшены машиной.

Правила техники безопасности при обращении с топливом

- Будьте предельно осторожны при обращении с топливом. Топливо легко воспламеняется, а его пары взрывоопасны.
- Потушите все сигареты, сигары, трубки и другие источники возгорания.
- Используйте только разрешенную к применению емкость для топлива.
- Запрещается снимать крышку топливного бака и доливать топливо в бак во время работы двигателя или когда двигатель нагрет.
- Запрещается доливать или сливать топливо в закрытом пространстве.
- Запрещается хранить машину или емкость с топливом в местах, где есть открытое пламя, искры или малая горелка, используемая, например, в водонагревателе или другом оборудовании.
- В случае разлива топлива не пытайтесь запустить двигатель; пока пары топлива не рассеются, следите, чтобы не возникло возгорания.

Ежедневное техобслуживание

Интервал обслуживания: Перед каждым использованием или ежедневно

Каждый день перед запуском автомобиля необходимо выполнять «Процедуру ежедневного обслуживания», описанную в разделе Техническое обслуживание (страница 38).

Заправка топливного бака

Емкость топливного бака

53 л

Характеристики топлива

Внимание: **Используйте только дизельное топливо со сверхнизким содержанием серы. Топливо с более высоким содержанием серы ухудшает состояние каталитического нейтрализатора дизельного двигателя (DOC), что приводит к проблемам при работе и сокращает срок службы компонентов двигателя.**

Несоблюдение следующих предупреждений может привести к повреждению двигателя.

- Запрещается использовать керосин или бензин вместо дизельного топлива.
- Запрещается смешивать керосин или использованное моторное масло с дизельным топливом.

- Запрещается хранить топливо в емкостях с внутренним покрытием из цинка.
- Не применяйте присадки к топливу.

Нефтяное дизельное топливо

Цетановое число: 45 или выше

Содержание серы: сверхмалое содержание серы (<15 частей/млн)

Таблица выбора топлива

Характеристики дизельного топлива	Местоположение
ASTM D975 № 1-D S15 № 2-D S15	США
EN 590	Европейский союз
ISO 8217 DMX	Международный стандарт
JIS K2204, сорт № 2	Япония
KSM-2610	Корея

- Используйте только чистое, свежее дизельное или биодизельное топливо.
- Чтобы топливо всегда было свежим, приобретайте его в количествах, которые могут быть использованы в течение 180 дней.

Используйте летнее дизельное топливо (№ 2-D) при температуре выше -7 °C и зимнее (№ 1-D или смесь № 1-D/2-D) при более низкой температуре.

Примечание: Применение зимнего топлива при пониженных температурах обеспечивает более низкую температуру воспламенения и требуемую текучесть при низких температурах, что облегчает запуск и уменьшает засорение топливного фильтра.

Использование летнего топлива выше -7 °C увеличивает срок службы топливного насоса и обеспечивает повышенную мощность по сравнению с зимним топливом.

Биодизельное топливо

Данная машина может также работать на смеси с биодизельным топливом в пропорции до B20 (20% биодизтоплива, 80% нефтяного дизтоплива).

Содержание серы: сверхмалое содержание серы (<15 частей/млн)

Характеристики биодизельного топлива:
ASTM D6751 или EN 14214

Характеристики смешанного топлива:
ASTM D975, EN 590 или JIS K2204

Внимание: **Нефтяная составляющая дизельного топлива должна иметь сверхнизкое содержание серы.**

Соблюдайте следующие меры предосторожности:

- Биодизельные смеси могут повредить окрашенные поверхности.
- В холодную погоду используйте смеси B5 (содержание биодизельного топлива 5%) или менее.
- Проверяйте уплотнения, шланги и прокладки, находящиеся в контакте с топливом, т. к. они со временем изнашиваются.
- Через какое-то время после перехода на биодизельные смеси возможно засорение топливного фильтра.
- Если вы хотите получить дополнительную информацию о биодизельном топливе, обратитесь к официальному дистрибьютору компании Toro.

Заправка топливом

1. Припаркуйте машину на ровной поверхности, опустите режущие блоки, выключите двигатель и извлеките ключ.
2. Очистите поверхность вокруг крышки топливного бака чистой ветошью.
3. Снимите крышку топливного бака (Рисунок 28).

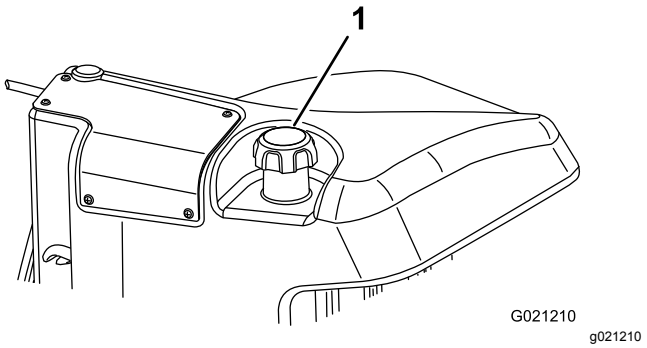

Рисунок 28

1. Крышка топливного бака

4. Добавьте топливо в топливный бак до уровня, не доходящего 6–13 мм до низа заливной горловины.
5. После заправки плотно закрутите крышку топливного бака.

   Примечание: Если возможно, заправляйте топливный бак после каждого использования машины. Это поможет свести к минимуму

возможное накапливание конденсата внутри топливного бака.

В процессе эксплуатации

Правила техники безопасности во время работы

Общие правила техники безопасности

- Владелец или пользователь несет полную ответственность за любые несчастные случаи с людьми, а также за нанесение ущерба имуществу, и должен предпринять все меры для предотвращения таких случаев.
- Используйте подходящую одежду, включая защитные очки, длинные брюки, нескользящую прочную обувь и средства защиты органов слуха. Закрепляйте длинные волосы на затылке и не носите свободную одежду и ювелирные украшения.
- Запрещается управлять машиной в состоянии болезни, усталости, а также под воздействием алкоголя или сильнодействующих лекарственных препаратов.
- Будьте предельно внимательны при работе на данной машине. Не совершайте какие-либо действия, отвлекающие ваше внимание; в противном случае возможны травмы или повреждение имущества.
- Прежде чем запускать двигатель, убедитесь, что все приводы находятся в нейтральном положении, включите стояночный тормоз и займите место оператора.
- Не перевозите на машине пассажиров и не допускайте посторонних лиц и животных в рабочую зону работы машины.
- Эксплуатируйте машину только в условиях хорошей видимости, чтобы уберечься от ям или скрытых опасностей.
- Не скашивайте влажную траву. Пониженная тяга может вызвать проскальзывание.
- Следите, чтобы руки и ноги находились на безопасном расстоянии от режущих блоков.
- Прежде чем начать движение задним ходом, посмотрите назад и вниз и убедитесь, что путь свободен.
- Будьте осторожны, приближаясь к закрытым поворотам, кустарникам, деревьям или к другим объектам, которые могут ухудшать обзор.
- Останавливайте режущие блоки, когда не производите скашивание.
- При выполнении поворотов, а также при пересечении дорог и тротуаров на машине замедляйте ход и будьте внимательны. Всегда уступайте дорогу другим транспортным средствам.
- Запрещается включать двигатель в закрытом пространстве, где могут накапливаться выхлопные газы.
- Запрещается оставлять работающую машину без присмотра.
- Прежде чем покинуть рабочее место оператора (в том числе для опорожнения устройств для подбора травы или очистки режущих блоков), выполните следующие действия:
  - Установите машину на ровной поверхности.
  - Выключите режущие блоки и опустите навесное оборудование.
  - Включите стояночный тормоз.
  - Выключите двигатель и извлеките ключ из замка зажигания.
  - Дождитесь остановки всех движущихся частей.
- Эксплуатируйте машину только при наличии хорошего обзора и в подходящих погодных условиях. Запрещается работать на машине, если существует вероятность удара молнией.

Использование системы защиты при опрокидывании (ROPS)

- Не снимайте с машины какие-либо компоненты конструкции ROPS.
- Убедитесь, что ремень безопасности застегнут и вы можете быстро отстегнуть его в экстренной ситуации.
- Всегда застегивайте ремень безопасности.
- Тщательно проверяйте наличие препятствий сверху и не касайтесь их.
- Содержите конструкцию ROPS (систему защиты при опрокидывании) в безопасном рабочем состоянии, периодические тщательно осматривая ее на наличие повреждений, и проверяя плотность затяжки креплений.
- Замените все поврежденные компоненты конструкции ROPS. Ремонт или переделка запрещены.

Правила безопасности при работе на склонах

- Основная опасность при работе на склонах – потеря управляемости и опрокидывание машины, которое может привести к травме или гибели. Вы несете ответственность за безопасную работу на склонах. Эксплуатация машины на любых склонах требует максимальной осторожности.
- Осмотрите склон и оцените условия на площадке, чтобы определить, безопасно ли работать на данном склоне. При выполнении этого осмотра всегда руководствуйтесь здравым смыслом и правильно оценивайте ситуацию.
- Прежде чем начать работу на машине на склоне, ознакомьтесь с инструкциями по эксплуатации машины на склонах, приведенными ниже. Прежде чем работать на машине, оцените условия на площадке, чтобы определить, можно ли будет работать на машине при таких условиях в этот день и на этой рабочей площадке. Режим работы машины на склоне может меняться в зависимости от рельефа местности.
  - Старайтесь не начинать движение, не останавливаться и не поворачивать на склоне. Не изменяйте резко скорость или направление движения. Выполняйте повороты медленно и плавно.
  - Не эксплуатируйте машину в условиях, когда имеются сомнения относительно сцепления с грунтом, управляемости или устойчивости машины.
  - Устраните или пометьте препятствия, такие как канавы, ямы, колеи, впадины, камни или другие скрытые опасности. Высокая трава может скрывать различные препятствия. При движении по неровной поверхности машина может перевернуться.
  - Помните, что при работе на влажной траве, а также при движении поперек поверхности склонов или вниз по склону машина может потерять сцепление колес с поверхностью.
  - Будьте предельно осторожны при работе на машине рядом с обрывами, канавами, насыпями, водоемами или другими опасностями. Машина может внезапно опрокинуться в случае обрушения кромки. Поддерживайте установленную безопасную дистанцию между машиной и любой опасностью.
  - Находясь у основания склона, оцените степень его опасности. Если работа на машине опасна, скашивайте траву на склоне с помощью газонокосилки, управляемой идущим сзади оператором.
  - Во время работы на склонах старайтесь держать режущие блоки опущенными на землю. Подъем режущих блоков во время работы на склоне может привести к потере устойчивости машины.

Пуск двигателя

Внимание: **Перед пуском двигателя необходимо стравить воздух из топливной системы в следующих случаях: перед первым запуском двигателя, если двигатель перестал работать из-за отсутствия топлива, а также после проведения технического обслуживания топливной системы; см** **Удаление воздуха из топливной системы (страница 49).**

1. Сядьте на сиденье, не ставя ногу на педаль управления тягой, чтобы та находилась в НЕЙТРАЛЬНОМ положении; включите стояночный тормоз, переведите регулятор дроссельной заслонки в положение БЫСТРО и убедитесь, что двухпозиционный выключатель находится в положении ВЫКЛЮЧИТЬ.
2. Поверните ключ в положение ON/PREHEAT (ВКЛ./ПОДОГРЕВ).

   Автоматический таймер управляет предпусковым подогревом запальных свечей в течение 6 секунд.
3. После окончания предпускового подогрева запальных свечей поверните ключ в положение «ЗАПУСК».

   Проворачивайте коленчатый вал двигателя стартером в течение не более 15 секунд. Когда двигатель заведется, отпустите ключ. Если требуется дополнительный предпусковой подогрев, поверните ключ в положение «ВЫКЛ.», затем снова поверните в положение «ВКЛ./ПОДОГРЕВ». Повторите эти действия при необходимости.
4. Запустите двигатель и дайте ему поработать на малых оборотах холостого хода до прогрева.

Останов двигателя

1. Переведите все органы управления в положение NEUTRAL (НЕЙТРАЛЬ), включите стояночный тормоз, переведите регулятор дроссельной заслонки в положение малой частоты холостого хода и дайте двигателю поработать до достижения малой частоты вращения холостого хода.

Внимание: **После работы при полной нагрузке дайте двигателю перед отключением поработать 5 минут на холостом ходу. При невыполнении этого требования могут возникнуть проблемы у двигателя с турбонаддувом.**

2. Поверните ключ в положение Выкл. и извлеките его из замка зажигания.

Регулировка уравновешивания подъемного рычага

Вы можете отрегулировать уравновешивание задних подъемных рычагов режущего блока для компенсации различных состояний грунта и поддержания равномерной высоты скашивания в условиях неровной поверхности или в зонах скопления соломы.

Каждую уравновешивающую пружину можно отрегулировать на одну из четырех настроек. Каждое приращение увеличивает или уменьшает уравновешивание режущего блока на 2,3 кг. Пружины можно установить в задней части первого пружинного привода, чтобы снять все уравновешивающее действие (четвертое положение).

1. Припаркуйте машину на ровной горизонтальной поверхности, опустите режущие блоки, заглушите двигатель, включите стояночный тормоз и извлеките ключ.
2. Вставьте трубу или аналогичный предмет в длинный конец пружины и поверните его вокруг пружинного привода в нужное положение (Рисунок 29).

⚠ ПРЕДОСТЕРЕЖЕНИЕ

Находящиеся под растягивающим напряжением пружины могут стать причиной травмы.

Будьте осторожны при их регулировке.

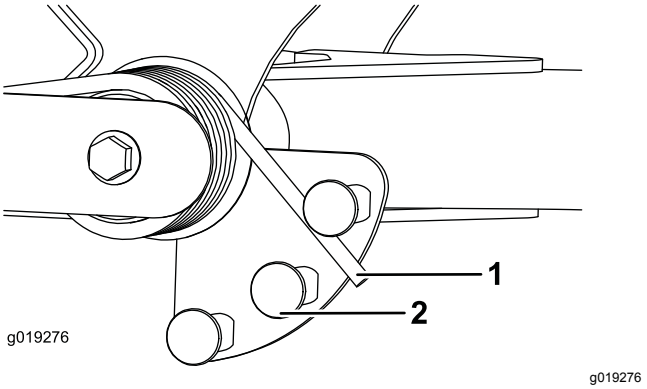

Рисунок 29

1. Пружина
2. Пружинный привод

3. Повторите эту процедуру для другой пружины.

Регулировка положения поворота подъемного рычага

1. Припаркуйте машину на ровной горизонтальной поверхности, опустите режущие блоки, заглушите двигатель, включите стояночный тормоз и извлеките ключ.
2. Переключатель подъемного рычага расположен под гидравлическим баком позади переднего правого подъемного рычага (Рисунок 30).
3. Ослабьте крепежные винты переключателя (Рисунок 30) и переведите переключатель вниз, чтобы увеличить высоту поворота подъемного рычага, или переведите переключатель вверх, чтобы уменьшить высоту поворота подъемного рычага.

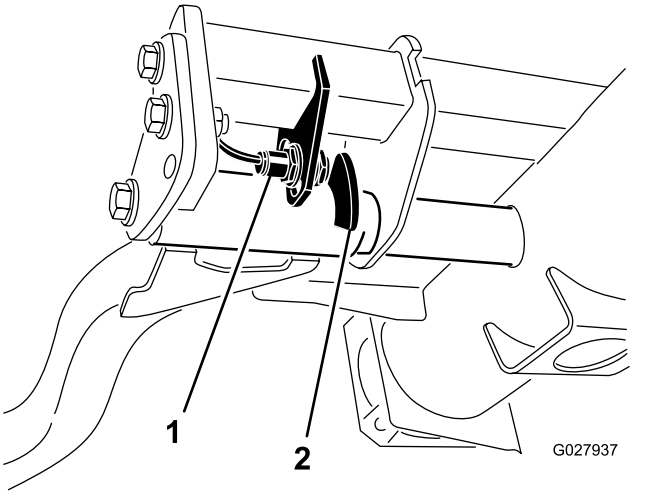

g027937

Рисунок 30

1. Переключатель
2. Датчик положения подъемного рычага

4. Затяните крепежные винты.

Установка скорости вращения барабана

Стабильное качество и равномерность скашивания обеспечиваются правильной установкой скорости вращения барабана. Отрегулируйте скорость вращения барабана следующим образом:

1. В меню настроек инфо-центра введите количество ножей, скорость скашивания и высоту скашивания, чтобы рассчитать правильную скорость вращения барабана.
2. Если потребуются дополнительные регулировки, в меню настроек прокрутите страницу вниз к настройке F Reel RPM (Скорость вращения передних барабанов), R Reel RPM (Скорость вращения задних барабанов) или обеим настройкам.
3. Нажмите правую кнопку для изменения скорости вращения барабана. При изменении настройки скорости дисплей продолжит показывать расчетную скорость вращения барабана на основе количества ножей, скорости скашивания и высоты скашивания, но новая величина также будет отображена.

   Примечание: Скорость вращения барабана можно увеличить или уменьшить, чтобы компенсировать переменное состояние грунта.

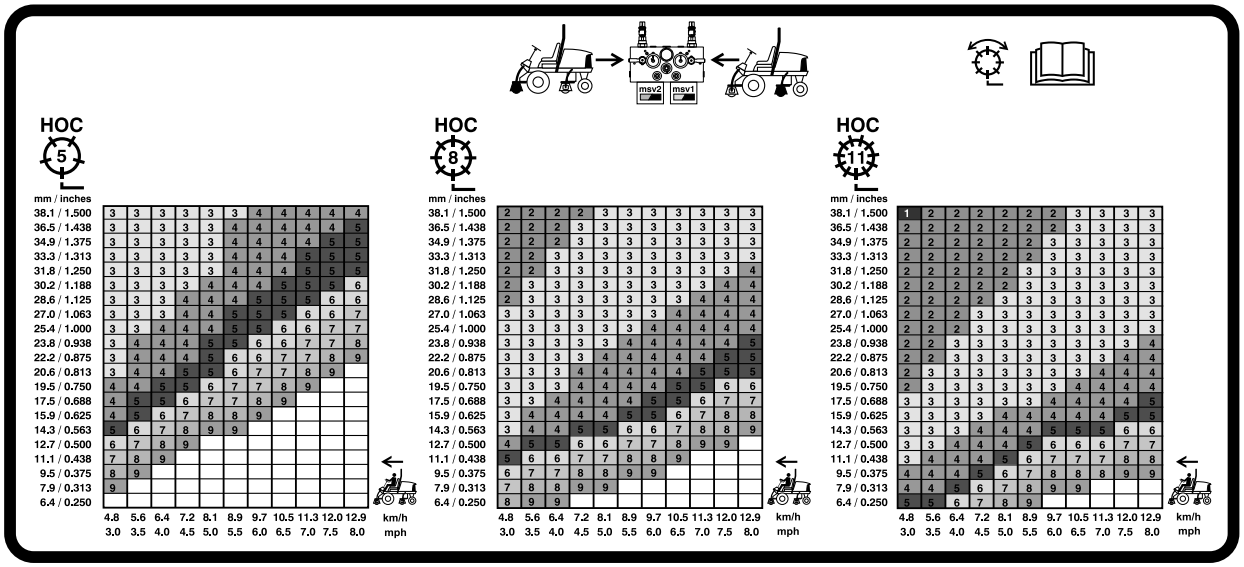

G031995

g031995

Рисунок 31

Таблица выбора скорости 5-дюймового (127 мм) барабана

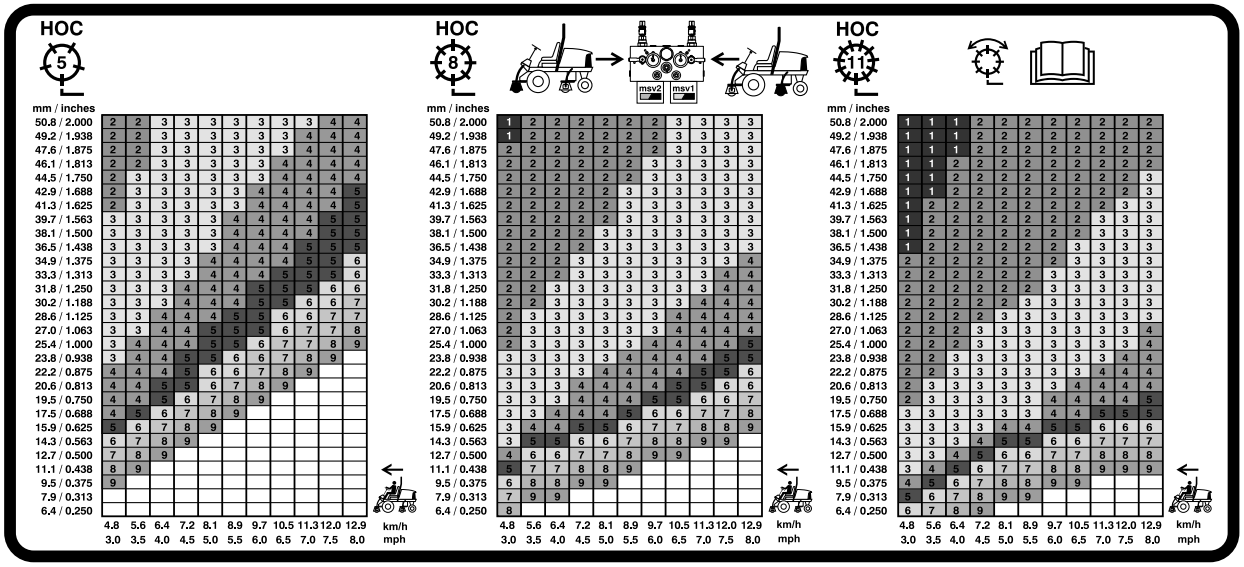

G031996

g031996

Рисунок 32

Таблица выбора скорости 7-дюймового (177,8 мм) барабана

Описание диагностического индикатора

Машина оборудована диагностическим индикатором, который показывает обнаружение электронным регулятором неисправности электронной системы. Диагностический индикатор расположен в инфо-центре над дисплеем (Рисунок 33). Когда машина работает правильно и ключ зажигания установлен в положение ВКЛ./РАБОТА, диагностический индикатор включается на короткое время, чтобы показать, что он работает надлежащим образом. Когда появляется рекомендательное сообщение по машине, индикатор загорается, показывая, что есть сообщение. При появлении сообщения о неисправности машины, индикатор начинает мигать и мигает до тех пор, пока неисправность не будет устранена.

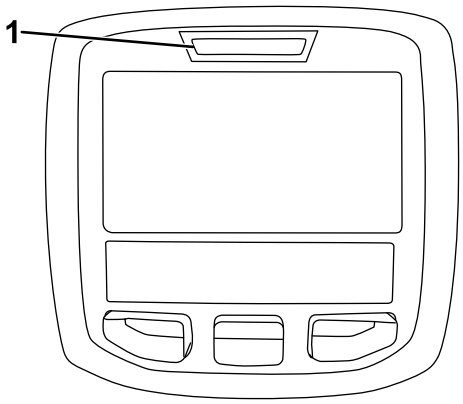

g021272

Рисунок 33

1. Диагностический индикатор

Проверка блокировочных выключателей

Блокировочные выключатели предназначены для предотвращения прокручивания или запуска двигателя во всех случаях за исключением ситуации, когда педаль тяги находится в НЕЙТРАЛЬНОМ положении, двухпозиционный выключатель находится в положении ВЫКЛ, а рычаг управления режущими блоками (подъем/опускание и скашивание) находится в НЕЙТРАЛЬНОМ положении. Кроме того, двигатель должен остановиться при нажатой педали тяги, когда оператор не находится на сиденье или когда стояночный тормоз был оставлен включенным.

⚠ ПРЕДОСТЕРЕЖЕНИЕ

В случае отсоединения или повреждения защитных блокировочных выключателей машина может неожиданно заработать, что приведет к получению травм.

- **Не вмешивайтесь в работу блокировочных выключателей.**
- **Ежедневно проверяйте работу блокировочных выключателей и заменяйте все поврежденные выключатели перед эксплуатацией машины.**

Проверка работы блокировочных выключателей

Интервал обслуживания: Перед каждым использованием или ежедневно—Проверьте работу блокировочных выключателей.

1. Припаркуйте машину на ровной горизонтальной поверхности, опустите режущие блоки, заглушите двигатель, включите стояночный тормоз и извлеките ключ.
2. Поверните ключ в положение On (Вкл.), но не запускайте машину.
3. Найдите соответствующую функцию переключателя в диагностическом меню инфо-центра.
4. Выполните переключение каждого выключателя по отдельности из разомкнутого в замкнутое состояние (т.е. сядьте на сиденье, нажмите на педаль тяги и т.п.), при этом следите за изменением соответствующего состояния выключателя. Повторите эти действия для всех выключателей, положение которых вы можете изменить вручную.

   Примечание: Повторите эти действия для всех выключателей, положение которых вы можете изменить вручную.
5. Если выключатель замкнут, а соответствующий индикатор не загорается, проверьте всю проводку и соединения до этого выключателя и/или проверьте выключатели с помощью омметра.

   Примечание: Замените все неисправные выключатели и отремонтируйте всю поврежденную или изношенную электропроводку.

Примечание: Дисплей инфо-центра также предусматривает возможность обнаружения, какие выходные электромагниты или реле включены. Этот способ позволяет быстро определить, является ли неисправность машины электрической или гидравлической.

Проверка выходных функций

1. Установите машину на ровной горизонтальной поверхности, опустите режущие блоки, заглушите двигатель и включите стояночный тормоз.
2. Поверните ключ зажигания в положение Вкл. и запустите машину.
3. Найдите соответствующую функцию выхода в диагностическом меню инфо-центра.
4. Сядьте на сиденье и попробуйте привести в действие нужную функцию машины.

Примечание: Должно измениться состояние соответствующих выходов, показывая, что

электронный модуль управления (ECM) включил эту функцию.

Если нужные индикаторы выходов не загораются, проверьте, чтобы соответствующие переключатели входов были в нужных положениях, чтобы данная функция могла сработать. Проверьте правильность работы переключателя.

Нарушение режима работы машины при нормальной индикации выходных сигналов свидетельствует о том, что неисправность не связана с электрической частью. При необходимости произведите ремонт.

Функции электромагнита гидравлического клапана

Для определения места установки и описания функций электромагнитов гидравлического коллектора используйте приведенный ниже перечень. Для срабатывания функции питание подается на соответствующий электромагнит.

Электромагнит	Функция
MSV2	Контур переднего барабана
MSV1	Контур заднего барабана
SVRV	Подъем/опускание режущих блоков
SV1	Подъем/опускание переднего режущего блока
SV3	Подъем/опускание заднего режущего блока
SV2	Подъем любых режущих блоков

Советы по эксплуатации

Изучение машины

Перед скашиванием травы попрактикуйтесь в работе с машиной на открытой местности. Запустите и остановите двигатель. Двигайтесь на машине передним и задним ходом. Опускайте и поднимайте режущие блоки, включайте и выключайте барабаны. Когда вы почувствуете, что хорошо освоили машину, потренируйтесь работать вниз и вверх по склонам на разных скоростях.

Описание системы предупреждения

Если во время работы загорится предупреждающий сигнал, немедленно прекратите работу на машине и устраните неисправность, прежде чем продолжать работу. Управление неисправной машиной может привести к серьезному повреждению.

Скашивание

Включите двигатель и переведите регулятор дроссельной заслонки в режим «БЫСТРО». Переведите двухпозиционный переключатель в положение ВКЛЮЧЕНО и используйте для управления режущими блоками рычаг управления опусканием для скашивания / подъемом блоков (в соответствии с заданными настройками передние режущие блоки опускаются раньше, чем задние). Для движения вперед и скашивания травы нажмите педаль управления тягой вперед.

Примечание: После работы при полной нагрузке дайте двигателю перед отключением поработать 5 минут на холостом ходу. При невыполнении этого требования турбонагнетатель может выйти из строя.

Транспортировка машины

Переведите двухпозиционный выключатель в положение ВЫКЛ и поднимите режущие блоки в положение ТРАНСПОРТИРОВКА. Переведите рычаг скашивания/транспортировки в положение ТРАНСПОРТИРОВКИ. При проезде между объектами будьте внимательны, чтобы случайно не повредить машину или режущие блоки. Управляя машиной на склонах, будьте чрезвычайно осторожны. Во избежание опрокидывания двигайтесь медленно и старайтесь не делать резких поворотов на склонах. Для рулевого управления опустите режущие блоки при движении вниз по склону.

После эксплуатации

Правила техники безопасности после работы с машиной

Общие правила техники безопасности

- Прежде чем покинуть рабочее место оператора, заглушите двигатель, извлеките ключ (при наличии) и дождитесь остановки всех движущихся частей машины. Дайте машине остыть перед регулировкой, техническим обслуживанием, очисткой или постановкой на хранение.
- Для предотвращения опасности возгорания очистите от травы и мусора режущие блоки, приводы, глушители, сетки охладителей и

двигательный отсек. Удалите следы утечек масла или топлива.

- Перекрывайте подачу топлива при хранении или транспортировке машины.
- Отключайте привод навесного оборудования при транспортировке или когда машина не используется.
- Обслуживайте и очищайте ремень (ремни) безопасности по мере необходимости.
- Запрещается хранить машину или емкость с топливом в местах, где есть открытое пламя, искры или малая горелка, используемая, например, в водонагревателе или другом оборудовании.

Определение расположения точек крепления

- В передней части – используйте отверстие в прямоугольной подкладке под трубой моста внутри каждого переднего колеса (Рисунок 34)

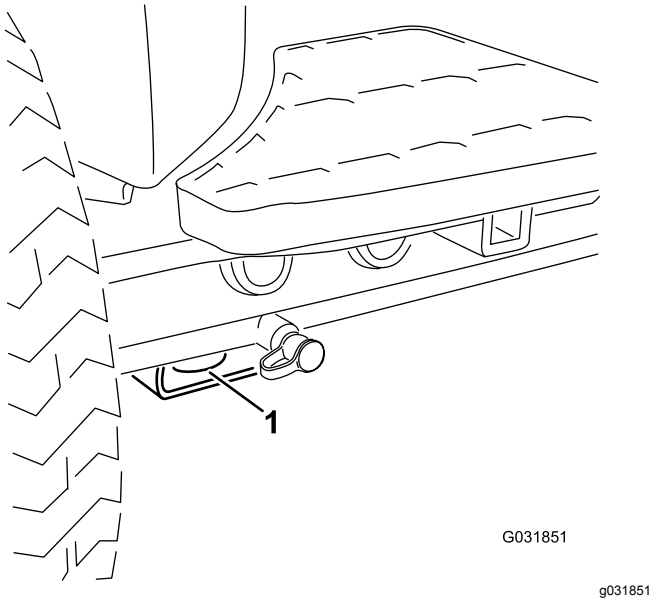

Рисунок 34

1. Передняя точка крепления

- В задней части – используйте каждую сторону машины на задней раме (Рисунок 35)

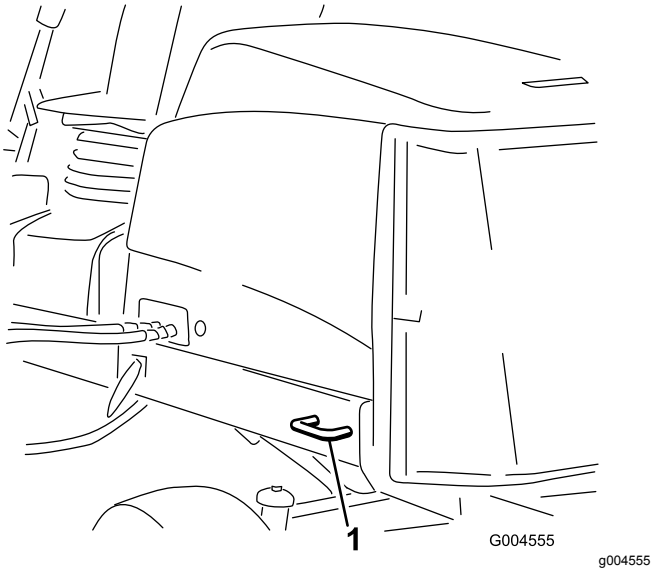

Рисунок 35

1. Задняя точка крепления

Определение местонахождения точек подъема на домкрате

Примечание: Если необходимо, для поддержки машины используйте подъемные опоры.

- В передней части используйте прямоугольную подкладку под трубой моста внутри каждого переднего колеса (Рисунок 36).

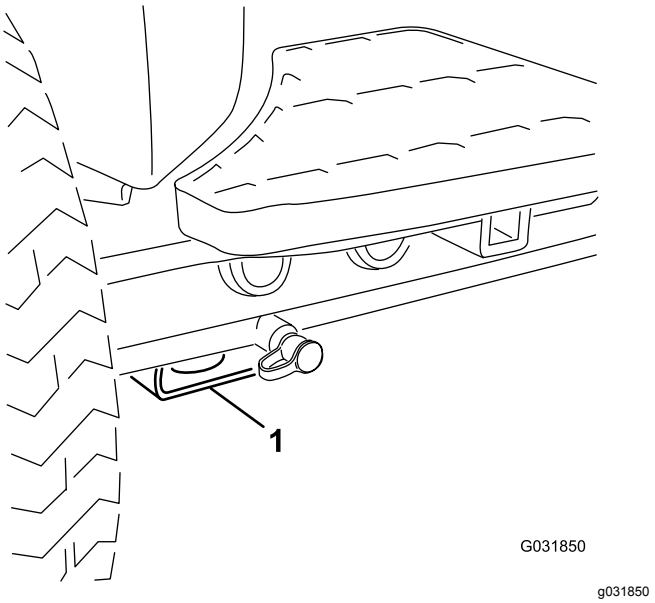

Рисунок 36

1. Передняя точка подъема на домкрате

- В задней части используйте прямоугольную трубу на заднем мосту

Транспортировка машины

- При погрузке машины на прицеп или грузовик используйте широкий наклонный въезд.
- Надежно привяжите машину в точках крепления.

Толкание или буксировка машины

В экстренной ситуации машину можно перемещать толканием или буксировкой, предварительно активировав перепускной клапан в гидравлическом насосе переменного объема.

Внимание: **Во избежание выхода из строя трансмиссии запрещено перемещать машину толканием или буксировкой со скоростью свыше 3-4,8 км/ч. При толкании или буксировке машины всегда должен быть открыт перепускной клапан.**

1. Чтобы открыть перепускной клапан и обеспечить внутренний перепуск масла, поверните болт клапана на 1,5 оборота (Рисунок 37).

   Примечание: Перепускной клапан расположен с левой стороны гидростата. Создание условий для перепуска жидкости дает возможность медленно двигать машину без повреждения трансмиссии.

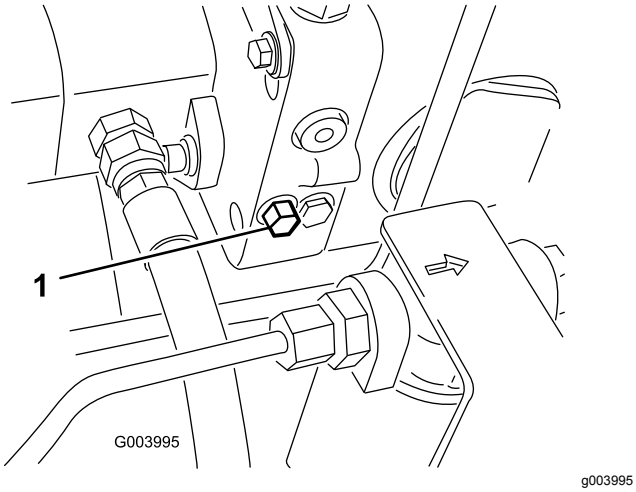

g003995

Рисунок 37

1. Болт перепускного клапана

2. Перед пуском двигателя закройте перепускной клапан. При этом момент затяжки перепускного клапана не должен превышать 7–11 Н·м.

   Внимание: **Если двигатель будет работать при открытом перепускном клапане, произойдет перегрев трансмиссии.**

Техническое обслуживание

Примечание: Определите левую и правую стороны машины относительно места оператора.

Техника безопасности при обслуживании

- Прежде чем начать регулировку, очистку, техобслуживание или покинуть машину, выполните следующее:
  - Установите машину на ровной поверхности.
  - Переведите переключатель дроссельной заслонки в положение «Малые обороты холостого хода».
  - Выключите режущие блоки.
  - Опустите режущие блоки.
  - Убедитесь, что педаль управления тягой находится в нейтральном положении.
  - Включите стояночный тормоз.
  - Выключите двигатель и извлеките ключ из замка зажигания.
  - Дождитесь остановки всех движущихся частей.
  - Прежде чем выполнять техническое обслуживание, дайте компонентам машины остыть.
- По возможности не выполняйте техническое обслуживание на машине с работающим двигателем. Держитесь на безопасном расстоянии от движущихся частей.
- При необходимости используйте подъемные опоры для поддержки машины и компонентов.
- Осторожно сбрасывайте давление из компонентов с накопленной энергией.
- Следите, чтобы все компоненты машины были в исправном рабочем состоянии, а все крепежные детали были затянуты.
- Заменяйте изношенные или поврежденные наклейки.
- Для обеспечения безопасной работы и поддержания оптимальных эксплуатационных характеристик машины используйте только оригинальные запасные части компании Toro. Использование запасных частей, изготовленных другими производителями, может быть опасным и привести к аннулированию гарантии на данное изделие.

Рекомендуемый график(и) технического обслуживания

Периодичность технического обслуживания	Порядок технического обслуживания
Через первый час	• Затяните зажимные гайки колес с моментом 94–122 Н·м.
Через первые 8 часа	• Проверьте состояние и натяжение ремня генератора.
Через первые 10 часа	• Затяните зажимные гайки колес с моментом 94–122 Н·м.
Через первые 50 часа	• Замените моторное масло и фильтр. • Проверьте частоту вращения двигателя (на холостых оборотах и при полностью открытой дроссельной заслонке).
Перед каждым использованием или ежедневно	• Проверьте ремень (ремни) безопасности на наличие износа, порезов или других повреждений. Замените ремень (ремни) безопасности, если какой-либо компонент ремня не находится в рабочем состоянии. • Проверьте работу блокировочных выключателей. • Проверьте уровень масла в двигателе. • Проверьте давление воздуха в шинах. • Проверьте систему охлаждения. • Удалите мусор с решетки, маслоохладителей и радиатора. (При работе в условиях повышенного загрязнения производите очистку чаще.) • Проверьте гидропроводы и шланги • Проверьте уровень гидравлической жидкости. • Проверьте контакт барабана с неподвижным ножом.
Через каждые 50 часов	• Смажьте консистентной смазкой подшипники и втулки (Произведите смазку сразу же после мытья.) • Проверьте состояние аккумулятора и очистите его. • Проверьте подсоединения кабелей к аккумулятору.
Через каждые 100 часов	• Осмотрите шланги системы охлаждения. • Проверьте состояние и натяжение ремня генератора.
Через каждые 150 часов	• Замените моторное масло и фильтр.
Через каждые 200 часов	• Слейте влагу из топливного и гидравлического баков.
Через каждые 250 часов	• Затяните зажимные гайки колес с моментом 94–122 Н·м.
Через каждые 400 часов	• Обслужите воздухоочиститель. (Если индикатор воздухоочистителя становится красным, то воздухоочиститель следует обслужить до наступления установленного срока. В особо загрязненных или пыльных условиях обслуживание следует производить чаще.) • Проверьте топливные трубопроводы и соединения на износ, наличие повреждений или ослабление соединений. (или ежегодно, в зависимости от того, что наступит раньше). • Замените корпус топливного фильтра. • Проверьте частоту вращения двигателя (на холостых оборотах и при полностью открытой дроссельной заслонке).
Через каждые 800 часов	• Слейте жидкость из топливного бака и очистите бак. • Проверьте схождение задних колес. • Если вы не используете рекомендуемую гидравлическую жидкость или когда-либо заливали в бак альтернативную жидкость, замените гидравлическую жидкость. • Если вы не используете рекомендуемую гидравлическую жидкость или когда-либо заливали в бак альтернативную жидкость, замените гидравлические фильтры. • Заправьте смазкой подшипники задних колес (только для машин с приводом на 2 колеса). • Отрегулируйте клапаны двигателя (см. Руководство для владельца двигателя).

Периодичность технического обслуживания	Порядок технического обслуживания
Через каждые 1000 часов	• Если вы используете рекомендуемую гидравлическую жидкость, замените гидравлические фильтры.
Через каждые 2000 часов	• Если вы используете рекомендуемую гидравлическую жидкость, замените гидравлическую жидкость.
Перед помещением на хранение	• Слейте жидкость из топливного бака и очистите бак.
Через каждые 2 года	• Промойте систему охлаждения и замените охлаждающую жидкость. • Замените все подвижные шланги.

Перечень операций ежедневного технического обслуживания

Скопируйте эту страницу для повседневного использования.

	Дни недели:						
Позиция проверки при техобслуживании	**Пн.**	**Вт.**	**Ср.**	**Чт.**	**Пт.**	**Сб.**	**Вс.**
Проверьте работу защитных блокировок.							
Проверьте работу тормоза.							
Проверьте уровень моторного масла и топлива.							
Опорожните водоотделитель для топлива.							
Проверьте индикатор засорения воздушного фильтра.							
Проверьте радиатор и решетку на наличие мусора.							
Убедитесь в отсутствии необычных шумов двигателя.[1]							
Убедитесь в отсутствии необычных шумов при эксплуатации.							
Проверьте уровень масла в гидравлической системе.							
Проверьте индикатор гидравлического фильтра.[2]							
Проверьте гидравлические шланги на отсутствие повреждений.							
Проверьте систему на наличие утечек жидкостей.							
Проверьте давление воздуха в шинах.							
Проверьте работу приборов.							
Проверьте регулировку контакта барабана с неподвижным ножом.							
Проверьте регулировку высоты скашивания.							
Проверьте наличие консистентной смазки во всех масленках.[3]							

Позиция проверки при техобслуживании	Дни недели:						
	Пн.	Вт.	Ср.	Чт.	Пт.	Сб.	Вс.
Восстановите поврежденное лакокрасочное покрытие.							

1. В случае затрудненного пуска, чрезмерного задымления или неровной работы двигателя проверьте свечу предпускового подогрева и инжекторные сопла.

2. Выполняйте проверку при работающем двигателе и рабочей температуре масла..

3. Незамедлительно после каждой мойки, независимо от указанного интервала.

Отметки о проблемных зонах

Проверил:		
Позиция	**Дата**	**Информация**
1		
2		
3		
4		
5		
6		
7		
8		

Внимание: **См. дополнительные процедуры технического обслуживания в руководстве по эксплуатации двигателя.**

Примечание: Загрузите бесплатную электрическую или гидравлическую схему, посетив веб-сайт www.Toro.com, где можно найти модель своей машины, перейдя по ссылке Manuals (Руководства) с главного экрана.

Смазка

Смазка подшипников и втулок

Интервал обслуживания: Через каждые 50 часов (Произведите смазку сразу же после мытья.)

Заправьте все масленки подшипников и втулок консистентной смазкой № 2 на литиевой основе.

Местонахождение и количество масленок:

- Универсальный шарнир приводного вала насоса (3 шт.) (Рисунок 38)

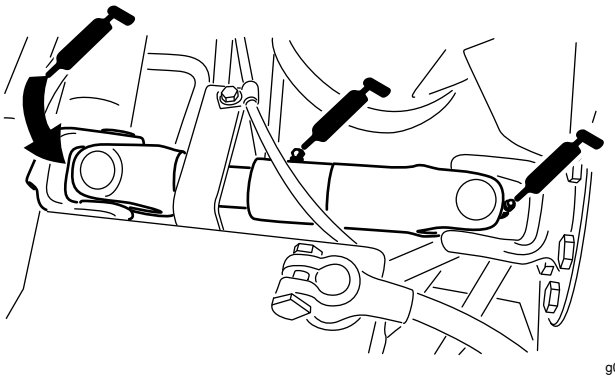

g003962

Рисунок 38

- Цилиндры подъемных рычагов режущего блока (по 2 шт.) (Рисунок 39).

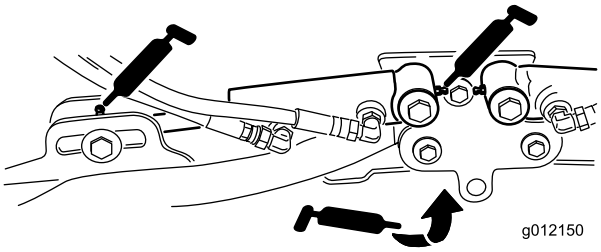

g012150

Рисунок 39

- Оси поворота подъемного рычага (по 1 шт.) (Рисунок 39)
- Несущая рама и ось поворота режущего блока (по 2 шт.) (Рисунок 40)

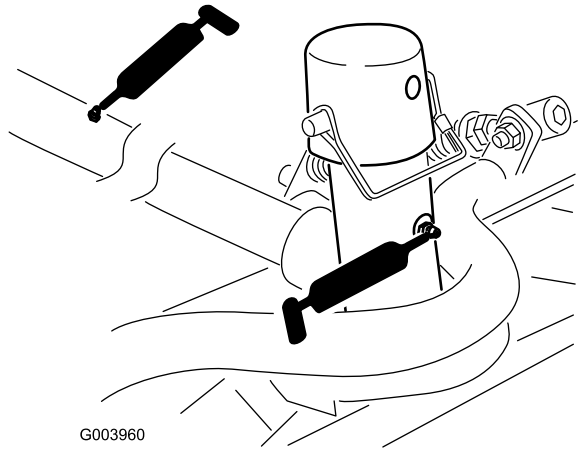

Рисунок 40

- Ось поворота подъемного рычага (по 1 шт.) (Рисунок 41)

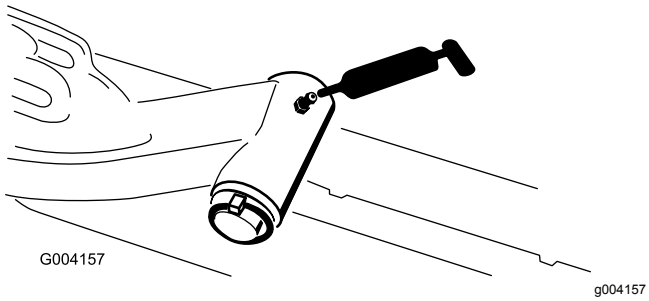

Рисунок 41

- Тяги заднего моста (2 шт.) (Рисунок 42)

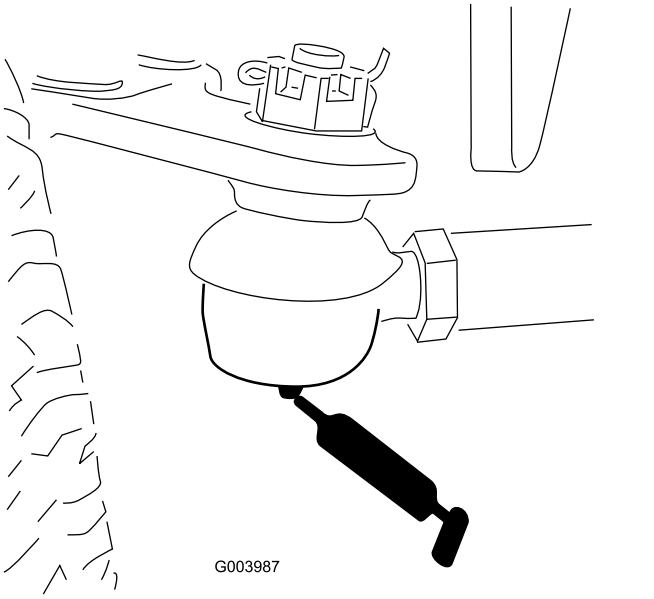

Рисунок 42

- Ось поворота моста (1 шт.) (Рисунок 43)

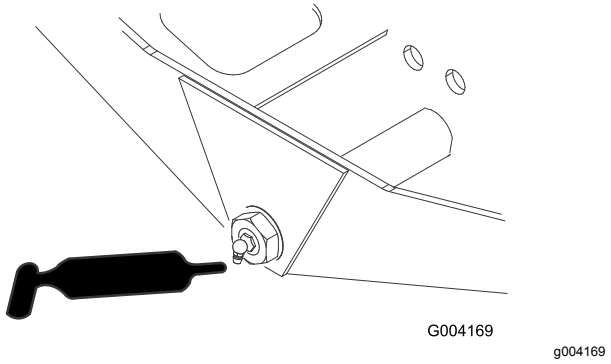

Рисунок 43

- Шаровые опоры гидроцилиндра рулевого управления (2 шт.) (Рисунок 44)

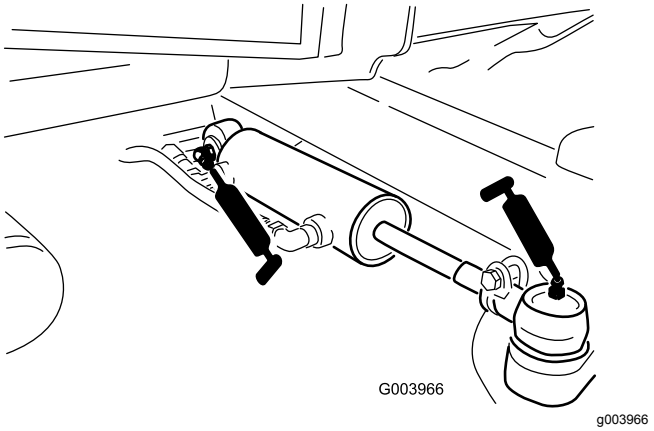

Рисунок 44

- Педаль тормоза (1 шт.) (Рисунок 45)

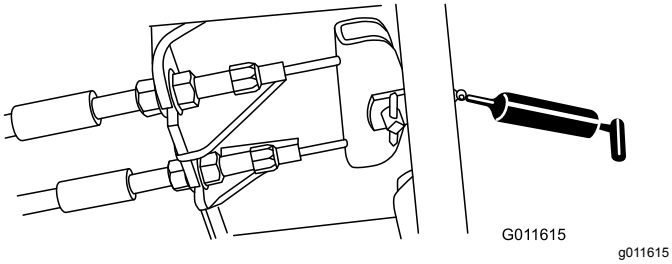

Рисунок 45

Техническое обслуживание двигателя

Правила техники безопасности при обслуживании двигателя

- Перед проверкой уровня масла или добавлением масла в картер выключите двигатель.
- Не изменяйте настройку регулятора оборотов двигателя и не превышайте допустимую частоту вращения двигателя.

Обслуживание воздухоочистителя

Интервал обслуживания: Через каждые 400 часов (Если индикатор воздухоочистителя становится красным, то воздухоочиститель следует обслужить до наступления установленного срока. В особо загрязненных или пыльных условиях обслуживание следует производить чаще.)

Проверьте корпус воздухоочистителя на наличие повреждений, которые могли бы вызвать утечку воздуха. При наличии повреждений замените корпус. Проверьте всю систему подачи воздуха на наличие утечек, повреждений, или ослабления шланговых хомутов.

Фильтр воздухоочистителя следует обслуживать только при соответствующих показаниях индикатора необходимости технического обслуживания (Рисунок 46). Замена воздушного фильтра без необходимости только увеличивает вероятность попадания грязи в двигатель при извлечении фильтра.

Внимание: **Убедитесь в том, что крышка установлена правильно и плотно прилегает к корпусу воздухоочистителя.**

1. Отпустите защелки, фиксирующие крышку воздухоочистителя на его корпусе (Рисунок 46).

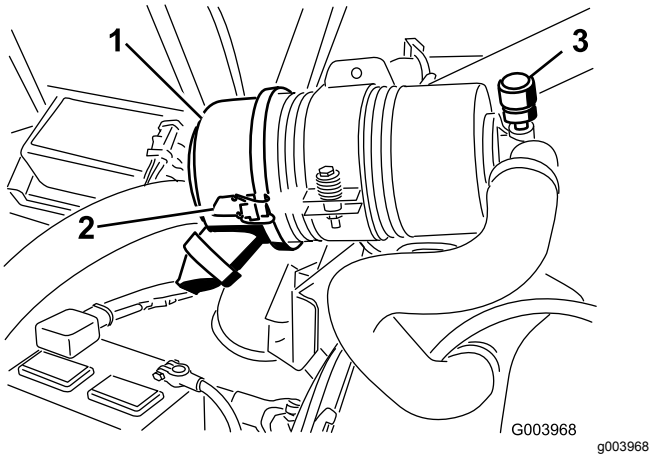

Рисунок 46

1. Крышка
2. Защелка
3. Индикатор необходимости техобслуживания

2. Снимите крышку корпуса воздухоочистителя.
3. Перед демонтажем фильтра удалите значительные скопления мусора, откладывающиеся между наружной стороной фильтра и корпусом, с помощью сжатого воздуха низкого давления (2,75 бар, чистого и сухого).

   Внимание: **Не используйте сжатый воздух высокого давления, который может занести грязь через фильтр в воздухозаборный тракт.**

   Примечание: Описанный процесс очистки предотвращает проникновение мусора в воздухозабор при снятии фильтра.
4. Снимите и замените фильтр (Рисунок 47).

   Примечание: Очищать использованный элемент не рекомендуется во избежание возможного повреждения фильтрующего материала.

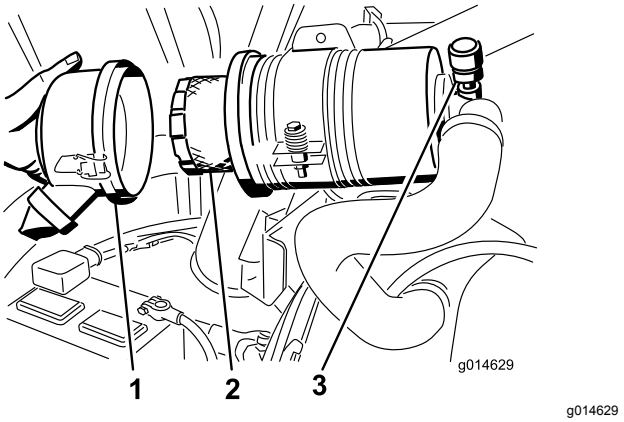

Рисунок 47

1. Крышка
2. Фильтр
3. Индикатор

5. Проверьте новый фильтр на отсутствие повреждений при транспортировке, осмотрев уплотнительный конец фильтра и корпус.

   Внимание: **Не используйте поврежденный фильтрующий элемент.**
6. Вставьте новый фильтр, нажимая на наружный обод элемента, чтобы посадить его в корпус.

   Внимание: **Не давите на упругую середину фильтра.**
7. Очистите канал для выброса грязи, расположенный в съемной крышке. Извлеките из крышки резиновый выпускной клапан, очистите полость и замените клапан.
8. Для ориентации крышки установите резиновый выпускной клапан в нижнее положение – примерно между 5 и 7 часами при взгляде с торца.
9. Зафиксируйте защелки.

Проверка уровня масла в двигателе

Интервал обслуживания: Перед каждым использованием или ежедневно

Двигатель поставляется с залитым в картер маслом; однако до и после первого пуска двигателя необходимо проверить уровень масла.

Вместимость картера двигателя: 5,2 л с фильтром

Используйте высококачественное моторное масло, удовлетворяющее следующим требованиям:

- Требуемый уровень по классификации API: CH-4, CI-4 или выше

- Предпочтительный тип масла: SAE 15W-40 (выше -17°C)
- Альтернативное масло: SAE 10W-30 или 5W-30 (все температуры)

У дистрибьютора Toro имеется моторное масло Toro Premium с вязкостью 15W-40 или 10W-30.

1. Припаркуйте машину на ровной горизонтальной поверхности, опустите режущие блоки, заглушите двигатель, включите стояночный тормоз и извлеките ключ.
2. Откройте капот.
3. Извлеките масломерный щуп, тщательно протрите и снова вставьте его (Рисунок 48).

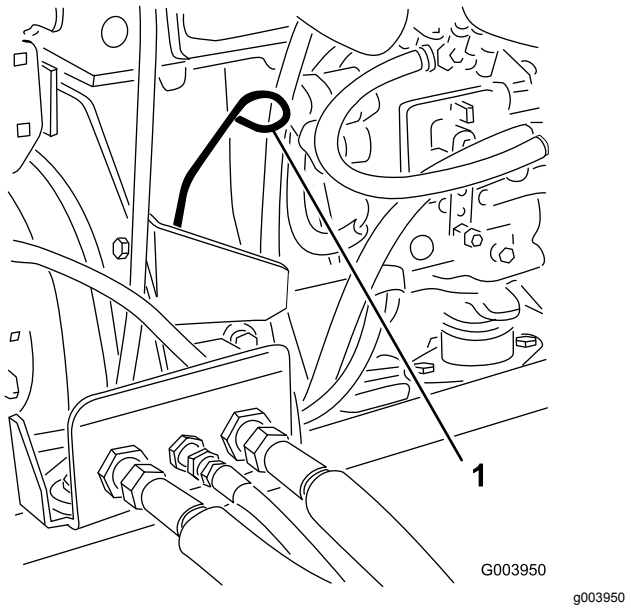

Рисунок 48

1. Масломерный щуп

4. Извлеките масломерный щуп и проверьте уровень масла по щупу.

   Примечание: Уровень масла должен доходить до отметки Full (Полный).

5. Если уровень масла ниже метки Full (Полный), снимите крышку заливной горловины (Рисунок 49) и долейте масло до отметки Full (Полный) на щупе.

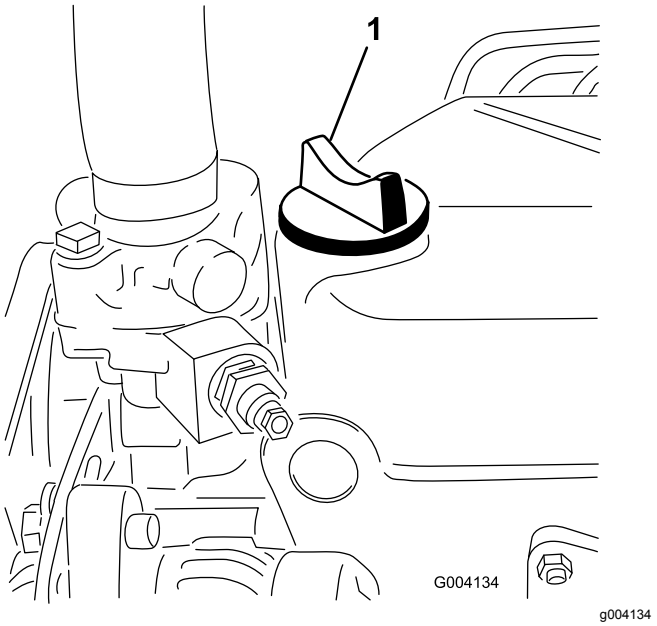

Рисунок 49

1. Крышка маслозаливной горловины

Не переполняйте двигатель маслом.

Внимание: **Следите за тем, чтобы уровень масла двигателя находился между верхним и нижним пределами по измерителю уровня масла. Отказ двигателя может произойти как в результате переполнения, так и в результате недостаточного количества моторного масла.**

6. Установите крышку маслозаливной горловины и закройте капот.

Замена моторного масла и масляного фильтра

Интервал обслуживания: Через первые 50 часа—Замените моторное масло и фильтр.

Через каждые 150 часов

1. Снимите сливную пробку (Рисунок 50) и дайте маслу стечь в сливной поддон.

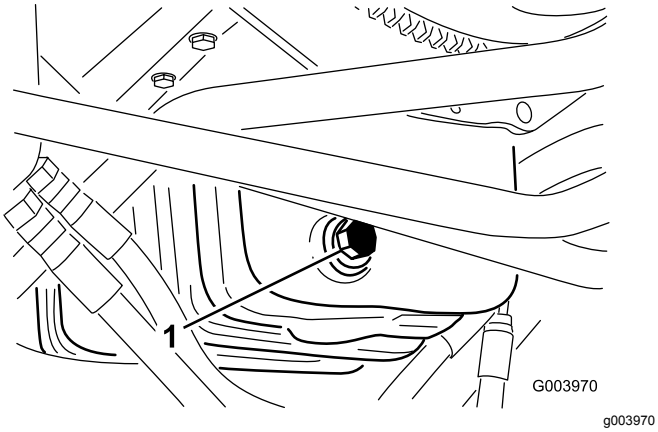

Рисунок 50

1. Маслосливная пробка

2. Когда масло будет слито, установите сливную пробку на место.
3. Снимите масляный фильтр (Рисунок 51).

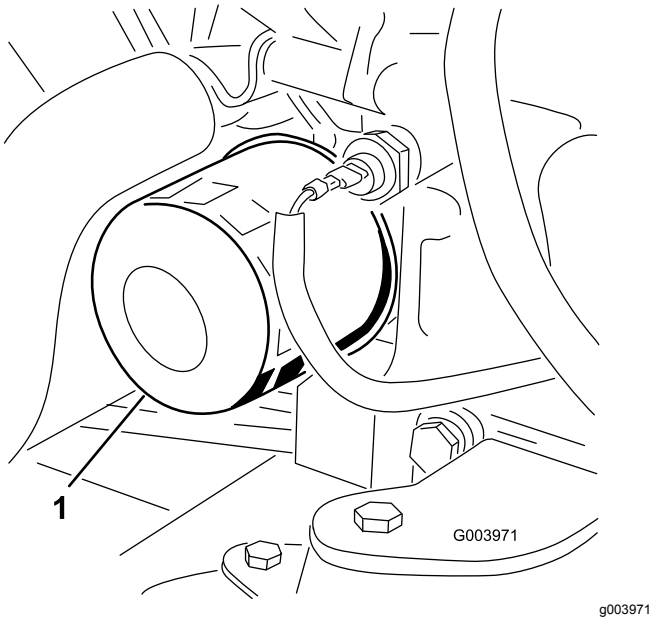

Рисунок 51

1. Масляный фильтр

4. Нанесите тонкий слой чистого масла на уплотнение нового фильтра.
5. Установите новый масляный фильтр на переходник фильтра. Поворачивайте масляный фильтр по часовой стрелке до тех пор, пока резиновая прокладка не соприкоснется с переходником фильтра, после этого затяните фильтр, повернув его еще на пол-оборота.

   Внимание: **Не допускайте чрезмерной затяжки фильтра.**

6. Залейте масло в картер двигателя; см. Проверка уровня масла в двигателе (страница 45).

Регулировка дроссельной заслонки

1. Переведите рычаг дроссельной заслонки вперед так, чтобы он располагался примерно в 3 мм от переднего края паза рычага управления.
2. Ослабьте соединитель на тросике дроссельной заслонки рядом с рычагом насоса для впрыска топлива (Рисунок 52).

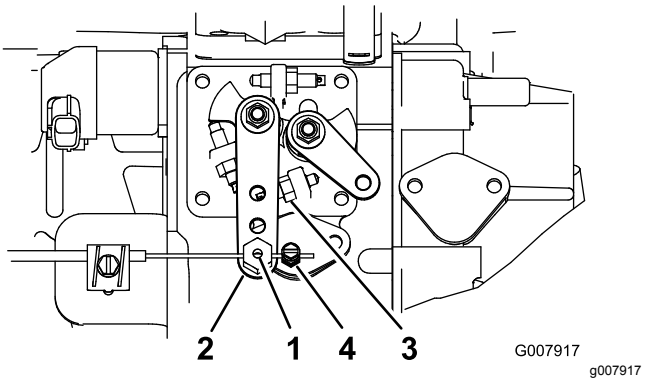

Рисунок 52

1. Ось поворота тросика дроссельной заслонки
2. Плечо рычага насоса для впрыска топлива
3. Упор высокой частоты холостого хода
4. Соединитель тросика дроссельной заслонки

3. Удерживайте плечо рычага насоса для впрыска топлива прижатым к упору высокой частоты холостого хода (Рисунок 52).
4. Потяните тросик дроссельной заслонки для устранения провисания, затяните соединитель тросика дроссельной заслонки.

   Примечание: После затягивания ось поворота тросика должна свободно поворачиваться в плече рычага насоса для впрыска топлива.

5. Если дроссельная заслонка не остается в своем положении во время работы, увеличьте момент затяжки контргайки, используемой для установки фрикционного устройства на рычаге дроссельной заслонки.

Техническое обслуживание топливной системы

⚠ ОПАСНО

При определенных условиях топливо и пары топлива являются легковоспламеняющимися и взрывоопасными. Возгорание или взрыв топлива могут нанести ожоги оператору или другим лицам, а также повредить имущество.

- **Заправку топливного бака производите вне помещения, на открытом месте, после выключения и полного остывания двигателя. Удаляйте следы разлитого топлива.**
- **Не заправляйте топливный бак до предела. Заправляйте топливо в топливный бак до уровня, не доходящего на 25 мм до верха бака, а не до шейки заливной горловины. Это пустое пространство в баке позволит топливу расширяться.**
- **Запрещается курить при работе с топливом. Держитесь подальше от открытого пламени и от мест, где пары топлива могут воспламениться от искр.**
- **Храните топливо в чистой, разрешенной правилами техники безопасности емкости с закрытой крышкой.**

Опорожнение топливного бака

Интервал обслуживания: Через каждые 800 часов—Слейте жидкость из топливного бака и очистите бак.

Перед помещением на хранение

Слейте топливо из топливного бака и очистите его, если топливная система загрязнена или если машина будет находиться на хранении в течение длительного периода времени. Для промывки бака используйте чистое топливо.

Проверка топливных трубопроводов и соединений

Интервал обслуживания: Через каждые 400 часов (или ежегодно, в зависимости от того, что наступит раньше).

Проверьте топливные трубопроводы и соединения на износ, наличие повреждений или ослабление соединений.

Обслуживание водоотделителя

Интервал обслуживания: Через каждые 400 часов—Замените корпус топливного фильтра.

1. Подставьте под топливный фильтр чистую емкость.
2. Ослабьте пробку сливного отверстия в днище корпуса фильтра.

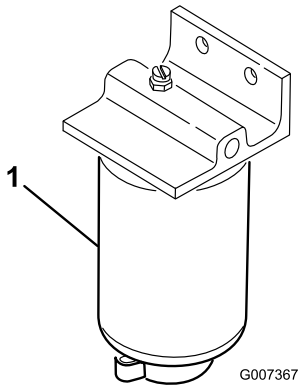

g007367

Рисунок 53

1. Корпус фильтра/ водоотделителя

3. Очистите область вокруг крепления корпуса фильтра.
4. Снимите корпус фильтра и очистите монтажную поверхность.
5. Смажьте прокладку на корпусе фильтра чистым маслом.
6. Завинчивайте корпус фильтра вручную до тех пор, пока прокладка не коснется монтажной поверхности, после чего поверните его дополнительно на 1/2 оборота.
7. Затяните сливную пробку в днище корпуса фильтра.

Техническое обслуживание топливозаборной трубы

Топливозаборная труба, расположенная в топливном баке, снабжена сетчатым фильтром для предотвращения проникновения мусора в топливную систему. Снимите топливозаборную трубу и при необходимости очистите сетчатый фильтр.

Удаление воздуха из топливной системы

Стравите воздух из топливной системы после замены водоотделителя.

1. Ослабьте сливную пробку в днище корпуса топливного фильтра.
2. Поверните ключ зажигания в положение «Вкл.».

   Примечание: Электрический топливный насос начнет работать, автоматически вытесняя воздух из топливной системы. Время работы — от 10 до 60 секунд.

Техническое обслуживание электрической системы

Внимание: **Перед выполнением сварочных работ на машине отсоедините оба кабеля от аккумуляторной батареи, обе вилки жгута проводов от электронного модуля управления и клеммный разъем с генератора для предотвращения повреждения электрической системы.**

Правила техники безопасности при работе с электрической системой

- Прежде чем приступать к ремонту машины, отсоедините аккумулятор. Сначала отсоединяйте отрицательную клемму, затем положительную. При повторном подключении аккумулятора сначала подсоедините положительную, затем отрицательную клемму.
- Заряжайте аккумулятор в открытом, хорошо проветриваемом месте, вдали от искр и открытого огня. Отсоединяйте зарядное устройство перед подсоединением или отсоединением аккумулятора. Используйте защитную одежду и электроизолированный инструмент.

Обслуживание аккумулятора

Интервал обслуживания: Через каждые 50 часов—Проверьте состояние аккумулятора и очистите его.

Через каждые 50 часов—Проверьте подсоединения кабелей к аккумулятору.

ПРЕДУПРЕЖДЕНИЕ

КАЛИФОРНИЯ
Положение 65, Предупреждение

Полюсные штыри аккумулятора, клеммы и соответствующие вспомогательные приспособления содержат свинец и его соединения — эти химические вещества считаются в штате Калифорния канцерогенными и вредными для репродуктивных органов. Мойте руки после обслуживания аккумулятора.

⚠ ОПАСНО

Электролит аккумулятора содержит серную кислоту, которая является смертельно опасным ядом и вызывает тяжелые ожоги.

- **Не пейте электролит и не допускайте его попадания на кожу, в глаза или на одежду. Используйте очки для защиты глаз и резиновые перчатки для защиты рук.**
- **Заливайте электролит в аккумулятор в месте, где всегда имеется чистая вода для промывки кожи.**

⚠ ПРЕДУПРЕЖДЕНИЕ

При зарядке аккумуляторной батареи выделяются газы, которые могут взорваться.

Никогда не курите около аккумулятора и не допускайте появления искр или пламени поблизости от него.

Содержите клеммы и весь корпус аккумуляторной батареи в чистоте, т.к. грязный аккумулятор будет медленно разряжаться. Для очистки аккумулятора промойте весь его корпус раствором питьевой соды в воде. Промойте его чистой водой.

Проверьте предохранители

В электрической системе есть 8 плавких предохранителей. Блок предохранителей расположен за панелью доступа к рычагу управления (Рисунок 54).

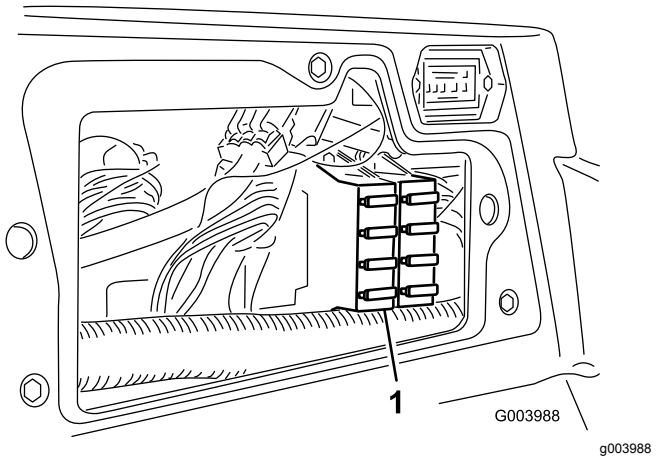

g003988

Рисунок 54

1. Блок предохранителей

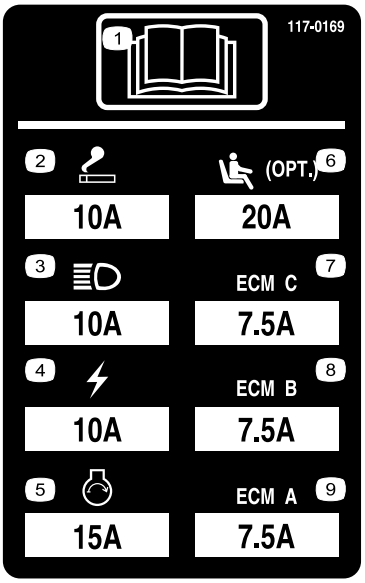

decal117-0169

Рисунок 55

Техническое обслуживание приводной системы

Проверка давления воздуха в шинах

Интервал обслуживания: Перед каждым использованием или ежедневно

Проверьте давление воздуха в шинах. Давление в передних и задних шинах должно быть в пределах 0,83–1,03 бар.

⚠ ОПАСНО

Низкое давление в шинах снижает устойчивость машины на склонах холмов. При этом может произойти опрокидывание, которое может стать причиной несчастного случая или гибели.

Не допускайте недостаточной накачки шин.

Проверка затяжки колесных гаек

Интервал обслуживания: Через первый час

Через первые 10 часа

Через каждые 250 часов

Затяните колесные гайки с моментом 94–122 Н·м.

⚠ ПРЕДУПРЕЖДЕНИЕ

Плохо затянутые гайки колес могут стать причиной травм.

Поддерживайте правильный момент затяжки колесных гаек.

Регулировка нейтрали тягового привода

Машина не должна «ползти» при отпускании педали управления тягой. Если она ползет, отрегулируйте ее следующим образом:

1. Припаркуйте машину на ровной поверхности, опустите режущие блоки, выключите двигатель и извлеките ключ.
2. Поднимите домкратом переднюю часть машины так, чтобы передние колеса оторвались от пола. Подставьте под машину подъемные опоры для предотвращения ее случайного падения.

   Примечание: На полноприводных моделях задние колеса также необходимо поднять над землей.
3. С правой стороны гидростата ослабьте контргайку кулачка регулировки тяги (Рисунок 56).

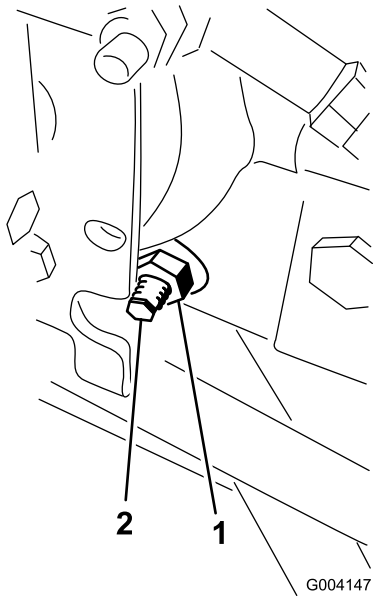

g004147

Рисунок 56

1. Контргайка
2. Кулачок регулировки тяги

⚠ ПРЕДУПРЕЖДЕНИЕ

Для заключительной настройки кулачка регулировки тяги двигатель должен работать. Выполнение этих действий может привести к травме.

Держите руки, ноги, лицо и другие части тела на безопасном расстоянии от глушителя, других горячих частей двигателя и любых вращающихся частей.

4. Запустите двигатель и поворачивайте шестигранник кулачка в обоих направлениях, пока колеса не перестанут вращаться.
5. Затяните контргайку для фиксации выполненной регулировки.
6. Выключите двигатель, удалите подъемные опоры и опустите машину на пол.
7. Выполните пробную поездку на машине, чтобы убедиться в отсутствии самопроизвольного медленного перемещения.

Регулировка схождения задних колес

Интервал обслуживания: Через каждые 800 часов—Проверьте схождение задних колес.

1. Поверните рулевое колесо так, чтобы задние колеса стояли прямо.
2. Ослабьте контргайку с каждой стороны стяжной тяги (Рисунок 57).

   Примечание: Конец соединительной тяги с внешней канавкой имеет левую резьбу.

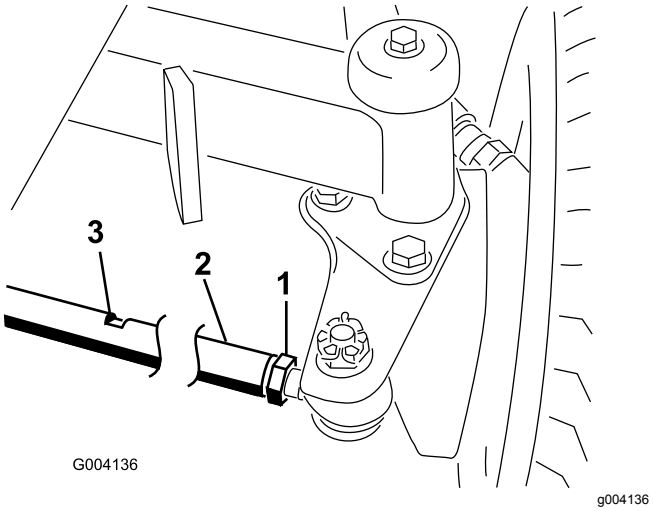

Рисунок 57

1. Контргайка
2. Тяга
3. Паз под ключ

3. Используя паз под ключ, поверните тягу.
4. Измерьте расстояние на передней и задней стороне задних колес на высоте моста.

   Примечание: Расстояние на передней стороне задних колес должно быть на 6 мм меньше расстояния, измеренного на задней стороне колес.
5. При необходимости повторите эти действия.

Техническое обслуживание системы охлаждения

Правила техники безопасности при работе с системой охлаждения

- Проглатывание охлаждающей жидкости двигателя может вызвать отравление. Храните ее в месте, недоступном для детей и домашних животных.
- Выброс под давлением горячей охлаждающей жидкости или прикосновение к горячему радиатору и расположенным рядом деталям могут привести к тяжелым ожогам.
  - Прежде чем снимать крышку радиатора, подождите не менее 15 минут, чтобы двигатель остыл.
  - При открывании крышки радиатора используйте ветошь; открывайте крышку медленно, чтобы выпустить пар.

Проверка системы охлаждения

Ежедневно или чаще, если работа выполняется в пыльных и загрязненных условиях, очищайте решетку, маслоохладитель и переднюю часть радиатора; см. Удаление загрязнений из системы охлаждения (страница 53).

Система охлаждения заправляется раствором воды и стабильного этиленгликолевого антифриза в соотношении 50/50. В начале каждого дня, перед пуском двигателя проверяйте уровень охлаждающей жидкости в расширительном бачке. Вместимость системы охлаждения составляет примерно 6,6 л.

⚠ ПРЕДОСТЕРЕЖЕНИЕ

При работе двигателя выброс горячей охлаждающей жидкости под давлением может стать причиной ожогов.

- **Открывать крышку радиатора на работающем двигателе запрещено.**
- **При открывании крышки радиатора используйте ветошь; открывайте крышку медленно, чтобы выпустить пар.**

1. Проверьте уровень охлаждающей жидкости в расширительном бачке (Рисунок 58).

   Уровень охлаждающей жидкости должен быть между отметками, имеющимися на стенке бачка.

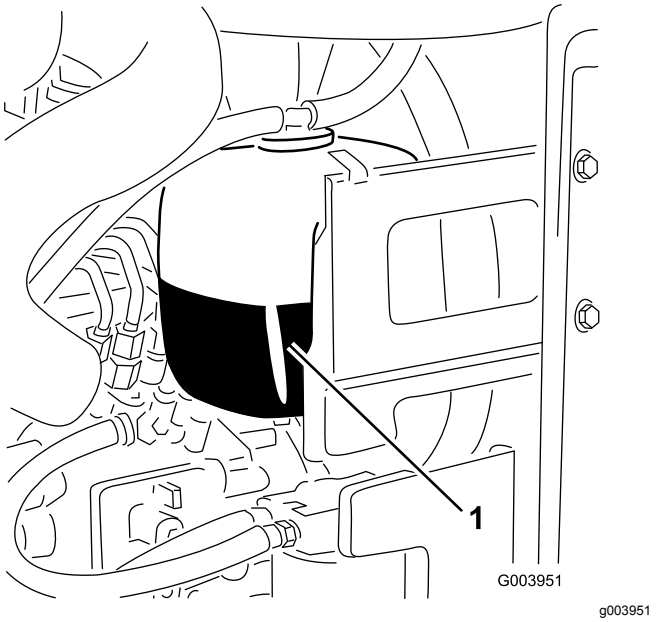

Рисунок 58

1. Расширительный бачок

2. Если уровень охлаждающей жидкости ниже допустимого, снимите крышку расширительного бачка и долейте жидкость в систему. **Не переполняйте бак.**
3. Установите крышку расширительного бачка.

Удаление загрязнений из системы охлаждения

Интервал обслуживания: Перед каждым использованием или ежедневно (При работе в условиях повышенного загрязнения производите очистку чаще.)

Через каждые 100 часов—Осмотрите шланги системы охлаждения.

Через каждые 2 года—Промойте систему охлаждения и замените охлаждающую жидкость.

1. Припаркуйте машину на ровной горизонтальной поверхности, опустите режущие блоки, заглушите двигатель, включите стояночный тормоз и извлеките ключ.
2. Тщательно очистите область двигателя от всех загрязнений.
3. Откройте защелку и откиньте заднюю решетку (Рисунок 59).

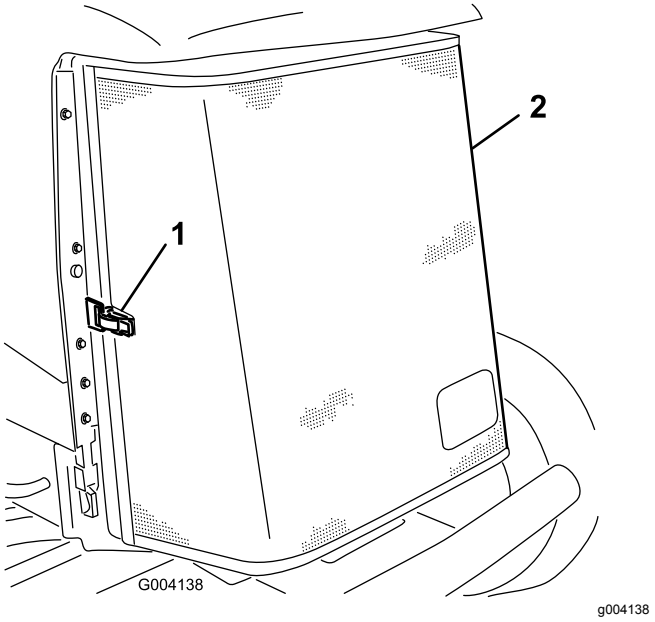

Рисунок 59

1. Защелка задней решетки 2. Задняя решетка

4. Тщательно очистите решетку сжатым воздухом.
5. Поверните защелки внутрь, чтобы освободить маслоохладитель (Рисунок 60).

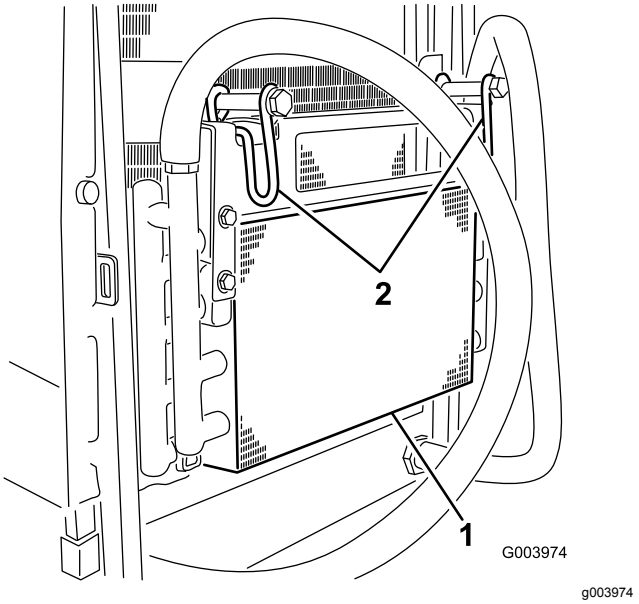

Рисунок 60

1. Маслоохладитель 2. Защелки маслоохладителя

6. Тщательно очистите обе стороны маслоохладителя и радиатора (Рисунок 61) сжатым воздухом.

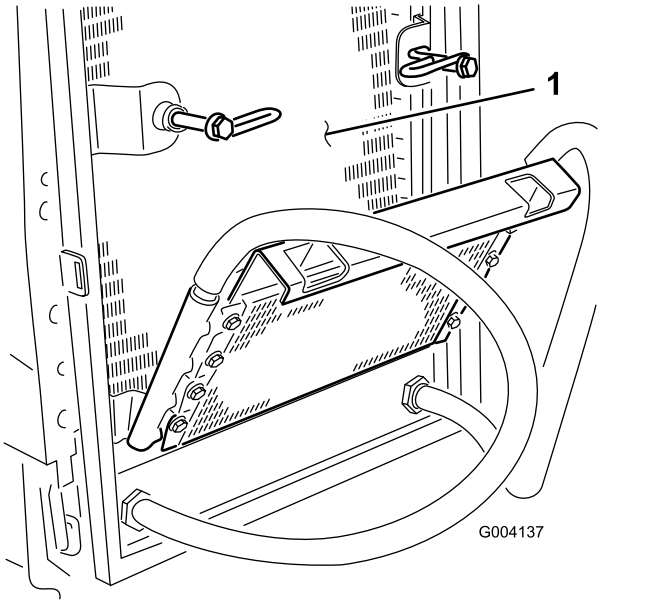

Рисунок 61

1. Радиатор

7. Верните маслоохладитель в исходное положение и зафиксируйте защелки.
8. Закройте решетку и зафиксируйте защелку.

Техническое обслуживание тормозов

Регулировка стояночных тормозов

Тормоза необходимо отрегулировать, если свободный ход (Рисунок 62) педали тормоза превышает 2,5 см или требуется большее усилие нажатия для торможения. Свободный ход — это расстояние перемещения педали тормоза до ощущения тормозного сопротивления.

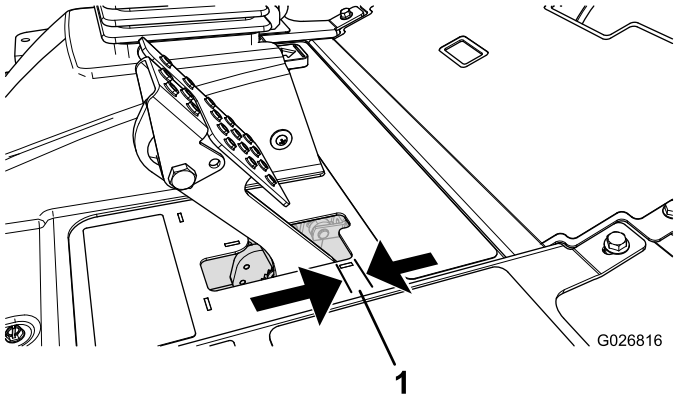

Рисунок 62

1. Свободный ход

Примечание: Используйте люфт колесных моторов, чтобы получить возможность перемещать барабаны назад и вперед и обеспечить их свободный ход до и после регулировки.

1. Чтобы уменьшить свободный ход тормозных педалей, затяните тормоза, ослабив переднюю гайку на резьбовом конце троса тормоза (Рисунок 63).

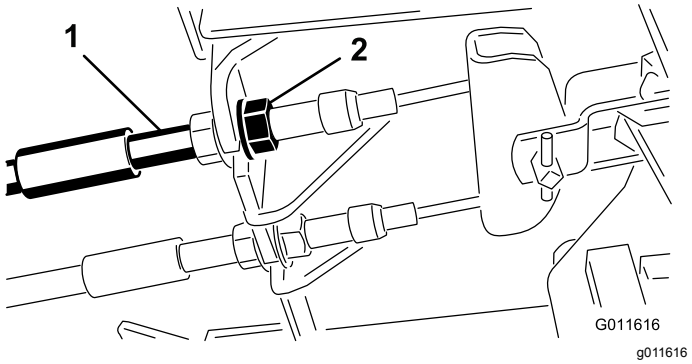

Рисунок 63

1. Тросы тормозов
2. Передние гайки

2. Затяните заднюю гайку, чтобы переместить трос назад так, чтобы свободный ход педалей тормоза составил от 0,63 до 1,27 см (Рисунок 62) до момента фиксации колес.
3. Затяните передние гайки, предварительно убедившись, что оба троса включают тормоза одновременно.

   Примечание: Убедитесь, что кабельный шланг не вращается во время затяжки.

Регулировка защелки стояночного тормоза

Если стояночный тормоз не включается и не фиксируется защелкой, необходимо отрегулировать собачку тормоза.

1. Ослабьте два винта крепления защелки стояночного тормоза к раме (Рисунок 64).

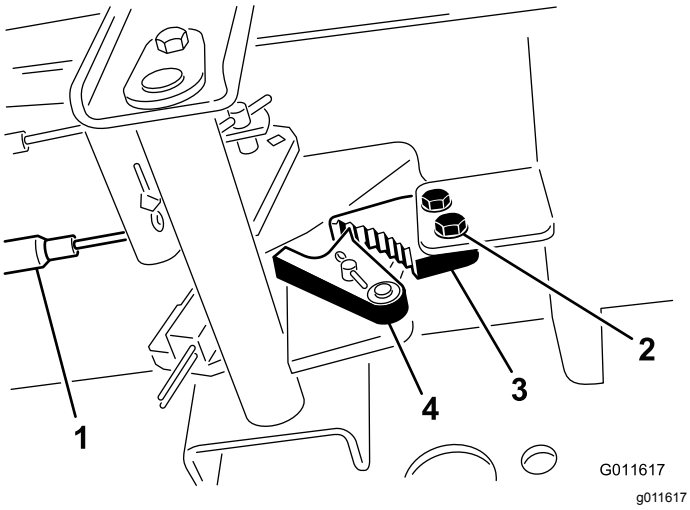

Рисунок 64

1. Тросы тормозов
2. Винты (2)
3. Защелка стояночного тормоза
4. Углубление тормоза

2. Нажмите педаль тормоза вперед, пока углубление тормоза не войдет полностью в зацепление с защелкой тормоза (Рисунок 64).
3. Затяните два винта для фиксации выполненной настройки.
4. Нажмите педаль тормоза, чтобы отпустить стояночный тормоз.
5. Проверьте регулировку и при необходимости повторите ее.

Техническое обслуживание ремней

Проверяйте состояние и натяжение ремня генератора в первый день эксплуатации и затем через каждые 100 часов работы.

Натяжение ремня генератора

Интервал обслуживания: Через первые 8 часа—Проверьте состояние и натяжение ремня генератора.

Через каждые 100 часов

1. Откройте капот.
2. Проверьте натяжение ремня генератора, надавив на него (Рисунок 65) посередине между шкивами генератора и коленчатого вала с усилием 10 кг.

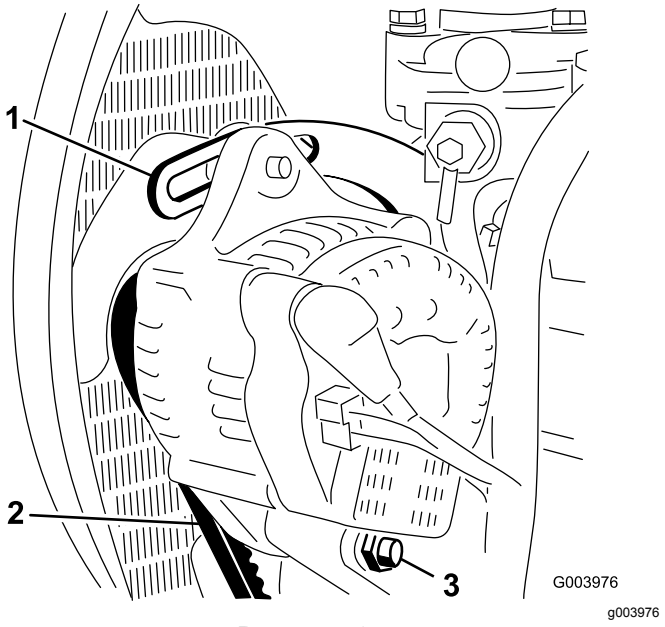

Рисунок 65

1. Скоба
2. Ремень генератора
3. Болт оси поворота

Примечание: Прогиб ремня должен составлять 11 мм. Если прогиб неправильный, перейдите к пункту 3. Если правильный, продолжайте работу.

3. Ослабьте болт крепления скобы к двигателю (Рисунок 65), болт крепления генератора к скобе и болт оси поворота.
4. Вставьте монтировку между генератором и двигателем и переместите генератор, действуя монтировкой как рычагом.

5. При достижении надлежащего натяжения, зафиксируйте его, затянув болты генератора, болты скобы и болты оси поворота.

Техническое обслуживание гидравлической системы

Правила техники безопасности при работе с гидравлической системой

- При попадании жидкости под кожу немедленно обратитесь к врачу. Если жидкость оказалась впрыснута под кожу, необходимо, чтобы врач удалил ее хирургическим путем в течение нескольких часов.
- Перед подачей давления в гидравлическую систему убедитесь, что все гидравлические шланги и трубопроводы исправны, а все гидравлические соединения и штуцеры герметичны.
- Не приближайтесь к местам точечных утечек или штуцерам, из которых под высоким давлением выбрасывается гидравлическая жидкость.
- Для обнаружения гидравлических утечек используйте картон или бумагу.
- Перед выполнением любых работ на гидравлической системе безопасно стравите все давление в гидравлической системе.

Проверка гидропроводов и шлангов

Интервал обслуживания: Перед каждым использованием или ежедневно

Проверьте гидравлические трубопроводы и шланги на наличие утечек, перекрученных труб, незакрепленных опор, износа, незатянутой арматуры, атмосферной и химической коррозии. Устраните все неисправности перед началом эксплуатации.

Проверка уровня гидравлической жидкости

Интервал обслуживания: Перед каждым использованием или ежедневно

Бак заполняется на заводе высококачественной гидравлической жидкостью. Уровень гидравлического масла следует проверять, когда оно холодное. Машина должна находиться в положении транспортировки.

1. Припаркуйте машину на ровной горизонтальной поверхности, опустите режущие блоки, заглушите двигатель, включите стояночный тормоз и извлеките ключ.
2. Очистите зону вокруг заливной горловины и крышки гидравлического бака (Рисунок 66).

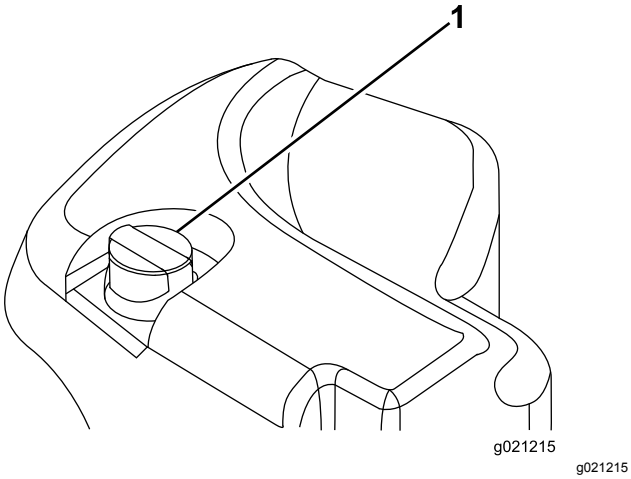

Рисунок 66

1. Крышка гидравлического бака

3. Снимите крышку, извлеките масломерный щуп из заливной горловины и протрите его чистой ветошью.
4. Вставьте щуп в заливную горловину; затем извлеките его и проверьте уровень жидкости.

   Примечание: Уровень жидкости должен находиться в пределах рабочего диапазона на масломерном щупе.

   Внимание: **Не переполняйте топливный бак.**
5. Если уровень низкий, добавьте подходящее количество жидкости, чтобы поднять уровень до метки Full (Полный).
6. Установите крышку и масломерный щуп на заливную горловину.

Характеристики гидравлической жидкости

Бак заполняется на заводе высококачественной гидравлической жидкостью. Проверьте уровень гидравлической жидкости перед первым запуском двигателя и в дальнейшем проверяйте его ежедневно; см. раздел Проверка уровня гидравлической жидкости (страница 56).

Рекомендуемая гидравлическая жидкость: гидравлическая жидкость Toro PX с увеличенным сроком службы (выпускается в 19-л емкостях или 208-л бочках).

Примечание: На машине, в которой используется рекомендуемая для замены жидкость, требуются менее частые замены жидкости и фильтра.

Альтернативные гидравлические жидкости: если гидравлическая жидкость Toro PX с увеличенным сроком службы недоступна, можно использовать другие стандартные гидравлические жидкости на нефтяной основе, при условии, что они удовлетворяют всем приведенным ниже требованиям к свойствам материала и отраслевым стандартам. Не используйте синтетическую жидкость. Для определения подходящего продукта проконсультируйтесь у местного дистрибьютора смазочных материалов.

Примечание: Компания Toro Premium не несет ответственности за повреждения, вызванные применением несоответствующей рабочей жидкости, поэтому используйте продукты только признанных изготовителей, рекомендациям которых можно доверять.

Противоизносная гидравлическая жидкость с высоким индексом вязкости и низкой температурой застывания по стандарту ISO VG 46

Свойства материалов:

Вязкость, ASTM D445	сСт при 40 °C: от 44 до 48
Индекс вязкости ASTM D2270	140 или выше.
Температура застывания по ASTM D97	от -37 °C до -45 °C
Отраслевые ТУ:	Eaton Vickers 694 (I-286-S, M-2950-S/35VQ25 или M-2952-S)

Примечание: Многие гидравлические жидкости являются почти бесцветными, что затрудняет обнаружение точечных утечек. Красный краситель для добавки в гидравлическую жидкость поставляется во флаконах емкостью 20 мл. Одного флакона достаточно для 15–22 л гидравлической жидкости. № по каталогу 44-2500 для заказа у местного официального дистрибьютора компании Toro.

Внимание: **Высококачественная синтетическая биоразлагаемая гидравлическая жидкость Toro Premium является единственной синтетической биоразлагаемой жидкостью, одобренной компанией Toro. Эта**

жидкость совместима с используемыми в гидравлических системах TORO эластомерами и пригодна для широкого диапазона температур. Эта жидкость совместима с традиционными минеральными маслами, но для максимальной биоразлагаемости и высоких эксплуатационных характеристик гидравлическую систему необходимо тщательно промыть стандартной рабочей жидкостью. Масло поставляется официальным дистрибьютором компании Toro в 19-л канистрах или 208-л бочках.

Емкость гидравлической системы

56,7 л; см. раздел Характеристики гидравлической жидкости (страница 57)

Замена гидравлической жидкости

Интервал обслуживания: Через каждые 2000 часов—**Если вы используете рекомендуемую гидравлическую жидкость,** замените гидравлическую жидкость.

Через каждые 800 часов—**Если вы не используете рекомендуемую гидравлическую жидкость или когда-либо заливали в бак альтернативную жидкость,** замените гидравлическую жидкость.

В случае загрязнения рабочей жидкости обратитесь к местному дистрибьютору компании Toro, так как систему необходимо промыть. По сравнению с чистой загрязненная жидкость может выглядеть белесоватой или черной.

1. Припаркуйте машину на ровной горизонтальной поверхности, опустите режущие блоки, заглушите двигатель, включите стояночный тормоз и извлеките ключ.
2. Поднимите капот
3. Установите большой сливной поддон под штуцер, расположенный в нижней части бака с гидравлической жидкостью (Рисунок 67).

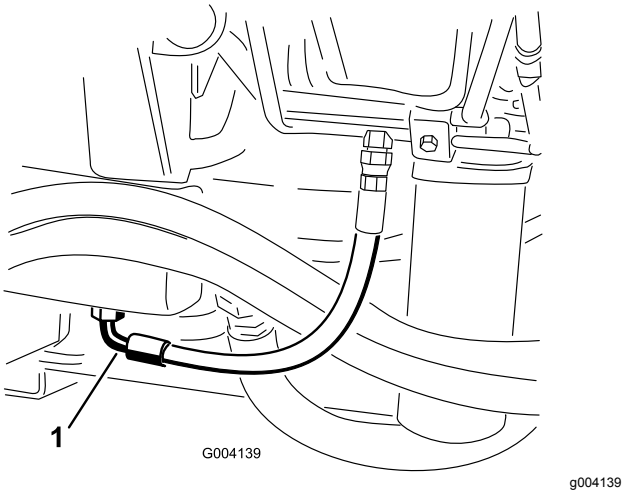

Рисунок 67

1. Шланг

4. Отсоедините шланг от нижней части штуцера и дайте гидравлической жидкости стечь в сливной поддон.
5. Когда гидравлическая жидкость перестанет вытекать, установите шланг на место.
6. Залейте гидравлическую жидкость в бак; см. разделы Характеристики гидравлической жидкости (страница 57) и Емкость гидравлической системы (страница 58).

   Внимание: **Используйте только указанные гидравлические жидкости. Другие жидкости могут вызвать повреждение системы.**
7. Поставьте крышку бака на место.
8. Запустите двигатель и поработайте всеми органами управления гидравликой, чтобы тщательно распределить гидравлическую жидкость по всей системе.
9. Проверьте машину на наличие утечек.
10. Выключите двигатель.
11. Проверьте уровень гидравлической жидкости и при необходимости доведите ее уровень до метки Full (Полный)на измерительном щупе.

    Внимание: **Не переполняйте бак.**

Замена гидравлических фильтров

Интервал обслуживания: Через каждые 1000 часов—**Если вы используете рекомендуемую гидравлическую жидкость,** замените гидравлические фильтры.

Через каждые 800 часов—**Если вы не используете рекомендуемую гидравлическую жидкость или когда-либо заливали в бак альтернативную жидкость,** замените гидравлические фильтры.

Гидравлическая система оборудована индикатором периодичности технического обслуживания (Рисунок 68). Когда двигатель работает при нормальной рабочей температуре, посмотрите на индикатор, он должен находиться в зеленой зоне. Если он находится в красной зоне, замените гидравлические фильтры.

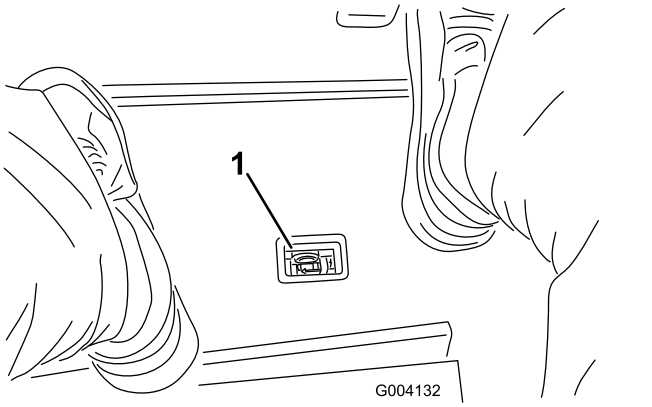

Рисунок 68

1. Индикатор засорения гидравлического фильтра

Внимание: **Использование любых других фильтров может привести к аннулированию гарантии на некоторые компоненты.**

1. Установите машину на ровной поверхности, опустите режущие блоки, включите стояночный тормоз, выключите двигатель и извлеките ключ.
2. Очистите область вокруг места крепления фильтра и установите сливной поддон под фильтр (Рисунок 69 и Рисунок 70).

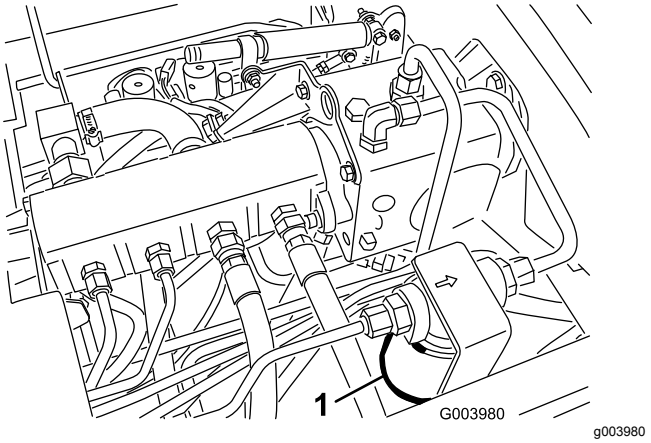

Рисунок 69

1. Гидравлический фильтр

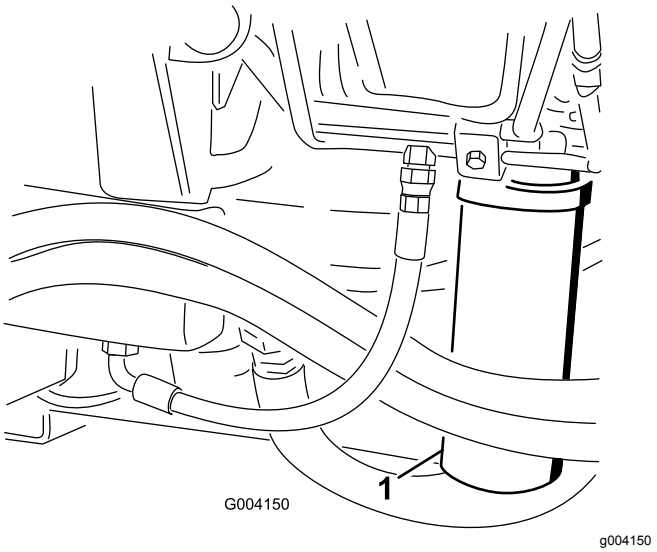

Рисунок 70

1. Гидравлический фильтр

3. Извлеките фильтр.
4. Смажьте прокладку нового фильтра чистым гидравлическим маслом.
5. Убедитесь в отсутствии загрязнений на установочной поверхности фильтра.
6. Заворачивайте фильтр вручную, пока прокладка не войдет в контакт с монтажной поверхностью, затем доверните его еще на 1/2 оборота.
7. Повторите эту процедуру для другого фильтра.
8. Запустите двигатель и дайте ему поработать примерно две минуты для удаления воздуха из системы.
9. Выключите двигатель и проверьте систему на наличие утечек.

Проверка давления в гидравлических контурах

Контрольные отверстия гидравлической системы используются для проверки давления в гидравлических контурах. За помощью обращайтесь к местному дистрибьютору компании Toro.

Используйте контрольные отверстия в передних гидравлических трубках (Рисунок 71) для облегчения поиска и устранения неисправностей тягового контура.

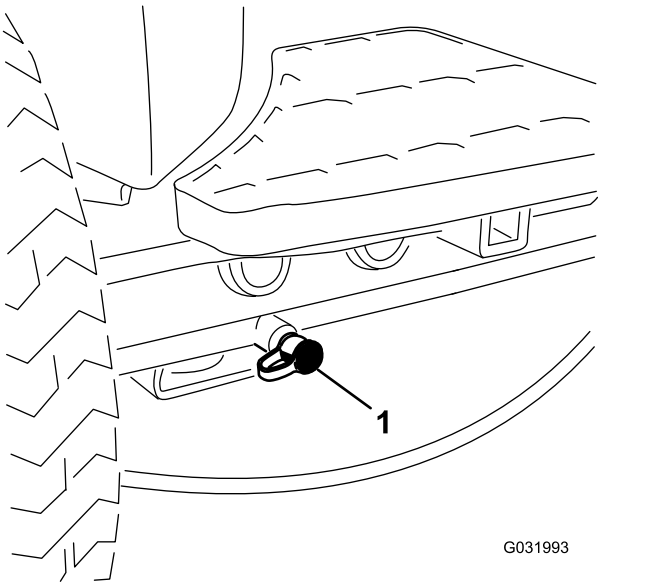

Рисунок 71

1. Контрольное отверстие тягового контура

Используйте контрольные отверстия в коллекторном блоке скашивания (Рисунок 72) для облегчения поиска и устранения неисправностей контура скашивания.

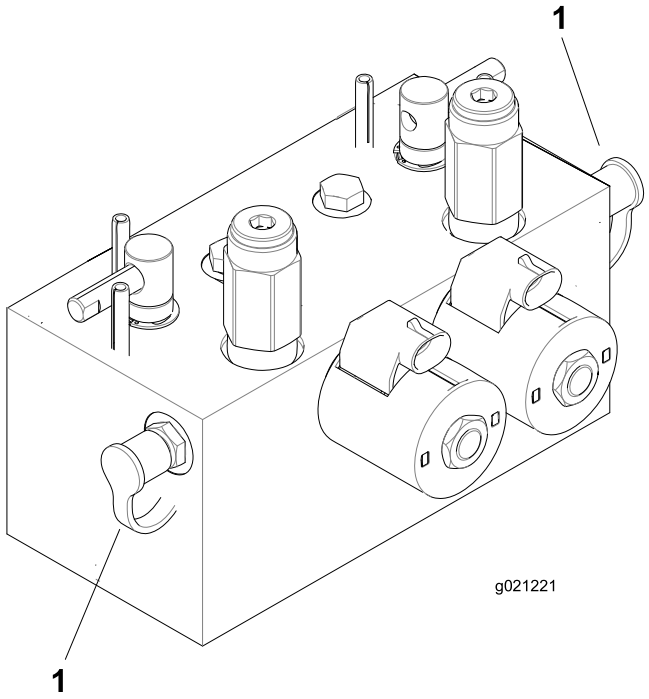

Рисунок 72

1. Контрольные отверстия контура скашивания (2)

Используйте контрольное отверстие в коллекторном блоке подъема (Рисунок 73) для облегчения поиска и устранения неисправностей контура подъема.

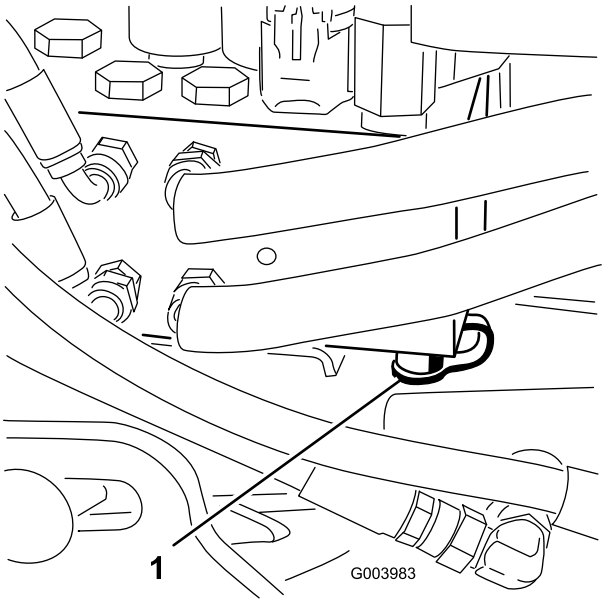

Рисунок 73

1. Контрольное отверстие контура подъема

Техническое обслуживание системы режущих блоков

Правила техники безопасности при обращении с ножом

- Износ или повреждение ножей барабанов или неподвижного ножа может привести к его разрушению и выбросу фрагментов в направлении оператора или находящихся поблизости людей, что может стать причиной серьезной травмы, в том числе с летальным исходом.
- Периодически проверяйте режущие блоки на наличие чрезмерного износа или повреждений.
- Соблюдайте осторожность при проверке режущих блоков. При техническом обслуживании барабанов и неподвижных ножей оберните ножи тканью или используйте перчатки и соблюдайте меры предосторожности. Выполняйте только замену или заточку барабанов и неподвижных ножей; запрещается их выпрямлять или сваривать.
- При использовании машин с несколькими режущими блоками соблюдайте осторожность при проворачивании барабана, поскольку это может вызвать вращение барабанов в других режущих блоках.

Проверка контакта барабана с неподвижным ножом

Интервал обслуживания: Перед каждым использованием или ежедневно

Проверьте контакт барабана с неподвижным ножом, даже если качество среза было ранее приемлемым. Между барабаном и неподвижным ножом по всей длине должен быть легкий контакт (см. раздел «Регулировка положения барабана относительно неподвижного ножа» в *Руководстве оператора по эксплуатации режущего блока*).

Заточка режущих блоков обратным вращением

⚠ ПРЕДУПРЕЖДЕНИЕ

Касание барабанов или других движущихся частей может привести к травме.

- **Следите, чтобы пальцы, руки и одежда находились на безопасном расстоянии от барабанов или других движущихся частей.**
- **Никогда не пытайтесь повернуть барабаны ногой или рукой при работающем двигателе.**

Примечание: Во время заточки обратным вращением передние режущие блоки работают все вместе, и задние режущие блоки работают вместе.

1. Припаркуйте машину на ровной горизонтальной поверхности, опустите режущие блоки, заглушите двигатель, включите стояночный тормоз и переведите переключатель Enable/Disable (Включено/Выключено) в положение DISABLE (ВЫКЛЮЧЕНО).
2. Разблокируйте и поднимите сиденье для доступа к рычагам обратного вращения (заточки) (Рисунок 74).
3. Выполните первоначальные регулировки контакта барабана с неподвижным ножом, которые следует произвести для осуществления обратного вращения всех режущих блоков, которые необходимо заточить; см. *Руководство по эксплуатации режущего блока*.
4. Запустите двигатель и переведите его на малую частоту холостого хода.

   ⚠ ОПАСНО

   Изменение частоты вращения двигателя во время заточки обратным вращением может привести к остановке барабанов.

   - **Никогда не изменяйте частоту вращения двигателя во время заточки обратным вращением.**
   - **Производите заточку обратным вращением только на малой частоте холостого хода.**
5. Выберите передний, задний или оба рычага обратного вращения, чтобы определить, заточку каких режущих блоков необходимо произвести (Рисунок 74).

⚠ ОПАСНО

Для предотвращения травмы отойдите на безопасное расстояние от режущих блоков, прежде чем продолжить операцию.

6. Установив рычаг скашивания/транспортировки в положение СКАШИВАНИЕ, переведите двухпозиционный выключатель в положение ВКЛЮЧЕНО. Переведите рычаг управления режущими блоками (подъем/опускание и скашивание) вперед для начала заточки обратным вращением выбранных барабанов.
7. Нанесите притирочную пасту щеткой с длинной ручкой.

   Примечание: Никогда не используйте щетку с короткой ручкой.
8. Если барабаны останавливаются или работают неустойчиво во время заточки обратным вращением, выберите более высокую настройку скорости вращения барабана, пока скорость не стабилизируется, затем верните барабан на нужную вам настройку.
9. Чтобы выполнить регулировку режущих блоков во время обратного вращения для заточки, остановите вращение барабанов, переместив рычаг управления режущим блоком (Опускание для скашивания / подъем назад, установив переключатель Enable/Disable (Включено/Выключено) в положение DISABLE (ВЫКЛЮЧЕНО) и выключив двигатель.

   После завершения регулировок повторите действия, указанные в пунктах 4–8

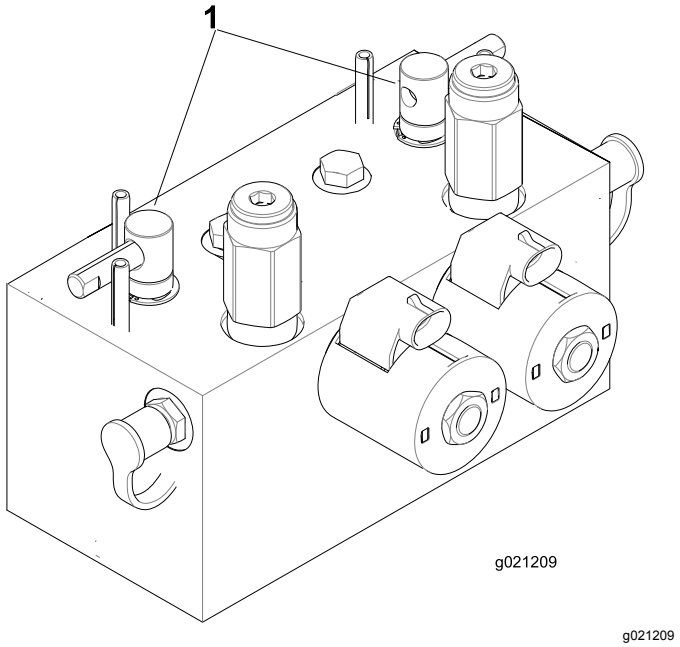

g021209

Рисунок 74

1. Рычаги обратного вращения для заточки

10. Повторите эту процедуру для всех режущих блоков, заточку которых при обратном вращении необходимо выполнить.
11. После окончания верните рычаги заточки обратным вращением в положение СКАШИВАНИЕ, опустите сиденье и смойте всю притирочную пасту с режущих блоков.

    Примечание: При необходимости отрегулируйте контакт барабана с неподвижным ножом режущего блока. Переведите регулятор скорости вращения барабана режущего блока в положение нужной скорости скашивания.

    Внимание: **Если переключатель обратного вращения не перевести после выполнения заточки в положение Выкл., режущие блоки не поднимутся или не будут работать правильно.**

    Примечание: Для получения лучшего качества режущей кромки обработайте напильником переднюю лицевую поверхность неподвижного ножа после заточки при вращении в обратном направлении. При этом будут удалены все заусенцы или неровные края, которые могут образоваться на режущей кромке.

Хранение

Безопасность при хранении

- Прежде чем покинуть рабочее место оператора, заглушите двигатель, извлеките ключ и дождитесь остановки всех движущихся частей машины. Дайте машине остыть перед регулировкой, техническим обслуживанием, очисткой или помещением на хранение.
- Запрещается хранить машину или емкость с топливом в местах, где есть открытое пламя, искры или малая горелка, используемая, например, в водонагревателе или другом оборудовании.

Подготовка тягового блока

1. Установите машину на ровной поверхности, опустите режущие блоки, включите стояночный тормоз, выключите двигатель и извлеките ключ.
2. Тщательно очистите тяговый блок, режущие блоки и двигатель.
3. Проверьте давление в шинах, см. Проверка давления воздуха в шинах (страница 51).
4. Проверьте весь крепеж на ослабление затяжки; при необходимости подтяните.
5. Заправьте консистентной смазкой или маслом все масленки и оси поворота. Удалите всю излишнюю смазку.
6. Слегка зачистите и подкрасьте поцарапанные, сколотые или заржавевшие покрашенные поверхности. Выправите все вмятины в металлическом корпусе.
7. Выполните техническое обслуживания аккумулятора и кабелей следующим образом; см. раздел Правила техники безопасности при работе с электрической системой (страница 49):
   A. Снимите клеммы с полюсных штырей аккумулятора.
   B. Очистите аккумулятор, клеммы и полюсные штыри проволочной щеткой и водным раствором пищевой соды.
   C. Для предотвращения коррозии нанесите на кабельные наконечники и на полюсные штыри аккумулятора смазку Grafo 112X (№ по каталогу Toro 505-47) или технический вазелин.
   D. Медленно подзаряжайте аккумуляторную батарею через каждые 60 дней в течение 24 часов для предотвращения сульфатации пластин аккумуляторной батареи.

Подготовка двигателя

1. Слейте моторное масло из поддона картера и установите на место пробку сливного отверстия.
2. Извлеките и удалите в отходы масляный фильтр. Установите новый масляный фильтр.
3. Заправьте двигатель моторным маслом указанного типа.
4. Запустите двигатель и дайте ему поработать на холостом ходу приблизительно две минуты.
5. Выключите двигатель и извлеките ключ из замка зажигания.
6. Промойте топливный бак свежим, чистым топливом.
7. Закрепите все фитинги топливной системы.
8. Тщательно очистите и обслужите узел воздухоочистителя.
9. Загерметизируйте впуск воздухоочистителя и выпуск выхлопа водостойкой клейкой лентой.
10. Проверьте защиту от промерзания и добавьте раствор воды и этиленгликолевого антифриза в соотношении 50/50, если в вашем регионе ожидается низкая температура.

Примечания:

Примечания:

Уведомление о конфиденциальности Европейского агентства по защите окружающей среды (EEA) / Великобритании

Использование ваших персональных данных компанией Toro

Компания The Toro Company («Toro») обеспечивает конфиденциальность ваших данных. Когда вы приобретаете наши изделия, мы можем собирать о вас некоторую личную информацию напрямую или через ваше местное представительство или дилера компании Toro. Компания Toro использует эту информацию, чтобы выполнять свои контрактные обязательства, такие как регистрация вашей гарантии, обработка вашей гарантийной претензии или для связи с вами в случае отзыва продукции, а также для других законных целей ведения деятельности, например, для оценки удовлетворенности клиентов, улучшения наших изделий или предоставления вам информации, которая может быть вам интересна. Компания Toro может предоставлять вашу информацию своим дочерним компаниям, филиалам, дилерам или другим деловым партнерам в связи с указанными видами деятельности. Мы также можем раскрывать персональные данные, когда это требуется согласно законодательству или в связи с продажей, приобретением или слиянием компании. Мы никогда не будем продавать ваши персональные данные каким-либо другим компаниям для целей маркетинга.

Хранение ваших персональных данных

Компания Toro хранит ваши персональные данные до тех пор, пока они являются актуальными в связи с вышеуказанными целями и в соответствии с требованиями законодательства. Для получения дополнительной информации по применяемым срокам хранения данных свяжитесь с нами по электронной почте legal@toro.com.

Обязательство компании Toro по обеспечению безопасности

Ваши персональные данные могут быть обработаны в США или другой стране, в которой могут действовать менее строгие законы о защите информации, чем в стране вашего проживания. Когда мы передаем ваши данные за пределы страны вашего проживания, мы предпринимаем требуемые согласно закону действия, чтобы убедиться, что приняты надлежащие меры защиты ваших данных и соблюдается конфиденциальность при обращении с ними.

Доступ и исправление

Вы имеете право на исправление или просмотр ваших персональных данных, можете возражать против обработки ваших данных или ограничивать их обработку. Чтобы сделать это, свяжитесь с нами по электронной почте legal@toro.com. Если у вас есть опасения относительно того, каким образом компания Toro обращается с вашей информацией, мы рекомендуем обратиться с соответствующими вопросами непосредственно к нам. Просим обратить внимание, что резиденты европейских стран имеют право подавать жалобу в Агентство по защите персональных данных.

Предупреждение согласно Prop 65 (Положению 65) штата Калифорния

В чем заключается это предупреждение?

Возможно, вы увидите в продаже изделие, на котором имеется предупреждающая наклейка, аналогичная следующей:

ПРЕДУПРЕЖДЕНИЕ: Риск возникновения онкологических заболеваний или нарушений репродуктивной функции – www.p65Warnings.ca.gov.

Что такое Prop 65 (Положение 65)?

Prop 65 действует в отношении всех компаний, осуществляющих свою деятельность в штате Калифорния, продающих изделия в штате Калифорния или изготавливающих изделия, которые могут продаваться или ввозиться на территорию штата Калифорния. Согласно этому законопроекту губернатор штата Калифорния должен составлять и публиковать список химических веществ, которые считаются канцерогенными, вызывающими врожденные пороки и оказывающими иное вредное воздействие на репродуктивную функцию человека. Этот ежегодно обновляемый список включает сотни химических веществ, присутствующих во многих изделиях повседневного использования. Цель Prop 65 – информирование общественности о возможном воздействии этих химических веществ на организм человека.

Prop 65 не запрещает продажу изделий, содержащих эти химические вещества, но требует наличие предупредительных сообщений на всех изделиях, упаковке изделий и в соответствующей сопроводительной документации. Более того, предупреждение Prop 65 не означает, что какое-либо изделие нарушает какие-либо стандарты или требования техники безопасности. Фактически правительство штата Калифорния пояснило, что предупреждение Prop 65 не следует рассматривать как регулятивное решение относительно признания изделия «безопасным» или «небезопасным». Большинство таких химических веществ применяется в товарах повседневного использования в течение многих лет без какого-либо вреда, подтвержденного документально. Для получения дополнительной информации посетите веб-сайт https://oag.ca.gov/prop65/faqs-view-all.

Предупреждение Prop 65 означает, что компания либо (1) провела оценку воздействия на организм человека и сделала заключение, что оно превышает уровень, соответствующий «отсутствию значимого риска»; либо (2) приняла решение предоставить предупреждение на основании имеющейся у компании информации о наличии в составе изделия химического вещества, входящего в указанный список без оценки риска воздействия.

Применяется ли данный закон где-либо еще?

Предупреждения Prop 65 являются обязательными только согласно законодательству штата Калифорния. Эти предупреждения можно увидеть на территории штата Калифорния в самых разнообразных местах, включая, помимо прочего, рестораны, продовольственные магазины, отели, школы и больницы, а также на широком ассортименте изделий. Кроме того, некоторые продавцы через интернет-магазины или почтовые заказы указывают предупреждения Prop 65 на своих веб-сайтах или в каталогах.

Как предупреждения штата Калифорния соотносятся с федеральными нормативами?

Стандарты, Prop 65 часто бывают более строгими, чем федеральные или международные стандарты. Существует множество веществ, для которых требуется наличие предупреждения Prop 65 при уровнях их содержания значительно более низких, чем значения пределов воздействия, допускаемые федеральными нормативами. Например, согласно Prop 65, основанием для нанесения на изделие предупреждения является поступление в организм 0,5 мкг/г свинца в сутки, что значительно ниже уровня ограничений, устанавливаемых федеральными и международными стандартами.

Почему не на всех аналогичных изделиях имеются подобные предупреждающие сообщения?

- Для изделий, продаваемых в штате Калифорния, требуются этикетки согласно Prop 65, а для аналогичных изделий, продаваемых за пределами указанного штата, такие этикетки не требуются.
- К компании, вовлеченной в судебное разбирательство по Prop 65 для достижения соглашения может быть предъявлено требование указывать на своих изделиях предупреждения Prop 65, однако в отношении других компаний, производящих подобные изделия, такие требования могут не выдвигаться.
- Применение Prop 65 не является последовательным.
- Компании могут принять решение не указывать такие предупреждения в силу их заключения, что они не обязаны делать это согласно Prop 65. Отсутствие предупреждений на изделии не означает, что это изделие не содержит приведенные в списке химические вещества, имеющие аналогичные уровни концентрации.

Почему компания Toro указывает это предупреждение?

Компания Toro решила предоставить своим потребителям как можно больше информации, чтобы они смогли принять обоснованные решения относительно изделий, которые они приобретают и используют. Toro предоставляет предупреждения в некоторых случаях, основываясь на имеющейся у нее информации о наличии одного или нескольких указанных в списке химических веществ, не оценивая риска их воздействия, так как не для всех указанных в списке химикатов имеются требования в отношении предельно допустимых уровней воздействия. В то время как риск воздействия на организм веществ, содержащихся в изделиях Toro, может быть пренебрежимо малым или попадать в диапазон «отсутствия значимого риска», компания Toro, действуя из принципа «перестраховки», решила указать предупреждения Prop 65. Более того, если бы компания Toro не предоставила эти предупреждения, ее могли бы преследовать в судебном порядке органами власти штата Калифорния или частные лица, стремящиеся к исполнению силой закона положения Prop 65, что могло бы привести к существенным штрафам.

Гарантия компании Toro

Ограниченная гарантия на два года или 1500 часов работы

Условия гарантии и изделия, на которые она распространяется

Компания Toro и ее филиал Toro Warranty Company в соответствии с заключенным между ними соглашением совместно гарантируют, что серийное изделие Toro («Изделие») не будет иметь дефектов материалов или изготовления в течение 2 лет или 1 500 часов работы* (в зависимости от того, что наступит раньше). Настоящая гарантия распространяется на все изделия, за исключением аэраторов (см. отдельные условия гарантии на эти изделия). При возникновении гарантийного случая компания отремонтирует изделие за свой счет, включая диагностику, трудозатраты и запасные части. Настоящая гарантия начинается со дня доставки Изделия первоначальному розничному покупателю.
* Изделие оборудовано счетчиком моточасов.

Порядок подачи заявки на гарантийное обслуживание

При возникновении гарантийного случая следует немедленно сообщить об этом дистрибьютору или официальному дилеру серийных изделий, у которых было приобретено изделие. Если вам нужна помощь в определении местонахождения дистрибьютора серийных изделий или официального дилера или если у вас есть вопросы относительно ваших прав и обязанностей по гарантии, вы можете обратиться к нам по адресу:

Отделение технического обслуживания серийной продукции Toro
Toro Warranty Company
8111 Lyndale Avenue South
Bloomington, MN 55420-1196

952–888–8801 или 800–952–2740

Эл. почта: commercial.warranty@toro.com

Обязанности владельца

Вы, являясь владельцем данного изделия, несете ответственность за выполнение необходимого технического обслуживания и регулировок, указанных в *Руководстве оператора*. Данная гарантия не распространяется на ремонт неисправностей изделия, возникших в результате невыполнения требуемого технического обслуживания и регулировок.

Изделия и условия, на которые не распространяется гарантия

Не все неисправности или нарушения работы изделия, возникшие в течение гарантийного периода, являются дефектами материала или изготовления. Действие этой гарантии не распространяется на следующее:

- Неисправности изделия, возникшие в результате использования запасных частей, произведенных третьей стороной, либо установки и использования дополнительных частей или измененных дополнительных приспособлений и изделий других фирм.
- Неисправности изделия, возникшие в результате невыполнения рекомендованного технического обслуживания и (или) регулировок.
- Неисправности изделия, возникшие в результате эксплуатации Изделия ненадлежащим, халатным или неосторожным образом.
- Части, расходуемые во время эксплуатации, за исключением случаев, когда они будут признаны дефектными. Следующие части, помимо прочего, являются расходуемыми или быстроизнашивающимися в процессе штатной эксплуатации Изделия: тормозные колодки и накладки, фрикционные накладки муфт сцепления, ножи, барабаны, валики и подшипники (герметичные или смазываемые), неподвижные ножи, свечи зажигания, поворотные колеса и их подшипники, шины, фильтры, ремни и определенные компоненты опрыскивателей, такие как диафрагмы, насадки и обратные клапаны.
- Отказы, вызванные внешним воздействием, включая, помимо прочего, атмосферное воздействие, способы хранения, загрязнение, использование не одобренных к применению видов топлива, охлаждающих жидкостей, смазочных материалов, присадок, удобрений, воды или химикатов.
- Отказы или проблемы при работе из-за использования топлива (например, бензина, дизельного или биодизельного топлива), не удовлетворяющего требованиям соответствующих отраслевых стандартов.
- Нормальные шум, вибрация, износ и старение. Нормальный «износ» включает, помимо прочего, повреждение сидений в результате износа или истирания, потертость окрашенных поверхностей, царапины на наклейках или окнах.

Части

Части, замена которых запланирована при требуемом техническом обслуживании, имеют гарантию на период до планового срока их замены. На части, замененные по настоящей гарантии, действует гарантия в течение действия первоначальной гарантии на изделие, и они становятся собственностью компании Toro. Окончательное решение о том, подлежит ли ремонту или замене какая-либо существующая часть или узел, принимается компанией Toro. Компания Toro имеет право использовать для гарантийного ремонта восстановленные запчасти.

Гарантия на аккумуляторы глубокого разряда и литий-ионные аккумуляторы

Аккумуляторы глубокого разряда и литий-ионные аккумуляторы за время своего срока службы могут выдать определенное полное число киловатт-часов. Методы эксплуатации, подзарядки и технического обслуживания могут увеличить или уменьшить срок службы аккумулятора. Поскольку аккумуляторы в настоящем изделии являются расходными компонентами, эффективность их работы между зарядками будет постепенно уменьшаться до тех пор, пока аккумулятор полностью не выйдет из строя. Ответственность за замену отработанных вследствие нормальной эксплуатации аккумуляторов несет владелец изделия. Примечание: (только для литий-ионных аккумуляторов): гарантия с пропорциональным коэффициентом по истечении 2 лет. См. дополнительную информацию в гарантии на аккумулятор.

Техническое обслуживание, выполняемое за счет владельца

Регулировка двигателя, смазывание, очистка и полировка, замена фильтров, охлаждающей жидкости и проведение рекомендованного технического обслуживания входят в число нормальных операций по уходу за изделиями компании Toro, выполняемых за счет владельца.

Общие условия

Выполнение ремонта официальным дистрибьютором или дилером компании Toro является вашим единственным возмещением убытков по настоящей гарантии.

Компании The Toro Company и Toro Warranty Company не несут ответственности за косвенные, случайные или последующие убытки, связанные с использованием изделий компании Toro, на которые распространяется действие настоящей гарантии, включая любые затраты или расходы на предоставление замещающего оборудования или оказание услуг в течение обоснованных периодов нарушения работы или неиспользования оборудования во время ожидания завершения ремонта в соответствии с условиями настоящей гарантии. Не существует каких-либо иных гарантий, за исключением упоминаемой ниже гарантии на систему контроля выхлопных газов (если применимо). Все подразумеваемые гарантии коммерческого качества или пригодности для конкретного применения ограничены продолжительностью настоящей прямой гарантии.

В некоторых странах не допускается исключать случайные или последующие убытки или ограничения на срок действия подразумеваемой гарантии, вследствие чего вышеуказанные исключения и ограничения могут на вас не распространяться. Настоящая гарантия предоставляет вам конкретные законные права, но вы можете также иметь и другие права, которые меняются в зависимости от страны использования.

Примечание в отношении гарантии на снижение токсичности выхлопных газов

На систему контроля выхлопных газов на вашем изделии может распространяться действие отдельной гарантии, соответствующей требованиям, установленным Агентством по охране окружающей среды США (EPA) и (или) Калифорнийским советом по охране воздушных ресурсов (CARB). Приведенные выше ограничения на моточасы не распространяются на Гарантию на системы контроля выхлопных газов. См. «Гарантийные обязательства на системы контроля выхлопных газов двигателей», которые поставляются с вашим изделием или содержатся в документации изготовителя двигателя

Страны, кроме США и Канады

Покупатели, которые приобрели изделия компании Toro за пределами США или Канады, для получения гарантийных полисов для своей страны, провинции и штатов должны обращаться к местному дистрибьютору (дилеру) компании Toro. Если по какой-либо причине вы не удовлетворены услугами вашего Дистрибьютора или испытываете трудности с получением информации о гарантии, свяжитесь с Официальным центром технического обслуживания компании Toro.