Form No. 3427-783 Rev A

TORO®

Count on it.

Brukerhåndbok

Workman® HDX-D-bruksbil

Modellnr. 07385—Serienr. 404350001 og oppover
Modellnr. 07385TC—Serienr. 404350001 og oppover
Modellnr. 07387—Serienr. 404350001 og oppover
Modellnr. 07387TC—Serienr. 404350001 og oppover

Registrer ditt produkt på www.Toro.com.
Oversettelse av originalen (NO)

CE

3427-783 A

Dette produktet er i samsvar med alle relevante europeiske direktiver. Se eget samsvarserklæringsskjema for produktet for detaljert informasjon.

Det er i strid med Californias Public Resource Code, avsnitt 4442 eller 4443, å bruke denne motoren i skogs-, busk- eller gressområder med mindre motoren er utstyrt med en fungerende gnistfanger, som definert i avsnitt 4442, eller en motor som er beregnet, utstyrt og vedlikeholdt for å unngå brann.

Den vedlagte brukerhåndboken for motoren inneholder informasjon om amerikanske miljømyndigheters (EPA) og Californias utslippskontrollreguleringer for utslippssystemer, vedlikehold og garanti. Du kan bestille nye brukerhåndbøker fra motorprodusenten.

⚠ ADVARSEL

CALIFORNIA
Proposition 65-advarsel

Staten California kjenner til at motoreksosen fra dette produktet inneholder kjemikalier som kan forårsake kreft, fosterskader og skade forplantningsevnen på andre måter.

Batteriklemmer og -poler og tilknyttet tilbehør inneholder bly og blysammensetninger. Dette er kjemikalier som kan forårsake kreft og forplantningsskader. Vask hendene etter håndtering.

Innledning

Denne bruksbilen er hovedsakelig beregnet for transport av personer og materiallast utenfor offentlig vei. Hvis du bruker dette produktet til andre formål enn det er beregnet på, kan du utsette deg selv eller andre for fare.

Les denne håndboken nøye, slik at du lærer å bruke og vedlikeholde produktet på riktig måte og unngår person- eller produktskade. Du har ansvar for å bruke produktet på en riktig og sikker måte.

Gå til www.Toro.com for materialer for produktsikkerhet og opplæring i bruk, og informasjon om tilbehør, hjelp til å finne en forhandler eller for å registrere produktet ditt.

Hvis maskinen må repareres eller du trenger originale Toro-deler eller mer informasjon, kan du kontakte et autorisert forhandlerverksted eller Toros kundeserviceavdeling. Ha modell- og serienummer for hånden når du tar kontakt. Figur 1 viser hvor på produktet modell- og serienumrene er plassert. Skriv inn numrene i de tomme feltene.

Viktig: **Du kan skanne QR-koden på serienummermerket (hvis det finnes) med en mobil enhet for å få tilgang til garantien, deler og annen produktinformasjon.**

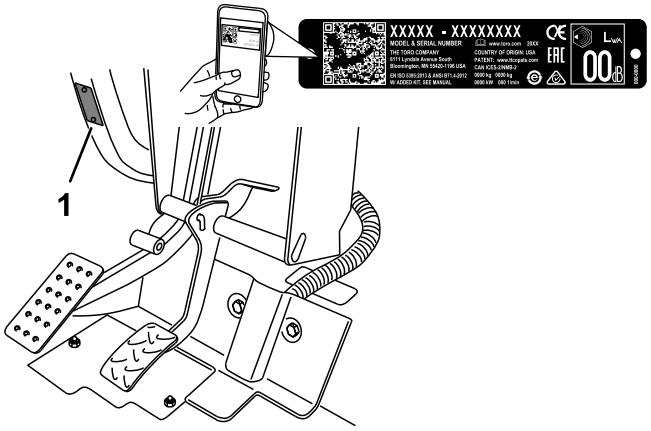

Figur 1

1. Plassering av modell- og serienummer

Modellnr. _____

Serienr. _____

Denne brukerhåndboken identifiserer potensielle farer og har sikkerhetsmeldinger som identifiseres ved hjelp av sikkerhetsvarselssymbolet (Figur 2) som advarer om farer som kan føre til alvorlig personskade eller død hvis du ikke følger anbefalte forholdsregler.

g000502

Figur 2
Sikkerhetsvarselssymbol

I tillegg brukes to ord for å utheve informasjon. **Viktig** gjør oppmerksom på spesiell mekanisk informasjon og **Obs** henviser til generell informasjon som er verdt å huske.

© 2018—The Toro® Company

Innhold

Sikkerhet 4
Generell sikkerhet 4
Sikkerhets- og instruksjonsmerker 5
Montering 12
1 Montere rattet 12
2 Montere veltebøylen 13
3 Kontrollere væskenivåer og trykk i dekk 13
4 Kjøre inn bremsene 13
Oversikt over produktet 14
Kontroller 14
Spesifikasjoner 19
Tilbehør 19
Før bruk 20
Sikkerhet før bruk 20
Utføre daglig vedlikehold 20
Kontrollere trykket i dekkene 20
Fylle drivstoff 21
Kjøre inn en ny maskin 21
Sjekke sikkerhetssperresystemet 22
Under bruk 22
Sikkerhet under drift 22
Bruke lasteplanet 24
Starte motoren 25
Aktivere firehjulsdrift 25
Kjøre maskinen 26
Stoppe maskinen 26
Slå av motoren 26
Bruke utjevningssperren 26
Bruke hydraulikkspaken 27
Etter bruk 28
Sikkerhet etter bruk 28
Transportere maskinen 28
Taue maskinen 29
Taue en tilhenger 29
Vedlikehold 30
Sikkerhet ved vedlikehold 30
Anbefalt vedlikeholdsplan 31
Vedlikeholde maskinen under spesielle driftsforhold 33
Forberedelse for vedlikehold 33
Gjøre maskinen klar for vedlikehold 33
Bruke støttepilar for lasteplan 33
Fjerne fullt plan 34
Montere fullt plan 34
Heve maskinen 35
Fjerne og montere panseret 36
Smøring 37
Smøre lagrene og hylsene 37
Vedlikehold av motor 39
Motorsikkerhet 39
Overhale luftrenseren 39
Kontrollere motoroljen 39
Vedlikehold av drivstoffsystem 41
Vedlikeholde drivstoffilteret/vannutskilleren 41
Kontrollere drivstoffslangene og -koblingene 42
Vedlikehold av elektrisk system 42
Sikkerhet for elektrisk system 42
Vedlikeholde sikringene 42
Kaldstart av maskinen 43
Vedlikeholde batteriet 44
Vedlikehold av drivsystem 44
Kontrollere differensialoljenivået foran 44
Skifte differensialoljen foran 45
Kontrollere det homokinetiske leddet 45
Justere girkablene 45
Justere kabelen for høy/lav hastighetsinnstilling 46
Justere utjevningssperrekabelen 46
Kontrollere dekkene 46
Kontrollere at forhjulene er korrekt rettet inn 47
Stramme hjulenes hakemuttere 47
Vedlikehold av kjølesystem 48
Kjølesystemsikkerhet 48
Kontrollere motorkjølevæskenivået 48
Fjerne rester fra kjølesystemet 49
Skifte kjølevæsken i motoren 49
Vedlikehold av bremser 50
Kontrollere bremsevæskenivået 50
Justere parkeringsbremsen 51
Justere bremsepedalen 51
Vedlikehold av remmer 52
Justere generatorremmen 52
Vedlikehold av kontrollsystem 53
Justere koblingspedalen 53
Justere gasspedalen 54
Konvertere speedometeret 54
Vedlikehold av hydraulisk system 55
Sikkerhet for hydraulisk system 55
Overhale det hydrauliske systemet 55
Overhale det hydrauliske systemet 57
Heve lasteplanet i nødstilfeller 58
Rengjøring 60
Vaske maskinen 60
Lagring 60
Lagringssikkerhet 60
Oppbevare maskinen 60
Feilsøking 62

Sikkerhet

Denne maskinen er utformet i henhold til kravene i SAE J2258 (nov. 2016).

Generell sikkerhet

Dette produktet kan forårsake personskade. Følg alltid alle sikkerhetsinstruksjoner for å unngå alvorlige skader.

- Les og forstå innholdet i denne *brukerhåndboken* før du starter maskinen. Sørg for at alle som bruker dette produktet, vet hvordan de skal bruke det og forstår advarslene.
- Vær alltid fokusert på oppgaven når du bruker maskinen. Ikke delta i aktiviteter som forårsaker distraksjoner, da dette kan føre til personskade eller materiell skade.
- Hold hender og føtter borte fra roterende deler på maskinen.
- Bruk aldri maskinen uten at alle verneplater og andre sikkerhetsanordninger sitter på plass og fungerer.
- Hold tilskuere og barn borte fra arbeidsområdet. La aldri barn få bruke maskinen.
- Stopp og slå av maskinen, og ta ut nøkkelen før du utfører service eller fyller drivstoff på maskinen.

Feilaktig bruk og vedlikehold av maskinen kan føre til personskade. For å redusere muligheten for skader må du følge disse sikkerhetsinstruksjonene og alltid være oppmerksom på sikkerhetsvarselssymbolet (⚠) som betyr Forsiktig, Advarsel eller Fare – personsikkerhetsinstruks. Hvis ikke disse instruksjonene tas hensyn til, kan dette føre til at noen blir alvorlig skadet eller drept.

Sikkerhets- og instruksjonsmerker

Sikkerhetsmerker og -instruksjoner er lett synlige for føreren og er plassert i nærheten av alle områder som representerer en potensiell fare. Skift ut alle merker som er ødelagte eller mangler.

Batterisymboler

Noen av eller alle disse symbolene finnes på ditt batteri.

1. Eksplosjonsfare
2. Ingen bål, åpne flammer eller røyk
3. Kaustisk væske/fare for brannsår
4. Bruk vernebriller..
5. Les *brukerhåndboken*.
6. Advarsel – hold tilskuere borte fra batteriet.
7. Bruk vernebriller – eksplosive gasser kan forårsake blindhet og andre skader.
8. Batterisyre kan forårsake blindhet og alvorlige brannskader.
9. Skyll straks øynene med vann og søk legehjelp.
10. Inneholder bly – må ikke kastes

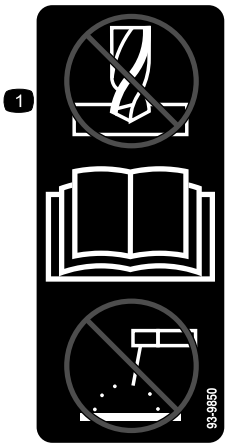

decal93-9850

93-9850

1. Må ikke repareres eller endres – les *brukerhåndboken.*

decal93-9852

93-9852

1. Advarsel – les *brukerhåndboken.*
2. Fare for knusing – monter sylinderlåsen.

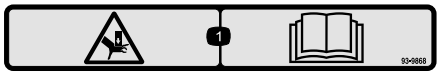

decal93-9868

93–9868

1. Advarsel, fare for knusing av hånd – les *brukerhåndboken*.

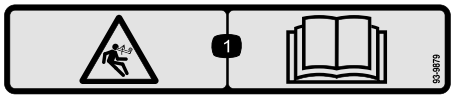

decal93-9879

93-9879

1. Lagret energifare – les *brukerhåndboken.*

decal93-9899

93-9899

1. Fare for knusing – monter sylinderlåsen.

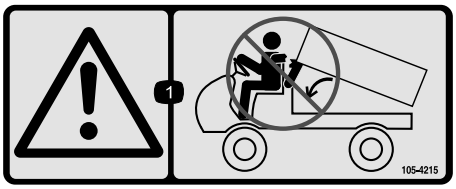

decal105-4215

105-4215

1. Advarsel – unngå klempunkter.

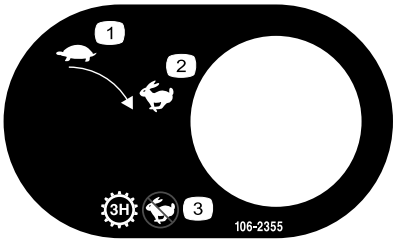

decal106-2355

106-2355

1. Sakte
2. Hurtig
3. Overføring – tre gir, ingen hurtig-hastighet

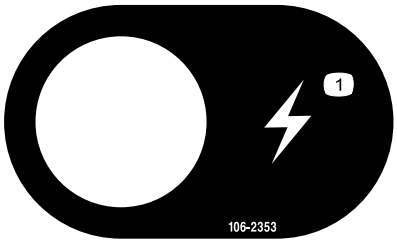

decal106-2353

106-2353

1. Stikkontakt

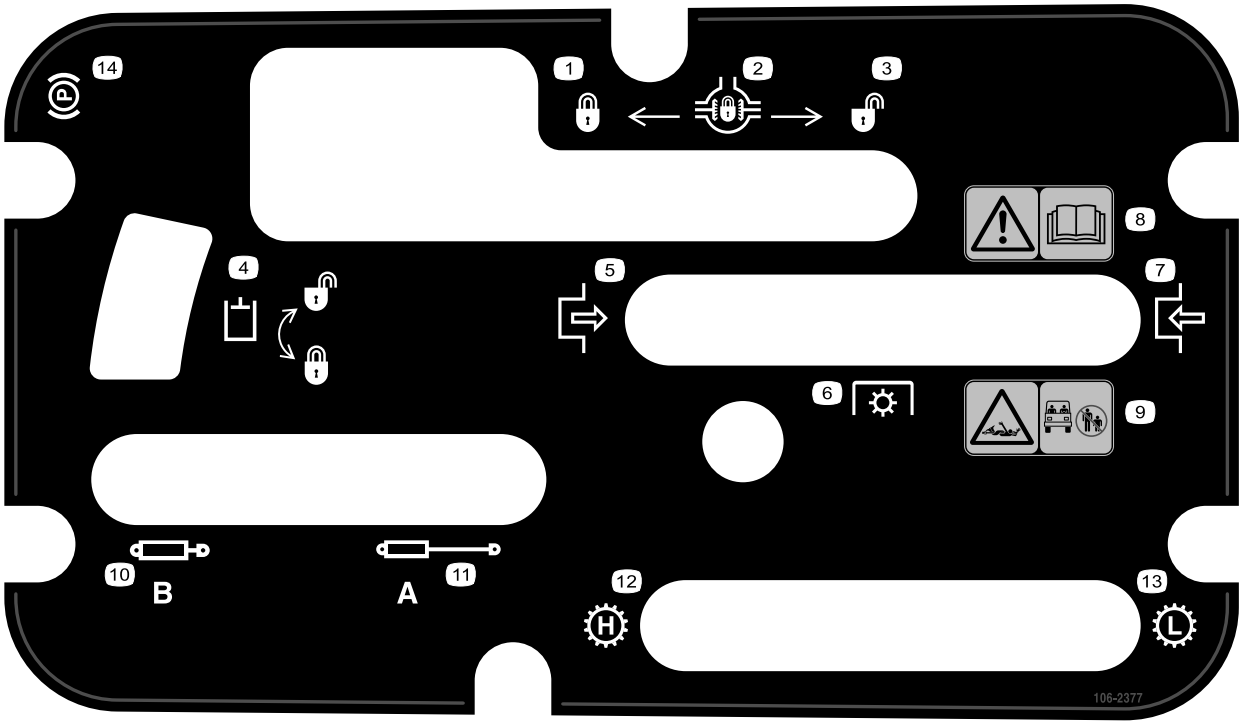

decal106-2377

106-2377

1. Låst
2. Utjevningssperre
3. Ulåst
4. Hydraulisk lås
5. Aktiver
6. Kraftuttak (PTO)
7. Deaktiver
8. Advarsel – les *brukerhåndboken.*
9. Viklefare, aksel – hold tilskuere borte fra arbeidsområdet.
10. Trekk tilbake hydraulikk
11. Forleng hydraulikk
12. Gir – høy hastighet
13. Gir – lav hastighet
14. Parkeringsbrems

decal106-6755

106-6755

1. Kjølemiddel under trykk.
2. Eksplosjonsfare – les *brukerhåndboken.*
3. Advarsel – ikke rør den varme overflaten.
4. Advarsel – les *brukerhåndboken.*

decal106-7767

106-7767

1. Advarsel – les *brukerhåndboken*; ikke velt maskinen; bruk sikkerhetsbelte; len deg bort fra retningen som maskinen velter mot.

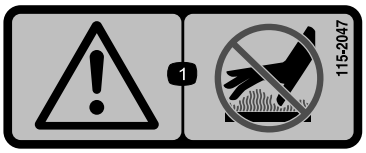

decal115-2047

115-2047

1. Advarsel – ikke rør den varme overflaten.

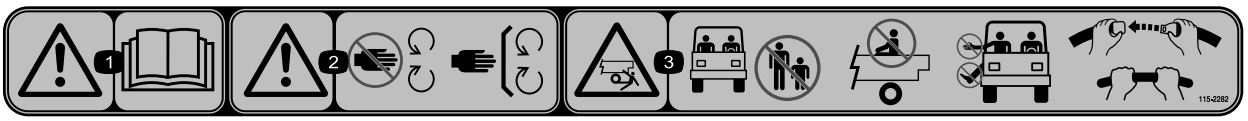

decal115-2282

115-2282

1. Advarsel – les *brukerhåndboken*.
2. Advarsel – hold deg unna bevegelige deler, behold alle sikkerhetsanordninger og verneplatene på plass.
3. Klemfare – hold tilskuere borte fra arbeidsområdet, ikke ta med passasjerer på lasteplanet, armer og ben inni kjøretøyet til enhver tid, bruk sikkerhetsbelter og håndtak.

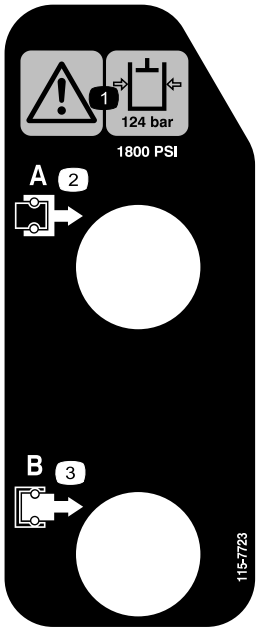

decal115-7723

115-7723

1. Advarsel – hydraulisk oljetrykk er 124 bar.
2. Kobling A
3. Kobling B

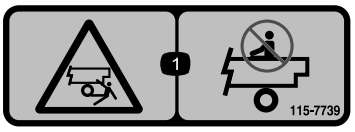

decal115-7739

115-7739

1. Fall- og klemfare – ta aldri passasjerer ombord.

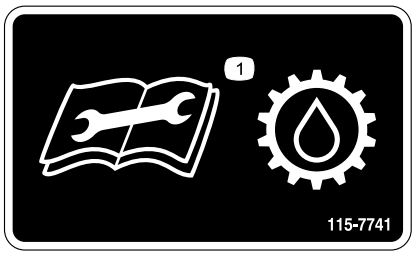

decal115-7741

115-7741

1. Les *brukerhåndboken* før utføring av service for girolje.

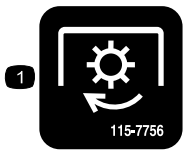

decal115-7756

115-7756

1. Hydraulikk med høy strømning – aktivert

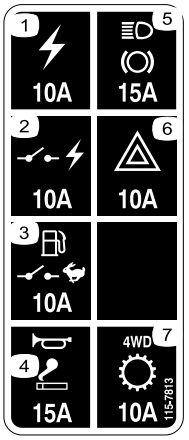

decal115-7813

115-7813

1. Strømuttak (10 A)
2. Svitsjet strøm – (10 A)
3. Drivstoffpumpe, overvåkingsbryter – (10 A)
4. Horn, stikkontakt – (15 A)
5. Lys, bremse – (15 A)
6. Varselslys – (10 A)
7. Firehjulsdrift, gir – (10 A)

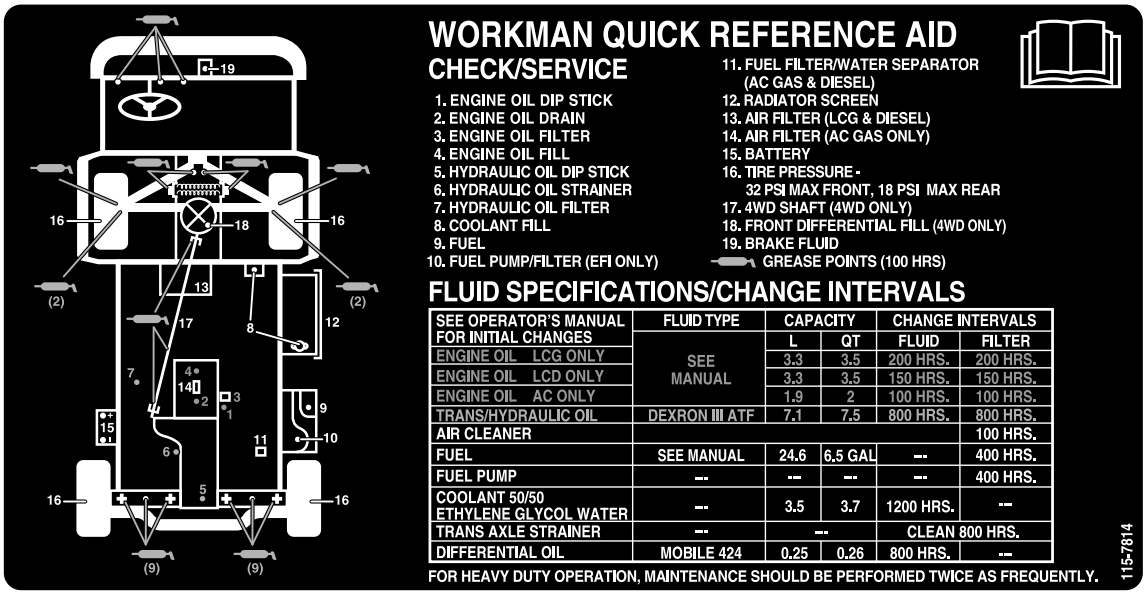

decal115-7814

115-7814

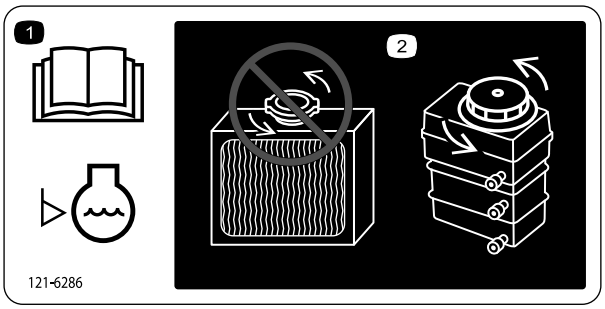

decal121-6286

121-6286

1. Kontroller kjølevæskenivået daglig før bruk av maskinen. Les *Brukerhåndboken* før du kontrollerer kjølevæskenivået.
2. Ikke åpne eller tilsett kjølevæske i radiatoren, da dette tilfører luft inn i systemet og kan føre til skade på motoren. Tilsett kun kjølevæske i beholderen.

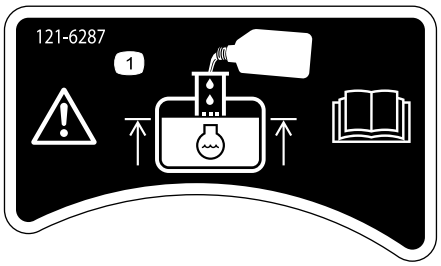

decal121-6287

121-6287

1. Fyll beholderen med kjølevæske til bunnen av påfyllingshalsen.

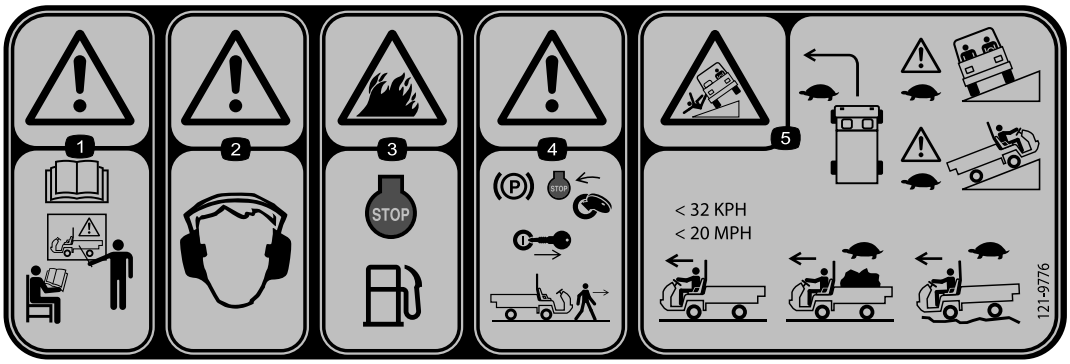

decal121-9776

121-9776

1. Advarsel – les *brukerhåndboken* og motta korrekt opplæring før bruk av maskinen.
2. Advarsel – bruk hørselsvern.
3. Brannfare – slå av motoren før du fyller drivstoff på maskinen.
4. Advarsel – sett på parkeringsbremsen, slå av motoren, og ta nøkkelen ut av nøkkelbryteren før du forlater maskinen.
5. Veltefare – kjør sakte i svinger; kjør sakte opp og over klipper; ikke overstig 32 km/t når du kjører uten last; kjør sakte når du kjører med last eller i ujevnt terreng.

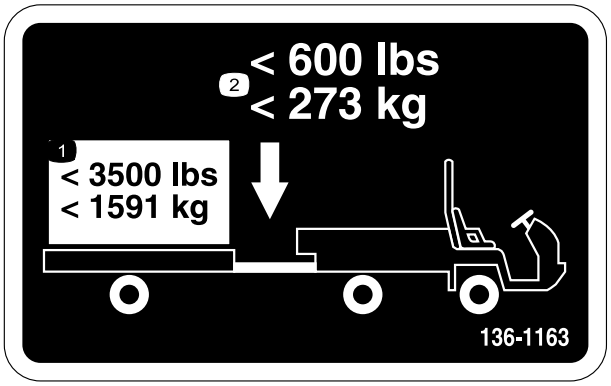

decal136-1163

136-1163

1. Ikke overstig en transportlast på 1 591 kg.
2. Ikke overstig en koblingsarmvekt på 273 kg.

decal137-9895

137-9895

1. Aktiver firehjulsdrift automatisk – av

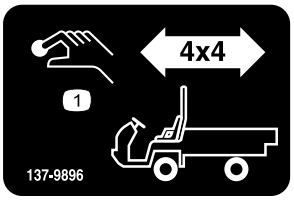

decal137-9896

137-9896

1. Aktiveringsknapp for firehjulsdrift

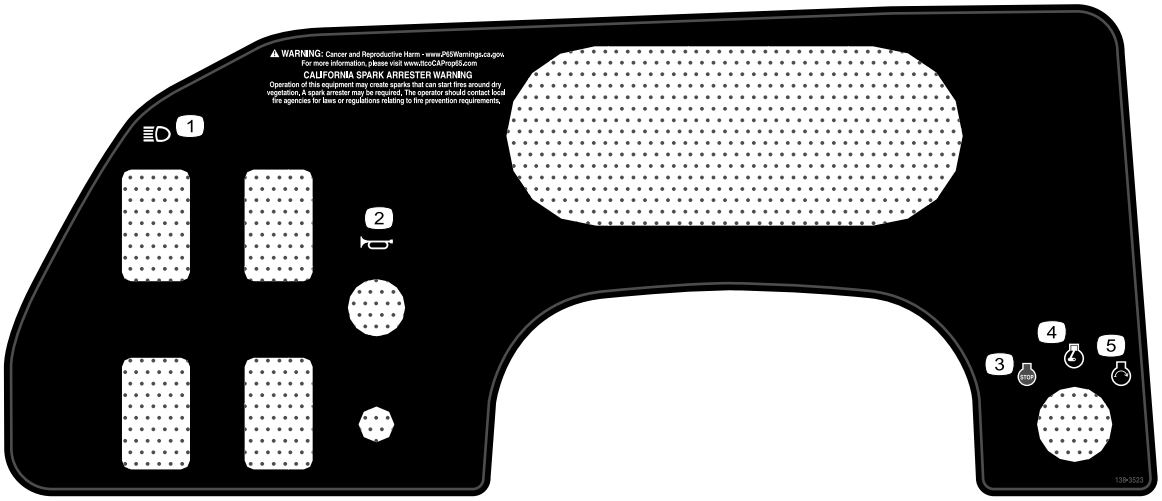

decal138-3523

138-3523

1. Frontlys
2. Horn
3. Motor – slå av
4. Motor – kjør
5. Motor – start

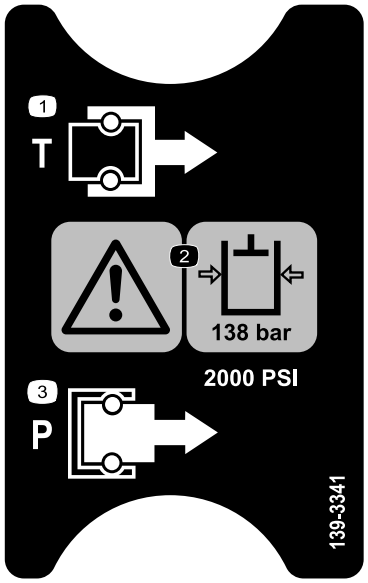

decal139-3341

139-3341

1. Tank
2. Advarsel – hydraulisk oljetrykk er 138 bar.
3. Trykk

Montering

Løse deler

Bruk diagrammet nedenfor som en sjekkliste for å kontrollere at alle delene er sendt.

Prosedyre	Beskrivelse	Ant.	Bruk
1	Ratt	1	Monter rattet (kun TC-modeller).
2	Veltebøyle Flenshodebolt (½ x 1¼ tomme)	1 6	Montere veltebøylen.
3	Ingen deler er nødvendige	–	Kontroller væskenivåer og trykk i dekk.
4	Ingen deler er nødvendige	–	Kjør inn bremsene.

Merk: Bestem høyre og venstre side av maskinen fra normal bruksposisjon.

1

Montere rattet

Kun TC-modeller

Deler som er nødvendige for dette trinnet:

1	Ratt

Prosedyre

1. Utløs tappene på baksiden av rattet som holder midtdekselet på plass, og fjern dekslet fra navet på rattet.
2. Fjern låsemutteren og skiven fra rattstangen.
3. Skyv rattet og skiven på akselen.

   Merk: Juster rattet på akselen slik at tverrbjelken er horisontal når dekkene peker rett frem og den tykkeste eiken på rattet vender ned.

   Merk: Støvdekslet plasseres på rattstangen på fabrikken.
4. Fest rattet til stangen med låsemutteren og stram låsemutteren med et moment på 24–29 N·m, som vist i Figur 3.
5. Juster tappene på dekslet med åpningene i rattet, og trekk dekslet på rattnavet (Figur 3).

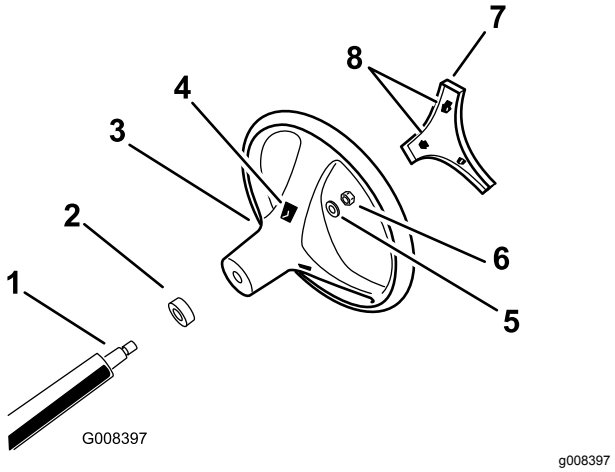

Figur 3

1. Rattstang
2. Støvdeksel
3. Ratt
4. Tappspor på rattet
5. Skive
6. Låsemutter
7. Deksel
8. Tapper på deksel

2

Montere veltebøylen

Deler som er nødvendige for dette trinnet:

1	Veltebøyle
6	Flenshodebolt (½ x 1¼ tomme)

Prosedyre

1. Smør gjengeforseglingsmiddel av middels styrke (kan fjernes ved service) på gjengene til de seks flenshodeboltene (½ x 1¼ tomme).
2. Rett inn hver side av veltebeskyttelsen med monteringshullene på hver side av maskinrammen (Figur 4).

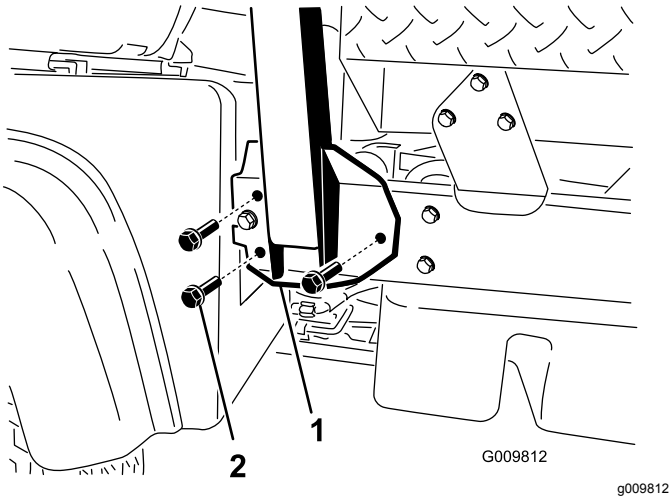

Figur 4

1. Monteringsbrakett for veltebøyle
2. Flenshodebolt (½ x 1¼tomme)

3. Fest veltebøylemonteringsbraketten til maskinrammen med tre flenshodebolter (½ x 1¼ tomme) på hver side (Figur 4).
4. Stram flenshodeboltene (½ x 1¼ tomme) til 115 Nm.

3

Kontrollere væskenivåer og trykk i dekk

Ingen deler er nødvendige

Prosedyre

1. Kontroller motoroljenivået før og etter motoren brukes for første gang. Se Kontrollere motoroljenivået (side 39).
2. Kontroller transaksel-/hydraulikkvæskenivået før du starter motoren. Se Kontrollere nivået på transaksel-/hydraulikkvæsken (side 55).
3. Kontroller bremsevæskenivået før motoren brukes for første gang. Se Kontrollere bremsevæskenivået (side 50).
4. Kontroller lufttrykket i dekkene. Se Kontrollere trykket i dekkene (side 20).

4

Kjøre inn bremsene

Ingen deler er nødvendige

Prosedyre

For å sikre optimal ytelse i bremsesystemet, må du kjøre inn bremsene før du tar maskinen i bruk.

1. Akselerer maskinen til full hastighet og brems for å stanse maskinen raskt uten å blokkere bremsene.
2. Gjenta denne prosedyren ti ganger, vent i ett minutt mellom hver gang du stopper slik at bremsene ikke overopphetes.

   Viktig: **Denne prosedyren er mest effektiv når maskinen er lastet med 454 kg.**

Oversikt over produktet

Kontroller

Gjør deg kjent med alle kontroller før du starter motoren og bruker maskinen.

Merk: Fastslå hva som er høyre og venstre side på maskinen, ved å stå i normal arbeidsstilling.

Kontrollpanel

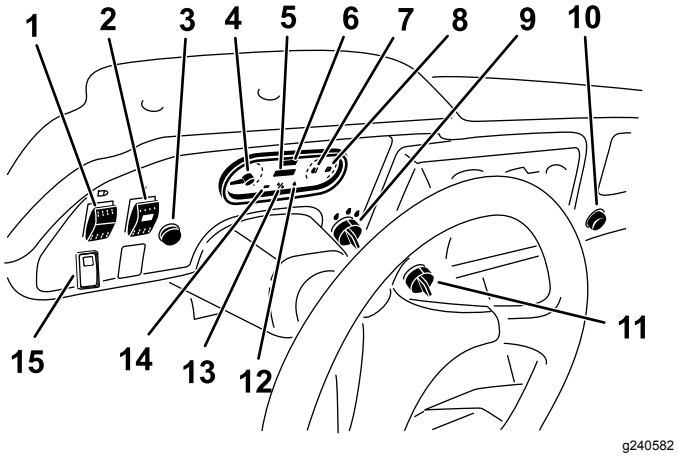

Figur 5

1. Lysbryter
2. Bryter for hydraulikk med høy strømning (kun TC-modeller)
3. Horn(kun TC-modeller)
4. Turteller
5. Timeteller
6. Fartsmåler
7. Temperaturmåler og indikatorlys for kjølemiddel
8. Drivstoffmåler
9. Nøkkelbryter
10. Stikkontakt
11. Bryter for sperring av 3. gir
12. Varsellampe for oljetrykk
13. Glødepluggindikator
14. Ladeindikator
15. Bryter for firehjulsdrift (bare modeller med firehjulsdrift)

Gasspedal

Bruk gasspedalen (Figur 6) til å variere bakkehastigheten til maskinen, når den er i gir. Når du trykker ned pedalen, økes turtallet og kjørehastigheten. Når du slipper opp pedalen, reduseres turtallet og kjørehastigheten.

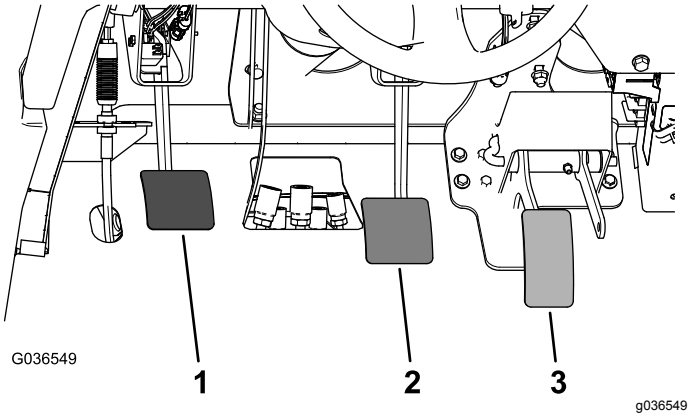

Figur 6

1. Clutchpedal
2. Bremsepedal
3. Gasspedal

Clutchpedal

Du må trykke clutchpedalen (Figur 6) helt ned for at clutchen skal kobles fra når du starter maskinen eller når du skifter gir. Slipp gasspedalen gradvis opp når du girer. Dette forhindrer unødvendig slitasje på girene og andre deler.

Viktig: **Ikke hold clutchpedalen nede mens du kjører bilen. Clutchpedalen må være helt ute. Hvis ikke, vil clutchen gli og forårsake varme og slitasje. Bruk aldri clutchpedalen for å hindre maskinen i å rulle i en helling. Dette kan forårsake skade på clutchen.**

Bremsepedal

Bruk bremsepedalen til å stanse eller senke maskinens hastighet (Figur 6).

⚠ FORSIKTIG

Hvis du bruker en maskin med slitte eller feiljusterte bremser, kan det føre til personskader.

Hvis bremsepedalen går til nærmere enn 25 mm fra gulvet i maskinen, må bremsene justeres eller repareres.

Girspak

Trykk clutchen helt ned, og sett girspaken (Figur 7) i det giret du ønsker. Illustrasjonen nedenfor viser hvor du finner de forskjellige girene.

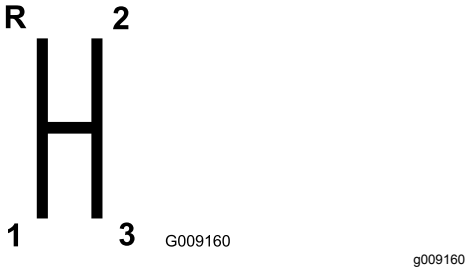

Figur 7

Viktig: **Ikke flytt transakselen et gir TILBAKE eller FREM med mindre maskinen står stille. Ellers kan du skade transakselen.**

⚠ FORSIKTIG

Hvis du girer ned fra en for høy hastighet, kan det føre til at bakhjulene skrenser. Dette kan få deg til å miste kontrollen over maskinen, og kan også skade clutchen og drivverket.

Skift gir uten brå bevegelser. Slik unngår du at girene gnisses mot hverandre.

Utjevningssperre

Utjevningssperren (Figur 8) gjør det mulig å låse bakakselen, slik at trekkraften økes. Du kan koble til utjevningssperren når maskinen er i bevegelse.

Flytt spaken fremover og mot høyre for å koble inn låsen.

Merk: For å koble inn eller koble fra utjevningssperren må maskinen være i bevegelse og svinge svakt.

⚠ FORSIKTIG

Hvis du svinger når utjevningssperren er på, kan du miste kontrollen over maskinen.

Ikke kjør maskinen med utjevningssperren på når du foretar skarpe svinger eller kjører i høy hastighet. Se Justere utjevningssperrekabelen (side 46).

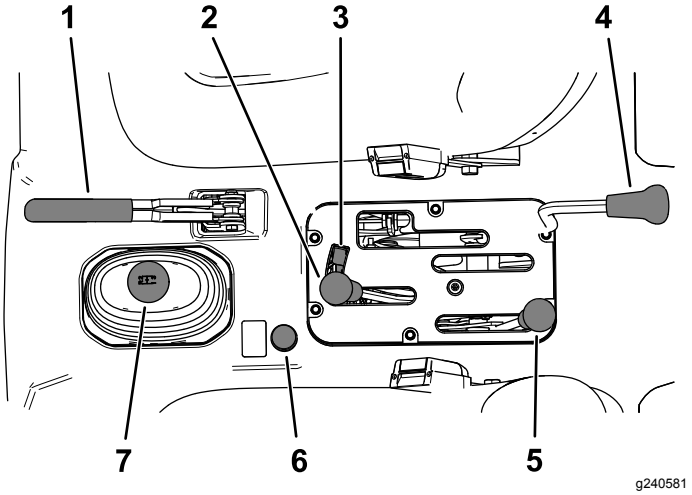

Figur 8

1. Parkeringsbremsespak
2. Hydraulisk heis
3. Hydraulisk lås
4. Utjevningssperre
5. Høy/lav hastighetsinnstilling
6. Knapp for firehjulsdrift (bare modeller med firehjulsdrift)
7. Girspak

Parkeringsbremsespak

Når du stopper motoren, må du sette på parkeringsbremsen (Figur 8), for å hindre at maskinen beveger seg ved et uhell.

- For å aktivere parkeringsbremsen trekker du parkeringsbremsespaken bakover.
- Frigjør parkeringsbremsen ved å skyve spaken fremover.

  Merk: Deaktiver parkeringsbremsen før du flytter maskinen.

Hvis du parkerer maskinen i en bratt helling, setter du på parkeringsbremsen, setter giret i FØRSTE i en oppoverbakke eller REVERS i en nedoverbakke og plasser klosser på nedoversiden av hjulene.

Hydraulisk løftespake

Den hydrauliske heisen hever og senker planet. Flytt spaken bakover for å heve planet og forover for senke det (Figur 8).

Viktig: **Når du senker lasteplanet, må du holde spaken i fremoverstilling i 1–2 sekunder etter at lasteplanet kommer i berøring med understellet. Dette låser lasteplanet i den senkede stillingen. Ikke hold den hydrauliske heisen i hevet eller senket stilling i mer enn fem sekunder etter at sylinderne har sluttet å bevege seg.**

Hydraulisk lås

Den hydrauliske låsen låser heisespaken, slik at de hydrauliske sylinderne ikke fungerer når maskinen ikke er utstyrt med et lasteplan (Figur 8). Den låser også løftespaken i PÅ-stilling når du bruker hydraulikken for tilbehør.

Høy/lav hastighetsinnstilling

Høy/lav hastighetsinnstilling gir tre ekstra hastigheter for presis hastighetskontroll (Figur 8):

- Du må stanse maskinen helt før du skifter gir mellom HØYT og LAVT område.
- Skift på flat mark.
- Trykk clutchpedalen helt inn.
- Flytt spaken helt frem for HØY hastighetsinnstilling og helt tilbake for LAV.

HØY hastighetsinnstilling – brukes for å oppnå høyere kjørehastighet på jevne, tørre overflater med lett last.

LAVT område – for lav kjørehastighet. Bruk denne innstillingen når du trenger mer kraft eller kontroll enn normalt. Eksempler kan være: bratte motbakker, tung last eller lav hastighet, men høyt turtall (sprøyting).

Viktig: **Det er en mellomposisjon hvor transakselen verken er i HØY eller LAV innstilling. Denne må ikke brukes som en NØYTRAL posisjon. Dersom noe kommer borti høy-/lavhastighetsinnstillingen og girspaken står i gir, vil maskinen kunne bevege seg ukontrollert.**

Firehjulsdriftknapp

Kun modeller med firehjulsdrift

For å aktivere firehjulsdrift manuelt må du trykke og holde inne knappen for firehjulsdrift (Figur 8) på midtkonsollen mens kjøretøyet er i bevegelse. Firehjulsdrift kobles da inn.

Nøkkelbryter

Nøkkelbryteren (Figur 5) brukes til å starte og stoppe motoren.

Nøkkelbryteren har 3 stillinger: AV, PÅ og START. Vri deretter nøkkelbryteren med urviseren til START-stillingen for å starte motoren. Slipp nøkkelbryteren når motoren starter. Nøkkelbryteren går automatisk til PÅ-stillingen.

Hvis du vil stanse motoren, vrir du nøkkelbryteren mot urviseren til AV-stillingen.

Timeteller

Timetelleren viser hvor mange timer motoren har vært i drift. Timetelleren (Figur 5) starter hver gang du vrir tenningsnøkkelen til PÅ-stillingen eller motoren går.

Bryter for sperring av 3. gir

Flytt bryteren for sperring av 3. gir (Figur 5) til SAKTE-stillingen og ta ut nøkkelen for å forhindre bruk av 3. gir i HØY-hastighetsinnstillingen. Motoren slås av dersom girspaken settes i 3. gir når motoren står i HØY hastighetsinnstilling.

Merk: Nøkkelen kan tas ut i begge stillingene.

Lysbryter

Trekk lysbryteren (Figur 5) for å slå frontlysene på eller av.

Varsellampe for oljetrykk

Varsellampen for oljetrykk (Figur 5) lyser når oljetrykket i motoren går under et sikkert nivå, mens motoren er i gang.

Viktig: **Hvis lyset blafrer eller blir værende på, må du stoppe maskinen, slå av motoren og kontrollere oljenivået. Dersom oljenivået er lavt og du tilfører olje, men lampen allikevel ikke slukkes når du starter motoren, må du slå av motoren umiddelbart, og ta kontakt med din lokale autoriserte servicedistributør for å få hjelp.**

Kontroller at varsellysene fungerer på følgende måte:

1. Sett på parkeringsbremsen.
2. Vri nøkkelbryteren til PÅ/FORVARME-stillingen, men ikke start motoren.

   Merk: Oljetrykklampen skal lyse rødt. Dersom en av lampene ikke fungerer, kan det være at det har gått en lyspære, eller det har oppstått en feil i systemet som må repareres.

   Merk: Hvis motoren nettopp har blitt slått av, kan det ta 1–2 minutter før lyset tennes.

Indikatorlampe for glødeplugger

Indikatorlampen for glødeplugger (Figur 5) lyser rødt når glødepluggene er aktivert.

Viktig: **Indikatorlampen for glødeplugger lyser i ytterligere 15 sekunder når bryteren går tilbake til START-stillingen.**

Temperaturmåler og lampe for kjølevæske

Kjøletemperaturmåleren og -lampen registrerer kjølevæsketemperaturen i motoren og virker kun når nøkkelbryteren er i PÅ-stillingen (Figur 5). Indikatorlampen blinker rødt hvis motoren overopphetes.

Ladeindikator

Ladeindikatoren lyser når batteriet utlades. Dersom lyset tennes mens maskinen går, må du stanse maskinen, slå av motoren og se etter mulige årsaker, for eksempel generatorremmen (Figur 5).

Viktig: **Dersom generatorremmen sitter løst eller er ødelagt, må du ikke bruke maskinen før remmen har blitt festet eller reparert. Dersom du unnlater å følge denne forholdsregelen kan det skade motoren.**

Kontroller at varsellysene fungerer på følgende måte:

- Sett på parkeringsbremsen.
- Vri nøkkelbryteren til PÅ/FORVARME-stillingen, men ikke start motoren. Kjølemiddeltemperaturindikatoren, ladeindikatoren og oljetrykklampene skal gløde. Dersom en av lampene ikke fungerer, kan det være at det har gått en lyspære, eller det har oppstått en feil i systemet som må repareres.

Drivstoffmåler

Drivstoffmåleren viser hvor mye drivstoff det er i tanken. Den vises bare når nøkkelbryteren er i PÅ-stillingen (Figur 5). Det røde segmentet på displayet indikerer lavt drivstoffnivå og et blinkende rødt lys indikerer at tanken er nesten tom for drivstoff.

Firehjulsdriftbryter

Kun modeller med firehjulsdrift

Når bryteren for firehjulsdrift (Figur 5) er på, kobler maskinen automatisk inn firehjulsdriften hvis sensoren registrerer at bakhjulene roterer fritt. Når firehjulsdrift er aktivert, tennes lyset i bryteren for firehjulsdrift.

Firehjulsdrift fungerer bare i retning framover i AUTOMATISK modus. Hvis du vil bruke den i REVERS, må du trykke på 4WD-knappen.

Hydraulikksett med høy strømning

Kun TC-modeller

Vri om bryteren for å aktivere hydraulikk med høy strømning (Figur 5).

Hornknapp

Kun TC-modeller

Trykk på hornknappen for å aktivere kjøretøyets horn (Figur 5). Trykk på hornknappen for å aktivere hornet.

Turteller

Turtelleren viser motorens hastighet (Figur 5 og Figur 9).

Merk: Hvitt triangel indikerer ønsket motorhastighet for 540 o/min kraftuttaksdrift.

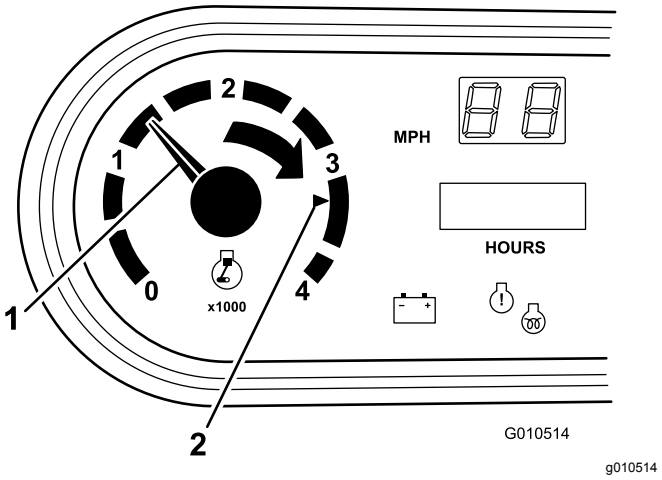

Figur 9

1. Motorhastighet (o/min)
2. 3 300 o/min for 540 o/min kraftuttaksdrift

Speedometer

Fartsmåleren registrerer maskinens kjørehastighet (Figur 5). Fartsmåleren viser hastigheter i engelske miles per time, men kan enkelt konverteres til km/t. Se Konvertere speedometeret (side 54).

Stikkontakt

Bruk stikkontakten (Figur 5) for å tilføre 12 V strøm til valgfritt elektrisk tilbehør.

Passasjerhåndtak

Passasjerhåndtaket er plassert på dashbordet (Figur 10).

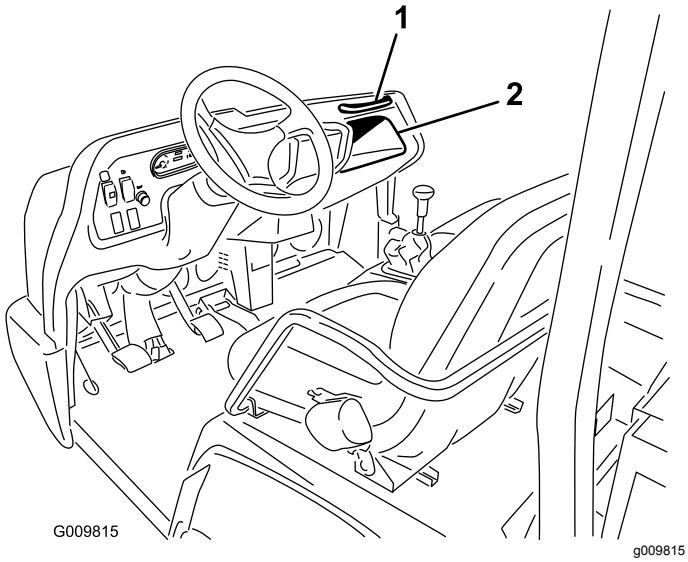

Figur 10

1. Passasjerhåndtak
2. Oppbevaringsplass

Setejusteringsspak

Du kan justere setet frem- og bakover for komfort (Figur 11).

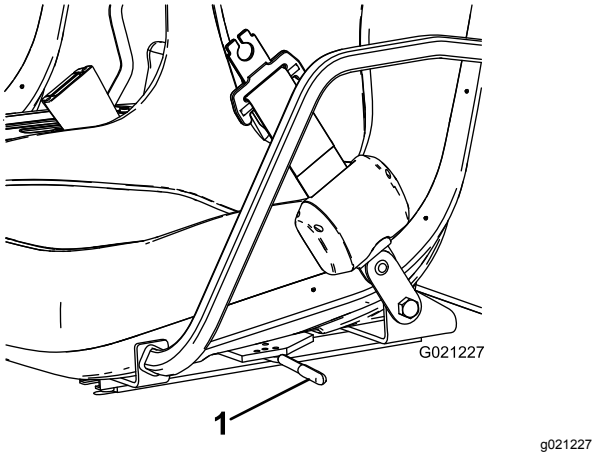

Figur 11

1. Setejusteringsspak

Spesifikasjoner

Merk: Spesifikasjoner og konstruksjon kan forandres uten varsel.

Total bredde	160 cm
Total lengde	Uten lasteplan: 326 cm Med fullt lasteplan: 331 cm Med 2/3 lasteplan i bakre monteringsposisjon: 346 cm
Grunnvekt (tørr)	Modell 07385: 887 kg Modell 07385H: 887 kg Modell 07385TC: 924 kg Modell 07387: 914 kg Modell 07387H: 914 kg Modell 07387TC: 951 kg
Klassifisert kapasitet (inkluderer 91 kg for sjåfør og 91 kg for passasjer og lastet tilhenger)	Modell 07385: 1471 kg Modell 07385TC: 1435 kg Modell 07387: 1445 kg Modell 07387TC: 1408 kg
Kjøretøyets maksimum bruttovekt	2359 kg
Tauekapasitet	Koblingsarmvekt: 272 kg Maksimal tilhengervekt: 1587 kg
Bakkeklaring	18 cm uten belastning
Hjulavstand	118 cm
Hjulets slitebane (midtlinje til midtlinje)	Foran: 117 cm Bak: 121 cm
Høyde	191 cm til toppen av veltebøylen

Tilbehør

Et utvalg av Toro-godkjent tilbehør som kan brukes sammen med maskinen for å forbedre og utvide dens funksjoner er tilgjengelig. Kontakt et autorisert forhandlerverksted eller distributør, eller besøk www.Toro.com for å få en liste over alt godkjent tilbehør.

For å oppnå optimal ytelse og holde maskinen i sikkerhetsgodkjent stand, bruker du bare ekte Toro-reservedeler og -tilbehør. Reservedeler og tilbehør som er laget av andre produsenter kan være farlige, og de kan derfor føre til at garantien blir ugyldig.

Bruk

Før bruk

Sikkerhet før bruk

Generell sikkerhet

- La aldri barn eller personer som ikke er opplært eller i fysisk stand, bruke eller utføre service på maskinen. Det kan hende at lokale forskrifter setter en aldersgrense for bruk. Eieren er ansvarlig for opplæring av alle operatører og mekanikere.
- Gjør deg kjent med sikker bruk av utstyret, driftskontrollene og sikkerhetssymbolene.
- Slå av motoren, ta ut nøkkelen (hvis utstyrt), og vent til alle bevegelige deler har stoppet før du forlater førerstillingen. La maskinen kjøles ned før justering, service, rengjøring eller oppbevaring.
- Lær deg å stoppe og slå av maskinen raskt.
- Påse at det ikke er flere personer (deg og passasjer(er)) enn antall håndtak utstyrt på maskinen.
- Pass på at alt sikkerhetsutstyr og alle merker er på plass. Reparer eller skift ut alt sikkerhetsutstyr, og skift ut alle uleselige eller manglende merker. Ikke bruk maskinen dersom de ikke er til stede eller ikke fungerer som de skal.

Drivstoffsikkerhet

- Vær svært forsiktig når du håndterer drivstoff. Det er brannfarlig, og dampen er eksplosiv.
- Slukk alle sigaretter, sigarer, piper og andre tennkilder.
- Bruk kun en godkjent drivstoffkanne.
- Ta aldri lokket av drivstofftanken eller fyll på drivstofftanken mens motoren går eller er varm.
- Ikke fyll eller tøm drivstofftanken i et innelukket rom.
- Oppbevar aldri maskinen eller bensinkannen i nærheten av åpen ild, gnister eller kontrollampe, som på en varmtvannstank eller andre apparater.
- Hvis du søler drivstoff, må du ikke prøve å starte motoren. Unngå alt som kan antennes, til all drivstoffdamp er forsvunnet.

Utføre daglig vedlikehold

Serviceintervall: For hver bruk eller daglig

Før du starter maskinen hver dag, må du utføre prosedyrene for hver bruk / daglige prosedyrer, som angitt i Vedlikehold (side 30).

Kontrollere trykket i dekkene

Serviceintervall: For hver bruk eller daglig

Spesifikasjon for lufttrykk i fordekk: 2,2 bar

Spesifikasjon for lufttrykk i bakdekk: 1,24 bar

Viktig: **Kontroller ofte at dekktrykket er korrekt. Hvis dekket ikke har korrekt trykk, vil dekkene slites raskere, noe som kan føre til at firehjulsdriften låser seg.**

Figur 12 viser et eksempel på dekkslitasje som skyldes for lite luft i dekkene.

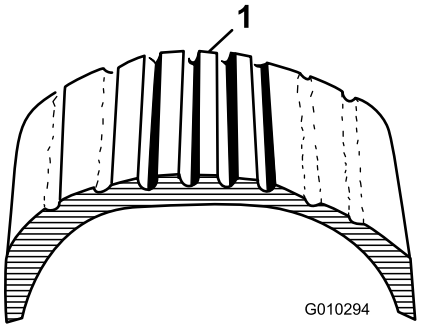

g010294

Figur 12

1. For lite luft i dekket

Figur 13 viser et eksempel på dekkslitasje som skyldes for mye luft i dekkene.

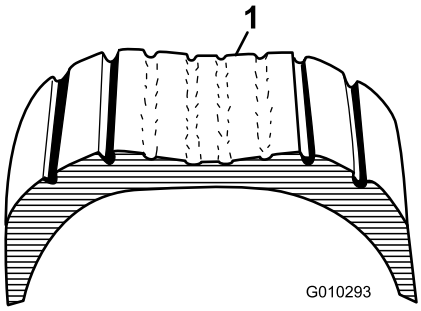

g010293

Figur 13

1. For mye luft i dekket

Fylle drivstoff

Bruk kun rent, ferskt dieseldrivstoff eller biodieseldrivstoff med lavt (<500 ppm) eller ultralavt (<15 ppm) svovelinnhold. Minimumsklassifisering for cetan bør være 40. Ikke kjøp mer drivstoff enn det som kan brukes opp i løpet av 180 dager, dette for å sikre at drivstoffet er ferskt.

- Bruk dieseldrivstoff av sommertype (nr. 2-D) ved temperaturer over -7 °C og vintertype (nr. 1-D eller nr. 1-D/2-D blanding) under den temperaturen.
- Når du bruker drivstoff av vintertype ved lavere temperaturer, medfører det et lavere flammepunkt og kaldflytkarakteristika, noe som gjør det lettere å starte og reduserer tetting av drivstoffilteret.

Merk: Når du bruker drivstoff av sommertype over -7 °C, medfører det lengre levetid for drivstoffpumpen, og gir økt effekt sammenlignet med drivstoff av vintertype.

Viktig: **Ikke bruk parafin eller bensin i stedet for dieseldrivstoff. Dersom du unnlater å følge denne advarselen kan det skade motoren.**

Bruke biodieseldrivstoff

Denne maskinen kan også bruke biodieselblandet drivstoff opptil B20 (20 % biodiesel, 80 % petrodiesel). Petrodieseldelen skal ha lavt eller ultralavt svovelinnhold. Ta følgende forholdsregler:

- Biodieseldelen av drivstoffet må oppfylle kravene i spesifikasjonen ASTM D6751 eller EN 14214.
- Den blandede dieselsammensetningen må oppfylle kravene i ASTM D975 eller EN 590.
- Malte/lakkerte overflater kan skades av biodieselblandinger.
- Bruk B5 (biodieselinnhold på 5 %) eller blandinger med lavere innhold når det er kaldt vær.
- Hold øye med tetninger, slanger og pakninger som kommer i kontakt med drivstoffet, da de kan forringes over tid.
- Man kan forvente å oppleve tett drivstoffilter en tid etter å ha konvertert til biodieselblandinger.
- Kontakt forhandleren for ytterligere informasjon om biodiesel.

Fylle drivstofftanken

Drivstofftankkapasitet: 22 liter.

1. Rengjør området rundt drivstofftanklokket.
2. Fjern drivstofftanklokket (Figur 14).

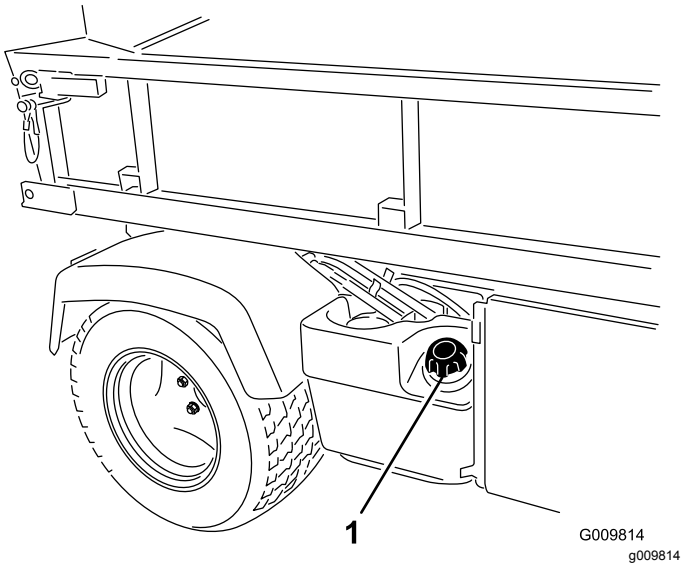

Figur 14

1. Drivstofftanklokk

3. Fyll tanken til om lag en tomme under toppen av tanken (bunnen av påfyllingshalsen), og sett så på lokket.

   Merk: Ikke fyll for mye i drivstofftanken.

4. Tørk opp eventuelt drivstoffsøl for å unngå brannfare.

Kjøre inn en ny maskin

Serviceintervall: Etter de 100 første timene—Følg retningslinjene for innkjøring av en ny maskin.

Følg disse retningslinjene for å kunne utføre korrekt vedlikehold:

- Påse at bremsene kjøres inn. Se 4 Kjøre inn bremsene (side 13).
- Kontroller nivå på væske og motorolje regelmessig. Se etter tegn på at maskinen eller komponentene overopphetes.
- Når du har startet en kald motor, lar du den varmes opp i ca. 15 sekunder før du begynner å bruke maskinen.

  Merk: Det tar lenger tid å varme opp motoren ved bruk i kalde temperaturer.

- Varier hastighet under bruk. Unngå å starte og stoppe raskt.
- Du trenger ikke innkjøringsolje for motoren. Original motorolje er av samme type som er spesifisert for vanlig oljeskift.
- Se Vedlikehold (side 30) for informasjon om spesielle lavtidskontroller.

Sjekke sikkerhetssperresystemet

Serviceintervall: For hver bruk eller daglig

Formålet med sikkerhetssperresystemet er å forhindre at motoren trekkes eller startes uten at du trykker ned clutchpedalen.

⚠ FORSIKTIG

Hvis sikkerhetssperrebryterne blir frakoblet eller skadet, kan det hende at maskinen virker på en uventet måte som forårsaker personskader.

- **Ikke rør sikkerhetssperrebryterne.**
- **Kontroller sperrebryterne daglig, og bytt ut evt. ødelagte brytere før du bruker maskinen.**

Merk: Se i *brukerhåndboken* for tilbehøret når det gjelder hvordan du går frem for å sjekke sperresystemet i tilbehøret.

Bekrefte sperrebryterfunksjonen

1. Sitt i førersetet, og koble inn parkeringsbremsen.
2. Sett girspaken i FRI.

   Merk: Motoren starter ikke hvis den hydrauliske løftespaken er låst i fremoverstilling.
3. Vri om nøkkelbryteren med urviseren til START-stillingen uten å trykke inn clutchpedalen.

   Merk: Hvis startmotoren går rundt, er det en feil i sperresystemet som må repareres før du begynner å bruke maskinen.

Kontrollere sikkerhetssperrebryterne for den hydrauliske løftespaken

1. Sitt i førersetet, og koble inn parkeringsbremsen.
2. Flytt girspaken til FRI og påse at den hydrauliske løftespaken er i midtstillingen.
3. Trykk inn clutchpedalen.
4. Skyv den hydrauliske løftespaken fremover, og vri nøkkelbryteren til START-stillingen.

   Merk: Hvis startmotoren går rundt, er det en feil i sperresystemet som må repareres før du begynner å bruke maskinen.

Under bruk

Sikkerhet under drift

Generell sikkerhet

- Eieren/brukeren kan forhindre og er ansvarlig for ulykker som kan forårsake personskader eller materielle skader.
- Passasjerer skal kun sitte i de angitte setene. Ta aldri med passasjerer på lasteplanet. Hold tilskuere og barn borte fra arbeidsområdet.
- Ha på deg passende klær, inkludert vernebriller, vernebukser, sklisikkert og kraftig fottøy og hørselsvern. Ikke bruk løstsittende klesplagg eller smykker, og sett opp langt hår.
- Vær alltid fokusert på oppgaven når du bruker maskinen. Ikke delta i aktiviteter som forårsaker distraksjoner, da dette kan føre til personskade eller materiell skade.
- Ikke bruk maskinen når du er syk, trett eller påvirket av alkohol eller andre rusmidler.
- Maskinen skal kun brukes utendørs eller i et godt ventilert område.
- Maskinens bruttovekt må aldri overskrides.
- Vær spesielt forsiktig når du bruker bremser eller svinger maskinen med tung last på lasteplanet.
- Overdimensjonert last på lasteplanet kan redusere stabiliteten til maskinen. Du må ikke overskride lastekapasiteten til lasteplanet.
- Maskinens styring, bremsing og stabilitet påvirkes negativt når maskinen har en last der vekten til materialet ikke kan bindes til maskinen, for eksempel væske i en stor tank. Når du transporterer materiale som ikke kan bindes til maskinen, må du være forsiktig når du styrer og bremser.
- Reduser farten til maskinen og lasten når du kjører i kupert terreng, på ujevn bakke samt i nærheten av fortauskanter, hull og andre plutselige endringer i terrenget. Lasten kan forskyves og gjøre maskinen ustabil.
- Påse at drivverket står i nøytral stilling, at parkeringsbremsen er koblet inn og at du er i førerstilling, før du starter maskinen.
- Du og passasjeren skal sitte når maskinen er i bevegelse. Hold begge hendene på rattet. Passasjerer skal bruke håndtakene. Hold armer og bein inni maskinen til enhver tid.

- Maskinen skal kun brukes under forhold med god sikt. Vær oppmerksom på hull, steiner eller andre skjulte objekter. Maskinen kan velte i ujevnt terreng. Gjenstander kan ligge skjult i høyt gress. Vær forsiktig når du nærmer deg hjørner, busker, trær eller annet som reduserer synsfeltet ditt.
- Ikke bruk i nærheten av kanter, grøfter eller voller. Maskinen kan plutselig velte hvis et hjul går over kanten eller hvis kanten gir etter.
- Se alltid etter og unngå lave overheng som greiner, dørstolper, overhengende gangveier og lignende.
- Se bak- og nedover før du rygger, slik at du ikke kjører på noen.
- Når du bruker maskinen på offentlige veier, må du følge alle trafikkregler og bruke alt ekstra tilbehør som kan være påkrevd etter loven, for eksempel lys, blinklys, skilt for saktegående kjøretøy og annet som nødvendig.
- Hvis maskinen vibrerer unormalt, må du straks stanse og slå av maskinen, vente til alle bevegelige deler har stoppet og kontrollere for skader. Reparer alle skader før du fortsetter å bruke maskinen.
- Det kan ta lenger tid å stoppe maskinen på våte overflater enn på tørre overflater. For å tørke våte bremser bør du kjøre sakte på en jevn overflate mens du trykker forsiktig på bremsepedalen.
- Hvis du bruker maskinen i høy hastighet og stopper brått, kan bakhjulene låse seg, og redusere kontrollen du har over maskinen.
- Ikke ta på motoren, girkassen, lyddemperen eller lyddemperskjermen mens motoren er i gang, eller like etter at den er stoppet. Disse områdene er svært varme og du kan brenne deg på dem.
- La aldri maskinen stå uten tilsyn når den er i gang.
- Gjør følgende før du forlater førersetet:
  - Parker maskinen på et jevnt underlag.
  - Flytt drivverket til FRI.
  - Sett på parkeringsbremsen.
  - Senk lasteplanet.
  - Slå av maskinen og ta ut nøkkelen (hvis utstyrt).
  - Vent til alle bevegelige deler har stoppet
- Ikke bruk maskinen hvis det er fare for lynnedslag.
- Bruk bare tilbehør og utstyr som er godkjent av The Toro® Company.

Sikkerhet for veltebeskyttelsessystem

- Veltebeskyttelsen er en integrert sikkerhetsenhet.
- **Ikke** fjern veltebeskyttelsen fra maskinen.
- Bruk alltid sikkerhetsbelte, pass på at det er festet og at du kan frigjøre det raskt i nødstilfeller.
- Kontroller nøye om det finnes overhengende hindringer, og sørg for at du ikke kommer i kontakt med slike.
- Sørg for at veltebeskyttelsen er i sikker driftstilstand ved å inspisere den grundig for skade med jevne mellomrom og kontrollere at alle monteringsfester er strammet til.
- Skift ut skadde veltebeskyttelseskomponenter. Ikke reparer eller endre dem.

Sikkerhet i skråninger

Skråninger er en ledende årsak til tap av kontroll og velting, og kan føre til alvorlige skader eller dødsfall.

- Vurder arbeidsstedet for å se hvilke skråninger som er trygge. Fastsett egne prosedyrer og regler for bruk i skråninger. Bruk alltid sunn fornuft og god dømmekraft når du utfører denne kontrollen.
- Hvis du føler deg utrygg når du bruker maskinen i skråninger, skal du ikke gjøre det.
- Kjør sakte i skråninger, og øk og reduser hastigheten gradvis. Ingen brå endringer av maskinens hastighet eller retning.
- Ikke bruk maskinen på vått underlag. Dekk kan miste veigrepet. En velt kan oppstå før dekkene mister grepet.
- Kjør rett opp og ned i skråninger.
- Hvis du begynner å miste fart i en skråning, bremser du gradvis ned og rygger sakte rett ned skråningen.
- Det kan være farlig å svinge mens du kjører opp eller ned skråninger. Hvis du må svinge i en skråning, må du gjøre det sakte og forsiktig.
- Tung last påvirker stabiliteten i skråninger. Reduser belastningsvekten og farten når du kjører i en skråning eller hvis lasten har et høyt tyngdepunkt. Fest lasten til lasteplanet for å forhindre at den forskyves. Vær ekstra påpasselig når du transporterer last som har lett for å forskyve seg (væske, stein, sand osv.).
- Unngå å starte, stoppe eller svinge i skråninger, spesielt hvis du kjører med last. Det tar lengre tid å stoppe når du kjører ned en skråning enn på flat mark. Unngå plutselige fartsendringer dersom maskinen må stanse, siden det kan føre til at maskinen velter eller ruller. Ikke bråbrems når du ruller bakover, siden det kan føre til at maskinen velter.

Sikkerhet ved lasting og lossing

- Ikke overstig kjøretøyets bruttovekt når du bruker den med last på lasteplanet, og/eller trekker en tilhenger. Se Spesifikasjoner (side 19).

- Vær oppmerksom på at maskinens stabilitet og kontroll reduseres når lasten på lasteplanet ikke er ordentlig distribuert.
- Før tømming må du sørge for at ingen befinner seg bak maskinen.
- Less aldri av et fullt lasteplan mens maskinen står sidelengs i en skråning. Endringer i vektfordelingen kan velte maskinen.

Bruke lasteplanet

Heve lasteplanet

⚠ ADVARSEL

Et hevet lasteplan kan falle og skade personer som arbeider under det.

- **Bruk alltid en støttestang for å holde lasteplanet oppe før du jobber under det.**
- **Fjern all last fra planet før du heiser den.**

⚠ ADVARSEL

Hvis du kjører mens lasteplanet er hevet, kan dette føre til at maskinen velter eller ruller. Lasteplanet kan bli skadet hvis du opererer maskinen med planet hevet.

- **Bruk maskinen når lasteplanet er nede.**
- **Senk lasteplanet etter at det er tømt.**

⚠ FORSIKTIG

Hvis lasten er samlet nær bakenden av lasteplanet når du løsner låsene, kan planet plutselig velte seg åpent og skade deg eller andre personer.

- **Plasser lasten midt i lasteplanet hvis det er mulig.**
- **Hold lasteplanet nede, og sørg for at ingen lener seg over planet eller står bak det når du løsner låsene.**
- **Fjern all last fra planet før du løfter det for å vedlikeholde maskinen.**

Flytt spaken bakover for å heve lasteplanet (Figur 15).

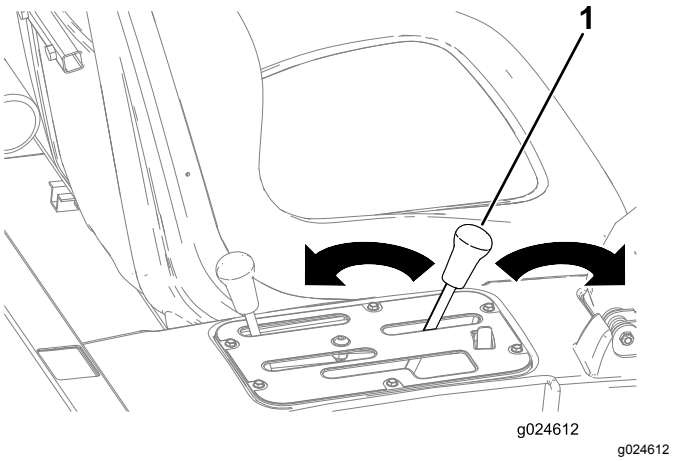

Figur 15

1. Lasteplanspak

Senke lasteplanet

⚠ ADVARSEL

Lasteplanet kan være tungt. Hender eller andre kroppsdeler kan bli knust.

Hold hender og andre kroppsdeler unna når lasteplanet senkes.

Flytt spaken forover for å senke lasteplanet (Figur 15).

Åpne baklemmen

1. Pass på at lasteplanet er nede og låst.
2. Åpne låsene på venstre og høyre side av lasteplanet, og senk baklemmen (Figur 16).

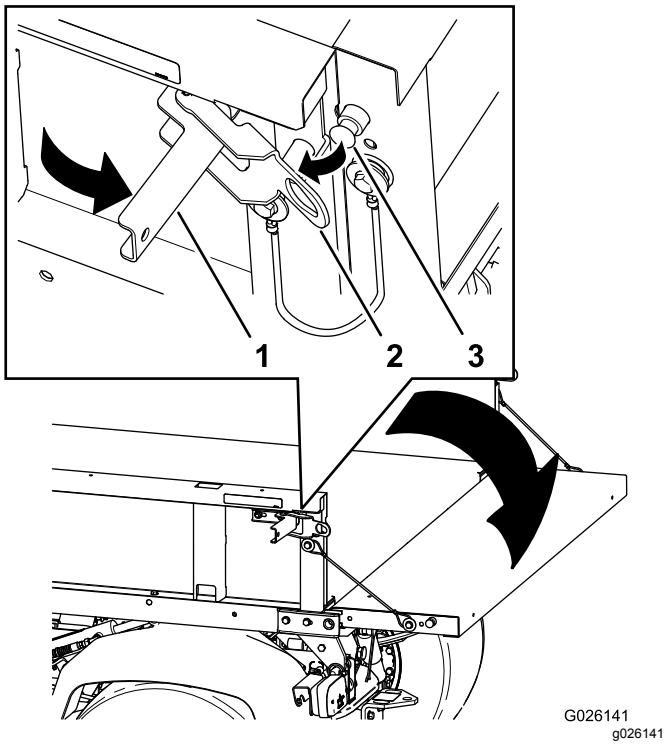

Figur 16

1. Låsehåndtak
2. Låsebom
3. Låsestift

Starte motoren

1. Sitt i førersetet, og koble inn parkeringsbremsen.
2. Deaktiver kraftuttaket og hydraulikken med høy strømning (hvis kjøretøyet er utstyrt med dette), og sett gasspaken i AV-stillingen (hvis maskinen er utstyrt med dette).
3. Sett girspaken i FRI, og trykk inn clutchen.
4. Kontroller at den hydrauliske løftespaken står i midtstillingen.
5. Hold foten borte fra gasspedalen.
6. Vri nøkkelbryteren til PÅ-stilling.

   Merk: Når glødepluggindikatoren lyser, kan du starte motoren.
7. Vri nøkkelbryteren til START-stillingen.

   Merk: Slipp nøkkelen med en gang motoren starter, og la den gå tilbake til KJØR-stillingen.

Merk: Glødepluggindikatoren tennes og lyser i 15 sekunder ekstra når bryteren går tilbake til KJØR-stillingen.

Merk: Ikke kjør startmotoren i flere enn 10 sekunder om gangen siden dette kan skade startmotoren. Hvis motoren ikke startet etter ti sekunder, vrir du nøkkelen til AV-stillingen. Sjekk kontrollen og startprosedyren, vent i ti sekunder og gjenta startoperasjonen.

Aktivere firehjulsdrift

Kun modeller med firehjulsdrift

Trykk toppen av vippebryteren til 4X4 AUTO-posisjon (Figur 17) for å aktivere automatisk firehjulsdrift.

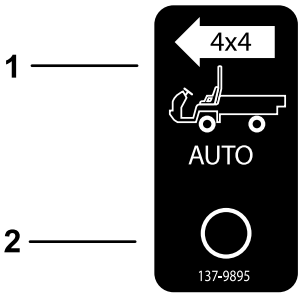

Figur 17

1. Aktiver firehjulsdrift automatisk – på
2. Aktiver firehjulsdrift automatisk – av

Når bryteren for firehjulsdrift er på, kobler maskinen automatisk inn firehjulsdriften hvis sensoren registrerer at bakhjulene roterer fritt. Når firehjulsdrift er aktivert, tennes lyset i bryteren for firehjulsdrift.

Viktig: **Når maskinen er i revers, vil den ikke aktivere firehjulsdrift automatisk.**

I revers må du manuelt aktivere firehjulsdrift med knappen for firehjulsdrift.

For å aktivere firehjulsdrift manuelt må du trykke og holde inne knappen for firehjulsdrift på midtkonsollen mens kjøretøyet er i bevegelse. Firehjulsdrift kobles da inn.

Merk: Firehjulsdrift forblir aktivert kun så lenge du holder inne knappen. Bryteren for firehjulsdrift trenger ikke være i AUTOMATISK-stillingen for å aktivere firehjulsdrift manuelt.

Kjøre maskinen

1. Deaktiver parkeringsbremsen.
2. Trykk clutchpedalen helt inn.
3. Skyv girspaken til første gir.
4. Slipp clutchpedalen opp med en jevn bevegelse samtidig som du trykker ned gasspedalen.
5. Når maskinen går fort nok, tar du foten vekk fra gasspedalen. Trykk clutchpedalen helt inn, flytt girspaken til neste gir, og slipp opp clutchpedalen mens du trykker ned gasspedalen.
6. Gjenta denne fremgangsmåten helt til du har oppnådd den ønskede hastigheten.

   Viktig: **Stopp alltid maskinen før du girer om fra kjøring fremover til revers, eller fra revers til kjøring fremover.**

   Merk: Unngå å la motoren gå for lenge på tomgang.

   Bruk skjemaet nedenfor for å finne maskinens hastighet ved 3 600 o/min.

Gir	Innstil-ling	Forhold	Hastighet (km/t)	Hastighet (m/t)
1	L (lav)	82,83 : 1	4,7	2,9
2	L (lav)	54,52 : 1	7,2	4,5
3	L (lav)	31,56 : 1	12,5	7,7
1	H (høy)	32,31 : 1	12,2	7,6
2	H (høy)	21,27 : 1	18,5	11,5
3	H (høy)	12,31 : 1	31,9	19,8
R	L (lav)	86,94 : 1	4,5	2,8
R	H (høy)	33,91 : 1	11,6	7,1

   Viktig: **Ikke prøv å dytte eller taue maskinen i gang. Dette kan resultere i skade på motor/girkasse.**

Stoppe maskinen

Når du skal stoppe kjøretøyet, må du fjerne foten fra gasspedalen, og trykke ned bremsepedalen.

Slå av motoren

1. Parker maskinen på en jevn flate.
2. Sett på parkeringsbremsen.
3. Vri nøkkeltenningen til AV-stilling, og ta ut nøkkelen.

Bruke utjevningssperren

⚠ ADVARSEL

Hvis du velter med maskinen i en bakke, kan du pådra deg alvorlige personskader.

- **Den ekstra trekkraften som utjevningssperren gir, kan lokke deg inn i farlige situasjoner, som for eksempel å kjøre opp bakker som er for bratte til at du kan svinge i dem. Vis varsomhet når du kjører med utjevningssperren på, særlig i bratte bakker.**
- **Dersom utjevningssperren er på når du gjør en skarp sving i høy hastighet, og det innerste bakhjulet letter fra bakken, kan du miste kontrollen. Dette kan føre til at maskinen skrenser. Bruk kun utjevningssperren ved lave hastigheter.**

⚠ FORSIKTIG

Hvis du svinger når utjevningssperren er på, kan du miste kontrollen over maskinen. Ikke kjør med utjevningssperren på når du foretar skarpe svinger eller kjører i høy hastighet.

Utjevningssperren øker maskinens trekkraft ved å låse bakhjulene slik at hjulene ikke glipper. Dette er til hjelp når du trekker tung last på vått gress eller glatt overflate, i motbakker eller på sand. Du må imidlertid være klar over at denne ekstra trekkraften kun er beregnet på midlertidig eller begrenset bruk. Den kan ikke fungere som erstatning for en sikker drift.

Utjevningssperren gjør at bakhjulene går rundt i samme hastighet. Bruk av utjevningssperren kan gjøre det noe vanskeligere å foreta skarpe svinger, og kan slite på gresset. Bare bruk utjevningssperren når det er nødvendig, og kun ved lav hastighet og i første eller annet gir.

Bruke hydraulikkspaken

Hydraulikkspaken gir hydraulisk kraft fra pumpen når maskinen er i gang. Du kan bruke kraften gjennom hurtigkoblingene bak på maskinen.

⚠ ADVARSEL

Hydraulikkvæske som kommer ut under trykk, kan trenge gjennom huden og kan forårsake alvorlige skader.

Vær forsiktig når du kobler til eller fra de hydrauliske hurtigkoblingene. Slå av motoren, sett på parkeringsbremsen, senk tilbehøret og sett hydraulikkspakventilen i flytestilling før du aktiverer eller deaktiverer hurtigkoblinger. Dette letter på det hydrauliske trykket.

Viktig: **Hvis flere maskiner bruker samme tilbehør, kan det forekomme krysskontaminering av girolje. Skift girolje oftere..**

Bruke løftespaken til det hydrauliske lasteplanet for å styre hydraulisk tilbehør

- **STILLINGEN AV**

  Dette er den normale stillingen til styreventilen når den ikke er i bruk. I denne stillingen er inngangene til styreventilen blokkert, og all last holdes av kontrollventilene i begge retninger.

- **HEVE-stilling (hurtigkobling A)**

  Denne stillingen brukes ved løfting av lasteplanet og tilbehøret på bakre kobling, eller til å øve trykk på hurtigkobling A. Denne stillingen tillater også at hydraulikkvæske fra hurtigkobling B strømmer tilbake til ventilen, og deretter til beholderen. Denne stillingen er kun midlertidig. Når du slipper håndtaket, vender det tilbake til den midtre AV-stillingen.

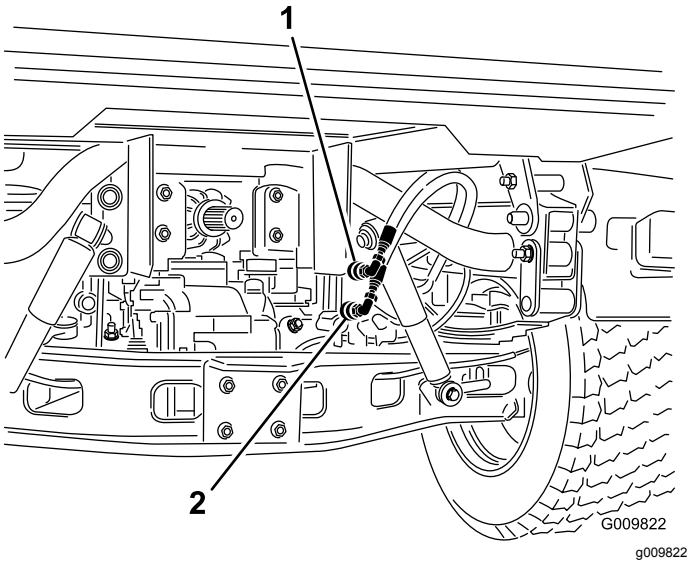

Figur 18

1. Hurtigkoblingsstilling A
2. Hurtigkoblingsstilling B

- **SENKE-stilling (hurtigkobling B)**

  Denne stillingen brukes ved senking av lasteplanet eller tilbehøret på bakre kobling, eller til å øve trykk på hurtigkobling B. Dette tillater også at hydraulikkvæske fra hurtigkobling A strømmer tilbake til ventilen, og deretter til beholderen. Denne stillingen er kun midlertidig. Når du slipper håndtaket, vender det tilbake til den midtre AV-stillingen. Ved å holde styrespaken et øyeblikk i denne stillingen for deretter å slippe den, sørger du for at det flyter hydraulikkvæske til hurtigkobling B, som trykker ned bakre kobling. Når du slipper den, opprettholder den kraften som koblingen trykkes ned med.

  Viktig: **Dersom den brukes med en hydraulikksylinder, vil det å holde styrespaken i lav stilling føre til at strømmen av hydraulikkvæske går over en avlastningsventil, noe som kan skade hydraulikksystemet.**

- **PÅ-stilling**

  Denne stillingen er lik SENKE (HURTIGKOBLINGENS B-STILLING). Det fører også hydraulikkvæske til hurtigkoblingen B, bortsett fra at håndtaket holdes fast i denne stillingen ved hjelp av en låsespak i kontrollpanelet. Dette lar hydraulikkvæsken strømme jevnt og kontinuerlig til utstyr som går på hydraulikkmotor.

  Bruk denne stillingen kun på tilbehør som er utstyrt med hydraulikkmotor.

  Viktig: **Dersom du bruker den med en hydraulisk sylinder eller uten tilbehør, vil stillingen PÅ føre til at strømmen av hydraulikkvæske går over en avlastningsventil, noe som kan skade hydraulikksystemet. Bare**

bruk denne stillingen midlertidig eller med en motor festet på.

Viktig: **Kontroller nivået til hydraulikkvæsken etter at tilbehør er blitt påmontert. Kontroller hvordan tilbehøret fungerer ved å aktivere det flere ganger for å renske systemet for luft. Deretter kontrollerer du nivået til hydraulikkvæsken igjen. Tilbehørssylinderen har en svak påvirkning på oljenivået til transakselen. Bruker du maskinen med lavt hydraulikkvæskenivå, kan du skade pumpen, hydraulikksystemet, servostyringen og transakselen.**

Koble til hurtigkoblingene

Viktig: **Rengjør hurtigkoblingene før du kobler dem til. Skitne koblinger kan føre til forurensning i hydraulikksystemet.**

1. Trekk tilbake låseringen på koblingen.
2. Sett slangenippelen inn i koblingen helt til den smekker på plass.

Merk: Når du fester utstyr til hurtigkoblingene, avgjør hvilken side som trenger trykk, og fest så den slangen til hurtigkobling B som har trykk når kontrollspaken er skjøvet forover eller låst i PÅ-stilling.

Koble fra hurtigkoblingene

Merk: Med både maskinen og tilbehøret slått av, flytt løftespaken frem og tilbake for å fjerne trykket i systemet og gjøre det lettere å koble fra hurtigkoblingene.

1. Trekk tilbake låseringen på koblingen.
2. Trekk slangen bestemt ut av koblingen.

   Viktig: **Rengjør, og sett støvplugger og støvdeksler på endene til hurtigkoblingene når de ikke er i bruk.**

Feilsøking for hydraulikkspake

- **Vanskeligheter med å koble til eller koble fra hurtigkoblingene.**

  Trykket er ikke utløst (hurtigkoblingen er under trykk).
- **Servostyringen er svært tungdreid eller dreier ikke i det hele tatt.**
  - For lite hydraulikkvæske.
  - Hydraulikkvæsken er for varm.
  - Pumpen er ikke i drift.
- **Det finnes hydraulikklekkasjer.**
  - Koblingene er løse.
  - Koblingen mangler O-ring.
- **Et tilbehør fungerer ikke.**
  - Hurtigkoblinger er ikke helt tilkoblet.
  - Hurtigkoblingene er byttet om.
- **Det høres en kvinende lyd.**
  - Fjern ventilen som er i PÅ-sperrestillingen og som får hydraulikkvæsken til å strømme over avlastningsventilen.
  - Beltet er løst.
- **Motoren starter ikke.**

  Den hydrauliske spaken er låst i FREMOVER-stillingen.

Etter bruk

Sikkerhet etter bruk

Generell sikkerhet

- Gjør følgende før du forlater førersetet:
  - Parker maskinen på et jevnt underlag.
  - Flytt drivverket til FRI.
  - Sett på parkeringsbremsen.
  - Senk lasteplanet.
  - Slå av maskinen og ta ut nøkkelen (hvis utstyrt).
  - Vent til alle bevegelige deler har stoppet
- La maskinen kjøles ned før justering, service, rengjøring eller oppbevaring.
- Oppbevar aldri maskinen i nærheten av åpen ild, gnister eller kontrollampe, som på en varmtvannstank eller andre apparater.
- Hold alle deler av maskinen i god stand, og sørg for at de er godt festet.
- Vedlikehold og rengjør sikkerhetsbelte(r) etter behov.
- Skift ut slitte, skadde eller manglende merker.

Transportere maskinen

- Vær forsiktig når du laster maskinen av eller på en lastebil eller tilhenger.
- Bruk en bred rampe når du laster maskinen på en tilhenger eller lastebil.
- Fest maskinen godt.

Se Figur 19 og Figur 20 for informasjon om festepunktene på maskinen.

Merk: Last maskinen på tilhengeren med forsiden av maskinen vendt forover. Hvis det ikke er mulig, fest maskinens panser til rammen med en stropp, eller

fjern panseret og transporter og fest det separat, slik at det ikke blåser løs under transport.

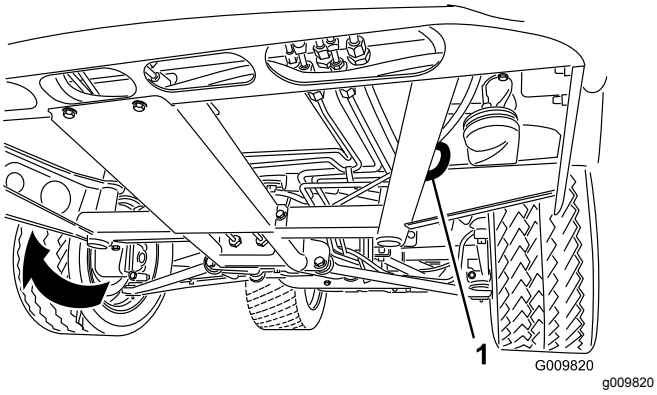

Figur 19

1. Øyehull i rammen (hver side)

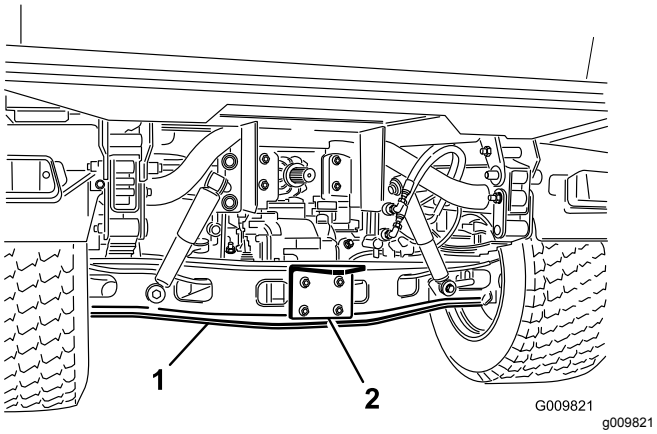

Figur 20

1. Aksel
2. Koblingsplate

Taue maskinen

I nødstilfeller kan du taue maskinen over korte avstander, men dette må ikke brukes som standardprosedyre.

⚠ ADVARSEL

Hvis du tauer i høy hastighet, kan du lett miste kontrollen over kjøretøyet, noe som kan føre til personskader.

Tau aldri maskinen fortere enn 8 km/t.

Merk: Servostyringen fungerer ikke, noe som gjør det vanskeligere og tyngre å styre.

Det må to personer til for å taue maskinen. Hvis du må flytte maskinen over store avstander, bør den transporteres på en lastebil eller tilhenger.

1. Fest et tau til tungen på frontrammen til maskinen (Figur 19).
2. Sett girspaken i FRIog frigjør parkeringsbremsen.

Taue en tilhenger

Maskinen kan taue tilhengere og tilbehør som veier mer enn maskinen selv. Maskinen har flere typer koplinger, avhengig av bruken. Ta kontakt med et autorisert forhandlerverksted for informasjon.

Dersom den er utstyrt med en trekkobling som er boltet til bakre akselrør, kan maskinen slepe tilhengere eller tilbehør med en maksimal brutto tilhengervekt på inntil 1587 kg.

Plasser alltid 60 % av lastevekten foran på tilhengeren. Dermed er om lag 10 % (maksimalt 272 kg) av tilhengerens bruttovekt på maskinens trekkobling.

Når du transporterer last eller trekker en tilhenger (tilbehør), må du ikke overbelaste maskinen eller tilhengeren. Overbelastning kan gi dårlig ytelse eller skade bremsene, akselen, motoren, transakselen, styringen, opphenget, karosseristrukturen eller dekkene.

***Viktig:* For å redusere muligheten for transmisjonsskader, bør du bruke lav hastighetsinnstilling.**

Når du trekker femtehjulstilbehør, som fairwayluftingsapparater, må du alltid montere hjulbjelken som følger med i femtehjulssettet, for å forhindre forhjulene i å løftes fra bakken dersom tilbehøret plutselig stopper opp.

Vedlikehold

Sikkerhet ved vedlikehold

- Ikke la personer uten opplæring vedlikeholde eller reparere maskinen.
- Gjør følgende før du forlater førersetet:
  - Parker maskinen på et jevnt underlag.
  - Flytt drivverket til FRI.
  - Sett på parkeringsbremsen.
  - Senk lasteplanet.
  - Slå av maskinen og ta ut nøkkelen (hvis utstyrt).
  - Vent til alle bevegelige deler har stoppet
- La maskinen kjøles ned før justering, service, rengjøring eller oppbevaring.
- Støtt maskinen med jekkstøtter når du hever maskinen.
- Ikke arbeid under et løftet plan uten korrekt sikkerhetsstøtter på plass.
- Kontroller at alle koblingene til hydraulikkslangene er tette, og at alle hydraulikkslanger og rør er i god stand, før systemet settes under trykk.
- Før du kobler fra eller utfører vedlikehold eller reparasjoner på det hydrauliske systemet, må du slippe ut alt trykket i systemet. Dette gjør du ved å stoppe motoren og senke tømmeventilen og/eller senke lasteplanet og tilleggsutstyr. Sett hydraulikkspaken i avlastet stilling. Hvis lasteplanet må stå i hevet stilling, må det sikres med sikkerhetsstøtter.
- Vær forsiktig når du reduserer trykket i komponenter under trykk.
- Ikke lad batteriene mens du vedlikeholder maskinen.
- For å passe på at hele maskinen er i god stand, må du sørge for at alle festeelementer er godt strammet.
- Reduser brannfaren ved å sørge for at det ikke er overflødig smørefett, gress, blader eller støv i maskinen.
- Ikke utfør vedlikehold når maskinen er i gang hvis du kan unngå det. Hold deg borte fra bevegelige deler.
- Hvis maskinen må være i gang for å utføre en vedlikeholdsjustering, må du passe på at klær, hender, føtter og andre kroppsdeler ikke er i nærheten av bevegelige deler. Hold andre borte fra maskinen.
- Tørk opp olje- og drivstoffsøl.
- Kontroller at parkeringsbremsen fungerer som anbefalt i vedlikeholdsplanen, og juster og vedlikehold den etter behov.
- Hold alle deler av maskinen i god stand, og sørg for at festeelementene er godt strammet. Bytt ut slitte eller skadde merker.
- Du må aldri forstyrre den tilmålte funksjonen til en sikkerhetsenhet eller redusere beskyttelsen som en sikkerhetsenhet gir.
- Ikke kjør motoren med for høyt turtall ved å endre regulatorinnstillingene. La en autorisert serviceforhandler kontrollere maksimal hastighet med en turteller, slik at det blir utført på en sikker og nøyaktig måte.
- Kontakt en autorisert serviceforhandler hvis det er nødvendig med store reparasjoner eller du trenger hjelp.
- Hvis du endrer maskinen på en måte som påvirker drift, ytelse, varighet eller bruk, kan det føre til personskader eller dødsfall. Slike endringer kan gjøre garantien fra Toro® ugyldig.

Anbefalt vedlikeholdsplan

Vedlikeholdsintervall	Vedlikeholdsprosedyre
Etter de 2 første timene	• Stram for- og bakhjulenes hakemuttere.
Etter de 10 første timene	• Kontrollere justering av girkablene. • Stram for- og bakhjulenes hakemuttere. • Kontrollere justering av parkeringsbremsen. • Kontroller generatorremmens tilstand og stramming. • Skift ut det hydrauliske filteret.
Etter de 50 første timene	• Skift motoroljen og oljefilteret. • Juster motorventilklaringen.
Etter de 100 første timene	• Følg retningslinjene for innkjøring av en ny maskin.
For hver bruk eller daglig	• Inspiser sikkerhetsbelte(r) med henblikk på slitasje, hakk og andre skader. Skift ut sikkerhetsbeltet(er) hvis en eller flere komponenter ikke fungerer riktig. • Kontroller trykket i dekkene. • Kontroller at sikkerhetssperresystemet fungerer. • Kontroller motoroljenivået. • Tapp vann eller andre urenheter fra vannutskilleren. • Kontroller motorkjølevæskenivået. • Fjern rusk fra motorområdet og radiatoren. (Rengjør oftere under skitne forhold.) • Kontroller bremsevæskenivået. Kontroller bremsevæskenivået før motoren brukes for første gang. • Kontroller nivået på transaksel-/hydraulikkvæsken. (Kontroller væskenivået før motoren først startes og deretter hver 8. driftstime eller daglig.) • Kontroller nivået på hydraulikkvæsken med høy strømning (kun TC-modeller). (Kontroller hydraulikkvæsken før du starter maskinen for første gang, og deretter hver dag)
Hver 25. driftstime	• Fjern luftrenserdekslet og rengjør det.
Hver 50. driftstime	• Sjekk batterivæskenivået (Hver 30. dag hvis på lager.) • Kontroller koblingene til batteriledningene.
Hver 100. driftstime	• Smør lagrene og hylsene (smør oftere ved arbeid med stor belastning). • Skift luftfilteret (Oftere under skitne og støvete forhold.) • Kontroller differensialoljenivået foran (kun modeller med 4-hjulsdrift). • Kontroller tilstanden på dekkene.
Hver 200. driftstime	• Skift motoroljen og oljefilteret. • Undersøk det homokinetiske leddet for sprekker, hull eller løse klemmer (Kun modeller med firehjulsdrift). • Kontrollere justering av girkablene. • Kontroller justering av kabelen for høy/lav hastighetsinnstilling. • Kontroller justering av differensialsperrekabelen. • Stram for- og bakhjulenes hakemuttere. • Kontrollere justering av parkeringsbremsen. • Kontrollere justering av bremsepedalen. • Kontroller generatorremmens tilstand og stramming. • Kontrollere justering av clutchpedalen. • Kontroller drifts- og parkeringsbremsen.
Hver 400. driftstime	• Bytt ut drivstoffilteret. • Kontroller drivstoffslangene og -koblingene. • Kontroller at forhjulene er rettet inn i forhold til hverandre. • Se etter om bremseskoene er slitt.
Hver 600. driftstime	• Juster motorventilklaringen.

Vedlikeholdsintervall	Vedlikeholdsprosedyre
Hver 800. driftstime	• Skift differensialoljen foran (Kun modeller med firehjulsdrift). • Skift hydraulikkoljen og rens sugefilteret. • Skift ut det hydrauliske filteret. • Skift høy strømning-hydraulikkvæske og -filter hvis du ikke bruker anbefalt hydraulikkvæske eller har noen gang fylt beholderen med en alternativ væske.
Hver 1000. driftstime	• Spyl/skift væske i kjølesystemet. • Skift bremsevæsken. • Bytt det hydrauliske filteret med høy strømning hvis du bruker anbefalt hydraulikkvæske.
Hver 2000. driftstime	• Skift høy strømning-hydraulikkvæsken hvis du bruker anbefalt hydraulikkvæske.

Merk: Last ned en kopi av elektronikkskjemaet ved å gå til www.Toro.com og søke etter maskinen fra Håndbøker-koblingen på hjemmesiden.

Viktig: **Se eierhåndboken for motoren for mer informasjon om vedlikeholdsprosedyrer.**

⚠ FORSIKTIG

Kun kvalifisert og autorisert personell skal utføre vedlikehold, reparasjon, justeringer og kontroller på maskinen.

- **Unngå brannfarer og ha brannvernutstyr tilgjengelig i arbeidsområdet. Bruk aldri åpen ild for å kontrollere væskenivåer eller lekkasje av drivstoff, batterielektrolytter eller kjølevæske.**
- **Ikke bruk åpne beholdere med drivstoff eller brennbar rengjøringsvæske for å rengjøre maskindeler.**

⚠ ADVARSEL

Hvis du ikke vedlikeholder maskinen, kan det føre til tidlig funksjonssvikt i maskinsystemer, noe som kan medføre skader på deg eller forbipasserende.

Hold maskinen godt vedlikeholdt og i god stand, som angitt i disse instruksjonene.

⚠ FORSIKTIG

Dersom du lar nøkkelen stå i bryteren, kan noen utilsiktet starte motoren, noe som kan påføre deg eller personer i nærheten alvorlige skader.

Slå av motoren og ta ut nøkkelen fra tenningen før du utfører vedlikehold.

Vedlikeholde maskinen under spesielle driftsforhold

Viktig: **Hvis maskinen utsettes for noen av forholdene som nevnes nedenfor, bør du utføre vedlikehold dobbelt så ofte:**

- Ørkenbruk
- Drift i kaldt klima – under 10 °C
- Taue tilhenger
- Hyppig bruk under støvete forhold
- Anleggsarbeid
- Etter langvarig bruk i søle, sand, vann, eller tilsvarende skitne forhold, gjør følgende:
  - Sørg for at bremsene kontrolleres og rengjøres så fort som mulig. Dette forhindrer at slipende materiale påfører bremsene økt slitasje.
  - Bruk bare vann eller vann og et mildt rengjøringsmiddel.

    Viktig: **Ikke bruk brakkvann eller gjenvunnet vann til å rengjøre maskinen.**

Forberedelse for vedlikehold

Mange av emnene som omfattes av dette kapitlet om vedlikehold, har å gjøre med heving og senking av lasteplanet. Ta følgende forholdsregler for å forhindre alvorlig personskade eller død.

Gjøre maskinen klar for vedlikehold

1. Parker maskinen på en jevn flate.
2. Sett på parkeringsbremsen.
3. Tøm og hev lasteplanet. Se Heve lasteplanet (side 24).
4. Slå av motoren og ta ut nøkkelen.
5. La motoren kjøle seg ned før du utfører vedlikehold.

Bruke støttepilar for lasteplan

Viktig: **Du må alltid montere eller fjerne støttepilaren fra utsiden av lasteplanet.**

1. Hev planet helt til løftesylinderne er helt utstrakte.
2. Fjern støtten til planet fra lagringsbrakettene på baksiden av veltebøylepanelet (Figur 21).

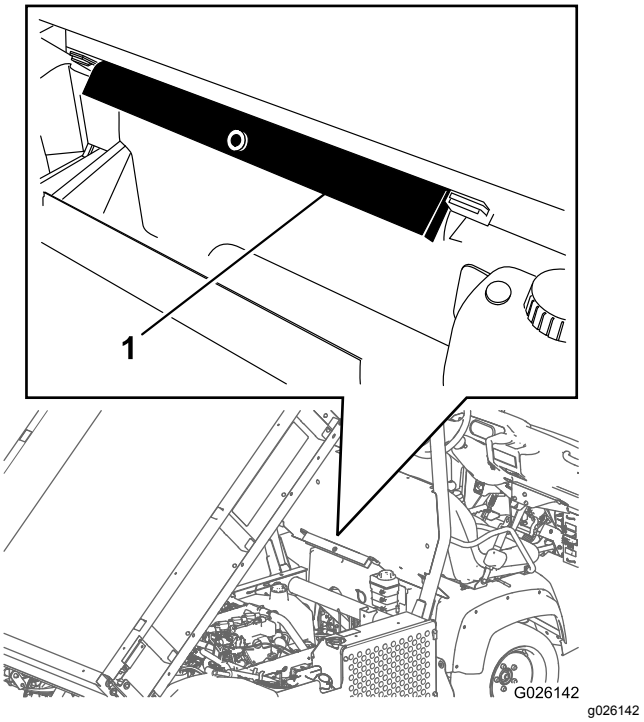

Figur 21

1. Støttepilar for lasteplan

3. Skyv støttepilaren for lasteplanet på sylinderstangen. Påse at pilarendene hviler på enden av sylinderløpet og sylinderstangen (Figur 22).

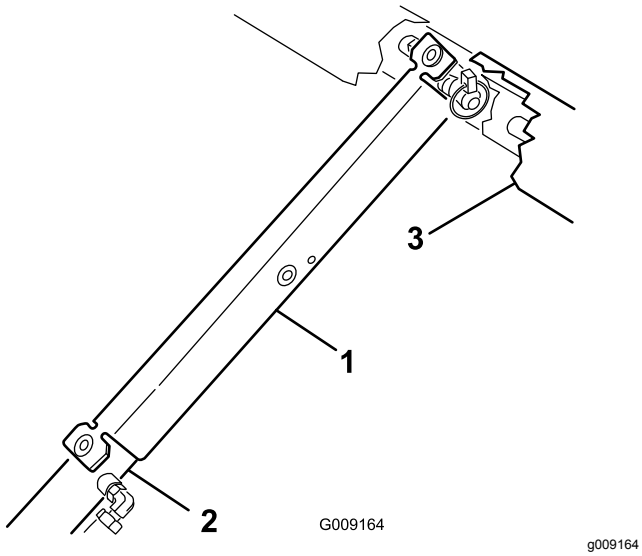

Figur 22

1. Støttepilar for lasteplan
2. Sylinderløp
3. Plan

4. Fjern støttepilaren fra sylinderen og sett den inn i brakettene bak på veltebeskyttelsespanelet.

   Viktig: **Ikke forsøk å senke planet med støttepilaren på sylinderen.**

Fjerne fullt plan

1. Start motoren, koble inn den hydrauliske løftespaken og senk planet slik at sylinderne sitter løst i slissene.
2. Utløs løftespaken og slå av motoren.
3. Fjern ringstiften fra den ytre enden av splittpinnene (Figur 23) på sylinderstaget.

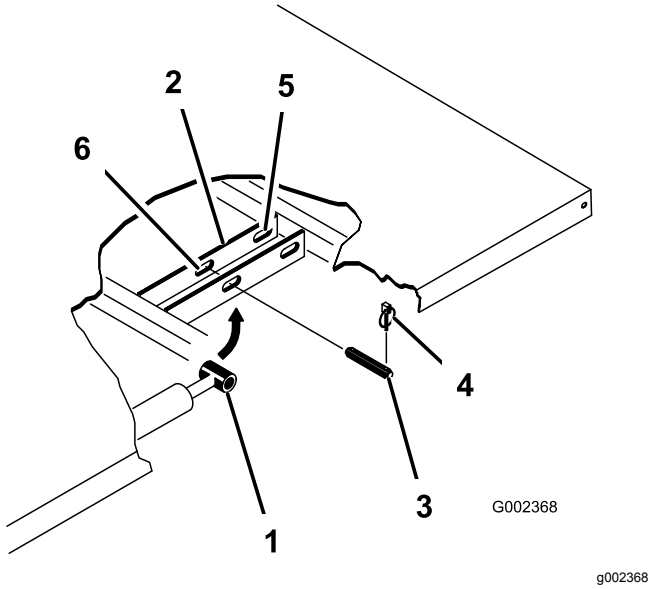

Figur 23

1. Sylinderstagende
2. Planmonteringsplate
3. Splittpinne
4. Ringstift
5. Bakre spor (fullt plan)
6. Fremre spor (⅔ plan)

4. Fjern splittpinnene som fester sylinderstagendene til monteringsplatene for lasteplanet, ved å skyve pinnene innover (Figur 23).
5. Fjern orepinnene og splittpinnene som fester svingbrakettene til rammen (Figur 23).
6. Løft lasteplanet opp fra maskinen.

   ⚠ FORSIKTIG

   Hele planet veier omtrent 148 kg, så forsøk aldri å montere eller fjerne planet på egenhånd.

   Bruk en traverskran eller få hjelp av to-tre personer.

7. Oppbevar sylindrene i festeklammer.
8. Aktiver låsespaken til den hydrauliske løftemekanismen på maskinen, slik at ikke løftesylindrene forlenges ved et uhell.

Montere fullt plan

Merk: Hvis du monterer plansidene på flatt plan, er det enklest å montere dem før planet monteres på maskinen.

Påse at de bakre dreieplatene er boltet til planrammen/-kanalen slik at den laveste enden vipper bakover (Figur 24).

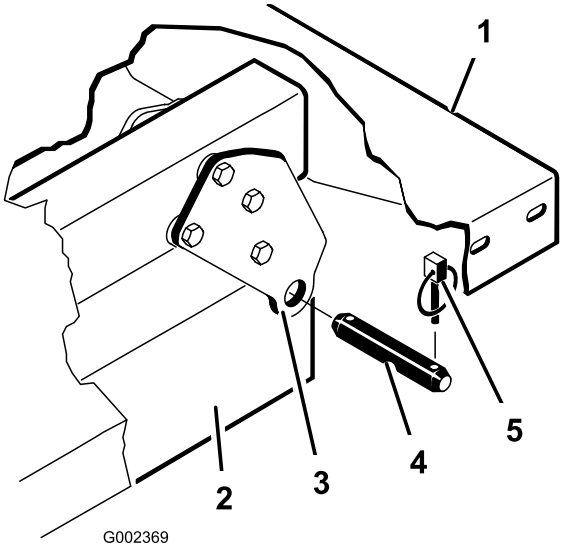

g002369

Figur 24

1. Bakre venstre hjørne på planet
2. Maskinrammekanal
3. Hengselplate
4. Splittpinne
5. Ringstift

⚠ FORSIKTIG

Hele planet veier omtrent 148 kg, så forsøk aldri å montere eller fjerne planet på egenhånd.

Bruk en traverskran eller få hjelp av to-tre personer.

Påse at avstandsbrakettene og slitasjeblokkene (Figur 25) er montert med låsebolthodene plassert på innsiden av maskinen.

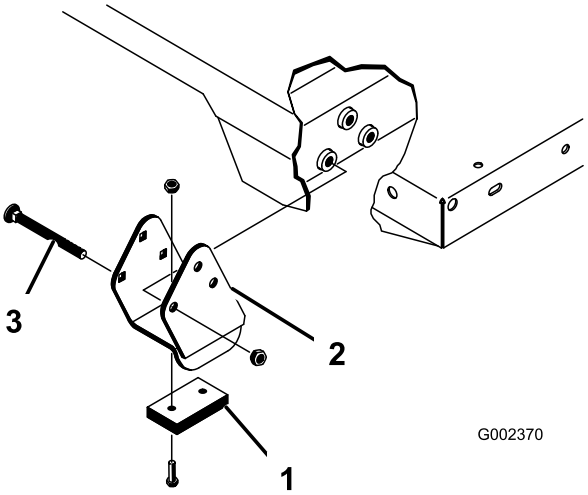

g002370

Figur 25

1. Slitasjeblokk
2. Avstandsbrakett
3. Låsebolt

1. Påse at løftesylinderne er trukket helt tilbake.
2. Sett planet forsiktig oppå maskinens ramme. Hullene i den bakre hengselplaten skal være på linje med hullene i den bakre rammekanalen. Monter to splittpinner og ringstifter (Figur 25).
3. Sørg for at planet er senket, og fest så hver sylinderstangende til korresponderende slisse i planets monteringsplater med én splittpinne og én ringstift.
4. Før inn splittpinnen fra utsiden av planet med ringstiften vendt mot utsiden (Figur 25).

   Merk: De bakre slissene er for montering av fullt plan, og de fremre slissene er for montering av ⅔-plan.

   Merk: Du må kanskje starte motoren for å forlenge eller trekke tilbake sylinderne for å innrette hullene.

   Merk: Du kan plugge en ubrukt slisse med en bolt og en mutter for å hindre feilmonteringer.
5. Start motoren og aktiver den hydrauliske løftespaken for å løfte planet.
6. Utløs løftespaken og slå av motoren.
7. Monter støttepilarene for lasteplanet for å forhindre at planet senkes ved et uhell. Se Bruke støttepilar for lasteplan (side 33).
8. Monter ringstiftene på innsideendene av splittpinnene.

   Merk: Dersom den automatiske utløseren for baklemmen er montert på planet, pass da på at det fremre kuleleddet for dumping plasseres på innsiden av venstre splittpinne før du setter inn ringstiften.

Heve maskinen

⚠ FARE

En maskin på en jekk kan bli ustabil, gli av jekken og dermed skade noen som er under den.

- **Ikke start maskinen mens maskinen er jekket opp. Vibrasjoner fra motoren eller hjulbevegelser kan føre til at maskinen sklir av jekken.**
- **Ta alltid nøkkelen ut av bryteren før du går ut av maskinen.**
- **Blokker dekkene når maskinen står på en jekk.**

Når maskinens front jekkes opp, skal man alltid plassere en treblokk (eller tilsvarende materiale) mellom jekken og maskinrammen.

Jekkpunktet foran på maskinen er plassert under midten av den fremre rammestøtten (Figur 26).

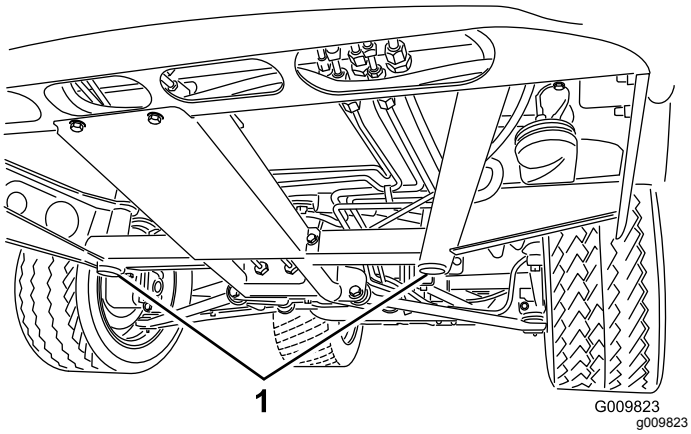

Figur 26

1. Jekkpunkter foran

Jekkpunktet bak på maskinen er under akselen (Figur 27).

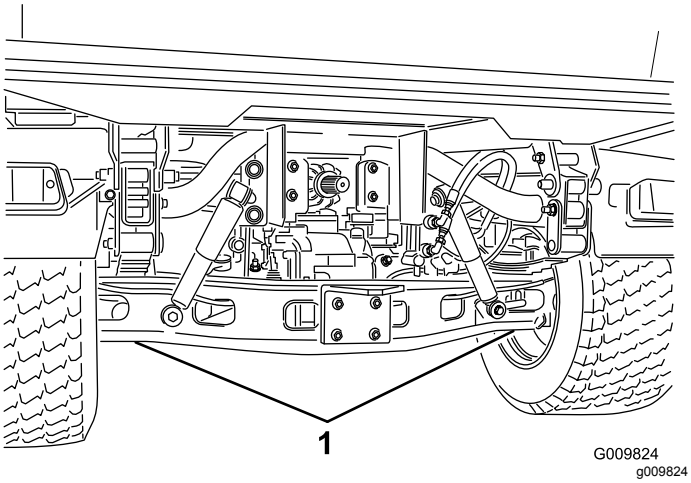

Figur 27

1. Jekkpunkter bak

Fjerne og montere panseret

Fjerne panseret

1. Hold i panseret i frontlysåpningene mens du løfter opp panseret for å frigjøre nedre monteringstapper fra sporene på rammen (Figur 28).

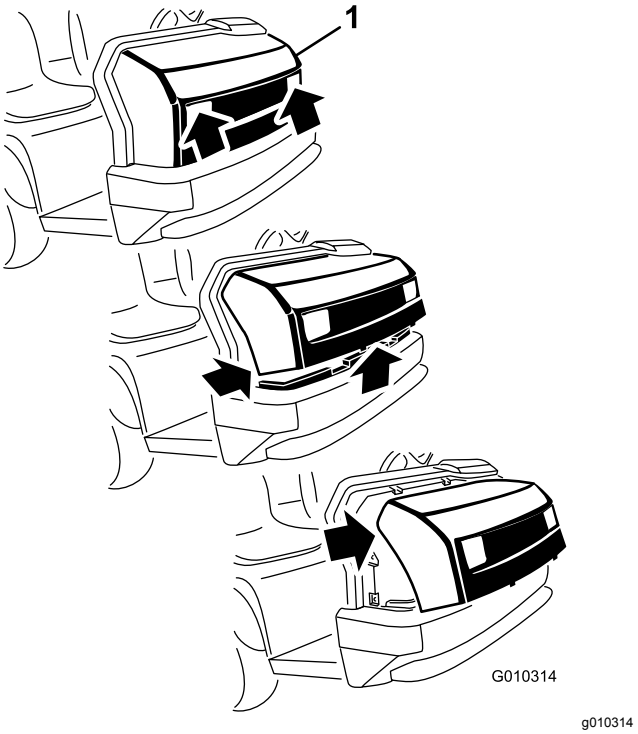

Figur 28

1. Panser

2. Sving bunnen av panseret oppover til du kan trekke de øvre monteringstappene ut av sporene på rammen (Figur 28).
3. Sving toppen av panseret fremover og koble ledningskontaktene fra frontlysene (Figur 28).
4. Fjern panseret.

Montere panseret

1. Koble til lysene.
2. Før de øvre monteringstappene inn i sporene på rammen (Figur 28).
3. Før de nedre monteringstappene inn i sporene på rammen (Figur 28).
4. Påse at panseret er helt engasjert i sporene på toppen, sidene og bunnen.

Smøring

Smøre lagrene og hylsene

Serviceintervall: Hver 100. driftstime (smør oftere ved arbeid med stor belastning).

Smørefett: Nr. 2 litiumbasert smørefett

1. Tørk av smøreniplene med ei fille slik at fremmedmateriale ikke kan komme inn i lagrene eller hylsene.
2. Bruk en fettsprøyte og pump for å få smørefett inn i maskinens smørenipler.
3. Tørk vekk eventuell overflødig smørefett.

Viktig: **Når du oljer korsene til drivaksel, universalaksel og lager, må du pumpe smørefett helt til det tyter ut av alle fire koppene på hvert kors.**

Plassering av og antall smørenipler er som følger:

- **Kuleledd (4)**. Se Figur 29
- **Parallellstag (2)**. Se Figur 29
- **Panserhengsler (2)**. Se Figur 29
- **Styresylinder (2)**. Se Figur 29

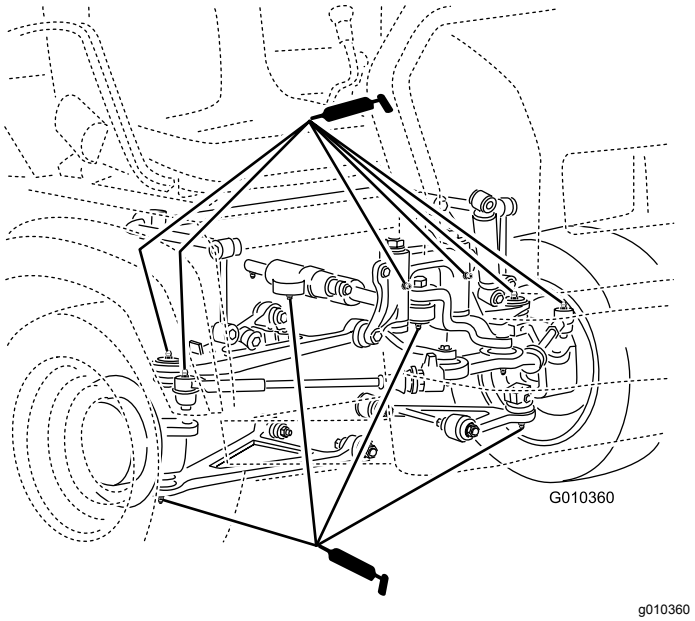

Figur 29

- **Fjærtårn (2)**. Se Figur 30

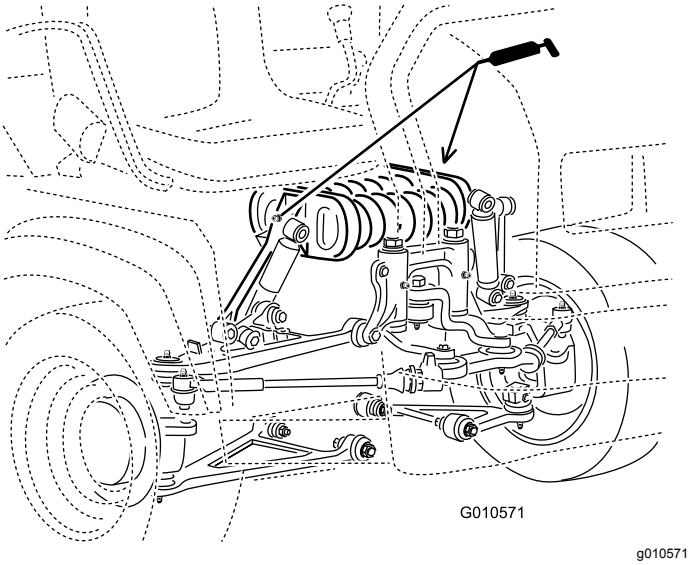

Figur 30

- **Clutch (1)**. Se Figur 31
- **Gass (1)**. Se Figur 31
- **Bremse (1)**. Se Figur 31

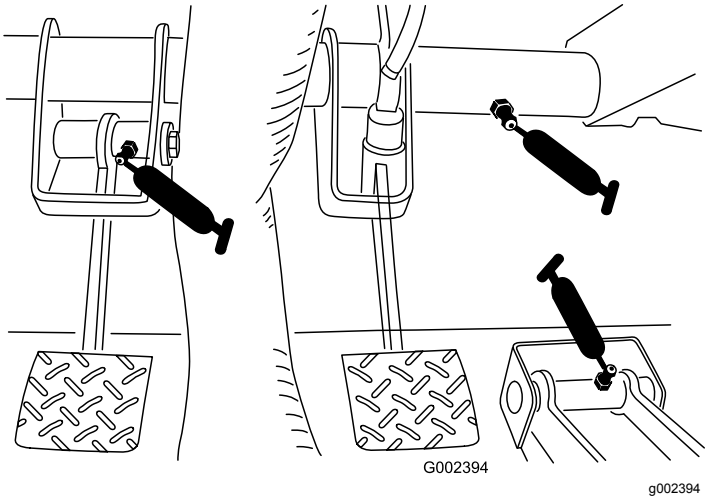

Figur 31

- **U-ledd (18)**. Se Figur 32
- **Drivaksel for firehjulstrekk (3)**. Se Figur 32

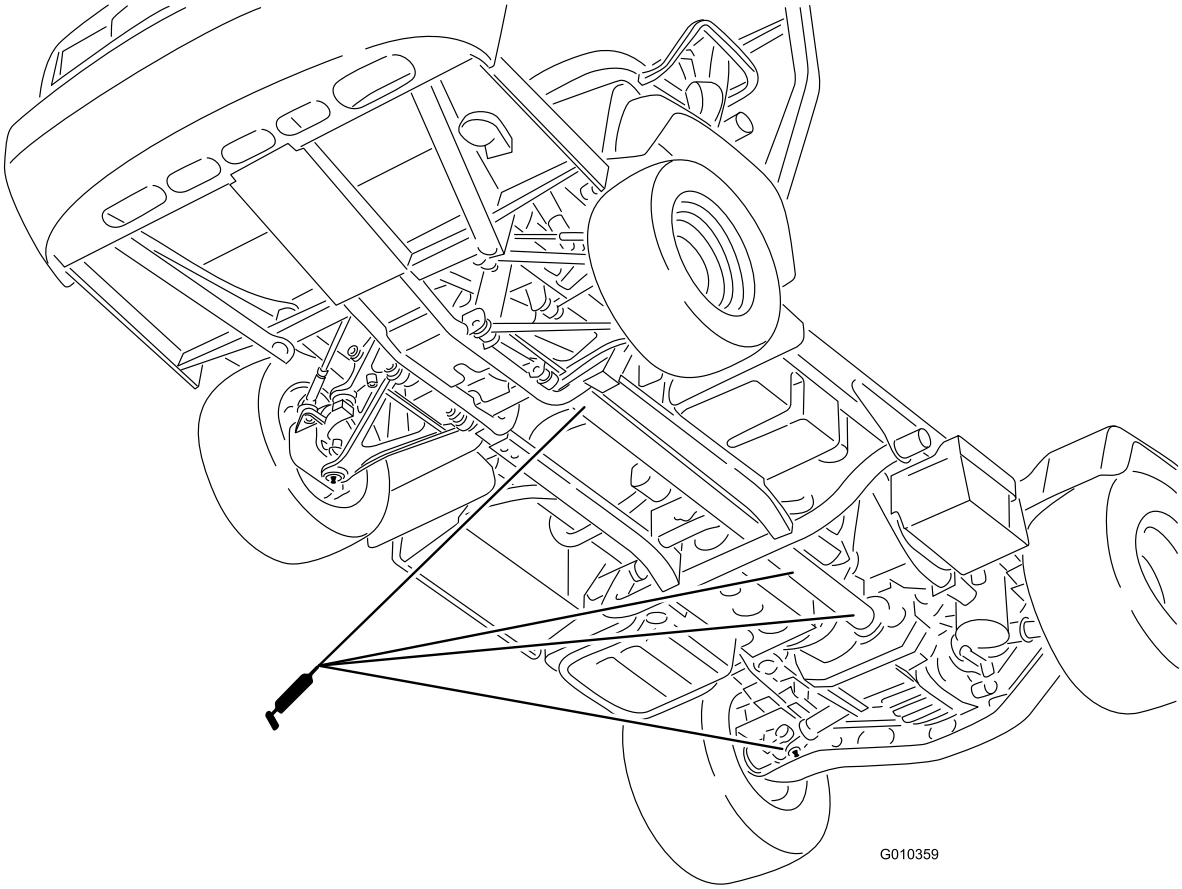

g010359

Figur 32

Vedlikehold av motor

Motorsikkerhet

- Før du sjekker oljenivået eller fyller på olje, må du stanse motoren, ta ut nøkkelen og vente til alle bevegelige deler står stille.
- Hold hender, føtter, ansiktet, klær og andre kroppsdeler borte fra lyddemperen og andre varme overflater.

Overhale luftrenseren

Serviceintervall: Hver 25. driftstime—Fjern luftrenserdekslet og rengjør det.

Hver 100. driftstime—Skift luftfilteret (Oftere under skitne og støvete forhold.)

Undersøk luftrenseren og slangene med jevne mellomrom for å oppnå høyest mulig motorbeskyttelse og lengst mulig brukstid. Kontroller om luftrenserhuset er skadet, noe som kan forårsake en luftlekkasje. Skift en ødelagt luftrenser.

1. Åpne låsene på luftrenserdekslet og trekk luftrenserdekslet av luftrenserkroppen (Figur 33).

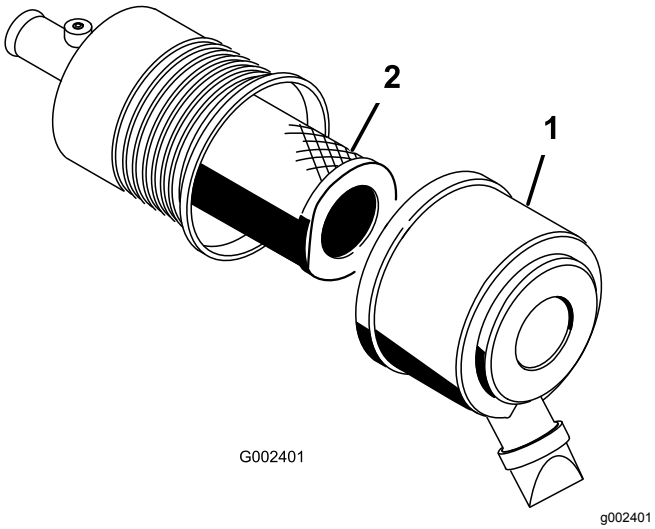

Figur 33

1. Luftrenserdeksel
2. Filter

2. Klem støvhettesidene for å åpne den og banke ut støvet.
3. Skyv filteret forsiktig ut av luftrenserkroppen (Figur 33).

   Merk: Pass på at filteret ikke slår bort i luftrenserkroppen.

   Merk: Ikke rengjør selve filteret.

4. Inspiser det nye filteret for skader ved å se inn i filteret mens du lyser med en lykt på utsiden av filteret.

   Merk: Hull i filteret vises som lyse flekker. Undersøk om elementet har skader, et oljet belegg eller om gummitetningen er skadet. Ikke bruk filteret hvis det er skadet.

   Merk: For å unngå at motoren skades, må alltid luftfilteret og dekselet sitte på plass under bruk.

5. Skyv filteret forsiktig inn over hoveddelslangen (Figur 33).

   Merk: Påse at det sitter godt ved å trykke på den ytre kanten av filteret mens du monterer det.

6. Sett på luftrenserdekslet med siden vendt oppover, og og fest låsene (Figur 33).

Kontrollere motoroljen

Merk: Bytt oljen oftere når driftsforholdene er svært støvete eller sandete.

Merk: Den brukte motoroljen og det brukte oljefilteret skal kasseres på et godkjent gjenvinningssenter.

Motoroljespesifikasjoner

Oljetype: Rensende motorolje (API SJ eller høyere)

Veivhuskapasitet: 3,2 l når filteret er skiftet ut

Viskositet: Se tabellen nedenfor.

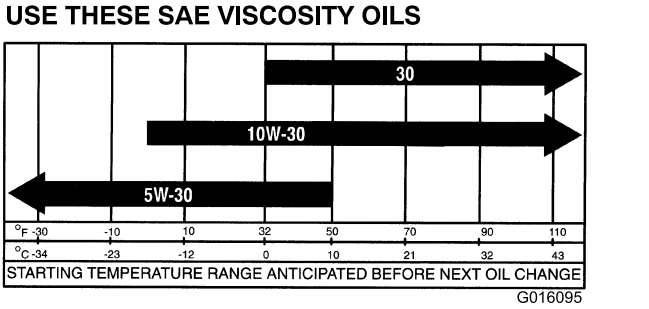

Figur 34

Kontrollere motoroljenivået

Serviceintervall: For hver bruk eller daglig

Merk: Den beste tiden for å sjekke motoroljen er når motoren er kald før den har blitt startet for dagen. Hvis motoren allerede har vært på, lar du oljen flyte tilbake ned i bunnpannen i minst ti minutter før du sjekker oljen. Hvis oljenivået er på eller under ”add”-merket

på peilestaven, tilfør mer olje til oljenivået når ”full”-merket. **Ikke overfyll motoren med olje.** Hvis oljenivået er mellom "full"- og "add"-merkene, trenger du ikke fylle på mer olje.

1. Parker maskinen på en jevn flate.
2. Sett på parkeringsbremsen.
3. Slå av motoren og ta ut nøkkelen.
4. Ta ut peilestaven og tørk den med en ren fille (Figur 35).

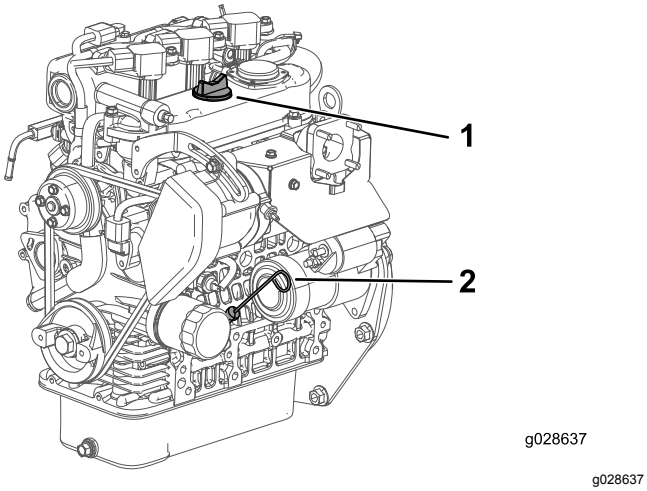

Figur 35

1. Påfyllingslokk
2. Peilestav

5. Sett peilestaven inn i røret, og pass på at den når helt ned (Figur 35).
6. Ta ut peilestaven, og kontroller oljenivået (Figur 35).
7. Hvis oljenivået er lavt, må du ta av tanklokket (Figur 35) og fylle på nok olje til at nivået når opp til Full-merket på peilestaven.

   Merk: Når du etterfyller olje, ta ut peilestaven slik at det blir tilstrekkelig ventilasjon. Hell i olje sakte, og kontroller nivået ofte underveis. **Ikke overfyll motoren med olje.**

   Viktig: **Når du fyller på motorolje, må det være en klaring mellom oljepåfyllingsinnretningen og -hullet i ventildekslet som vist på Figur 36. Denne klaringen er nødvendig for å sikre ventilasjon under påfyllingen, noe som forhindrer at det renner olje inn i ventilatoren.**

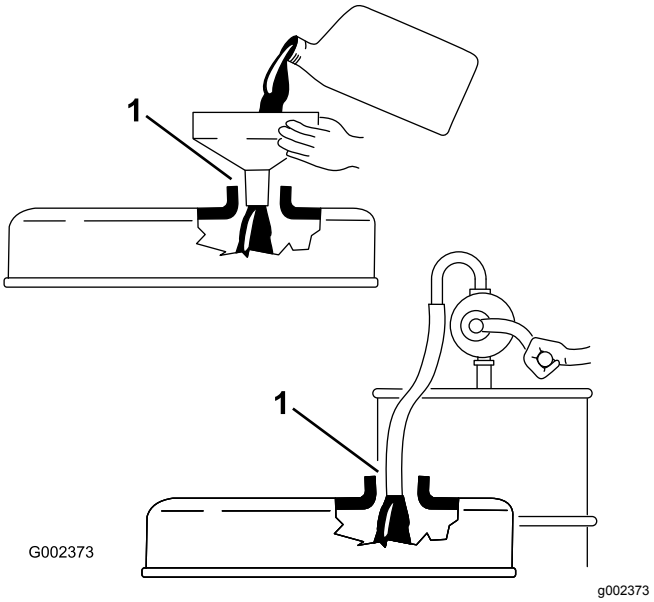

Figur 36

1. Legg merke til klaringen mellom påfyllingsenheten og oljepåfyllingshalsen.

8. Sett peilestaven på plass (Figur 35).

Skifte motorolje og filter

Serviceintervall: Etter de 50 første timene
Hver 200. driftstime

1. Hev lasteplanet og sett støttepilaren på den utstrakte løftesylinderen for å holde lasteplanet oppe.
2. Fjern tappepluggen (Figur 37) og la oljen renne ut i et tappefat.

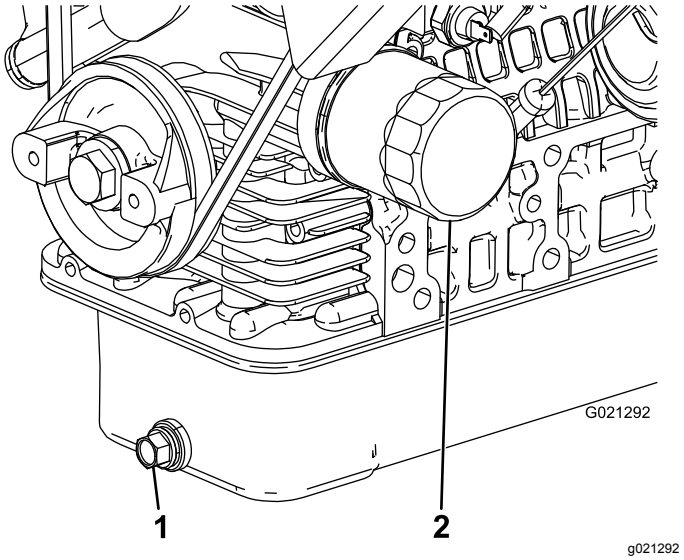

Figur 37

1. Motoroljetappeplugg
2. Motoroljefilter

3. Når oljen slutter å renne, setter du tappepluggen tilbake på plass.

4. Ta av oljefilteret (Figur 37).
5. Stryk et tynt lag med ren olje på den nye filterforseglingen før du skrur den på.
6. Skru på filteret til pakningen kommer i kontakt med monteringsplaten, og stram ½–2/3 runde til.

   Merk: Ikke stram for mye.
7. Fyll spesifisert olje på veivhuset.

Respondere på motorkontrollamper

Merk: Informasjon om motorfeilkoder er kun tilgjengelig for servicepersonale for kommersielle Toro-produkter.

1. Parker maskinen på en jevn flate.
2. Sett på parkeringsbremsen.
3. Slå av motoren og ta ut nøkkelen.
4. Ta kontakt med et autorisert forhandlerverksted.

Vedlikehold av drivstoffsystem

Vedlikeholde drivstoffilteret/vannutskilleren

Tømme drivstoffilteret/vannutskilleren

Serviceintervall: For hver bruk eller daglig—Tapp vann eller andre urenheter fra vannutskilleren.

1. Plasser en ren beholder under drivstoffilteret (Figur 38).
2. Løsne tappepluggen på bunnen av filterboksen.

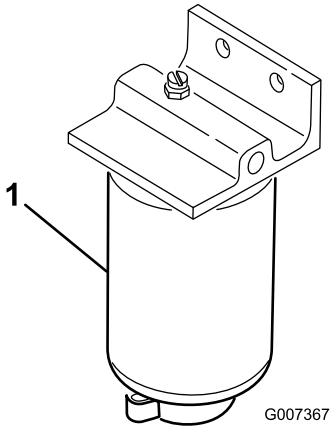

g007367

Figur 38

1. Filterboks

3. Stram til tappepluggen på bunnen av filterboksen.

Skifte drivstoffilteret

Serviceintervall: Hver 400. driftstime—Bytt ut drivstoffilteret.

1. Tøm vannet fra vannseparatoren. Se Tømme drivstoffilteret/vannutskilleren (side 41).
2. Rengjør området der filteret skal monteres (Figur 38).
3. Fjern filteret og rengjør monteringsoverflaten.
4. Smør pakningen på filteret med ren olje.
5. Monter filteret for hånd til pakningen kommer i berøring med monteringsoverflaten, og drei den deretter en halv omdreining til.
6. Stram til tappepluggen på bunnen av filterboksen.

Kontrollere drivstoffslangene og -koblingene

Serviceintervall: Hver 400. driftstime/Årlig (avhengig av hva som kommer først)

Kontroller om drivstoffledninger, fester og klemmer er slitte, ødelagte eller løse.

Merk: Reparer komponenter i drivstoffsystem som er ødelagte eller lekker før maskinen tas i bruk.

Vedlikehold av elektrisk system

Sikkerhet for elektrisk system

- Koble fra batteriet før du reparerer maskinen. Koble kabelen fra den negative klemmen først, og deretter den andre kabelen fra den positive klemmen. Koble til den positive polen først og den negative polen sist.
- Lad opp batteriet på et åpent sted med god ventilasjon og borte fra gnister eller åpen ild. Koble laderen fra strømuttaket før du kobler den til eller fra batteriet. Ha på deg beskyttelsesklær og bruk verktøy som er isolert.

Vedlikeholde sikringene

Sikringene for det elektriske systemet er plassert under midten av dashbordet (Figur 39 og Figur 40).

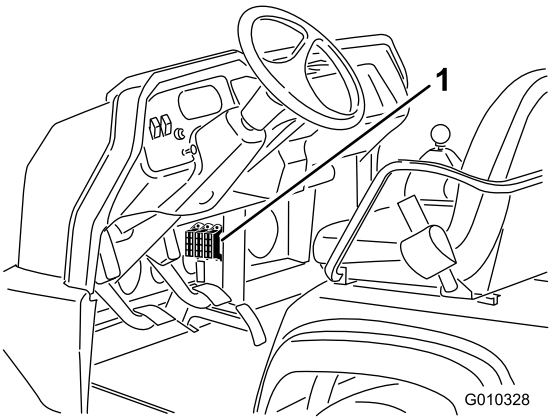

g010328

Figur 39

1. Sikringer

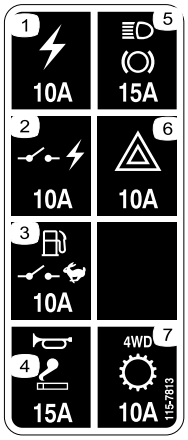

decal115-7813

Figur 40

1. Strømuttak (10 A)
2. Svitsjet strøm – (10 A)
3. Drivstoffpumpe/overvåkingsbyte (10 A)
4. Horn/stikkontakt (15 A)
5. Lys/bremse (15 A)
6. Varsellys (10 A)
7. Firehjulsdrift/gir (10 A)

Kaldstart av maskinen

⚠ ADVARSEL

Bruk av startkabler kan innebære fare. Det viktig at du tar hensyn til følgende advarsler for å avverge personskade eller skade på det elektriske utstyret:

- **Bruk aldri startkabler med en spenningskilde større enn 15 V DC. Dette vil skade det elektriske systemet.**
- **Du må aldri bruke startkabler på et utladet batteri som er frosset. Det kan sprekke eller eksplodere under startforsøket.**
- **Ta hensyn til alle batteriadvarsler ved bruk av startkabler.**
- **Påse at maskinen ikke er i berøring med den andre maskinen.**
- **Hvis du kobler kablene til feil pol, kan det føre til personskader og/eller skader på det elektriske systemet.**

1. Klem batteridekselet for å løsne tappene fra batteribasen, og fjern batteridekselet fra batteribasen (Figur 41).

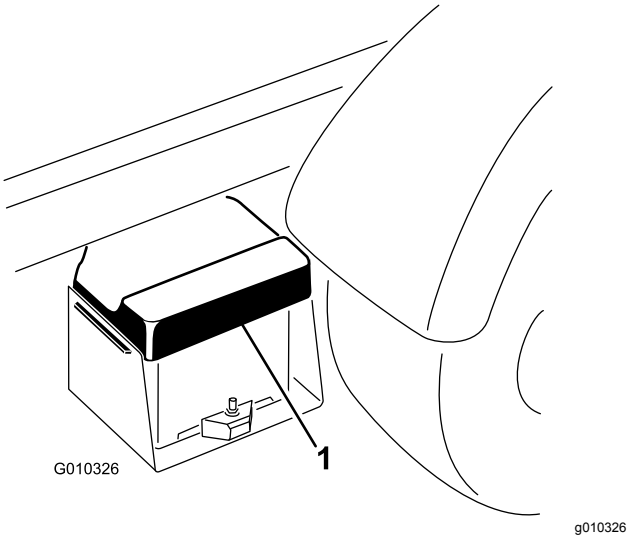

g010326

Figur 41

1. Batterideksel

2. Koble de to batterienes positive poler til hverandre med en startkabel (Figur 42).

   Merk: Positive poler kan være markert med et "+"-tegn øverst på batteridekslet.

3. Koble én ende på den andre startkabelen til den negative polen til batteriet i den andre maskinen.

   Merk: Den negative polen har ”NEG” på batteridekslet.

   Merk: Ikke koble den andre enden på startkabelen til den negative polen til det utladete batteriet. Koble startkabelen til motoren eller rammen. Ikke koble startkabelen til drivstoffsystemet.

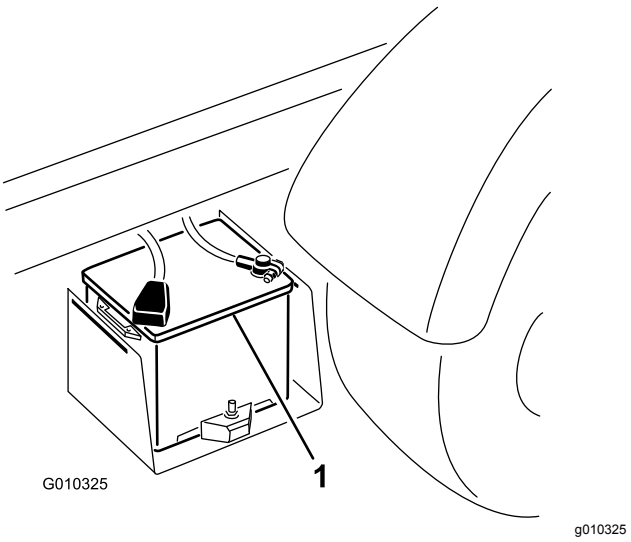

g010325

Figur 42

1. Batteri

4. Start motoren i maskinen som tilfører strøm.

Merk: La den gå i noen minutter. Deretter starter du din egen motor.

5. Fjern den negative startkabelen, først fra din egen motor, deretter fra batteriet i den andre maskinen.
6. Sett batteridekselet på batterikassen.

Vedlikeholde batteriet

Serviceintervall: Hver 50. driftstime—Sjekk batterivæskenivået (Hver 30. dag hvis på lager.)

Hver 50. driftstime—Kontroller koblingene til batteriledningene.

⚠ FARE

Elektrolytten i batteriet inneholder svovelsyre, en dødelig gift hvis den inntas, og som også kan forårsake alvorlige brannskader.

- **Ikke drikk elektrolytt, og unngå kontakt med hud, øyne og klær. Bruk vernebriller for å beskytte øynene og gummihansker for å beskytte hendene.**
- **Fyll batteriet i nærheten av rent vann som kan brukes til å skylle huden.**

- Batteriet må alltid holdes rent og fulladet.
- Hvis batteriklemmene er korroderte, må de rengjøres med en oppløsning av fire deler vann og én del natron.
- Smør litt fett på batteriklemmene for å beskytte dem mot korrosjon.
- Batteriets elektrolyttnivå må opprettholdes.
- Hold toppen av batteriet ren ved å vaske den regelmessig med en børste dyppet i ammoniakk eller en oppløsning med natriumbikarbonat. Skyll overflaten med vann etter rengjøring. Ikke ta av påfyllingslokket mens du rengjør.
- For å oppnå god elektrisk kontakt, må batterikablene sitte fast på batteripolene.
- Oppretthold elektronlyttnivået i cellen med destillert vann eller vann uten mineraler. Ikke fyll cellene over bunnen av den delte fyllringen inni hver celle.
- Dersom maskinen oppbevares på et sted der temperaturen er ekstremt høy, tappes batteriet raskere enn dersom den oppbevares på et kjølig sted.

Vedlikehold av drivsystem

Kontrollere differensialoljenivået foran

Kun modeller med firehjulsdrift

Serviceintervall: Hver 100. driftstime/én gang månedlig (avhengig av hva som kommer først)—Kontroller differensialoljenivået foran (kun modeller med 4-hjulsdrift).

1. Parker maskinen på en jevn flate.
2. Sett på parkeringsbremsen.
3. Slå av motoren og ta ut nøkkelen.
4. Rengjør området rundt påfyllings-/kontrollpluggen på siden av differensialen (Figur 43).

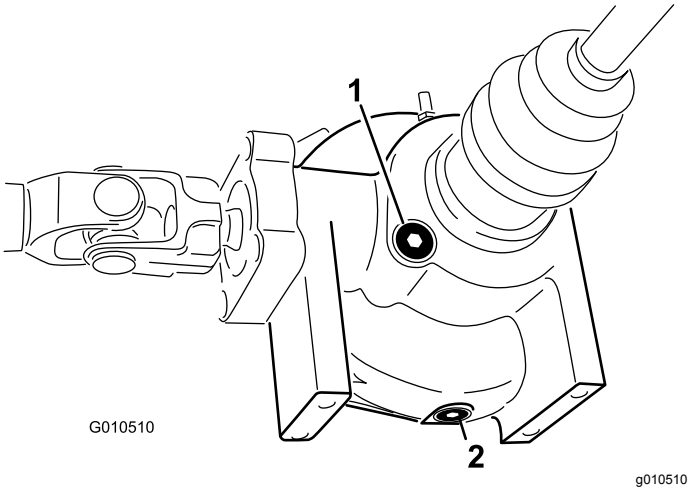

Figur 43

1. Påfyllings-/kontrollplugg 2. Tappeplugg

5. Fjern påfyllings-/kontrollpluggen, og sjekk oljenivået.

   Merk: Oljenivået skal nå opp til hullet.
6. Hvis oljenivået er lavt, fyller du på med angitt olje.
7. Sett på kontroll-/påfyllingspluggen.

Skifte differensialoljen foran

Kun modeller med firehjulsdrift

Serviceintervall: Hver 800. driftstime (Kun modeller med firehjulsdrift).

Differensialoljespesifikasjon: Mobil 424 hydraulikkvæske

1. Parker maskinen på en jevn flate.
2. Sett på parkeringsbremsen.
3. Slå av motoren og ta ut nøkkelen.
4. Rengjør området rundt tappepluggen på siden av differensialen (Figur 43).
5. Plasser tappefatet under tappepluggen.
6. Fjern tappepluggen, og la oljen renne ned i et tappefat.
7. Sett på og stram pluggen igjen når oljen slutter å renne.
8. Rengjør området rundt påfyllings-/kontrollpluggen på bunnen av differensialen.
9. Fjern påfyllings-/kontrollpluggen og fyll på den angitte oljen til nivået når opp til hullet.
10. Sett på kontroll-/påfyllingspluggen.

Kontrollere det homokinetiske leddet

Kun modeller med firehjulsdrift

Serviceintervall: Hver 200. driftstime (Kun modeller med firehjulsdrift).

Undersøk det homokinetiske leddet for sprekker, hull eller løse klemmer. Kontakt et autorisert serviceverksted for reparasjon hvis du oppdager skader.

Justere girkablene

Serviceintervall: Etter de 10 første timene

Hver 200. driftstime

1. Sett girspaken i FRI.
2. Fjern splittpinnene som fester girkablene til transakselens girarmer (Figur 44).

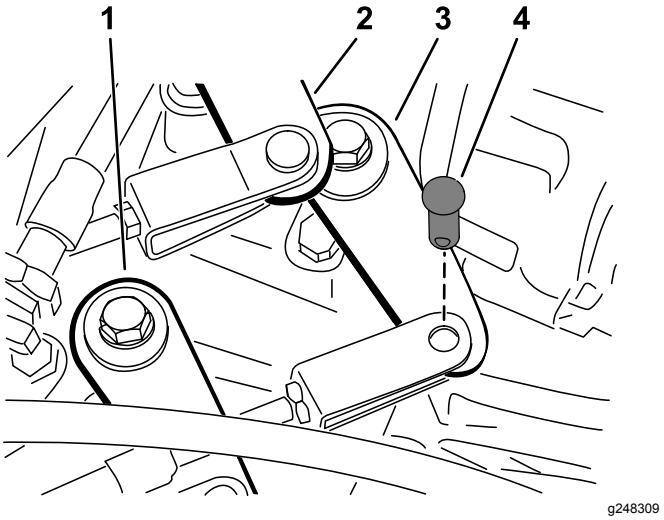

Figur 44

1. Girarm (høy til lav)
2. Girarm (andre til tredje)
3. Girarm (første til revers)
4. Splittpinne

3. Løsne låsemutterne til sjakkelen og juster hver sjakkel slik at frigangen er den samme forover og bakover i forhold til hullet i transakselens girarm (med transakselspakens frigang i samme retning).
4. Monter splittpinnene og stram til låsemutterne når du er ferdig.

Justere kabelen for høy/lav hastighetsinnstilling

Serviceintervall: Hver 200. driftstime

1. Fjern splittpinnen som fester kabelen for høy/lav hastighetsinnstilling til transakselen (Figur 44).
2. Løsne splittpinnemutteren og juster splittpinnen slik at splittpinnehullet på linje med hullet i transakselbraketten.
3. Monter splittpinnen og stram til låsemutteren når du er ferdig.

Justere utjevningssperre-kabelen

Serviceintervall: Hver 200. driftstime

1. Sett differensialsperrespaken til AV-STILLING.
2. Løsne på låsemutterne som fester differensialsperrekabelen til braketten på transakselen (Figur 45).

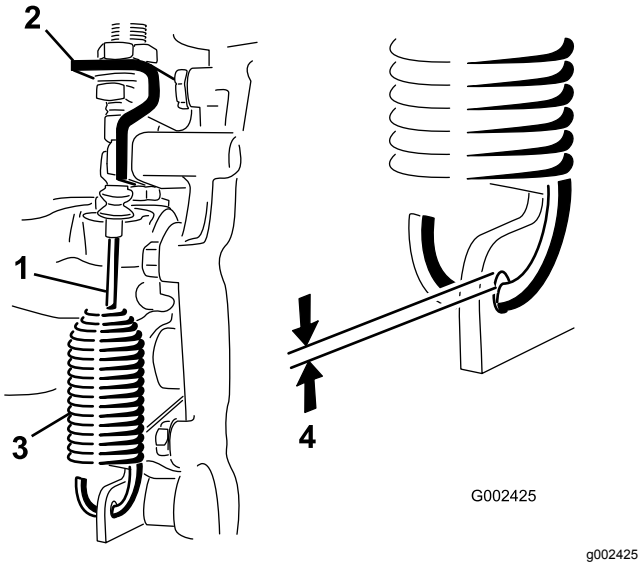

Figur 45

1.	Utjevningssperrekabel	3.	Fjær
2.	Transakselbrakett	4.	0,25 til 1,5 mm avstand

3. Juster låsemutteren for å oppnå en avstand på 0,25 til 1,5 mm mellom fjærhaken og den ytre diameteren på hullet i transakselspaken.
4. Stram til låsemuttrene når du er ferdig.

Kontrollere dekkene

Serviceintervall: Hver 100. driftstime

Spesifikasjon for lufttrykk i fordekk: 2,2 bar

Spesifikasjon for lufttrykk i bakdekk: 1,24 bar

Under bruk kan du komme ut for uhell som å kjøre på fortauskanter, og dette kan skade dekket eller felgen og også forandre hjulstillingen. Av den grunn bør du kontrollere dekkene etter slike hendelser.

Viktig: **Kontroller ofte at dekktrykket er korrekt. Hvis dekket ikke har korrekt trykk, vil dekkene slites raskere, noe som kan føre til at firehjulsdriften låser seg.**

Figur 46 er et eksempel på dekkslitasje som skyldes for lite luft i dekkene.

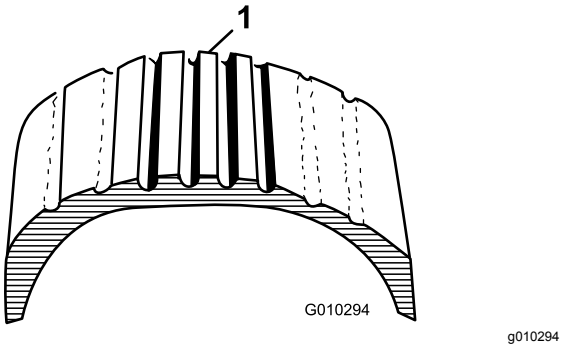

Figur 46

1. For lite luft i dekket

Figur 47 er et eksempel på dekkslitasje som skyldes for mye luft i dekkene.

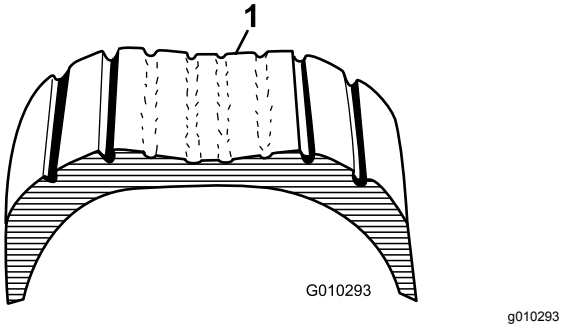

Figur 47

1. For mye luft i dekket

Kontrollere at forhjulene er korrekt rettet inn

Serviceintervall: Hver 400. driftstime/Årlig (avhengig av hva som kommer først)

1. Påse at dekkene er vendt rett fremover.
2. Mål avstanden fra midten til midten (i akselhøyde) foran og bak på styredekkene (Figur 48).

   Merk: Avstanden skal ikke være større enn 0 ± 3 mm ved fordekket sammenliknet med bakdekket. Roter dekket 90°, og kontroller avstanden igjen.

   Viktig: **Kontrollere målene på samme sted på dekket. Maskinen skal stå på en flat overflate med dekkene rettet rett fremover.**

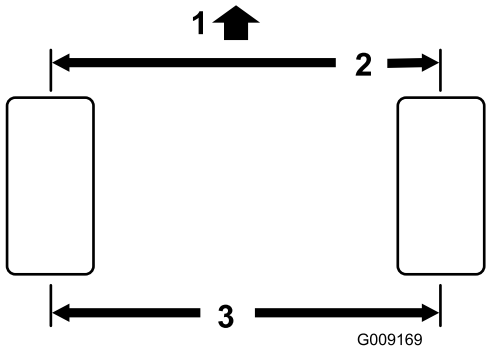

g009169

Figur 48

1. Foran på maskinen
2. 0 ± 3 mm for for- og bakdekk
3. Avstand fra midten til midten

3. Juster avstanden fra midten til midten slik:
   A. Løsne låsemutteren midt på parallellstaget (Figur 49).

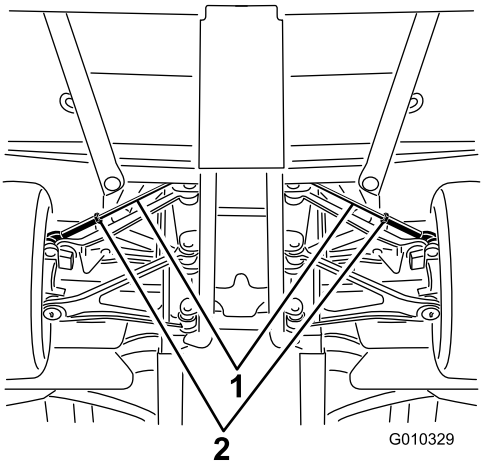

g010329

Figur 49

1. Parallellstag
2. Låsemutre

   B. Roter parallellstaget jevnt for å bevege forsiden av dekket inn- eller utover, slik at du oppnår riktig avstand fra midten til midten både foran og bak.
   C. Stram parallellstagets låsemutter når justeringen er korrekt.
   D. Kontroller at dekkene kan dreies like langt både mot høyre og venstre.

   Merk: Hvis dekkene kan dreies lenger mot én side, må du lese om justering av dekkene i *servicehåndboken*.

Stramme hjulenes hakemuttere

Serviceintervall: Etter de 2 første timene

Etter de 10 første timene

Hver 200. driftstime

Angitt tiltrekkingsmoment for hjulenes hakemuttere: 109–122 Nm

Trekk til hakemutrene på for- og bakhjulene i et kryssende mønster, som vist i Figur 50, til angitt tiltrekkingsmoment.

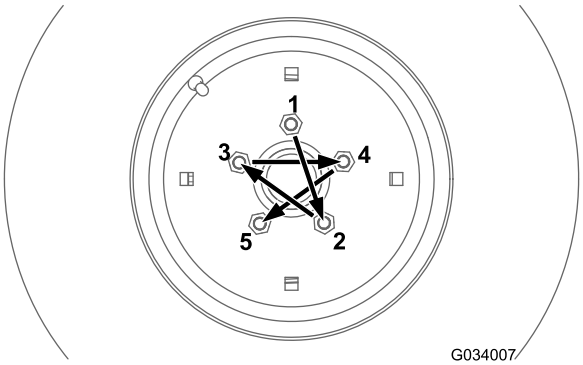

g034007

Figur 50

Vedlikehold av kjølesystem

Kjølesystemsikkerhet

- Du kan bli forgiftet av å svelge motorkjølevæske. Oppbevares utilgjengelig for barn og kjæledyr.
- Utslipp av varm kjølevæske under trykk, eller berøring av en varm radiator og omsluttende deler, kan føre til alvorlige brannsår.
  - La alltid motoren kjøle seg ned i minst 15 minutter før du fjerner radiatorlokket.
  - Bruk en klut når du åpner radiatorlokket. Åpne det forsiktig, slik at dampen kan slippe ut.
- Ikke bruk maskinen uten at dekslene er på plass.
- Hold fingre, hender og bekledning unna roterende vifter og drivremmer.
- Stopp motoren og ta ut nøkkelen før du utfører vedlikehold.

Kontrollere motorkjølevæskenivået

Serviceintervall: For hver bruk eller daglig

Kjølesystemets kapasitet: 3,7 l

Kjølemiddeltype: en 50/50-blanding av vann og permanent frostvæske med etylenglykol.

⚠ FORSIKTIG

Hvis motoren er varm, kan det hende at varm kjølevæske under trykk kommer ut, noe som kan forårsake brannsår.

- **Ikke åpne radiatorlokket.**
- **La motoren kjøle seg ned i minst 15 minutter eller til reservetanken er avkjølt nok til at man kan ta på den uten å brenne seg.**
- **Bruk en klut når du åpner reservetanklokket. Åpne det forsiktig, slik at dampen kan slippe ut.**
- **Ikke kontroller kjølevæskenivået ved radiatoren, da dette skader motoren. Kontroller det kun ved reservetanken.**

1. Parker maskinen på en jevn flate.
2. Sett på parkeringsbremsen.
3. Slå av motoren og ta ut nøkkelen.
4. Kontroller kjølemiddelnivået i reservetanken (Figur 51).

   Merk: Kjølemiddelnivået skal nå opp til bunnen av påfyllingshalsen når motoren er kald.

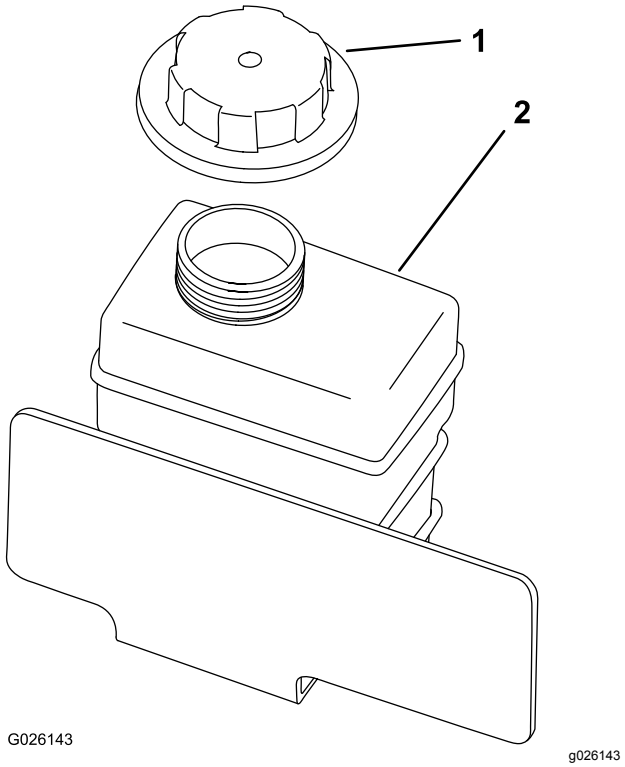

Figur 51

1. Reservetanklokk
2. Reservetank

5. Hvis kjølevæskenivået er lavt, tar du av lokket på reservetanken og fyller halvt om halvt med vann og frostvæske med etylenglykol.

   Merk: Ikke fyll på for mye kjølemiddel på reservetanken.
6. Sett på reservetanklokket.

Fjerne rester fra kjølesystemet

Serviceintervall: For hver bruk eller daglig—Fjern rusk fra motorområdet og radiatoren. (Rengjør oftere under skitne forhold.)

1. Parker maskinen på en jevn flate.
2. Sett på parkeringsbremsen.
3. Slå av motoren og ta ut nøkkelen.
4. Rengjør motorområdet grundig for alle rester.
5. Løsne og fjern radiatorskjermen fra forsiden av radiatoren (Figur 52).

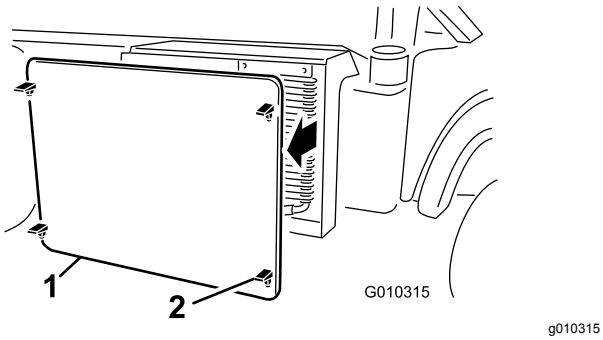

Figur 52

1. Radiatorskjerm
2. Lås

6. Roter sperrene og sving oljekjøleren bort fra radiatoren, hvis utstyrt med dette (Figur 53).

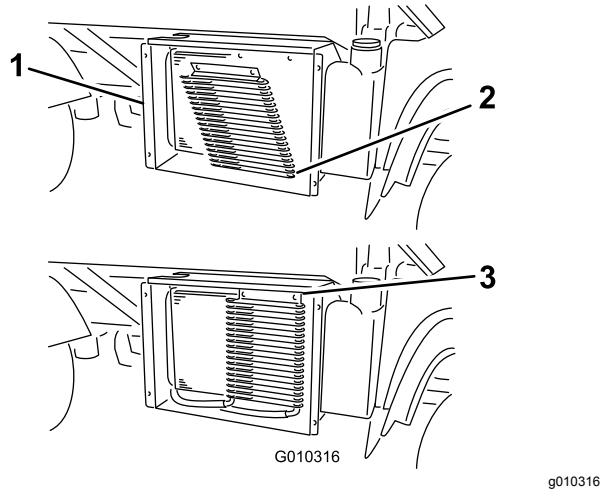

Figur 53

1. Radiatorhus
2. Oljekjøler
3. Låser

7. Rengjør radiatoren, oljekjøleren og skjermen med komprimert luft.

   Merk: Blås rusk bort fra radiatoren.

8. Monter kjøleren og skjermen på radiatoren.

Skifte kjølevæsken i motoren

Serviceintervall: Hver 1000. driftstime/Annet hvert år (avhengig av hva som kommer først)

Kjølesystemets kapasitet: 3,7 l

Kjølemiddeltype: en 50/50-blanding av vann og permanent frostvæske med etylenglykol

1. Parker maskinen på en jevn flate.
2. Hev lasteplanet og sett støttepilaren på den utstrakte løftesylinderen for å sikre lasteplanet.

⚠ FORSIKTIG

Hvis motoren er varm, vil kjølesystemet være under trykk og varm kjølevæske kan komme ut og forårsake brannsår.

- **Ikke åpne radiatorlokket når motoren går.**
- **La motoren kjøle seg ned i minst 15 minutter eller til radiatorlokket er avkjølt nok til at man kan ta på det uten å brenne seg.**
- **Bruk en fille til å åpne radiatorlokket. Åpne det forsiktig, slik at dampen kan slippe ut.**

3. Fjern radiatorlokket (Figur 54).

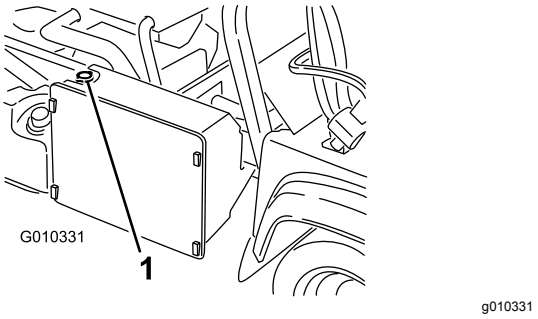

Figur 54

1. Radiatorlokk

4. Ta av reservetanklokket (Figur 54).

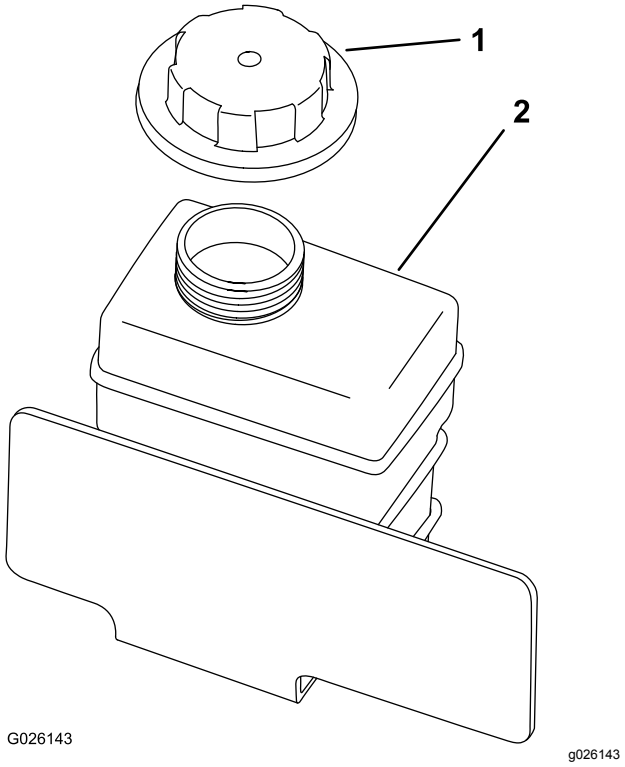

Figur 55

1. Reservetanklokk
2. Reservetank

5. Koble fra den nedre radiatorslangen og la kjølemiddelet renne ut i et oppsamlingsfat.

   Merk: Når kjølemiddelet stopper, koble til den nedre radiatorslangen.

6. Fyll kjølesystemet sakte halvt om halvt med vann og permanent frostvæske med etylenglykol.
7. Fyll på radiatoren og sett på lokket igjen (Figur 54).
8. Fyll langsomt på reservetanken for kjølemiddel til nivået er ved bunnen av påfyllingshalsen (Figur 55).
9. Sett på reservetanklokket (Figur 55).
10. Start motoren og la den gå til den er varm.
11. Stopp motoren, sjekk kjølevæskenivået og etterfyll etter behov.

Vedlikehold av bremser

Kontrollere bremsevæske-nivået

Serviceintervall: For hver bruk eller daglig—Kontroller bremsevæskenivået. Kontroller bremsevæskenivået før motoren brukes for første gang.

Hver 1000. driftstime/Annet hvert år (avhengig av hva som kommer først)—Skift bremsevæsken.

Bremsevæsketype: DOT 3

1. Parker maskinen på en jevn flate.
2. Sett på parkeringsbremsen.
3. Slå av motoren og ta ut nøkkelen.
4. Hev panseret for å få tilgang til hovedbremsesylinderen og -beholderen (Figur 56).

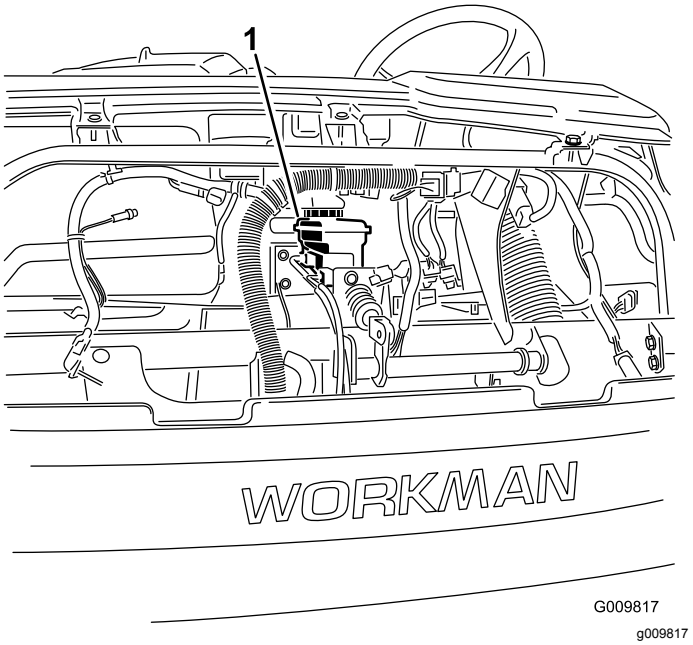

Figur 56

1. Bremsevæskebeholder

5. Påse at væskenivået er opp til Full-linjen på tanken (Figur 57).

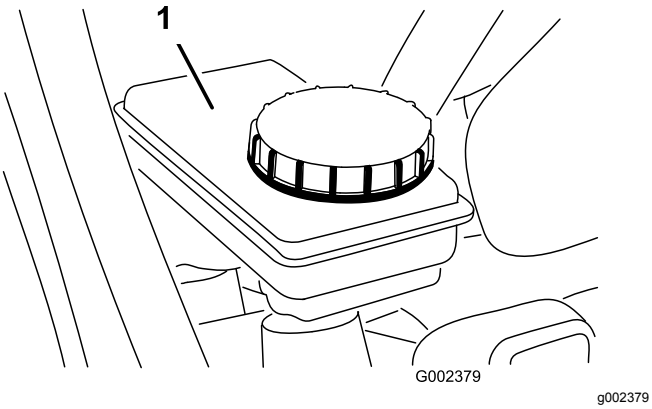

Figur 57

1. Bremsevæskebeholder

6. Hvis væskenivået er lavt, må du rengjøre området rundt lokket, fjerne lokket og fylle beholderen til passende nivå med den angitte bremsevæsken (Figur 57).

   Merk: Ikke overfyll tanken med bremsevæske.

Justere parkeringsbremsen

Serviceintervall: Etter de 10 første timene

Hver 200. driftstime

1. Fjern gummihåndtaket fra parkeringsbremsespaken (Figur 58).

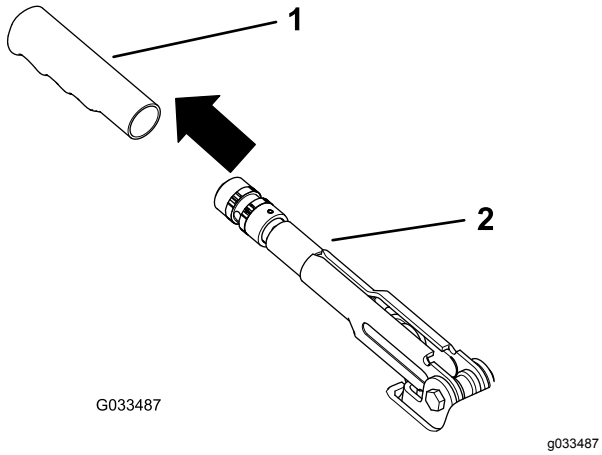

Figur 58

1. Håndtak
2. Parkeringsbremsespak

2. Løsne setteskruen som festen knotten til parkeringsbremsespaken (Figur 59).

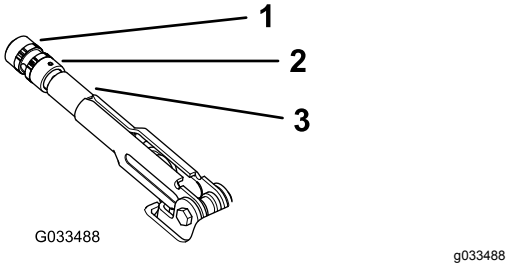

Figur 59

1. Knott
2. Setteskrue
3. Parkeringsbremsespak

3. Roter knotten (Figur 59) til det er nødvendig med styrke på 20–22 kg for å heve spaken.
4. Stram setteskruen når du er ferdig (Figur 59).

   Merk: Hvis du ikke lenger kan justere håndbremsen ved å justere spaken, løsne håndtaket til midten av justeringen, juster kabelen bak og gjenta så trinn 3.

5. Monter gummihåndtaket på parkeringsbremsespaken (Figur 58).

Justere bremsepedalen

Serviceintervall: Hver 200. driftstime

Merk: Fjern det fremre panseret for å få bedre tilgang under justeringsprosedyren.

1. Fjern splinten og splittpinnene som fester hovedsylinderkrysshodet til bremsepedaltappen (Figur 60).

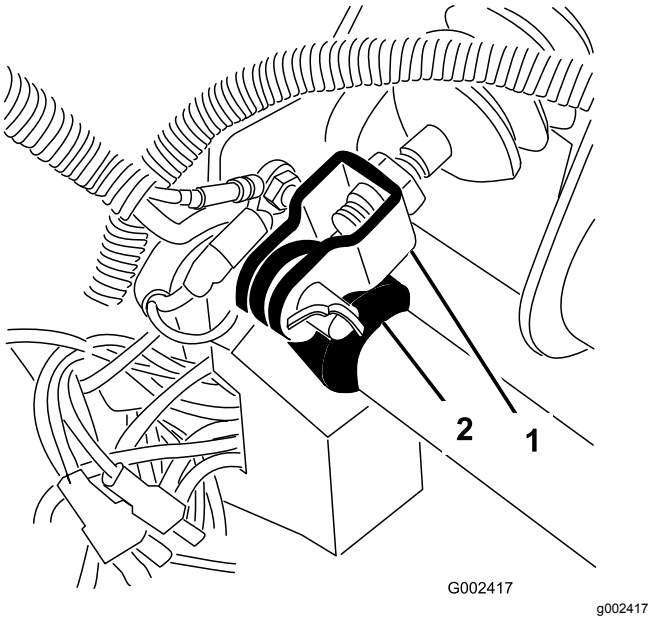

Figur 60

1. Hovedsylinderkrysshode
2. Bremsepedelens omdreiningsledd

2. Slipp opp bremsepedalen (Figur 61) til den kommer i kontakt med rammen.
3. Løsne låsemutterne som fester krysshodet til hovedsylinderstangen (Figur 61).
4. Juster krysshodet til hullene i krysshodet er på linje med hullet i bremsepedaltappen.
5. Deretter fester du krysshodet til pedaltappen med splittpinnen og splinten.
6. Stram låsemutterne som fester krysshodet til hovedsylinderstangen.

   Merk: Når den er riktig justert, skal bremsehovedsylinderen slippe ut trykk.

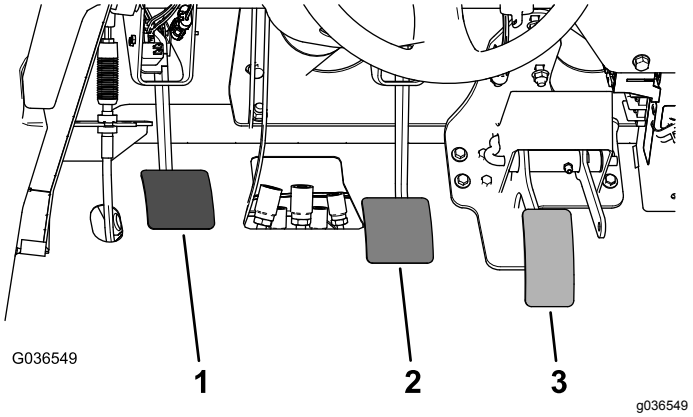

Figur 61

1. Clutchpedal
2. Bremsepedal
3. Gasspedal

Vedlikehold av remmer

Justere generatorremmen

Serviceintervall: Etter de 10 første timene—Kontroller generatorremmens tilstand og stramming.

Hver 200. driftstime—Kontroller generatorremmens tilstand og stramming.

1. Hev planet og still støttepilaren på den utstrakte løftesylinderen for å sikre planet.
2. Kontroller spenningen ved å trykke ned remmen midt mellom veivakselens og generatorens remskiver med en kraft på 10 kg (Figur 62).

   Merk: Du skal kunne trykke en ny rem ned 8–12 mm.

   Merk: Du skal kunne trykke en brukt rem ned 10–14 mm. Hvis avbøyningen er feil kan du fortsette til neste trinn. Hvis den er riktig kan du fortsette driften.
3. Hvis du skal justere remspenningen, gjør du følgende:

   A. Løsne generatorens to monteringsbolter (Figur 62).

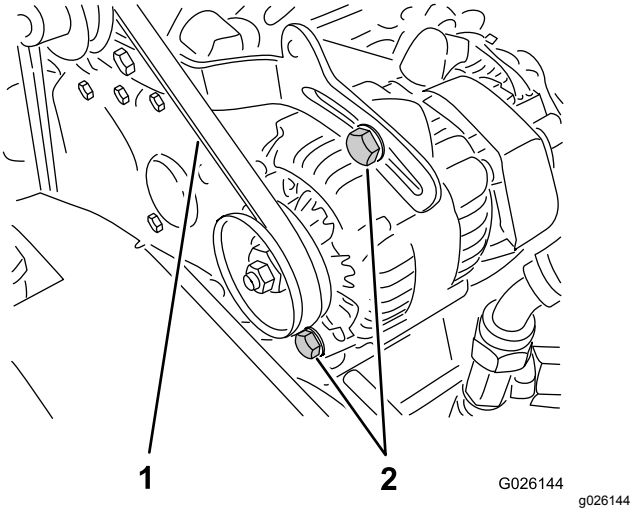

Figur 62

1. Vekselstrømsgeneratorrem
2. Monteringsbolter for vekselstrømsgenerator

   B. Bruk en stang og vri generatoren til du oppnår passelig spenning på remmen, og stram deretter monteringsboltene (Figur 62).

Vedlikehold av kontrollsystem

Justere koblingspedalen

Serviceintervall: Hver 200. driftstime

Merk: Du kan justere clutchpedalkabelen ved klokkehuset eller ved clutchpedalhengselen. Du kan fjerne panseret foran for å få enklere tilgang til pedaltappen.

1. Løsne på låsemutterne som fester clutchkabelen til braketten på klokkehuset (Figur 63).

   Merk: Hvis det er nødvendig med ytterligere justering, kan du fjerne og rotere kuleleddet.

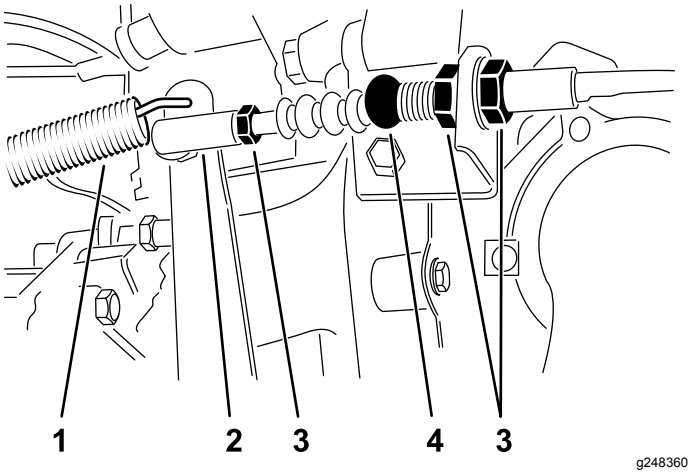

Figur 63

1. Fjær for tilbakestilling
2. Kuleledd
3. Låsemutre
4. Clutchkabel

2. Koble fjæren for tilbakestilling fra clutchspaken.
3. Juster låsemutterne og/eller kuleleddet helt til kanten bak på clutchpedalen er 9,2 til 9,8 cm fra toppen av gulvplaten med rombeprofil hver gang det øves en kraft på cirka 1,8 kg på pedalen (Figur 64).

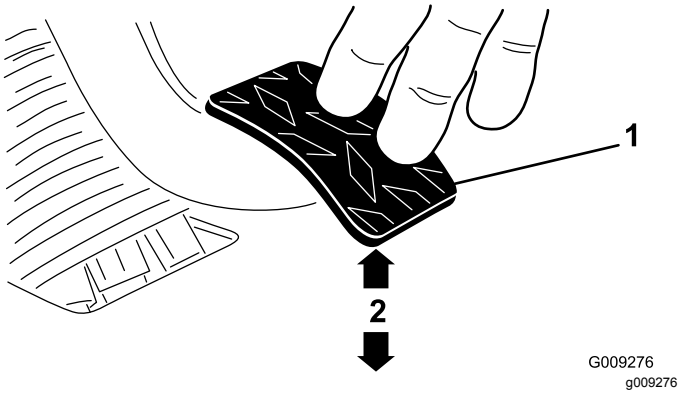

Figur 64

1. Clutchpedal
2. 9,2 til 9,8 cm

Merk: Det øves trykk slik at utløserlageret til clutchen kommer i lett berøring med trykkplatefingrene.

4. Trekk til låsemutterne etter at du har oppnådd riktig justering.
5. Kontroller målene på 9,2 til 9,8 cm på nytt etter at låsemutterne er strammet til, for å sikre riktig justering.

   Merk: Juster på nytt, hvis nødvendig.

6. Koble fjæren for tilbakestilling til clutchspaken igjen.

   Viktig: **Kontroller at stangenden er plassert midt på kulen, uten å være vridd, og at den er parallell til clutchpedalen også etter at låsemutteren er strammet (Figur 65).**

   Merk: Clutchens frigang skal aldri være under 19 mm.

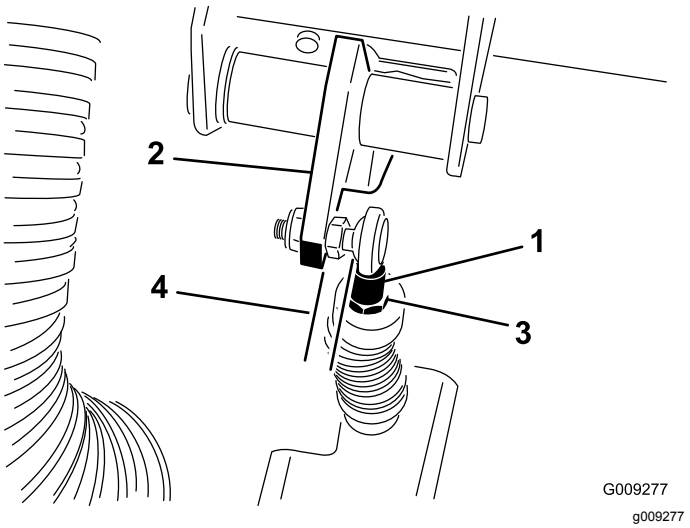

Figur 65

1. Clutchkabelstangende
2. Clutchpedal
3. Låsemutter på stangenden
4. Parallelt

Justere gasspedalen

1. Parker maskinen på en jevn flate, koble inn parkeringsbremsen, slå av motoren, og ta ut nøkkelen.
2. Juster kuleleddet på gasspedalkabelen (Figur 66) for å tillate 2,54 til 6,35 mm klaring mellom gasspedalarmen og toppen av gulvplaten med rombeprofil (Figur 67) når det påføres 11,3 kg kraft på midten av pedalen.

   Merk: Motoren må ikke være i gang, og fjær for tilbakestilling må være påmontert.
3. Stram låsemutteren (Figur 66).

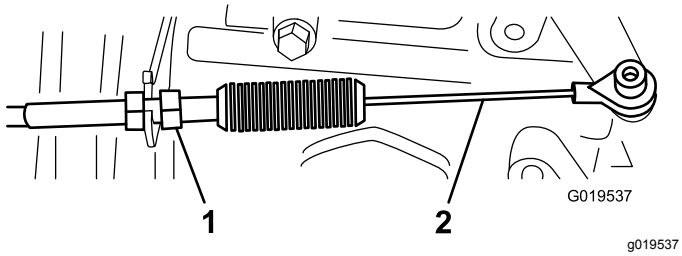

Figur 66

1. Låsemutter
2. Kabel for gasspedal

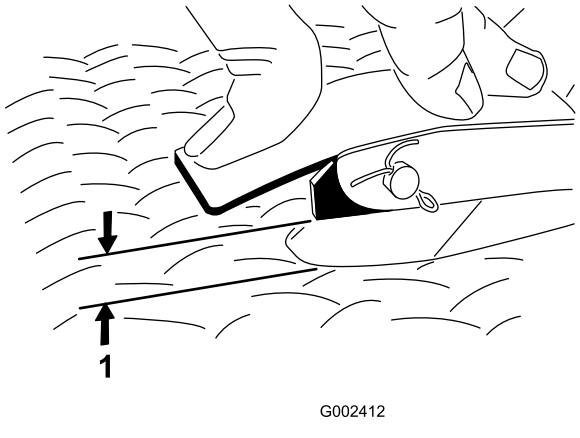

Figur 67

1. 2,54 til 6,35 mm klaring

Viktig: **Maksimalt motorturtall på tomgang er 3 650 o/min. Ikke juster den høye tomgangsstoppen.**

Konvertere speedometeret

Du kan konvertere speedometeret fra m/t til km/t eller km/t til m/t.

1. Parker maskinen på en jevn flate, koble inn parkeringsbremsen, slå av motoren, og ta ut nøkkelen.
2. Fjern panseret. Se Fjerne panseret (side 36).
3. Finn de to løse ledningene ved siden av speedometeret.
4. Fjern konnektorpluggen fra ledningsfastspenneren og koble ledningene sammen.

   Merk: Speedometeret skifter til km/t eller m/t.
5. Monter panseret.

Vedlikehold av hydraulisk system

Sikkerhet for hydraulisk system

- Oppsøk legehjelp øyeblikkelig hvis olje sprøytes inn under huden. Innsprøytet væske må fjernes kirurgisk innen få timer av en lege.
- Før du kobler fra eller utfører vedlikehold eller reparasjoner på det hydrauliske systemet, må du slippe ut alt trykket i systemet. Dette gjør du ved å stoppe motoren og senke tømmeventilen og/eller senke lasteplanet og tilleggsutstyr. Sett hydraulikkspaken i avlastet stilling. Ikke arbeid under et løftet plan uten korrekt sikkerhetsstøtter på plass.
- Kontroller at alle hydraulikkslanger og ledninger er i god stand, og at alle hydrauliske koblinger og beslag er tette, før det hydrauliske systemet settes under trykk.
- Hold kropp og hender borte fra hull eller dyser som sprøyter ut hydraulikkvæske under høyt trykk.
- Bruk kartong eller papir til å finne lekkasjer.

Overhale det hydrauliske systemet

Spesifisering av transaksel-/hydraulikkvæske

Transakselvæsketype: Dexron III ATF

Kontrollere nivået på transaksel-/hydraulikkvæsken

Serviceintervall: For hver bruk eller daglig—Kontroller nivået på transaksel-/hydraulikkvæsken. (Kontroller væskenivået før motoren først startes og deretter hver 8. driftstime eller daglig.)

1. Parker maskinen på en jevn flate.
2. Sett på parkeringsbremsen.
3. Slå av motoren og ta ut nøkkelen.
4. Rengjør området rundt peilestaven (Figur 68).

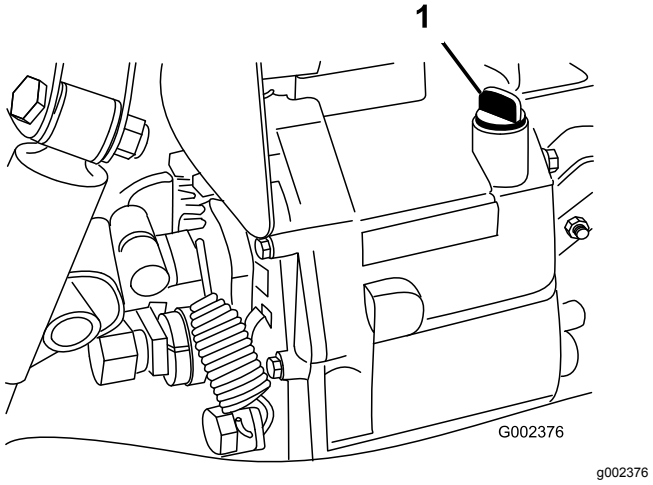

Figur 68

1. Peilestav

5. Ta ut peilestaven fra øverst på transakselen, og tørk av den med en ren fille.
6. Skru peilestaven inn i transakselen, og pass på at den når helt ned.
7. Skru løs peilestaven, og kontroller oljenivået.

   Merk: Væsken skal nå helt opp til den flate delen på peilestaven.
8. Hvis nivået er lavt, tilsetter du nok av den angitte væsken til at nivået blir korrekt. Se Spesifisering av transaksel-/hydraulikkvæske (side 55).

Skifte hydraulikkoljen og rense sugefilteret

Serviceintervall: Hver 800. driftstime—Skift hydraulikkoljen og rens sugefilteret.

Hydraulikkvæskekapasitet: 7 l

1. Parker maskinen på en jevn flate.
2. Sett på parkeringsbremsen.
3. Slå av motoren og ta ut nøkkelen.
4. Fjern tappepluggen fra siden på tanken og la hydraulikkoljen flyte ned i tappefatet (Figur 69).

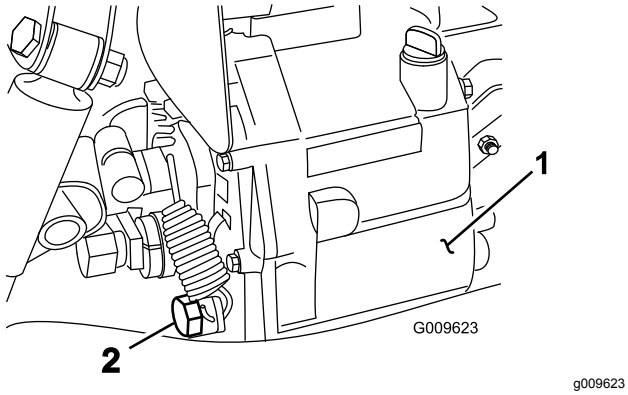

Figur 69

1. Hydraulisk beholder
2. Tappeplugg

5. Merk deg retningen på den hydrauliske slangen og 90°-vinkelrøret på sugefilteret på siden av beholderen (Figur 70).
6. Fjern den hydrauliske slangen og 90°-vinkelrøret.
7. Fjern sugefilteret og rens det ved å skylle fra baksiden med en ren oljeutskiller.

   Merk: La filteret lufttørke før du setter det tilbake på plass.

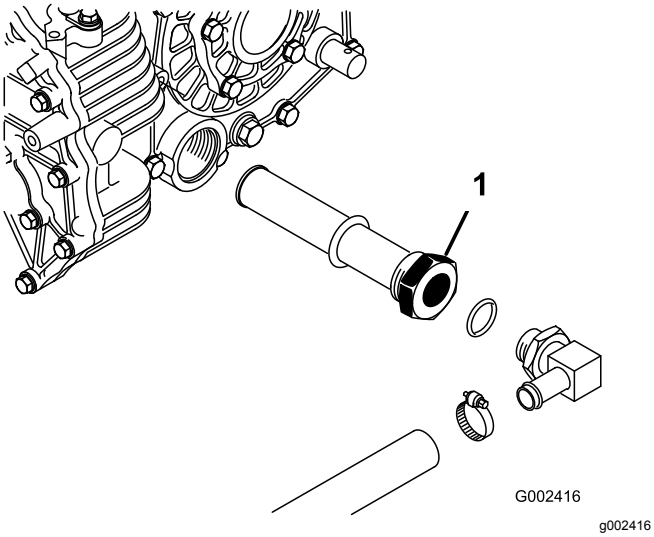

Figur 70

1. Hydraulisk sugefilter

8. Monter sugefilteret.
9. Monter den hydrauliske slangen og 90°-vinkelrøret til sugefilteret i samme retning som før.
10. Monter og stram til tappepluggen.
11. Fyll beholderen med omtrent 7 l av den angitte hydrauliske oljen. Se Kontrollere nivået på transaksel-/hydraulikkvæsken (side 55).
12. Start motoren og la maskinen gå for å fylle hydraulikksystemet.
13. Sjekk hydraulikkvæskenivået igjen, og etterfyll etter behov.

Viktig: **Bruk bare den hydrauliske oljen som er angitt. Andre oljer kan skade systemet.**

Bytte ut det hydrauliske filteret

Serviceintervall: Etter de 10 første timene—Skift ut det hydrauliske filteret.

Hver 800. driftstime—Skift ut det hydrauliske filteret.

Viktig: **Hvis du bruker et annet filter, kan dette føre til at garantien blir ugyldig for enkelte komponenter.**

1. Parker maskinen på en jevn flate.
2. Sett på parkeringsbremsen.
3. Slå av motoren og ta ut nøkkelen.
4. Rengjør området rundt der filteret monteres.
5. Plasser et tappefat under filteret, og ta ut filteret (Figur 71).

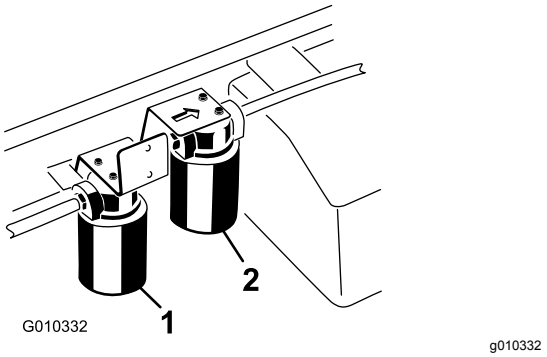

Figur 71

1. Hydraulisk filter
2. Hydraulisk filter (høy/lav)

6. Smør pakningen på det nye filteret.
7. Påse at området der filteret skal festes er rent.
8. Skru filteret til pakningen kommer i kontakt med monteringsplaten, og stram filteret med en halv vridning til.
9. Start motoren og la den gå i omtrent to minutter for å blåse luft ut fra systemet.
10. Slå av motoren og kontroller nivået til hydraulikkvæsken og at det ikke finnes noen lekkasjer.

Overhale det hydrauliske systemet

Kun TC-modeller

Spesifisering av hydraulikkvæske

Beholderen fylles på fabrikken med høykvalitets hydraulikkvæske. Kontroller nivået på hydraulikkvæsken før du starter maskinen for første gang, og deretter hver dag. Se Kontrollere nivået på hydraulikkvæsken med høy strømning (side 57).

Anbefalte erstatningsvæsker: Toro PX Extended Life-hydraulikkvæske, tilgjengelig i spann på 19 liter eller fat på 208 liter.

Merk: En maskin med den anbefalte erstatningsvæsken krever ikke væske og filterskift så ofte.

Alternative væsker: Hvis Toro PX Extended Life-hydraulikkvæske ikke er tilgjengelig, kan du bruke andre konvensjonelle hydraulikkvæsker med petroleumsbase, forutsatt at spesifikasjonene faller innenfor oppgitt område for følgende materialegenskaper og oppfyller bransjestandarder. Syntetisk væske må ikke benyttes. Forhør deg med smøremiddelleverandøren for å finne et egnet produkt.

Merk: Toro er ikke ansvarlig for skader som skyldes bruk av uegnede alternativer. Bruk kun produkter fra anerkjente produsenter, som står for sine anbefalinger.

Hydraulikkvæske med høy viskositetsindeks og lavt flytpunkt mot slitasje, ISO VG 46

Materielle egenskaper:	
Viskositet, ASTM D445	cSt ved 40 °C (104 °F) 44 til 48
Viskositetsindeks ASTM D2270	140 eller høyere
Flytepunkt, ASTM D97	-37 til -45 °C
Bransjespesifikasjoner:	Eaton Vickers 694 (I-286-S, M-2950-S/35VQ25 eller M-2952-S)

Merk: Mange hydraulikkvæsker er nesten fargeløse, noe som gjør det vanskelig å oppdage lekkasjer. Et rødt fargestoff for hydraulikkvæsken er tilgjengelig i flasker på 20 ml. Én flaske er nok til 15–22 liter med hydraulikkvæske. Bestill delenr. 44-2500 fra en autorisert Toro-forhandler.

Kontrollere nivået på hydraulikkvæsken med høy strømning

Kun TC-modeller

Serviceintervall: For hver bruk eller daglig—Kontroller nivået på hydraulikkvæsken med høy strømning (kun TC-modeller). (Kontroller hydraulikkvæsken før du starter maskinen for første gang, og deretter hver dag)

1. Parker maskinen på en jevn flate.
2. Sett på parkeringsbremsen.
3. Slå av motoren og ta ut nøkkelen.
4. Rengjør rundt påfyllingshalsen og lokket på tanken for hydraulisk olje (Figur 72).
5. Ta lokket av påfyllingshalsen.

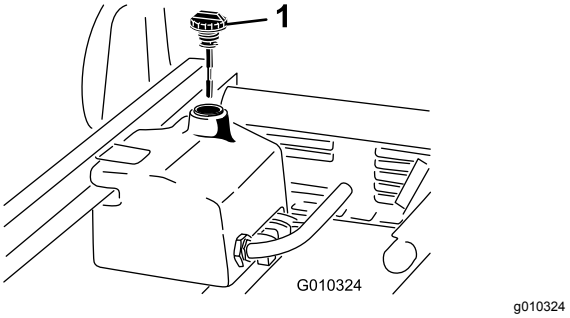

Figur 72

1. Lokk

6. Fjern peilestaven (Figur 72) fra påfyllingshalsen, og tørk av den med en ren fille.
7. Før peilestaven ned i påfyllingshalsen før du tar den ut og kontroller oljenivået.

   Merk: Oljenivået må være mellom de to merkene på peilestaven.
8. Hvis nivået er lavt, fyller du på olje for å heve nivået til det øvre merket. Se Skifte hydraulikkvæsken med høy strømning og filteret (side 58).
9. Sett peilestaven og lokket på plass på påfyllingshalsen.
10. Start motoren og slå på tilbehøret.

    Merk: La dem gå i omtrent 2 minutter. Dette blåser luft ut fra systemet.

    Viktig: **Maskinen må gå før hydraulikken med høy strømning startes.**
11. Stopp motoren og tilbehøret, og kontroller om det finnes lekkasjer.

Skifte hydraulikkvæsken med høy strømning og filteret

Kun TC-modeller

Serviceintervall: Hver 1000. driftstime—Bytt det hydrauliske filteret med høy strømning hvis du **bruker** anbefalt hydraulikkvæske.

Hver 2000. driftstime—Skift høy strømning-hydraulikkvæsken hvis du **bruker** anbefalt hydraulikkvæske.

Hver 800. driftstime—Skift høy strømning-hydraulikkvæske og -filter hvis du **ikke** bruker anbefalt hydraulikkvæske eller har noen gang fylt beholderen med en alternativ væske.

Hydraulikktankens kapasitet: ca. 15 l

1. Parker maskinen på en jevn flate.
2. Sett på parkeringsbremsen.
3. Slå av motoren og ta ut nøkkelen.
4. Rengjør området rundt der filteret for høy strømning skal festes (Figur 71).
5. Plasser et tappefat under filteret, og ta ut filteret.

   Merk: Hvis oljen ikke skal tømmes ut, må du koble fra den hydrauliske ledningen som går til filteret og deretter koble den til igjen.
6. Smør den nye filterpakningen, og skru filteret på for hånd på filterhodet til pakningen kommer i kontakt med filterhodet. Stram deretter filteret med ytterligere en 3/4 omdreining. Filteret skal nå være forseglet.
7. Fyll den hydrauliske beholderen med ca. 15 liter hydraulisk olje.
8. Start maskinen og kjør den på tomgang i omtrent to minutter for å sirkulere væsken og fjerne luft som eventuelt er fanget i systemet.
9. Stopp maskinen, og kontroller væskenivået på nytt.
10. Bekreft oljenivået.
11. Avhend oljen på riktig måte.

Heve lasteplanet i nødstilfeller

Du kan heve lasteplanet i nødstilfeller uten å starte ved å sette i gang starteren eller kaldstarte det hydrauliske systemet.

Heve lasteplanet ved hjelp av starteren

Vri om starteren mens du holder løftespaken i hevet stilling. La startmotoren gå i 10 sekunder. Deretter venter du i 60 sekunder før du aktiverer startmotoren igjen. Hvis motoren ikke starter, må du fjerne lasten og planet (tilbehør) for å utføre service på motoren eller transakselen.

Heve lasteplanet ved å kaldstarte hydraulikksystemet

⚠ FORSIKTIG

Et hevet lasteplan som er fullt av materiale uten korrekt støttepilar kan senke seg uventet. Arbeid under et frittstående hevet lasteplan kan forårsake skader på deg eller andre personer.

- **Parker maskinen på en jevn flate, sett på parkeringsbremsen, slå av motoren, og ta ut nøkkelen før vedlikehold foretas eller justeringer gjøres på maskinen.**
- **Fjern lastemateriale fra lasteplanet eller annet tilbehør og sett støttepilaren på en helt utstrakt sylinderstang før du jobber under et hevet plan.**

Du trenger to hydrauliske slanger, hver med en hurtigkobling med hann- og hunnende, som passer til maskinens koblinger, for å utføre denne handlingen.

1. Rygg en annet maskin opp til bakenden på den deaktiverte maskinen.

   Viktig: **Maskinens hydrauliske system bruker Dexron III ATF. Unngå systemkontaminasjon ved å passe på at maskinen som brukes for å kaldstarte det hydrauliske systemet, benytter en tilsvarende olje.**
2. Koble de to hurtigkoblingsslangene på begge maskinene fra slangene som er festet til koblingsbraketten (Figur 73).

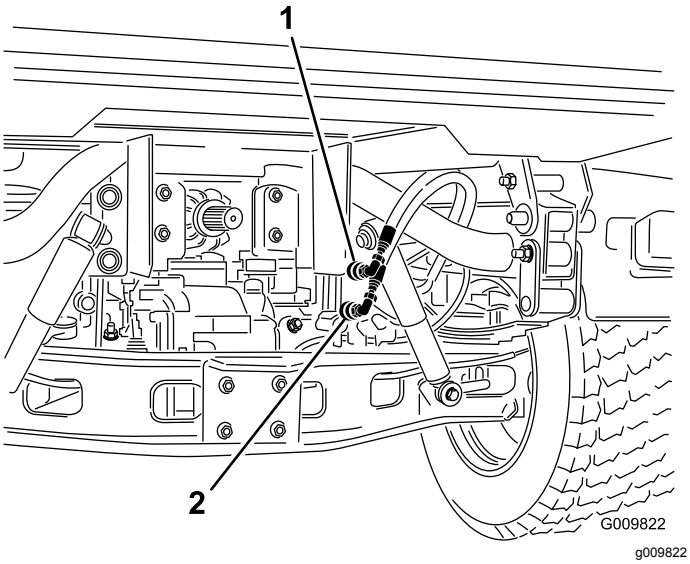

Figur 73

1. Hurtigkoblingsslange A
2. Hurtigkoblingsslange B

3. Koble de to forbindelsesslangene på den deaktiverte maskinen til slangene som ble koblet fra (Figur 74).
4. Dekk til ubenyttede nipler.

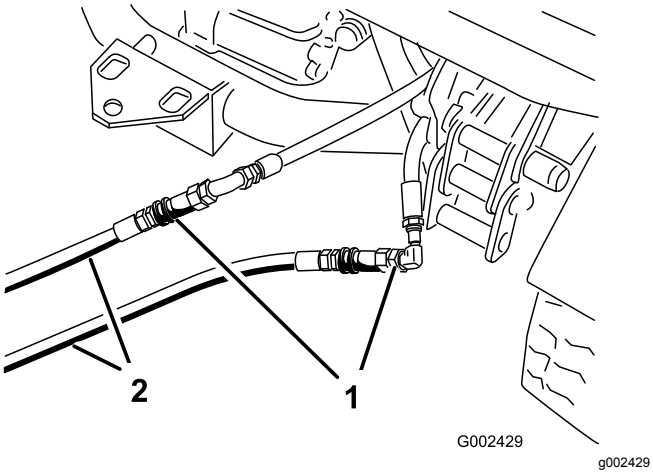

Figur 74

1. Frakoblede slanger
2. Kaldstartslanger

5. På den andre maskinen kobler du de to slangene til koblingen som fremdeles er i koblingsbraketten (koble den øverste slangen til den øverste koblingen og den nederste slangen til den nederste koblingen) (Figur 75).
6. Dekk til ubenyttede nipler.

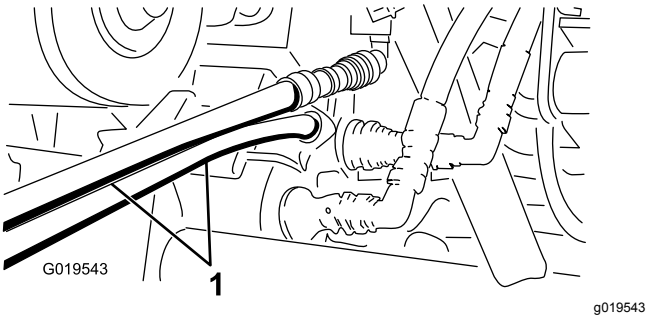

Figur 75

1. Kaldstartslanger

7. Hold alle andre på god avstand fra maskinene.
8. Start den andre maskinen og flytt løftespaken til hevet stilling for å heve den deaktiverte lasteplanet.
9. Flytt den hydrauliske løftespaken til NØYTRAL stilling og aktiver løftespaklåsen.
10. Monter støttepilarene til lasteplanet på den utstrakte løftesylinderen. Se Bruke støttepilar for lasteplan (side 33).

    Merk: Med begge maskinene slått av, flytt løftespaken frem og tilbake for å fjerne trykket i systemet og gjøre det lettere å koble fra hurtigkoblingene.
11. Når du har fullført handlingen, fjern startkablene og koble de hydrauliske slangene til begge maskinene.

    Viktig: **Kontroller nivået på hydraulikkvæsken i begge maskinene før du tar dem i bruk igjen.**

Rengjøring

Vaske maskinen

Vask maskinen etter behov med bare vann eller vann og et mildt rengjøringsmiddel. Du kan bruke en klut når du vasker maskinen.

Viktig: **Ikke bruk brakkvann eller gjenvunnet vann til å rengjøre maskinen.**

Viktig: **Ikke bruk høytrykksutstyr til å vaske maskinen. Høyttrykksutstyr kan skade det elektriske systemet, løsne viktige merker og vaske bort nødvendig fett fra friksjonspunktene. Unngå overdreven bruk av vann nær kontrollpanelet, motoren og batteriet.**

Viktig: **Ikke vask maskinen mens motoren er i gang. Vask av maskinen mens motoren er i gang kan føre til interne skader på motoren.**

Lagring

Lagringssikkerhet

- Slå av maskinen, ta ut nøkkelen (hvis utstyrt) og vent til alle bevegelige deler har stoppet før du forlater førerstillingen. La maskinen kjøles ned før justering, service, rengjøring eller oppbevaring.
- Oppbevar aldri maskinen eller bensinkannen i nærheten av åpen ild, gnister eller kontrollampe, som på en varmtvannstank eller andre apparater.

Oppbevare maskinen

Serviceintervall: Hver 200. driftstime—Kontroller drifts- og parkeringsbremsen.

Hver 400. driftstime—Se etter om bremseskoene er slitt.

Etter de 50 første timene

Hver 600. driftstime/Årlig (avhengig av hva som kommer først)

1. Parker maskinen på en jevn flate, koble inn parkeringsbremsen, slå av motoren, og ta ut nøkkelen.
2. Fjern utvendige gressrester og smuss fra hele maskinen, inkludert i motorens sylindertoppribber og viftehus.
3. Sjekk bremsen. Se Kontrollere bremsevæskenivået (side 50).
4. Vedlikehold luftrenseren. Se Overhale luftrenseren (side 39).
5. Forsegl inntaket til luftrenseren og eksosåpningen med værbestandig teip.
6. Smøre maskinen. Se Smøre lagrene og hylsene (side 37).
7. Skift motoroljen og oljefilteret. Se Skifte motorolje og filter (side 40).
8. Spyl drivstofftanken med rent, ferskt dieseldrivstoff.
9. Fest alle beslagene for drivstoffsystemet.
10. Kontroller trykket i dekkene. Se Kontrollere trykket i dekkene (side 20).
11. Kontroller frostvæsken, og fyll på halvt om halvt med vann og frostvæske etter behov, avhengig av forventet minimumstemperatur der du bor.
12. Ta batteriet ut av chassiset. Sjekk elektrolyttnivået, og lad det helt opp. Se Vedlikeholde batteriet (side 44).

    Merk: Batterikablene må ikke være koblet til batteripolene under lagring.

    Viktig: **Batteriet må være fulladet for å unngå at det fryser og skades ved**

temperaturer under 0 °C. Et fullt oppladet batteri opprettholder ladningen i ca. 50 dager ved temperaturer som er under 4 °C. Hvis temperaturen er over 4 °C må du kontrollere vannivået inne i batteriet og lade det opp hver 30. dag.

13. Sjekk og stram til alle bolter, mutrer og skruer. Alle skadde eller defekte deler må repareres eller skiftes ut.
14. Reparer alle riper eller avskallinger i lakken.

    Du kan kjøpe maling hos ditt autoriserte forhandlerverksted.
15. Maskinen må oppbevares rent og tørt i en garasje eller på et lager.
16. Legg en presenning over kjøretøyet for å beskytte den og holde den ren.

Feilsøking

Problem	Mulig årsak	Løsning
Hurtigkoblingene er vanskelig å koble til eller fra.	1. Det hydrauliske trykket er ikke utløst (hurtigkobling under trykk).	1. Slå av motoren, beveg den hydrauliske løftespaken frem og tilbake flere ganger, og koble hurtigkoblingene for beslagene i det ekstra hydraulikkpanelet.
Servostyringen er treg.	1. For lite hydraulisk olje. 2. Hydraulikkvæsken er varm. 3. Den hydrauliske pumpen virker ikke.	1. Overhal den hydrauliske beholderen. 2. Kontroller nivået på den hydrauliske oljen, og utfør vedlikehold hvis det er lavt. Kontakt et autorisert forhandlerverksted. 3. Kontakt et autorisert forhandlerverksted.
Den hydrauliske koblingen lekker.	1. Koblingen er løs. 2. Den hydrauliske koblingen mangler en O-ring.	1. Stram koblingen. 2. Monter den manglende O-ringen.
Et tilbehør fungerer ikke.	1. Hurtigkoblingene er ikke helt tilkoblet. 2. Hurtigkoblingene er byttet om.	1. Koble fra hurtigkoblingene, fjern smuss og koble dem til igjen. Skift ut eventuelle ødelagte koblinger. 2. Koble fra hurtigkoblingene, rett dem inn etter de korrekte portene på det ekstra hydraulikkpanelet og koble dem til igjen.
Motoren starter ikke.	1. Den hydrauliske løftespaken er låst i PÅ-stillingen.	1. Flytt den hydrauliske løftelåsen til ULÅST-stillingen, flytt den hydrauliske løftespaken til NØYTRAL og start motoren.

Notat:

Notat:

Notat:

California Proposition 65-advarsel

Hva er denne advarselen?

Du kan se et produkt for salg som har følgende advarselsmerke:

ADVARSEL: Kreftfremkallende og skadelig for forplantningsevnen – www.p65Warnings.ca.gov.

Hva er Prop 65?

Prop 65 gjelder for enhver virksomhet som har drift i California, selger produkter i California eller som lager produkter som kan selges i eller fraktes inn i California. Det pålegger at Californias guvernør fører og offentliggjør en liste over kjemikalier som det er kjent at kan forårsake kreft, fosterskader og/eller annen forplantningsskade. Listen, som oppdateres hvert år, inkluderer hundrevis av kjemikalier som brukes i mange dagligvarer. Formålet med Prop 65 er å informere offentligheten om disse kjemikaliene, og hvor utsatt man er for dem.

Prop 65 forbyr ikke salget av produkter som inneholder disse kjemikaliene, men krever i stedet advarsler på produktene, på produktemballasjen eller i litteraturen som følger med produktet. Videre betyr ikke en Prop 65-advarsel at et produkt ikke oppfyller produktsikkerhetsstandarder eller -krav. Faktisk har Californias myndigheter gjort det klart at en Prop 65-advarsel «ikke er det samme som en regulatorisk uttalelse om hvorvidt et produkt er 'trygt' eller 'utrygt'». Mange av disse kjemikaliene er blitt benyttet i produkter som har vært i daglig bruk i årevis, uten noen dokumenterte skadevirkninger. Hvis du ønsker mer informasjon, gå til https://oag.ca.gov/prop65/faqs-view-all.

En Prop 65-advarsel betyr at et selskap har enten (1) vurdert eksponeringsnivået og konkludert med at det overstiger «ikke-signifikant risikonivå», eller (2) har valgt å gi en advarsel basert på at de vet at et oppført kjemisk stoff er brukt, men de har ikke vurdert eksponeringsnivået.

Gjelder denne loven overalt?

Prop 65-advarslene er kun pålagt under californisk lov. Disse advarslene kan ses over hele California, i alle slags sammenhenger, inkludert, men ikke begrenset til, restauranter, dagligvarebutikker, hoteller, skoler og sykehus samt på et bredt spekter av produkter. I tillegg fører enkelte Internett- og postordreforhandlere Prop 65-advarsler på nettsidene eller i katalogene sine.

Er Californias advarsler strengere eller mindre strenge enn de føderale reglene?

Prop 65-standarder er ofte strengere enn både føderale og internasjonale standarder. Det finnes forskjellige stoffer som krever en Prop 65-advarsel selv ved nivåer som er mye lavere enn grensene satt føderalt. For eksempel er Prop 65-standarden for advarsler om bly 0,5 µg/dag, noe som er godt under føderale og internasjonale nivåer.

Hvorfor har ikke alle lignende produkter en slik advarsel?

- Produkter som selges i California, trenger en Prop 65-merking, mens lignende produkter som selges andre steder, ikke trenger det.
- Et selskap som er involvert i en Prop 65-rettssak, og som kommer til et forlik, kan bli påkrevd å ha Prop 65-advarsler på produktene sine. Men andre selskaper som lager lignende produkter, blir ikke nødvendigvis pålagt det samme.
- Håndhevelsen av Prop 65 er ikke helt konsekvent.
- Selskaper kan velge å ikke gi advarsler, fordi de har konkludert med at det ikke er nødvendig for dem å gjøre dette under Prop 65. Det at et produkt ikke har en advarsel, betyr ikke at produktet er fri for de oppførte kjemikaliene på lignende nivå.

Hvorfor har Toro inkludert en slik advarsel?

Toro har valgt å gi forbrukere så mye informasjon som mulig, slik at de kan ta informerte beslutninger om produktene de kjøper og bruker. Toro gir advarsler i enkelte tilfeller hvor vi vet at én eller flere oppførte kjemikalier er brukt, uten å ha evaluert eksponeringsnivået, siden ikke alle oppgitte kjemikalier har en bestemt pålagt eksponeringsgrense. Selv om eksponeringen fra Toro-produkter kan være ubetydelig eller godt innenfor «ikke-signifikant risiko»-nivået, har Toro valgt å gi Prop 65-advarsler på en føre-var-basis. I tillegg kan Toro risikere å bli saksøkt av delstaten California eller private parter som ønsker at Prop 65 skal håndheves, og bli ilagt dyre bøter, hvis vi ikke gir slike advarsler.

Personvernerklæring for EØS/Storbritannia

Toros bruk av dine personopplysninger

Toro Company («Toro») respekterer ditt personvern. Når du kjøper produktene våre, kan vi samle inn visse personopplysninger om deg, enten direkte fra deg eller gjennom ditt lokale Toro-selskap eller -forhandler. Toro bruker disse opplysningene for å oppfylle kontraktsmessige forpliktelser – f.eks. for å registrere garantikrav, behandle garantikrav og kontakte deg ved en eventuell produkttilbakekalling – og for legitime bedriftsformål – f.eks. for å måle kundetilfredshet, forbedre produktene våre eller gi deg produktinformasjon som kan være av interesse. Toro kan dele din informasjon med Toros datterselskaper, undergrupper, forhandlere eller andre forretningspartnere i forbindelse med disse aktivitetene. Vi kan også videreformidle personopplysninger når dette er påkrevd ved lov eller i forbindelse med salg, kjøp eller fusjon av en bedrift. Vi vil aldri selge dine personopplysninger til andre selskaper for markedsføringsformål.

Oppbevaring av personopplysninger

Toro vil oppbevare personopplysningene dine så lenge det er relevante for de ovennevnte formålene og i samsvar med nasjonalt regelverk. Mer informasjon om hvor lenge vi oppbevarer personopplysninger kan fås ved henvendelse til legal@toro.com.

Toros forpliktelse til sikkerhet

Personopplysningene dine kan behandles i USA eller et annet land som kan ha mindre streng personvernlovgivning enn landet du bor i. Når vi overfører opplysningene dine utenfor landet du bor i, følger vi lovfestede krav om å sikre at opplysningene er beskyttet og blir behandlet på en trygg måte.

Tilgang og korrigering

Du kan ha rett til å korrigere eller gå gjennom personopplysningene dine, eller protestere på eller begrense behandlingen av opplysningene. For å gjøre dette kan du kontakte oss per e-post på legal@toro.com. Hvis du har spørsmål om måten Toro har håndtert opplysningene dine på, oppfordrer vi deg til å ta dette opp direkte med oss. Merk at europeiske innbyggere har rett til å klage til sitt nasjonale datatilsyn.

Toro-garantien

Hvert andre år eller 1500 timer begrenset garanti

Betingelser og inkluderte produkter

Toro Company og datterselskapet Toro Warranty Company, i henhold til en avtale mellom dem, garanterer i fellesskap at ditt kommersielle Toro-produkt («produktet») er uten feil i materialer eller håndverk i to år eller 1500 driftstimer*, avhengig av hva som inntreffer først. Denne garantien gjelder alle produkter, med unntak av luftemaskiner (se separate garantierklæringer for disse produktene). Der det finnes berettigede forhold, vil vi reparere produktet uten ekstra kostnad for deg, inkludert diagnose, arbeid, deler og transport. Denne garantien tar effekt på den dato som produktet leveres til kunden.
* Produkt utstyrt med timeteller.

Instruksjoner for å innhente garantitjenester

Du er ansvarlig for å underrette distributøren eller den autoriserte forhandleren av kommersielle produkter om hvem du kjøpte produktet av, straks du tror at det foreligger et berettiget forhold. Hvis du trenger hjelp med å finne en distributør eller autorisert forhandler av kommersielle produkter, eller hvis du har spørsmål ang. dine garantirettigheter eller ansvar, kan du kontakte:

Toros serviceavdeling for kommersielle produkter
Toro Warranty Company
8111 Lyndale Avenue South
Bloomington, MN 55420-1196, USA

+1-952-888-8801 eller +1-800-952-2740
E-post: commercial.warranty@toro.com

Eierens ansvar

Som eier av produktet, er du ansvarlig for nødvendig vedlikehold og justeringer som beskrives i *brukerhåndboken*. Reparasjoner av produktproblemer forårsaket av at man ikke har utført nødvendig vedlikehold og justeringer dekkes ikke av denne garantien.

Elementer og betingelser som ikke inkluderes

Ikke all produktsvikt eller feilfunksjon som finner sted i løpet av garantiperioden, er et resultat av defekter i materialene eller håndverket. Denne garantien dekker ikke følgende:

- Produktsvikt, som er et resultat av at man ikke har brukt originale Toro-deler ved utskiftninger, eller fra installering og bruk av tilleggsutstyr eller endret tilbehør som ikke kommer fra Toro.
- Produktsvikt som er et resultat av at man ikke har utført anbefalt vedlikehold og/eller justeringer.
- Produktsvikt som er et resultat av at man har brukt produktet på en grov, uaktsom eller uforsiktig måte.
- Deler som er forbruksdeler gjennom bruk og som ikke er defekte. Eksempler på deler som anses som forbruksdeler, eller som brukes opp, under normal drift av produktet er, men er ikke begrenset til, bremseklosser og bremsebelegg, clutchbelegg, knivblad, spoler, valser og lagre (tettet eller smurt), motstål, tennplugger, styrehjul og lagre, dekk, filtre, remmer og enkelte sprøytedeler som diafragma, munnstykker og kontrollventiler.
- Feil forårsaket av utenforliggende krefter, inkludert, men ikke begrenset til, vær, lagringsprosedyre, kontaminering, eller bruk av ikke-godkjent drivstoff, kjølevæsker, smøremidler, tilsetningsstoffer, gjødsel, vann eller kjemikalier.
- Feil eller ytelsesproblemer på grunn av drivstoffbruk (f.eks. bensin, diesel eller biodiesel) som ikke samsvarer med de respektive bransjestandardene.
- Normal støy, vibrasjon, slitasje og forringelse. «Vanlig slitasje» inkluderer, men er ikke begrenset til, skade på seter pga. slitasje eller slipevirkning, slitte, lakkerte overflater og oppskrapte merker eller vinduer.

Deler

Deler som skal skiftes ut som en del av nødvendig vedlikehold er garantert for perioden opp til tidspunktet for utskiftingen av delen. Deler som skiftes ut under garantien dekkes i gyldighetsperioden for garantien til originalproduktet og blir Toros eiendom. Toro vil ta den siste avgjørelsen om å reparere eventuelle eksisterende deler eller montere eller erstatte den. Toro kan bruke fabrikkreparerte deler for garantireparasjoner.

Garanti for dypsyklus- og litiumionbatterier

Dypsyklus- og litium-ion-batterier har et begrenset antall kilowattimer de kan levere i løpet av levetiden. Bruks-, lade- og vedlikeholdsteknikker kan forlenge eller forkorte den totale levetiden til batteriet. Etter hvert som batteriene i dette produktet brukes, vil mengden med faktisk arbeid mellom ladeintervallene sakte men sikkert minske til batteriet er helt brukt opp. Utskifting av oppbrukte batterier, på grunn av normalt forbruk, er produkteiers ansvar.
Merk: (kun for litiumionbatteri) proratabasis etter to år. Se batterigarantien for mer informasjon.

Vedlikehold foretas for eierens regning

Trimming av motor, smøring, rengjøring og lakkering, utskifting av filtre, kjølevæske og utføring av anbefalt vedlikehold, er noen av de normale tjenestene som Toro-produkter forutsetter må foretas for eiers regning.

Generelle betingelser

Reparasjon av en autorisert Toro-distributør eller -forhandler er ditt eneste rettsmiddel under denne garantien.

Verken Toro Company eller Toro Warranty Company er ansvarlig for indirekte, tilfeldige eller betingede skader i forbindelse med bruk av Toro-produkter som dekkes av denne garantien, inkludert eventuelle kostnader eller utgifter forbundet med bruk av reserveutstyr eller -tjenester i perioder med feilfunksjon og ikke-bruk (innenfor rimelighetens grenser) i påvente av at reparasjoner skal foretas under denne garantien. Bortsett fra utslippsgarantien som det vises til nedenfor, hvis den gjelder, er det ingen andre uttrykkelige garantier. Alle impliserte garantier om salgbarhet og egnethet til bruk er begrenset til varigheten av denne uttrykkelig garantien.

Noen stater tillater ikke utelatelse av tilfeldige eller betingede skader eller begrensninger for hvor lenge en implisert garanti skal vare. Ovennevnte utelatelser og begrensninger gjelder derfor kanskje ikke for deg. Denne garantien gir deg spesielle rettigheter i henhold til loven, og du kan kanskje også ha andre rettigheter som varierer fra stat til stat.

Merknad vedrørende utslippsgaranti

Systemet for utslippskontroll på ditt produkt dekkes kanskje av en separat garanti hvor kravene er fastsatt av det amerikanske miljøforvaltningsorganet EPA (EPA = Environmental Protection Agency) og/eller bilprodusentgruppen CARB (CARB = California Air Resources Board). Timebegrensningen som fastsettes ovenfor gjelder ikke for garantien for systemer for utslippskontroll. Se erklæringen om garantien for motorutslippskontroll i brukerhåndboken eller i dokumentasjonen fra motorprodusenten.

Land andre enn USA og Canada

Kunder som har kjøpt Toro-produkter som er eksportert fra USA eller Canada bør ta kontakt med sin Toro-distributør (forhandler) for å få garantipoliser for ditt land, din provins eller din delstat. Hvis du av noen grunn er misfornøyd med din forhandlers tjenester eller har vanskeligheter med å skaffe deg informasjon om garantien, ta kontakt med et lokalt autorisert servicesenter.

374-0253 Rev E