Form No. 3428-170 Rev A

TORO®

Count on it.

Brukerhåndbok

Reelmaster® 5610-D-trekkenhet

Modellnr. 03679—Serienr. 403410001 og oppover

Registrer ditt produkt på www.Toro.com.
Oversettelse av originalen (NO)

CE

3428-170 A

Dette produktet er i samsvar med alle relevante europeiske direktiver. Se eget samsvarserklæringsskjema for produktet for detaljert informasjon.

Det er i strid med Californias Public Resource Code, avsnitt 4442 eller 4443, å bruke denne motoren i skogs-, busk- eller gressområder med mindre motoren er utstyrt med en fungerende gnistfanger, som definert i avsnitt 4442, eller en motor som er beregnet, utstyrt og vedlikeholdt for å unngå brann.

Den vedlagte brukerhåndboken for motoren inneholder informasjon om amerikanske miljømyndigheters (EPA) og Californias utslippskontrollreguleringer for utslippssystemer, vedlikehold og garanti. Du kan bestille nye brukerhåndbøker fra motorprodusenten.

⚠ ADVARSEL

CALIFORNIA
Proposition 65-advarsel

Staten California kjenner til at motoreksosen fra dette produktet inneholder kjemikalier som kan forårsake kreft, fosterskader og skade forplantningsevnen på andre måter.

Batteriklemmer og -poler og tilknyttet tilbehør inneholder bly og blysammensetninger. Dette er kjemikalier som kan forårsake kreft og forplantningsskader. Vask hendene etter håndtering.

Bruk av dette produktet kan forårsake eksponering for kjemikalier som staten California vet forårsaker kreft, fødselsdefekter eller annen forplantningsskade.

Innledning

Maskinen er en plentraktor med spolekniver som er beregnet for bruk av profesjonelle, innleide operatører i kommersielle applikasjoner. Den er hovedsakelig beregnet på å klippe gress på godt vedlikeholdte plener. Hvis du bruker dette produktet til andre formål enn det er beregnet på, kan du utsette deg selv eller andre for fare.

Les denne håndboken nøye, slik at du lærer å bruke og vedlikeholde produktet på riktig måte og unngår person- eller produktskade. Du har ansvar for å bruke produktet på en riktig og sikker måte.

Gå til www.Toro.com for mer informasjon, inkludert sikkerhetstips, opplæringsmateriale og informasjon om tilbehør, hjelp til å finne en forhandler eller for å registrere produktet ditt.

Hvis maskinen må repareres eller du trenger originale Toro-deler eller mer informasjon, kan du kontakte et autorisert forhandlerverksted eller Toros kundeserviceavdeling. Ha modell- og serienummer for hånden når du tar kontakt. Figur 1 identifiserer plasseringen av modell- og serienummer på produktet. Skriv inn numrene i tilhørende felt.

Viktig: **Du kan skanne QR-koden på seriemerkeplaten (hvis dette finnes) med den mobile enheten for å få tilgang til garantien, deler og annen produktinformasjon.**

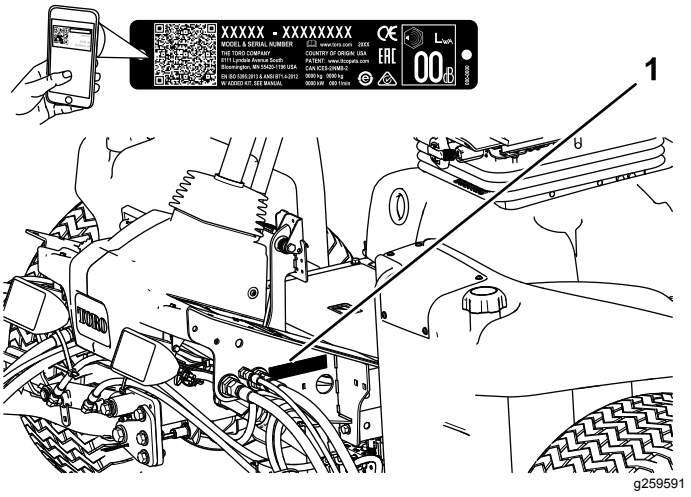

Figur 1

1. Plassering av modell- og serienummer

Modellnr. _____

Serienr. _____

Denne brukerhåndboken identifiserer mulige farer, og markerer sikkerhetsbeskjeder gjennom sikkerhetsvarslingssymbolet (Figur 2) som varsler om en fare som kan føre til alvorlige skader eller dødsfall hvis du ikke følger de anbefalte forholdsreglene.



g000502

Figur 2
Sikkerhetsvarselssymbol

I tillegg brukes to ord for å utheve informasjon. **Viktig** gjør oppmerksom på spesiell mekanisk informasjon

© 2019—The Toro® Company
8111 Lyndale Avenue South
Bloomington, MN 55420

Kontakt oss på www.Toro.com.
Trykt i USA
Med enerett

og **Obs** henviser til generell informasjon som er verdt å huske.

Innhold

Sikkerhet 4
Generell sikkerhet 4
Motorutslippssertifisering 4
Sikkerhets- og instruksjonsmerker 5
Montering 9
1 Justere trykket i dekkene 9
2 Justere kontrollarmstillingen 10
3 Installere klippeenhetene 10
4 Justere dekkekompenseringsfjæren 14
5 Montere CE-godkjent panserlås 14
6 Bruke klippeenhetsstøtten 15
7 Montere CE-merker 15
Oversikt over produktet 16
Kontroller 16
Spesifikasjoner 23
Tilbehør 23
Før bruk 24
Sikkerhet før bruk 24
Utføre daglig vedlikehold 24
Fylle drivstofftanken 24
Under bruk 25
Sikkerhet under drift 25
Starte motoren 26
Slå av motoren 27
Klippe gress med maskinen 27
Regenerering av dieselpartikkelfilter 27
Justere motvekten til løftearmen 40
Justere snuoperasjonsstilling for løftearmen 40
Stille inn spolehastigheten 40
Forstå diagnoselampene 42
Kontrollere sperrebryterne 42
Brukstips 42
Etter bruk 43
Sikkerhet etter bruk 43
Transportere maskinen 43
Identifisere festepunktene 43
Løftepunkt for jekk 44
Skyve eller taue maskinen 44
Funksjoner for hydraulisk solenoidventil 44
Vedlikehold 46
Sikkerhet ved vedlikehold 46
Anbefalt vedlikeholdsplan 46
Kontrolliste for daglig vedlikehold 48
Smøring 49
Smøre lagrene og hylsene 49
Vedlikehold av motor 50
Motorsikkerhet 50
Overhale luftrenseren 50
Kontrollere motoroljen 51
Vedlikeholde dieseloksideringskatalysatoren (DOC) og sotfilteret 53
Vedlikehold av drivstoffsystem 53
Overhale vannutskilleren 53
Vedlikeholde motordrivstoffilteret 54
Kontrollere drivstoffslangene og -koblingene 54
Rengjøre skjermen på drivstoffoppsamlings-slangen 54
Vedlikehold av elektrisk system 55
Sikkerhet for elektrisk system 55
Vedlikeholde batteriet 55
Kontrollere sikringene 55
Vedlikehold av drivsystem 56
Kontrollere trykket i dekkene 56
Kontrollere at hjulmutterne er strammet til 56
Justere trekkdrivet for fri 56
Justere bakhjulenes hjulspissing 57
Vedlikehold av kjølesystem 58
Kjølesystemsikkerhet 58
Kontrollere kjølesystemet 58
Fjerne rester fra kjølesystemet 58
Vedlikehold av bremser 59
Justere parkeringsbremsen 59
Justere parkeringsbremselåsen 60
Vedlikehold av remmer 60
Overhale generatorremmen 60
Vedlikehold av hydraulisk system 61
Sikkerhet for hydraulikksystem 61
Kontrollere hydraulikkledningene og -slangene 61
Kontrollere hydraulikkoljen 61
Spesifisering av hydraulikkvæske 61
Hydraulikkvæskekapasitet 62
Skifte hydraulikkvæsken 62
Skifte de hydrauliske filtrene 63
Bruke teståpninger for det hydrauliske systemet 63
Vedlikehold av klippeenhetssystemet 65
Knivsikkerhet 65
Kontrollere berøringen mellom spolen og motstålet 65
Sliping av klippeenhetene 65
Rengjøring 66
Vaske maskinen 66
Lagring 67
Sikkerhet ved oppbevaring 67
Klargjøre trekkenheten 67
Klargjøre motoren 67

Sikkerhet

Denne maskinen har blitt designet i henhold til standardene ANSI B71.4-2017 og EN ISO 5395 (når du fullfører oppsettsprosedyrene).

Generell sikkerhet

Dette produktet kan amputere hender og føtter og slynge gjenstander opp i luften.

- Les og forstå innholdet i denne *brukerhåndboken* før du starter motoren.
- Vær alltid fokusert på oppgaven når du bruker maskinen. Ikke delta i aktiviteter som forårsaker distraksjoner, da dette kan føre til personskade eller materiell skade.
- Hold hender og føtter borte fra roterende deler på maskinen.
- Bruk aldri maskinen uten at alle verneplater og andre sikkerhetsanordninger sitter på plass og fungerer som tiltenkt.
- Hold tilskuere, spesielt små barn, borte fra arbeidsområdet. Utstyret er ikke tillatt for barn.
- Slå av motoren, ta ut nøkkelen og vent til alle bevegelige deler stopper før du forlater førerposisjonen. La maskinen kjøle seg ned før du justerer, vedlikeholder, rengjør eller oppbevarer den.

Feilaktig bruk og vedlikehold av maskinen kan føre til personskade. For å redusere muligheten for skader bør du følge disse sikkerhetsinstruksjonene og alltid være oppmerksom på sikkerhetsalarmsymbolet (⚠) som betyr Forsiktig, Advarsel eller Fare – personsikkerhetsinstruks. Hvis ikke disse instruksjonene tas hensyn til, kan det føre til alvorlige personskader eller dødsfall.

Motorutslippssertifisering

Motoren i denne maskinen er i samsvar med trinn EPA Tier 4 Final og 3b.

Sikkerhets- og instruksjonsmerker

Sikkerhetsmerker og instruksjoner er lett synlige for føreren og er plassert i nærheten av alle områder som representerer en potensiell fare. Bytt ut alle merker som er ødelagte eller mangler.

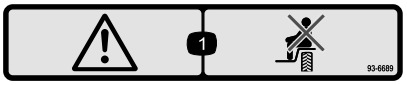

decal93-6689

93-6689

1. Advarsel – ta aldri med passasjerer.

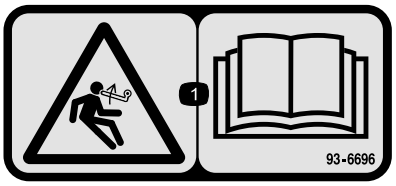

decal93-6696

93–6696

1. Lagret energifare – les *brukerhåndboken*.

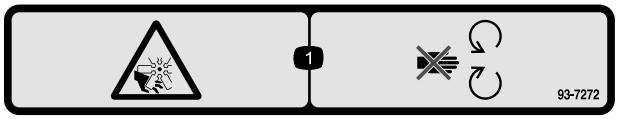

decal93-7272

93-7272

1. Fare for kutting/amputering. Vifte – hold avstand fra bevegelige deler.

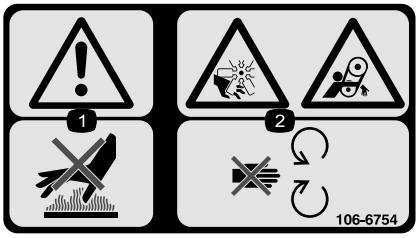

decal106-6754

106-6754

1. Advarsel – ikke rør den varme overflaten.
2. Fare for kutting/amputering og vifte-/sammenfiltringsfare – hold deg borte fra bevegelige deler.



decal106-6755

106-6755

1. Kjølevæske under trykk.
2. Eksplosjonsfare – les *brukerhåndboken*.
3. Advarsel – ikke rør den varme overflaten.
4. Advarsel – les *Brukerhåndboken*.

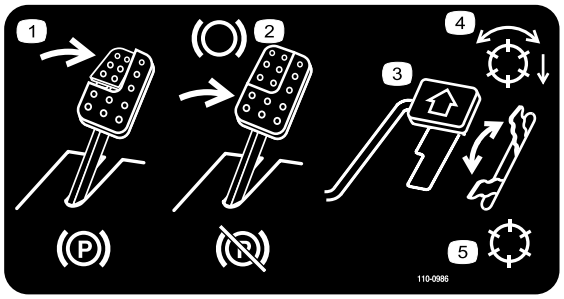

decal110-0986

110-0986

1. Trykk ned bremsepedalen og parkeringsbremsepedalen for å sette på parkeringsbremsen.
2. Trykk ned bremsepedalen for å bruke bremsen.
3. Trykk ned trekkpedalen for å kjøre maskinen fremover.
4. Spoleaktivert modus
5. Transportmodus

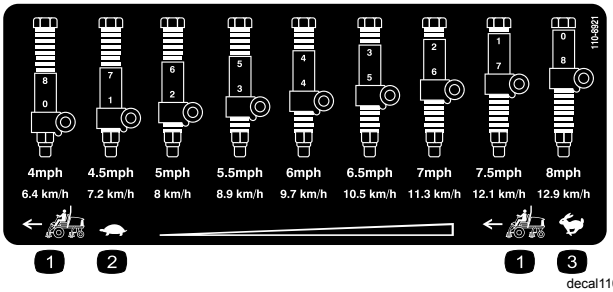

decal110-8921

110-8921

1. Trekkenhetshastighet
2. Sakte
3. Hurtig

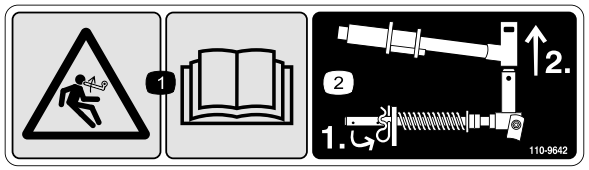

decal110-9642

110-9642

1. Lagret energifare – les *brukerhåndboken*.
2. Flytt hårnålssplinten til det hullet som er nærmest stangbraketten og fjern deretter løftearmen og dreiegaffelen.

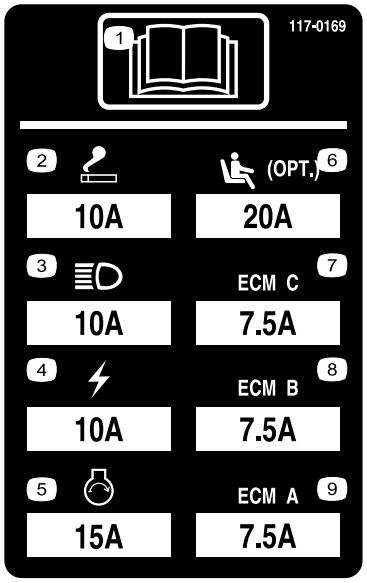

r:\decal117-0169

117-0169

1. Les *brukerhåndboken*.
2. Sigarettenner
3. Frontlys
4. Elektrisk
5. Start motoren
6. Air Ride-sett med setefjæring (valgfritt)
7. Motordataprogram C
8. Motordataprogram B
9. Motordataprogram A

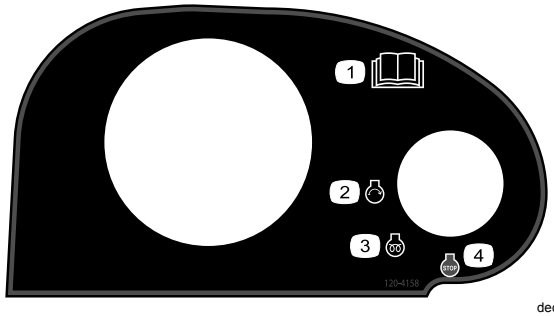

decal120-4158

120-4158

1. Les *brukerhåndboken*.
2. Motor – start
3. Motor – preheat
4. Motor – stop

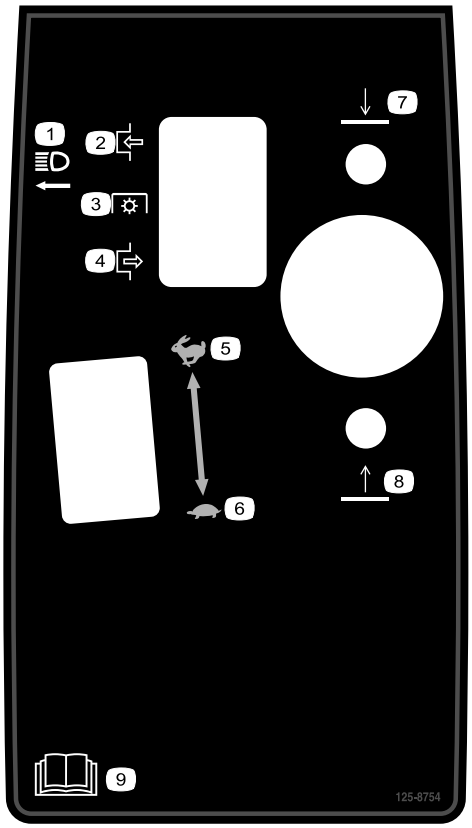

decal125-8754

125-8754

1. Frontlys
2. Tilkoble
3. Kraftuttak (PTO)
4. Frakoble
5. Hurtig
6. Sakte
7. Senk klippeenhetene.
8. Hev klippeenhetene.
9. Les *brukerhåndboken*.



decal133-8062

133-8062

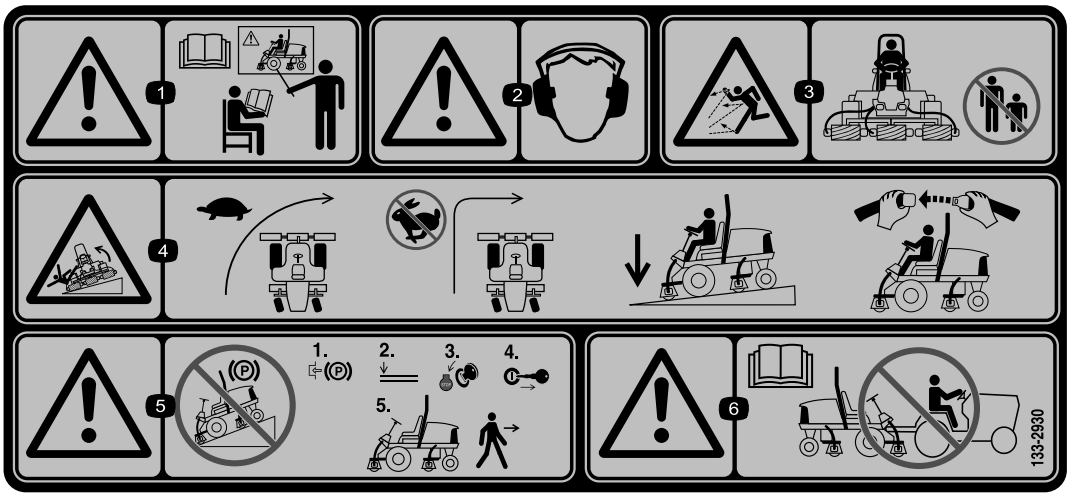

decal133-2930

133-2930

1. Advarsel – få opplæring før denne maskinen brukes.
2. Advarsel – bruk hørselsvern.
3. Fare for at gjenstander slynges gjennom luften – hold alle på god avstand fra maskinen.
4. Veltefare – kjør langsomt i svinger; ikke sving brått ved høye hastigheter, kjør i skråninger kun med klippeenhetene senket, bruk alltid sikkerhetsbelte.
5. Advarsel – ikke parker i skråninger, sett på parkeringsbremsen, senk klippeenhetene, slå av motoren og ta ut tenningsnøkkelen før du forlater maskinen.
6. Advarsel – les *brukerhåndboken*, ikke tau maskinen.



decal133-2931

133-2931

Merk: Denne maskinen samsvarer med bransjestandard for stabilitet i statiske side- og langsgående tester med maks. anbefalt skråning som er angitt på merket. Les instruksjonene for bruk av maskinen i skråninger og under forholdene hvor du har tenkt å bruke maskinen i *brukerhåndboken*, for å avgjøre om du kan bruke maskinen under forholdene på dagen og stedet. Endringer i terreng kan føre til endringer ved bruk av maskinen i skråninger. Hvis det lar seg gjøre, hold klippeenhetene senket til bakken mens du bruker maskinen i skråninger. Hvis du hever klippeenhetene mens du kjører i skråninger, kan det føre til at maskinen blir ustabil.

1. Advarsel – les *brukerhåndboken*. Ikke bruk maskinen med mindre du har fått opplæring.
2. Advarsel – bruk hørselsvern.
3. Fare for at gjenstander slynges gjennom luften – hold andre på god avstand.
4. Veltefare – ikke kjør på tvers eller ned bakker som er brattere enn 15 grader, kjør i skråninger kun med klippeenhetene senket, bruk alltid sikkerhetsbelte.
5. Advarsel – ikke parker i skråninger, sett på parkeringsbremsen, senk klippeenhetene, slå av motoren og ta ut tenningsnøkkelen før du forlater maskinen.
6. Advarsel – les *brukerhåndboken*, ikke tau maskinen.



decalbatterysymbols

Batterisymboler

Noen av eller alle disse symbolene finnes på ditt batteri.

1. Eksplosjonsfare
2. Ingen bål, åpne flammer eller røyk
3. Kaustisk væske/fare for brannsår
4. Bruk vernebriller.
5. Les *brukerhåndboken*.
6. Hold andre mennesker borte fra maskinen.
7. Bruk vernebriller – eksplosive gasser kan påføre deg blindhet og andre skader.
8. Batterisyre kan forårsake blindhet og alvorlige brannskader.
9. Skyll straks øynene med vann og søk legehjelp.
10. Inneholder bly – må ikke kastes

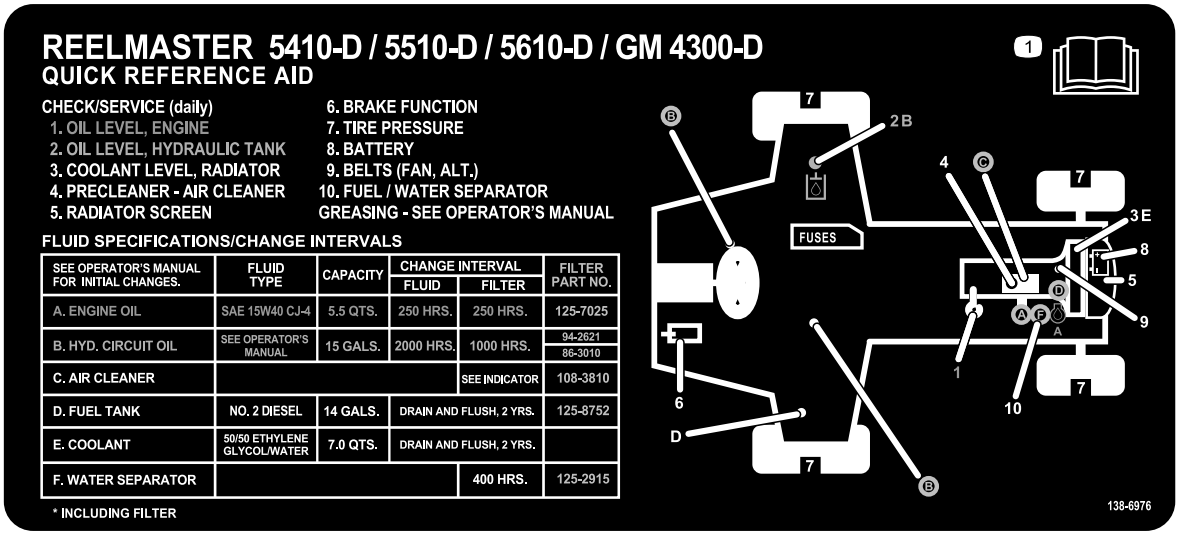

SEE OPERATOR'S MANUAL FOR INITIAL CHANGES.	FLUID TYPE	CAPACITY	CHANGE INTERVAL FLUID	CHANGE INTERVAL FILTER	FILTER PART NO.
A. ENGINE OIL	SAE 15W40 CJ-4	5.5 QTS.	250 HRS.	250 HRS.	125-7025
B. HYD. CIRCUIT OIL	SEE OPERATOR'S MANUAL	15 GALS.	2000 HRS.	1000 HRS.	94-2621 86-3010
C. AIR CLEANER				SEE INDICATOR	108-3810
D. FUEL TANK	NO. 2 DIESEL	14 GALS.	DRAIN AND FLUSH, 2 YRS.		125-8752
E. COOLANT	50/50 ETHYLENE GLYCOL/WATER	7.0 QTS.	DRAIN AND FLUSH, 2 YRS.		
F. WATER SEPARATOR				400 HRS.	125-2915

* INCLUDING FILTER

decal138-6976

138-6976

1. Les *brukerhåndboken*.

Montering

Løse deler

Bruk diagrammet nedenfor som en sjekkliste for å kontrollere at alle delene er sendt.

Prosedyre	Beskrivelse	Ant.	Bruk
1	Ingen deler er nødvendige	–	Justere trykket i dekkene.
2	Ingen deler er nødvendige	–	Justere kontrollarmstillingen.
3	Høyre fremre slangefører Venstre fremre slangefører	1 1	Installere klippeenhetene.
4	Ingen deler er nødvendige	–	Justere dekkekompenseringsfjæren.
5	Panserlåsenhet Skive	1 1	Montere CE-godkjent panserlås.
6	Klippeenhetsstøtte	1	Montere klippeenhetsstøtten.
7	Varselmerke CE-merke Produksjonsårmerke	1 1 1	Monter CE-merker.

Media og ekstradeler

Beskrivelse	Ant.	Bruk
Brukerhåndbok	1	Les brukerhåndboken før du bruker maskinen.
Brukerhåndbok for motoren	1	Les håndbøkene før du betjener motoren.
Testpapir for klippeegenskaper	1	Juster klippeenhetens motstål til spole.
Mellomlegg	1	Juster klippeenhetens motstål til spole.

Merk: Angi hva som er høyre og venstre side på maskinen ved å stå i normal arbeidsstilling.

1

Justere trykket i dekkene

Ingen deler er nødvendige

Prosedyre

Det ble pumpet ekstra mye luft i dekkene på fabrikken.
Derfor må du slippe ut litt luft for å redusere trykket.
Korrekt lufttrykk i for- og bakdekk er 0,83–1,03 bar.

Viktig: **Oppretthold jevnt trykk i alle dekkene for å sikre enhetlig kontakt med gresset.**

2

Justere kontrollarmstillingen

Ingen deler er nødvendige

Prosedyre

Du kan justere kontrollarmstillingen for bedre komfort.

1. Fjern de to boltene som fester kontrollarmen til spaken til holdebraketten (Figur 3).

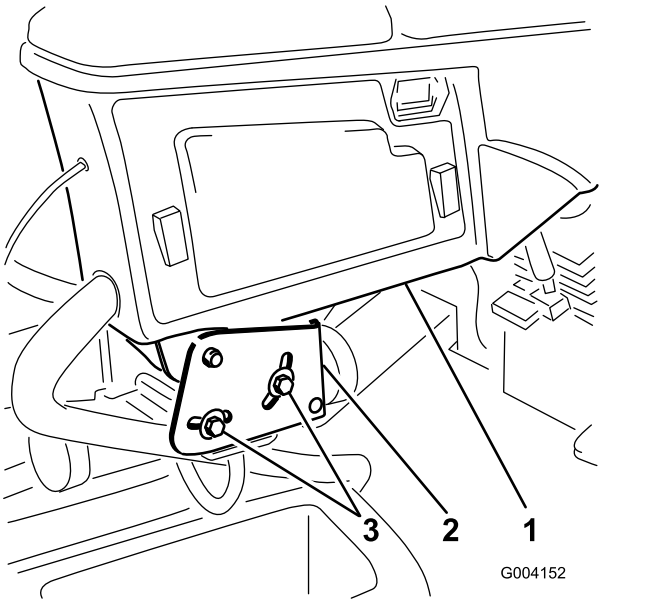

Figur 3

1. Kontrollarm
2. Holdebraketter
3. Bolt

2. Drei kontrollarmen til ønsket stilling, og trekk til de to skruene.

3

Installere klippeenhetene

Deler som er nødvendige for dette trinnet:

1	Høyre fremre slangefører
1	Venstre fremre slangefører

Prosedyre

1. Fjern spolemotorene fra fraktbraketten.

   Merk: Kast transportbrakettene.

2. Fjern klippeenhetene fra kartongene.
3. Monter og juster klippeenhetene som beskrevet i henhold til klippeenhetens *brukerhåndbok*.
4. Kontroller at motvekten (Figur 4*) er installert i den korrekte enden av klippeenheten som beskrevet i klippeenhetens brukerhåndbok*.

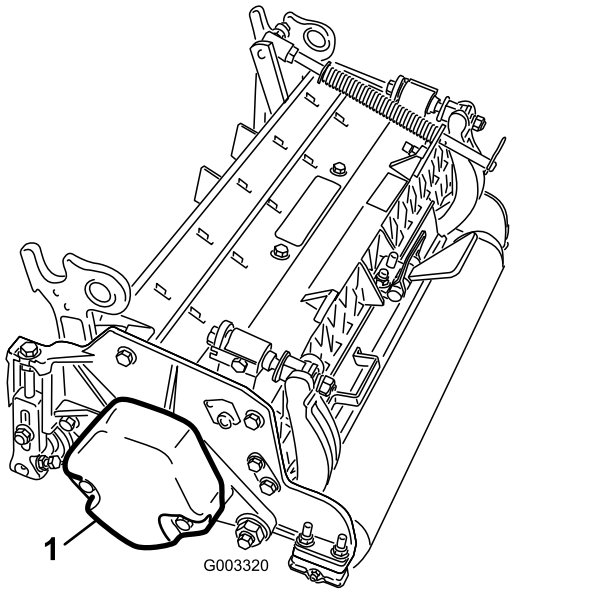

Figur 4

1. Motvekt

5. Fest dekkekompenseringsfjæren på samme side av klippeenheten som spoledrivmotoren. Sett dekkekompenseringsfjæren på plass på følgende måte:

   Merk: Alle klippeenhetene sendes med dekkekompenseringsfjæren festet til høyre side av klippeenheten.

   A. Fjern de to låseskruene og mutterne som fester stangbraketten til klippeenhetstappene (Figur 5).

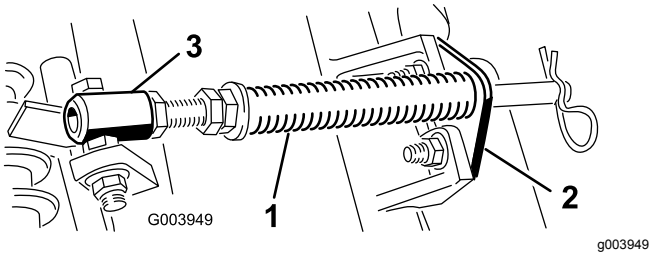

Figur 5

1. Gresskompenseringsfjær
2. Stangbrakett
3. Fjærrør

B. Fjern flensmutteren som fester fjærrørsskruen til bærerammetappen (Figur 5). Fjern enheten.

C. Monter skruen til fjærrøret på motsatt tapp på bærerammen, og fest med flensmutteren.

Merk: Still skruehodet på utsiden av tappen, som vist i Figur 6.

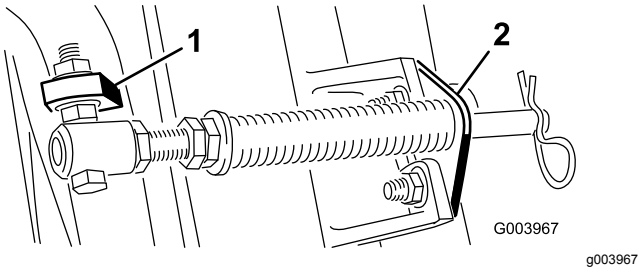

Figur 6

1. Motsatt bærerammetapp
2. Stangbrakett

D. Monter de to stangbrakettene til klippeenhetstappene med låseskruene og mutterne (Figur 6).

Viktig: **På klippeenhet nr. 4 (venstre foran) og klippeenhet nr. 5 (høyre foran) bruker du monteringsmutterne for stangbraketten til å montere slangeførerne foran på klippeenhetstappene (Figur 7 og Figur 8). Slangeførerne skal lene mot midtre klippeenhet (Figur 8 og Figur 9).**

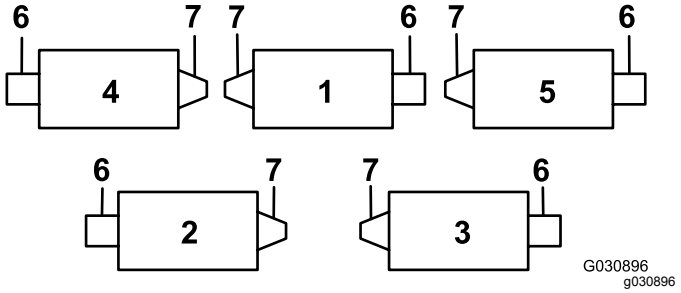

Figur 7

1. Klippeenhet 1
2. Klippeenhet 2
3. Klippeenhet 3
4. Klippeenhet 4
5. Klippeenhet 5
6. Spolemotor
7. Vekt

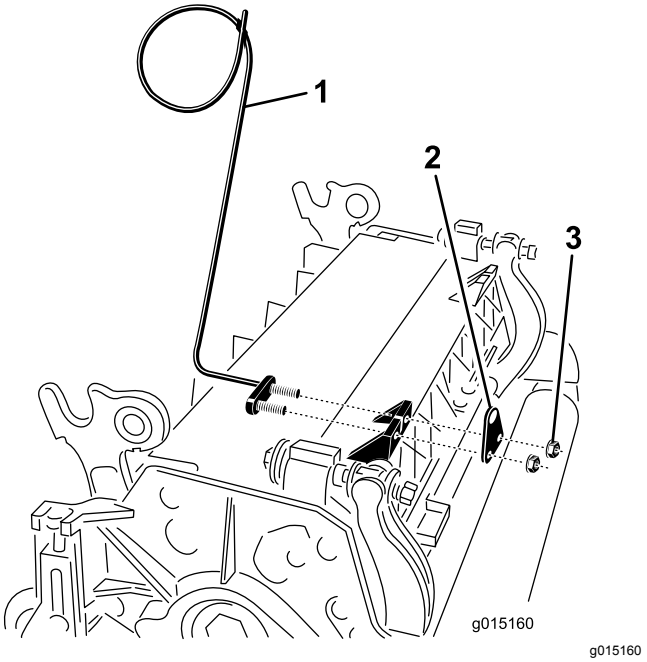

Figur 8

1. Slangefører (viser klippeenhet 4)
2. Stangbrakett
3. Mutter

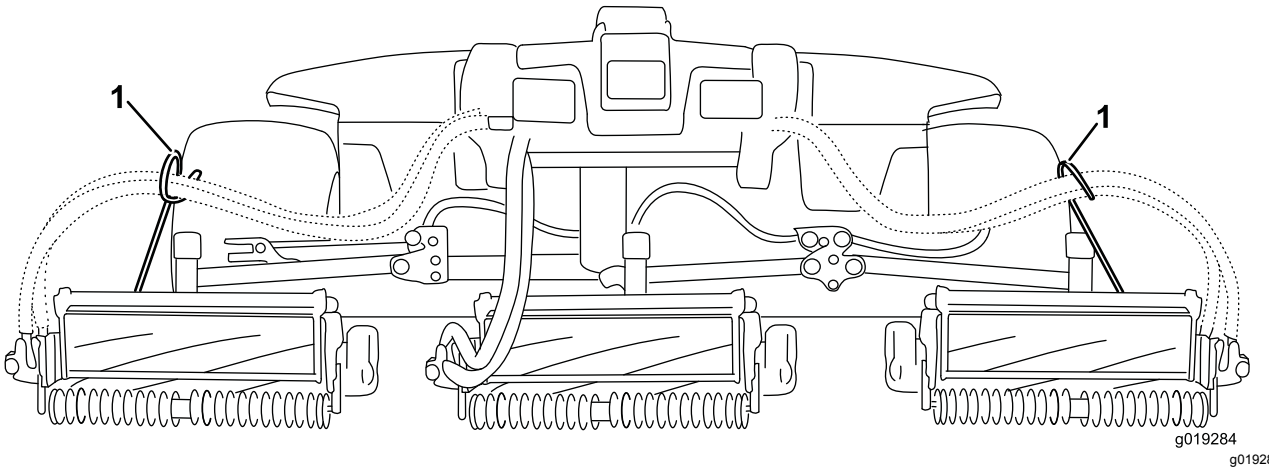

Figur 9

1. Slangefører må lene mot midtre klippeenhet.

Merk: Når du installerer eller fjerner klippeenheten må du kontrollere at hårnålssplinten er installert i fjærstanghullet ved siden av stangbraketten. Ellers skal hårnålssplinten være installert i hullet på enden av stangen.

6. Senk alle løftearmene helt ned.
7. Fjern ringstiften fra løftearmens dreiegaffel. Ta deretter av påfyllingslokket (Figur 10).

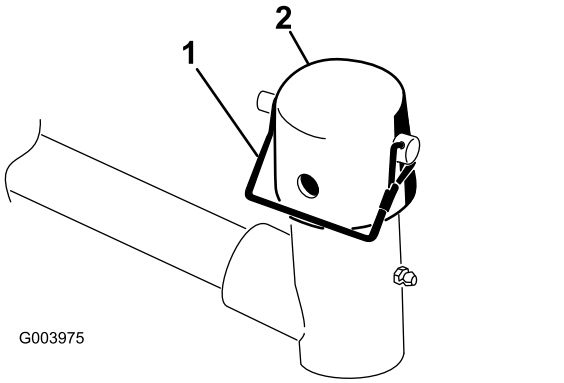

Figur 10

1. Ringstift
2. Hette

8. For de fremre klippeenhetene skyver du en klippeenhet under løftearmen mens du fører bærerammen inn i løftearmens dreiegaffel (Figur 11).

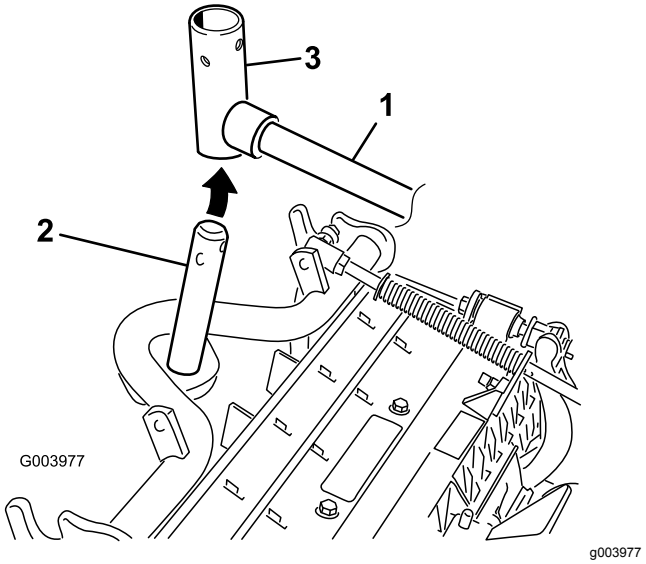

Figur 11

1. Løftearm
2. Bærerammens aksel
3. Løftearmens dreiegaffel

9. Bruk følgende prosedyre på de bakre klippeenhetene når klippehøyden er over 19 mm.
   A. Fjern ringstiften og skiven som fester løftearmens dreieaksel til løftearmen, og skyv løftearmens dreieaksel ut av løftearmen (Figur 12).

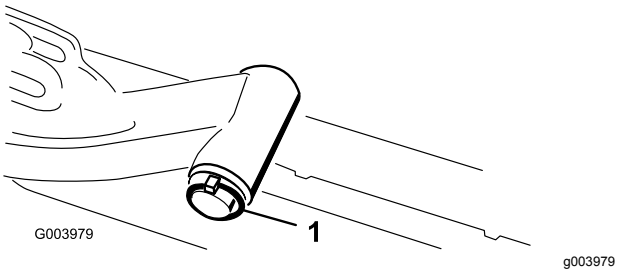

Figur 12

1. Lynsjepinne og skive

B. Før inn løftearmens dreiegaffel i bæreramмeakselen (Figur 11).

C. Før inn løftearmsakselen i løftearmen og fest den med skiven og lynsjepinnen (Figur 12).

10. Før hetten over bæreramмeakselen og løftearmsgaffelen.
11. Fest hetten og bæreramмeakselen til løftearmsgaffelen med låsestiften (Figur 10).

    Merk: Bruk åpningen hvis en klippeenhet med styring er ønsket, eller bruk hullet hvis klippeenheten skal være i låst posisjon.

12. Fest løftearmkjedet til kjedebraketten med låsestiften (Figur 13).

    Merk: Bruk det antallet kjedekoblinger som angis i klippeenhetens *brukerhåndbok*.

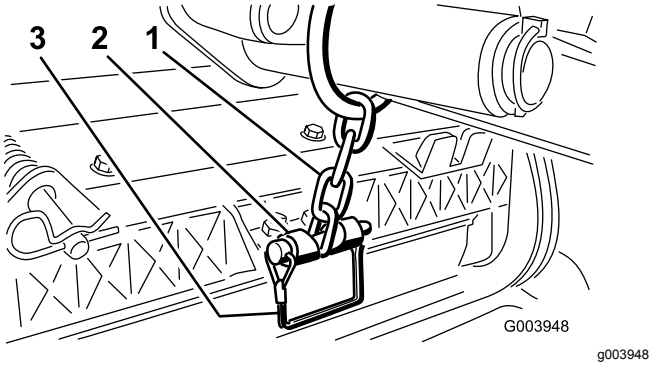

Figur 13

1. Løftearmkjede
2. Kjedebrakett
3. Låsestift

13. På klippeenhet nr. 4 (venstre foran) og klippeenhet nr. 5 (høyre foran) setter du spolemotorslangene inn i tilhørende slangeførere.
14. Dekk kileakselen i spolemotoren med rent smørefett.
15. Påfør olje i motorens O-ring og sett den på motorflensen.
16. Installer motoren ved å rotere den med klokken slik at motorflensene går klar av skruene (Figur 14).

    Merk: Roter motoren mot klokken til flensene omringer skruene, og stram deretter til skruene.

    Viktig: **Påse at spolemotorslangene ikke er vridd, knekt eller i fare for å bli klemt.**

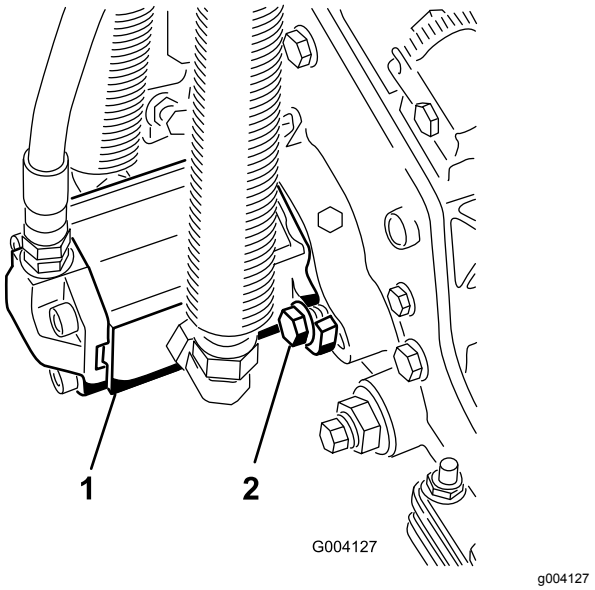

Figur 14

1. Spoledrivmotor
2. Monteringsbolter

4

Justere dekkekompense-ringsfjæren

Ingen deler er nødvendige

Prosedyre

Dekkekompenseringsfjæren overfører også vekt fra den fremre til den bakre valsen (Figur 15). Dette er med på å redusere bølgemønsteret i gresset, også kjent som "ondulering".

Viktig: **Foreta fjærjusteringer med klippeenheten montert på trekkenheten, vendt rett fremover og senket til bakken.**

1. Kontroller at hårnålssplinten er installert i det bakre hullet på enden av stangen (Figur 15).

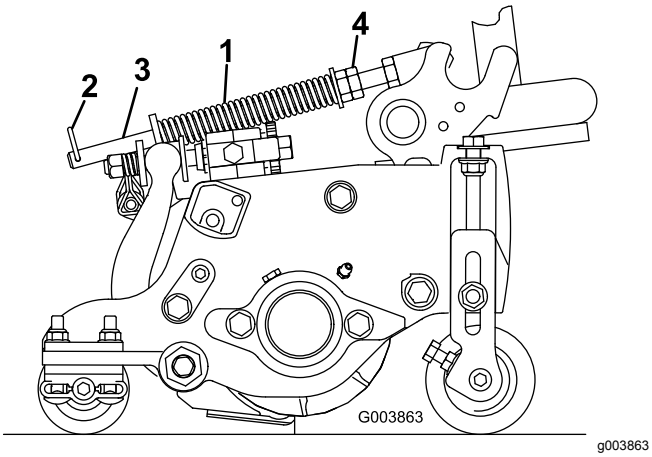

Figur 15

1. Gresskompenseringsfjær
2. Hårnålssplint
3. Fjærstang
4. Sekskantmuttere

2. Trekk til sekskantmutrene foran på fjærstangen til den komprimerte lengden på fjæren er 12,7 cm for klippeenheter på 12,7 cm eller 15,9 cm for klippeenheter på 17,8 cm) (Figur 15).

   Merk: Ved bruk i ujevnt terreng bør du redusere fjærlengden med 12,7 mm. Dette reduserer bakkefølgingen noe.

5

Montere CE-godkjent panserlås

Deler som er nødvendige for dette trinnet:

1	Panserlåsenhet
1	Skive

Prosedyre

1. Lås opp og løft panseret.
2. Fjern gummitetningen fra hullet på venstre side av pansenet (Figur 16).

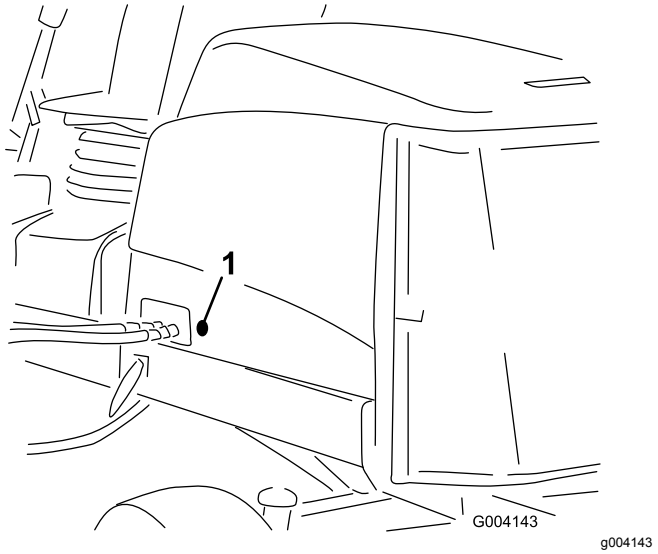

Figur 16

1. Gummipakning

3. Fjern mutteren fra panserlåsenheten (Figur 17).

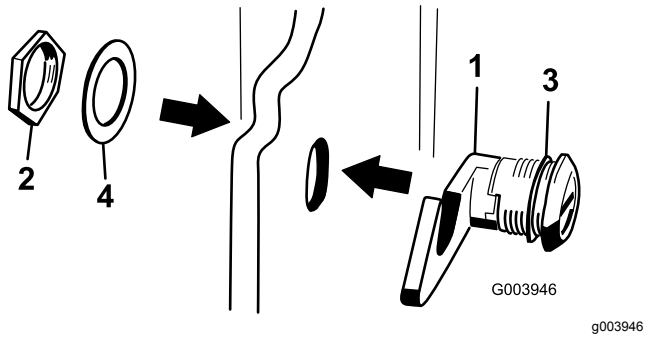

Figur 17

1. Panserlås
2. Mutter
3. Gummiskive
4. Metallskive

4. Utenfor panseret før inn krokenden på låsen gjennom hullet i panseret.

   Merk: Kontroller at gummitetningsskiven er igjen på den ytre siden av panseret.

5. Inne i panseret, sett inn metallskiven på låsen og fest med mutteren.

   Merk: Kontroller at låsen kobles til rammehekten når den er låst. Bruk den medfølgende panserlåsnøkkelen for å bruke panserlåsen.

6

Bruke klippeenhetsstøtten

Deler som er nødvendige for dette trinnet:

1	Klippeenhetsstøtte

Prosedyre

Når klippeenheten må tippes på siden for at du skal komme til motstål/spole, vipper du opp baksiden av klippeenheten med støtten for å sikre at mutterne bak på enden av justeringsskruen til motstangen ikke hviler på arbeidsoverflaten (Figur 18).

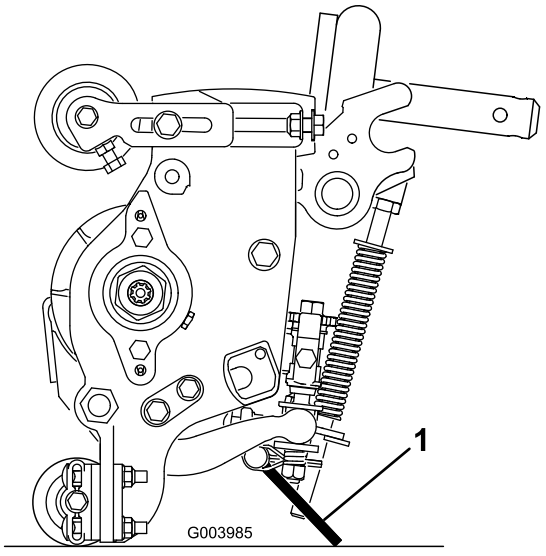

g003985

Figur 18

1. Klippeenhetsstøtte

Fest støtten til kjedebraketten med låsestiften (Figur 19).

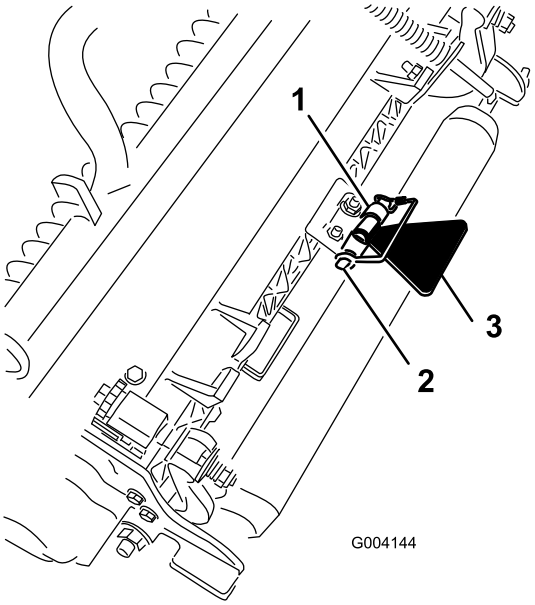

g004144

Figur 19

1. Kjedebrakett
2. Låsestift
3. Klippeenhetsstøtte

7

Montere CE-merker

Deler som er nødvendige for dette trinnet:

1	Varselmerke
1	CE-merke
1	Produksjonsårmerke

Prosedyre

På maskiner som krever CE-samsvar, sett på produksjonsårmerket (delenr. 133-5615) i nærheten av serienummerplaten, CE-merket (delenr. 93-7252) nær panserlåsen og CE-varselmerket (delenr. 133-2931) over standard varselmerket (delenr. 133-2930).

Oversikt over produktet

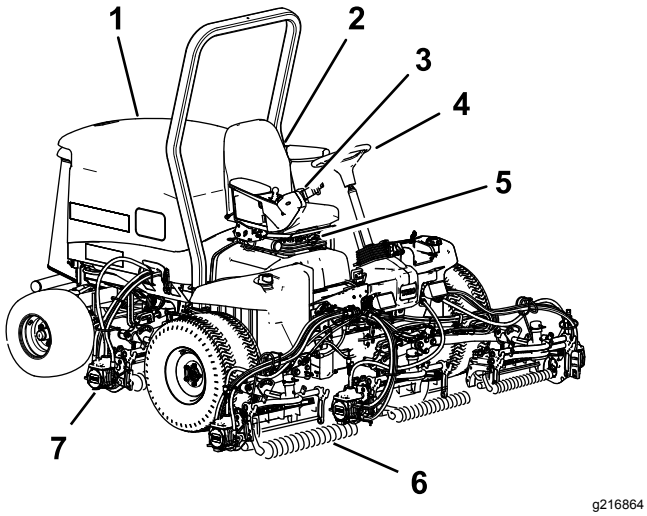

Figur 20

1. Panser
2. Sete
3. Kontrollarm
4. Ratt
5. Setejusteringer
6. Fremre klippeenheter
7. Bakre klippeenheter

Kontroller

Knotter for setejustering

Setejusteringsspaken muliggjør at du kan justere setet foran og bak (Figur 21). Vektjusteringsknotten justerer setet for vekten din. Vektmåleren indikerer når setet er justert til din vekt. Høydejusteringsknotten justerer setet for høyden din.

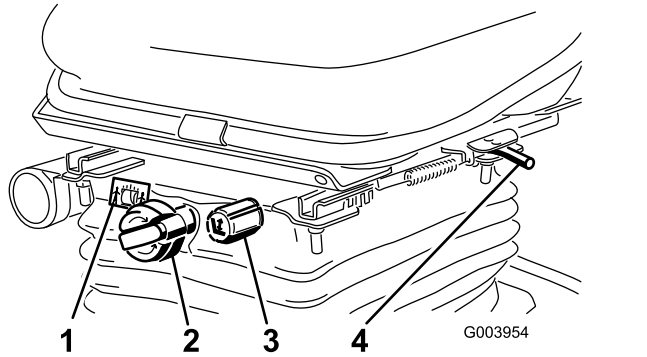

Figur 21

1. Vektmåler
2. Vektjusteringsknott
3. Høydejusteringsknott
4. Justeringsspak

Trekkpedal

Trekkpedalen brukes til å kjøre framover og bakover (Figur 22). Trykk øverst på pedalen for å kjøre fremover og nederst for å kjøre bakover. Bakkehastigheten avhenger av hvor mye du trykker ned pedalen. Hvis du vil oppnå maksimal hastighet når du kjører uten last, setter du motorfarten til stillingen FAST (hurtig) og tråkker pedalen helt ned.

Du stopper maskinen ved å redusere trykket fra foten på pedalen slik at den går tilbake til midtstillingen.

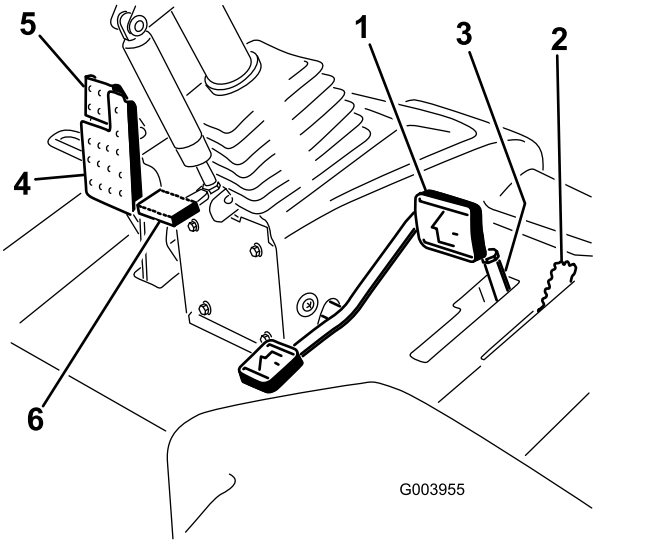

Figur 22

1. Trekkpedal
2. Hastighetsbegrenser for klipping
3. Avstandsstykker
4. Bremsepedal
5. Parkeringsbrems
6. Vippestyringspedal

Hastighetsbegrenser for klipping

Når hastighetsbegrenseren for klipping er vippet opp, kontrollerer den klippehastigheten og gjør at klippeenhetene aktiveres (Figur 22). Hvert avstandsstykke justerer klippehastigheten med 0,8 km/t. Jo flere avstandsstykker du har oppå skruen, jo lavere blir klippehastigheten. Hvis du skal transportere maskinen, vipper du tilbake klippehastighetsbegrenseren for å oppnå maksimal transporthastighet.

Bremsepedal

Trykk inn bremsepedalen for å stoppe maskinen (Figur 22).

Parkeringsbrems

For å aktivere parkeringsbremsen trykker du bremsepedalen ned og toppedalen over fremover for å låse (Figur 22). Når du vil ta av

parkeringsbremsen, trykker du ned bremsepedalen til parkeringsbremselåsen trekkes inn.

Vippestyringspedal

For å vippe rattet mot deg trykker du ned fotpedalen og trekker rattårnet mot deg til den mest komfortable posisjonen, og deretter slipper du pedalen (Figur 22).

Motorhastighetsbryter

Motorhastighetsbryteren har to måter å endre motorhastigheten på (Figur 23). Den kan endres i trinn på 100 o/min ved å trykke lett på bryteren. Hvis du holder bryteren inne, går motoren automatisk til høy eller lav tomgang, avhengig av hvilken side av bryteren som blir trykket ned.

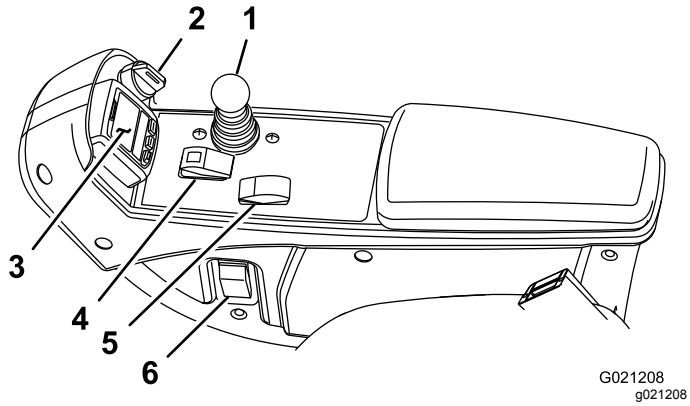

Figur 23

1. Kontrollspak for senking og heving av klippeenheten
2. Nøkkelbryter
3. InfoCenter
4. Bryter for å aktivere/deaktivere
5. Motorhastighetsbryter
6. Frontlysbryter

Bryter for aktivering/deaktivering

Bryteren for aktivering/deaktivering brukes sammen med kontrollspaken for senking og heving av klippeenhetene for å drive klippeenhetene (Figur 23).

InfoCenter

InfoCenter LCD-skjermen viser informasjon om maskinen, som driftsstatus, diverse diagnostikk og annen informasjon om maskinen (Figur 23).

Nøkkeltenning

Nøkkeltenningen har tre stillinger: AV, PÅ/KJØR og START (Figur 23).

Kontrollspak for senking og heving av klippeenheten

Denne spaken hever og senker klippeenhetene, og starter og stopper også klippeenhetene når de er aktivert i KLIPP-modus (Figur 23). Du kan ikke senke klippeenhetene når klippe-/transportbryteren er i TRANSPORT-stilling.

Frontlysbryter

Trykk bryteren nedover for å slå på frontlyktene (Figur 23).

Slipespaker

Bruk slipespakene sammen med kontrollspaken for senking og heving av klippeenhetene for å slipe spolene (Figur 24).

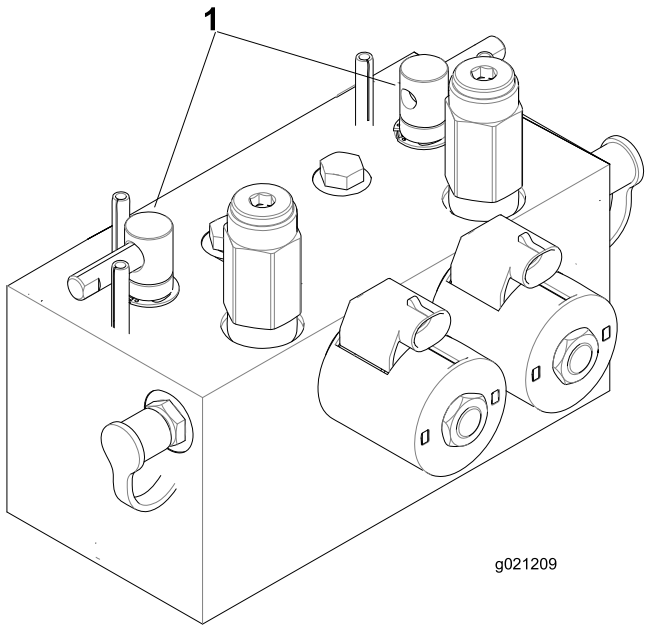

g021209

Figur 24

1. Slipespaker

Indikator for hydraulisk filterbegrensning

Når motoren kjører ved normale driftstemperaturer, må du sørge for at indikatoren er i den grønne sonen (Figur 25). Når indikatoren er i den røde sonen, bør de hydrauliske filtrene skiftes ut.

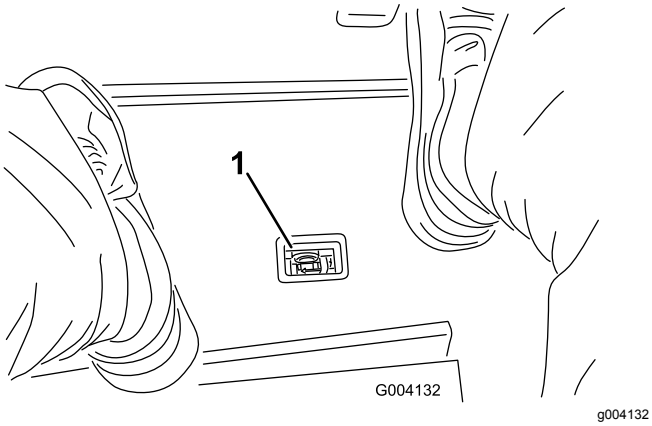

Figur 25

1. Indikator for hydraulisk filterbegrensning

Stikkontakt

Stikkontakten er en strømkilde på 12 volt til elektriske enheter (Figur 26).

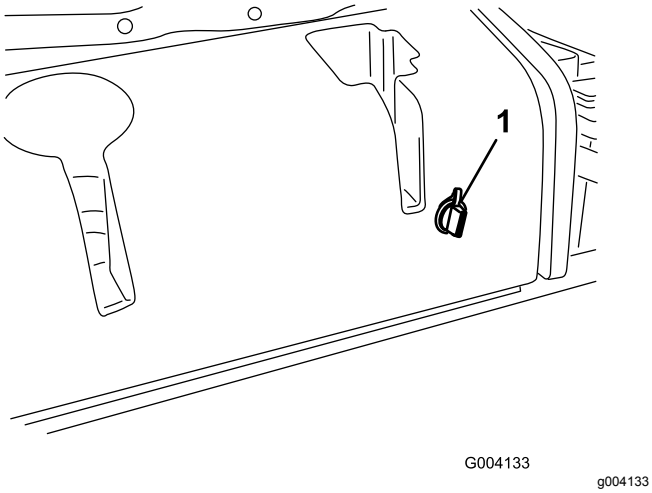

Figur 26

1. Stikkontakt

Bruke InfoCenter LCD-skjermen

InfoCenter LCD-displayet viser informasjon om maskinen, for eksempel driftsstatus, diverse diagnostikk og annen informasjon om maskinen (Figur 27). InfoCenter har også et oppstartsskjermbilde og et hovedskjermbilde for informasjon. Du kan når som helst bytte mellom oppstartsskjermbildet og hovedskjermbildet for informasjon ved å trykke på en InfoCenter-knapp og velge en pil.

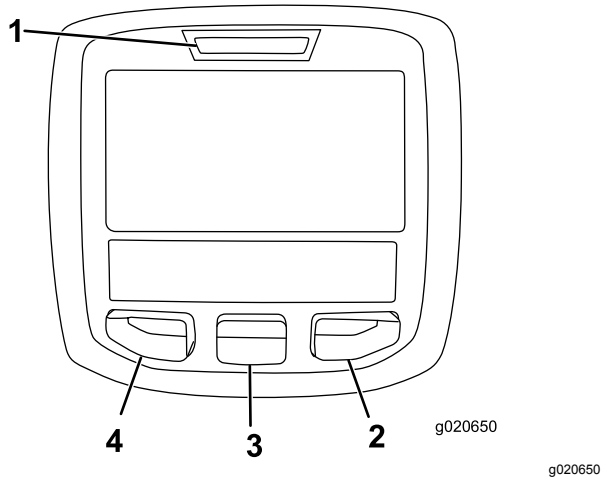

Figur 27

1. Indikatorlampe
2. Høyre-knapp
3. Midten-knapp
4. Venstre-knapp

- Venstre-knapp, menytilgang-/tilbake-knapp – trykk på denne knappen for å få tilgang til InfoCenter-menyene. Du kan også bruke knappen til å gå ut av en meny du befinner deg i.
- Midten-knapp – trykk på denne knappen for å bla nedover i menyer.
- Høyre-knapp – trykk på denne knappen for å åpne en meny der en høyrepil angir at det finnes mer innhold.

Merk: Hver enkelt knapp kan ha ulike formål avhengig av hva situasjonen krever. Hver knapp er merket med et ikon som viser dens gjeldende funksjon.

Ikonbeskrivelse for InfoCenter

	Timer som gjenstår til service
	Tilbakestill driftstimene 🔒
SERVICE DUE	Angir når planlagt vedlikehold skal utføres
n min	Motor o/min / status – angir motorhastigheten (o/min)
	Timeteller
i	Informasjonsikon
	Hurtig
	Sakte
	Drivstoffnivå
	Stasjonær gjenoppbygging kreves.
	Glødepluggene er aktive.
	Hev klippeenhetene.
	Senk klippeenhetene.
	Sitt på setet.
(P)	Parkeringsbremsen er på.
H	Området er høyt (transport).
N	Fri
L	Området er lavt (klippe).
	Kjølevæsketemperatur for motor (°C eller °F)
	Temperatur (varm)
	Kraftuttaket er tilkoblet.
	Skal ikke brukes

	Start motoren.
	Slå av motoren.
	Motor
	Nøkkelbryter
	Klippeenheter senkes.
	Klippeenheter heves.
PIN	PIN-kode
CAN	CAN-bus
	InfoCenter
Bad	Feil eller mislykket
	Lyspære
OUT	Uttak for TEC-kontroller eller kontrollkabelen i nettet
	Bryter
	Løsne bryteren.
	Endre til angitt tilstand.
Symboler brukes ofte til å forme setninger. Noen eksempler er vist nedenfor	
N	Sett maskinen i nøytral.
	Motorstart er ikke tillatt.
STOP	Motoren stanses
	Motorkjølevæsken er for varm.
48.1g/l	DPF-varsel for askeoppsamling – se DPF-askeoppsamling (side 29) for mer informasjon.
	Standby, forespørsel om tilbakestillende regenerering
	Forespørsel om parkert eller gjenopprettende regenerering

	En parkert eller gjenopprettende regenerering er i gang.
	Høy eksostemperatur
	NOx-kontrolldiagnose med feil. Kjør maskinen tilbake til verkstedet og kontakt din autoriserte Toro-forhandler (programvareversjon U og nyere).
	Kraftuttaket er deaktivert.
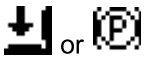	Sitt ned eller sett på parkeringsbremsen.

🔒 Tilgjengelig kun ved å legge inn PIN-kode

Bruke menyene

Trykk på knappen for menytilgang mens du er i hovedskjermbildet for å få tilgang til InfoCenter-menysystemet. Du vil da komme til hovedmenyen. Se følgende tabeller for en oversikt over alternativene som er tilgjengelige fra menyene:

Hovedmeny	
Menyelement	**Beskrivelse**
Faults (feil)	Inneholder en liste over de siste maskinfeilene. Se *servicehåndboken* eller ta kontakt med din autoriserte Toro-forhandler for mer informasjon om Feil-menyen og informasjonen den inneholder.
Service (tjeneste)	Inneholder informasjon om maskinen, for eksempel antall brukstimer og liknende.
Diagnostics (diagnostikk)	Viser tilstanden til hver bryter, sensor og kontrollutgang for maskinen. Dette kan brukes til å feilsøke visse problemer, siden du raskt vil få greie på hvilke maskinkontroller som er av- og påslått.
Settings (innstillinger)	Lar deg tilpasse og endre konfigurasjonen på InfoCenter-skjermen
About (om)	Viser modellnummeret, serienummeret og programvareversjonen til maskinen din

Service (tjeneste)	
Menyelement	**Beskrivelse**
Hours (timer)	Viser samlet antall timer maskinen, motoren og kraftuttaket har vært på, samt antall timer maskinen har blitt transportert og hvilket vedlikehold som trengs
Counts (antall)	Viser antallet oppstarter, kraftuttakssykluser for klippeenheten og viftereverseringer maskinen har gjennomgått
DPF Regeneration (DPF-regenerering)	Dieselpartikkelfilterets regenereringsfunksjon og DPF-undermenyene
Inhibit Regen (sperr regen.)	Brukes til å kontrollere tilbakestillende regenerering
Parked Regen (parkert regen.)	Brukes for å starte en parkert regenerering
Last Regen (siste regen.)	Viser antallet timer siden forrige tilbakestillende, parkerte, eller gjenopprettende regenerering
Recover Regen (gjenopprettende regen.)	Brukes for å starte en gjenopprettende regenerering
Counts (antall)	Viser diverse hendelser maskinen har opplevd

Diagnostics (diagnostikk)	
Menyelement	**Beskrivelse**
Cuttings Units (klippeenheter)	Indikerer innganger, kvalifikatorer og utganger for heving og senking av klippeenheter.
Hi/Low Range (høy/lav hastighetsinnstilling)	Indikerer innganger, kvalifikatorer og utganger for kjøring i transportmodus.
PTO (kraftuttak)	Indikerer innganger, kvalifikatorer og utganger for aktivering av kraftuttakskretsen.
Engine Run (motorinnstillinger)	Indikerer innganger, kvalifikatorer og utganger for aktivering av motoren.
Backlap (slipeinnstillinger)	Indikerer innganger, kvalifikatorer og utganger for aktivering av slipefunksjonen.

Settings (innstillinger)	
Menyelement	**Beskrivelse**
Enheter	Kontrollerer enhetene som brukes i InfoCenter. Menyvalgene er britiske eller metriske.
Språk	Kontrollerer språkene som brukes i InfoCenter*.
LCD bakgrunn	Kontrollerer lysstyrken til LCD-skjermen.

LCD kontrast	Kontrollerer kontrasten til LCD-skjermen.
Spolehastighet for frontsliper	Indikerer hastigheten for fremre spoler i slipemodus.
Spolehastighet for baksliper	Indikerer hastigheten for bakre spoler i slipemodus.
Protected Menus (beskyttede menyer)	Gir en person som er autorisert av selskapet med PIN-koden, tilgang til beskyttede menyer.
Auto Idle (autotomgang) 🔒	Styrer hvor lang tid som skal gå før motoren går tilbake til lav tomgangskjøring når maskinen står stille.
Knivteller 🔒	Styrer antall kniver på spolen for spolehastighet.
Klippehastighet 🔒	Styrer bakkehastigheten for å avgjøre spolehastighet.
Klippehøyde 🔒	Styrer klippehøyde for å avgjøre spolehastighet.
Frontspole o/min 🔒	Viser beregnet spolehastighetsposisjon for de fremre spolene. Spolene kan også justeres manuelt.
Bakspole o/min 🔒	Viser beregnet spolehastighetsposisjon for de bakre spolene. Spolene kan også justeres manuelt.

*Kun tekst som vises for føreren, er oversatt. Skjermbilder for feil, service og diagnostikk vises ved vedlikehold. Titlene vises på valgt språk, men menyelementene vil være på engelsk.

🔒 Beskyttet under Beskyttede menyer – kun tilgjengelig ved å legge inn PIN-kode

Om	
Menyelement	**Beskrivelse**
Modelnr.	Viser maskinens modellnummer.
Serienr.	Viser maskinens serienummer.
Machine-Controller Revision (revisjon av maskinkontroller)	Viser programvarerevisjonen til hovedkontrolleren.
InfoCenter-revisjon	Viser programvarerevisjonen til InfoCenter.
CAN-bus	Viser bus-status for maskinkommunikasjon.

Beskyttede menyer

Det finnes åtte konfigurasjonsinnstillinger som kan justeres i innstillingsmenyen i InfoCenter: Auto Tomgang, Knivteller, Klippehastighet, Klippehøyde (HOC), frontspole o/min og bakspole o/min. Disse innstillingene kan låses ved hjelp av den beskyttede menyen.

Merk: Passordkoden programmert av distributøren før levering.

Få tilgang til beskyttede menyer

Merk: PIN-koden for maskinen din fra fabrikken er enten 0000 eller 1234.

Hvis du har endret PIN-koden og glemt den, kontakt en autorisert Toro-forhandler.

1. Fra HOVEDMENYEN bruker du midtknappen for å rulle ned til SETTINGS (INNSTILLINGER)-MENYEN og trykker på knappen til høyre (Figur 28).

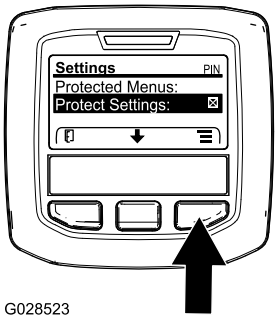

g028523

Figur 28

2. I SETTINGS (INNSTILLINGER)-MENYEN bruker du midtknappen for å rulle ned til BESKYTTET MENY og trykker på knappen til høyre (Figur 29A).

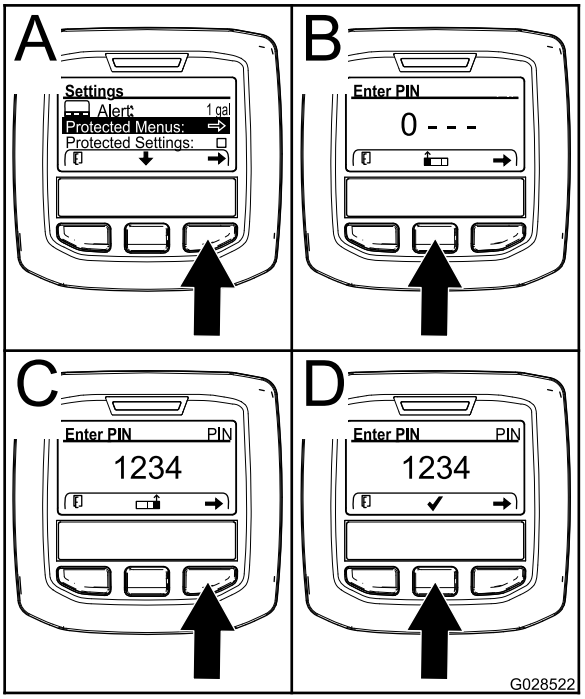

g028522

Figur 29

3. Tast inn PIN-koden ved å trykke på midtknappen til det korrekte første sifferet vises, og trykk deretter på høyre knapp for å gå videre til neste siffer (Figur 29B og Figur 29C). Gjenta dette

trinnet til det siste sifferet er angitt, og trykk på høyre knapp igjen.

4. Trykk på den midtre knappen for å taste inn PIN-koden (Figur 29D).

   Vent til den røde indikatorlampen på InfoCenter lyser.

   Merk: Hvis InfoCenter godtar PIN-koden og den beskyttede menyen er åpen, vises ordet "PIN" i øvre høyre hjørne av skjermen.

Merk: Drei nøkkelbryteren til AV-stillingen og deretter til PÅ-stillingen for å låse den beskyttede menyen.

Du har evnen til å vise og endre innstillingene i den beskyttede menyen. Bla ned til alternativet for beskyttede innstillinger etter du har gått inn på den beskyttede menyen. Bruk den høyre knappen til å endre innstillingen. Angi de beskyttede innstillingene til AV. Dette vil gjøre det mulig å vise og endre innstillingene i den beskyttede menyen uten å taste inn PIN-koden. Ved å angi beskyttede innstillinger til PÅ vil de beskyttede alternativene skjules, og de vil bare kunne endres ved å oppgi en PIN-kode for å endre innstillingen i den beskyttede menyen. Etter at du har angitt PIN-koden, vrir du nøkkelbryteren AV og tilbake til PÅ-stillingen for å aktivere og lagre denne funksjonen.

Tilgang til og endring av innstillingene i den beskyttede menyen

1. Bla ned til beskyttelsesinnstillingene på den beskyttede menyen.
2. Hvis du vil se og endre innstillingene i den beskyttede menyen uten å taste inn sikkerhetskoden, bruker du høyreknappen for å endre beskyttelsesinnstillingene til AV.
3. Hvis du vil se og endre innstillingene ved å taste inn sikkerhetskoden, bruker du venstreknappen til å endre beskyttelsesinnstillingene til PÅ, angir sikkerhetskoden og vrir tenningsnøkkelen til AV-stillingen og så til PÅ-stillingen.

Stille inn automatisk tomgang

1. Bla ned til Auto tomgang i menyen Settings (innstillinger).
2. Trykk på høyre knapp for å endre tiden for automatisk tomgang mellom AV, 8 sek., 10 sek., 15 sek., 20 sek. og 30 sek.

Stille inn knivtelleren

1. Bla ned til Knivteller i menyen Settings (innstillinger).
2. Trykk på den høyre knappen for å endre antall kniver mellom spoler med 5, 8 og 11 kniver.

Stille inn klippehastigheten

1. Bla ned til Klippehastighet i menyen Settings (innstillinger).
2. Trykk på den høyre knappen for å velge klippehastighet.
3. Bruk den midtre og høyre knappen til å velge ønsket klippehastighet stilt inn på den mekaniske klippehastighetsbegrenseren på trekkpedalen.
4. Trykk på den venstre knappen for å gå ut av Klippehastighet og lagre innstillingen.

Stille inn klippehøyden

1. Bla ned til Klippehøyde i menyen Settings (innstillinger).
2. Trykk på den høyre knappen for å velge klippehøyde.
3. Bruk den venstre og høyre knappen til å velge ønsket klippehøydeinnstilling. (Hvis den eksakte innstillingen ikke vises, kan du velge nærmeste klippehøydeinnstilling fra listen som vises.)
4. Trykk på den venstre knappen for å gå ut av Klippehøyde og lagre innstillingen.

Stille inn fremre og bakre spolehastigheter

Selv om fremre og bakre spolehastighet beregnes ved å angi antall kniver, klippehastighet og klippehøyde i InfoCenter, kan innstillingen endres manuelt for å tilpasse til ulike klippeforhold.

1. Endre innstillinger for spolehastighet ved å rulle ned til frontspole o/min, bakspole o/min eller begge.
2. Trykk på den høyre knappen for å endre spolehastighetsverdi. Når du endrer spolehastigheten, fortsetter skjermen å vise den beregnede spolehastigheten basert på antall kniver, klippehastighet og klippehøyde som tidligere angitt, men den nye verdien vises også.

Spesifikasjoner

Merk: Spesifikasjoner og konstruksjon kan forandres uten varsel.

Spesifikasjon	ReelMaster® 5610-D
Transportbredde	233 cm
Klippebredde	254 cm
Lengde	282 cm
Høyde	160 cm
Vekt (med væsker og utstyrt med klippeenheter med åtte kniver)	1420 kg
Motor	Yanmar 43 hk
Drivstofftankkapasitet	53 l
Transporthastighet	0 til 16 km/t
Klippehastighet	0 til 13 km/t

Tilbehør

Et utvalg av Toro-godkjent tilbehør som kan brukes sammen med maskinen for å forbedre og utvide dens funksjoner er tilgjengelig. Ta kontakt med en autorisert serviceforhandler eller Toro-forhandler, eller gå til www.Toro.com for å få en liste over godkjent tilbehør og utstyr.

For å oppnå optimal ytelse og holde maskinen i sikkerhetsgodkjent stand bruker du bare ekte Toro-reservedeler og -tilbehør. Reservedeler og tilbehør som er laget av andre produsenter kan være farlige, og de kan derfor føre til at garantien blir ugyldig.

Bruk

Merk: Angi hva som er høyre og venstre side på maskinen ved å stå i normal arbeidsstilling.

Før bruk

Sikkerhet før bruk

Generell sikkerhet

- Ikke la barn eller personer som ikke er opplært, kjøre eller utføre vedlikehold på maskinen. Det kan hende at lokale forskrifter setter en aldersgrense for bruk. Eieren er ansvarlig for opplæring av alle operatører og mekanikere.
- Gjør deg kjent med sikker bruk av utstyret, driftskontrollene og sikkerhetssymbolene.
- Slå av motoren, ta ut nøkkelen og vent til alle bevegelige deler stopper før du forlater førerposisjonen. La maskinen kjøle seg ned før justering, vedlikehold, rengjøring eller oppbevaring.
- Lær deg å stanse maskinen og slå av motoren raskt.
- Bruk aldri maskinen uten at alle verneplater og andre sikkerhetsanordninger sitter på plass og fungerer som tiltenkt.
- Før du klipper, må du alltid undersøke maskinen for å sikre at klippeenhetene er i god stand.
- Undersøk området der du skal bruke maskinen, og fjern alle gjenstander som kan slynges ut av maskinen.

Drivstoffsikkerhet

- Vær svært forsiktig når du håndterer drivstoff. Det er brannfarlig, og dampen er eksplosiv.
- Slukk alle sigaretter, sigarer, piper og andre tennkilder.
- Bruk bare en godkjent drivstoffkanne.
- Ta aldri lokket av drivstofftanken eller fyll på drivstofftanken mens motoren går eller er varm.
- Ikke fyll eller tøm drivstofftanken i et innelukket rom.
- Oppbevar aldri maskinen eller bensinkannen i nærheten av åpen ild, gnister eller kontrollampe, som på en varmtvannstank eller andre apparater.
- Hvis du søler drivstoff, må du ikke prøve å starte motoren. Unngå alt som kan antennes, til all drivstoffdamp er forsvunnet.

Utføre daglig vedlikehold

Serviceintervall: For hver bruk eller daglig

Før du starter maskinen hver dag, må du utføre prosedyrene for hver bruk / daglige prosedyrer, som angitt i Vedlikehold (side 46).

Fylle drivstofftanken

Drivstofftankens kapasitet

53 l

Drivstoffspesifikasjon

Viktig: **Bruk kun diesel med ultralavt svovelinnhold. Drivstoff med høyere innhold av svovel forringer dieseloksideringskatalysatoren (DOC), noe som forårsaker driftsproblemer og forkorter levetiden til motorkomponenter.**

Dersom du unnlater å følge følgende advarsler, kan det skade motoren.

- Bruk aldri parafin eller bensin i stedet for dieseldrivstoff.
- Bland aldri parafin eller brukt motorolje med dieseldrivstoffet.
- Oppbevar aldri drivstoff i beholdere med sinkbelegg på innsiden.
- Ikke bruk drivstofftilsetninger.

Petroleumdiesel

Cetaninnhold: 45 eller høyere

Svovelinnhold: Ultralavt svovelinnhold (<15 ppm)

Drivstofftabell

Spesifikasjon for dieseldrivstoff	Sted
ASTM D975 Nr. 1-D S15 Nr. 2-D S15	USA
EN 590	EU
ISO 8217 DMX	Internasjonalt
JIS K2204 klasse nr. 2	Japan
KSM-2610	Korea

- Bruk kun rent, ferskt dieseldrivstoff eller biodieseldrivstoff.
- Ikke kjøp mer drivstoff enn det som kan brukes opp i løpet av 180 dager, dette for å sikre at drivstoffet er ferskt.

Bruk dieseldrivstoff av sommertype (nr. 2-D) ved temperaturer over -7 °C og drivstoff av vintertype (nr. 1-D eller nr. 1-D/2-D) under den temperaturen.

Merk: Når du bruker drivstoff av vintertype ved lavere temperaturer, medfører det et lavere flammepunkt og kaldflytkarakteristika som gjør det lettere å starte, og som reduserer tetting av drivstoffilteret.

Bruk av drivstoff av sommertype over -7 °C medfører lengre levetid for drivstoffpumpen, og gir økt effekt sammenlignet med drivstoff av vintertype.

Biodiesel

Denne maskinen kan også bruke biodieselblandet drivstoff opptil B20 (20 % biodiesel, 80 % petroleumdiesel).

Svovelinnhold: Ultralavt svovelinnhold (<15 ppm)

Spesifikasjon for biodieseldrivstoff: ASTM D6751 eller EN 14214

Spesifikasjon for blandet drivstoff: ASTM D975, EN 590 eller JIS K2204

Viktig: **Petroleumdieselandelen må ha ultralavt svovelinnhold.**

Ta følgende forholdsregler:

- Biodieselblandinger kan skade lakkerte overflater.
- Bruk B5 (biodieselinnhold på 5 %) eller lavere blandinger i kaldt vær.
- Hold øye med forseglinger, slanger og pakninger som kommer i kontakt med drivstoffet, da de kan forringes over tid.
- Man kan forvente å oppleve tett drivstoffilter en tid etter å ha konvertert til biodieselblandinger.
- Ta kontakt med en autorisert Toro-forhandler hvis du vil ha mer informasjon om biodiesel.

Fylling av drivstoff

1. Parker maskinen på en jevn overflate, senk klippeenhetene, koble inn parkeringsbremsen, stopp motoren og ta ut nøkkelen.
2. Bruk en ren klut til å rengjøre området rundt tanklokket.
3. Ta lokket av drivstofftanken (Figur 30).

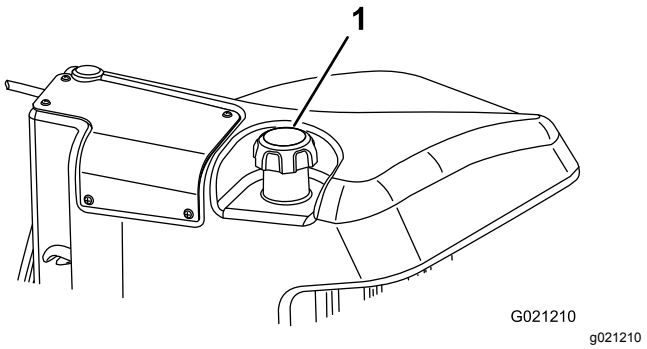

Figur 30

1. Drivstofftanklokk

4. Fyll tanken til nivået er 6 til 13 mm under bunnen av påfyllingshalsen.
5. Skru tanklokket godt på etter at du har fylt tanken.

   Merk: Fyll på drivstofftanken etter hver bruk, hvis det er mulig. Dette vil minimere mulig oppsamling av kondensasjon inne i drivstofftanken.

Under bruk

Sikkerhet under drift

Generell sikkerhet

- Eieren/brukeren kan forhindre og er ansvarlig for ulykker som kan forårsake personskader eller materielle skader.
- Ha på deg passende klær, inkludert vernebriller, vernebukser, sklisikkert og kraftig fottøy og hørselsvern. Sett opp langt hår, ikke bruk løstsittende klær eller fritthengende smykker.
- Ikke bruk maskinen når du er syk, trett eller påvirket av alkohol eller andre rusmidler.
- Vær alltid fokusert på oppgaven når du bruker maskinen. Ikke delta i aktiviteter som forårsaker distraksjoner, da dette kan føre til personskade eller materiell skade.
- Påse at alle drivverk står i nøytral stilling, at parkeringsbremsen er aktivert og at du er i førerposisjon før du starter motoren.
- Ikke ha med passasjerer på maskinen, og hold folk, særlig barn, borte fra arbeidsområdet.
- Bruk maskinen bare når det er god sikt, for å unngå hull eller skjulte farer.
- Unngå å klippe vått gress. Redusert veigrep kan føre til at maskinen glir.
- Hold hendene og føttene borte fra klippeenhetene.

- Se bak- og nedover før du rygger, slik at du ikke kjører på noen.
- Vær forsiktig når du nærmer deg hjørner, busker, trær eller annet som begrenser synsfeltet.
- Stopp klippeenhetene når du ikke klipper.
- Kjør sakte, og vær forsiktig når du svinger og krysser veier og fortau med maskinen. Overhold alltid vikeplikten.
- Kjør motoren kun i godt ventilerte områder. Eksosen inneholder karbonmonoksid, som er dødelig ved innånding.
- La aldri maskinen stå uten tilsyn når den er i gang.
- Før du forlater førerplassen, gjør følgende:
  - Parker maskinen på en jevn flate.
  - Koble ut klippeenheten(e), og senk tilbehøret.
  - Sett på parkeringsbremsen.
  - Slå av motoren og ta ut nøkkelen.
  - Vent til alle bevegelige deler har stoppet.
- Maskinen skal kun brukes under forhold med god sikt og egnede værforhold. Ikke bruk maskinen hvis det er fare for lynnedslag.

Sikkerhet for veltebeskyttelsessystem

- Ikke fjern noen av veltebeskyttelseskomponentene fra maskinen.
- Sørg for at sikkerhetsbeltet er festet og at du kan frigjøre det raskt i nødstilfeller.
- Ha alltid på sikkerhetsbeltet.
- Kontroller nøye om det finnes overhengende hindringer, og sørg for at du ikke kommer i kontakt med slike.
- Sørg for at veltebøylebeskyttelsen er i sikker driftstilstand ved å inspisere den grundig for skade med jevne mellomrom og kontrollere at alle monteringsfester er strammet til.
- Skift ut alle skadde veltebeskyttelseskomponenter. Ikke reparer eller gjør endringer på dem.

Sikkerhet i skråninger

- Skråninger er en ledende årsak til tap av kontroll og velting. Dette kan føre til alvorlige skader eller dødsfall. Du er ansvarlig for trygg drift i skråninger. Bruk av maskinen i skråninger krever ekstra forsiktighet.
- Vurder forholdene ved stedet, og inspiser området for å avgjøre om det er trygt å bruke maskinen i skråningen. Bruk alltid sunn fornuft og god dømmekraft når du utfører denne inspeksjonen.
- Gjennomgå instruksjonene for bruk i skråninger, oppført nedenfor, for å bruke maskinen i skråninger. Før du bruker maskinen, må du gjennomgå forholdene på stedet for å fastslå om du kan bruke maskinen under gjeldende forhold på gitt dag og ved gitt sted. Endringer i terreng kan føre til endringer ved bruk av maskinen i skråninger.
  - Ikke start, stopp eller sving maskinen i skråninger. Unngå brå endringer i hastighet eller retning. Sving sakte og gradvis.
  - Ikke bruk en maskin i omstendigheter hvor trekkraften, styringen eller stabiliteten er i tvil.
  - Fjern eller marker hindringer som grøfter, hull, hjulspor, ujevnheter, steiner eller andre skjulte objekter. Gjenstander kan ligge skjult i høyt gress. Maskinen kan velte i ujevnt terreng.
  - Vær oppmerksom på at bruk av maskinen på vått gress, på tvers av skråninger eller i nedoverbakker kan føre til at maskinen mister veigrepet.
  - Vær svært forsiktig når du bruker maskinen nær kanter, grøfter, voller, vann eller andre faremomenter. Maskinen kan velte hvis et hjul går over kanten eller kanten gir etter. Sett opp et sikkerhetsområde mellom maskinen og eventuelle faremomenter.
  - Identifiser faremomenter ved bunnen av skråningen. Klipp skråningen med en skyvemaskin hvis det finnes faremomenter.
  - Hvis det lar seg gjøre, hold klippeenhetene senket til bakken mens du bruker maskinen i skråninger. Hvis du hever klippeenhetene mens du kjører i skråninger, kan det føre til at maskinen blir ustabil.

Starte motoren

Viktig: **Drivstoffsystemet luftes automatisk hvis noen av følgende situasjoner oppstår:**

- Du starter en ny maskin for første gang.
- Motoren har stoppet på grunn av for lite drivstoff.
- Vedlikeholdsarbeid har blitt utført på komponenter i drivstoffsystemet.

1. Sitt på setet, hold foten av trekkpedalen slik at den er i NØYTRAL stilling, aktiver parkeringsbremsen, sett motorhastighetsbryteren til den MIDTERSTE stillingen og kontroller at bryteren for aktivering/deaktivering er i DEAKTIVERT stilling.
2. Ta foten av trekkpedalen, og kontroller at den står i NØYTRAL stilling.
3. Vri nøkkelen til KJØR-stilling.
4. Når glødepluggindikatorlyset dempes, vrir du nøkkelen til stillingen START. Slipp nøkkelen med en gang motoren starter, og la den gå tilbake til KJØR-stillingen. Varm opp motoren

(uten belastning), og flytt deretter gasskontrollen til ønsket stilling.

Slå av motoren

1. Flytt alle kontrollene til NØYTRAL stilling, sett på parkeringsbremsen, flytt motorhastighetsbryteren til lav tomgangsstilling og la motoren nå lav tomgangshastighet.
2. Vri nøkkelen til AV-stillingen, og ta den ut av tenningen.

Klippe gress med maskinen

Merk: Klipping av gresset ved en hastighet som laster motoren fremmer DPF-regenerering.

1. Flytt maskinen til arbeidsstedet, og innrett maskinen utenfor arbeidsområdet for første klippelengde.
2. Påse at kraftuttaksbryteren er i DEAKTIVERT stilling.
3. Flytt spaken for klippehastighetsbegrenseren fremover.
4. Trykk på gasshastighetsbryteren for å angi motorhastigheten til HØY TOMGANG.
5. Bruk styrespaken til å senke klippeenhetene til bakken.
6. Trykk på kraftuttaksbryteren for å klargjøre klippeenhetene for drift.
7. Bruk styrespaken til å heve klippeenhetene fra bakken.
8. Begynn å kjøre maskinen mot klippeområdet, og senk klippeenhetene.

   Merk: Klipping av gresset ved en hastighet som laster motoren fremmer DPF-regenerering.
9. Når du har fullført klippelengden, bruk styrespaken til å løfte klippeenhetene.
10. Utfør en dråpeformet sving for å komme hurtig på plass til neste lengde.

Regenerering av dieselpartikkelfilter

Dieselpartikkelfilteret (DPF) er del av eksossystemet. Dieseloksideringskatalysatoren av DPF reduserer skadelige gasser, og sotfilteret fjerner sot fra motoreksosen.

DPF-regenereringsprosessen bruker varme fra motoreksosen til å brenne soten som har samlet seg på sotfilteret, slik at soten konverteres til aske, og tømmer kanalene til sotfilteret, slik at filtrert motoreksos strømmer ut av DPF.

Motorens datamaskin overvåker oppsamlingen av sot ved å måle mottrykk i DPF. Hvis mottrykket er for høyt, brennes ikke soten i sotfilteret gjennom normal motordrift. For å holde DPF tom for sot, husk følgende:

- Passiv regenerering skjer kontinuerlig mens motoren går – kjør motoren ved full motorhastighet, når det er mulig, for å fremme DPF-regenerering.
- Hvis mottrykket i DPF er for høyt, eller det er mer enn 100 timer siden en tilbakestillende regenerering, signaliserer motorens datamaskin deg gjennom InfoCenter når den tilbakestillende regenereringen er i gang.
- La den tilbakestillende regenereringen gjøre seg ferdig før du slår av motoren.

Husk DPF-funksjonen mens du bruker og vedlikeholder maskinen. Motorbelastningen ved høy (full gass) tomgangshastighet gir vanligvis høy nok eksostemperatur for DPF-regenerering.

Viktig: **Begrens hvor lenge motoren går på tomgang eller kjøres på lav hastighet for å redusere oppsamlingen av sot i sotfilteret.**

DPF-sotoppsamling

- Over tid samler dieselpartikkelfilteret sot i sotfilteret. Datamaskinen for motoren overvåker sotnivået i DPF.
- Når nok sot er samlet opp, informerer datamaskinen deg om at det er tid for å regenerere dieselpartikkelfilteret.
- DPF-regenerering er en prosess som varmer opp DPF for å konvertere sot til aske.
- I tillegg til advarselsmeldinger reduserer datamaskinen kraften produsert av motoren ved forskjellige sotoppsamlingsnivåer.

Motoradvarselsmeldinger – sotoppsamling

Motoradvarselsmeldinger – sotoppsamling (cont'd.)

Indikasjonsnivå	Feilkode	Motoreffekt	Anbefalt tiltak
Nivå 1: Motoradvarsel	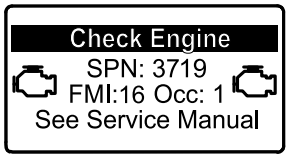 g213866 **Figur 31** Check Engine SPN 3719, FMI 16	Datamaskinen reduserer motoreffekten til 85 %.	Utfør en parkert regenerering så snart som mulig. Se Vedlikeholde dieseloksideringskatalysatoren (DOC) og sotfilteret (side 53).
Nivå 2: Motoradvarsel	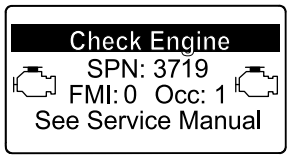 g213867 **Figur 32** Sjekk motor SPN 3719, FMI 0	Datamaskinen reduserer motoreffekten til 50 %.	Utfør en gjenopprettende regenerering så snart som mulig. Se Vedlikeholde dieseloksideringskatalysatoren (DOC) og sotfilteret (side 53).

DPF-askeoppsamling

- Den lettere asken slippes ut gjennom eksossystemet, mens den tyngre asken samles i sotfilteret.
- Aske er rester av regenereringsprosessen. Med tiden samler dieselpartikkelfilteret opp aske som ikke slippes ut med eksosen.
- Datamaskinen for motoren beregner hvor mye aske som er samlet opp i DPF.
- Når det er samlet opp nok aske, sender motorens datamaskin informasjonen til InfoCenter i form av en motorfeil for å angi oppsamlingen av aske i DPF.
- Feilmeldingen indikere at det er på tide å utføre service på DPF.
- I tillegg til advarslene reduserer datamaskinen kraften produsert av motoren ved forskjellige askeoppsamlingsnivåer.

InfoCenter-varsler og motoradvarselsmeldinger – askeoppsamling

Indikasjons-nivå	Feilkode	Motorhastighets-reduksjon	Motoreffekt	Anbefalt tiltak
Nivå 1: Motoradvarsel	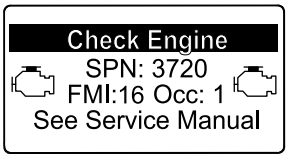 g213863 **Figur 33** Check Engine SPN 3720, FMI 16	Ingen	Datamaskinen reduserer motorkraften til 85 %.	Vedlikehold DPF. Se Vedlikeholde dieselokside-ringskatalysatoren (DOC) og sotfilteret (side 53)
Nivå 2: Motoradvarsel	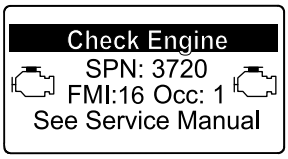 g213863 **Figur 34** Check Engine SPN 3720, FMI 16	Ingen	Datamaskinen reduserer motoreffekten til 50 %.	Vedlikehold DPF. Se Vedlikeholde dieselokside-ringskatalysatoren (DOC) og sotfilteret (side 53)
Nivå 3: Motoradvarsel	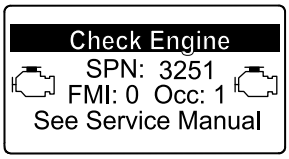 g214715 **Figur 35** Check Engine SPN 3251, FMI 0	Motorhastighet ved maks. moment over 200 o/min	Datamaskinen reduserer motoreffekten til 50 %.	Vedlikehold DPF. Se Vedlikeholde dieselokside-ringskatalysatoren (DOC) og sotfilteret (side 53)

Typer regenerering av dieselpartikkelfilter

Typer regenerering av dieselpartikkelfilter som utføres mens maskinen er i drift:

Type regenerering	Forhold som forårsaker DPF-regenerering	DPF-beskrivelse av drift
Passiv	Oppstår under normal drift av maskinen ved høy motorhastighet eller høy motorbelastning	• InfoCenter viser ikke et ikon som indikerer passiv regenerering. • Under passiv regenerering behandler DPF eksosgasser med høy temperatur som oksiderer skadelige utslipp og brenner sot til aske. Se Passiv DPF-regenerering (side 32).
Hjelp	Skjer på grunn av lav hastighet, lav last, eller når datamaskinen oppdager at DPF er fullt av sot	• InfoCenter viser ikke et ikon som indikerer hjelpende regenereringen. • Under den hjelpende regenereringen justerer motorens datamaskin motorinnstillingene for å heve eksostemperaturen. Se Hjelpende regenerering for DPF (side 33).
Tilbakestill	Skjer hver 100. time Skjer også etter en hjelpende regenerering, men bare hvis datamaskinen oppdager at den hjelpende regenereringen ikke reduserte sotnivået tilstrekkelig	• Når ikonet for høy eksostemperatur () vises i InfoCenter, pågår en regenerering. • Under den tilbakestillende regenereringen justerer motorens datamaskin motorinnstillingene for å heve eksostemperaturen. Se Tilbakestillende regenerering (side 33).

Typer regenerering av dieselpartikkelfilter som krever at du parkerer maskinen:

Type regenerering	Forhold som forårsaker DPF-regenerering	DPF-beskrivelse av drift
Parkert	Skjer fordi datamaskinen registrerer mottrykk i DPF på grunn av sotoppsamling Skjer også fordi føreren starter en parkert regenerering Kan skje fordi InfoCenter er satt opp til å sperre tilbakestillende regenerering og fortsatt bruke maskinen, noe som gjør at det fylles på mer sot når DPF allerede trenger en tilbakestille regenerering Kan være resultatet av å bruke feil drivstoff eller motorolje	• Når ikonet for standby for tilbakestillende/parkert regenerering eller gjenopprettende regenerering (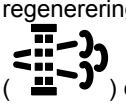) eller VARSEL NR. 188 vises i InfoCenter, finnes det en forespørsel om regenerering. • Utfør parkert regenerering så snart som mulig for å unngå å måtte utføre en gjenopprettende regenerering. • En parkert regenerering krever 30 til 60 minutter for å fullføres. • Du må ha minst en ¼ tank med drivstoff i maskinen. • Du må parkere maskinen for å utføre en parkert regenerering. Se Parkert eller gjenopprettende regenerering (side 35).

Typer regenerering av dieselpartikkelfilter som krever at du parkerer maskinen: (cont'd.)

Type regenerering	Forhold som forårsaker DPF-regenerering	DPF-beskrivelse av drift
Gjenopprettende	Skjer fordi føreren ignorerte forespørsler om en parkert regenerering og fortsatte å bruke maskinen, og mer sot samlet seg opp i DPF	• Når ikonet for standby for tilbakestillende/parkert regenerering eller gjenopprettende regenerering ( ) eller VARSEL NR. 190 vises i InfoCenter, finnes det en forespørsel om gjenopprettende regenerering. • En gjenopprettende regenerering kan ta opptil 3 timer. • Du må ha minst en ½ tank med drivstoff i maskinen. • Du må parkere maskinen for å utføre en gjenopprettende regenerering. Se Parkert eller gjenopprettende regenerering (side 35).

Hente DPF-regenereringsmenyene

Hente DPF-regenereringsmenyene

1. Gå til servicemenyen, trykk på den midtre knappen for å bla ned til alternativet DPF REGENERATION (DPF-REGENERERING) (Figur 36).

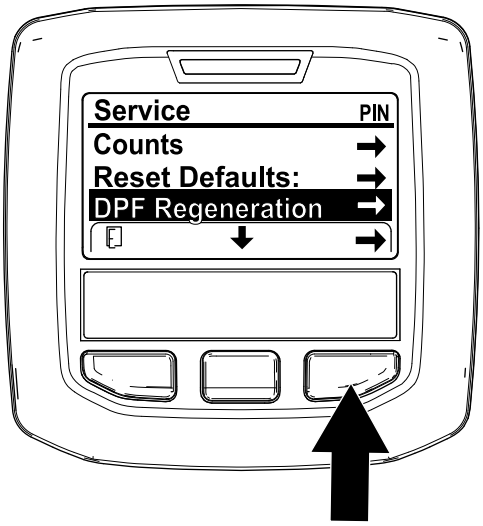

g227667

Figur 36

2. Trykk på den høyre knappen for å velge DPF-regenereringen (Figur 36).

Tid siden forrige regenerering

Gå til DPF-regenerering menyen, trykk på den midtre knappen for å bla ned til feltet LAST REGEN (SISTE REGEN). (Figur 37).

Bruk feltet LAST REGEN (SISTE REGEN). for å finne ut hvor mange timer du har kjørt motoren siden forrige tilbakestillende, parkerte eller gjenopprettende regenerering.

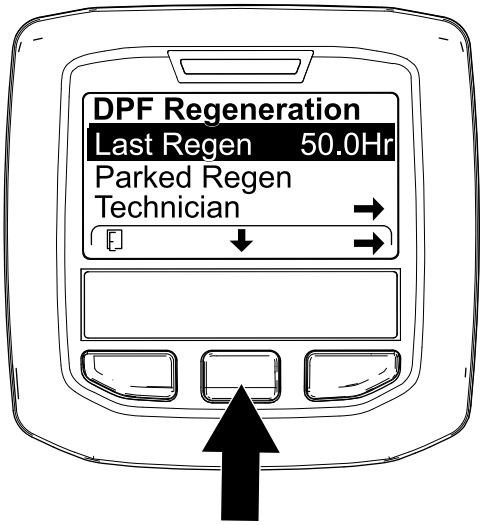

g224693

Figur 37

Teknikermeny

Viktig: **For å gjøre det enkelt kan du velge å utføre en parkert regenerering før sotbelastningen når 100 %, forutsatt at motoren har gått mer enn 50 timer siden siste gjennomførte tilbakestillende, parkerte eller gjenopprettende regenerering.**

Bruk teknikermenyen for å vise den gjeldende tilstanden til motorens regenereringskontroll og se det rapporterte sotnivået.

Gå til DPF-regenereringsmenyen, trykk på den midtre knappen for å bla ned til alternativet TECHNICIAN

(TEKNIKER) og trykk på den høyre knappen for å velge det (Figur 38).

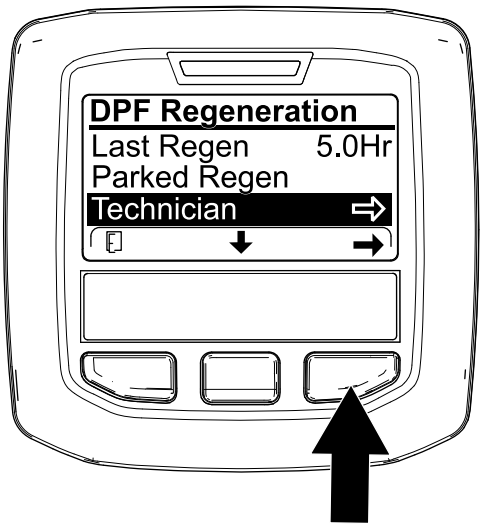

g227348

Figur 38

- Bruk DPF-drifttabellen for å forstå den gjeldende statusen for DPF-driften (Figur 39).

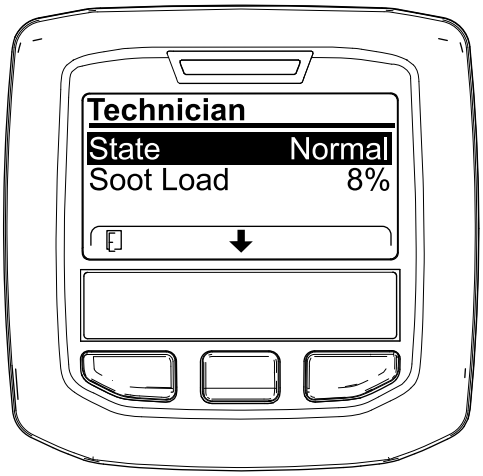

g227360

Figur 39

DPF-drifttabell

Tilstand	Beskrivelse	
Normal	DPF er i normalbruksmodus – passiv regenerering.	
Assist Regen (hjelpende regen.)	Motorens datamaskin utfører en hjelpende regenerering.	
Reset Stby (tilb.still. stby)	Motorens datamaskin prøver å kjøre en tilbakestillende regenerering, men ett av følgende forhold forhindrer regenerering:	Innstillingen for sperring av regenerering er satt til PÅ.
		Eksostemperaturen er for lav for regenerering.

DPF-drifttabell (cont'd.)

Tilstand	Beskrivelse
Reset Regen (tilbakestillende regen.)	Motorens datamaskin kjører en tilbakestillende regenerering.
Parked Stby (parkert stby)	Motorens datamaskin ber deg starte en parkert regenerering.
Parked Regen (parkert regen.)	Du aktiverte en forespørsel om parkert regenerering og motorens datamaskin bearbeider regenereringen.
Recov stby (gjenopp. stby)	Motorens datamaskin ber deg starte en gjenopprettende regenerering.
Recov Regen (gjenopp. regen.)	Du aktiverte en gjenopprettende regenereringsforespørsel og motorens datamaskin bearbeider regenereringen.

- Vis sotbelastningen, målt som prosentandel av sot i DPF (Figur 40). Se sotbelastningstabellen.

  Merk: Sotbelastningen varierer etter hvordan maskinen brukes og DPF-regenerering inntreffer.

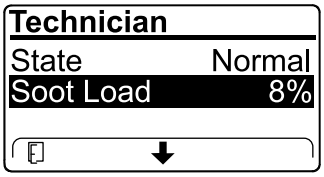

g227359

Figur 40

Sotbelastningtabell

Viktige sotbelastningsverdier	Regenereringstilstand
0 % til 5 %	Minimum sotbelastningsgrense
78 %	Motorens datamaskin utfører en hjelpende regenerering.
100 %	Motorens datamaskin ber automatisk om en parkert regenerering.
122 %	Motorens datamaskin ber automatisk om en gjenopprettende regenerering.

Passiv DPF-regenerering

- Passiv regenerering oppstår som en del av normal motorbruk.
- Kjør motoren på full motorhastighet og belastning når det er mulig, for å fremme DPF-regenerering.

Hjelpende regenerering for DPF

- Motorens datamaskin justerer motorinnstillingene for å heve temperaturen på eksosen.
- Kjør motoren på full motorhastighet og belastning når det er mulig, for å fremme DPF-regenerering.

Tilbakestillende regenerering

⚠ FORSIKTIG

Eksostemperaturen er varm (ca. 600 °C) under DPF-regenerering. Varm eksos kan skade deg eller andre personer.

- **Bruk aldri motoren på et innestengt område.**
- **Pass på at det ikke er brennbare materialer rundt eksossystemet.**
- **Rør aldri en varm eksossystemkomponent.**
- **Stå aldri nær eller rundt eksosrøret til maskinen.**

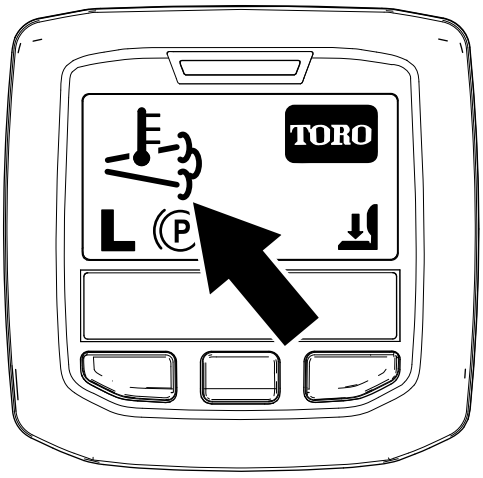

g224417

Figur 41

- Høy eksostemperatur-ikonet  vises i InfoCenter (Figur 41).
- Motorens datamaskin justerer motorinnstillingene for å heve temperaturen på eksosen.

  Viktig: **Ikonet for høy eksostemperatur indikerer at temperaturen på eksosen som slippes ut av maskinen, kan være varmere enn under vanlig drift.**
- Kjør motoren på full motorhastighet og belastning når det er mulig, for å fremme DPF-regenerering.
- Ikonet vises i InfoCenter mens den tilbakestillende regenereringen pågår.
- Ikke slå av motoren eller reduser motorhastigheten mens tilbakestillende regenerering pågår, så sant det er mulig.

  Viktig: **La maskinen fullføre prosessen for tilbakestillende regenerering før motoren slås av.**

Periodisk tilbakestillende regenerering

Hvis motoren ikke har fullført en vellykket tilbakestillende, parkert eller gjenopprettende regenerering i løpet av de siste 100 driftstimene, vil motorens datamaskin prøve å utføre en tilbakestille regenerering.

Sette opp regenereringssperre

Kun tilbakestillende regenerering

Merk: Hvis du sperrer regenerering i InfoCenter, vises VARSEL NR. 185 (Figur 42) hvert 15. minutt mens motoren ber om en tilbakestillende regenerering.

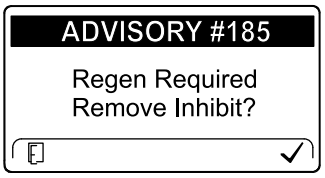

g224692

Figur 42

En tilbakestillende regenerering øker motoreksosen. Hvis du bruker maskinen blant trær, kratt, høyt gress, eller andre temperaturømfintlige planter eller materialer, kan du bruke innstillingen for sperring av regenerering for å forhindre at motorens datamaskin utfører en tilbakestillende regenerering.

Viktig: **Når du slår av motoren og starter den igjen, settes innstillingen for sperring av regenerering tilbake til Av.**

1. Gå til DPF-regenereringsmenyen, trykk på den midtre knappen for å bla ned til alternativet INHIBIT REGEN (SPERR REGEN.) og trykk på den høyre knappen for å velge det (Figur 43).

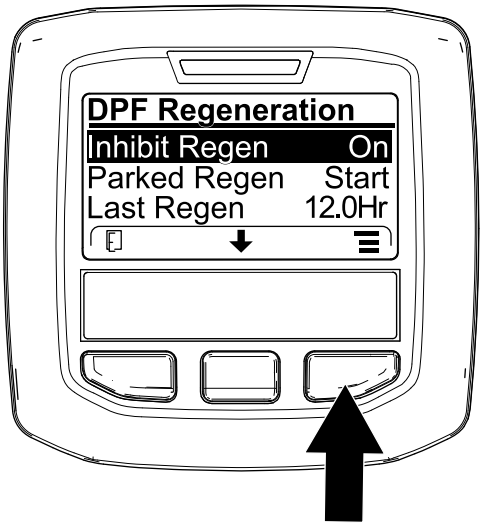

g227304

Figur 43

2. Trykk på den høyre knappen for å endre innstillingen for sperring av regenerering fra På til Av (Figur 43) eller fra Av til På (Figur 44).

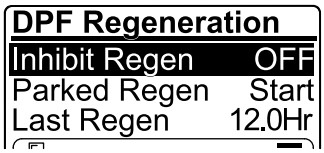

g224691

Figur 44

Tillat en tilbakestillende regenerering

InfoCenter viser høy eksostemperatur-ikonet når den tilbakestillende regenereringen er i gang.

Merk: Hvis INHIBIT REGEN (SPERR REGEN.) er slått PÅ, viser InfoCenter VARSEL NR. 185 (Figur 45). Trykk på knapp 3 for å slå innstillingen for sperring av regenerering AV og fortsette med den tilbakestillende regenereringen.

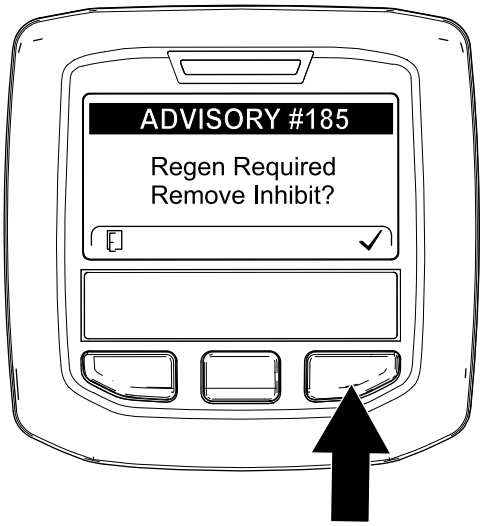

g224394

Figur 45

Merk: Hvis motorens eksostemperatur er for lav, viser InfoCenter VARSEL NR. 186 (Figur 46) for å informere deg om at du må kjøre motoren med full gass (høy tomgang).

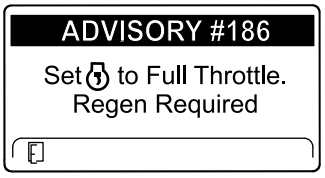

g224395

Figur 46

Merk: Når tilbakestillende regenerering er fullført, forsvinner høy eksostemperatur-ikonet ( ) fra InfoCenter-skjermen.

Parkert eller gjenopprettende regenerering

- Når motorens datamaskin ber om en parkert eller gjenopprettende regenerering vises ikonet for regenereringsforespørsel (Figur 47) i InfoCenter.

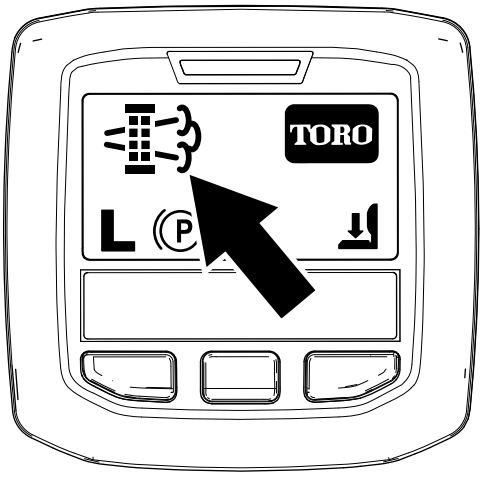

g224404

Figur 47

- Maskinen utfører ikke automatisk en parkert eller gjenopprettende regenerering. Du må starte regenereringen via InfoCenter.

Meldinger for parkert regenerering

Når motorens datamaskin har bedt om en parkert regenerering vises følgende meldinger i InfoCenter:

- Motoradvarsel SPN 3720, FMI 16 (Figur 48)

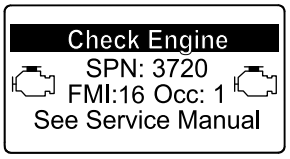

g213863

Figur 48

- Parkert regenerering er nødvendig VARSEL NR. 188 (Figur 49)

  Merk: Varsel nr. 188 vises hvert 15 minutt.

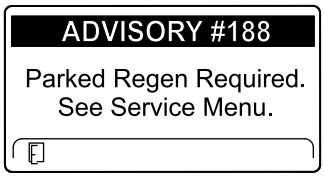

g224397

Figur 49

- Hvis du ikke utfører en parkert regenerering innen to timer, viser InfoCenter at parkert regenerering er nødvendig og kraftuttaket er deaktivert VARSEL NR. 189 (Figur 50).

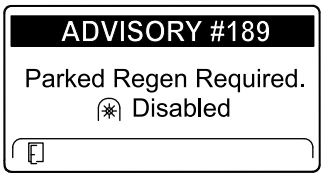

g224398

Figur 50

Viktig: **Utfør en parkert regenerering for å tilbakestille kraftuttaksfunksjonen. Se Forberede utføring av en parkert eller gjenopprettende regenerering (side 36) og Utføre en parkert eller gjenopprettende regenerering (side 36).**

Merk: Startskjermen viser Kraftuttak deaktivert-ikonet (Figur 51).

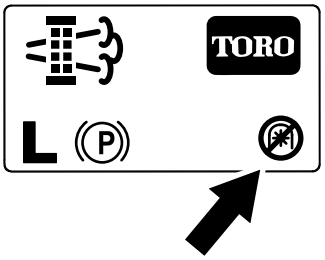

g224415

Figur 51

Meldinger for gjenopprettende regenerering

Når motorens datamaskin ber om en gjenopprettende regenerering, vises følgende meldinger i InfoCenter:

- Motoradvarsel SPN 3719, FMI 0 (Figur 52)

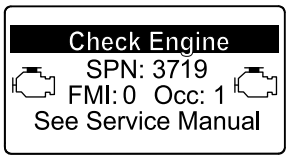

g213867

Figur 52

- Gjenopprettende regenerering er nødvendig – kraftuttaket er deaktivert VARSEL NR. 190 (Figur 53)

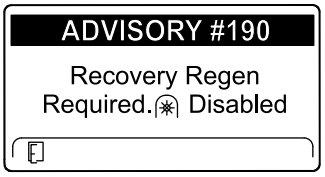

g224399

Figur 53

Viktig: **Utfør en gjenopprettende regenerering for å tilbakestille kraftuttaksfunksjonen. Se Forberede utføring av en parkert eller gjenopprettende**

regenerering (side 36) og Utføre en parkert eller gjenopprettende regenerering (side 36).

Merk: Startskjermen viser Kraftuttak deaktivert-ikonet. Se Figur 51 i Meldinger for parkert regenerering (side 35).

Statusbegrensning for DPF

- Hvis motorens datamaskin ber om en gjenopprettende regenerering eller behandler en gjenopprettende regenerering, og du blar ned til alternativet PARKED REGEN (PARKERT REGEN.), låses parkert regenerering og låsikonet (Figur 54) vises i nedre høyre hjørne i InfoCenter.

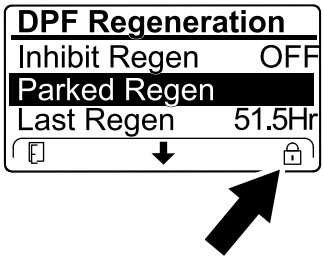

g224625

Figur 54

- Hvis motorens datamaskin ikke har bedt om en gjenopprettende regenerering og du blar ned til alternativet RECOVERY REGEN (GJENOPPRETTENDE REGEN.), låses den gjenopprettende regenereringen og låsikonet (Figur 55) vises i nedre høyre hjørne av InfoCenter.

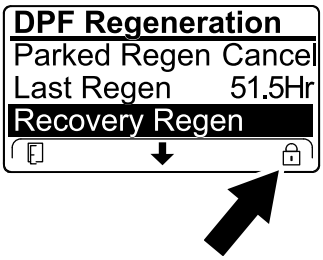

g224628

Figur 55

Forberede utføring av en parkert eller gjenopprettende regenerering

1. Påse at maskinen har tilstrekkelig drivstoff på tanken for typen regenerering du utfører:
   - **Parkert regenerering:** Drivstofftanken må være minst ¼ full før du utfører parkert regenerering.
   - **Gjenopprettende regenerering:** Drivstofftanken må være minst ½ full før du utfører gjenopprettende regenerering.
2. Flytt maskinen utendørs til et område fritt for brennbare materialer.
3. Parker maskinen på en jevn flate.
4. Sørg for at trekkontroll- eller bevegelseskontroll-spakene er i NØYTRAL stilling.
5. Hvis aktuelt, slå av kraftuttaket og senk klippeenhetene eller tilbehør.
6. Sett på parkeringsbremsen.
7. Sett gassen til lav TOMGANG-stilling.

Utføre en parkert eller gjenopprettende regenerering

⚠ FORSIKTIG

Eksostemperaturen er varm (ca. 600 °C) under DPF-regenerering. Varm eksos kan skade deg eller andre personer.

- **Bruk aldri motoren på et innestengt område.**
- **Pass på at det ikke er brennbare materialer rundt eksossystemet.**
- **Rør aldri en varm eksossystemkomponent.**
- **Stå aldri nær eller rundt eksosrøret til maskinen.**

Viktig: **Maskinens datamaskin avbryter DPF-regenerering hvis du øker motorhastigheten fra lav tomgang eller frigjør parkeringsbremsen.**

1. Gå til DPF-regenereringsmenyen, trykk på den høyre knappen for å bla ned til enten alternativet PARKED REGEN START (START PARKERT REGEN.) eller alternativet RECOVERY REGEN START (START GJENOPPRETTENDE REGEN.) (Figur 56) og trykk på den høyre knappen for å starte regenereringen (Figur 56).

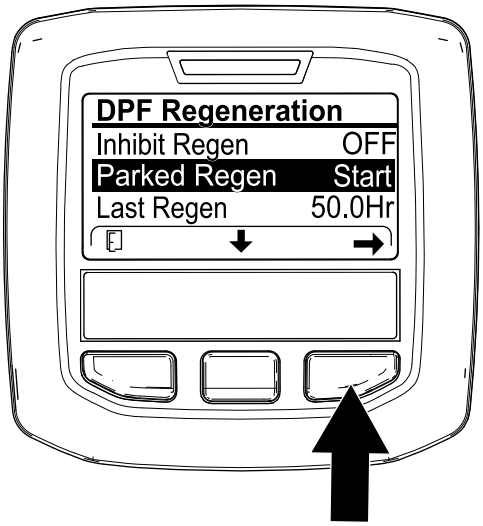

g224402

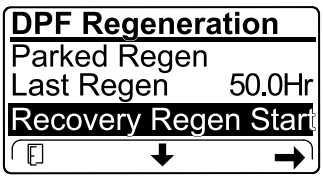

g224629

Figur 56

2. Sjekk at du har en fjerdedel igjen på drivstofftanken på SJEKK DRIVSTOFFNIVÅ-skjermen hvis du utfører en parkert regenerering, eller halvfull tank hvis du utfører en gjenopprettende regenerering, og trykk på den høyre knappen for å fortsette (Figur 57).

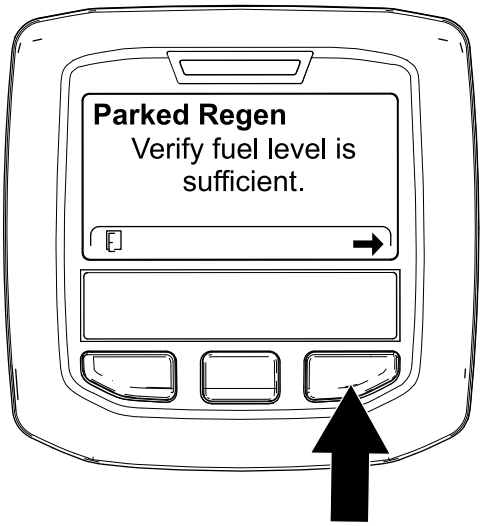

g224414

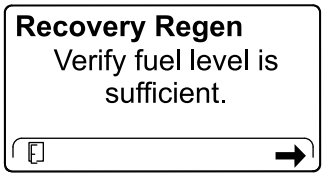

g227678

Figur 57

3. Sjekk på DPF-sjekklisteskjermen at parkeringsbremsen er aktivert og at motorhastigheten er satt til lav tomgang (Figur 58).

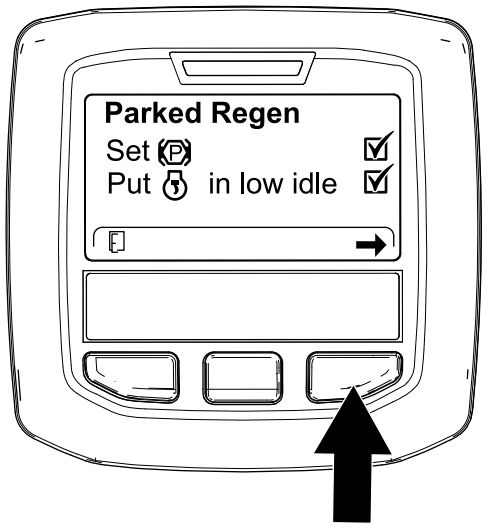

g224407

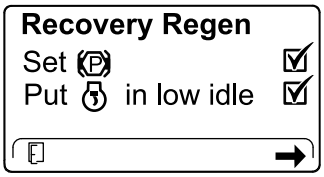

g227679

Figur 58

4. Trykk på den høyre knappen på START DPF-REGEN.-skjermen for å fortsette (Figur 59).

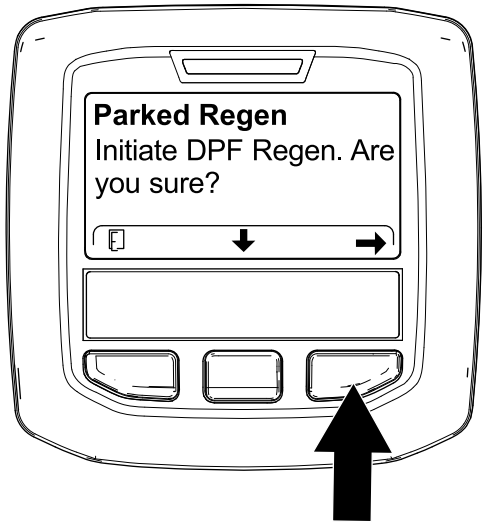

g224626

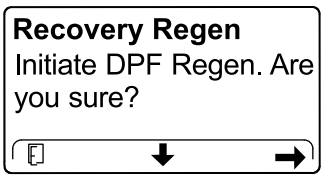

g224630

Figur 59

5. InfoCenter viser STARTER DPF-REGENERERING-meldingen (Figur 60).

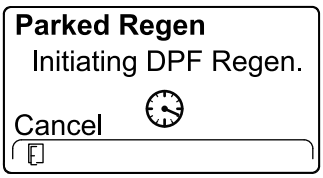

g224411

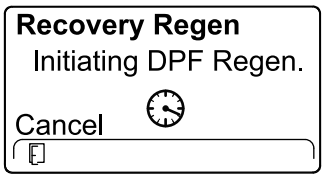

g227681

Figur 60

6. InfoCenter viser tid for å fullføre meldingen (Figur 61).

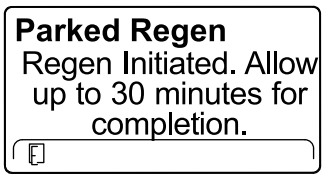

g224406

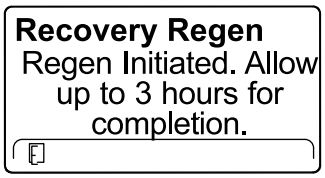

g224416

Figur 61

7. Motorens datamaskin sjekker motorens tilstand og feilinformasjon. InfoCenter kan vise følgende meldinger funnet i tabellen som følger:

Sjekk tabellen for meldinger og korrigerende tiltak

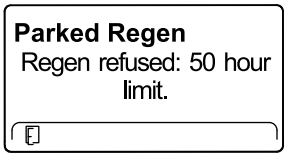

Korrigerende tiltak: Gå ut av regenereringsmenyen og la maskinen kjøre til det er mer enn 50 timer siden forrige regenerering. Se Tid siden forrige regenerering (side 31).

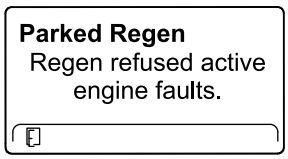

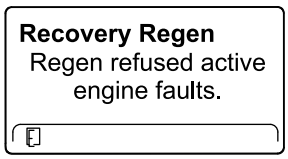

Korrigerende tiltak: Feilsøk motorfeilen og prøv DPF-regenereringen på nytt.

Sjekk tabellen for meldinger og korrigerende tiltak (cont'd.)

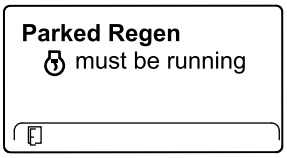

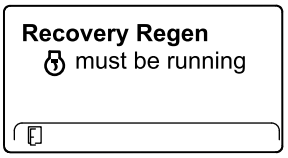

Korrigerende tiltak: Start og stopp motoren.

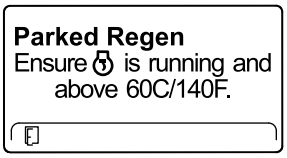

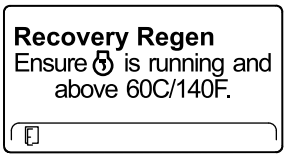

Korrigerende tiltak: Kjør motoren for å varme opp kjølevæsken til 60 °C.

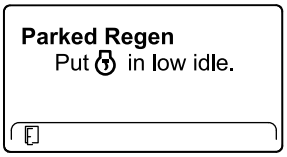

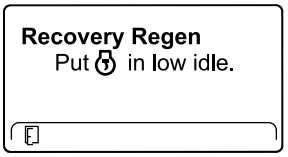

Korrigerende tiltak: Endre motorhastigheten til lav tomgang.

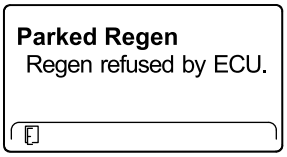

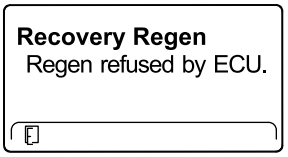

Korrigerende tiltak: Feilsøk tilstanden til motorens datamaskin, og prøv DPF-regenereringen på nytt.

8. InfoCenter viser startskjermen, og regenereringsbekreftelsesikonet (Figur 62) vises i nedre høyre hjørne av skjermen mens regenereringen pågår.

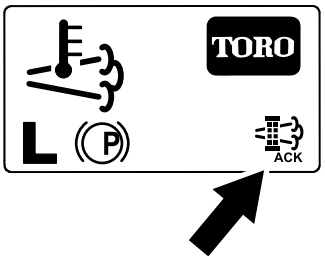

g224403

Figur 62

Merk: InfoCenter viser høy eksostemperatur-ikonet mens DPF-regenereringen pågår.

9. Når motorens datamaskin fullfører en parkert eller gjenopprettende regenerering, viser InfoCenter VARSEL NR. 183 (Figur 63). Trykk på

den venstre knappen for å avslutte og gå tilbake til startskjermen.

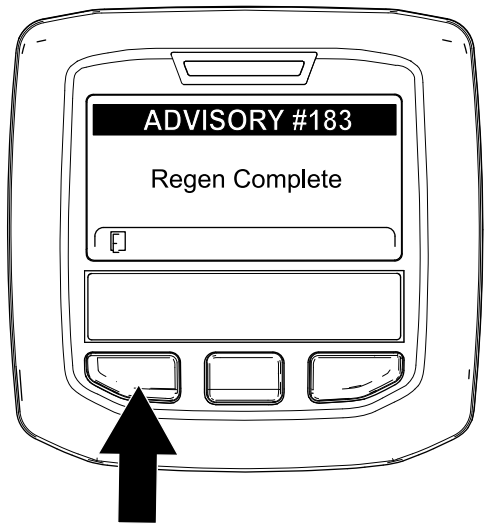

g224392

Figur 63

Merk: Hvis regenereringen ikke fullføres, viser InfoCenter varsel nr. 184 (Figur 63). Trykk på den venstre knappen for å avslutte og gå tilbake til startskjermen.

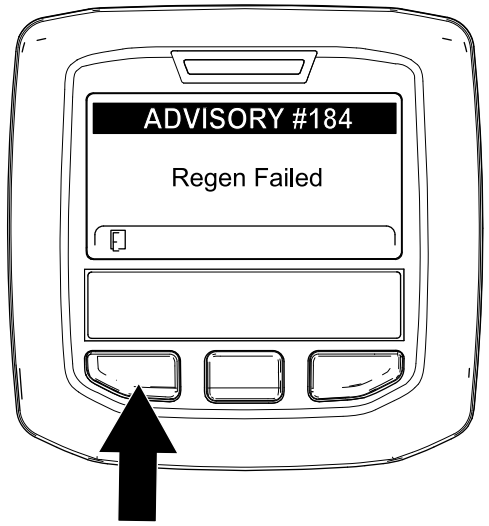

g224393

Figur 64

Avbryte en parkert eller gjenopprettende regenerering

Bruk innstillingene Parked Regen Cancel (avbryt parkert regen.) eller Recovery Regen Cancel (avbryt gjenopprettende regen.) for å avbryte en parkert eller gjenopprettende regenerering som er i gang.

1. Gå til DPF-regenereringsmenyen (Figur 65).

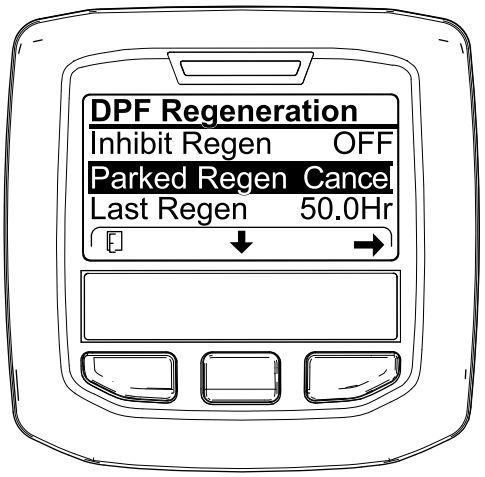

g227305

Figur 65

2. Trykk på den midtre knappen for å bla ned til alternativetPARKED REGEN CANCEL (AVBRYT PARKERT REGEN.) (Figur 65) eller RECOVERY REGEN CANCEL (AVBRYT GJENOPPRETTENDE REGEN.) (Figur 66).

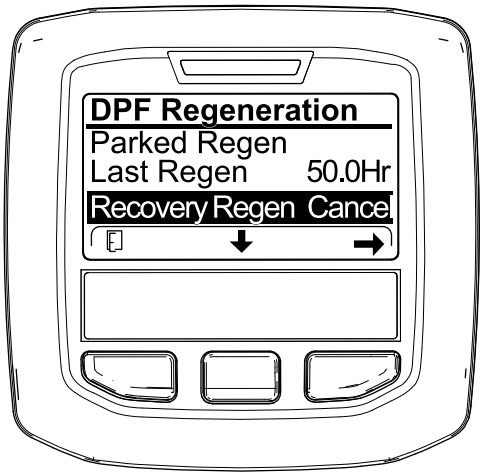

g227306

Figur 66

3. Trykk på den høyre knappen for å velge alternativet Regen Cancel (avbryt regen.) (Figur 65 eller Figur 66).

Justere motvekten til løftearmen

Du kan justere motvektsbalansen på de bakre løftearmene på klippeenheten for å kompensere for forskjellige gressforhold og for å opprettholde en jevn klippehøyde i ujevnt terreng eller i områder der det bygges opp halm.

Du kan justere hver motvektsfjær til én av fire innstillinger. Hvert trinn hever eller senker motvekten på klippeenheten med 2,3 kg. Du kan plassere fjærene på baksiden av den første fjæraktuatoren for å fjerne all motvekten (fjerde stilling).

1. Parker maskinen på en jevn overflate, senk klippeenhetene, koble inn parkeringsbremsen, stopp motoren og ta ut nøkkelen.
2. Sett inn et rør eller lignende objekt på den lange fjærenden og sving det rundt fjæraktuatoren til ønsket stilling (Figur 67).

⚠ FORSIKTIG

Fjærene er spente, og det kan det føre til personskader.

Utvis forsiktighet ved justering av fjærene.

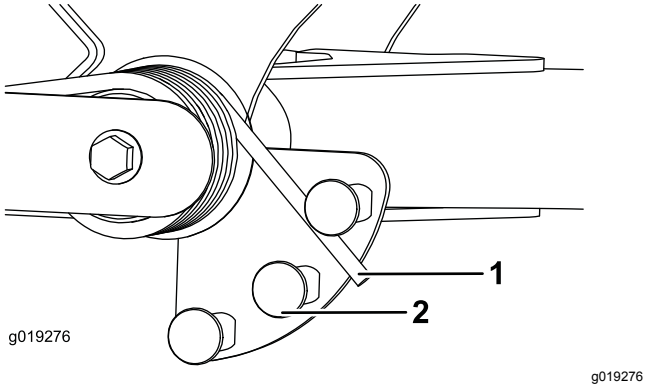

Figur 67

1. Fjær
2. Fjæraktuator

3. Gjenta prosedyren på den andre fjæren.

Justere snuoperasjonsstilling for løftearmen

1. Parker maskinen på en jevn overflate, senk klippeenhetene, koble inn parkeringsbremsen, stopp motoren og ta ut tenningsnøkkelen.
2. Løftearmsbryteren finnes under den hydrauliske tanken bak den fremre, høyre løftearmen (Figur 68).
3. Løsne bryterens festeskruer og flytt bryteren ned for å heve løftearmens vendehøyde, eller flytt bryteren opp for å senke løftearmens vendehøyde (Figur 68).

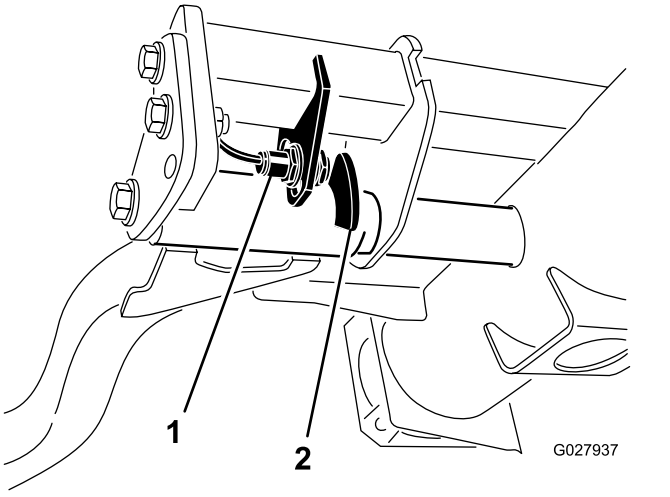

Figur 68

1. Bryter
2. Løftearmens følerenhet

4. Stram til festeskruene.

Stille inn spolehastigheten

For å oppnå konsekvent, høy klippekvalitet og et jevnt utseende etter klipping er det viktig at du stiller spolehastigheten til korrekt innstilling. Juster spolehastigheten på følgende måte:

1. I menyen Settings (innstillinger) i InfoCenter angir du antall kniver, klippehastighet og klippehøyde for å beregne korrekt spolehastighet.
2. Hvis ytterligere justeringer er påkrevd, ruller du ned til frontspole o/min, bakspole o/min eller begge i menyen Settings (innstillinger).
3. Trykk på den høyre knappen for å endre spolehastighetsverdi.

Merk: Når du endrer spolehastigheten, fortsetter skjermen å vise den beregnede spolehastigheten basert på antall kniver, klippehastighet og klippehøyde, men den nye verdien vises også.

Merk: Spolehastigheten må kanskje heves eller senkes for å kompensere for dekkeforholdene.

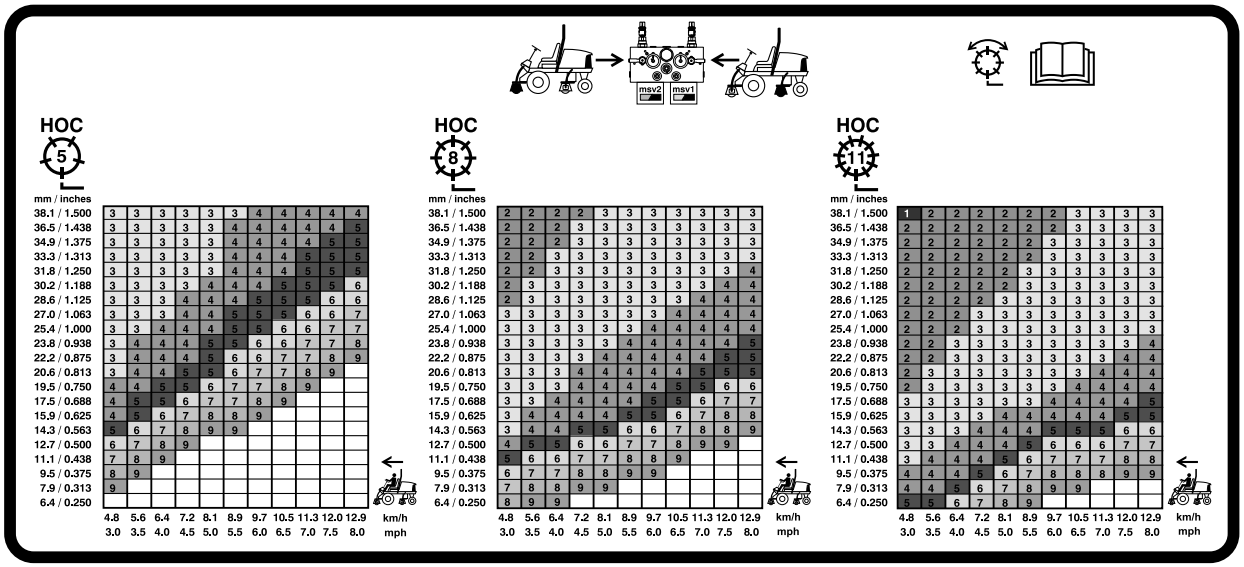

Figur 69

127 mm spolehastighetsdiagram

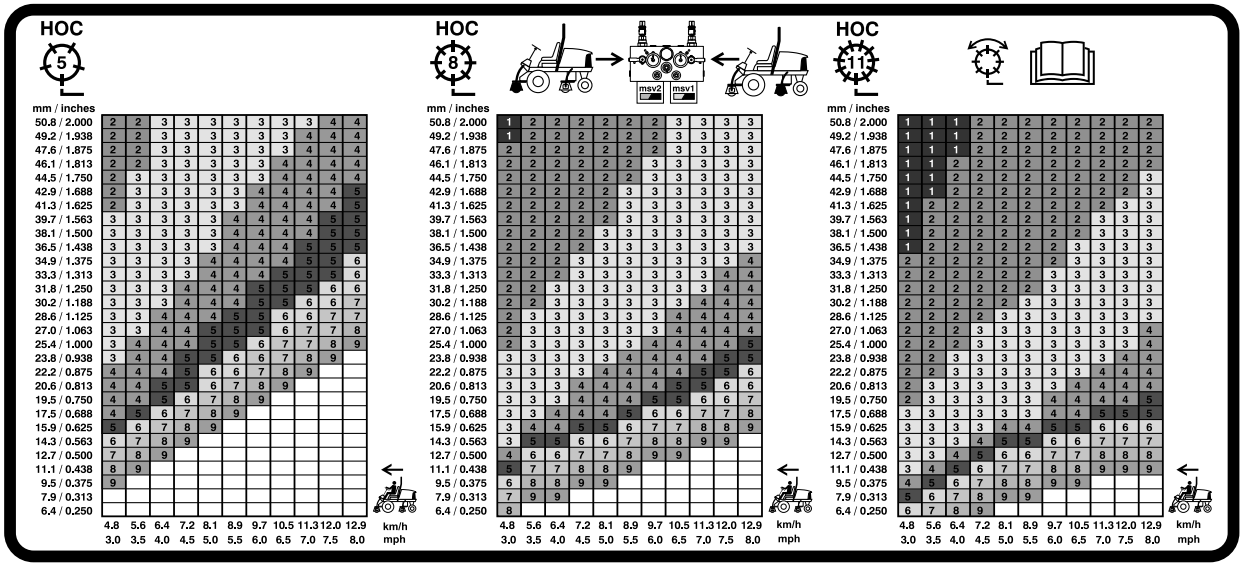

Figur 70

177,8 mm spolehastighetsdiagram

Forstå diagnoselampene

Maskinen er utstyrt med en diagnostikklampe som indikerer om maskinen har oppdaget en feilfunksjon. Diagnostikklampen sitter på InfoCenter, over skjermen (Figur 71). Når maskinen fungerer korrekt og nøkkelbryteren flyttes til PÅ/KJØR-stilling, tennes diagnostikklampen et øyeblikk for å indikere at den fungerer som den skal. Når det vises en maskinvarselsmelding, lyser lampen mens meldingen vises. Når det vises en feilmelding, blinker lampen til feilen er avklart.

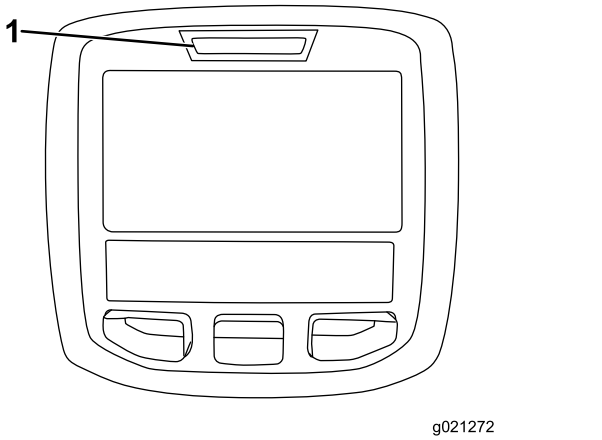

g021272

Figur 71

1. Diagnostikklampe

Kontrollere sperrebryterne

Formålet med sperrebryterne er å forhindre at motoren dreier eller starter bortsett fra om trekkpedalen er i NØYTRAL stilling, aktiverings-/deaktiveringsbryteren er i DEAKTIVERT stilling og heve-/senkekontrollen er i NØYTRAL stilling. Motoren skal også stoppe når du trykker på trekkpedalen mens du er ute av setet eller hvis parkeringsbremsen aktivert.

⚠ FORSIKTIG

Hvis sikkerhetssperrebryterne blir frakoblet eller skadet, kan det hende at maskinen virker på en uventet måte som forårsaker personskader.

- **Ikke rør sperrebryterne.**
- **Kontroller sperrebryterne daglig, og bytt ut ødelagte brytere før du bruker maskinen.**

Bekrefte sperrebryterfunksjonen

Serviceintervall: For hver bruk eller daglig

1. Parker maskinen på en jevn overflate, senk klippeenhetene, sett på parkeringsbremsen, stopp motoren og ta ut nøkkelen.
2. Vri nøkkelen til PÅ-stilling, men ikke start maskinen.
3. Finn den riktige bryterfunksjonen i menyen Diagnostics (diagnostikk) på InfoCenter.
4. Endre hver av bryterne fra åpen til lukket hver for seg (dvs. sitt i setet, aktiver trekkpedalen osv.), og kontroller at tilstanden for hver av bryterne endres.

   Merk: Gjenta dette for alle brytere som du kan endre for hånd.
5. Hvis bryteren er lukket og korrekt indikator ikke endres, kontroller alle ledningene og koblingene til bryteren og/eller bryterne med et ohm-meter.

   Merk: Skift ut eventuelle defekte brytere og reparer eventuelle defekte ledninger.

Merk: InfoCenter kan også oppdage utgangssolenoider eller releer som er slått på. Dette er en rask måte å avgjøre om det er enten en elektronisk eller en hydraulisk maskinfeil.

Bekrefte utgangsfunksjonen

1. Parker maskinen på en jevn overflate, senk klippeenhetene, sett på parkeringsbremsen, stopp motoren og ta ut nøkkelen.
2. Vri nøkkelen til PÅ-stilling og start maskinen.
3. Finn den riktige utgangsfunksjonen i menyen Diagnostics (diagnostikk) på InfoCenter.
4. Sitt i setet og forsøk å drive ønsket funksjon på maskinen.

Merk: Korrekt utgang skal endre tilstand for å indikere at ECM slår på denne funksjonen.

Hvis korrekt utgang opplyses, bekreft at nødvendige inngangsbrytere er i påkrevde stillinger for å tillate at funksjonene inntreffer. Bekreft korrekt bryterfunksjon.

Hvis utgang vises som på, som spesifisert, men maskinen ikke fungerer på korrekt måte, indikerer dette at det finnes et ikke-elektrisk problem. Reparer maskinen om nødvendig.

Brukstips

Gjøre deg kjent med maskinen

Før du klipper gress bør du øve på å bruke maskinen i et åpent område. Start og lå av motoren. Bruk i fremover- og reversstilling. Senk og hev

klippeenhetene og aktiver og deaktiver spolene. Når du føler at du kjenner maskinen kan du øve på å kjøre opp og ned skråninger ved ulike hastigheter.

Forstå varselsystemet

Hvis en varsellampe tennes under drift må du stoppe maskinen umiddelbart og rette opp problemet før du fortsetter klippingen. Alvorlig skade kan inntreffe hvis du driver maskinen med en feil.

Klipping

Start motoren, og flytt motorhastighetsbryteren til HURTIG-stillingen. Flytt aktivering-/deaktiveringsbryteren til AKTIVERING-stillingen og bruk spaken for heve/senke klippeenheten til å kontrollere klippeenhetene (fremre klippeenheter er timet til å senkes før de bakre klippeenhetene). For å kjøre fremover og klippe gress, trykk trekkpedalen fremover.

Transportere maskinen

Flytt aktiverings-/deaktiveringsbryteren til DEAKTIVERT stilling og hev klippeenhetene til TRANSPORTstilling. Flytt klippe-/transportspaken til TRANSPORTstilling. Vær forsiktig når du kjører mellom gjenstander slik at du ikke skader maskinen eller klippeenhetene ved et uhell. Vær svært forsiktig når du bruker maskinen i bakker. Kjør sakte, og unngå skarpe svinger i bakker, slik at gressklipperen ikke velter. Senk klippeenhetene ved kjøring i nedoverbakke for styringskontroll.

Etter bruk

Sikkerhet etter bruk

Generell sikkerhet

- Slå av motoren, ta ut nøkkelen og vent til alle bevegelige deler stopper før du forlater førerposisjonen. La maskinen kjøle seg ned før du justerer, vedlikeholder, rengjør eller oppbevarer den.
- Fjern gress og rusk fra klippeenheter, drivverk, lyddempere, kjøleskjermer og motorrom for å unngå at det begynner å brenne. Tørk opp eventuelt olje- eller drivstoffsøl.
- Steng drivstofftilførselen under oppbevaring eller transport av maskinen.
- Koble ut drivkraften til utstyret når du transporterer eller ikke bruker maskinen.
- Vedlikehold og rengjør sikkerhetsbelte(r) etter behov.
- Oppbevar aldri maskinen eller bensinkannen hvor det er åpen ild, gnist eller kontrollampe som på en varmtvannstank eller andre apparater.

Transportere maskinen

- Bruk en bred rampe når du laster maskinen på en tilhenger eller lastebil.
- Fest maskinen godt.

Identifisere festepunktene

- Foran – hullet i den rektangulær platen, under akselrøret, innenfor hver av de fremre festepunktene (Figur 72)

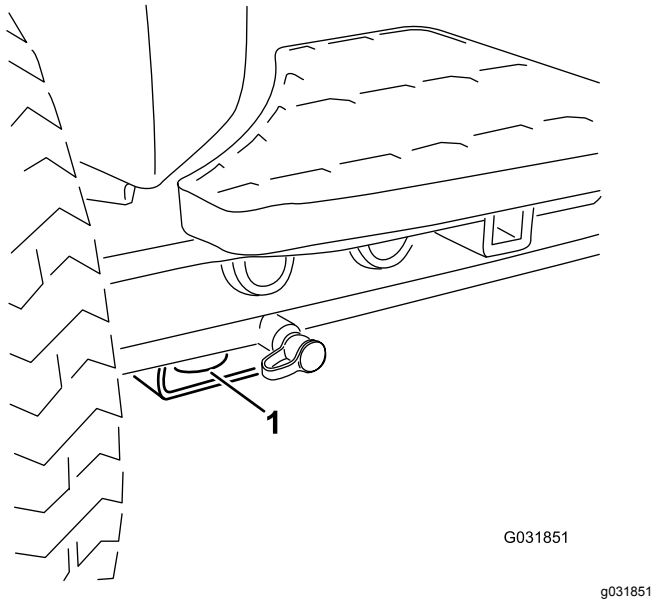

Figur 72

1. Fremre feste

- Bak – på hver side av maskinen på den bakre rammen (Figur 73)

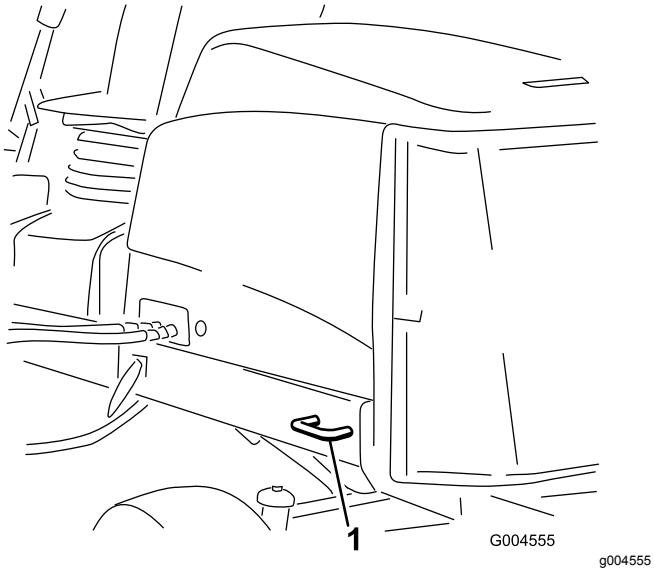

Figur 73

1. Bakre feste

Løftepunkt for jekk

Merk: Bruk jekkstøtter til å støtte maskinen når det er nødvendig.

- Foran – rektangulær plate under akselrøret, innenfor hver av de fremre festepunktene (Figur 74).

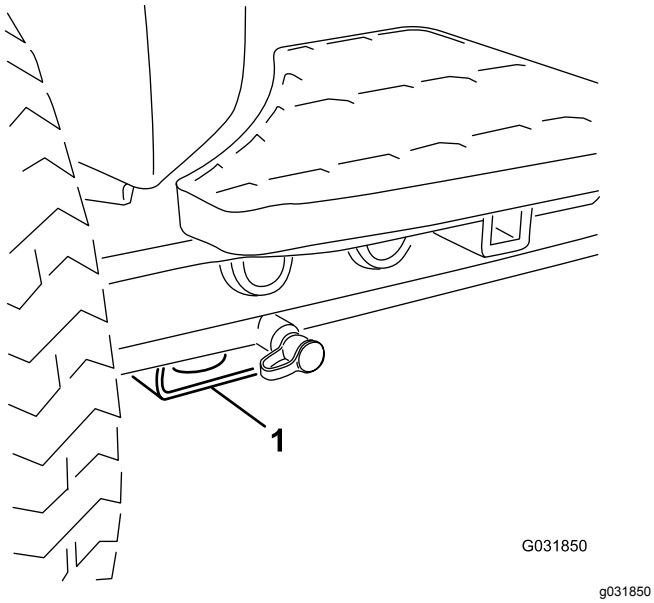

Figur 74

1. Jekkpunkt foran

- Bak – rektangulært akselrør på bakakselen.

Skyve eller taue maskinen

I nødstilfeller kan du bevege maskinen ved å aktivere omløpsventilen i den hydrauliske pumpen med variabelt fortrengningsvolum og deretter skyve eller taue den.

Viktig: **Ikke skyv eller tau maskinen med en større hastighet enn 3–4,8 km/t, da dette kan føre til skader i det interne drivverket. Omløpsventilen må være åpen når du skyver eller tauer maskinen.**

1. Vri omløpsbolten halvannen omdreining for å åpne den, og la oljen gå utenom internt (Figur 75).

   Merk: Omløpsventilen er plassert på venstre side av hydrostaten. Ved å lede væsken utenom kan du flytte maskinen sakte uten at drivverket skades.

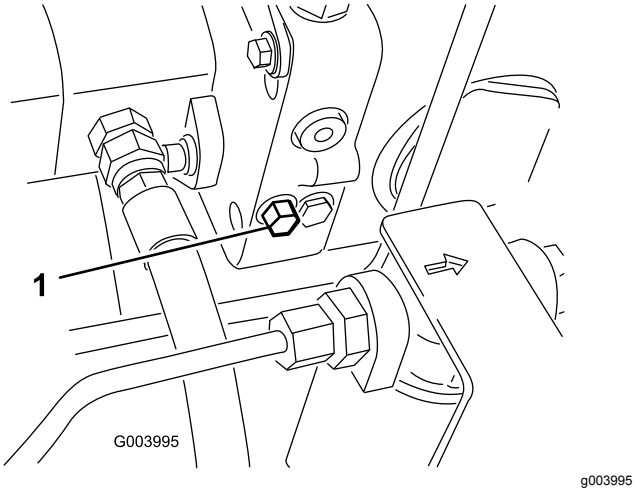

Figur 75

1. Omløpsventilbolten

2. Lukk omløpsventilen før du starter motoren. Du må imidlertid ikke lukke ventilen med et moment på mer enn 7 til 11 N·m.

   Viktig: **Å kjøre motoren med omløpsventilen åpen fører til at drivverket overoppvarmes.**

Funksjoner for hydraulisk solenoidventil

Bruk listen under til å identifisere og beskrive de forskjellige funksjonene til solenoidene i den hydrauliske manifolden. Hver solenoid må aktiveres for å tillate at funksjonen inntreffer.

Sole-noid	Funksjon
SP2	Fremre spolekrets
SP1	Bakre spolekrets

SVRV	Hev/senk klippeenhetene
SV1	Hev/senk fremre klippeenheter
SV3	Hev/senk bakre klippeenheter
SV2	Hev eventuelle klippeenheter

Vedlikehold

Merk: Angi hva som er høyre og venstre side på maskinen, ved å stå i normal arbeidsstilling.

Sikkerhet ved vedlikehold

- Før du forlater førerplassen, gjør følgende:
  - Parker maskinen på en jevn flate.
  - Koble ut klippeenheten(e), og senk tilbehøret.
  - Sett på parkeringsbremsen.
  - Slå av motoren og ta ut nøkkelen.
  - Vent til alle bevegelige deler har stoppet.
- La maskinen kjøle seg ned før du utfører vedlikehold.
- Ikke utfør vedlikehold når motoren er i gang hvis du kan unngå det. Hold deg borte fra bevegelige deler.
- Støtt maskinen med jekkstøtter når du arbeider under maskinen.
- Vær forsiktig når du slipper ut trykket i komponenter med lagret energi.
- Hold alle deler av maskinen i god stand, og sørg for at de er godt festet.
- Skift ut slitte eller skadde merker.
- For å oppnå optimal ytelse og holde maskinen i sikkerhetsgodkjent stand, skal det kun brukes ekte Toro-reservedeler og -tilbehør. Reservedeler som er laget av andre produsenter, kan være farlige, og de kan derfor føre til at garantien blir ugyldig.

Anbefalt vedlikeholdsplan

Vedlikeholdsintervall	Vedlikeholdsprosedyre
Etter første time	• Stram hjulhakemutterne til 94–122 N·m.
Etter de 10 første timene	• Stram hjulhakemutterne til 94–122 N·m. • Kontroller spenningen til generatorremmen.
For hver bruk eller daglig	• Inspiser sikkerhetsbelte(r) med henblikk på slitasje, hakk og andre skader. Skift ut sikkerhetsbelte(r) hvis en eller flere komponenter ikke fungerer riktig. • Kontroller driften til sperrebryterne. • Kontroller nivået på motoroljen. • Tapp vann og andre urenheter fra vannutskilleren. • Kontroller trykket i dekkene. • Kontrollere kjølesystemet • Fjern rusk fra skjermen og radiatoren/oljekjøleren. (Oftere under skitne driftsforhold.) • Kontroller de hydrauliske ledningene og slangene. • Kontroller nivået på den hydrauliske væsken. • Kontroller kontakten mellom spole og motstål.
Hver 50. driftstime	• Smøre lagrene og hylsene (og umiddelbart etter hver vask). • Rengjør batteriet og kontroller batteriets tilstand (eller ukentlig, avhengig av hva som kommer først). • Sjekk batterikabeltilkoblingene.
Hver 100. driftstime	• Kontroller slangene til kjølesystemet. • Kontroller spenningen til generatorremmen.
Hver 250. driftstime	• Skift motoroljen og oljefilteret. • Stram hjulhakemutterne til 94–122 N·m.
Hver 400. driftstime	• Overhal luftrenseren. (Oftere under ekstremt skitne og støvete forhold.) Overhal luftrenseren tidligere hvis luftrenseindikatoren lyser rødt. • Skift ut drivstoffilterboksen. • Bytt ut motordrivstoffilteret. • Kontroller om drivstoffslangene og koblingene er slitte, ødelagte eller løse (eller årlig, avhengig av hva som kommer først).

Vedlikeholdsintervall	Vedlikeholdsprosedyre
Hver 800. driftstime	• Kontroller spissingen av bakhjulene. • Skift hydraulikkvæske og -filtre hvis du ikke bruker anbefalt hydraulikkvæske eller har noen gang fylt beholderen med en alternativ væske. • Skift hydraulikkvæske og -filtre hvis du ikke bruker anbefalt hydraulikkvæske eller har noen gang fylt beholderen med en alternativ væske. • Pakk bakhjulenes kulelagre.
Hver 1000. driftstime	• Bytt ut det hydrauliske filteret hvis du bruker anbefalt hydraulikkvæske.
Hver 2000. driftstime	• Skift hydraulikkvæske og filtre hvis du bruker anbefalt hydraulikkvæske.
Hver 6000. driftstime	• Demonter og rengjør DPF-sotfilteret, og monter det på nytt eller rengjør sotfilteret ved motorfeil SPN 3251 FMI 0, SPN 3720 FMI 0, eller SPN 3720 FMI 16 vises i InfoCenter.
Annet hvert år	• Tøm og fyll på ny væske i kjølesystemet. • Skift ut alle bevegelige slanger.

Kontrolliste for daglig vedlikehold

Ta kopi av denne siden for rutinemessig bruk.

Vedlikeholdskontrollpunkt	For uke: Ma.	Ti.	On.	To.	Fr.	Lø.	Sø.
Kontroller at sikkerhetssperrene virker ordentlig.							
Kontroller at bremsene virker som de skal.							
Kontroller motorolje- og drivstoffnivået.							
Tøm drivstoff-/vannutskilleren.							
Kontroller luftfilterindikatoren.							
Kontroller at det ikke er rusk i radiatoren eller på skjermen.							
Kontroller uvanlige motorlyder.[1]							
Kontroller uvanlige driftslyder.							
Kontrollere væskenivået i hydraulikksystemet.							
Kontroller indikatoren for det hydrauliske filteret. [2]							
Kontroller om de hydrauliske slangene er skadet.							
Kontroller om det har oppstått væskelekkasjer.							
Kontroller trykket i dekkene.							
Kontroller at instrumentene virker.							
Kontroller justeringen mellom spole og motstål.							
Kontroller klippehøydejusteringen.							
Kontroller alle smøreniplene for smøring.[3]							
Lakker over ødelagt maling.							
Vask maskinen.							

1. Kontroller glødepluggene og injektormunnstykkene hvis maskinen er vanskelig å starte, hvis det kommer ut mye røyk, eller hvis motoren går ujevnt.
2. Kontroller med motoren i gang og oljen ved driftstemperatur
3. Straks etter hver vask, uansett hva som står oppført

Bemerkninger om spesielle områder

Kontroll utført av:

Punkt	Dato	Informasjon
1		
2		
3		
4		
5		
6		
7		
8		

Viktig: **Se maskinens brukerhåndbok og klippeenhetens *brukerhåndbok* for mer informasjon om vedlikeholdsprosedyrer.**

Merk: Last ned en gratis kopi av det elektriske eller hydrauliske skjemaet ved å gå til www.Toro.com, og søke etter maskinen fra koblingen Håndbøker på hjemmesiden.

Smøring

Smøre lagrene og hylsene

Serviceintervall: Hver 50. driftstime (og umiddelbart etter hver vask).

Smør alle smøreniplene for lagrene og hylsene med litiumbasert smørefett nr. 2.

Plassering av og antall smørenipler er som følger:

- Pumpens drivaksel (3) (Figur 76)

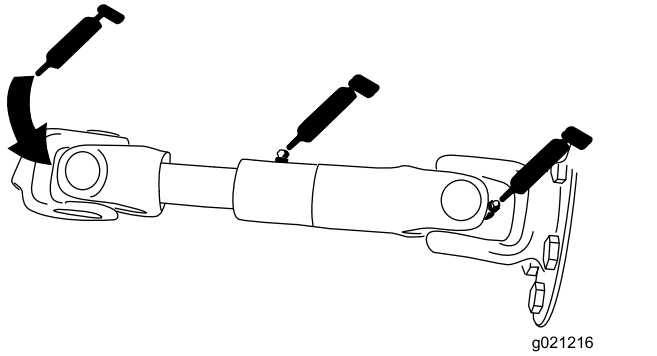

Figur 76

- Løftearmssylindere for klippeenheten (2 hver) (Figur 77)

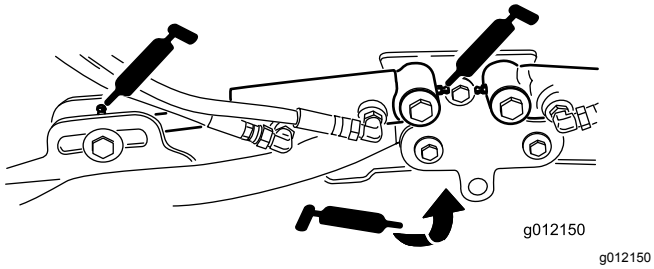

Figur 77

- Løftearmsdreietapper (1 hver) (Figur 77)
- Bæreramme og dreietapp for klippeenhet (2 hver) (Figur 78)

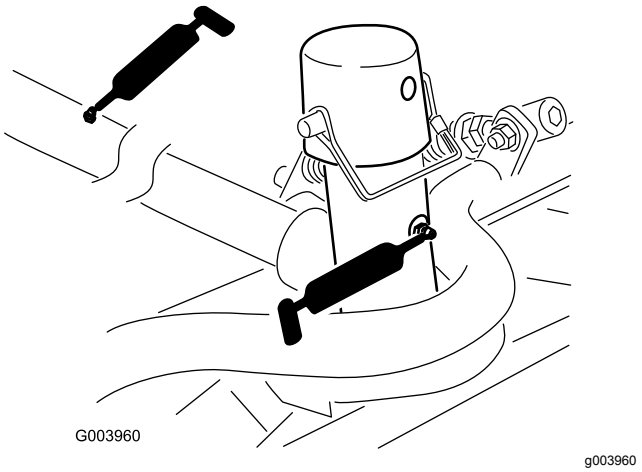

Figur 78

- Løftearmsdreietappaksel (1 hver) (Figur 79)

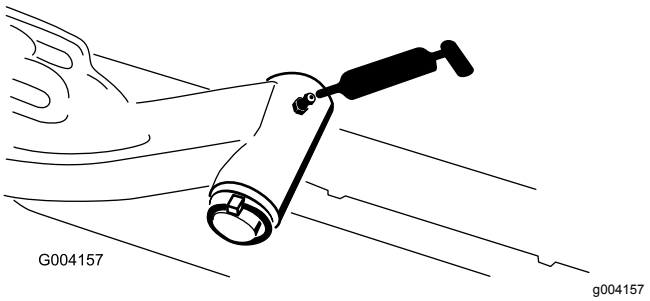

Figur 79

- Bakakselens parallellstag (2) (Figur 80)

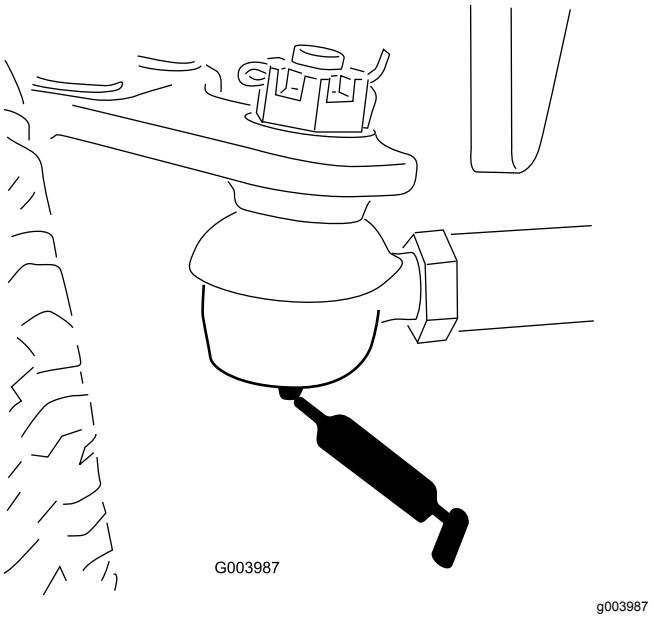

Figur 80

- Akselstyringsdreietapp (1) (Figur 81)

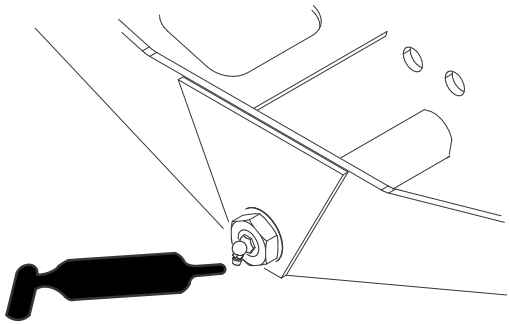

Figur 81

- Styresylinderens kuleledd (2) (Figur 82)

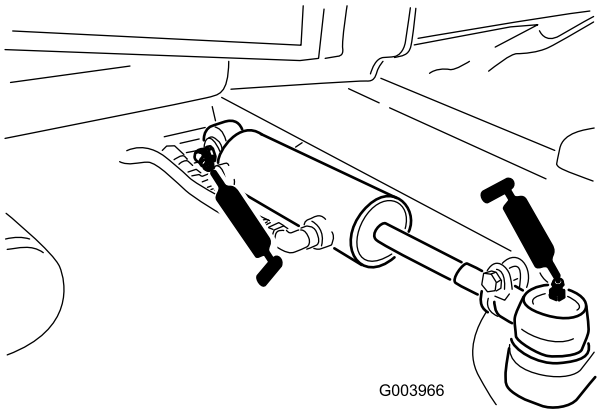

Figur 82

- Bremsepedal (1) (Figur 83)

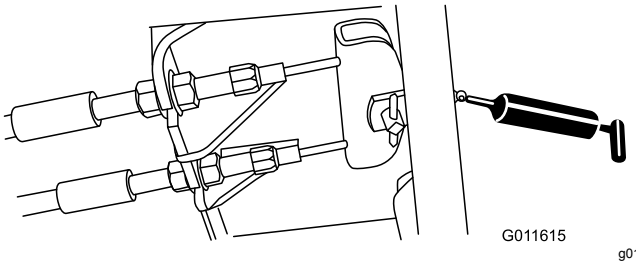

Figur 83

Vedlikehold av motor

Motorsikkerhet

- Slå av motoren før du sjekker oljen eller tilsetter olje til veivhuset.
- Du må ikke endre hastighetsregulatoren eller ruse motoren.

Overhale luftrenseren

Serviceintervall: Hver 400. driftstime (Oftere under ekstremt skitne og støvete forhold.) Overhal luftrenseren tidligere hvis luftrenseindikatoren lyser rødt.

Kontroller om luftrenserkroppen er skadet, noe som kan forårsake en luftlekkasje. Skift den ut om den er skadet. Kontroller hele inntakssystemet for lekkasjer, skade eller løse slangeklemmer.

Overhal filteret på luftrenseren kun når indikatoren tilsier det. Hvis du skifter filteret før det er nødvendig, øker det bare risikoen for at det kommer inn smuss i motoren når du fjerner filteret.

Viktig: **Pass på at dekselet sitter korrekt på og er forseglet rundt luftrenserhuset.**

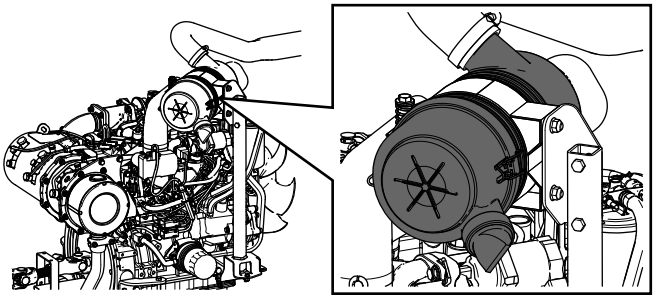

G034923
g034923

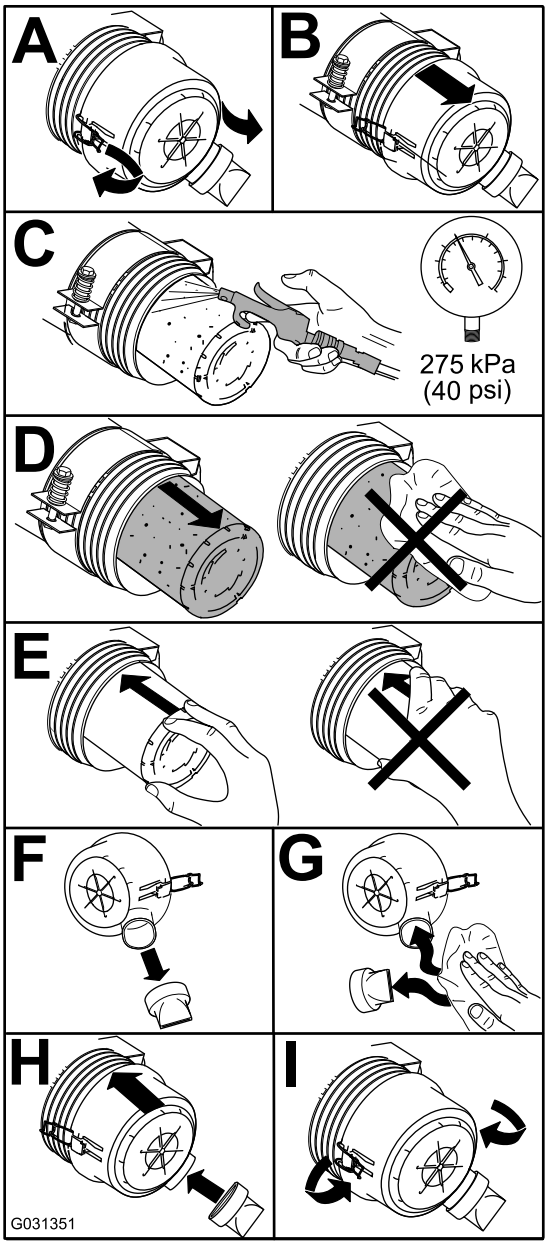

g031351

Figur 84

Kontrollere motoroljen

Oljespesifikasjon

Bruk motorolje av høy kvalitet med lavt askeinnhold som overholder eller overskrider følgende spesifikasjoner:

- API-servicekategori CJ-4 eller høyere
- ACEA-servicekategori E6
- JASO-servicekategori DH-2

Viktig: **Bruk av en annen motorolje enn API CJ-4 eller høyere, ACEA E6 eller JASO DH-2 kan føre til at dieselpartikkelfilteret tilstoppes eller forårsaker motorskade.**

Bruk følgende viskositetsklasse for motorolje:

- Anbefalt olje: SAE 15W-40 (over -18 °C)
- Alternativ olje: SAE 10W-30 eller 5W-30 (alle temperaturer)

Toro Premium-motorolje er tilgjengelig fra autoriserte Toro-forhandlere med viskositetsklasse på enten 15W-40 eller 10W-30.

Kontrollere nivået på motoroljen

Serviceintervall: For hver bruk eller daglig

Viktig: **Kontroller motoroljenivået daglig. Hvis motoroljenivået er over Full-merket på peilestaven, kan motoroljen være fortynnet med drivstoff.**

Hvis motoroljenivået er over Full-merket, skift motorolje.

Den beste tiden for å sjekke motoroljen er når motoren er kald før den har blitt startet for dagen. Hvis den allerede har blitt kjørt, la oljen flyte tilbake ned i bunnpannen i minst ti minutter før du sjekker oljen. Hvis oljenivået er på eller under ”add”-merket på peilestaven, tilfør mer olje til oljenivået når ”full”-merket. **Ikke overfyll motoren med olje**.

Viktig: **Hold motoroljenivået mellom øvre og nedre grense på oljemåleren. Motoren kan svikte hvis du kjører den med for mye eller for lite olje.**

1. Parker maskinen på en jevn overflate, senk klippeenhetene, sett på parkeringsbremsen, stopp motoren og ta ut nøkkelen.
2. Kontroller nivået på motoroljen (Figur 85).

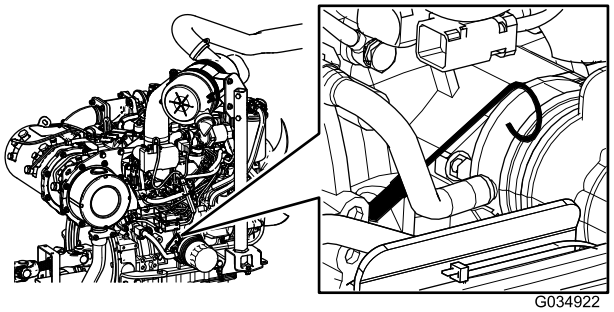

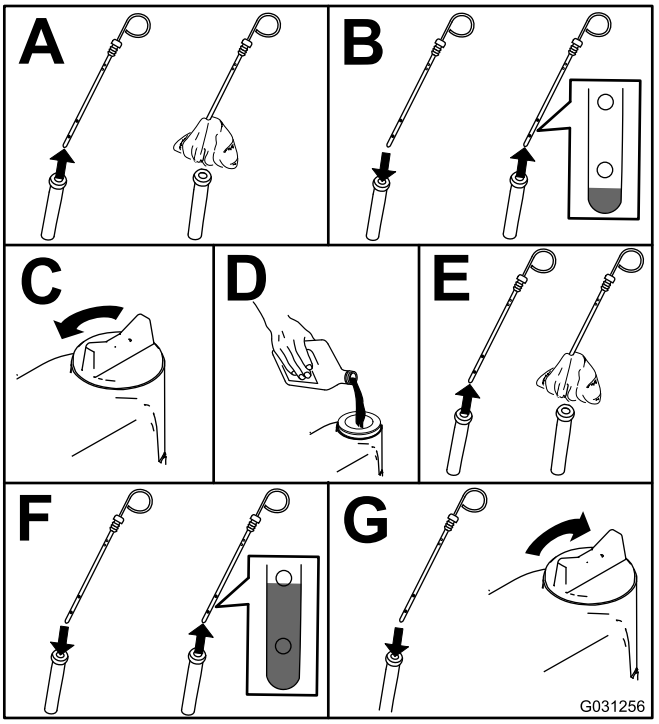

Figur 85

Viktig: **Kontroller at motoroljenivået er mellom øvre og nedre grense på oljemåleren. Motorsvikt kan inntreffe som et resultat av for mye eller for lite motorolje.**

Veivhusets oljekapasitet

5,2 liter med filter

Skifte motorolje og filter

Serviceintervall: Hver 250. driftstime

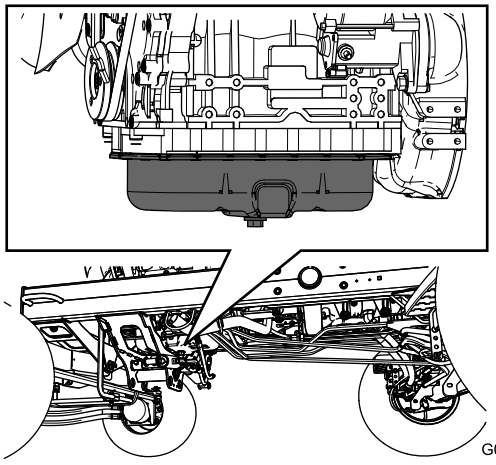

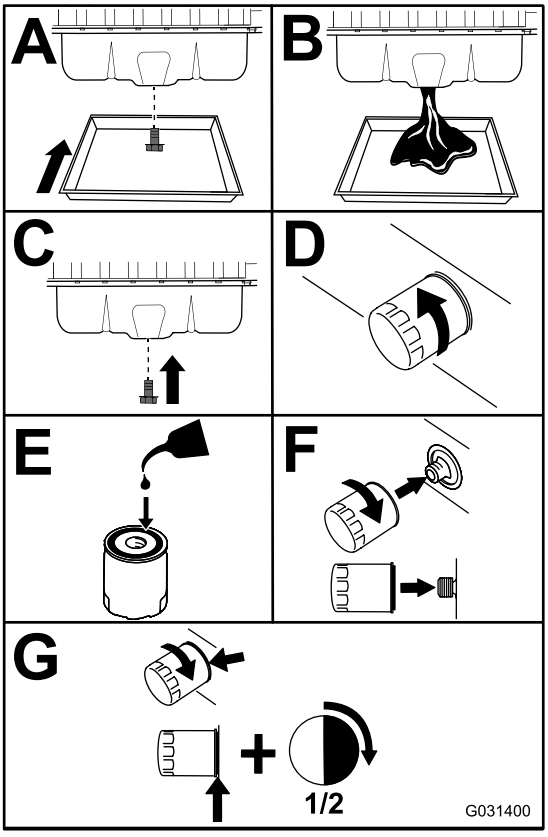

Figur 86

Viktig: **Filteret må ikke trekkes til for hardt.**

Tilsett olje til veivhuset, se Oljespesifikasjon (side 51).

Vedlikeholde dieselokside-ringskatalysatoren (DOC) og sotfilteret

Serviceintervall: Hver 6000. driftstime—Demonter og rengjør DPF-sotfilteret, og monter det på nytt eller rengjør sotfilteret ved motorfeil SPN 3251 FMI 0, SPN 3720 FMI 0, eller SPN 3720 FMI 16 vises i InfoCenter.

Ved motorfeil CHECK ENGINE SPN 3251 FMI 0, CHECK ENGINE SPN 3720 FMI 0, eller CHECK ENGINE SPN 3720 FMI 16 vises i InfoCenter (Figur 87), rengjør sotfilteret med følgende trinn:

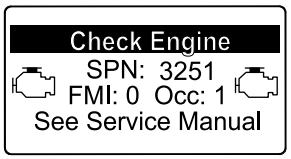

g214715

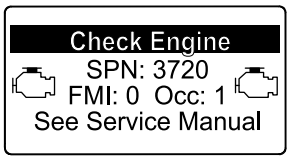

g213864

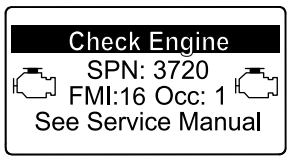

g213863

Figur 87

1. Se motordelen i *servicehåndboken* for informasjon om demontering og montering av dieseloksideringskatalysatoren og sotfilteret til DPF.
2. Kontakt en autorisert Toro-forhandler mht. reservedeler eller service av dieseloksideringskatalysatoren og sotfilteret.
3. Kontakt en autorisert Toro-forhandler for å få motorkontrollenheten tilbakestilt etter at du monterer et rent dieselpartikkelfilter.

Vedlikehold av drivstoffsystem

⚠ FARE

Under visse forhold er drivstoff og dampen fra drivstoff svært brannfarlige og eksplosive. En brann eller eksplosjon forårsaket av drivstoff, kan påføre deg og andre brannskader og forårsake skade på eiendom.

- **Fyll drivstofftanken på et åpent område utendørs mens motoren er av og kald. Tørk opp eventuelt drivstoffsøl.**
- **Tanken må ikke fylles helt opp. Fyll drivstoff på tanken helt til nivået er 25 mm under toppen av tanken, ikke påfyllingshalsen. Dette tomrommet i tanken gir drivstoffet plass til å utvide seg.**
- **Røyk aldri når du håndterer drivstoff, og hold deg borte fra åpen ild eller steder der drivstoffgass kan antennes av gnister.**
- **Oppbevar drivstoffet i en ren, godkjent beholder, og pass på at lokket er skrudd på.**

Overhale vannutskilleren

Serviceintervall: For hver bruk eller daglig—Tapp vann og andre urenheter fra vannutskilleren.

Hver 400. driftstime—Skift ut drivstoffilterboksen.

1. Plasser en ren beholder under drivstoffilteret.
2. Løsne tappepluggen på bunnen av filterboksen, og åpne ventilen på toppen av boksmonteringen.

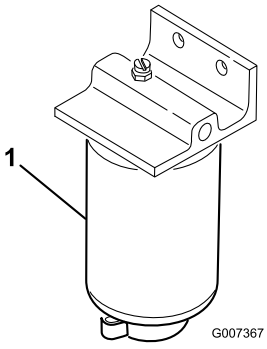

g007367

Figur 88

1. Vannseparatorfilterboks

3. Rengjør området der filterboksen skal festes.

4. Fjern filterboksen og rengjør monteringsoverflaten.
5. Smør pakningen på filterboksen med ren olje.
6. Monter filterboksen for hånd til pakningen kommer i berøring med monteringsoverflaten, og drei den deretter en halv omdreining til.
7. Stram til tappepluggen på bunnen av filterboksen, og lukk ventilen på toppen av boksmonteringen.

Vedlikeholde motordrivstoffilteret

Serviceintervall: Hver 400. driftstime—Bytt ut motordrivstoffilteret.

1. Rengjør området rundt motordrivstoff-filteret (Figur 89).

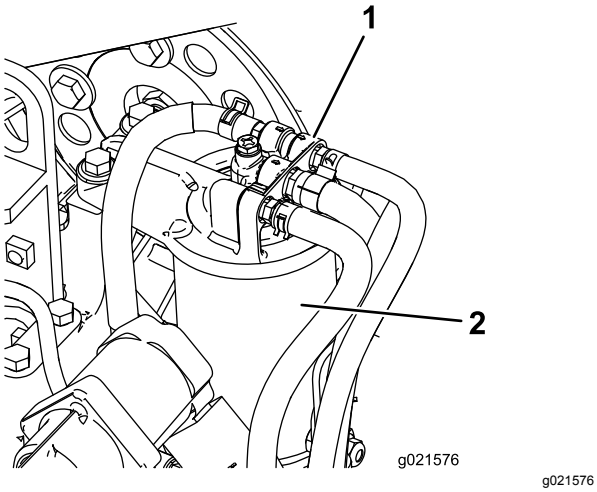

g021576

Figur 89

1. Drivstoffilterhode
2. Drivstoffilter

2. Fjern filteret og rengjør hodemonteringsoverflaten (Figur 89).
3. Smør filterpakningen med ren motorsmøreolje. Se motorens brukerhåndbok, som følger med maskinen, for mer informasjon.
4. Monter den tørre filterboksen for hånd til pakningen kommer i kontakt med filterhodet, og drei den deretter en halv omdreining til.
5. Start motoren, og se etter drivstofflekkasjer rundt filterhodet.

Kontrollere drivstoffslangene og -koblingene

Serviceintervall: Hver 400. driftstime (eller årlig, avhengig av hva som kommer først).

Kontroller om drivstoffslangene og koblingene er slitte, ødelagte eller løse.

Rengjøre skjermen på drivstoffoppsamlingsslangen

The drivstoffoppsamlingsslangen, som finnes inne i drivstofftanken, er utstyrt med en skjerm som hindrer at smuss kommer inn i drivstoffsystemet. Fjern drivstoffoppsamlingsslangen og rengjør skjermen som nødvendig.

Vedlikehold av elektrisk system

ADVARSEL

CALIFORNIA
Proposition 65-advarsel

Batteripoler, klemmer og tilknyttet tilbehør inneholder bly og blyforbindelser: kjemikalier som er kjente i staten California for å føre til kreft og forplantningsskader. Vask hendene etter at du har håndtert et batteri.

Viktig: **Før du sveiser på maskinen, må du koble begge kablene fra batteriet, begge ledningsfastspennerne fra den elektroniske kontrollenheten og terminalkonnektoren fra vekselstrømsgeneratoren for å unngå skade på det elektriske systemet.**

Sikkerhet for elektrisk system

- Koble fra batteriet før du reparerer maskinen. Koble kabelen fra den negative polen først, og deretter den andre kabelen fra den positive polen. Koble til den positive polen først og den negative polen sist.
- Lad opp batteriet på et åpent sted med god ventilasjon og borte fra gnister eller åpen ild. Koble laderen fra strømuttaket før du kobler den til eller fra batteriet. Ha på deg beskyttelsesklær og bruk verktøy som er isolert.

Vedlikeholde batteriet

Serviceintervall: Hver 50. driftstime—Rengjør batteriet og kontroller batteriets tilstand (eller ukentlig, avhengig av hva som kommer først).

Hver 50. driftstime—Sjekk batterikabeltilkoblingene.

⚠ FARE

Elektrolytten i batteriet inneholder svovelsyre, en dødelig gift hvis den inntas, og som også kan forårsake alvorlige brannskader.

- **Ikke drikk elektrolytt, og unngå kontakt med hud, øyne eller klær. Bruk vernebriller for å beskytte øynene og gummihansker for å beskytte hendene.**
- **Fyll batteriet i nærheten av rent vann som kan brukes til å skylle huden.**

⚠ ADVARSEL

Når batteriet lades, utvikles det gasser som kan eksplodere.

Røyk aldri i nærheten av batteriet, og hold gnister og åpen ild borte fra batteriet.

Hold batteripolene og hele batterikassen ren. Et skittent batteri lades sakte ut. Du rengjør batteriet ved å vaske hele kassen med en oppløsning av natron og vann. Skyll med rent vann.

Kontrollere sikringene

Det er åtte sikringer i det elektriske systemet. Sikringsblokken sitter bak kontrollarmens tilgangspanel (Figur 90).

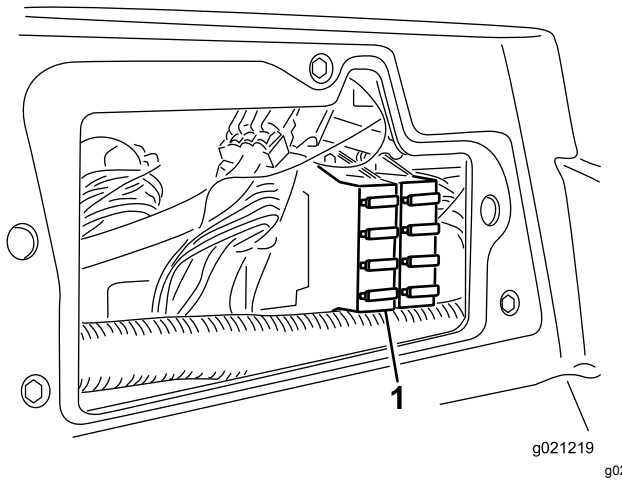

Figur 90

1. Sikringsblokk

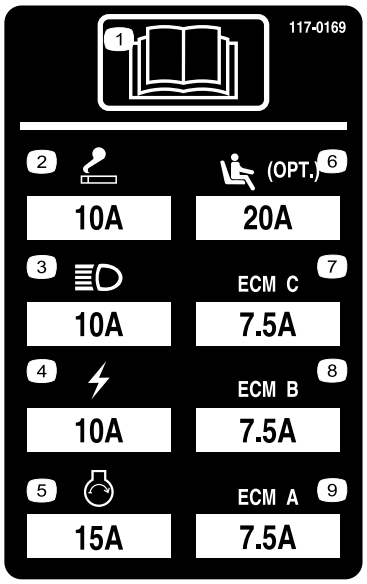

decal117-0169

Figur 91

Vedlikehold av drivsystem

Kontrollere trykket i dekkene

Serviceintervall: For hver bruk eller daglig

Kontroller trykket i dekkene. Korrekt lufttrykk i for- og bakhjul er 0,83 til 1,03 bar.

⚠ FARE

Et lavt dekktrykk reduserer maskinens stabilitet i skråninger. Dette kan føre til at maskinen velter, som igjen kan føre til skade eller død.

Ikke pump for lite trykk i dekkene.

Kontrollere at hjulmutterne er strammet til

Serviceintervall: Etter første time

Etter de 10 første timene

Hver 250. driftstime

Stram hjulmutterne til 94–122 N·m.

⚠ ADVARSEL

Hvis du ikke opprettholder korrekt tilstramming av hjulmutrene kan det føre til personskader.

Opprettholdt tilstrekkelig tilstrammingsverdi på hjulmutrene.

Justere trekkdrivet for fri

Maskinen må ikke bevege på seg når du slipper opp trekkpedalen. Hvis dette skjer, må maskinen justeres på følgende måte:

1. Parker maskinen på en jevn flate, senk klippeenhetene til bakken, stopp motoren og ta ut tenningsnøkkelen.
2. Jekk opp fremsiden av maskinen til fordekkene er løftet fra bakken. Støtt maskinen med jekkstøtter, slik at den ikke kan falle ned ved et uhell.

   Merk: På modeller med firehjulstrekk må også bakhjulene være over bakken.

3. På den høyre siden av hydrostaten løsner du festeskruen på trekkjusteringskammen (Figur 92).

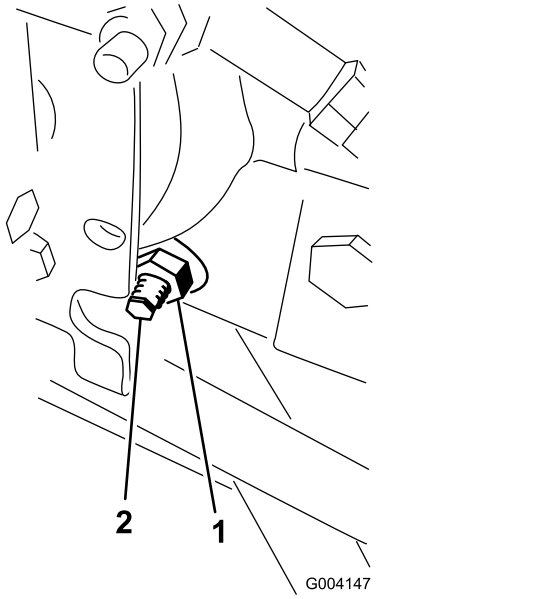

Figur 92

1. Låsemutter
2. Trekkjusteringskam

⚠ ADVARSEL

Motoren må gå mens du utfører den endelige justeringen på trekkjusteringskammen. Dette kan føre til personskader.

For å beskytte deg mot personskade må du holde hender, føtter, ansiktet og andre kroppsdeler borte fra lyddemperen, andre varme deler i motoren og eventuelle deler som roterer.

4. Start motoren, og roter den sekskantede kambolten i en av retningene til hjulene slutter å dreie.
5. Trekk til låsemutteren for å sikre justeringen.
6. Slå av motoren, ta bort jekkstøttene og senk maskinen ned på bakken.
7. Prøvekjør maskinen for å kontrollere at den ikke kryper.

Justere bakhjulenes hjulspissing

Serviceintervall: Hver 800. driftstime—Kontroller spissingen av bakhjulene.

1. Roter rattet til bakhjulene peker rett fremover.
2. Løsne låsemutteren på begge ender av parallellstaget (Figur 93).

   Merk: Enden av parallellstaget med eksternt spor er venstregjenget.

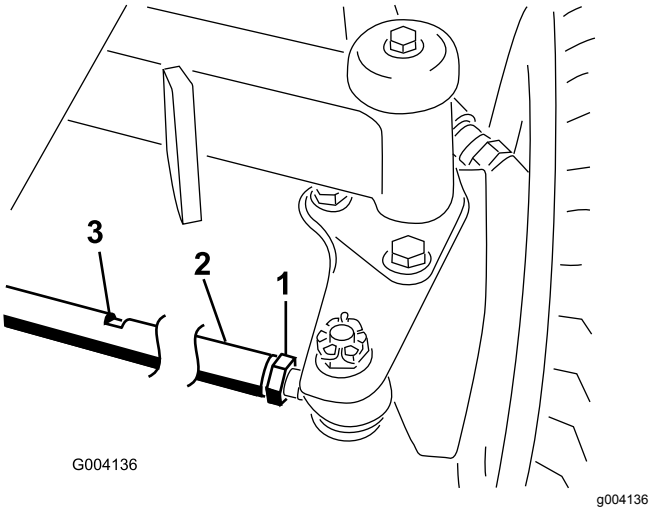

Figur 93

1. Låsemutter
2. Parallellstag
3. Skrunøkkelslisse

3. Roter parallellstaget ved å bruke skrunøkkelslissen.
4. Mål avstanden foran og bak på bakhjulene i akselhøyde.

   Merk: Avstanden foran på bakhjulene skal være mindre enn 6 mm av avstanden som målt bak på bakhjulene.
5. Gjenta denne prosedyren etter behov.

Vedlikehold av kjølesystem

Kjølesystemsikkerhet

- Du kan bli forgiftet av å svelge motorkjølevæske. Oppbevares utilgjengelig for barn og kjæledyr.
- Utslipp av varm kjølevæske under trykk, eller berøring av en varm radiator og omsluttende deler, kan føre til alvorlige brannsår.
  - La alltid motoren kjøle seg ned i minst 15 minutter før du fjerner radiatorlokket.
  - Bruk en klut når du åpner radiatorlokket. Åpne det forsiktig, slik at dampen kan slippe ut.

Kontrollere kjølesystemet

Serviceintervall: For hver bruk eller daglig

Rengjør rester fra skjermen, oljekjøleren og den fremre siden av radiatoren hver dag, oftere hvis forholdene er svært støvete og skitne. Se Fjerne rester fra kjølesystemet (side 58).

Kjølesystemet er fylt med en oppløsning som er halvt om halvt med vann og frostvæske med etylenglykol. Kontroller kjølemiddelnivået i ekspansjonstanken hver dag før du starter motoren. Kapasiteten til kjølesystemet er 6,6 liter.

⚠ FORSIKTIG

Hvis motoren er varm, kan det hende at varm kjølevæske under trykk kommer ut, noe som kan forårsake brannsår.

- **Ikke åpne radiatorlokket når motoren går.**
- **Bruk en klut når du åpner radiatorlokket. Åpne det forsiktig, slik at dampen kan slippe ut.**

1. Kontroller kjølemiddelnivået i ekspansjonstanken (Figur 94).

   Kjølemiddelnivået skal være mellom merkene på siden av tanken.

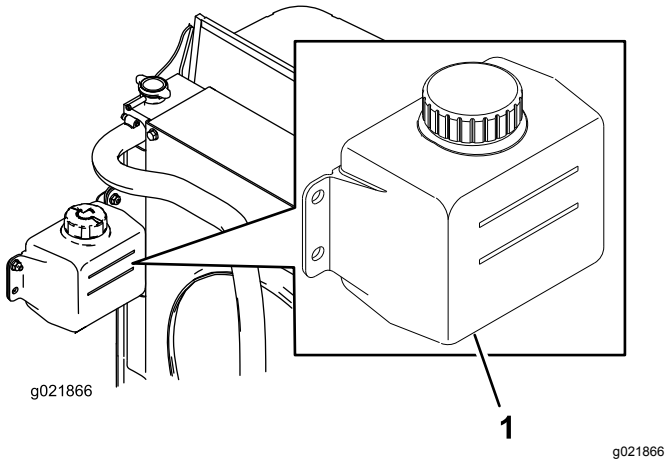

Figur 94

1. Ekspansjonstank

2. Hvis kjølemiddelnivået er lavt, tar du av lokket på ekspansjonstanken og etterfyller systemet. **Ikke fyll på for mye.**
3. Sett på ekspansjonstanklokket.

Fjerne rester fra kjølesystemet

Serviceintervall: For hver bruk eller daglig (Oftere under skitne driftsforhold.)

Hver 100. driftstime—Kontroller slangene til kjølesystemet.

Annet hvert år—Tøm og fyll på ny væske i kjølesystemet.

1. Parker maskinen på en jevn overflate, senk klippeenhetene, sett på parkeringsbremsen, stopp motoren og ta ut nøkkelen.
2. Rengjør motorområdet nøye for alt rusk.
3. Lås opp klemmen og sving bakre skjerm åpen (Figur 95).

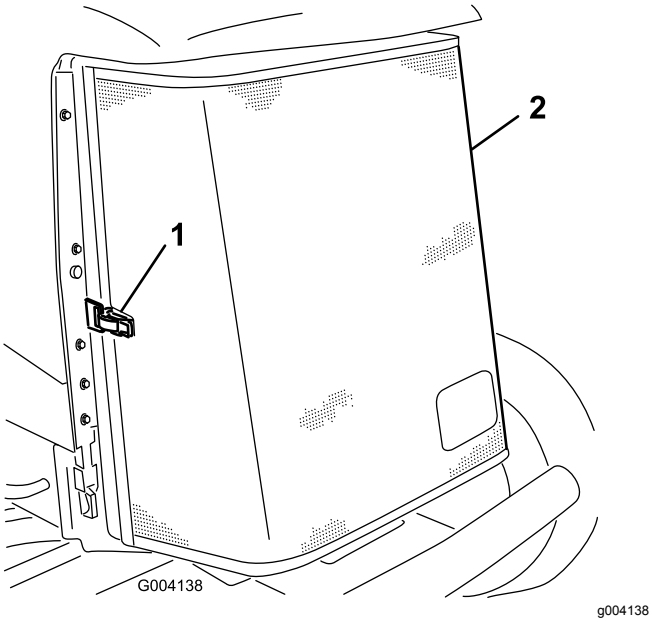

Figur 95

1. Bakre skjermlås
2. Bakre skjerm

4. Rengjør begge sidene av radiatoren/oljekjøleren grundig med trykkluft (Figur 96).

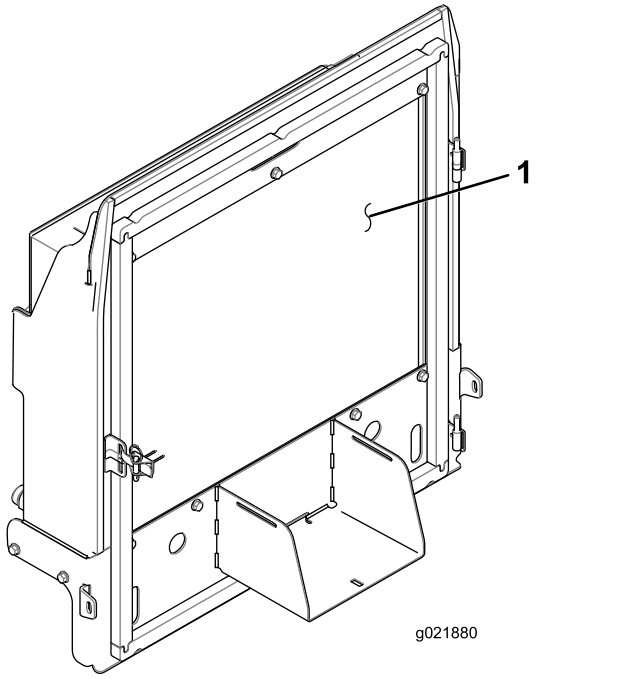

Figur 96

1. Radiator/oljekjøler

5. Lukk skjermen og fest låsen.

Vedlikehold av bremser

Justere parkeringsbremsen

Juster bremsene når det er mer enn 2,5 cm frigang på bremsepedalen, eller når det kreves mer bremsekraft (Figur 97). Frigang er den avstanden bremsepedalen kan beveges før du merker bremsemotstand.

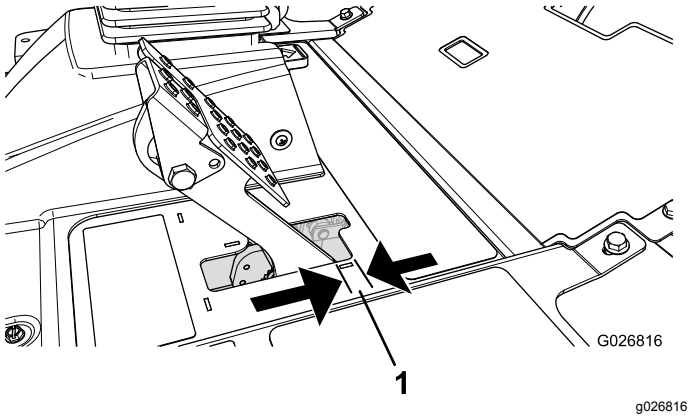

Figur 97

1. Frigang

Merk: Bruk hjulmotorens motreaksjon til å vippe tromlene frem og tilbake for å sikre at tromlene har frigang før og etter justeringen.

1. Hvis du vil redusere frigangen til bremsepedalene, strammer du bremsene ved å løsne den fremre mutteren på bremsekabelens gjengeende (Figur 98).

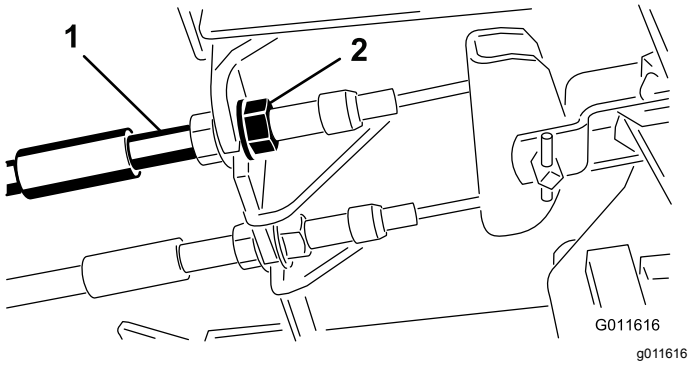

Figur 98

1. Bremsekabel
2. Fremre mutre

2. Trekk til den bakre mutteren for å flytte kabelen bakover til bremsepedalene har en frigang på 0,63 til 1,27 cm, før hjulet låses (Figur 97).
3. Stram de fremre mutterne og kontroller at begge kablene igangsetter bremsene samtidig.

   Merk: Påse at kabelrøret ikke roterer mens du trekker til mutrene.

Justere parkeringsbremse-låsen

Hvis parkeringsbremsen ikke aktiveres og låses, justerer du bremsesperren.

1. Løsne de to skruene som fester parkeringsbremsespaken til rammen (Figur 99).

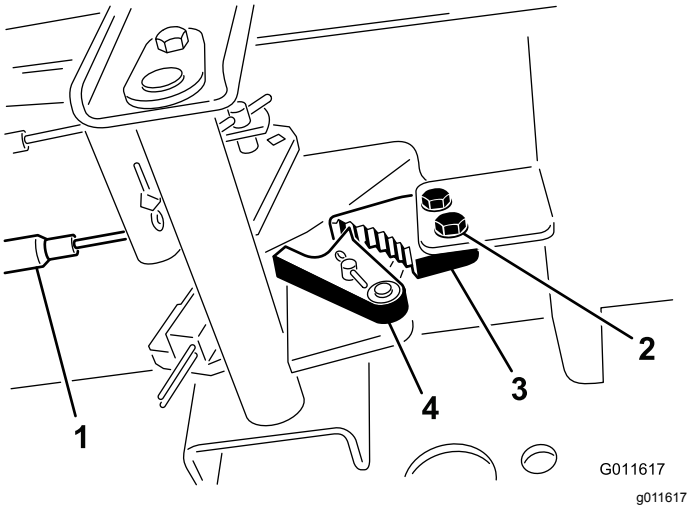

Figur 99

1. Bremsekabler
2. Skrue
3. Parkeringsbremsesperre
4. Bremsesperrehake

2. Trykk parkeringsbremsepedalen fremover til bremsesperrehaken aktiveres fullstendig på bremsesperren (Figur 99).
3. Stram de to skruene for å låse justeringen.
4. Trykk ned bremsepedalen for å koble fra parkeringsbremsen.
5. Sjekk justeringen, og juster etter behov.

Vedlikehold av remmer

Overhale generatorremmen

Serviceintervall: Etter de 10 første timene

Hver 100. driftstime

Merk: Remmen har riktig spenning når du kan trykke den ned 10 mm midt mellom remskivene med en kraft på 44 N.

1. Hvis du ikke kan trykke den ned 10 mm, løsner du monteringsboltene for generatoren (Figur 100).

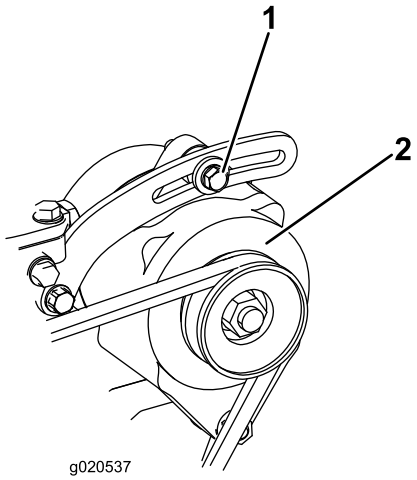

Figur 100

1. Monteringsbolt
2. Generator

2. Øk eller reduser spenningen til generatorremmen, og stram til boltene.
3. Kontroller hvor langt ned du kan trykke beltet, for å kontrollere at spenningen er riktig.

Vedlikehold av hydraulisk system

Sikkerhet for hydraulikksystem

- Oppsøk legehjelp øyeblikkelig hvis olje kommer i direkte kontakt med huden. Innsprøytet væske må fjernes kirurgisk innen få timer av en lege.
- Kontroller at alle hydraulikkslanger og ledninger er i god stand, og at alle hydrauliske koblinger og beslag er tette, før det hydrauliske systemet settes under trykk.
- Hold kropp og hender borte fra hull eller dyser som sprøyter ut hydraulisk olje under høyt trykk.
- Bruk kartong eller papir til å finne lekkasjer.
- Før du utfører vedlikehold eller reparasjoner på det hydrauliske systemet, må du forsiktig slippe ut alt trykket.

Kontrollere hydraulikkledningene og -slangene

Serviceintervall: For hver bruk eller daglig

Kontroller hydrauliske ledninger og slanger for å kontrollere at det ikke er lekkasjer, at det ikke er knekk på dem, at ingen monteringsstøtter er løse, at ingen beslag er løse og at de ikke er slitt på grunn av værforhold eller kjemisk forringelse. Foreta alle nødvendige reparasjoner før bruk.

Kontrollere hydraulikkoljen

Serviceintervall: For hver bruk eller daglig

1. Parker maskinen på en jevn overflate, senk klippeenhetene, slå av motoren, sett på parkeringsbremsen og ta nøkkelen ut av tenningsbryteren.
2. Rengjør rundt påfyllingshalsen og lokket på hydraulikkoljetanken (Figur 101). Ta lokket av påfyllingshalsen.

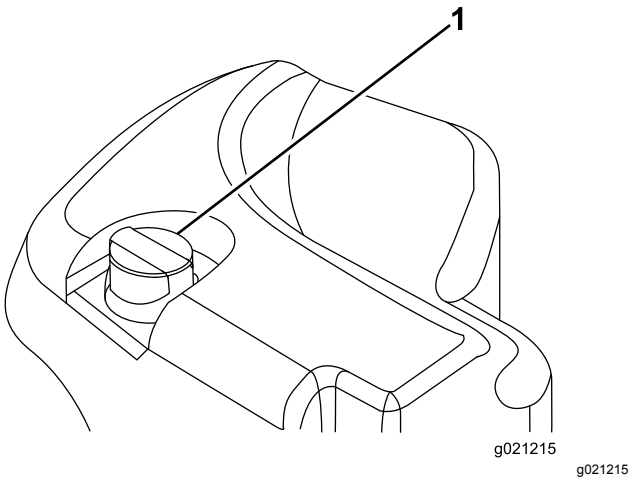

Figur 101

1. Lokk på hydraulikktank

3. Fjern peilestaven fra påfyllingshalsen, og tørk av den med en ren fille.
4. Før peilestaven ned i påfyllingshalsen, ta den ut og kontroller oljenivået.

   Merk: Oljenivået bør være innenfor 6,3 mm fra merket på peilestaven.

   Viktig: **Ikke overfyll hydraulikktanken.**
5. Hvis nivået er lavt, fyller du på med korrekt væske for å heve nivået til FULL-merket.
6. Sett peilestaven og lokket på plass på påfyllingshalsen.

Spesifisering av hydraulikkvæske

Beholderen fylles på fabrikken med hydraulikkvæske av høy kvalitet. Kontroller nivået på hydraulikkvæsken før du starter maskinen for første gang, og deretter hver dag. Se Kontrollere hydraulikkoljen (side 61).

Anbefalt hydraulikkvæske: Toro PX Extended Life-hydraulikkvæske. Tilgjengelig i spann på 19 liter eller fat på 208 liter.

Merk: En maskin med den anbefalte erstatningsvæsken trenger ikke væske og filterskift så ofte.

Alternative hydraulikkvæsker: Hvis Toro PX Extended Life-hydraulikkvæske ikke er tilgjengelig, kan du bruke kan andre konvensjonelle, petroleumsbaserte hydraulikkvæsker med spesifikasjonene som faller innenfor området for de følgende materialegenskaper og møter bransjestandarder. Syntetisk væske må ikke benyttes. Forhør deg med oljeforhandleren din for å finne et egnet produkt.

Merk: Toro er ikke ansvarlig for skader som skyldes bruk av uegnede alternativer. Bruk bare produkter fra anerkjente produsenter som står for sine anbefalinger.

Hydraulikkvæske med høy viskositetsindeks og lavt flytpunkt mot slitasje, ISO VG 46

Materielle egenskaper:	
Viskositet, ASTM D445	cSt ved 40 °C 44 til 48
Viskositetsindeks ASTM D2270	140 eller høyere
Flytepunkt, ASTM D97	-37 °C to -45 °C
Bransjespesifikasjoner:	Eaton Vickers 694 (I-286-S, M-2950-S/35VQ25 eller M-2952-S)

Merk: Mange hydraulikkvæsker er nesten fargeløse, noe som gjør det vanskelig å oppdage lekkasjer. Et rødt fargestoff for hydraulikkvæsken er tilgjengelig i flasker på 20 ml. Én flaske er nok til 15–22 liter med hydraulikkvæske. Bestill delenr. 44-2500 fra en autorisert Toro-forhandler.

Viktig: **Toro Premium Synthetic Biodegradable-hydraulikkvæske er den eneste syntetiske, nedbrytbare væsken som godkjennes av Toro. Denne oljen er kompatibel med elastomerne som benyttes i Toros hydraulikksystemer, og er egnet til en rekke temperaturforhold. Denne oljen er kompatibel med tradisjonelle mineraloljer, men for å oppnå maksimal biologisk nedbrytbarhet og ytelse, må hydraulikksystemet tømmes fullstendig for tradisjonell olje. Oljen er tilgjengelig i spann på 19 liter eller fat på 208 liter fra en autorisert Toro-forhandler.**

Hydraulikkvæskekapasitet

30 l. Se Spesifisering av hydraulikkvæske (side 61)

Skifte hydraulikkvæsken

Serviceintervall: Hver 2000. driftstime—**Skift hydraulikkvæske og filtre** hvis du bruker anbefalt hydraulikkvæske.

Hver 800. driftstime—**Skift hydraulikkvæske og -filtre** hvis du ikke bruker anbefalt hydraulikkvæske eller har noen gang fylt beholderen med en alternativ væske.

Hvis væsken blir forurenset, kontakt din autoriserte Toro-forhandler for å skylle systemet. Kontaminert væske får en melkeaktig konsistens eller sort farge sammenlignet med ren væske.

1. Parker maskinen på en jevn overflate, senk klippeenhetene, koble inn parkeringsbremsen, stopp motoren og ta ut tenningsnøkkelen.
2. Åpne panseret.
3. Plasser et stort tappefat under nippelen som er festet til bunnen av den hydrauliske væskebeholderen (Figur 102).

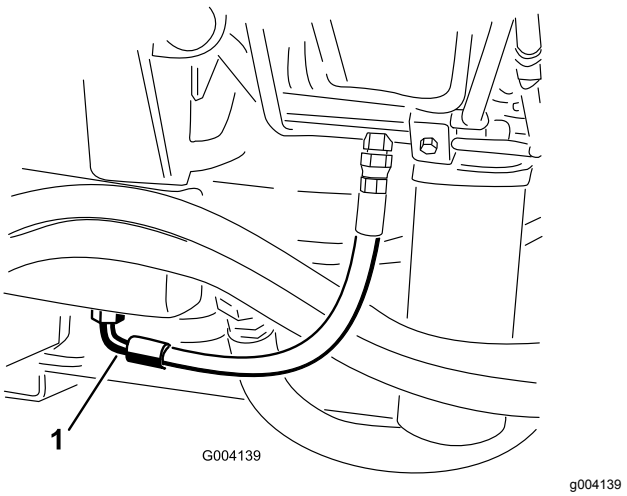

Figur 102

1. Slange

4. Koble slangen fra bunnen av nippelen og la den hydrauliske væsken renne ned i tappefatet.
5. Monter på slangen når den hydrauliske oljen slutter å renne.
6. Fyll beholderen med hydraulikkvæske. Se Spesifisering av hydraulikkvæske (side 61) og Hydraulikkvæskekapasitet (side 62).

   Viktig: **Bruk bare de hydrauliske oljene som er angitt. Andre væsker kan skade systemet.**
7. Sett lokket på beholderen.
8. Start motoren, og bruk alle hydrauliske kontroller til å fordele hydraulikkvæsken i systemet.
9. Kontroller om det har oppstått lekkasjer.
10. Slå av motoren.
11. Kontroller nivået på den hydrauliske væsken, og fyll på mer til nivået når opp til FULL-merket på peilestaven.

    Viktig: **Ikke overfyll tanken.**

Skifte de hydrauliske filtrene

Serviceintervall: Hver 1000. driftstime—**Bytt ut det hydrauliske filteret** hvis du bruker anbefalt hydraulikkvæske.

Hver 800. driftstime—**Skift hydraulikkvæske og -filtre** hvis du ikke bruker anbefalt hydraulikkvæske eller har noen gang fylt beholderen med en alternativ væske.

Det hydrauliske systemet er utstyrt med en serviceintervallindikator (Figur 103). Når motoren kjører ved driftstemperatur, se på indikatoren, den skal være i den grønne sonen. Når indikatoren er i den røde sonen bør de hydrauliske filterne skiftes ut.

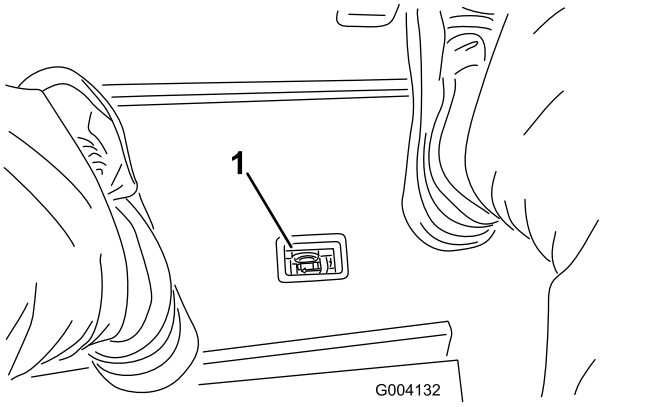

g004132

Figur 103

1. Indikator for hydraulisk filterbegrensning

Viktig: **Hvis du bruker eventuelle andre filter, kan dette føre til at garantien blir ugyldig for enkelte komponenter.**

1. Parker maskinen på en jevn overflate, senk klippeenhetene, koble inn parkeringsbremsen, stopp motoren og ta ut nøkkelen.
2. Rengjør området rundt der filteret skal festes, og plasser et tappefat under filtrene (Figur 104) og (Figur 105).

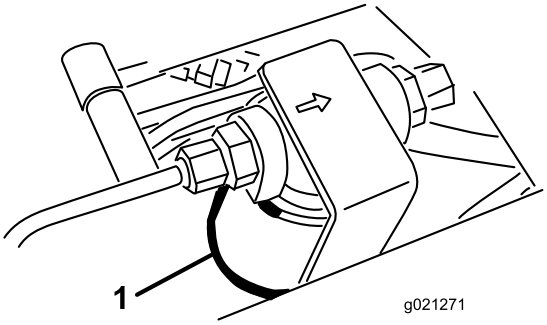

g021271

Figur 104

1. Hydraulisk filter

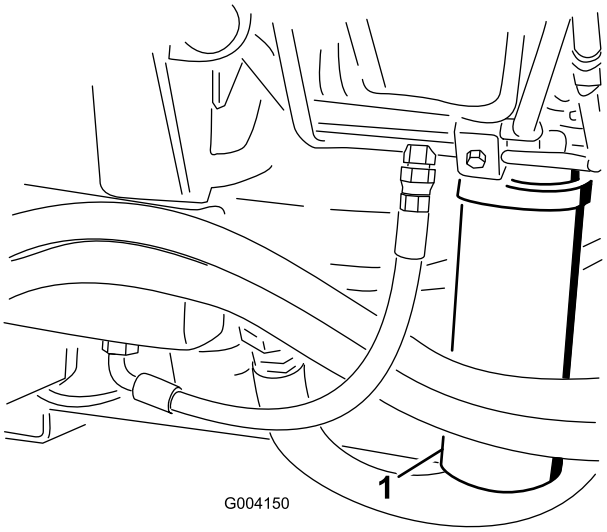

g004150

Figur 105

1. Hydraulisk filter

3. Fjern filteret.
4. Smør pakningen på det nye filteret med hydraulisk olje.
5. Pass på at området der filteret skal festes, er rent.
6. Monter filteret for hånd til pakningen kommer i berøring med monteringsoverflaten, og drei den deretter en halv omdreining til.
7. Gjenta prosedyren på det andre filteret.
8. Start motoren, og la den gå i omtrent to minutter for å blåse luft ut fra systemet.
9. Stopp motoren og kontroller om det finnes lekkasjer.

Bruke teståpninger for det hydrauliske systemet

Bruk teståpningene i hydraulikksystemet til å teste trykket i de hydrauliske kretsene. Ta kontakt med en autorisert Toro-forhandler for å få hjelp.

Bruk teståpningene foran på de hydrauliske rørene til å hjelpe til med feilsøking i trekkretsen (Figur 106).

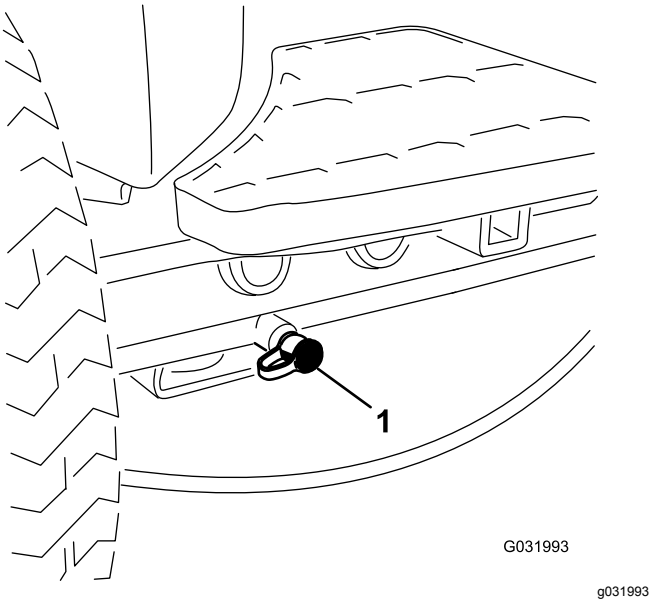

Figur 106

1. Teståpning for trekkrets

Bruk teståpningene på klippeventilblokken til å hjelpe til med feilsøking i klippekretsen (Figur 107).

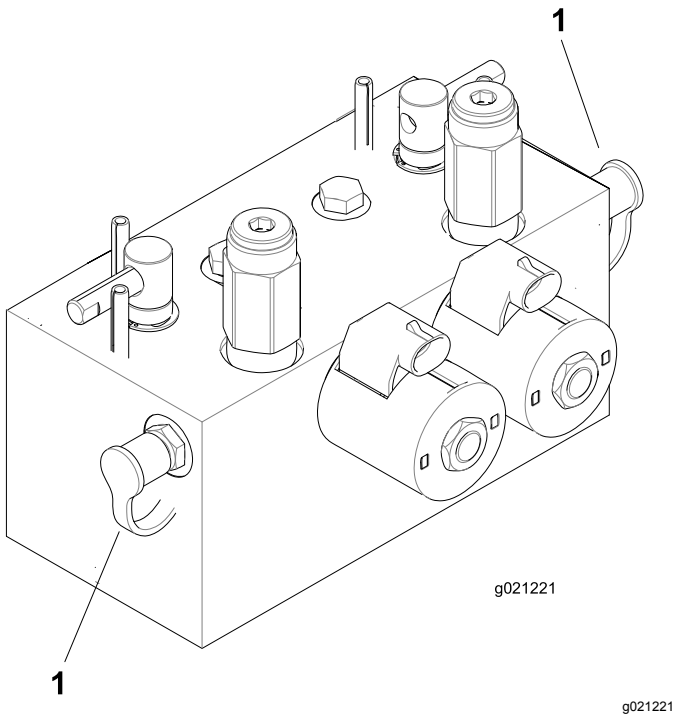

Figur 107

1. Teståpninger for klippekrets

Bruk teståpningene på heveventilblokken til å hjelpe til med feilsøking i hevekretsen (Figur 108).

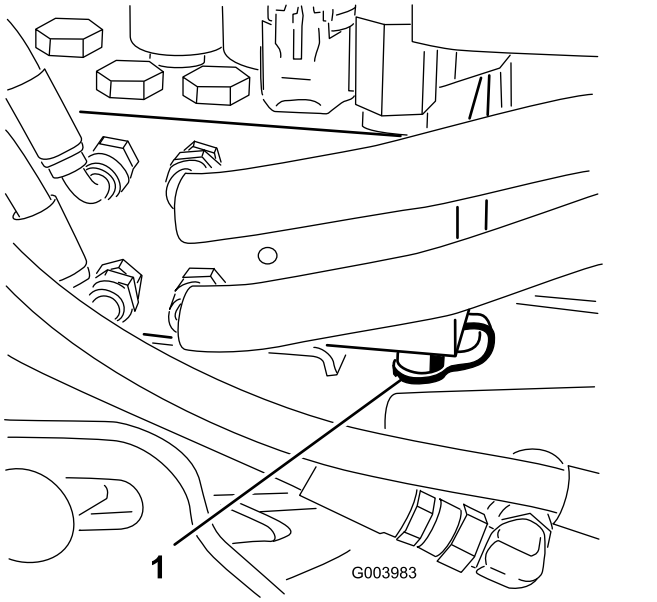

Figur 108

1. Teståpning for hevekrets

Vedlikehold av klippeenhetssystemet

Knivsikkerhet

- En slitt eller skadet kniv eller motstål kan brekke, og deler kan slynges ut mot deg eller andre og føre til alvorlige personskader eller en dødsulykke.
- Undersøk klippeenhetene regelmessig for overdreven slitasje eller skade.
- Vær forsiktig når du kontrollerer klippeenhetene. Legg noe rundt knivene eller bruk hansker, og vær svært forsiktig når du håndterer spolene og motstålene. Kniver og motstål skal kun skiftes ut eller slipes. Du må aldri rette dem ut eller sveise dem.
- Vær forsiktig med maskiner med flere klippeenheter, da rotering av én spole kan få spolene i de andre klippeenhetene til å rotere.

Kontrollere berøringen mellom spolen og motstålet

Serviceintervall: For hver bruk eller daglig

Kontroller berøringen mellom spolen og motstålet hver dag før du bruker maskinen, uavhengig av om klippekvaliteten har vært tilfredsstillende tidligere. Det må være lett kontakt over hele lengden av spolen og motstålet (se Justere kontakten mellom spole og motstål i klippeenhetens *brukerhåndbok*).

Sliping av klippeenhetene

⚠ ADVARSEL

Kontakt med spolene eller andre bevelige deler kan føre til personskader.

- **Hold fingre, hender og klær borte fra spolene eller andre bevegelige deler.**
- **Forsøk aldri å dreie spolene for hånd eller med føttene mens motoren er i gang.**

Merk: Alle de fremre og de bakre enhetene fungerer sammen ved sliping.

1. Sett maskinen på en jevn overflate, senk klippeenhetene, sett på parkeringsbremsen, slå av motoren, og flytt aktiverings-/deaktiveringsbryteren til DEAKTIVERING-stillingen.
2. Lås opp og hev setet for å vise slipespakene (Figur 109).
3. Foreta først justeringer av spolen til motstålet som passer til sliping av alle klippeenheter som skal slipes. Se *brukerhåndboken* for klippeenheten.
4. Start maskinen, og la den gå på tomgang.

⚠ FARE

Endring av motorhastigheten mens du sliper kan føre til at spolene stopper.

- **Endre aldri motorhastigheten mens du sliper.**
- **Slip bare ved lav tomgangshastighet.**

5. Velg enten fremre, bakre eller begge slipespaker for å bestemme hvilke spoler som slipes (Figur 109).

⚠ FARE

For å unngå personskader må du forsikre deg om at du går klar av klippeenhetene før du fortsetter.

6. Med klippe-/transportspaken i KLIPPEstilling flytter du aktiver-/deaktiverbryteren til AKTIVERT stilling. Flytt kontrollen for å senke/heve klippeenhetene fremover for å starte slipeoperasjonen på utpekte spoler.
7. Bruk en børste med langt håndtak, og tilsett slipekjemikalier.

   Viktig: **Bruk aldri en børste med kort skaft.**
8. Hvis spolene stopper eller blir uberegnelige ved sliping, velger du en høyere spolehastighetsinnstilling til hastigheten stabiliseres, og returnerer deretter spolehastigheten til hastigheten som du ønsker.
9. For å justere klippeenhetene under sliping slår du av spolene ved å flytte kontrollen for senking/heving av klippeenhetene bakover, flytter aktiverings-/deaktiveringsbryteren til DEAKTIVERT stilling og slår av motoren.

   Etter at justeringene er fullført, gjenta trinnene 4 til og med 8.

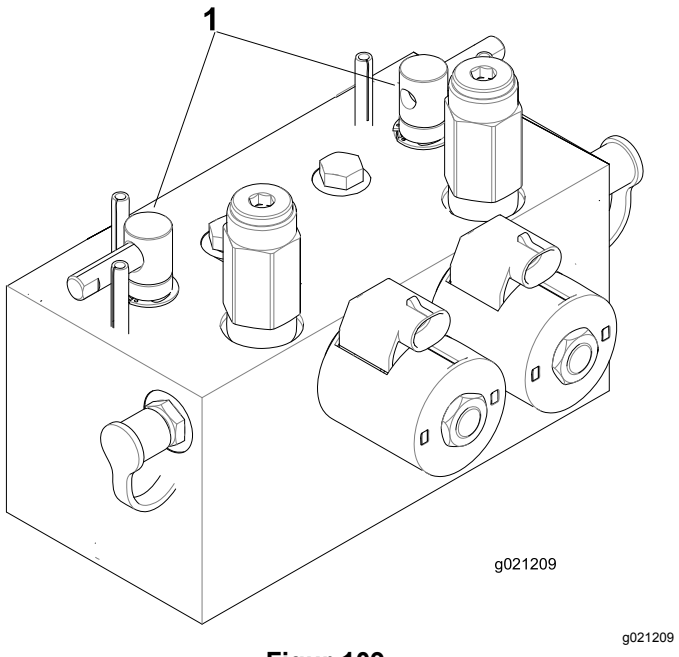

Figur 109

1. Slipespaker

10. Gjenta prosedyren for alle klippeenheter som du vil skal slipes.
11. Når du er ferdig, stiller du slipespakene tilbake til KLIPP-stillingen, senker setet og vasker av all lappingsmassen fra klippeenhetene.

    Merk: Juster klippeenhetens spole til motstål etter behov. Juster klippeenhetens spolehastighet til ønsket klippestilling.

    Viktig: **Hvis slipebryteren IKKE stilles tilbake til av-stilling etter sliping, heves ikke klippeenhetene eller de fungerer ikke på korrekt måte.**

    Merk: For en bedre knivsegg, dra en fil over forsiden av motstålet etter sliping. Dette fjerner alle rue eller skarpe kanter på klippeenheten.

Rengjøring

Vaske maskinen

Vask maskinen etter behov med bare vann eller vann og et mildt rengjøringsmiddel. Du kan bruke en klut når du vasker maskinen.

Viktig: **Ikke bruk brakkvann eller gjenvunnet vann til å rengjøre maskinen.**

Viktig: **Bruk ikke trykkspyleutstyr til å rengjøre maskinen. Høyttrykksutstyr kan skade det elektriske systemet, løsne viktige merker og vaske bort nødvendig fett fra friksjonspunktene. Unngå overdreven bruk av vann nær kontrollpanelet, motoren og batteriet.**

Viktig: **Ikke vask maskinen mens motoren er i gang. Vask av maskinen mens motoren er i gang kan føre til interne skader på motoren.**

Lagring

Sikkerhet ved oppbevaring

- Slå av motoren, ta ut nøkkelen og vent til alle bevegelige deler stopper før du forlater førerposisjonen. La maskinen kjøle seg ned før justering, vedlikehold, rengjøring eller oppbevaring.
- Oppbevar aldri maskinen eller bensinkannen i nærheten av åpen ild, gnister eller kontrollampe, som på en varmtvannstank eller andre apparater.

Klargjøre trekkenheten

1. Parker maskinen på en jevn overflate, senk klippeenhetene, koble inn parkeringsbremsen, stopp motoren og ta ut tenningsnøkkelen.
2. Rengjør trekkenheten, klippeenhetene og motoren grundig.
3. Kontroller trykket i dekkene. Se Kontrollere trykket i dekkene (side 56).
4. Kontroller alle festene. Stram dem til etter behov.
5. Smør alle smørenipler og omdreiningspunkter. Tørk opp overflødig smøremiddel.
6. Bruk litt sandpapir på og mal malte områder som har fått riper eller rust. Reparer alle hakk i metallet.
7. Overhal batteriet og kablene som følger. Se Sikkerhet for elektrisk system (side 55).
   A. Ta batteriklemmene av batteripolene.
   B. Rengjør batteriet, klemmene og polene med en stålbørste og en oppløsning av natron.
   C. Smør batteripolene og kabelklemmene med Grafo 112X (Toro-delenummer 505-47) eller vaselin for å forhindre korrosjon.
   D. Lad batteriet sakte opp i 24 timer hver 60. dag for å forhindre blysulfatering av batteriet.

Klargjøre motoren

1. Tøm motoroljen fra bunnpannen, og sett tappepluggen på plass.
2. Ta ut og kast oljefilteret. Sett inn et nytt oljefilter.
3. Fyll motoren med spesifisert motorolje.
4. Start motoren, og kjør den på tomgang i omtrent to minutter.
5. Slå av motoren og ta ut nøkkelen.
6. Spyl drivstofftanken med rent, ferskt drivstoff.
7. Fest alle beslagene for drivstoffsystemet.
8. Rengjør og overhal luftrenseren grundig.
9. Forsegl inntaket til luftrenseren og eksosåpningen med værbestandig teip.
10. Kontroller frostvæsken, og fyll på halvt om halvt med vann og frostvæske med etylenglykol etter behov, avhengig av forventet minimumstemperatur der du bor.

Notat:

Notat:

Personvernerklæring for EØS/Storbritannia

Slik bruker Toro personopplysningene dine

Toro Company («Toro») respekterer ditt personvern. Når du kjøper våre produkter, kan vi samle inn personopplysninger om deg, enten direkte fra deg eller via den lokale Toro-avdelingen eller -forhandleren. Toro bruker disse opplysningene for å innfri kontraktsfestede forpliktelser – slik som å registrere garantien din, behandle garantikravet ditt eller kontakte deg i tilfelle en produkttilbakekalling – og til legitime forretningsformål – slik som å måle kundetilfredshet, forbedre produktene våre og utstyre deg med produktinformasjon som kan være av interesse. Toro kan dele personopplysningene dine med våre datterselskaper, forhandlere eller andre forretningspartnere i forbindelse med disse aktivitetene. Vi kan også oppgi personopplysninger når dette kreves under loven eller i forbindelse med salg, kjøp eller sammenslåing av en virksomhet. Vi vil ikke selge personopplysningene dine til andre selskaper for markedsføringsformål.

Bevaring av personopplysninger

Toro vil bevare dine personopplysninger så lenge som det er relevant for de ovennevnte formålene og i samsvar med lovfestede krav. Hvis du vil ha mer informasjon om gjeldende bevaringsperioder, kan du kontakte legal@toro.com.

Toros forpliktelse til sikkerhet

Personopplysningene dine kan behandles i USA eller et annet land som kan ha mindre strenge personvernlover enn landet du er bosatt i. Når vi overfører opplysningene dine utenfor landet du er bosatt i, vil vi iverksette lovfestede, påbudte tiltak for å sikre at det er på plass skikkelige vern som beskytter opplysningene dine og sikrer at de behandles sikkert.

Tilgang og korrigering

Du kan ha retten til å korrigere eller gjennomgå personopplysningene dine eller motsette deg eller begrense behandlingen av opplysningene dine. For å gjøre dette må du kontakte oss på e-post på legal@toro.com. Hvis du har bekymringer om hvordan Toro har behandlet personopplysningene dine, oppfordrer vi deg til å ta dette opp direkte med oss. Vær oppmerksom på at bosatte i Europa har retten til å klage til det lokale datatilsynet.

California Proposition 65-advarsel

Hva er denne advarselen?

Du kan se et produkt for salg som har følgende advarselsmerke:

ADVARSEL: Kreftfremkallende og skadelig for forplantningsevnen – www.p65Warnings.ca.gov.

Hva er Prop 65?

Prop 65 gjelder for enhver virksomhet som har drift i California, selger produkter i California eller som lager produkter som kan selges i eller fraktes inn i California. Det pålegger at Californias guvernør har og offentliggjør en liste over de kjemikalier som det er kjent at kan forårsake kreft, fosterskader og/eller annen forplantningsskade. Listen, som oppdateres hvert år, inkluderer hundrevis av kjemikalier som brukes i mange dagligvarer. Formålet med Prop 65 er å informere offentligheten om disse kjemikaliene, og hvor utsatt man er for dem.

Prop 65 forbyr ikke salget av produkter som inneholder disse kjemikaliene, men krever i stedet advarsler på produktene, produktemballasjen eller litteraturen som følger med produktet. Videre betyr ikke en Prop 65-advarsel at et produkt ikke oppfyller produktsikkerhetsstandarder eller -krav. Faktisk har Californias myndigheter gjort det klart at en Prop 65-advarsel «ikke er det samme som en regulatorisk uttalelse om hvorvidt et produkt er 'trygt' eller 'utrygt'». Mange av disse kjemikalier er blitt benyttet i produkter som har vært i daglig bruk i årevis, uten noen dokumenterte skadevirkninger. For mer informasjon, gå til https://oag.ca.gov/prop65/faqs-view-all.

En Prop 65-advarsel betyr at et selskap har enten (1) vurdert eksponeringsnivået og konkludert med at det overstiger «ikke-signifikant risikonivå», eller (2) har valgt å gi en advarsel basert på at de vet at et oppført kjemisk stoff er brukt, men de har ikke vurdert eksponeringsnivået.

Gjelder denne loven overalt?

Prop 65-advarslene er kun pålagt under Californias lov. Disse advarslene kan ses over hele California, i alle slags sammenhenger, inkludert, men ikke begrenset til, restauranter, dagligvarebutikker, hoteller, skoler og sykehus, og på et bredt spekter av produkter. I tillegg fører enkelte internett- og postordreforhandlere Prop 65-advarsler på nettsidene eller i katalogene sine.

Er Californias advarsler strengere eller mindre strenge enn de føderale reglene?

Prop 65-standarder er ofte strengere enn både føderale og internasjonale standarder. Det er forskjellige stoffer som krever en Prop 65-advarsel selv på nivåer som er mye lavere enn grensene satt føderalt. For eksempel er Prop 65-standarden for advarsler om bly 0,5 µg/dag, noe som er godt under føderale og internasjonale nivåer.

Hvorfor har ikke alle lignende produkter en slik advarsel?

- Produkter som selges i California, trenger en Prop 65-merking, mens lignende produkter som selges andre steder, ikke trenger det.
- Et selskap som er involvert i en Prop 65-rettssak, og som kommer til et forlik, kan bli påkrevd å ha Prop 65-advarsler på produktene sine. Men andre selskaper som lager lignende produkter, blir ikke nødvendigvis påkrevd det samme.
- Håndhevelsen av Prop 65 er ikke helt konsekvent.
- Selskaper kan velge å ikke gi advarsler, fordi de har konkludert med at det ikke er nødvendig for dem å gjøre dette under Prop 65. Det at et produkt ikke har en advarsel, betyr ikke at produktet er fri for de oppførte kjemikaliene på lignende nivå.

Hvorfor har Toro inkludert en slik advarsel?

Toro har valgt å gi forbrukere så mye informasjon som mulig, slik at de kan ta informerte beslutninger om produktene de kjøper og bruker. Toro gir advarsler i enkelte tilfeller hvor vi vet at én eller flere oppførte kjemikalier er brukt, uten å ha evaluert eksponeringsnivået, siden ikke alle oppgitte kjemikalier har en bestemt pålagt eksponeringsgrense. Selv om eksponeringen fra Toro-produkter kan være ubetydelig eller godt innenfor «ikke-signifikant risiko»-nivået, har Toro valgt å gi Prop 65-advarsler på en føre-var-basis. I tillegg kan Toro risikere å bli saksøkt av delstaten California eller private parter som ønsker at Prop 65 skal håndheves, og bli ilagt dyre bøter, hvis vi ikke gir slike advarsler.

Toro-garantien

To år eller 1500 timer begrenset garanti

Betingelser og inkluderte produkter

Toro Company og datterselskapet Toro Warranty Company, i henhold til en avtale mellom dem, garanterer i fellesskap at ditt kommersielle Toro-produkt («produktet») er uten feil i materialer eller håndverk i to år eller 1500 driftstimer*, avhengig av hva som inntreffer først. Denne garantien gjelder alle produkter, med unntak av luftemaskiner (se separate garantierklæringer for disse produktene). Der det finnes berettigede forhold, vil vi reparere produktet uten ekstra kostnad for deg, inkludert diagnostikkutstyr, arbeid, deler og transport. Denne garantien tar effekt på den dato som produktet leveres til kunden.
* Produkt utstyrt med timeteller.

Instruksjoner for å innhente garantitjenester

Du er ansvarlig for å underrette distributøren eller den autoriserte forhandleren av kommersielle produkter om hvem du kjøpte produktet av, straks du tror at det foreligger et berettiget forhold. Hvis du trenger hjelp med å finne en distributør eller autorisert forhandler av kommersielle produkter, eller hvis du har spørsmål ang. dine garantirettigheter eller ansvar, kan du kontakte:

Toros serviceavdeling for kommersielle produkter
Toro Warranty Company
8111 Lyndale Avenue South
Bloomington, MN 55420-1196, USA

+1–952–888–8801 eller +1–800–952–2740
E-post: commercial.warranty@toro.com

Eierens ansvar

Som eier av produktet er du ansvarlig for nødvendig vedlikehold og justeringer som beskrives i *brukerhåndboken*. Reparasjoner for produktproblemer forårsaket av at man ikke har utført nødvendig vedlikehold og justeringer dekkes ikke av denne garantien.

Elementer og betingelser som ikke inkluderes

Ikke all produktsvikt eller feilfunksjon som finner sted i løpet av garantiperioden er et resultat av defekter i materialene eller håndverket. Denne garantien dekker ikke følgende:

- Produktsvikt som er et resultat av at man ikke har brukt originale Toro-deler ved utskiftninger, eller fra montering og bruk av tilleggsutstyr eller endret tilbehør som ikke kommer fra Toro.
- Produktsvikt som er et resultat av at man ikke har utført anbefalt vedlikehold og/eller justeringer.
- Produktsvikt som er et resultat av at man har brukt produktet på en grov, uaktsom eller uforsiktig måte.
- Deler som er forbruksdeler gjennom bruk som ikke er defekte. Eksempler på deler som anses som forbruksdeler, eller som brukes opp, under normal drift av produktet er, men er ikke begrenset til, bremseklosser og bremsebelegg, clutchbelegg, knivblad, spoler, valser og lagre (tettet eller smurt), motstål, tennplugger, styrehjul og lagre, dekk, filtre, remmer og enkelte sprøytedeler som diafragma, munnstykker og kontrollventiler.
- Feil forårsaket av utenforliggende krefter, inkludert, men ikke begrenset til, vær, lagringsprosedyrer, kontaminering, eller bruk av ikke-godkjente drivstoff, kjølevæsker, smøremidler, tilsetningsstoffer, gjødsel, vann eller kjemikalier.
- Feil eller ytelsesproblemer på grunn av drivstoffbruk (f.eks. bensin, diesel eller biodiesel) som ikke samsvarer med de respektive bransjestandardene.
- Normal støy, vibrasjon, slitasje og forringelse. «Vanlig slitasje» inkluderer, men er ikke begrenset til, skade på seter pga. slitasje eller slipevirkning, slitte, lakkerte overflater, oppskrapte merker eller vinduer.

Deler

Deler som skal skiftes ut som en del av nødvendig vedlikehold, er garantert for perioden opptil tidspunktet for utskiftingen av delen. Deler som skiftes ut under garantien, dekkes i gyldighetsperioden for garantien til originalproduktet og blir Toros eiendom. Toro vil ta den siste avgjørelsen om å reparere eventuelle eksisterende deler eller montere eller erstatte den. Toro kan bruke fabrikkreparerte deler for garantireparasjoner.

Garanti for dypsyklus- og litiumionbatterier

Dypsyklus- og litiumionbatterier har et begrenset antall kilowattimer de kan levere i løpet av levetiden. Bruks-, lade- og vedlikeholdsteknikker kan forlenge eller forkorte den totale levetiden til batteriet. Etter hvert som batteriene i dette produktet brukes, vil mengden med faktisk arbeid mellom ladeintervallene minke sakte, men sikkert til batteriet er helt brukt opp. Skifte ut oppbrukte batterier, på grunn av normalt forbruk, er produkteiers ansvar. Merk: (kun litiumionbatteri): forholdsmessig etter to år. Se batterigarantien for ytterligere informasjon.

Livstidsgaranti på veivaksel (kun ProStripe 02657-modellen)

En ProStripe som er utstyrt med ekte Toro-friksjonsskive og sveivsikker knivbremsclutch (integrert knivbremsclutch (Blade Brake Clutch – BBC) + friksjonsskiveenhet) som originalutstyr, og brukes av den opprinnelige kjøperen i samsvar med anbefalte drifts- og vedlikeholdsprosedyrer, dekkes av en livstidsgaranti mot bøying av motorens veivaksel. Maskiner utstyrt med spennskiver, knivbremsclutchenheter (Blade Brake Clutch – BBC) og andre slike enheter dekkes ikke av livstidsgarantien for veivakselen.

Vedlikehold foretas for eiers regning

Trimming av motor, smøring, rengjøring og lakkering, utskifting av filtre, kjølevæske og utføring av anbefalt vedlikehold, er noen av de normale tjenestene som Toro-produkter forutsetter må foretas for eiers regning.

Generelle betingelser

Reparasjon av en autorisert Toro-distributør eller -forhandler, er ditt eneste rettsmiddel under denne garantien.

Verken Toro Company eller Toro Warranty Company er ansvarlig for indirekte, tilfeldig eller betingede skader i forbindelse med bruken av Toro-produkter som dekkes av denne garantien, inkludert eventuelle kostnader eller utgifter med å erstatte utstyr eller tjenester i løpet av rimelige perioder med feilfunksjon eller uten bruk i påvente av fullføring av reparasjoner under denne garantien. Bortsett fra utslippsgarantien som det vises til nedenfor, hvis den gjelder, er det ingen andre uttrykkelige garantier. Alle impliserte garantier om salgbarhet og egnethet til bruk er begrenset til varigheten av denne uttrykkelig garantien.

Noen stater tillater ikke utelatelse av tilfeldige eller betingede skader eller begrensninger på hvor lenge en implisert garanti varer, så ovenfor nevnte utelatelse og begrensninger gjelder kanskje ikke for deg. Denne garantien gir deg spesielle rettigheter i henhold til loven, og du kan kanskje også ha andre rettigheter som varierer fra stat til stat.

Merknad vedrørende utslippsgaranti

Systemet for utslippskontroll på ditt produkt dekkes kanskje også av en separat garanti som overholder kravene som ble etablert av det amerikanske Environmental Protection Agency (EPA) og/eller California Air Resources Board (CARB). Timebegrensningene som fastsettes ovenfor, gjelder ikke for garantien for systemer for utslippskontroll. Du finner mer informasjon om dette i garantierklæringen for motorutslippskontroll i brukerhåndboken eller i dokumentasjonen fra motorprodusenten.

Andre land enn USA og Canada

Kunder som har kjøpt Toro-produkter som er eksportert fra USA eller Canada bør ta kontakt med sin Toro-distributør (forhandler) for å få garantipoliser for ditt land, din provins eller din delstat. Hvis du av noen grunn er misfornøyd med din forhandlers tjenester eller har vanskeligheter med å skaffe deg informasjon om garantien, ta kontakt med et lokalt autorisert servicesenter.