Form No. 3428-227 Rev A

Rimorchio a traino Trans Pro 100

Nº del modello 04240—Nº di serie 403410001 e superiori

Istruzioni di installazione

Sicurezza

Adesivi di sicurezza e informativi

Adesivi e istruzioni di sicurezza sono chiaramente visibili all'operatore e ubicate vicino a qualsiasi area di potenziale pericolo. Sostituite eventuali adesivi se danneggiati o mancanti.

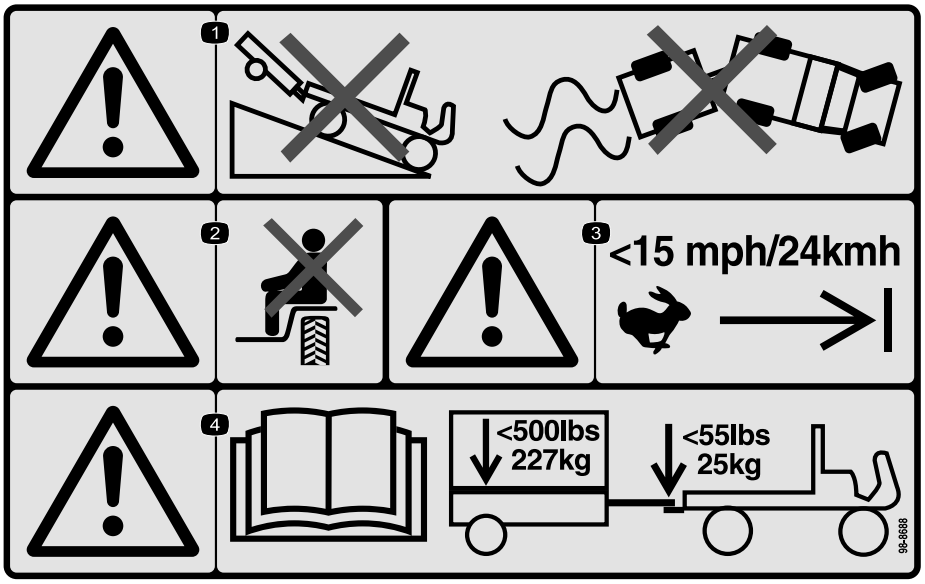

decal98-8688

98-8688

1. Avvertenza – non guidate il veicolo con il rimorchio in discesa da pendenze; non perdete il controllo del veicolo e del rimorchio.
2. Avvertenza – non trasportate passeggeri.
3. Avvertenza – non superate la velocità di 24 km/h.
4. Avvertenza – leggete il *Manuale dell'operatore*; il peso massimo del rimorchio è pari a 227 kg; il peso massimo del timone è pari a 25 kg.

© 2019— The Toro® Company
8111 Lyndale Avenue South
Bloomington, MN 55420

Registrate il vostro prodotto presso www.Toro.com.

CE

Traduzione dell'originale (IT)
Stampato negli USA
Tutti i diritti sono riservati

3428-227 A

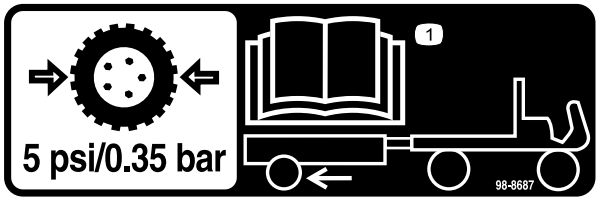

decal98-8687

98-8687

1. Gli pneumatici del rimorchio devono essere gonfiati a 0,35 bar; fate riferimento al *Manuale dell'operatore*.

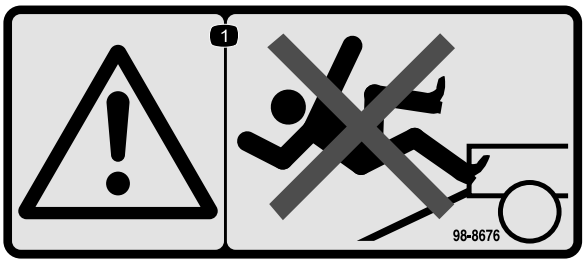

decal98-8676

98-8676

1. Avvertenza – non salite sulla rampa: potreste scivolare e cadere.



decal133-8061

133-8061

Installazione

Montaggio del rimorchio

1. Utilizzando i 4 bulloni a testa tonda e i 4 dadi di bloccaggio, montate un assale sul lato superiore delle staffe di montaggio su ciascun lato del pianale del rimorchio, come illustrato nella Figura 1.

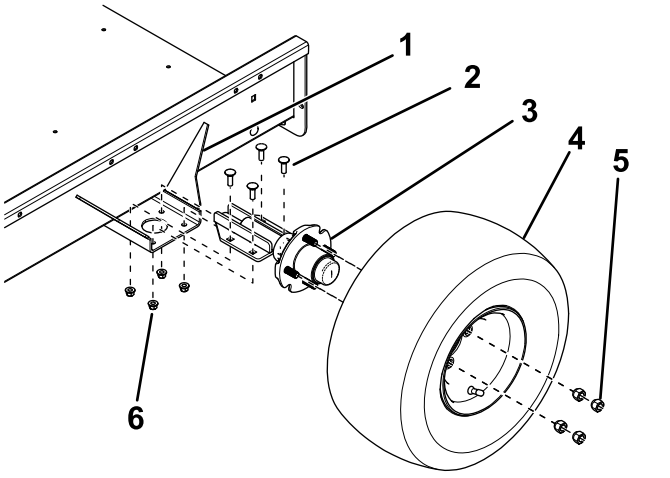

g246924

Figura 1

1. Staffa di montaggio
2. Bullone a testa tonda
3. Assale
4. Gruppo ruote
5. Dado a staffa
6. Dado di bloccaggio

---

2. Montate un gruppo ruote su ciascun mozzo dell'assale con 4 dadi a staffa (Figura 1) e serrate i dadi a 108,5 N·m.
3. Sgonfiate gli pneumatici a 0,35 bar.
4. Montate il gruppo timone sulla staffa di montaggio sul lato inferiore del pianale del rimorchio con 2 bulloni (⅜" x 2¾") e 2 dadi di bloccaggio (Figura 2).

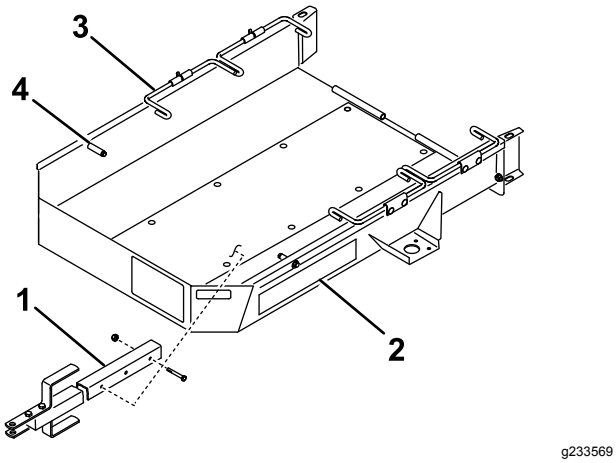

Figura 2

1. Gruppo timone
2. Pianale del rimorchio
3. Asta delle ruote
4. Arresto

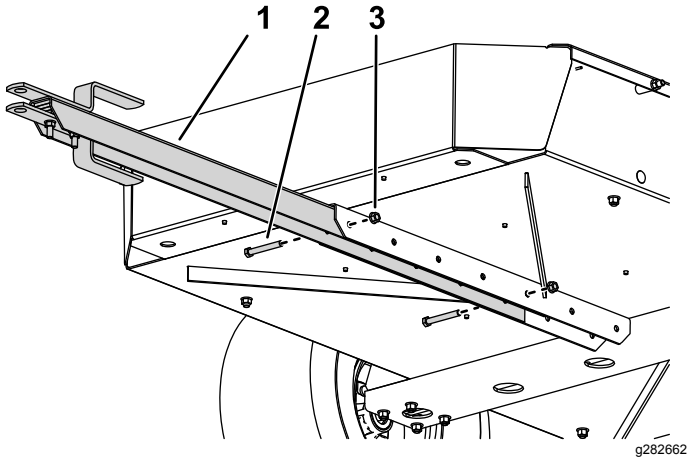

Figura 3

1. Gruppo timone
2. Bullone (⅜" x 2¾")
3. Dado di bloccaggio

5. Montate la rampa del rimorchio sulla parte posteriore del pianale del rimorchio con l'asta della cerniera e 2 coppiglie (Figura 4).

   Nota: Applicate un leggero strato di grasso sull'asta della cerniera prima di montarla.

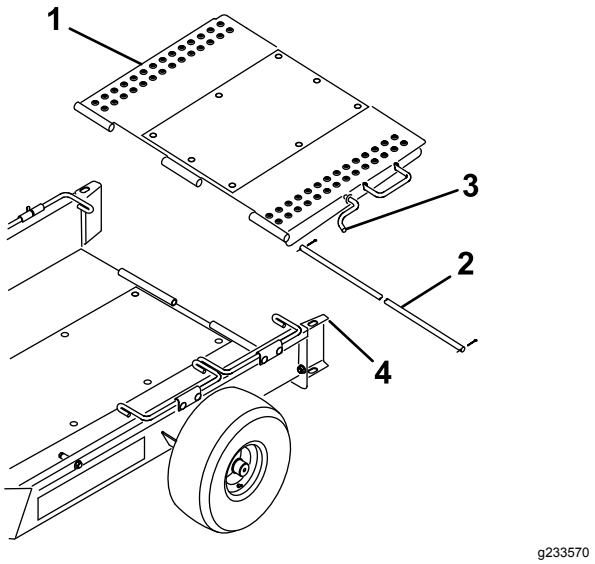

Figura 4

1. Rampa del rimorchio
2. Asta della cerniera
3. Fermo della rampa
4. Guida delle ruote

6. Ruotate la rampa del rimorchio verso l'alto e agganciate il fermo della rampa nel foro nella parte superiore della guida delle ruote (Figura 4).

Regolazione della convergenza delle ruote

Per evitare un'usura prematura degli pneumatici, le ruote devono avere una convergenza compresa tra 0 e 3 mm.

Regolate la convergenza delle ruote come segue:

1. Tracciate una linea attorno al centro di ciascuno pneumatico.
2. Misurate la distanza da centro a centro all'altezza del mozzo delle ruote, nella parte anteriore e posteriore degli pneumatici (Figura 5).

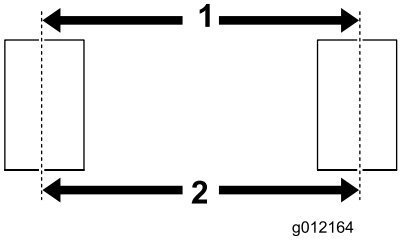

g012164

Figura 5

1. Distanza anteriore da centro a centro
2. Distanza posteriore da centro a centro

3. Regolate la posizione delle staffe di montaggio degli assali in modo tale che la distanza anteriore da centro a centro sia circa 3 mm in

meno rispetto alla distanza posteriore da centro a centro (Figura 1).

Regolazione del timone del rimorchio

Spostate i distanziali sulla parte superiore o inferiore del timone fino a quando il rimorchio non è parallelo al terreno o fino a quando non si inserisce nell'attacco del veicolo trainante (Figura 6).

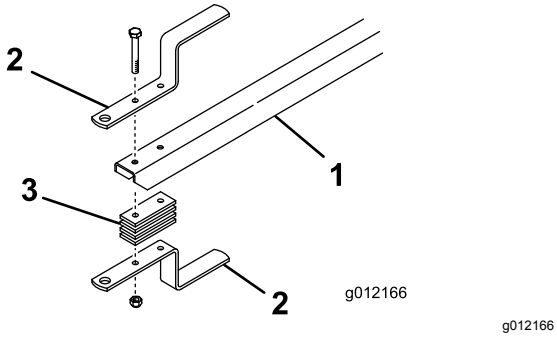

g012166

Figura 6

1. Timone del rimorchio
2. Attacco di traino del rimorchio
3. Distanziale dell'attacco di traino

Carico del rimorchio

1. Sganciate il fermo della rampa dalla guida delle ruote e abbassate la rampa a terra.
2. Ruotate il primo set di aste delle ruote verso l'alto.
3. Rimuovete i cesti dalla macchina da trainare e disinnestate la trasmissione dei cilindri.
4. Spostate l'acceleratore alla posizione di minima e guidate **lentamente** la macchina sul rimorchio, fino a quando le ruote di trasferimento non sono a contatto con i fermi del rimorchio (Figura 2).
5. Spegnete il motore e inserite il freno di stazionamento.
6. Ruotate il primo set di aste delle ruote verso il basso, dietro le ruote di trasferimento (Figura 2).
7. Ripetete questa procedura se trasportate 2 macchine.

   Nota: Utilizzate il primo set di aste delle ruote come fermo per la seconda macchina (Figura 7).

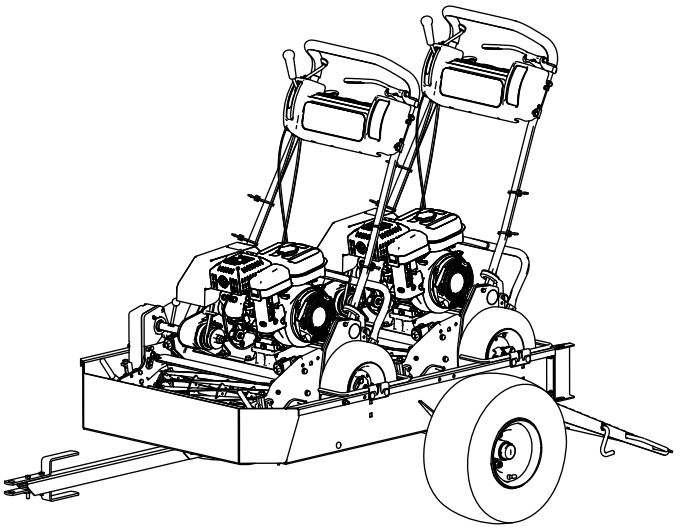

g216504

Figura 7

8. Ruotate la rampa del rimorchio verso l'alto e agganciate il fermo della rampa nel foro nella parte superiore della guida delle ruote (Figura 4).
9. Riponete i cesti nel veicolo trainante.

Funzionamento

Macchine compatibili

Questo rimorchio supporta una varietà di macchine Greensmaster® con operatore a terra; consultate il segue elenco per maggiori dettagli.

Importante: **Questo rimorchio è progettato unicamente per il trasporto di tosaerba Greensmaster con operatore a terra. Il trasporto di altri prodotti può danneggiare il rimorchio.**

- Macchine trainabili senza modifiche
  - Greensmaster 1000
  - Greensmaster 1010
  - Greensmaster 2000
  - Greensmaster Flex 21
  - Greensmaster Flex 2100
  - Greensmaster Flex 2120
  - Greensmaster eFlex 2100
  - Greensmaster eFlex 2120
- Macchine trainabili solo con il kit di conversione da 46 cm montato
  - Greensmaster 800
  - Greensmaster Flex 18
  - Greensmaster Flex 1800
  - Greensmaster Flex 1820
  - Greensmaster eFlex 1800
  - Greensmaster eFlex 1820
- Macchine trainabili solo con gli assali di trasferimento rimossi
  - Greensmaster 1600
  - Greensmaster 1610
  - Greensmaster 2600
- Macchine trainabili solo con i relativi kit guide o ruote.
  - Greensmaster 1018
  - Greensmaster 1021

  Importante: **Utilizzate esclusivamente un veicolo trainante con peso di traino adeguato. Il rimorchio e 2 macchine pesano circa 363 kg.**

  Accertatevi che il veicolo trainante possegga una capacità di frenata e di movimentazione adeguate controllando i consigli del produttore del veicolo.

Suggerimenti

- Assicuratevi che il rimorchio sia correttamente collegato al veicolo trainante prima di caricare o scaricare le macchine, per evitare uno spostamento o uno scatto verso l'alto improvvisi del timone.
- Il rimorchio aggiunge un peso di traino aggiuntivo al veicolo. Guidate il veicolo in sicurezza.
  - Non guidate la macchina su strade di scorrimento o pubbliche.
  - **Rallentate** sempre quando vi apprestate a effettuare una curva o durante la svolta alla guida del veicolo trainante.
  - **Rallentate** sempre quando guidate il veicolo trainante in aree poco familiari o su terreni accidentati.
  - **Rallentate** sempre quando cambiate direzione di marcia o vi preparate ad arrestare il veicolo trainante.
  - **Rallentate** sempre quando effettuate una svolta o guidate il veicolo trainante in pendenza.
  - **Non** eseguite curve brusche o improvvise. **Non** cambiate improvvisamente direzione su pendenze, rampe, pendii, discese o superfici simili.
  - Adattate sempre la velocità del veicolo trainante alle condizioni del terreno, prestando attenzione a superfici bagnate sdrucciolevoli, sabbia instabile o ghiaia e/o bassa visibilità dovuta a oscurità, abbagliamento, nebbia, foschia o pioggia.
  - Prestate particolare attenzione se guidate un veicolo sovraccarico in salita o in discesa. Quando possibile percorrete in salita e in discesa declivi, pendenze o pendii. **Non** guidate trasversalmente al pendio, se possibile. Il veicolo potrebbe ribaltarsi causando gravi infortuni o la morte.
- Prima di fare retromarcia, guardate dietro di voi e accertatevi che non vi siano persone od oggetti. Retrocedete lentamente osservando con attenzione i movimenti del rimorchio.
- Quando indietreggiate con veicolo trainante e rimorchio prestate la massima attenzione e riducete la velocità.
- Prestate attenzione al traffico in prossimità o in caso di attraversamento di strade. Date sempre la precedenza a pedoni e altri veicoli.
- Se il rimorchio inizia a vibrare in modo anomalo, fermate immediatamente il veicolo trainante. Spegnete il motore del veicolo trainante. Prima di iniziare il traino, riparate tutti i danni.

- Prima di eseguire interventi di revisione o di regolazione sul rimorchio, procedete come segue:
  - Fermate il veicolo trainante e inserite il freno di stazionamento.
  - Spegnete il motore del veicolo trainante e togliete la chiave.
- Mantenete tutti i dispositivi di fissaggio saldamente serrati. Riposizionate eventuali pezzi rimossi durante la revisione o regolazione.

Note:

Note:

Note:

Informativa europea sulla privacy

Dati raccolti da Toro
Toro Warranty Company (Toro) rispetta la privacy. Al fine di elaborare i reclami in garanzia e contattarvi in caso di richiamo di un prodotto, vi chiediamo di comunicarci determinati dati personali direttamente o tramite The Toro Company o un rivenditore Toro in loco.

Il sistema di garanzia Toro è installato su server situati negli Stati Uniti, dove la legge sulla tutela della privacy può prevedere una protezione diversa da quella del vostro paese.

COMUNICANDOCI I VOSTRI DATI PERSONALI ACCONSENTITE ALLA LORO ELABORAZIONE COME INDICATO NELL'INFORMATIVA SULLA PRIVACY.

Utilizzo delle informazioni da parte di Toro
Toro può utilizzare i vostri dati personali per elaborare i reclami in garanzia, contattarvi in caso di richiamo di un prodotto e per qualsiasi altro scopo di cui vi informiamo, nonché condividere i vostri dati con consociate, rivenditori e altri partner commerciali collegati a tali attività. Non venderemo i vostri dati personali ad altre compagnie. Ci riserviamo il diritto di divulgare i dati personali a scopo di conformità con la legislazione applicabile e su richiesta delle autorità competenti, per il corretto funzionamento del nostro sistema o per tutelare noi stessi o gli altri utenti.

Conservazione dei dati personali
Conserveremo i vostri dati personali finché saranno necessari per gli scopi previsti al momento della loro raccolta iniziale o per altri scopi legittimi (come la conformità normativa) o laddove richiesto dalla legislazione applicabile.

Impegno di Toro alla sicurezza dei dati personali
Adottiamo precauzioni ragionevoli al fine di tutelare la sicurezza dei vostri dati personali, nonché misure atte a mantenere l'accuratezza e lo status corrente dei dati personali.

Accesso e correzione delle vostre informazioni personali
Se desiderate rivedere o correggere le vostre informazioni personali, contattateci via e-mail all'indirizzo legal@toro.com.

Legislazione australiana relativa ai consumatori

I clienti australiani potranno reperire i dettagli concernenti la legislazione australiana relativa ai consumatori all'interno della confezione o presso il rivenditore Toro in loco.

Proposizione 65 della California, Informazioni di avvertenza

Che cos'è questa avvertenza?

Potreste notare che un prodotto in vendita presenta un'etichetta di avvertenza simile alla seguente:



AVVERTENZA: Cancro e problematiche della riproduzione – www.p65Warnings.ca.gov.

Che cos'è la Prop 65?

La Prop 65 si applica a qualsiasi azienda che operi in California, venda prodotti in California o fabbrichi prodotti che possano essere venduti o importati in California. Stabilisce che il Governatore della California mantenga e pubblichi un elenco di sostanze chimiche note come causa di cancro, difetti di nascita e/o altre problematiche della riproduzione. L'elenco, aggiornato annualmente, include centinaia di sostanze chimiche riscontrate in molti articoli d'uso quotidiano. Lo scopo della Prop 65 è informare il pubblico riguardo l'esposizione a tali sostanze chimiche.

La Prop 65 non vieta la vendita di alcun prodotto contenente tali sostanze chimiche ma richiede l'indicazione delle avvertenze su qualsiasi prodotto, imballaggio di prodotti o documentazione in dotazione con il prodotto. Inoltre, un'avvertenza Prop 65 non implica una violazione da parte del prodotto di alcuno standard o requisito di sicurezza dei prodotti. In effetti, il governo della California ha chiarito che un'avvertenza Prop 65 “non equivale alla decisione normativa di “sicurezza“ o “non sicurezza” di un prodotto”. Molte di queste sostanze chimiche sono state utilizzate per anni nei prodotti d'uso quotidiano senza alcun danno documentato. Per maggiori informazioni, visitate https://oag.ca.gov/prop65/faqs-view-all.

Un'avvertenza Prop 65 indica che una società ha (1) valutato l'esposizione e ha concluso che supera il livello “nessun rischio significativo”; oppure (2) ha scelto di fornire un'avvertenza sulla base delle proprie informazioni riguardo la presenza di una sostanza chimica elencata, senza tentare di valutarne l'esposizione.

Questa legge si applica ovunque?

Le avvertenze Prop 65 sono richieste unicamente ai sensi della legge della California. Queste avvertenze si riscontrano in tutta la California in un'ampia gamma di ambienti, compresi, senza limitazione ristoranti, negozi di alimentari, hotel, scuole, ospedali e su una grande varietà di prodotti. Inoltre, alcuni rivenditori online e per corrispondenza forniscono avvertenze Prop 65 sui propri siti Web o cataloghi.

Dove si collocano le avvertenze della California in confronto ai limiti federali?

Gli standard Prop 65 sono spesso più rigidi degli standard federali e internazionali. Vi sono varie sostanze che richiedono un'avvertenza Prop 65 a livelli molto inferiori rispetto ai limiti d'azione federali. Ad esempio, lo standard della Prop 65 per le avvertenze relative al piombo è pari a 0,5 microgrammi/giorno, un limite molto inferiore rispetto agli standard federali e internazionali.

Perché non tutti i prodotti simili riportano l'avvertenza?

- I prodotti venduti in California richiedono l'etichettatura Prop 65, mentre prodotti simili venduti altrove non la richiedono.
- A un'azienda coinvolta in un'azione giuridica relativa alla Prop 65 che raggiunga un accordo può essere richiesto l'utilizzo di avvertenze Prop 65 per i propri prodotti, mentre ad altre aziende che producono prodotti analoghi può non essere imposto tale requisito.
- L'applicazione della Prop 65 non è omogenea.
- Le aziende possono scegliere di non fornire avvertenze perché stabiliscono di non essere tenute a farlo ai sensi della Prop 65; una mancanza di avvertenze per un prodotto non significa che il prodotto sia privo delle sostanze chimiche elencate a livelli simili.

Perché Toro include questa avvertenza?

Toro ha scelto di fornire ai consumatori quante più informazioni possibile, in modo da consentire loro di prendere decisioni informate sui prodotti che acquistano e utilizzano. Toro fornisce avvertenze in determinati casi, sulla base delle proprie conoscenze in merito alla presenza di una o più sostanze chimiche elencate, senza valutarne il livello di esposizione, dal momento che non tutte le sostanze chimiche elencate presentano requisiti riguardo i limiti di esposizione. Benché l'esposizione da prodotti Toro possa essere trascurabile o nettamente all'interno del range “nessun rischio significativo”, scegliendo di eccedere nel senso della cautela, Toro fornisce le avvertenze Prop 65. Inoltre, qualora Toro non fornisca tali avvertenze, può essere citata in giudizio dallo Stato della California o da soggetti privati che mirino all'applicazione della Prop 65 e può essere soggetta a gravi sanzioni.

La garanzia del marchio Toro

Garanzia limitata di due anni

Condizioni e prodotti coperti

The Toro Company e la sua affiliata, Toro Warranty Company, ai sensi di un accordo tra le medesime, garantiscono che il vostro Prodotto Commerciale Toro (il "Prodotto") è esente da difetti di materiale o lavorazione per due anni o 1500 ore di servizio*, al primo dei due termini raggiunto. Questa garanzia si applica a tutti i prodotti ad eccezione degli arieggiatori (per questi prodotti vedere le dichiarazioni di garanzia a parte). Nei casi coperti dalla garanzia, provvederemo alla riparazione gratuita del Prodotto, ad inclusione di diagnosi, manodopera, parti e trasporto. La presente garanzia è valida con decorrenza dalla data di consegna del Prodotto all'acquirente iniziale.
* Prodotto provvisto di contaore.

Istruzioni per ottenere il servizio in garanzia

Il proprietario è responsabile della notifica al Distributore Commerciale dei Prodotti o al Concessionario Commerciale Autorizzato dei Prodotti dal quale è stato acquistato il Prodotto, non appena si ritiene che esista una condizione prevista dalla garanzia. Per informazioni sul nominativo di un Distributore Commerciale dei Prodotti o di un Concessionario Autorizzato e per qualsiasi chiarimento in merito ai propri diritti e responsabilità in termini di garanzia, contattare:

Toro Commercial Products Service Department
Toro Warranty Company
8111 Lyndale Avenue South
Bloomington, MN 55420-1196

952–888–8801 o 800–952–2740
E-mail: commercial.warranty@toro.com

Responsabilità del proprietario

Quale proprietario del Prodotto siete responsabile della manutenzione e delle regolazioni necessarie citate nel *Manuale dell'operatore*. La mancata esecuzione della manutenzione e delle regolazioni previste possono rendere nullo un reclamo in garanzia.

Articoli e condizioni non coperti da garanzia

Non tutte le avarie o i guasti che si verificano durante il periodo di garanzia sono difetti di materiale o lavorazione. Quanto segue è escluso dalla presente garanzia:

- Avarie del prodotto risultanti dall'utilizzo di parti di ricambio non originali Toro, o dal montaggio e utilizzo di parti aggiuntive, o dall'impiego di accessori e prodotti modificati non a marchio Toro. Una garanzia a parte può essere fornita dal produttore dei suddetti articoli.
- Avarie del prodotto risultanti dalla mancata esecuzione della manutenzione e/o delle regolazioni consigliate. Qualora non venga eseguita una corretta manutenzione del Prodotto, secondo le procedure consigliate, elencate nel *Manuale dell'operatore*, eventuali richieste di intervento in garanzia potrebbero essere respinte.
- Avarie risultanti dall'utilizzo del Prodotto in maniera errata, negligente o incauta.
- Le parti soggette a usura derivante dall'utilizzo, salvo quando risultino difettose. I seguenti sono solo alcuni esempi di parti che si consumano o usurano durante il normale utilizzo del prodotto: pastiglie e segmenti dei freni, ferodi della frizione, lame, cilindri, rulli e cuscinetti (sigillati o che possono essere ingrassati), controlame, candele, ruote orientabili e cuscinetti, pneumatici, filtri, cinghie e alcuni componenti di irrigatori, come membrane, ugelli, valvole di ritegno, ecc.
- Avarie provocate da cause esterne. I seguenti sono solo alcuni esempi di circostanze esterne: condizioni atmosferiche, metodi di rimessaggio, contaminazione, utilizzo di carburanti, refrigeranti, lubrificanti, additivi, fertilizzanti, acqua o prodotti chimici non autorizzati, ecc.
- Avarie o problemi relativi alle prestazioni dovuti all'uso di carburanti (per esempio benzina, diesel o biodiesel) non conformi ai rispettivi standard di fabbrica.
- Rumore, vibrazione, usura e deterioramento normali.
- L'usura normale dovuta all'uso comprende, senza limitazione alcuna, danni a sedili causati da usura o abrasione, superfici verniciate usurate, adesivi o finestrini graffiati, ecc.

Parti

Le parti previste per la sostituzione come parte della manutenzione sono garantite per il periodo fino al tempo previsto per la sostituzione di tale parte. Le parti sostituite ai sensi della presente garanzia sono coperte per tutta la durata della garanzia del prodotto originale e diventano proprietà di Toro. Toro si riserva il diritto di prendere la decisione finale in merito alla riparazione di parti o gruppi esistenti, o alla loro sostituzione. Per le riparazioni in garanzia Toro può utilizzare parti ricostruite.

Garanzia sulle batterie deep-cycle e agli ioni di litio:

Durante la loro vita, le batterie deep-cycle e agli ioni di litio possono fornire una specifica quantità di chilowattora. Le modalità di utilizzo, ricarica e manutenzione possono allungare o abbreviare la vita totale della batteria. Man mano che le batterie di questo prodotto si consumano, la quantità di lavoro utile tra gli intervalli di carica si ridurrà lentamente, fino a che la batteria sarà del tutto esaurita. La sostituzione di batterie che, a seguito del normale processo di usura, risultano inutilizzabili, è responsabilità del proprietario del prodotto. Durante il normale periodo di garanzia del prodotto potrebbe essere necessaria la sostituzione delle batterie, a spese del proprietario.
Nota: (solo batteria agli ioni di litio): Una batteria agli ioni di litio dispone di una garanzia a scalare con decorrenza dal terzo anno e durata fino al quinto anno e che copre soltanto le parti, basata sul periodo di utilizzo e dei chilowattora consumati. Fate riferimento al *Manuale dell'operatore* per maggiori informazioni.

La manutenzione è a spese del proprietario.

La messa a punto, la lubrificazione e la pulizia del motore, la sostituzione dei filtri, del refrigerante e l'esecuzione delle procedure di manutenzione consigliata sono alcuni dei normali servizi richiesti dai prodotti Toro a carico del proprietario.

Condizioni generali

La riparazione da parte di un Distributore o Concessionario Toro autorizzato è l'unico rimedio previsto dalla presente garanzia.

Né The Toro Company né Toro Warranty Company sono responsabili di danni indiretti, incidentali o consequenziali in merito all'utilizzo dei Prodotti Toro coperti dalla presente garanzia, ivi compresi costi o spese per apparecchiature sostitutive o assistenza per periodi ragionevoli di avaria o di mancato utilizzo in attesa della riparazione ai sensi della presente garanzia. Ad eccezione della garanzia sulle emissioni, citata di seguito, se pertinente, non vi sono altre espresse garanzie. Tutte le garanzie implicite di commerciabilità e idoneità all'uso sono limitate alla durata della presente garanzia esplicita.

In alcuni Stati non è permessa l'esclusione di danni incidentali o consequenziali, né sono previste limitazioni sulla durata di una garanzia implicita; di conseguenza, nel vostro caso le suddette esclusioni e limitazioni potrebbero non essere applicabili. La presente garanzia concede diritti legali specifici; potreste inoltre godere di altri diritti, che variano da uno Stato all'altro.

Nota relativa alla garanzia del motore:

Il Sistema di Controllo delle Emissioni presente sul vostro Prodotto può essere coperto da garanzia a parte, rispondente ai requisiti stabiliti dall'Environmental Protection Agency (EPA) degli Stati Uniti e/o dall'Air Resources Board (CARB) della California. Le limitazioni di cui sopra, in termini di ore, non sono applicabili alla garanzia del Sistema di Controllo delle Emissioni. I particolari sono riportati nella Dichiarazione di Garanzia sul Controllo delle Emissioni del Motore, fornita insieme al prodotto o contenuta nella documentazione del costruttore del motore.

Paesi oltre gli Stati Uniti e il Canada.

I clienti acquirenti di prodotti Toro esportati dagli Stati Uniti o dal Canada devono contattare il proprio Distributore (Concessionario) Toro per ottenere le polizze di garanzia per il proprio paese, regione o stato. Se per qualsiasi motivo non siete soddisfatti del servizio del vostro Distributore o avete difficoltà nell'ottenere informazioni sulla garanzia, siete pregati di rivolgervi all'importatore Toro.

374-0253 Rev D