Form No. 3428-231 Rev A

Przyczepa ciągniona Trans Pro 100

Model nr 04240—Numer seryjny 403410001 i wyższe

Instrukcja instalacji

Bezpieczeństwo

Naklejki informacyjne i ostrzegawcze

Etykiety dotyczące bezpieczeństwa oraz instrukcje są wyraźnie widoczne dla operatora i znajdują się w pobliżu wszystkich miejsc potencjalnego zagrożenia. Uszkodzone i brakujące etykiety należy wymienić.

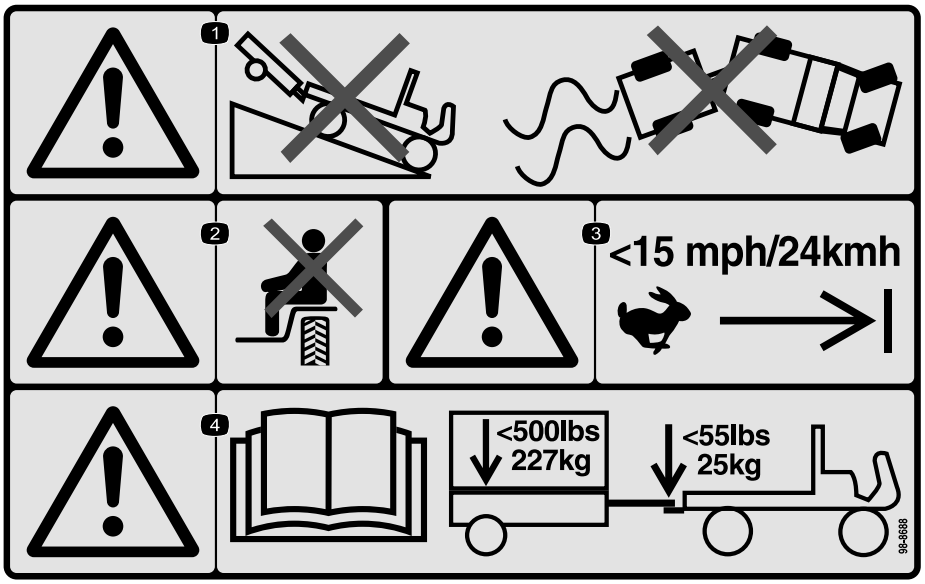

decal98-8688

98-8688

1. Ostrzeżenie – nie zjeżdżaj pojazdem z przyczepą w dół zbocza; nie utrać panowania nad pojazdem z przyczepą.
2. Ostrzeżenie – zabrania się przewożenia pasażerów.
3. Ostrzeżenie – nie przekraczaj prędkości 24 km/h.
4. Ostrzeżenie – przeczytaj *instrukcję obsługi*; maksymalna masa przyczepy wynosi 227 kg, a maksymalny nacisk pionowy na hak wynosi 25 kg.

© 2019— The Toro® Company
8111 Lyndale Avenue South
Bloomington, MN 55420

Zarejestruj produkt pod adresem www.Toro.com.

CE

Tłumaczenie oryginału (PL)
Wydrukowano w Stanach Zjednoczonych
Wszelkie prawa zastrzeżone

3428-231 A

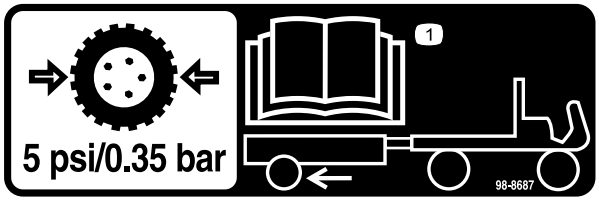

decal98-8687

98-8687

1. Opony przyczepy powinny być napompowane do 0,35 bara; patrz *instrukcja obsługi*.

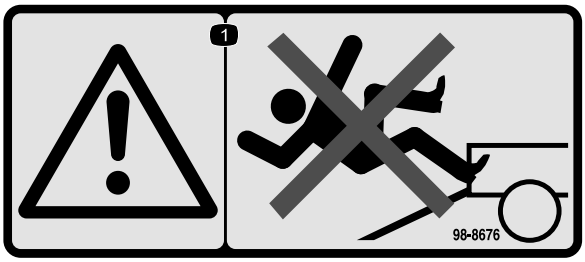

decal98-8676

98-8676

1. Ostrzeżenie – nie wchodź po pochylni, możesz poślizgnąć się i upaść.



decal133-8061

133-8061

Instalacja

Montaż przyczepy

1. Za pomocą 4 śrub podsadzanych i 4 nakrętek zabezpieczających zamocuj oś od góry do wsporników montażowych po każdej ze stron skrzyni przyczepy tak jak pokazano na Rysunek 1.

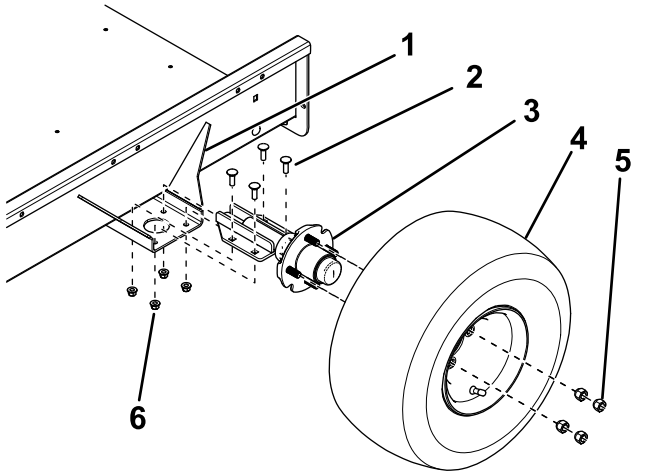

g246924

Rysunek 1

1. Wspornik montażowy
2. Śruba podsadzana
3. Oś
4. Zespół koła
5. Nakrętka koła
6. Nakrętka zabezpieczająca

2. Na każdej piaście osi zamontuj zespół koła wykorzystując 4 nakrętki do kół (Rysunek 1). Dokręć je z momentem 108,5 N·m.
3. Zmniejsz ciśnienie w oponach do 0,34 bara.
4. Zamontuj zespół dyszla do wspornika montażowego pod spodem skrzyni przyczepy, używając 2 śrub (⅜ x 2¾ cala) i 2 nakrętek zabezpieczających (Rysunek 2).

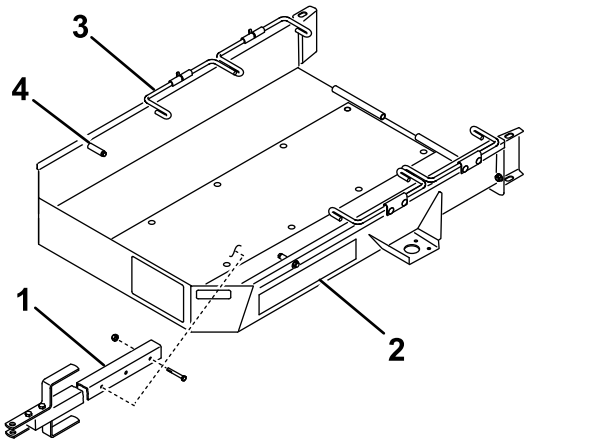

Rysunek 2

1. Zespół dyszla
2. Platforma przyczepy
3. Pręt koła
4. Ogranicznik

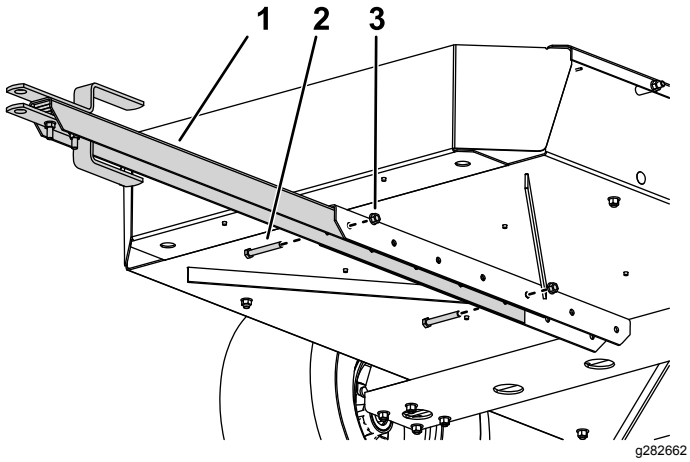

Rysunek 3

1. Zespół dyszla
2. Śruba (⅜ x 2¾ cala)
3. Nakrętka zabezpieczająca

5. Zamocuj pochylnię przyczepy z tyłu platformy przyczepy, wykorzystując pręt zawiasu i 2 zawleczki (Rysunek 4).

   Informacja: Przed montażem nanieś cienką warstwę smaru na pręt zawiasu.

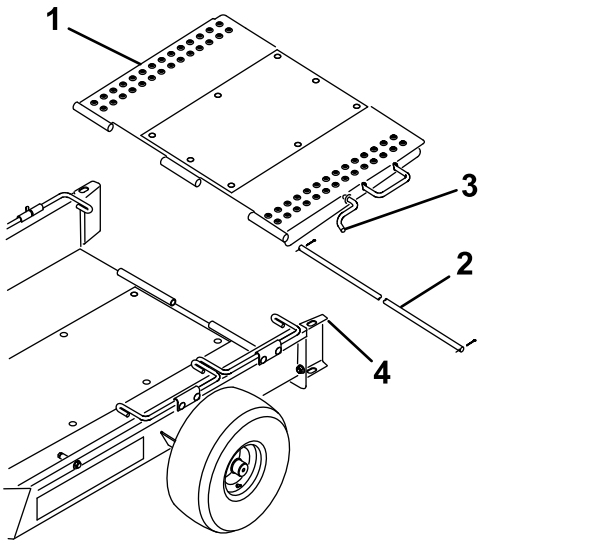

Rysunek 4

1. Pochylnia przyczepy
2. Pręt zawiasu
3. Zatrzask pochylni
4. Prowadnica koła

6. Obróć pochylnię przyczepy do góry i zaczep zatrzask pochylni w otworze na górze prowadnicy koła (Rysunek 4).

Regulacja zbieżności kół

Aby zapobiec przedwczesnemu zużyciu opon, koła powinny być ustawione ze zbieżnością od 0 do 3 mm.

Wyreguluj zbieżność kół jak opisano poniżej:

1. Nanieś linię w płaszczyźnie środkowej każdej opony.
2. Zmierz odległość między środkami na wysokości piasty z przodu i z tyłu opony (Rysunek 5).

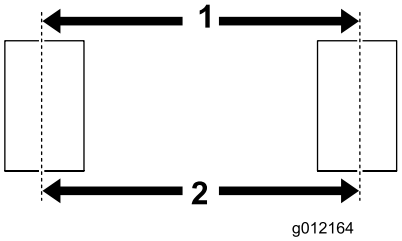

g012164

Rysunek 5

1. Odległość między środkami koła z przodu
2. Odległość między środkami koła z tyłu

3. Wyreguluj położenie wsporników montażowych, tak aby odległość między środkami z przodu była o około 3 mm mniejsza niż odległość między środkami z tyłu (Rysunek 1).

Regulacja dyszla przyczepy

Przesuń podkładki na górę lub na spód dyszla, aby przyczepa była ustawiona równolegle do podłoża lub żeby możliwe było jej zaczepienie do haka pojazdu holującego (Rysunek 6).

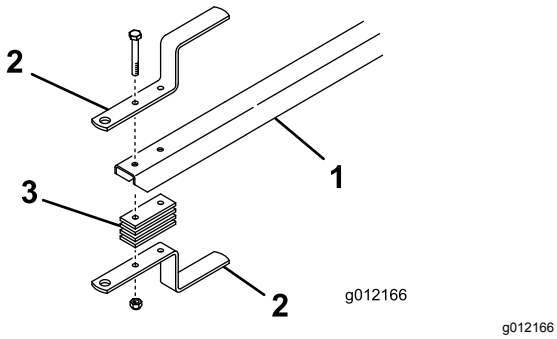

g012166

Rysunek 6

1. Dyszel przyczepy
2. Zaczep przyczepy
3. Element dystansowy zaczepu

Załadunek przyczepy

1. Zwolnij zatrzask pochylni z prowadnicy koła i opuść pochylnię na podłoże.
2. Obróć pierwszy zestaw prętów kół w górę.
3. Zdemontuj kosze z holowanej maszyny i odłącz napęd wrzecion.
4. Przestaw przepustnicę do najwolniejszego położenia i **powoli** wjedź maszyną na przyczepę tak, aby koła transportowe zetknęły się z ogranicznikami przyczepy (Rysunek 2).
5. Wyłącz silnik i załącz hamulec postojowy.
6. Obróć pierwszy zestaw prętów kół w dół za koła transportowe (Rysunek 2).
7. Jeżeli ciągniesz 2 maszyny, powtórz procedurę.

   Informacja: Wykorzystaj pierwszy zestaw prętów kół jako ogranicznik dla drugiej maszyny (Rysunek 7).

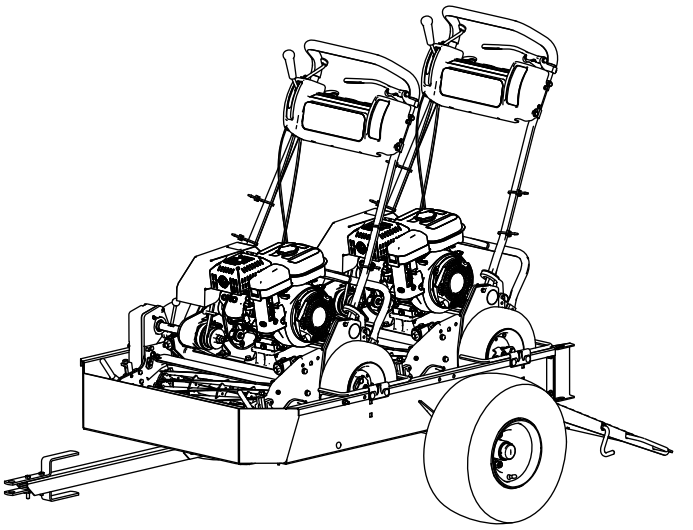

g216504

Rysunek 7

8. Obróć pochylnię przyczepy do góry i zaczep zatrzask pochylni w otworze na górze prowadnicy koła (Rysunek 4).
9. Kosze włóż do pojazdu holującego.

Działanie

Maszyny kompatybilne

Przyczepa nadaje się do wielu kosiarek samobieżnych Greensmaster® – dodatkowe szczegóły znajdują się w poniższych listach.

Ważne: **Ta przyczepa jest przeznaczona tylko do przewozu kosiarek samobieżnych serii Greensmaster. Przewóz innych produktów może spowodować uszkodzenie przyczepy.**

- Maszyny, które można holować bez modyfikacji
  - Greensmaster 1000
  - Greensmaster 1010
  - Greensmaster 2000
  - Greensmaster Flex 21
  - Greensmaster Flex 2100
  - Greensmaster Flex 2120
  - Greensmaster eFlex 2100
  - Greensmaster eFlex 2120
- Maszyny, które można holować jedynie z zamontowanym 46 cm zestawem do przebudowy
  - Greensmaster 800
  - Greensmaster Flex 18
  - Greensmaster Flex 1800
  - Greensmaster Flex 1820
  - Greensmaster eFlex 1800
  - Greensmaster eFlex 1820
- Maszyny, które można holować jedynie ze zdemontowanymi osiami transportowymi
  - Greensmaster 1600
  - Greensmaster 1610
  - Greensmaster 2600
- Maszyny, które można holować jedynie z odpowiednimi zestawami szyn lub kół.
  - Greensmaster 1018
  - Greensmaster 1021

Ważne: **Należy używać wyłącznie pojazdu holującego o właściwym uciągu. Przyczepa i 2 maszyny ważą około 363 kg.**

Upewnij się, że pojazd holujący ma właściwy uciąg i możliwość hamowania – sprawdź zalecenia producenta pojazdu.

Wskazówki dotyczące obsługi

- Przed załadunkiem lub wyładunkiem maszyn upewnij się, że przyczepa jest należycie podłączona do pojazdu holującego, aby zapobiec nagłemu ruchowi dyszla lub przewróceniu.
- Przyczepa to dodatkowy ciężar do holowania przez pojazd. Prowadź pojazd ostrożnie.
  - Nie jeździj maszyną po autostradach ani drogach publicznych.
  - Przy zbliżaniu się do zakrętu i pokonywaniu go, zawsze **zwolnij** pojazd holujący.
  - Poruszając się po nieznanym lub nierównym terenie zawsze jeźdź **powoli**.
  - Przy zmienianiu kierunku ruchu lub przygotowywaniu się do zatrzymania zawsze stopniowo **zwalniaj** pojazd holujący.
  - Skręcając lub jadąc po zboczach zawsze **zwalniaj** pojazd holujący.
  - **Nie dokonuj** nagłych lub ostrych zmian kierunku jazdy. **Nie dokonuj** nagłych zmian kierunku jazdy na zboczach, najazdach, nachyleniach, stokach lub podobnych powierzchniach.
  - Prędkość pojazdu holującego zawsze dostosuj do bieżących warunków lokalnych takich jak wilgotne powierzchnie, luźny piasek lub żwir lub niska widoczność, np. słabe lub bardzo jasne oświetlenie, mgła, mżawka lub deszcz.
  - Zachowaj szczególną ostrożność podczas zjeżdżania ciężko załadowanym pojazdem ze zbocza. W miarę możliwości po wszelkich nachyleniach terenu jeździj w górę i w dół zbocza. Jeżeli to tylko możliwe **nie jeździj** w poprzek zbocza. Grozi to przewróceniem pojazdu, co może doprowadzić do poważnych obrażeń ciała lub śmierci.
- Przed cofaniem spójrz do tyłu i upewnij się, że nie ma tam ludzi ani przedmiotów. Cofaj powoli i uważnie obserwuj ruch przyczepy.
- Zachowaj szczególną ostrożność i niską prędkość podczas cofania pojazdem z przyczepą.
- Zwracaj uwagę na pozostałych uczestników ruchu drogowego podczas przejeżdżania przez jezdnię lub poruszania się w jej pobliżu. Zawsze ustępuj pierwszeństwa pieszym i innym pojazdom..
- Jeżeli przyczepa zacznie drgać w sposób odbiegający od normy, natychmiast zatrzymaj pojazd holujący. Wyłącz silnik pojazdu holującego. Napraw wszystkie uszkodzenia przed holowaniem.
- Przed przeprowadzaniem konserwacji lub regulacji przyczepy:

  - Zatrzymaj pojazd holowniczy i zaciągnij hamulec ręczny.
  - Wyłącz silnik pojazdu holującego i wyjmij kluczyk ze stacyjki.
- Wszystkie elementy mocujące powinny być dobrze zamocowane. Zamontuj ponownie części usunięte podczas serwisowania lub regulacji.

Notatki:

Notatki:

Notatki:

Europejskie powiadomienie dotyczące prywatności

Informacje gromadzone przez firmę Toro
Toro Warranty Company (Toro) szanuje prywatność użytkownika. W celu przetwarzania Twojego zgłoszenia naprawy gwarancyjnej i kontaktowania się z Tobą w przypadku wycofania produktu z rynku, prosimy o udostępnienie nam pewnych danych osobowych, bezpośrednio lub za pośrednictwem lokalnego oddziału firmy Toro lub sprzedawcy.

System gwarancji firmy Toro jest utrzymywany na serwerach znajdujących się w Stanach Zjednoczonych, których prawa dotyczące prywatności nie mogą nie zapewniać takiego samego poziomu ochrony, jak w kraju użytkownika.

UDOSTĘPNIAJĄC NAM DANE OSOBOWE UŻYTKOWNIK WYRAŻA ZGODĘ NA PRZETWARZANIE DANYCH OSOBOWYCH W SPOSÓB OPISANY W POWIADOMIENIU DOTYCZĄCYM PRYWATNOŚCI.

Sposób, w jaki Toro wykorzystuje informacje
Firma Toro może używać Twoich danych osobowych do przetwarzania zgłoszeń napraw gwarancyjnych oraz kontaktowania się z Tobą w przypadku wycofania produktu z rynku lub z wszelkich innych powodów, o których Cię informujemy. Firma Toro może w związku z tymi działaniami udostępniać informacje użytkownika firmom od siebie zależnym, przedstawicielom lub innym partnerom biznesowym. Nie sprzedamy Twoich danych osobowych żadnej innej firmie. Zastrzegamy sobie prawo do ujawnienia danych osobowych w celu zapewnienia zgodności z obowiązującymi przepisami i żądaniami właściwych organów władzy, zapewnienia prawidłowego funkcjonowania poszczególnych systemów oraz w celu ochrony własnych interesów lub innych użytkowników.

Przechowywane danych osobowych
Dane osobowe są przechowywane tak długo, jak jest to niezbędne dla celów, do których zostały pierwotnie pozyskane, dla innych zgodnych z prawem celów (takich, jak zgodność z przepisami), lub jest to wymagane przez odpowiednie prawo.

Zobowiązanie firmy Toro dotyczące danych osobowych użytkownika
Podejmujemy uzasadnione środki ostrożności, mające na celu zapewnienie bezpieczeństwa danych osobowych użytkownika. Podejmujemy również kroki mające na celu zachowanie dokładności i aktualności danych osobowych.

Dostęp i poprawianie danych osobowych
Jeśli chcesz sprawdzić lub poprawić swoje dane osobowe, prosimy o kontakt drogą elektroniczną na adres: legal@toro.com.

Australijskie prawo konsumenta

Klienci z Australii mogą znaleźć szczegółowe dane, związane z australijskim prawem konsumenta wewnątrz opakowania lub uzyskać te dane u przedstawiciela firmy Toro.

Ostrzeżenie na podstawie kalifornijskiej ustawy 65

Czym jest to ostrzeżenie?

Na sprzedawanym produkcie może znaleźć się etykieta ostrzegawcza taka jak poniżej:

OSTRZEŻENIE: Działanie rakotwórcze i szkodliwe na rozrodczość – www.p65Warnings.ca.gov.

Czym jest ustawa 65?

Ustawa 65 obowiązuje każde przedsiębiorstwo działające w Kalifornii, sprzedające produkty w Kalifornii lub wytwarzające produkty, które mogą być sprzedawane w lub wwożone do Kalifornii. Nakazuje ona gubernatorowi stanu Kalifornia prowadzenie i publikowanie listy substancji chemicznych, co do których wiadomo, że powodują nowotwory, uszkodzenia płodu i/lub mają inny szkodliwy wpływ na rozrodczość. Corocznie aktualizowana lista zawiera setki substancji chemicznych występujących w wielu codziennych produktach. Celem ustawy 65 jest publiczne informowanie o narażeniu na te substancje chemiczne.

Ustawa 65 nie zakazuje sprzedaży produktów zawierających te substancje chemiczne, jednakże wymaga umieszczania ostrzeżeń na produktach, ich opakowaniach lub w materiałach drukowanych dołączonych do produktów. Ponadto ostrzeżenie z ustawy 65 nie oznacza, że produkt narusza jakiekolwiek normy lub wymagania bezpieczeństwa. W rzeczywistości rząd stanu Kalifornia wyjaśnił, że ostrzeżenie z ustawy 65 „nie jest równoznaczne z decyzją regulacyjną, jakoby produkt był „bezpieczny” lub „niebezpieczny””. Wiele z tych substancji chemicznych jest używanych w codziennych produktach od wielu lat bez udokumentowanych przypadków szkodliwego działania. Dodatkowe informacje można znaleźć na stronie: https://oag.ca.gov/prop65/faqs-view-all .

Ostrzeżenie z ustawy 65 oznacza, że przedsiębiorstwo albo (1) oceniło narażenie i stwierdziło, że przekracza ono „poziom bez znacznego ryzyka”; albo (2) postanowiło umieścić ostrzeżenie w oparciu o fakt występowania substancji chemicznej wymienionej na liście bez podejmowania oceny narażenia.

Czy ta ustawa obowiązuje wszędzie?

Ostrzeżenia z ustawy 65 są wymagane jedynie według prawa stanu Kalifornia. Ostrzeżenia te występują w całej Kalifornii w wielu miejscach, w tym między innymi w restauracjach, sklepach spożywczych, hotelach, szkołach i szpitalach oraz na wielu produktach. Ponadto niektórzy sprzedawcy internetowi i korespondencyjni umieszczają ostrzeżenia z ustawy 65 na swoich stronach lub w swoich katalogach.

Jak wypadają kalifornijskie ostrzeżenia w porównaniu z progami federalnymi?

Normy ustawy 65 są często bardziej rygorystyczne od norm federalnych i międzynarodowych. Istnieją substancje, dla których ostrzeżenie z ustawy 65 jest wymagane przy poziomach znacznie niższych niż progi działań federalnych. Na przykład norma dla ostrzeżenia z ustawy 65 dla ołowiu wynosi 0,5 µg/dzień, znacznie poniżej norm federalnych i międzynarodowych.

Dlaczego ostrzeżenie nie znajduje się na wszystkich podobnych produktach?

- Oznakowanie zgodne z ustawą 65 jest wymagane dla produktów sprzedawanych w Kalifornii, podczas gdy taki wymóg nie obowiązuje dla produktów sprzedawanych gdzie indziej.
- Przedsiębiorstwo pozwane w związku z ustawą 65, przy zawieraniu ugody, może zostać zobowiązane do umieszczania ostrzeżeń z ustawy 65 na swoich produktach, ale taki wymóg może nie występować wobec innych przedsiębiorstw wytwarzających podobne produkty.
- Egzekwowanie ustawy 65 jest niekonsekwentne.
- Przedsiębiorstwa mogą zdecydować o nieumieszczaniu ostrzeżeń, ponieważ stwierdzą, że ustawa 65 nie nakłada na nie takiego obowiązku; brak ostrzeżeń na produkcie nie oznacza, że nie zawiera ona substancji chemicznych wymienionych na liście na podobnym poziomie.

Dlaczego firma Toro umieszcza ostrzeżenie?

Firma Toro postanowiła dostarczać konsumentom jak najwięcej informacji, aby mogli podejmować świadome decyzje dotyczące produktów, które kupują i których używają. W niektórych przypadkach Toro zamieszcza ostrzeżenia w oparciu o fakt występowania co najmniej jednej substancji chemicznej wymienionej na liście bez dokonywania oceny poziomu narażenia, ponieważ nie dla wszystkich substancji chemicznych podano wymagania co do wartości granicznych narażenia. Chociaż narażenie przy produktach firmy Toro może być pomijalne lub mieścić się w zakresie „brak znacznego ryzyka”, z ostrożności firma Toro postanowiła zamieścić ostrzeżenia z ustawy 65. Ponadto gdyby firma Toro nie umieściła tych ostrzeżeń, mogłaby zostać pozwana przez Stan Kalifornii lub podmioty prywatne dążące do egzekwowania ustawy 65 i byłaby narażona na znaczne kary.

Gwarancja firmy Toro

Dwuletnia ograniczona gwarancja

Warunki i produkty objęte gwarancją

Toro Company i jej firma zależna, Toro Warranty Company, na mocy zawartego porozumienia wspólnie gwarantują, że Twój produkt komercyjny Toro („Produkt") będzie wolny od wad materiałowych i wykonania przez okres dwóch lat lub 1500 godzin użytkowania, zależnie od tego, który z nich minie wcześniej. Niniejsza gwarancja ma zastosowanie do wszystkich produktów z wyjątkiem aeratorów (patrz osobne klauzule gwarancyjne na te produkty). Jeżeli spełnione są warunki gwarancji, Produkt zostanie przez nas naprawiony bezpłatnie (dotyczy to także diagnostyki, robocizny, części i transportu). Gwarancja rozpoczyna się w dniu dostawy Produktu do pierwszego nabywcy detalicznego.
* Dotyczy Produktów wyposażonych w licznik godzin.

Instrukcja korzystania z serwisu gwarancyjnego

Użytkownik jest odpowiedzialny za natychmiastowe powiadomienie dystrybutora lub sprzedawcy produktów komercyjnych, u którego zakupił Produkt, o istnieniu warunków spełniających wymagania gwarancyjne. Jeśli potrzebujesz pomocy w zlokalizowaniu dystrybutora lub autoryzowanego sprzedawcy albo masz pytania dotyczące praw lub obowiązków gwarancyjnych, możesz skontaktować się z nami:

Toro Commercial Products Service Department
Toro Warranty Company
8111 Lyndale Avenue South
Bloomington, MN 55420-1196

952–888–8801 lub 800–952–2740
E-mail: commercial.warranty@toro.com

Obowiązki właściciela

Jako właściciel Produktu jesteś odpowiedzialny za przeprowadzanie wymaganych czynności konserwacyjnych i regulacyjnych opisanych w *Instrukcji obsługi*. Niewykonywanie wymaganych czynności konserwacyjnych i regulacyjnych może być podstawą do odrzucenia roszczeń gwarancyjnych.

Elementy i sytuacje nie objęte gwarancją

Nie wszystkie uszkodzenia i usterki Produktu, które wystąpią w okresie gwarancyjnym, są wadami materiałowymi lub wykonania. Niniejsza wyrażona gwarancja nie obejmuje:

- Uszkodzeń Produktu wynikających z korzystania z nieoryginalnych części zamiennych Toro, instalacji i korzystania z dodatkowego wyposażenia oraz zmodyfikowanych akcesoriów i produktów marek innych niż Toro. Na te elementy producent może udzielić osobnej gwarancji.
- Uszkodzeń Produktu wynikających z niewykonywania zalecanych czynności konserwacyjnych i/lub regulacyjnych. Brak odpowiedniej konserwacji produktu Toro zgodnie z zalecanymi czynnościami konserwacyjnymi wymienionymi w *Instrukcji obsługi* może spowodować odrzucenie roszczeń gwarancyjnych.
- Uszkodzeń produktu wynikających z użytkowania produktu w sposób agresywny, niedbały lub lekkomyślny.
- Części podlegających zużyciu w następstwie używania, chyba że okażą się wadliwe. Do przykładowych części eksploatacyjnych i zużywających się w trakcie normalnego użytkowania Produktu należą m.in. klocki i okładziny hamulcowe, okładziny sprzęgła, ostrza, bębny i łożyska (z pierścieniem uszczelniającym lub smarowane), przeciwnoże, świece, kółka samonastawne i łożyska, opony, filtry, paski oraz niektóre części spryskiwacza, takie jak membrany, dysze, zawory zwrotne itd.
- Uszkodzeń powstałych w wyniku wpływów zewnętrznych. Do warunków uznawanych za będące poza wpływami zewnętrznymi należą m.in. pogoda, praktyki przechowywania, zanieczyszczenia, stosowanie niedozwolonych paliw/środków chłodzących, smarów, dodatków, nawozów, wody, substancji chemicznych itp.
- Usterki lub problemy z wydajnością związane z zastosowaniem paliwa (benzyna, ON lub biodiesel), które nie są zgodne z odpowiednimi standardami przemysłowymi.
- Normalnego hałasu, wibracji, zużycia i pogorszenia działania.
- Normalne zużycie obejmuje m.in. uszkodzenia foteli w wyniku zużycia lub przetarcia, zużycie powierzchni malowanych, rysy na naklejkach i szybach itp.

Części

Części zaplanowane do wymiany w ramach wymaganej konserwacji są objęte gwarancją przez okres do planowego czasu wymiany dla danej części. Części wymienione w ramach niniejszej gwarancji są objęte okresem gwarancyjnym oryginalnego produktu i stają się własnością Toro. Ostateczna decyzja, czy dana część lub podzespół zostanie naprawiony czy wymieniony, podejmowana jest przez firmę Toro. Do napraw gwarancyjnych firma Toro może używać regenerowanych części.

Gwarancja akumulatorów z możliwością głębokiego rozładowania oraz akumulatorów litowo-jonowych:

Akumulatory z możliwością głębokiego rozładowania oraz akumulatory litowo-jonowe mają określoną ogólną liczbę kilowatogodzin, które mogą dostarczyć w okresie ich eksploatacji. Metody użytkowania, ładowania i konserwacji mogą wydłużyć lub skrócić całkowity okres eksploatacji akumulatora. Jako że akumulatory w tym produkcie zużywają się, ilość pracy użytecznej pomiędzy ładowaniami będzie powoli zmniejszać się, aż akumulator całkowicie się zużyje. Wymiana akumulatorów zużytych w trakcie normalnej eksploatacji jest obowiązkiem właściciela produktu. W czasie normalnego okresu gwarancyjnego na produkt potrzebna może być wymiana akumulatora na koszt właściciela. Uwaga: (wyłącznie akumulatory litowo-jonowe): Akumulator litowo-jonowy jest objęty częściową, proporcjonalną gwarancją rozpoczynającą się od 3 do 5 roku, w oparciu o czas eksploatacji oraz liczbę wykorzystanych kilowatogodzin. Patrz *Instrukcja obsługi*, aby uzyskać więcej informacji.

Konserwacja na koszt właściciela

Regulacje silnika, smarowanie, czyszczenie i polerowanie, wymiana filtrów, chłodziwa i wykonywanie zalecanych działań konserwacyjnych to tylko niektóre z normalnych czynności serwisowych produktów Toro, wykonywanych na koszt właściciela.

Warunki ogólne

Urządzenia objęte niniejszą gwarancją mogą być naprawiane wyłącznie przez autoryzowanych dystrybutorów i sprzedawców produktów Toro.

Firmy The Toro Company i Toro Warranty Company nie ponoszą odpowiedzialności za pośrednie, przypadkowe lub wynikowe szkody związane z użytkowaniem produktów Toro objętych tą gwarancją, w tym za jakiekolwiek koszty czy wydatki związane z zapewnieniem maszyn lub usług zastępczych w uzasadnionych okresach występowania usterek lub nieużywania w oczekiwaniu na naprawę w ramach gwarancji. Oprócz gwarancji emisji zanieczyszczeń, o których mowa poniżej, w stosownych przypadkach nie ma innych wyraźnych gwarancji. Wszelkie domniemane gwarancje dotyczące wartości handlowej i przydatności do określonych zastosowań są ograniczone do okresu objętego niniejszą gwarancją.

Niektóre kraje nie zezwalają na wyłączenie szkód przypadkowych lub wynikowych lub ograniczeń dotyczących okresu trwania domniemanych gwarancji, więc powyższe wyłączenia i ograniczenia mogą nie mieć zastosowania. Niniejsza gwarancja udziela określonych praw, a w zależności od kraju właścicielowi mogą przysługiwać także inne prawa.

Uwaga dotycząca gwarancji na silnik:

Układ kontroli emisji spalin w Produkcie może być objęty osobną gwarancją spełniającą wymagania ustalone przez amerykańską Agencję Ochrony Środowiska (Environmental Protection Agency; EPA) i/lub Kalifornijską Radę Ochrony Czystości Powietrza (California Air Resources Board; CARB). Ograniczenia określone powyżej nie mają zastosowania do gwarancji na układ kontroli emisji spalin. Szczegółowe informacje można znaleźć w warunkach gwarancyjnych układu kontroli emisji spalin w silniku dostarczonych z Instrukcją obsługi lub dokumentacją producenta silnika.

Wszystkie kraje oprócz USA i Kanady

Klienci, którzy nabyli produkt Toro eksportowany ze Stanów Zjednoczonych lub Kanady, powinni skontaktować się z lokalnym dystrybutorem lub sprzedawcą produktów Toro w celu uzyskania informacji o warunkach gwarancyjnych obowiązujących w danym kraju. Jeśli z jakichkolwiek powodów nie jesteś zadowolony z obsługi świadczonej przez dystrybutora lub masz trudności z uzyskaniem informacji o warunkach gwarancyjnych, skontaktuj się z importerem produktów Toro.