Form No. 3428-232 Rev A

Reboque à retaguarda Trans Pro 100

Modelo nº 04240—Nº de série 403410001 e superiores

Instruções de instalação

Segurança

Autocolantes de segurança e de instruções

Os autocolantes de segurança e de instruções são facilmente visíveis e situam-se próximo das zonas de potencial perigo. Substitua todos os autocolantes danificados ou perdidos.

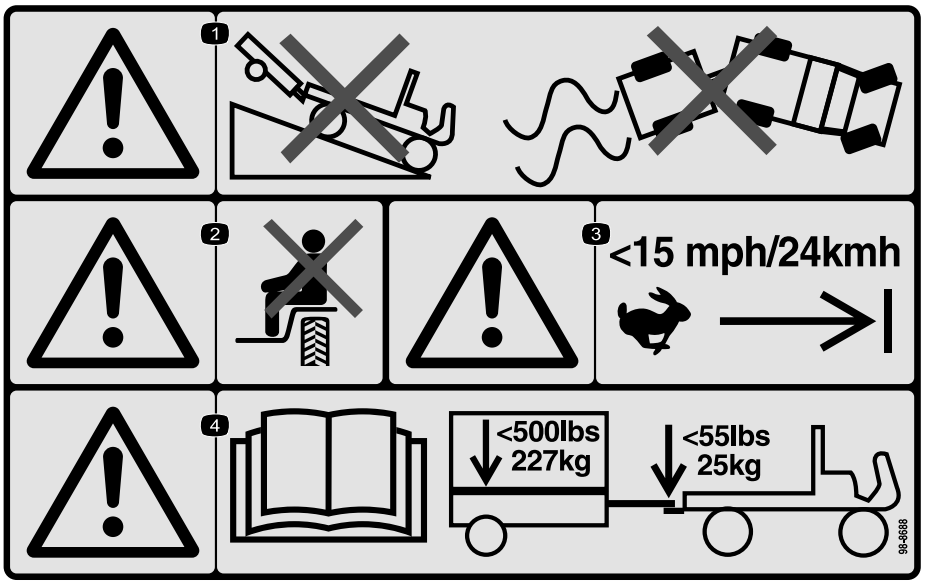

decal98-8688

98-8688

1. Aviso—não conduza o veículo com um atrelado a descer um declive; não perca o controlo do veículo e atrelado.
2. Aviso – Não transporte passageiros.
3. Aviso – Não ultrapasse 24 km/h.
4. Aviso – leia o *Manual do utilizador*; a capacidade máxima do reboque é de 227 kg; a capacidade máxima do garfo é de 25 kg.

© 2019— The Toro® Company
8111 Lyndale Avenue South
Bloomington, MN 55420

Registe o seu produto em www.Toro.com.

CE

Tradução do original (PT)
Impresso nos E.U.A.
Todos os direitos reservados

3428-232 A

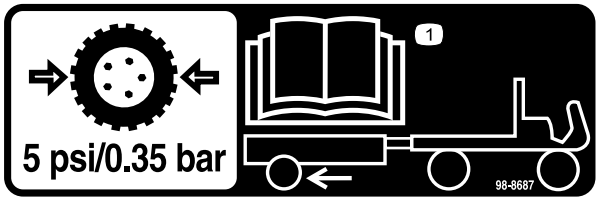

decal98-8687

98-8687

1. Os pneus do reboque devem ser cheios com 0,35 bar; leia o *Manual do utilizador*.

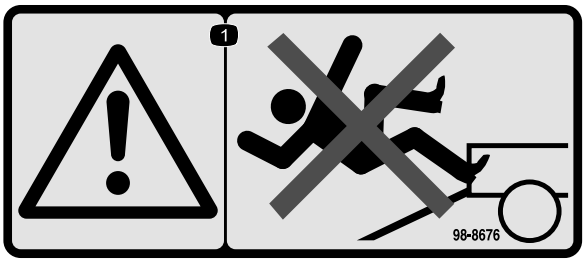

decal98-8676

98-8676

1. Aviso—não suba a rampa, pode escorregar e cair.



decal133-8061

133-8061

Instalação

Montar o atrelado

1. Utilizando os quatro parafusos de carroçaria e as quatro porcas de bloqueio, monte um eixo no lado superior dos suportes de montagem em cada lado da plataforma do atrelado como se mostra na Figura 1.

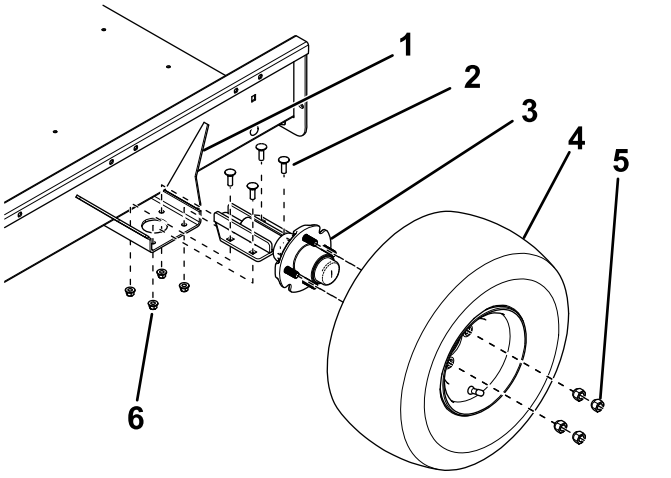

Figura 1

1. Suporte de montagem
2. Parafuso de carroçaria
3. Eixo
4. Conjunto da roda
5. Porca de roda
6. Porca de bloqueio

---

2. Monte um conjunto da roda em cada cubo do eixo com quatro porcas das rodas (Figura 1) e aperte as porcas com 108,5 N m.
3. Encha os pneus com 5 psi (34 kPa).
4. Monte o conjunto do garfo no suporte de montagem no lado inferior da plataforma do atrelado com dois parafusos (3/8 x 2-3/4 pol.) e duas porcas de bloqueio (Figura 2).

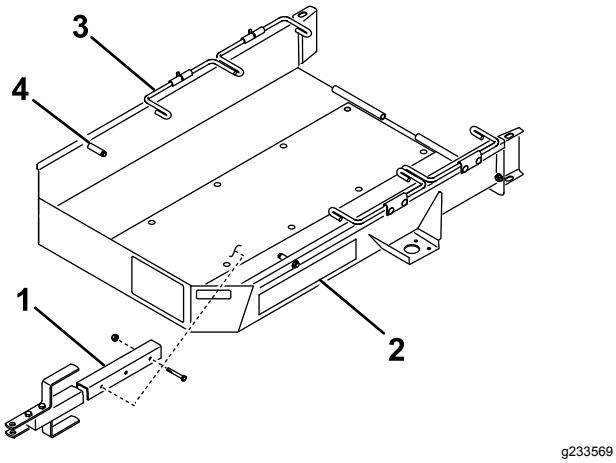

Figura 2

1. Conjunto do garfo
2. Plataforma do atrelado
3. Barra da roda
4. Batente

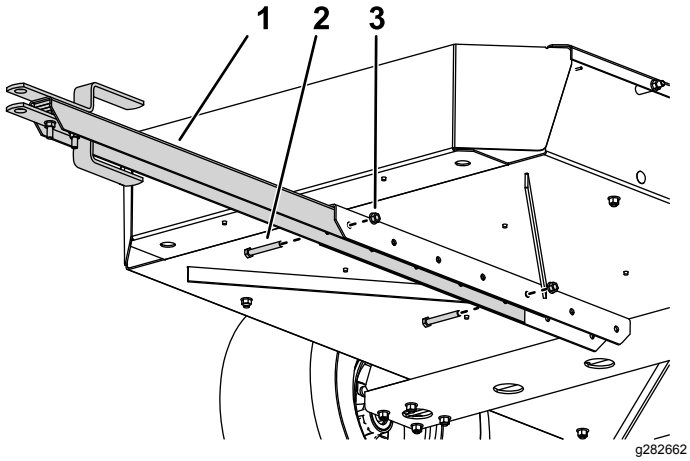

Figura 3

1. Conjunto do garfo
2. Parafuso (3/8 pol. x 2-3/4 pol.)
3. Porca de bloqueio

5. Monte a rampa do atrelado na traseira da plataforma do atrelado com a barra da dobradiça e dois contrapinos (Figura 4).

   Nota: Aplique uma leve camada de massa na barra da dobradiça antes da montagem.

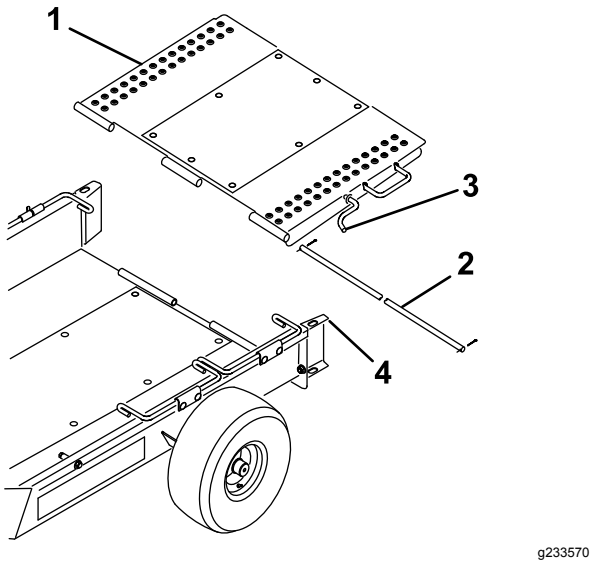

Figura 4

1. Rampa do atrelado
2. Barra da dobradiça
3. Trinco da rampa
4. Guia da roda

6. Incline a rampa do atrelado para cima e engate o trinco da rampa no furo na parte superior da guia da roda (Figura 4).

Ajuste do alinhamento das rodas

Para evitar o desgaste prematuro dos pneus, as rodas devem ter um alinhamento de 0 a 3 mm.

Ajuste o alinhamento conforme o seguinte:

1. Faça uma linha em redor do centro de cada pneu.
2. Meça a distância de centro a centro na altura do cubo da roda, na zona frontal e traseira dos pneus (Figura 5).

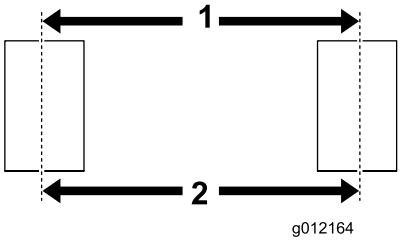

Figura 5

1. Distância centro a centro frontal
2. Distância centro a centro traseira

3. Ajuste a posição dos suportes de montagem do eixo de forma a que a distância centro a centro frontal seja de cerca de 3 mm menos que a distância centro a centro traseira (Figura 1).

Ajustar o garfo do atrelado

Mova os espaçadores para a parte superior ou inferior do garfo até que o atrelado fique paralelo ao chão ou até que encaixe no engate do veículo de reboque (Figura 6).

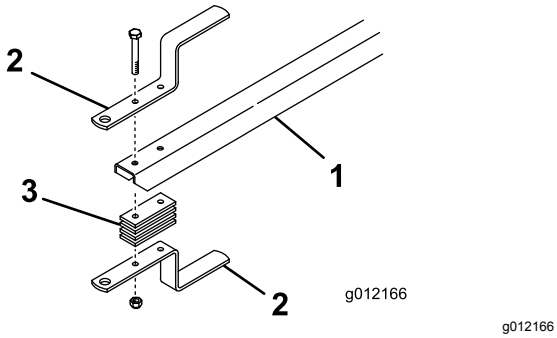

g012166

Figura 6

1. Garfo do atrelado
2. Engate do reboque
3. Espaçador do engate

Carregamento do reboque

1. Desengate o trinco da rampa da guia da roda e desça a rampa para o solo.
2. Incline o primeiro conjunto das barras das rodas para cima.
3. Retire os cestos da máquina a ser rebocada e desengate a transmissão do cilindro.
4. Mova o acelerador para a posição mais lenta e **lentamente** conduza a máquina para o atrelado até que as rodas de transporte contactem os batentes do atrelado (Figura 2).
5. Desligue o motor e engate o travão de estacionamento.
6. Incline o primeiro conjunto das barras das rodas para baixo por trás das rodas de transporte (Figura 2).
7. Repita este procedimento se estiver a rebocar duas máquinas.

   Nota: Utilize o primeiro conjunto de barras das rodas como batente da segunda máquina (Figura 7).

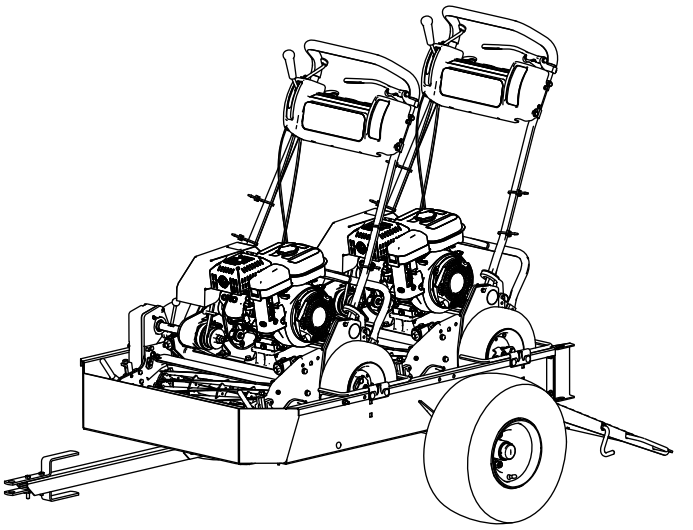

g216504

Figura 7

8. Incline a rampa do atrelado para cima e engate o trinco da rampa no furo na parte superior da guia da roda (Figura 4).
9. Guarde os cestos no veículo de reboque.

Funcionamento

Máquinas compatíveis

Este atrelado suporta uma variedade de máquinas Greensmaster ® com operador apeado, consulte as listas seguintes para mais informações.

Importante: **Este atrelado foi concebido para transportar apenas cortadores de relva Greensmaster com operador apeado. Transportar outros produtos pode danificar o atrelado.**

- Máquinas que pode rebocar sem modificação
  - Greensmaster 1000
  - Greensmaster 1010
  - Greensmaster 2000
  - Greensmaster Flex 21
  - Greensmaster Flex 2100
  - Greensmaster Flex 2120
  - Greensmaster eFlex 2100
  - Greensmaster eFlex 2120
- Máquinas que pode rebocar apenas com o kit de conversão de 46 cm instalado
  - Greensmaster 800
  - Greensmaster Flex 18
  - Greensmaster Flex 1800
  - Greensmaster Flex 1820
  - Greensmaster eFlex 1800
  - Greensmaster eFlex 1820
- Máquinas que pode rebocar apenas com os eixos de transporte removidos
  - Greensmaster 1600
  - Greensmaster 1610
  - Greensmaster 2600
- Máquinas que pode rebocar apenas com a calha ou kits de roda relacionados.
  - Greensmaster 1018
  - Greensmaster 1021

Importante: **Utilize apenas um veículo de reboque com a classificação de reboque adequada. O atrelado e as duas máquinas pesam aproximadamente 363 kg.**

Certifique-se de que o veículo de reboque possui capacidade de travagem e manuseamento verificando as recomendações do fabricante do veículo.

Conselhos de utilização

- Certifique-se de que o atrelado está devidamente ligado ao veículo de reboque antes de carregar ou descarregar as máquinas para evitar que o garfo se mova ou tombe subitamente.
- O atrelado adiciona peso de reboque extra ao veículo. Conduza o veículo com segurança.
  - Não conduza a máquina em vias rápidas ou estradas públicas.
  - **Abrande** sempre o veículo de reboque ao aproximar-se e ao fazer uma curva.
  - **Abrande** sempre o veículo de reboque ao conduzir em áreas com que não está familiarizado ou em terreno irregular.
  - **Abrande** sempre o veículo de reboque ao mudar a direção do percurso ou se preparar para parar.
  - **Abrande** sempre o veículo de reboque ao virar ou conduzir em declives.
  - **Não** realize viragens súbitas ou apertadas. **Não** realize alterações súbitas de direção numa inclinação, rampa, encosta, declive ou superfície semelhante.
  - Ajuste sempre a velocidade do veículo de reboque às condições de solo existentes como, por exemplo, superfícies molhadas escorregadias, areia e gravilha soltas e/ou condições de fraca visibilidade como com luz fraca ou muito forte, nevoeiro, névoa ou chuva.
  - Tenha especial cuidado ao conduzir um veículo muito carregado a descer uma inclinação ou declive. Conduza o veículo para cima e para baixo a direito em declives, inclinações ou encostas sempre que possível. **Não** conduza transversalmente num declive, se for possível. Existe o risco de perder o controlo do veículo, o que pode causar ferimentos graves ou morte.
- Antes de recuar, olhe para trás e certifique-se de que não estão pessoas ou objectos. Recue lentamente e observe atentamente o movimento do reboque.
- Tenha muito cuidado e reduza a velocidade ao recuar o reboque e veículo de reboque.
- Tome atenção ao tráfego quando utilizar a máquina perto de vias de circulação ou quando atravessá-las. Dê sempre a prioridade a peões e outros veículos.
- Se o reboque começar a vibrar anormalmente, pare imediatamente o veículo de reboque. Desligue o motor do veículo de reboque. Repare todos os danos antes de começar a rebocagem.

- Antes de fazer reparações ou ajustes ao reboque, faça o seguinte:
  - Pare o veículo de reboque e aplique o travão de mão.
  - Desligue o motor do veículo de reboque e retire a chave.
- Mantenha todas as fixações bem apertadas. Substitua quaisquer peças removidas durante a assistência ou ajustes.

Notas:

Notas:

Notas:

Aviso de privacidade europeu

As informações recolhidas pela Toro
A Toro Warranty Company (Toro) respeita a sua privacidade. Para processar a sua reclamação da garantia e para o contactar em caso de recolha de produtos, pedimos que partilhe determinadas informações pessoais connosco, seja diretamente ou através da empresa Toro ou do seu representante Toro local.

O sistema de garantia Toro está alojado em servidores que se encontram nos Estados Unidos onde a lei da privacidade pode não providenciar a mesma proteção que se aplica no seu país.

AO PARTILHAR AS SUAS INFORMAÇÕES PESSOAIS CONNOSCO, ESTÁ A AUTORIZAR O PROCESSAMENTO DAS SUAS INFORMAÇÕES PESSOAIS, CONFORME É DESCRITO NESTE AVISO DE PRIVACIDADE.

A forma como a Toro utiliza as informações
A Toro pode utilizar as suas informações pessoais para processar reclamações ao abrigo da garantia, para o contactar em caso de recolha de produtos e para qualquer outro fim que indicarmos. A Toro pode partilhar as suas informações com afiliadas da Toro, revendedores ou outros parceiros de negócios relativamente a qualquer uma destas atividades. Não vendemos as suas informações pessoais a qualquer outra empresa. Reservamo-nos o direito de revelar informações pessoais para cumprir as leis aplicáveis e pedidos das autoridades competentes, para operar os nossos sistemas devidamente ou para sua própria proteção e de outros utilizadores.

Retenção de informações pessoais
Iremos manter as suas informações pessoais enquanto necessitarmos delas para os fins para os quais elas foram originalmente recolhidas ou para outros fins legítimos (como conformidade com regulamentos), ou conforme seja exigido pela lei aplicável.

O nosso compromisso com a segurança das suas informações pessoais
Tomamos as precauções razoáveis para proteger a segurança das suas informações pessoais. Também tomamos medidas para manter a precisão e o estado atual das informações pessoais.

Acesso e correção das suas informações pessoais
Se pretender rever ou corrigir as suas informações pessoais, contacte-nos através do endereço de e-mail legal@toro.com.

Lei do consumidor australiana

Os clientes australianos encontrarão informações relacionadas com a Lei do consumidor australiana no interior da caixa ou no seu Distribuidor Toro local.

Informação sobre o aviso da Proposta 65 da Califórnia

Que aviso é este?

Pode ver um produto à venda que tem o seguinte aviso:



AVISO: cancro e problemas reprodutivos – www.p65Warnings.ca.gov.
(WARNING: Cancer and Reproductive Harm – www.p65Warnings.ca.gov.)

O que é a Prop 65?

A Prop 65 aplica-se a qualquer empresa a operar na Califórnia, que venda produtos na Califórnia ou que fabrique produtos que possam ser vendidos ou trazidos para a Califórnia. Prevê que o Governador da Califórnia deve manter e publicar uma lista de químicos conhecidos que podem provocar cancro, defeitos de nascença e/ou outros problemas reprodutivos. A lista, atualizada anualmente, inclui centenas de químicos que se encontram em muitos itens do dia-a-dia. O objetivo da Prop 65 é informar o público sobre a exposição a estes produtos químicos.

A Prop 65 não proíbe a venda dos produtos que contêm estes produtos químicos, mas requer que tenham avisos em qualquer produto, embalagem ou panfleto com o produto. Além disso, um aviso da Prop 65 não significa que um produto está em violação de quaisquer normas ou exigências de segurança do produto. Na verdade, o governo da Califórnia clarificou que um aviso Prop 65 “não é o mesmo que uma decisão regulamentada de que um produto é ‘seguro’ ou ‘inseguro’”. Muitos destes químicos têm sido utilizados em produtos no dia-a-dia durante anos sem lhes serem documentados perigos. Para mais informações, consulte https://oag.ca.gov/prop65/faqs-view-all.

Um aviso Prop 65 significa que uma empresa (1) avaliou a exposição e concluiu que excede o “sem nível de risco não significativo” ou (2) que decidiu fornecer um aviso baseado no seu entendimento da presença de um produto químico listado sem tentar avaliar a exposição.

Esta lei aplica-se em todo o lado?

Os avisos Prop 65 são exigidos apenas sob a lei californiana. Estes avisos são vistos por toda a Califórnia nos mais diversos locais, incluindo, mas não limitado a, restaurantes, supermercados, hotéis, escolas e hospitais e numa extensa variedade de produtos. Além disso, alguns revendedores de encomendas online e por correspondência fornecem avisos da Prop 65 nos seus websites ou em catálogos.

Como é que os avisos da Califórnia se comparam aos limites federais?

As normas Prop 65 são geralmente mais rigorosas do que as normas federais e internacionais. Existem várias substâncias que exigem um aviso da Prop 65 em níveis que são muito inferiores aos limites de ação federais. Por exemplo, a norma Prop 65 para avisos para chumbo é de 0,5 g/dia, o que está bem abaixo das normas federais e internacionais.

Por que é que nem todos os produtos similares possuem o aviso?

- Os produtos vendidos na Califórnia exigem rotulagem da Prop 65, enquanto produtos similares vendidos noutros lados não.
- Uma empresa envolvida numa ação judicial Prop 65, para alcançar um acordo, pode ter de utilizar os avisos da Prop 65 nos seus produtos, mas outras empresas que fabricam produtos similares podem não ter tal requisito.
- A aplicação da Prop 65 é inconsistente.
- As empresas podem optar por não fornecer avisos porque concluem que não são obrigadas a fazê-lo de acordo com a Prop 65. A falta de avisos para um produto não significa que o produto esteja livre dos produtos químicos listados em níveis similares.

Por que é que a Toro inclui este aviso?

A Toro decidiu fornecer aos consumidores a maior informação possível para que eles possam tomar decisões informadas sobre os produtos que compram e usam. A Toro fornece avisos em certos casos com base no seu conhecimento da presença de um ou mais produtos químicos listados sem avaliar o nível de exposição, pois nem todos os produtos químicos listados fornecem requisitos de limite de exposição. Embora a exposição dos produtos Toro possa ser insignificante ou dentro do intervalo "risco não significativo", por cautela, a Toro optou por fornecer os avisos da Prop 65. Além disso, se a Toro não fornecer esses avisos, pode ser processada pelo Estado da Califórnia ou por partes privadas que procuram aplicar a Prop 65, assim como estar sujeita a sanções substanciais.

A Garantia da Toro

Garantia limitada de dois anos

Condições e produtos abrangidos

A The Toro Company e a sua afiliada, a Toro Warranty Company, no seguimento de um acordo celebrado entre ambas, garantem que o seu Produto Comercial Toro (“Produto”) está isento de defeitos de materiais e de fabrico durante dois anos ou 1500 horas de funcionamento*, o que surgir primeiro. Esta garantia aplica-se a todos os produtos, com a excepção dos arejadores (consultar declaração de garantia separada para estes produtos). Nos casos em que exista uma condição para reclamação de garantia, repararemos o Produto gratuitamente incluindo o diagnóstico, mão-de-obra, peças e transporte. A garantia começa na data em que o produto é entregue ao comprador a retalho original.
* Produto equipado com um contador de horas.

Instruções para a obtenção de um serviço de garantia

É da responsabilidade do utilizador notificar o Distribuidor de Produtos Comerciais ou o Representante de Produtos Comerciais Autorizado ao qual comprou o Produto logo que considere que existe uma condição para reclamação da garantia. Se precisar de ajuda para encontrar um Distribuidor de Produtos Comerciais ou Representante Autorizado, ou se tiver dúvidas relativamente aos direitos ou responsabilidades da garantia, pode contactar-nos em:

Toro Commercial Products Service Department
Toro Warranty Company
8111 Lyndale Avenue South
Bloomington, MN 55420-1196

+1–952–888–8801 ou +1–800–952–2740
E-mail: commercial.warranty@toro.com

Responsabilidades do proprietário

Como proprietário do produto, você é responsável pela manutenção e ajustes necessários indicados no seu *Manual do utilizador*. O não cumprimento da manutenção e ajustes necessários pode constituir motivo para anulação da garantia.

Itens e condições não abrangidos

Nem todas as falhas ou avarias de produto que ocorrem durante o período da garantia são defeitos nos materiais ou no fabrico. Esta garantia não cobre o seguinte:

- Falhas do produto que resultem da utilização de peças sobressalentes que não sejam da Toro ou da instalação e utilização de acessórios e produtos acrescentados ou modificados que não sejam da marca Toro. Pode ser fornecida uma garantia separada pelo fabricante para estes itens.
- Falhas do produto que resultem do não cumprimento da manutenção e/ou ajustes recomendados. A falha em manter devidamente o seu produto Toro de acordo com a Manutenção recomendada indicada no *Manual do utilizador* pode dar origem a recusa de aplicação da garantia em caso de reclamação.
- Falhas do produto que resultem da operação do produto de uma forma abusiva, negligente ou descuidada.
- Peças sujeitas a desgaste devido à utilização a menos que se encontrem com defeito. Exemplos de peças sujeitas a desgaste durante a operação normal do produto incluem, mas não se limitam a pastilhas e coberturas dos travões, cobertura da embraiagem, lâminas, cilindros, rolos e rolamentos (selados ou lubrificados), lâminas de corte, velas, rodas giratórias, pneus, filtros, correias, e determinados componentes de pulverização como diafragmas, bicos e válvulas de retenção, etc.
- Falhas provocadas por influência externa. As condições consideradas como influências externas incluem, mas não se limitam a, condições climatéricas, práticas de armazenamento, contaminação, utilização de combustíveis, líquidos de refrigeração, lubrificantes, aditivos, fertilizantes, água ou químicos não aprovados, etc.
- As questões de falha ou desempenho devido a utilização de combustíveis (e.g. gasolina, diesel ou biodiesel) que não estejam em conformidade com as normas industriais respetivas.
- Ruído, vibração, desgaste e deteriorações normais.
- O desgaste normal inclui, mas não se limita a, danos nos bancos devido a desgaste ou abrasão, superfícies com a pintura gasta, autocolantes arranhados ou janelas riscadas, etc.

Peças

As peças agendadas para substituição de acordo com a manutenção necessária são garantidas durante o período de tempo até à data da substituição agendada para essa peça. Peças substituídas durante esta garantia são cobertas durante a duração da garantia original do produto e tornam-se propriedade da Toro. Cabe à Toro tomar a decisão final quanto à reparação ou substituição de uma peça ou conjunto. A Toro pode usar peças refabricadas para reparações da garantia.

Garantia das baterias de circuito interno e iões de lítio:

As baterias de circuito interno e de iões de lítio estão programadas para um número total específico de kWh de duração. As técnicas de funcionamento, carregamento e manutenção podem aumentar/reduzir essa duração. Como as baterias são um produto consumível, o tempo útil de funcionamento entre os carregamentos vai diminuindo progressivamente até as baterias ficarem gastas. A substituição das baterias, devido ao desgaste normal, é da responsabilidade do proprietário do veículo. Esta substituição pode ocorrer no período normal de garantia do produto a custo do proprietário. Nota: (apenas baterias de iões de lítio): Uma bateria de iões de lítio possui apenas uma parte da garantia começando no ano 3 até ao ano 5 com base no tempo de serviço e kilowatt horas usadas. Consulte o *Manual do utilizador* para obter informações adicionais.

A manutenção é a custo do proprietário

A afinação do motor, limpeza e polimento de lubrificação, substituição de filtros, refrigerante e realização da manutenção recomendada são alguns dos serviços normais que os produtos Toro exigem que são a cargo do proprietário.

Condições gerais

A reparação por um Distribuidor ou Representante Toro Autorizado é a sua única solução ao abrigo desta garantia.

Nem a The Toro Company nem a Toro Warranty Company será responsável por quaisquer danos indiretos, acidentais ou consequenciais relacionados com a utilização de Produtos Toro abrangidos por esta garantia, incluindo quaisquer custos ou despesas de fornecimento de equipamento de substituição ou assistência durante períodos razoáveis de avaria ou a conclusão pendente não utilizável de avarias ao abrigo desta garantia. Exceto a garantia quanto a Emissões referida em baixo, caso se aplique, não há qualquer outra garantia expressa. Todas as garantias implícitas de comercialização e adequabilidade de utilização estão limitadas à duração desta garantia expressa.

Alguns estados não permitem a exclusão de danos incidentais ou consequenciais, nem limitações sobre a duração de uma garantia implícita; por isso as exclusões e limitações acima podem não se aplicar a si. Esta garantia dá-lhe direitos legais específicos e poderá ainda beneficiar de outros direitos que variam de estado para estado.

Nota relativamente à garantia do motor:

O Sistema de Controlo de Emissões do seu Produto pode estar abrangido por uma garantia separada que satisfaz os requisitos estabelecidos pela Agência de Proteção Ambiental dos EUA (EPA) e/ou pela Comissão da Califórnia para o Ar (CARB). As limitações de horas definidas em cima não se aplicam à Garantia do Sistema de Controlo de Emissões. Consulte a Declaração de garantia para controlo de emissões do motor fornecida com o produto ou contida na documentação do fabricante do motor para mais pormenores.

Países que não são os Estados Unidos nem o Canadá

Os clientes que tenham comprado produtos Toro exportados pelos Estados Unidos ou Canadá devem contactar o seu Distribuidor Toro (Revendedor) para obter políticas de garantia para o seu país, província ou estado. Se, por qualquer razão, estiver insatisfeito com o serviço do seu distribuidor ou se tiver dificuldades em obter informações sobre a garantia, contacte o importador da Toro.

374-0253 Rev D