Form No. 3422-711 Rev B

TORO®

Count on it.

Bruksanvisning

Greensmaster® eFlex® 2120-traktorenhet

Modellnr 04046—Serienr 403063147 och högre
Modellnr 04047—Serienr 400000000 och högre

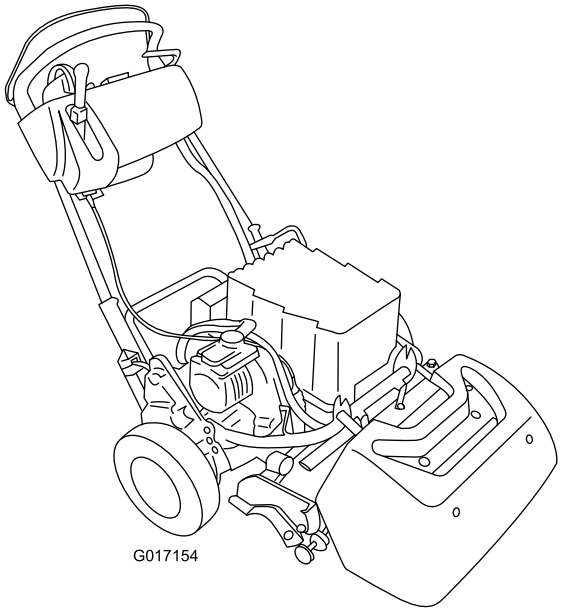

Registrera din produkt på www.Toro.com.
Översättning av originalet (SV)

CE

3422-711 B

Produkten uppfyller alla relevanta europeiska direktiv. Mer information finns i produktens separata försäkran om överensstämmelse.

⚠ VARNING

KALIFORNIEN
Proposition 65 Varning

Kabeln till denna produkt innehåller bly, en kemikalie som av den amerikanska delstaten Kalifornien anses orsaka fosterskador och andra fortplantningsskador. Tvätta händerna efter hantering.

Batteripoler och kabelanslutningar med tillbehör innehåller bly och blyföreningar, kemikalier som den amerikanska delstaten Kalifornien anser kan orsaka cancer och fortplantningsskador. Tvätta händerna efter hantering.

Användning av produkten kan orsaka kemikalieexponering som av den amerikanska delstaten Kalifornien anses orsaka cancer, fosterskador och andra fortplantningsskador.

Introduktion

Maskinen är en gräsklippare av gåmodell med cylinderknivar som är avsedd att användas av yrkesförare som har anlitats för kommersiellt arbete. Den är främst konstruerad för att klippa gräs på väl underhållna parkgräsmattor, golfbanor, sportanläggningar och kommersiella anläggningar. Den är inte avsedd för att klippa snår, gräs och annat längs med motorvägar eller för jordbruksändamål.

Viktigt: **För att öka säkerheten och prestandan samt säkerställa en korrekt hantering av maskinen ska du noggrant läsa och till fullo förstå innehållet i den här *bruksanvisningen*. Om du inte följer driftanvisningarna eller inte genomgår tillbörlig utbildning kan detta leda till personskador. Du hittar mer information om säker användning, bland annat i form av säkerhetsråd och utbildningsmaterial, på https://www.toro.com/sv-se.**

Kontakta gärna Toro direkt på www.Toro.com för att få information om produkter och tillbehör, hjälp att hitta en återförsäljare eller för att registrera din produkt.

Kontakta en auktoriserad Toro-återförsäljare och ha produktens modell- och serienummer till hands när du behöver service, Toro-originaldelar eller ytterligare information. Modell- och serienummer finns på en platta på den bakre balken. Skriv in numren i det tomma utrymmet.

Viktigt: **Skanna rutkoden på serienummerdekalen (i förekommande fall) med en mobil enhet för att få tillgång till information om garanti, reservdelar och annat.**

© 2018—The Toro® Company
8111 Lyndale Avenue South
Bloomington, MN 55420

Kontakta oss på www.Toro.com.
Tryckt i USA
Med ensamrätt

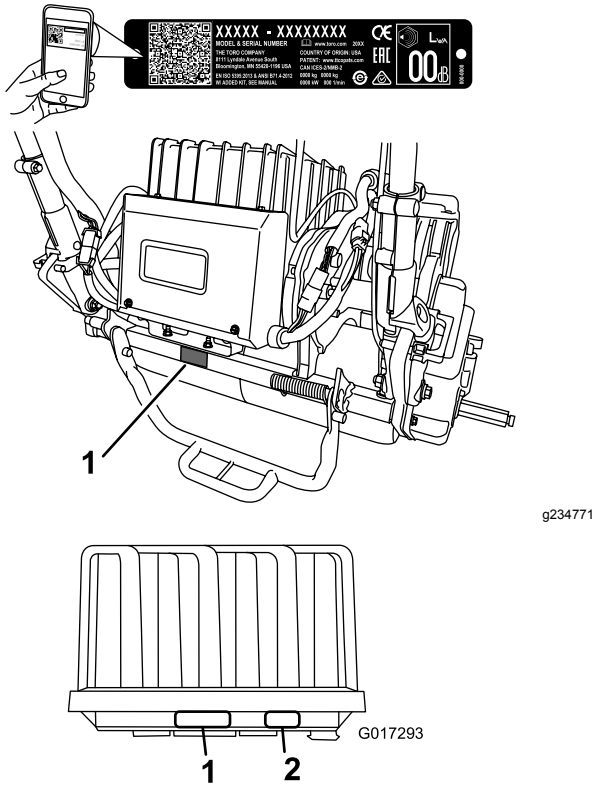

Figur 1

1. Plats för modell- och serienummer
2. Batteri – information från tillverkare

Modellnr _____

Serienr _____

I den här bruksanvisningen anges potentiella risker och alla säkerhetsmeddelanden har markerats med en varningssymbol (Figur 2), som anger fara som kan leda till allvarliga personskador eller dödsfall om föreskrifterna inte följs.



g000502

Figur 2

Varningssymbol

Två ord används också i den här bruksanvisningen för att markera information. **Viktigt** anger speciell teknisk information och **Observera** anger allmän information som är värd att notera.

Innehåll

Säkerhet 4
Allmän säkerhet 4
Säkerhets- och instruktionsdekaler 5
Montering 8
1 Montera målplåten 9
2 Förbereda traktorenheten 9
3 Montera klippenheten på traktorenheten 9
4 Montera handtagshållarna 10
5 Montera batteriet 11
6 Justera givare för EZ-Turn 14
7 Montera transporthjulen 14
8 Sätta fast dekalen med uppgift om tillverkningsår 15
9 Montera gräskorgen 16
10 Köra in maskinen 16
Produktöversikt 17
Reglage 17
Specifikationer 20
Redskap/tillbehör 20
Före körning 21
Säkerhet före användning 21
Utföra dagligt underhåll 21
Ställa in maskinen efter gräsförhållandet 22
Justera handtagshöjden 23
Justera handtagets vinkel 23
Justera gasreglaget 23
Kontrollera säkerhetsbrytarnas funktion 24
Transportera maskinen till en arbetsplats 25
Under arbetets gång 25
Säkerhet vid användning 25
Starta maskinen 26
Stänga av motorn 26
Frigöra transmissionen 26
Använda LCD-skärmen InfoCenter 27
Arbetstips 29
Efter körning 30
Säkerhet efter användning 30
Transportera maskinen 30
Underhålla litiumjonbatteriet 30
Underhåll 32
Rekommenderat underhåll 32
Kontrollista för dagligt underhåll 33
Förberedelser för underhåll 34
Säkerhet vid underhåll 34
Koppla ur batteriet 34
Smörjning 35
Smörja motorkopplingen 35
Underhålla elsystemet 35
Elsystemets säkerhet 35
Serva batteriet 35
Skicka iväg batteriet för service 35
Byta ut säkringar 36
Serva säkerhetsbrytaren för drivningen 36

Serva givaren för klipparen 37
Serva bromsens säkerhetsbrytare 37
Underhålla bromsarna 38
Justera drifts-/parkeringsbromsen 38
Underhålla remmarna 38
Kontrollera cylinderdrivremmen 38
Få åtkomst till hålet i transmissionskåpan 39
Koppla in/ur transmissionsremmens spänning 39
Underhålla styrsystemet 40
Justera cylinderreglaget 40
Rengöring 41
Rengöra maskinen 41
Förvaring 41
Säker förvaring 41
Ställa maskinen i förvar 41
Ta klipparen ur förvaring 42

Säkerhet

Maskinen har utformats i enlighet med specifikationerna i SS-EN ISO 5395:2013 och ANSI B71.4-2017 och uppfyller dessa standarder om du har försett maskinen med de obligatoriska dekalerna.

Allmän säkerhet

Maskinen kan slita av händer och fötter och kasta omkring föremål. Följ alltid alla säkerhetsanvisningar för att undvika allvarliga personskador.

Det kan medföra fara för dig och kringstående om maskinen används i andra syften än vad som avsetts.

- Läs och förstå innehållet i den här *bruksanvisningen* innan du startar motorn.
- Håll händer och fötter på avstånd från maskinens rörliga delar.
- Kör endast maskinen om skydd och andra säkerhetsanordningar sitter på plats och fungerar.
- Håll avståndet till utkastaröppningen. Håll kringstående på säkert avstånd från maskinen.
- Håll barn på säkert avstånd från arbetsområdet. Låt aldrig barn köra maskinen.
- Stäng av maskinen och koppla ur batteriet innan du utför service på eller rensar maskinen.

Felaktigt bruk eller underhåll av maskinen kan leda till personskador. För att minska risken för skador ska du alltid följa säkerhetsanvisningarna och uppmärksamma varningssymbolen (Figur 2). Symbolen betyder Var försiktig, Varning eller Fara – anvisning om personsäkerhet. Underlåtenhet att följa anvisningarna kan leda till personskador eller dödsfall.

Vid behov finns ytterligare säkerhetsinformation i den här bruksanvisningen.

Säkerhets- och instruktionsdekaler

Säkerhetsdekalerna och säkerhetsinstruktionerna är fullt synliga för föraren och finns nära alla potentiella farozoner. Ersätt dekaler som har skadats eller saknas.

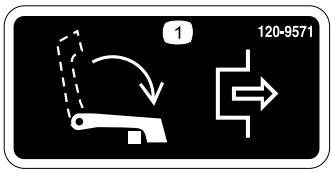

decal120-9571

120-9571

1. För spaken nedåt för att koppla ur hjuldrivningen.



decal120-9570

120-9570

1. Varning – håll avstånd till rörliga delar och se till att alla skydd sitter på plats.



decal120-9573

120-9573

1. Läs *bruksanvisningen*.
2. Varning – använd inte maskinen om du inte fått grundlig utbildning.
3. Varning – håll kringstående på avstånd från batteriet.
4. Risk för elektrisk stöt – låt inte verktyg kortsluta batteripolerna vid underhåll.



decal120-9593

120-9593

1. Läs *bruksanvisningen*.
2. Varning – använd inte maskinen om du inte fått grundlig utbildning.
3. Risk för utslungade föremål – håll kringstående personer på behörigt avstånd från maskinen.
4. Varning – håll avstånd till rörliga delar och se till att alla skydd sitter på plats.
5. Bogsera inte maskinen.

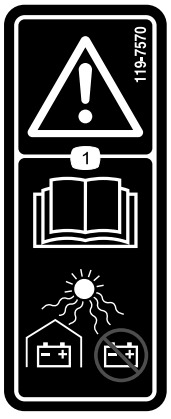

decal119-7570

119-7570

1. Varning – läs *bruksanvisningen*; skydda batterierna, förvara inte i direkt solljus.

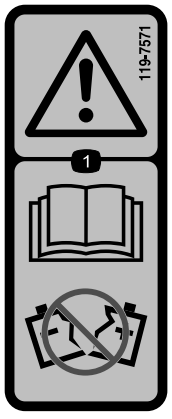

decal119-7571

119-7571

1. Varning – läs *bruksanvisningen*; använd inte ett batteri om huset är sprucket eller skadat..

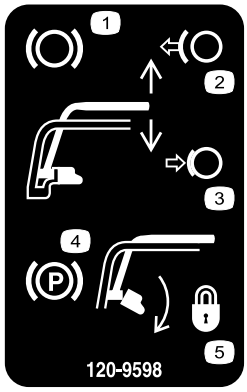

decal120-9598

120-9598

1. Broms
2. Släpp upp handtaget för att koppla ur bromsen.
3. Tryck ned handtaget för att koppla in bromsspaken.
4. Parkeringsbroms
5. Vrid på spärren för att låsa parkeringsbromsen. Tryck ned handtaget för att frigöra spärren.

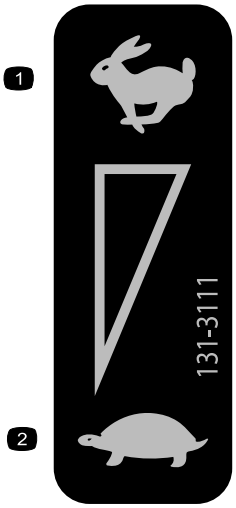

decal131-3111

131-3111

1. Snabbt
2. Långsamt

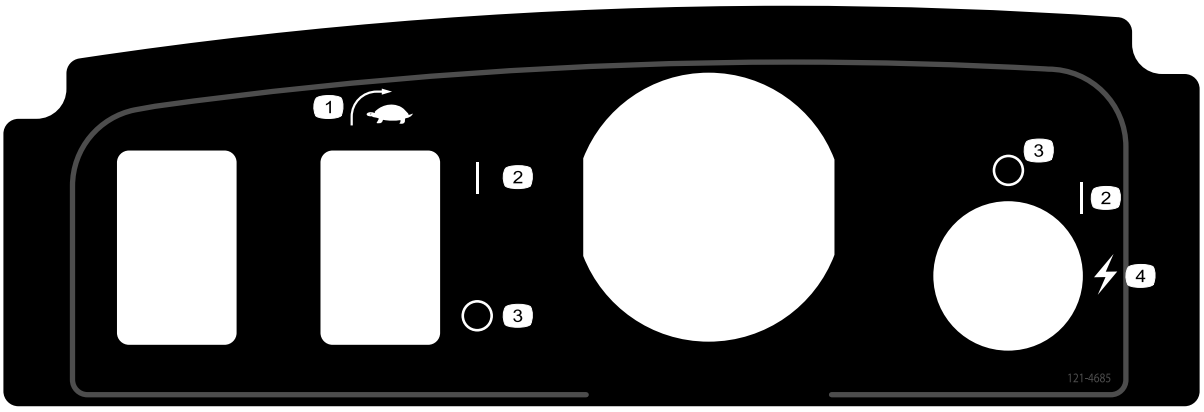

decal121-4685

121–4685

1. Brytare för EZ-Turn
2. På
3. Av
4. Start (maskin)

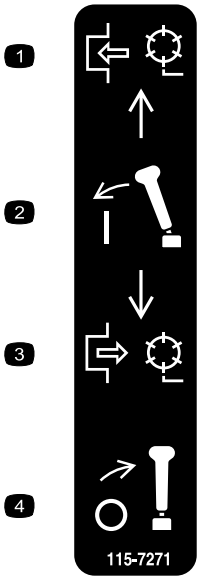

decal115-7271

115-7271

1. Aktivera cylindern.
2. Koppla in spaken.
3. Koppla ur cylindern.
4. Koppla ur spaken.



decal119-7523

119-7523

1. Varning – läs *bruksanvisningen*.
2. Explosionsrisk – inga gnistor eller öppen eld.
3. Risk för elektriska stötar – låt inte batteripolerna kortslutas.
4. Varning – använd inte maskinen om du inte har genomgått förarutbildning.
5. Varning – ta inte bort batterilocket, placera inte i vatten och använd inte batteriet om huset är sprucket eller skadat.
6. Risk för förgiftning – håll barn på säkert avstånd från batteriet.



decal133-8061

133-8061

Montering

Lösa delar

Använd diagrammet nedan för att kontrollera att alla delar finns med.

Tillvägagångssätt	Beskrivning	Antal	Användning
1	Målplåt	1	Montera målplåten.
2	Inga delar krävs	–	Förbered traktorenheten (valfritt).
3	Skruv (⅜ x ¾ tum)	2	Montera klippenheten på traktorenheten.
4	Handtagshållare Hårnålssprint	2 2	Montera handtagshållarna.
5	Batteri Skruv (5/16 x ½ tum) Bricka	1 6 6	Montera batteriet.
6	Inga delar krävs	–	Justera givare för EZ-Turn.
7	Transporthjul – transporthjulsats (modellnr 04123 [tillval])	2	Montera transporthjulen.
8	Dekal med uppgift om tillverkningsår	1	Sätt fast dekalen med uppgift om tillverkningsår
9	Gräskorg	1	Montera gräskorgen.
10	Inga delar krävs	–	Köra in maskinen.

Media och extradelar

Beskrivning	Antal	Användning
Bruksanvisning Certifikat om överensstämmelse	1 1	Läs respektive titta på detta material innan du använder maskinen.

Obs: Vänster och höger sida på maskinen är lika med förarens vänstra respektive högra sida vid normal körning.

Obs: Montera viktstången på maskinen med hjälp av monteringsanvisningarna i *bruksanvisningen* till klippenheten.

1

Montera målplåten

Delar som behövs till detta steg:

1	Målplåt

Tillvägagångssätt

1. Förbered klippenheten i enlighet med anvisningarna i *bruksanvisningen* till klippenheten.
2. Ta bort mittskruven för grässkyddet (Figur 3).
3. Montera målplåten högst upp på klippenheten med den skruv som du tog bort tidigare (Figur 3).

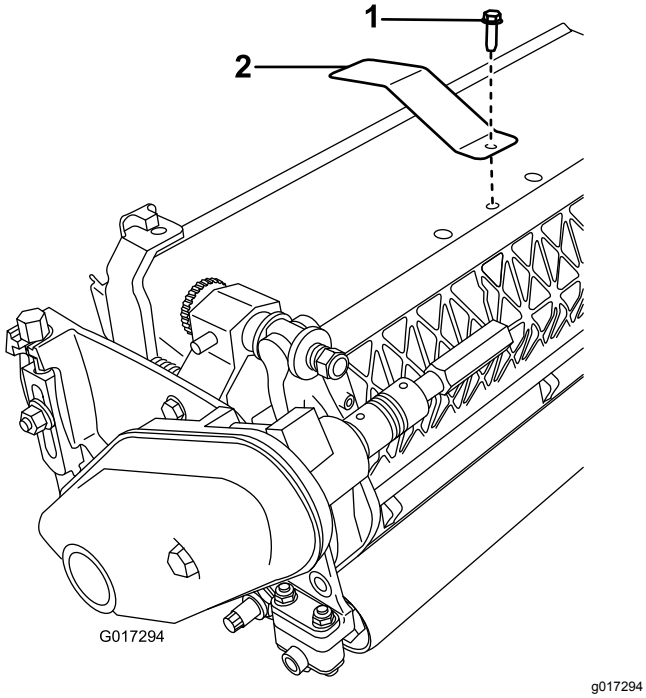

Figur 3

1. Mittskruv för grässkyddet 2. Målplåt

2

Förbereda traktorenheten

Tillval – Klippenhet av modell 04251, 02452, 04253 eller 04254

Inga delar krävs

Tillvägagångssätt

Följ stegen nedan om du monterar klippenhet 04251, 02452, 04253 eller 04254 på traktorenheten:

1. Placera klippenheten på ett plant och jämnt underlag.
2. Mät 2,3 mm in på båda lyftarmarnas flikar (Figur 4) och slipa ned hörnen enligt Figur 5.

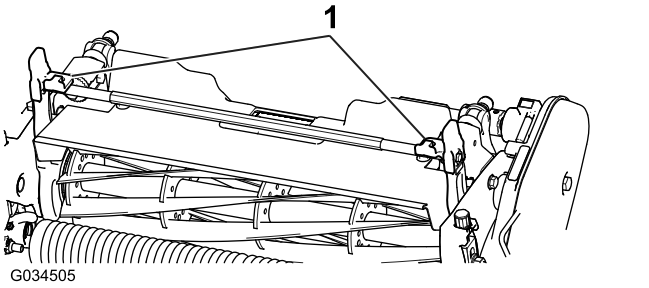

Figur 4

1. Lyftarmar

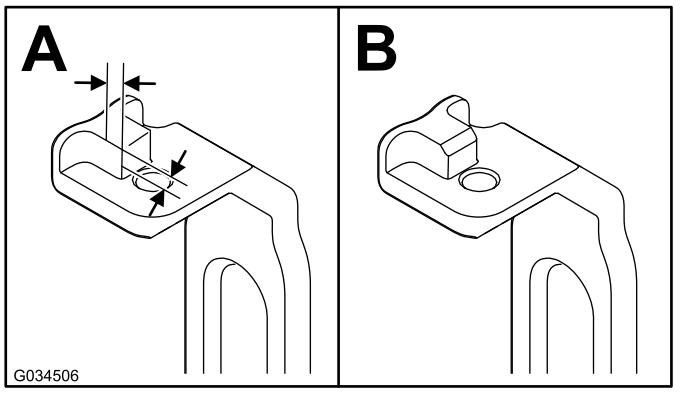

Figur 5

3. Måla den synliga metallen att förhindra korrosion.

3

Montera klippenheten på traktorenheten

Delar som behövs till detta steg:

2	Skruv (⅜ x ¾ tum)

Tillvägagångssätt

Obs: Montera viktstången på maskinen med hjälp av monteringsanvisningarna i *bruksanvisningen* till klippenheten.

1. Ställ maskinen på dess trummor på en plan yta.
2. För stödet nedåt och tryck in låspinnen för att låsa stödet i SERVICELÄGET (Figur 6). Låt maskinen luta mot det fastlåsta stödet.

   Obs: Placera alltid stödet i SERVICELÄGET när du tar bort klippenheten. Det förhindrar att maskinen tippar bakåt på handtaget.

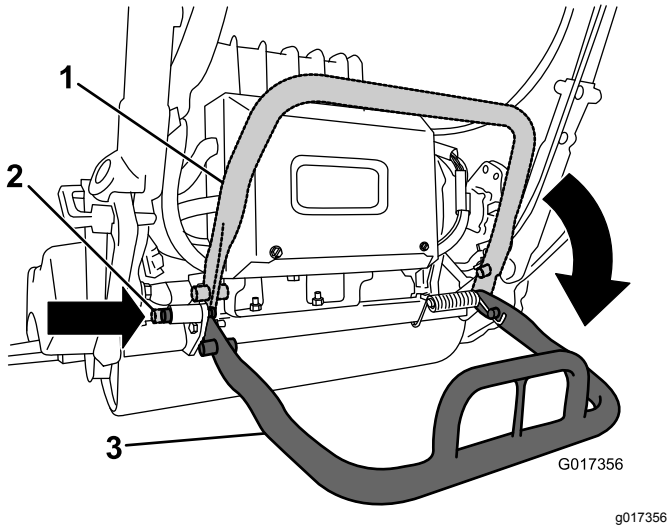

Figur 6

1. Stöd – FÖRVARINGSLÄGE
2. Låspinne
3. Stöd – SERVICELÄGE

3. Skjut in klippenheten under traktorenheten och sedan åt vänster så att transmissionskopplingen kopplas in (Figur 7).

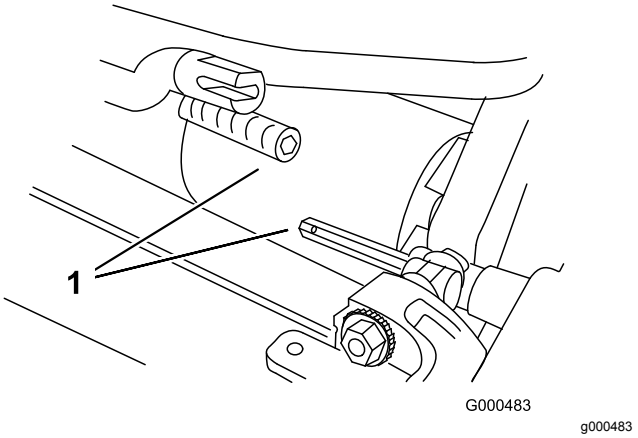

Figur 7

1. Transmissionskoppling

4. Flytta maskinens ram framåt tills den kopplas in i klippenhetens svängarmar Figur 8.

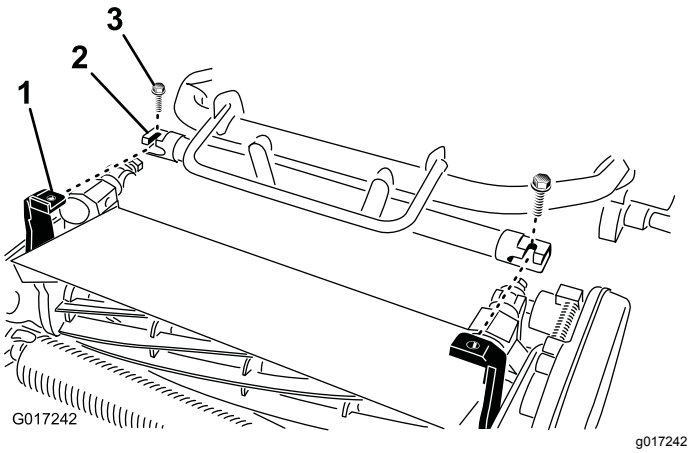

Figur 8

1. Teleskopkoppling
2. Klippenhetens sexkantsaxel
3. Skruv

5. Säkra traktorenhetens ram mot klippenhetens svängarmar med de två skruvarna (⅜ x ¾ tum) (Figur 8).
6. För stödet till FÖRVARINGSLÄGET genom att släppa låspinnen och låta stödet vridas uppåt.
7. Ställ in klippenhetens klipphöjd enligt anvisningarna i klippenhetens *bruksanvisning*.

4

Montera handtagshållarna

Delar som behövs till detta steg:

2	Handtagshållare
2	Hårnålssprint

Tillvägagångssätt

1. Fatta ett stadigt tag om handtaget och ta bort kabelbanden som håller fast handtagsklämmorna vid sidoplåtarna (Figur 9).

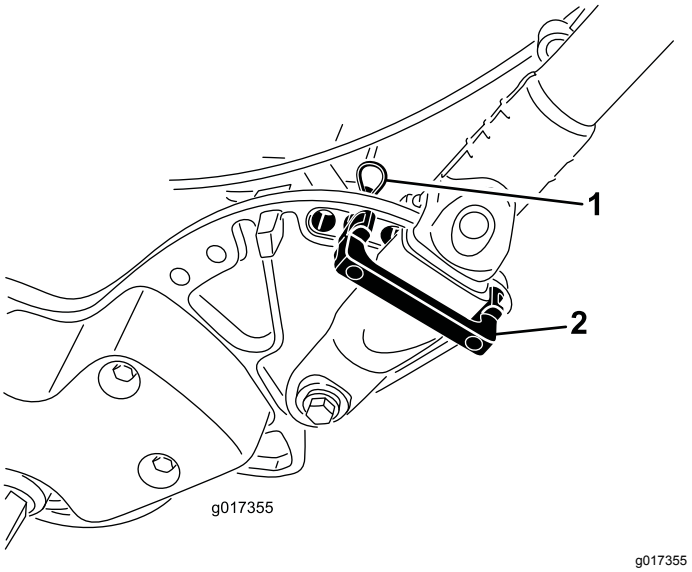

g017355

Figur 9

1. Hårnålssprint
2. Handtagshållare

2. Vrid handtaget till önskat driftsläge och sätt en handtagshållare över handtagsklämman och in i motsvarande hål på sidoplåten (Figur 9).
3. Säkra klämman med en hårnålssprint (Figur 9).
4. Upprepa proceduren på handtagets andra sida.
5. Justera handtaget till lämplig höjd; se Justera handtagshöjden (sida 23).

   Obs: Maskinen levereras med handtaget inställt i det lägsta läget. Maskinen körs vanligtvis med handtaget utställt till den högsta höjden.

5

Montera batteriet

Delar som behövs till detta steg:

1	Batteri
6	Skruv (5/16 x ½ tum)
6	Bricka

Tillvägagångssätt

1. Ta ut batteriet ur förpackningen.

   Spara förpackningen och allt förpackningsmaterial. Förpackningen kommer väl till pass om du behöver skicka iväg batteriet för underhåll, garantikrav eller återvinning.

   Läs *monteringsanvisningarna* som medföljer batteriets leveranssats (anvisningarna finns även på www.Toro.com).
2. Skär av kabelbandet som fäster batteriladdaren vid batteribasen på maskinen och ta bort laddaren.
3. Koppla bort den lilla kontakten på batteriet till maskinkablaget från huvudkablaget (Figur 10).

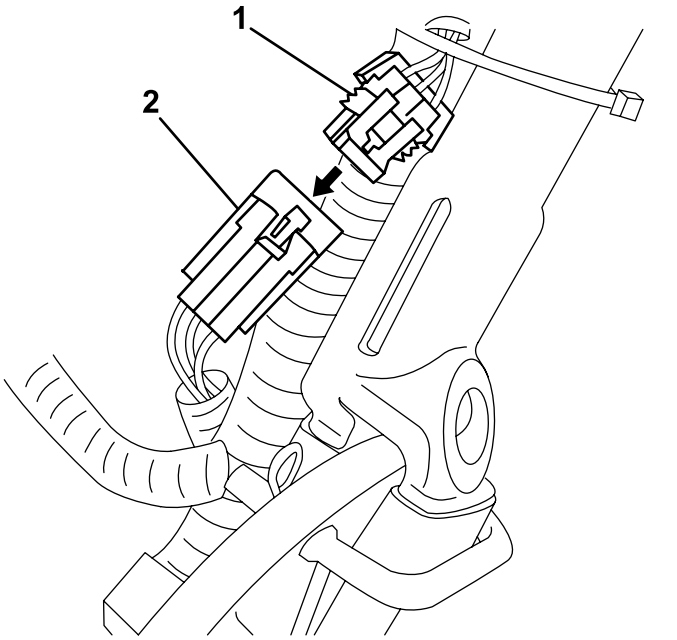

Figur 10

1. Kontakt – huvudkablage
2. Liten kontakt – batteri

4. Ta bort den långa muttern som fäster batteribasens baksida vid maskinramen (Figur 11).

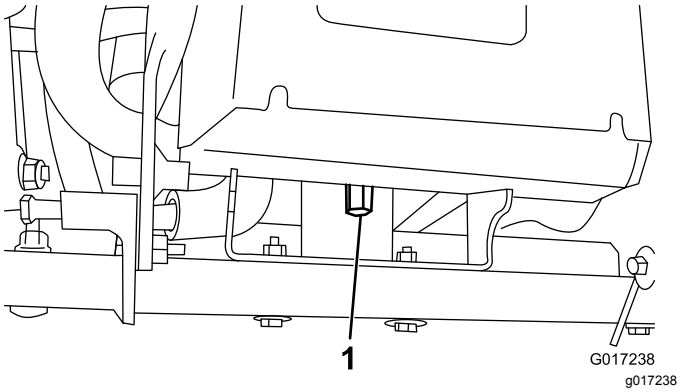

Figur 11

1. Lång mutter

5. Lossa de två axelskruvarna/-muttrarna ett halvt varv var (Figur 12).

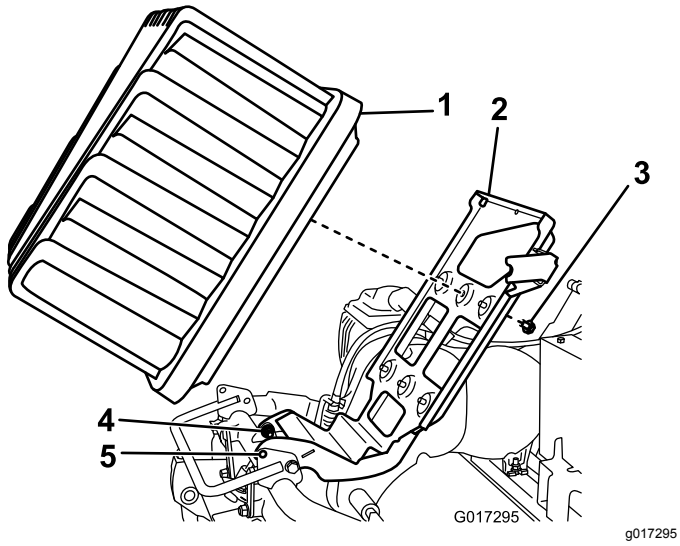

Figur 12

1. Batteri
2. Batteriplattform
3. Skruv och bricka
4. Axelskruvar
5. Låshål

6. Höj batteriplattformen tills låshålen i basen och ramen passar in med varandra (Figur 12).

   Obs: För in en skruvmejsel eller en annan stålstång genom hålen för att hålla upp plattformen i det höjda läget.

7. Placera batteriet på basen så att kopplingsporten pekar mot maskinens baksida.

8. Fäst batteriet på basen med de sex skruvarna (5/16 x ½ tum) och sex brickorna.

   Obs: Dra åt varje skruv till ett moment på 11,3–14 N·m.

9. Passa in flikarna på kablagekontaktens insida med skårorna på batteriuttaget.

   Obs: Tryck in kablagekontakten i batteriuttaget (Figur 13 och Figur 14).

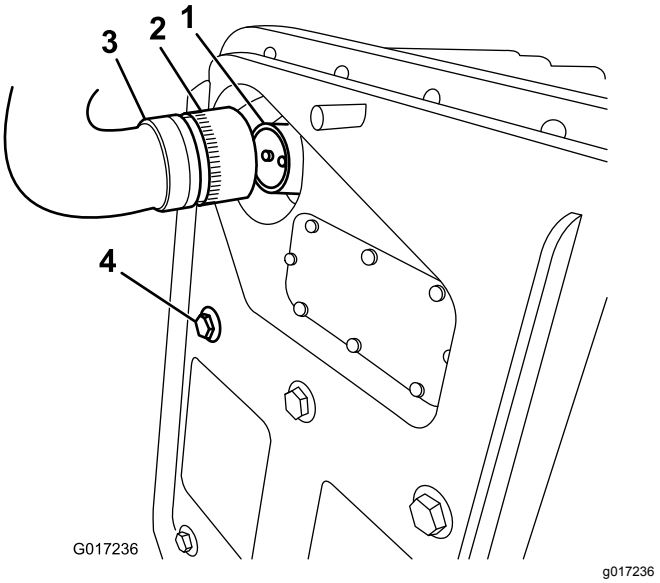

Figur 13

1. Batteriuttag
2. Låskrage
3. Anslut maskinen till kablagekontakten
4. Skruv som fäster batteriet

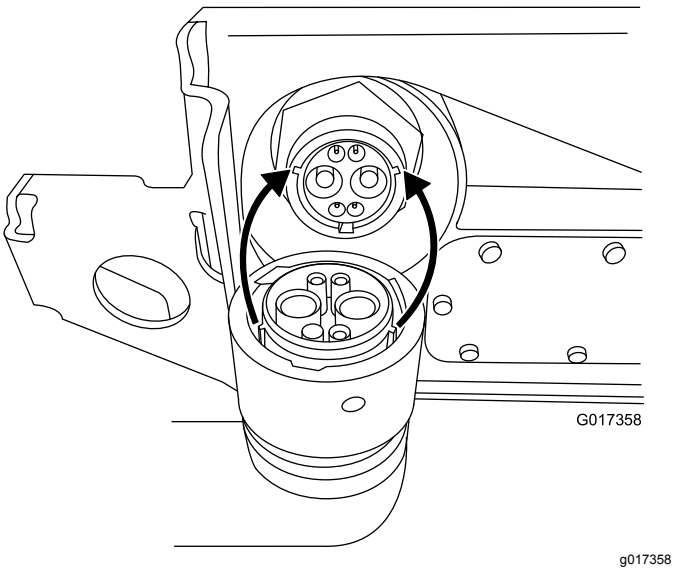

Figur 14

10. Rotera låskragen på kablagekontakten medsols tills den kopplas till batteriuttaget och börjar att dras inåt mot batteriet.

    Obs: Fortsätt att vrida den ytterligare 120° (ett tredjedels varv) tills den sitter ordentligt.

    Obs: Om det inte går att passa in batteriuttaget med maskinens strömkontakt medan batteriet är monterat kan du istället koppla in kontakten till batteriet och montera batteriet efteråt Koppa ur huvudströmkontakten (Figur 16) från batteribasen. Koppla in kontakten i batteriet enligt beskrivningen ovan. Montera batteriet på basen och trä det tillhörande

kablaget genom lämpligt hål. Koppla sedan in huvudströmkontakten i batteribasen med hjälp av fästanordningarna som du tog bort tidigare.

11. Ta bort skruvmejseln som håller uppe batteribasen och sänk försiktigt ned batteriplattformen på maskinramen.

    Viktigt: **Se till att kablaget inte kommer i kläm mellan ramen och plattformen.**

12. Fäst batteriplattformen vid maskinramen med den långa muttern som du tog bort i steg 4.
13. Dra åt tappfästena som du lossade i steg 5.
14. Dra maskinkablaget under och bakom huvudkablaget på vänster sida om maskinen och koppla in den lilla kontakten med sex stift på kablaget till motsvarande kontakt på huvudkablaget enligt Figur 15.

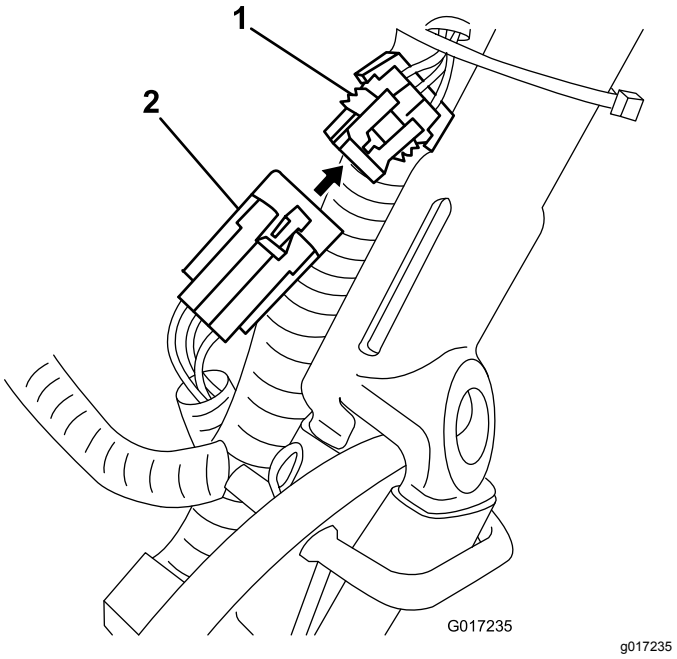

Figur 15

1. Kontakt – huvudkablage
2. Liten kontakt – batteri

15. Starta och stäng av maskinen för att säkerställa att batteriet laddas helt.
16. Koppla in den T-formade kontakten från huvudkablaget till huvudströmkontakten på batteribasen (Figur 16).

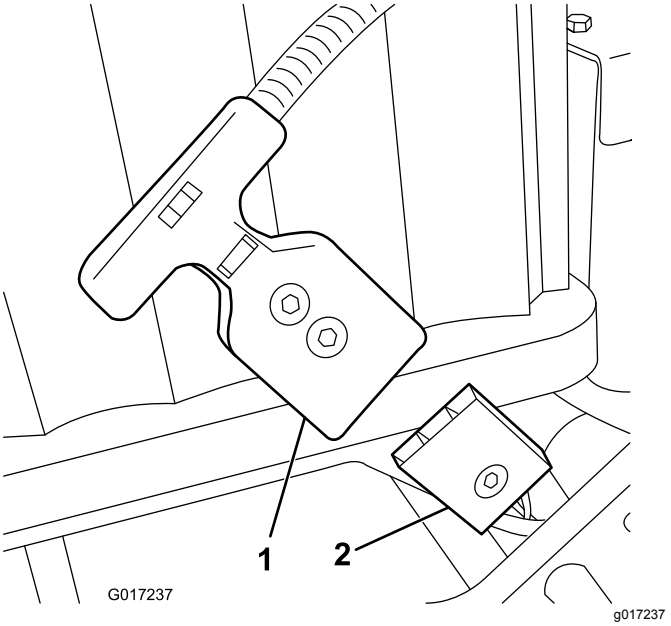

Figur 16

1. T-formad kontakt
2. Huvudströmkontakt på batteriplattform

17. Ladda batteriet enligt anvisningarna i litiumbatteriladdarens *bruksanvisning*.

    Obs: Batteriet levereras delvis laddat (ungefär 40 %) Denna laddning räcker för att du ska kunna utföra funktionskontroller på maskinen och flytta den så att konfigurationen kan slutföras, men batteriet måste laddas helt innan maskinen används.

6

Justera givare för EZ-Turn

Inga delar krävs

Tillvägagångssätt

1. Se till att maskinen står på en plan yta med drivtrumman på marken.
2. Lossa kontramuttrarna på givaren och justera givaren så att en gänga syns under den understa kontramuttern (Figur 17).

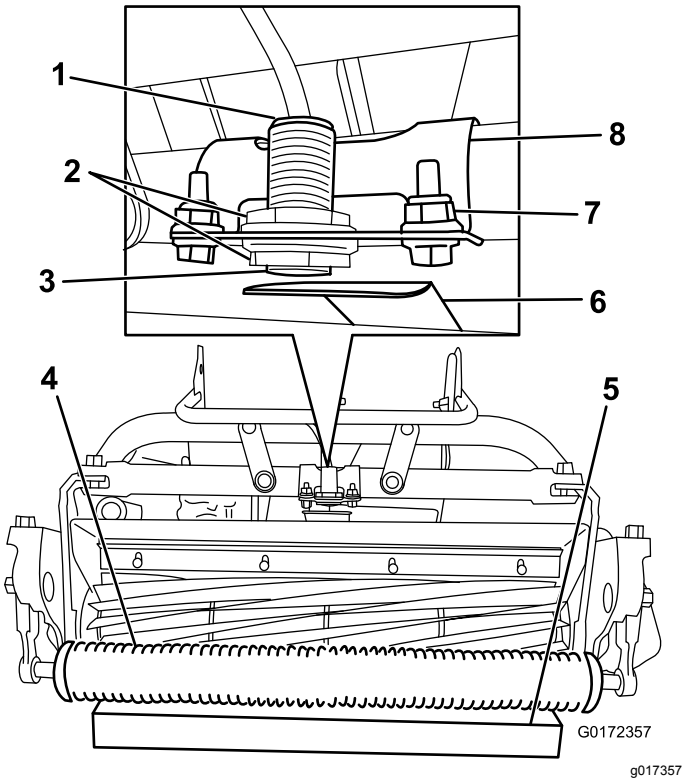

Figur 17

1. Givarlampan (högst upp)
2. Kontramuttrar
3. Givare för EZ-Turn
4. Rulle
5. 3,8 cm block
6. Målplåt
7. Fästelement för fästen
8. Fäste för givare

3. Dra åt kontramuttrarna för att säkra givaren.
4. Placera ett 3,8 cm tjockt block under klippenhetens främre rulle (Figur 17).
5. Lossa de fästelement som håller fast givarfästena på ramen (Figur 17).
6. Starta maskinen enligt Starta maskinen (sida 26).
7. Ställ in EZ-Turn-brytaren på läge PÅ.
8. Vrid fästet för givaren mot målplåten tills lampan på givaren tänds (Figur 17). Om lampan redan var tänd ska du vrida den bort från målplåten tills den släcks och sedan i motsatt riktning tills den tänds igen.
9. Dra åt fästelementen.
10. Ta bort blocket från under rullen och placera maskinen på stödet.
11. Se till att målplåten inte vidrör grässkyddet.

    Obs: Om målplattan vidrör skyddet ska du lossa fästelementen och vrida brytaren uppåt tills plåten inte längre vidrör skyddet.
12. Stäng av maskinen.

7

Montera transporthjulen

Extra

Delar som behövs till detta steg:

2	Transporthjul – transporthjulsats (modellnr 04123 [tillval])

Tillvägagångssätt

1. Tryck ned stödets mittdel med foten och lyft det nedre handtaget tills stödet vrids framåt och över mittdelen (Figur 18).

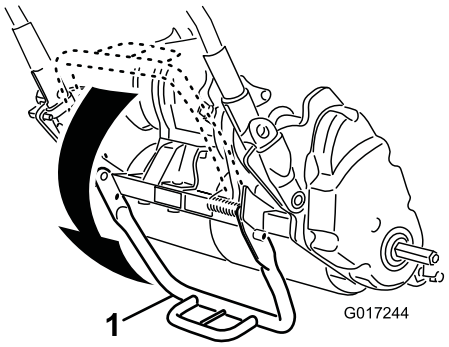

Figur 18

1. Stöd

2. Tryck hjullåsklämman mot hjulets mitt och skjut på hjulet på sexkantsaxeln (Figur 19).

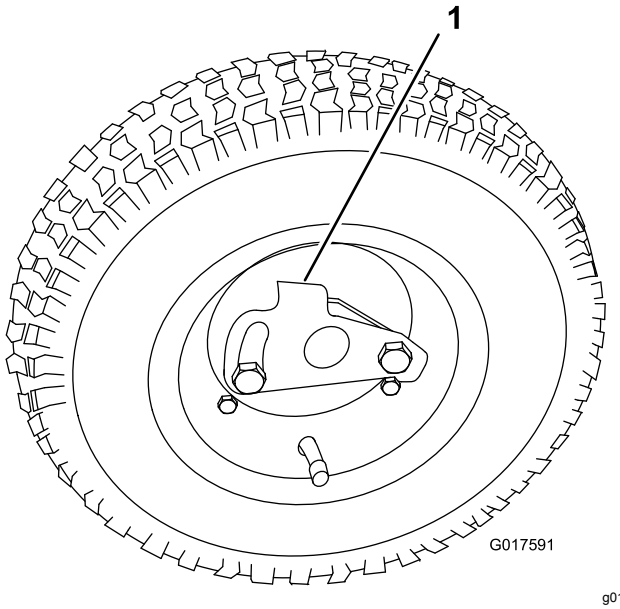

g017591

Figur 19

1. Låsklämma

3. Vrid hjulet fram och tillbaka tills det sitter helt och hållet på axeln och låsklämman är fäst i gängan på axeln.
4. Upprepa proceduren på maskinens andra sida.
5. Pumpa däcken till 0,83–1,03 bar.
6. Sänk försiktigt ner maskinen från stödet genom att sakta trycka framåt eller lyfta det nedre handtaget och låta stödet fjädra tillbaka till FÖRVARINGSLÄGET.

8

Sätta fast dekalen med uppgift om tillverkningsår

Endast CE-maskiner

Delar som behövs till detta steg:

1	Dekal med uppgift om tillverkningsår

Tillvägagångssätt

Om du använder den här maskinen i ett land som följer CE-standarderna ska du fästa dekalen med uppgift om tillverkningsår nära serienummerplåten. Se Figur 20.

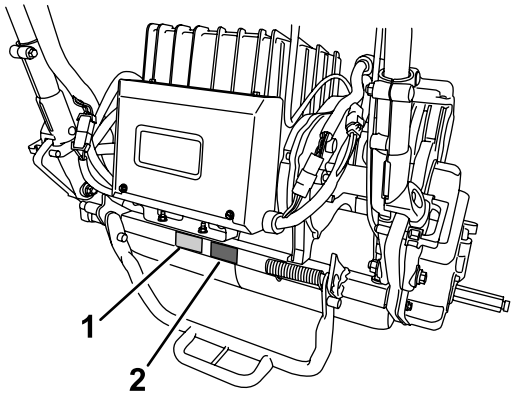

g234770

Figur 20

1. Serienummerplåt
2. Dekal med uppgift om tillverkningsår

9

Montera gräskorgen

Delar som behövs till detta steg:

1	Gräskorg

Tillvägagångssätt

1. Ta tag i korgens handtag.
2. Led korgens kant mellan klippenhetens sidoplåtar och över den främre rullen (Figur 21).

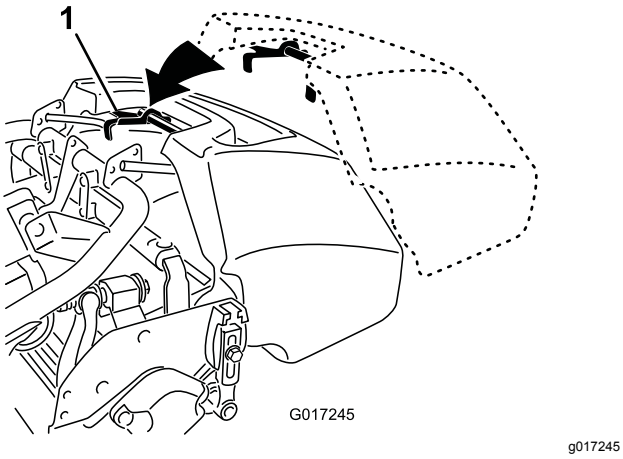

Figur 21

1. Gräskorgskrokar

3. Montera gräskorgskrokarna över ramens ögla (Figur 21).

Viktigt: **Om du tappar korgen ska du undersöka om kontaktpunkterna på lyftarmen nära korgens undre kant är skadade (Figur 22). Räta ut dem innan korgen används.**

Om lyftarmens kontaktpunkter på korgen är böjda kan kontakt mellan korgen och klippenheten uppstå, vilket i sin tur kan leda till buller och/eller skador på korgen och klippenheten.

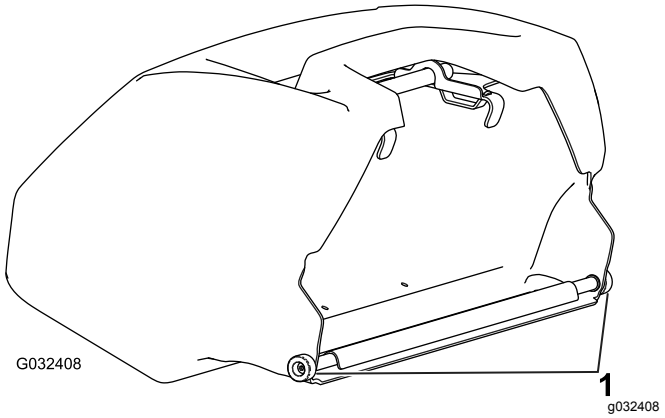

Figur 22

1. Lyftarmens kontaktpunkt

10

Köra in maskinen

Inga delar krävs

Tillvägagångssätt

Det tar bara åtta klipptimmar att köra in maskinen.

De första körtimmarna är mycket viktiga för maskinens framtida driftssäkerhet. Maskinens funktioner och prestanda bör övervakas noga så att eventuella mindre problem upptäcks och kan korrigeras innan de förvärras. Inspektera maskinen ofta under inkörningen med avseende på lösa fästanordningar och andra fel.

Produktöversikt

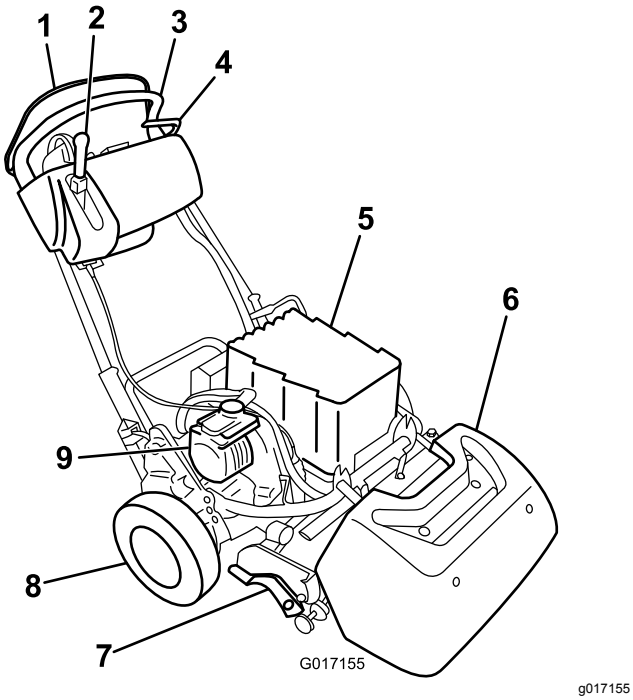

g017155

Figur 23

1. Förarkontroll
2. Hjul- och cylinderdrivningsspak
3. Handtag
4. Driftsbroms
5. Batteri
6. Gräskorg
7. Klippenhet
8. Transporthjul
9. Elmotor

Reglage

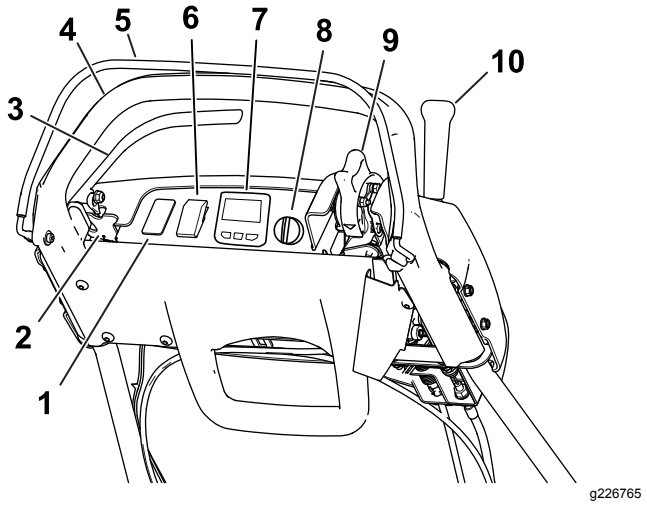

g226765

Figur 24

1. Tom plats för lysen (tillval)
2. Parkeringsbromsspärr
3. Driftsbroms
4. Handtag
5. Förarkontroll
6. Brytare för EZ-Turn
7. LCD-skärm för InfoCenter
8. Tändningslås
9. Hastighetsreglage
10. Hjul- och cylinderdrivningsspak

Brytare för EZ-Turn

Brytaren för EZ-Turn (Figur 24) aktiverar eller inaktiverar funktionen EZ-Turn. Funktionen EZ-Turn saktar automatiskt ned maskinen när du höjer klippenheten från marken under drift. Detta innebär att du kan svänga i en lägre hastighet i slutet av varje klippsträcka. Du kan använda brytaren när som helst, tom. medan du klipper.

Funktionen sänker bara hastigheten medan cylindern är aktiverad och upplyft från marken. Den påverkar inte markhastigheten medan cylindern är urkopplad. Om funktionen är aktiverad medan du klipper och du stänger av cylindern kommer maskinen att köra snabbare. Om du redan klipper i en låg hastighet så saktar funktionen EZ-Turn inte ner maskinen.

Driftsbroms

Driftsbromsen (Figur 25) finns framtill till vänster om handtaget. Dra spaken bakåt för att ansätta driftsbromsen.

Du måste frigöra bromsen innan du kopplar in hjuldrivningen. En maskin som körs med ansatt broms rör på sig, men med kraftigt motstånd och ökad effektförbrukning.

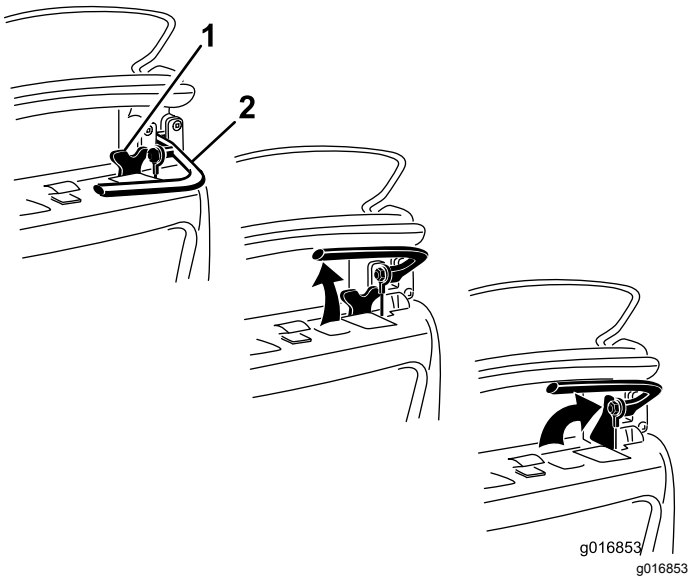

Figur 25

1. Parkeringsbromsspärr
2. Driftsbroms

Parkeringsbromsspärr

Använd parkeringsbromsspärren (Figur 25) tillsammans med driftsbromsen. Vrid parkeringsbromsspärren mot bromshandtaget för att hålla driftsbromsen på plats. Dra i bromsspaken för att koppla ur den.

Obs: Du kan inte flytta på hjuldrivningsspaken när spärren är inkopplad.

Förarkontroll

Du måste koppla in förarkontrollen (Figur 24) innan du aktiverar hjuldrivningsspaken. Om du kopplar ur förarkontrollen under drift återgår hjuldrivningsspaken till neutralläget samtidigt som motorn fortsätter att gå.

LCD-skärm för InfoCenter

LCD-skärmen för InfoCenter visar information om maskinen och batteriet, till exempel status för batteriladdning, hastighet och diagnosinformation (Figur 24).

Se Använda LCD-skärmen InfoCenter (sida 27) för mer information.

Tändningslås

Tändningslåset (Figur 24) har tre lägen: AV, KÖR och START. När bromsen är av och hjuldrivningsreglaget urkopplat flyttar du brytaren till läget START tills InfoCenter-skärmen tänds. Släpp sedan upp brytaren till läget KÖR. Vrid den till läge AV och ta ut nycklarna för att stänga av maskinen.

Hastighetsreglage

Hastighetsreglaget (Figur 24 och Figur 26) sitter till höger på kontrollpanelens baksida. Du styr motorvarvtalet genom att vrida på gasreglaget.

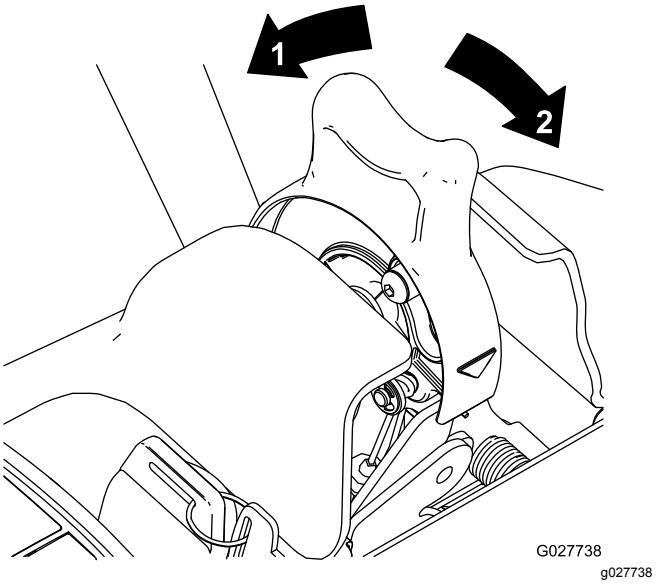

Figur 26

1. SNABBT läge
2. LÅNGSAMT läge

Hjul- och cylinderdrivningsspak

Hjul- och cylinderdrivningsspaken (Figur 27) sitter till höger på kontrollpanelens framsida.

Spaken har två lägen för körning av maskinen: NEUTRAL och FRAMÅT. Hjuldrivningen kopplas in när du för spaken till körning FRAMÅT (transport) eller körning FRAMÅT och cylinderdrivning INKOPPLAD (Figur 27).

Obs: För att kunna flytta spaken måste du först koppla in förarkontrollen.

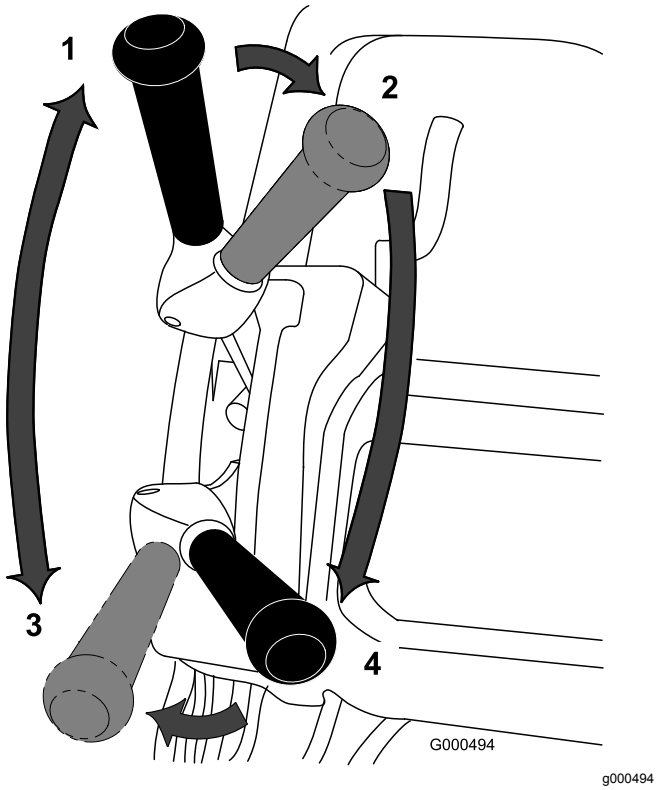

Figur 27

1. NEUTRALLÄGE
2. Körning – NEUTRALLÄGE och Cylinderdrivning – KOPPLA UR
3. Körning – FRAMÅT (transport)
4. Körning – FRAMÅT och Cylinderdrivning –KOPPLA IN

Spaken har två lägen för cylinderdrivning: INKOPPLAD och URKOPPLAD. Flytta toppen på spaken till vänster och sedan framåt till läget körning – FRAMÅT och cylinderdrivning – INKOPPLAD för att koppla in cylindern och börja klippa. Tryck spaken till höger mot läget för körning – FRAMÅT (transport) för att koppla ur cylindern och fortsätta köra framåt, eller dra den bakåt till läget körning – NEUTRALLÄGE och cylinderdrivning – URKOPPLAD för att koppla ur både cylinder- och hjuldrivningen. (Figur 27).

Obs: Om du kopplar ur förarkontrollen återgår spaken till neutralläge och maskinen stannar.

Automatisk motorbroms

Maskinen har en automatisk motorbroms som förhindrar att den rullar iväg när maskinen stängs av. Motorbromsen är alltid på när hjuldrivningsenheten står i NEUTRALLÄGET eller när du för hastighetsreglaget framåt till NOLLÄGET, förutom under följande förhållanden:

- När maskinen är avstängd använder du parkeringsbromsspärren för att säkerställa att driftsbromsen förblir ansatt.
- När maskinen startas med tändnyckeln kopplas motorbromsen ur till en början. Efter att du har kört maskinen fungerar motorbromsen som vanligt.
- Om du flyttar hastighetsreglaget till nolläget medan cylindrarna är inkopplade (t.ex. medan du klipper) så kopplas bromsen inte in. Med den här funktionen kan du flytta hastighetsreglaget till NOLLÄGET när du klipper och dra maskinen bakåt för att korrigera riktningen.

Stöd

Stödet (Figur 29) är monterat baktill på maskinen. Använd stödet när du monterar eller tar bort transporthjulen eller klippenheten.

- Använd stödet när du monterar transporthjul genom att sänka ned det till marken och trampa på öglan samtidigt som du drar det nedre mitthandtaget uppåt och bakåt (Figur 28).

⚠ VAR FÖRSIKTIG

Maskinen är tung och kan orsaka ryggproblem om den lyfts fel.

Tryck ned stödets ögla med foten och använd bara det nedre mitthandtaget för att höja upp maskinen. Om du försöker att höja upp maskinen på stödet på något annat sätt kan det leda till skador.

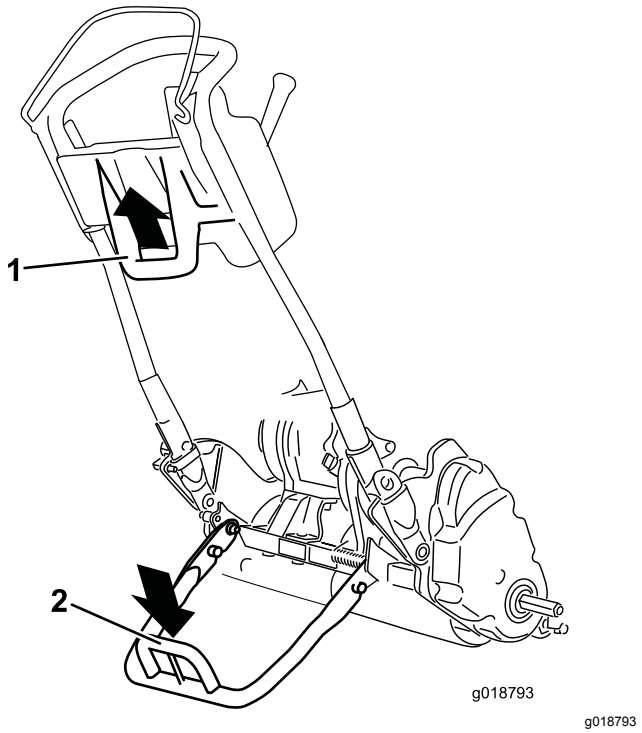

Figur 28

1. Nedre mitthandtag
2. Stödets ögla

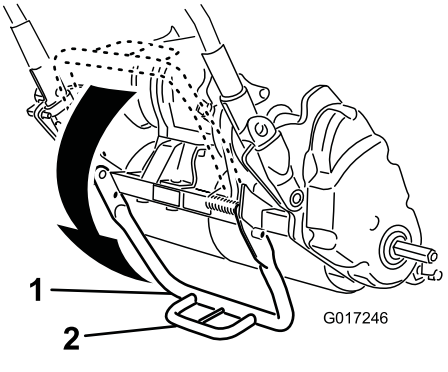

g017246

Figur 29

1. Stöd
2. Stödets ögla

- Förhindra att enheten välter bakåt när cylindern tas bort genom att sänka stödet och skjuta in låspinnen så att stödet låses i SERVICELÄGET (Figur 30).

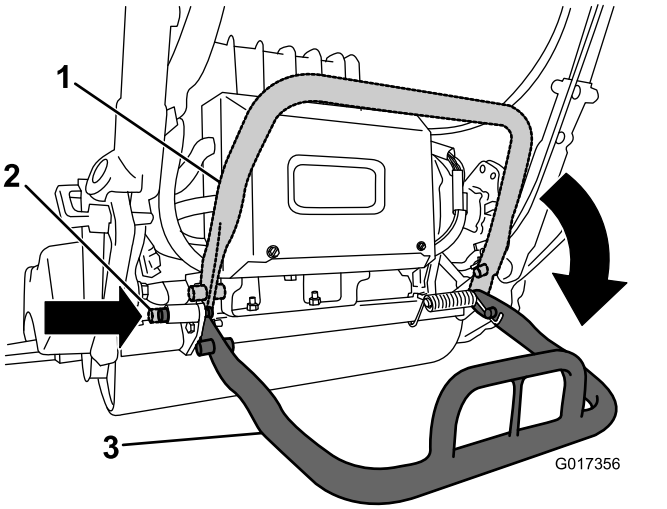

g017356

Figur 30

1. Stöd – FÖRVARINGSLÄGE
2. Låspinne
3. Stöd – SERVICELÄGE

Specifikationer

Obs: Delarnas specifikationer och utformning kan ändras utan föregående meddelande.

1820-traktorenhet

Bredd	82,5 cm
Höjd	104,8 cm
Längd med korg	152,4 cm
Nettovikt (med klippenhet med 11 blad och gräskorg monterade)	129,3 kg
Klippbredd	46 cm

1820-traktorenhet (cont'd.)

Klipphöjd	1,5–7,5 mm med underkniv för finklippning
Klipphastighet	Justerbar (se *bruksanvisningen* för klippenheten)

2120-traktorenhet

Bredd	90,1 cm
Höjd	104,8 cm
Längd med korg	152,4 cm
Nettovikt (med klippenhet med 11 blad och gräskorg monterade)	132,9 kg
Klippbredd	53,3 cm
Klipphöjd	1,5–7,5 mm med underkniv för finklippning
Klipphastighet	Justerbar (se *bruksanvisningen* till klippenheten)

Redskap/tillbehör

Det finns ett urval av godkända Toro-redskap och -tillbehör som du kan använda för att förbättra och utöka maskinens kapacitet. Kontakta en auktoriserad återförsäljare eller auktoriserad Toro-distributör, eller gå till www.Toro.com för att se en lista över alla godkända redskap och tillbehör.

Använd endast originalreservdelar och tillbehör från Toro för att garantera optimal prestanda och fortlöpande säkerhet för produkten. Det kan vara farligt att använda reservdelar och tillbehör från andra tillverkare och det kan göra produktgarantin ogiltig.

Körning

Obs: Vänster och höger sida på maskinen är lika med förarens vänstra respektive högra sida vid normal körning.

Före körning

Säkerhet före användning

Allmän säkerhet

- Låt aldrig barn eller någon som inte har fått utbildning använda eller utföra underhåll på maskinen. Lokala föreskrifter kan begränsa användarens ålder. Det är ägaren som ansvarar för att utbilda alla förare och mekaniker.
- Lär dig hur man använder utrustningen på ett säkert sätt och bekanta dig med manöverorgan och säkerhetsskyltar. Lär dig att stänga av maskinen snabbt.
- Kontrollera att förarnärvaroreglage, säkerhetsbrytare och skydd sitter fast och fungerar som de ska. Kör inte maskinen om dessa inte fungerar som de ska.
- Inspektera området där maskinen ska användas och ta bort föremål som kan störa användningen av maskinen eller som maskinen kan slunga iväg.
- Undersök terrängen för att avgöra vilka tillbehör och redskap som krävs för att utföra arbetet på ett bra och säkert sätt.

Utföra dagligt underhåll

Utför det dagliga underhållet. Se Underhåll (sida 32).

Ställa in maskinen efter gräsförhållandet

Använd följande tabell för att ställa in maskinen efter gräsförhållandet.

Underknivsstänger: standard och tillval (maskinerna Flex/eFlex 2120)			
Artikelnummer	**Beskrivning**	**Intensitet**	**Kommentarer**
106-2468-01	Intensiv	Mindre	röd, standard
99-3794-03	Intensiv	Mer	Svart
Underknivsstänger: standard och tillval (maskinerna Flex/eFlex 1820)			
110-2282-01	Intensiv	Mindre	röd, standard
110-2281-03	Intensiv	Mer	Svart

Underknivar: standard och tillval (maskinerna Flex/eFlex 2120)			
Artikelnummer	**Beskrivning**	**Klipphöjd:**	**Kommentarer**
115-1880	Mikroklippning-EdgeMax	1,6 till 3,2 mm	Standard
93-4262	Mikroklippning	1,6 till 3,2 mm	
108-4303	Utökad mikroklippning	1,6 till 3,2 mm	Svagare effekt
115-1881	Turneringsklippning-EdgeMax	3,2 till 6,4 mm	
93-4263	Roterande	3,2 till 6,4 mm	
108-4302	Utökad turneringsklippning	3,2 till 6,4 mm	Svagare effekt
93-4264	Låg klipphöjd	6,4 mm och uppåt	
Underknivar: standard och tillval (maskinerna Flex/eFlex 1820)			
117-1530	Mikroklippning-EdgeMax	1,6 till 3,2 mm	Standard
98-7261	Mikroklippning	1,6 till 3,2 mm	
110-2300	Utökad mikroklippning	1,6 till 3,2 mm	Svagare effekt
98-7260	Roterande	3,2 till 6,4 mm	
117-1532	Turneringsklippning-EdgeMax	3,2 till 6,4 mm	
110-2301	Låg klipphöjd	6,4 mm och uppåt	

Rullar (maskinerna Flex/eFlex 2120)			
Artikelnummer	**Beskrivning**	**Diameter/material**	**Kommentarer**
04255	Smal Wiehle	6,4 cm/aluminium	Gängor med små mellanrum
04256	Bred Wiehle	6,4 cm/aluminium	Större penetrering, gängor med stora mellanrum
04257	Hel rulle	6,4 cm/stål	Minst penetrering
04258	Smal Wiehle – lång	6,4 cm/aluminium	Bättre kantstöd, 4,3 cm längre
04267	Paspalum	6,4 cm/aluminium	Mindre penetrering, mjuka gängor med små mellanrum
115-7356	Bakre rulle	5,1 cm/aluminium	Standard bakre
120-9595	Bakre rulle	5,1 cm/stål	Stål bakre
Rullar (maskinerna Flex/eFlex 1820)			
120-9607	Smal Wiehle	6,4 cm/aluminium	Gängor med små mellanrum
120-9609	Bred Wiehle	6,4 cm/aluminium	Större penetrering, gängor med stora mellanrum
120-9611	Hel rulle	6,4 cm/stål	Minst penetrering

121-4681	Smal Wiehle – lång	6,4 cm/aluminium	Bättre kantstöd, 4,3 cm längre
120-9605	Bakre rulle	5,1 cm/aluminium	Standard bakre

Justera handtagshöjden

Obs: Maskinen levereras med handtaget inställt i det lägsta läget. Maskinen körs vanligtvis med handtaget utställt till den högsta höjden.

1. Lossa de tre vagnskruvarna och muttrarna som håller fast var sida av handtaget till handtagsklämmorna (Figur 31).

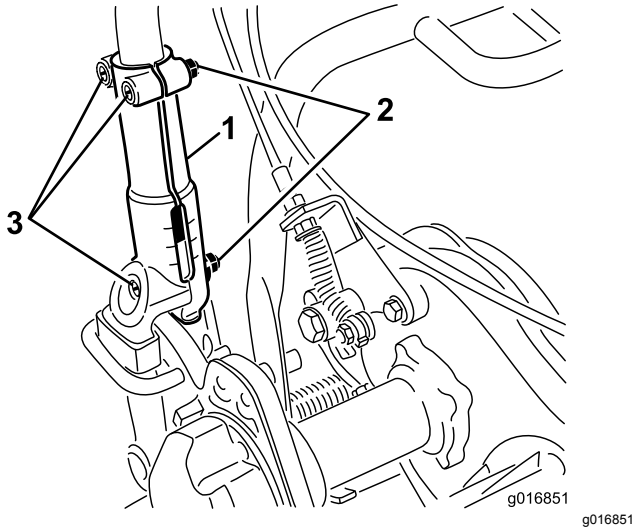

g016851

Figur 31

1. Handtagsklämma
2. Mutter
3. Vagnskruvar

2. För upp handtaget sakta och i jämn fart på varje sida tills önskat driftsläge har uppnåtts.
3. Dra åt vagnskruvarna och muttrarna för att säkra justeringen.

Justera handtagets vinkel

1. Avlägsna hårnålssprintarna från handtagshållarna på varje sida av maskinen (Figur 32).

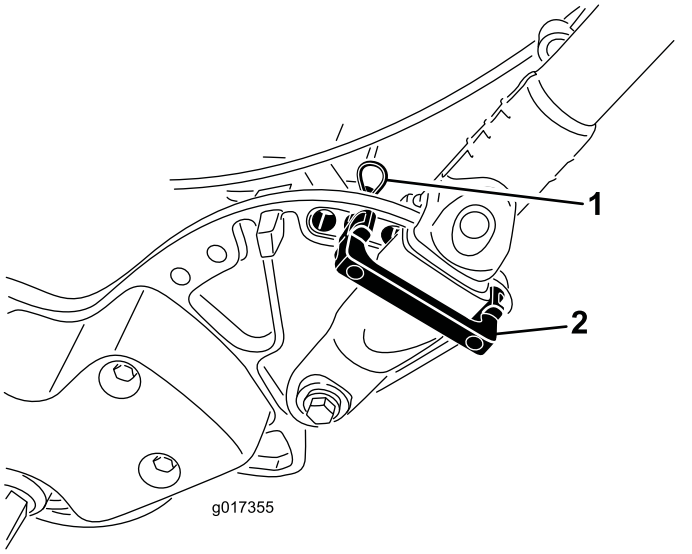

g017355

Figur 32

1. Hårnålssprint
2. Handtagshållare

2. Medan du stöder handtaget avlägsnar du hårnålssprintarna på varje sida och vrider handtaget till önskat driftsläge (Figur 32).
3. Montera handtagshållarna och hårnålssprintarna.

Justera gasreglaget

1. Ta bort höljet till konsolen.
2. Lossa de två fästelement som håller fast gasreglaget (Figur 33).

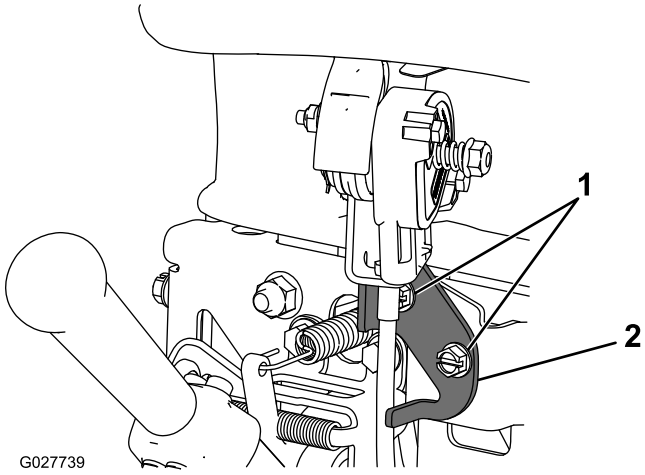

g027739

Figur 33

1. Fästelement
2. Gasreglage

3. Justera gasreglaget till önskat läge.

4. Dra åt fästelementen på gasreglaget.
5. Montera det hölje till konsolen som du tog bort tidigare.

Kontrollera säkerhetsbrytarnas funktion

Serviceintervall: Varje användning eller dagligen

⚠ VAR FÖRSIKTIG

Om säkerhetsbrytarna är frånkopplade eller skadade kan maskinen plötsligt aktiveras vilket i sin tur kan leda till personskador.

- **Gör inga otillåtna ändringar på säkerhetsbrytarna.**
- **Kontrollera säkerhetsbrytarnas funktion dagligen och byt ut eventuella skadade brytare innan maskinen körs.**

Kontrollera säkerhetsbrytaren för förarkontrollen

1. Tryck ned stödet med foten och lyft handtaget så stödet vrids framåt, över mitten.
2. Starta maskinen.
3. Frigör förarkontrollen och försök att aktivera hjuldrivningen (Figur 34). Hjuldrivningsspaken får inte vara inkopplad. Om hjuldrivningsspaken kopplas in är detta ett tecken på att säkerhetssystemet behöver servas. Åtgärda problemet innan du använder maskinen. Se Serva säkerhetsbrytaren för drivningen (sida 36).

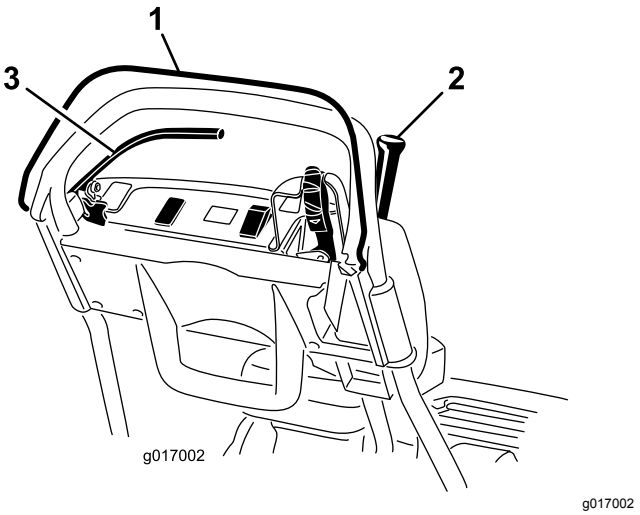

g017002

Figur 34

1. Förarkontroll
2. Hjuldrivningsspak
3. Bromsspak

4. Tryck ned förarkontrollen, koppla in hjuldrivningen och frigör sedan förarkontrollen (Figur 34). Hjuldrivningsspaken bör kopplas ur. Om hjuldrivningsspaken inte kopplas ur är detta ett tecken på att säkerhetssystemet behöver servas. Åtgärda problemet innan du använder maskinen. Se Serva säkerhetsbrytaren för drivningen (sida 36).
5. Tryck ned förarkontrollen och för växelspaken till vänster. Koppla sedan in hjul- och cylinderdrivningen och frigör förarkontrollen (Figur 34). Hjuldrivningsspaken bör kopplas ur. Om hjuldrivningsspaken inte kopplas ur behöver säkerhetssystemet servas. Åtgärda problemet innan du använder maskinen. Se Serva säkerhetsbrytaren för drivningen (sida 36) eller Justera cylinderreglaget (sida 40).
6. Tryck ned förarkontrollen och för växelspaken till vänster. Koppla sedan in hjul- och cylinderdrivningen. Flytta växelspaken till höger för att koppla ur cylinderdrivningen (Figur 23). Cylinderdrivningen bör kopplas ur. Om cylinderdrivningen inte kopplas ur behöver säkerhetssystemet servas. Åtgärda problemet innan du använder maskinen. Se Serva säkerhetsbrytaren för drivningen (sida 36).
7. Sänk försiktigt ned maskinen från stödet.

Kontrollera säkerhetsbrytaren för drivning

1. Se till att stödet är nedfällt.
2. Tryck på förarkontrollen och koppla in hjuldrivningsspaken (Figur 23)
3. Använd tändningslåset för att starta maskinen. LCD-skärmen InfoCenter tänds och visar ett varningsmeddelande om att hjuldrivningsspaken är inkopplad. Om varningen inte visas behöver säkerhetsströmbrytaren servas. Åtgärda problemet innan du använder maskinen, se Serva säkerhetsbrytaren för drivningen (sida 36).
4. Stäng av maskinen och för hjuldrivningsspaken till NEUTRALLÄGET.

Kontrollera bromsens säkerhetsbrytare

1. Se till att stödet är nedfällt.
2. Dra åt driftsbromsen (inte parkeringsbromsen), tryck ned förarkontrollen och koppla in hjuldrivningsspaken när motorn är igång (Figur 23). Motorn bör arbeta ordentligt eftersom bromsen ligger på, men utan att några fel visas på LCD-skärmen för InfoCenter. Ett

meddelande om hög strömförbrukning kan visas (ett litet batteri med en blixt). Om något annat meddelande visas ska du åtgärda det aktuella problemet innan du använder maskinen.

3. Aktivera parkeringsbromsspärren, tryck ned förarkontrollen och koppla in hjuldrivningsspaken (Figur 23 och Figur 24) medan motorn är igång. Motorn ska inte vara igång och ett felmeddelande ska visas på InfoCenter-skärmen. Om inte behöver säkerhetsbrytaren servas. Åtgärda problemet innan du använder maskinen, se Serva bromsens säkerhetsbrytare (sida 37).
4. Stäng av maskinen och för hjuldrivningsspaken till NEUTRALLÄGET.
5. Sänk försiktigt ned maskinen från stödet.

Transportera maskinen till en arbetsplats

Transportera maskinen en kort sträcka

Använd transporthjulen för att transportera maskinen en kortare sträcka.

1. Montera transporthjulen. Se 7 Montera transporthjulen (sida 14)
2. Se till att hjuldrivnings- och cylinderdrivnings-spaken står i NEUTRALLÄGET.
3. Se till att hastighetsreglaget står i NOLLÄGET.
4. Starta maskinen. Se Starta maskinen (sida 26).
5. Luta maskinens främre del uppåt, för hjuldrivningsspaken stegvis till läget FRAMÅT och öka maskinens hastighet långsamt med hastighetsreglaget.
6. Justera hastighetsreglaget så att klipparen körs i önskad hastighet och transportera sedan maskinen till önskad plats.

Transportera maskinen en längre sträcka

Använd ett släp för att transportera maskinen en längre sträcka. Var försiktig när maskinen lastas på eller av från släpet.

1. Kör försiktigt upp maskinen på släpet.
2. Stäng av maskinen, ansätt driftsbromsen och håll driftsbromsen på plats med parkeringsbromsspärren.
3. Säkra maskinen på släpet.

Obs: Du kan använda Toro TransPro-släpet för att transportera maskinen. Anvisningar om hur du lastar släpet finns i släpets *bruksanvisning*.

Viktigt: **Undvik maskinskador genom att låta maskinen vara avstängd när du transporterar den på ett släp.**

Under arbetets gång

Säkerhet vid användning

Allmän säkerhet

- Ägaren/operatören kan förebygga och ansvarar för olyckor som kan ge upphov till personskador eller skador på egendom.
- Använd lämpliga kläder, inklusive ögonskydd, långbyxor, halkfria och ordentliga skor samt hörselskydd. Sätt upp långt hår, knyt fast löst sittande klädesplagg och använd inte lösa smycken.
- Håll koncentrationen helt på maskinen när du använder den. Delta inte i aktiviteter som kan distrahera dig, eftersom personskador eller materiella skador då kan uppstå.
- Kör inte maskinen om du är sjuk, trött eller påverkad av alkohol eller läkemedel. Håll kringstående, i synnerhet små barn, borta från arbetsområdet. Stäng av maskinen om någon kommer in i området.
- Använd endast maskinen när sikten och väderförhållandena är goda. Använd inte maskinen när det finns risk för blixtnedslag.
- Koppla ur klippaggregatet, lägg i neutralläget och koppla in parkeringsbromsen innan du startar maskinen.
- Se upp för hål, rötter, ojämnheter, stenar och andra dolda risker. Ojämna underlag kan ge upphov till halkning och fall.
- Var extra försiktig i närheten av skymda hörn, buskage, träd eller andra föremål som kan försämra sikten.
- Stå alltid på förarplatsen (bakom handtaget) när du startar och kör maskinen.
- Kontrollera att gräskorgen sitter på plats under klippning. Stäng av maskinen innan du tömmer korgen.
- Lämna aldrig en maskin som är i gång utan uppsikt.
- Luta inte maskinen mer än 25°.
- Stäng av maskinen, koppla ur klippenhetens drivning och ta ut nyckeln i följande situationer:
  - Före tankning
  - Innan du rensar blockeringar
  - Innan du tar bort gräskorgen

  - Innan du kontrollerar, rengör eller underhåller klippenheten.
  - När du har kört på något främmande föremål eller om det uppstår onormala vibrationer. Kontrollera noga om klippenheten har skadats och reparera eventuella skador innan du startar och kör maskinen igen.
  - Innan du lämnar förarplatsen.
- Koppla ur drivningen till klippenheten när du transporterar den eller när den inte används.
- Se upp för trafik vid vägar och vid korsning av väg.
- Stanna knivarna när du inte klipper gräs.
- Använd endast tillbehör och redskap som har godkänts av The Toro® Company.

Säkerhet på sluttningar

- Sluttningar är en betydande faktor vid olyckor som orsakas av att föraren förlorat kontrollen eller att maskinen välter, vilket kan innebära livsfara eller leda till allvarliga personskador. Det är föraren som är ansvarig för säker manövrering i sluttningar. Du måste vara extra försiktig när du kör maskinen i en sluttning.
- Utvärdera förhållandena på platsen för att bedöma om sluttningen är säker för att köra maskinen i, bland annat genom att undersöka platsen. Använd alltid sunt förnuft och gott omdöme när du utför kontrollen.
- Gå igenom instruktionerna för körning av maskinen i sluttningar nedan och beakta förhållandena för att fastställa om maskinen kan användas under de förhållanden som råder på den platsen och den dagen. Förändringar i terrängen kan leda till att maskinens manövrering i sluttningar förändras.
  - Undvik att starta, stänga av eller svänga med maskinen i sluttningar. Undvik att göra plötsliga ändringar i hastighet eller riktning. Sväng långsamt och successivt.
  - Använd inte maskinen under förhållanden där det råder tvekan om dragkraft, styrning eller stabilitet.
  - Avlägsna eller märk ut hinder såsom diken, hål, fåror, gupp, stenar och andra dolda faror. Det kan finnas dolda hinder i högt gräs. Ojämn terräng kan få maskinen att välta.
  - Observera att maskinen kan tappa drivkraft om maskinen körs på vått gräs, tvärs över sluttningar eller nedför en sluttning. Förlorad dragkraft kan leda till att maskinen glider och att du förlorar kontrollen över bromsning och styrning.
  - Var mycket försiktig när du använder maskinen nära stup, diken, flodbäddar, vattendrag eller andra faror. Maskinen kan välta plötsligt om en del av drivningen kör över en kant eller kanten ger med sig. Håll ett säkert avstånd mellan maskinen och riskfyllda områden.
  - Identifiera faror nere vid slutet av sluttningen.

Starta maskinen

1. Se till att den T-formade kontakten på huvudkablaget är ansluten till huvudströmkällans kontakt. Se Figur 16.
2. Se till att hjuldrivnings- och cylinderdrivningsspaken står i NEUTRALLÄGET. Se Figur 38.
3. För in nyckeln i tändningslåset, vrid nyckeln till STARTLÄGET, håll kvar den där till LCD-skärmen för InfoCenter tänds och släpp den sedan till KÖRLÄGET.

Stänga av motorn

1. För hjul- och cylinderdrivningsspaken till NEUTRALLÄGET.
2. Vrid tändningslåset till läget AV och ta ut nyckeln.

Frigöra transmissionen

Om maskinen inte fungerar medan motorbromsen är på kan du koppla ur trumman från transmissionen så att maskinen kan flyttas.

1. Leta rätt på spaken för hjuldrivningens inkoppling/urkoppling som sitter bredvid drivningens trumma på maskinens högra bakdel (Figur 35).

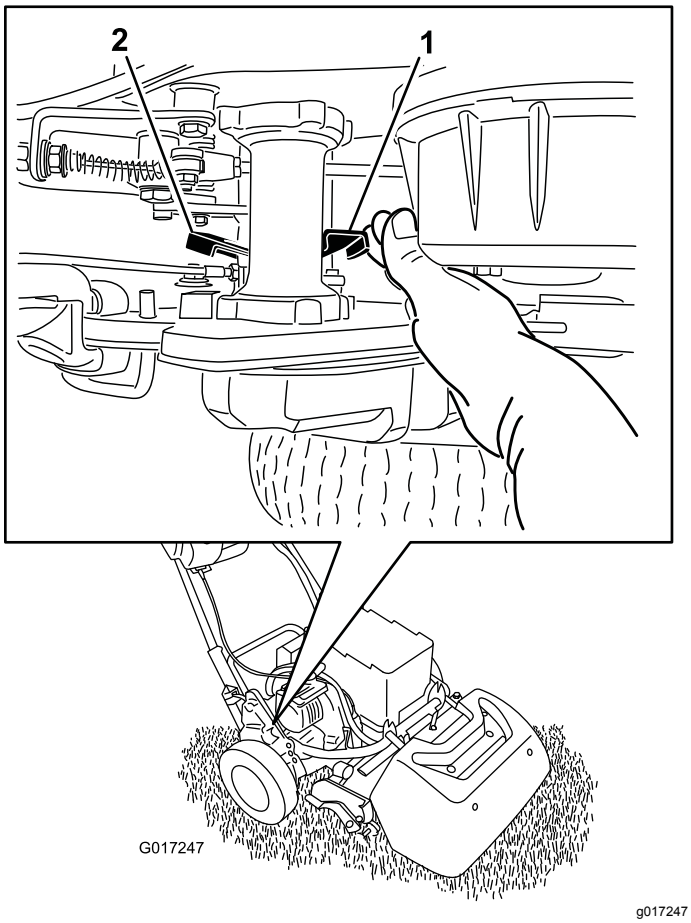

Figur 35

1. Spak för hjuldrivningens inkoppling/urkoppling – inkopplad
2. Spak för hjuldrivningens inkoppling/urkoppling – urkopplad

2. Vrid spaken bakåt för att koppla ur transmissionen från trumman.

   Viktigt: **Skjut spaken framifrån så att din hand inte träffas av den fjäderbelastade spaken.**

3. Flytta maskinen.

   Viktigt: **Bogsera inte maskinen om det går att undvika. Om det är absolut nödvändigt att bogsera maskinen så ska hastigheten inte överstiga 4,8 km/h. Koppla alltid ur transmissionen från trumman. Om du inte gör detta så kommer maskinen sannolikt att skadas, särskilt de elektriska komponenterna.**

4. När du är färdig ska du vrida spaken medsols för att koppla in transmissionen till trumman.

Obs: Driftsbromsen fungerar fortfarande medan transmissionen är bortkopplad från trumman.

Använda LCD-skärmen InfoCenter

LCD-skärmen InfoCenter visar information om maskinen som t.ex. batteriets laddning, hastigheten och olika diagnostisk och annan information om maskinen och batteriet. Figur 36 illustrerar InfoCenter och huvudinformationsskärmen.

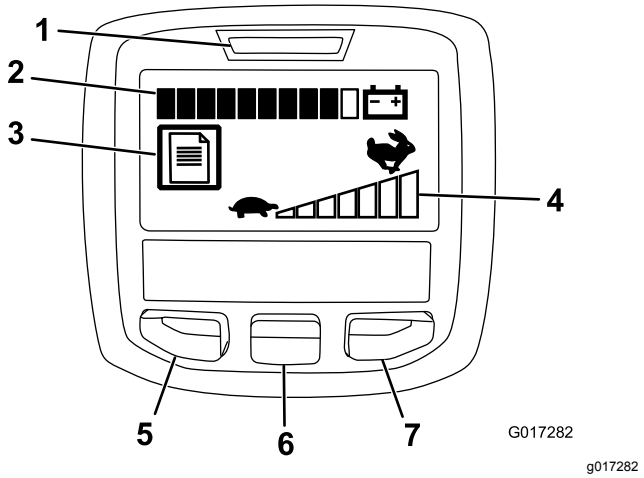

Figur 36

1. Strömlampa/felindikator
2. Indikator för batteriets laddning
3. Indikator för fellogg
4. Hastighetsreglagets inställning
5. Menyåtkomst/tillbakaknapp
6. Nedåtknapp
7. Högerknapp

- Strömlampan/felindikatorn – lyser när du slår på maskinen. Du kan vrida tillbaka nyckeln till läge KÖR när den här lampan tänds. Lampan blinkar även när ett fel har uppstått i maskinen.
- Lampa för batteriets laddning – när batteriet är helt laddat är alla rutorna i indikatorn helt svarta. Allteftersom kraft förbrukas fylls rutorna med vitt från höger till vänster medan batteriet laddas ur. När bara en av rutorna är svart har batteriet nästan slut på kraft och du måste ladda batteriet omedelbart.
- Indikator för fellogg – den här ikonen visar att ett fel har loggats som måste undersökas.
- Inställning av hastighetsreglage – hur snabbt rutorna blir svarta från vänster till höger beror på vilken inställning hastighetsreglaget har. När alla rutorna är fyllda med vitt är maskinen i nolläge.
- Menyåtkomst/tillbakaknapp – tryck på den här knappen för att få åtkomst till InfoCenter-menyerna. Du kan också använda den för att gå ut ur menyn som du använder.

- Nedåtknapp – använd den här knappen för att bläddra nedåt i menyerna.
- Högerknapp – använd den här knappen för att öppna en meny där en högerpil visar att det finns mer innehåll.

Obs: Knapparnas funktioner kan ändras beroende på omständigheterna. Vid varje knapp visas en ikon som förklarar den aktuella funktionen.

Använda menyerna

Tryck på menyåtkomstknappen i huvudskärmen för att få åtkomst till InfoCenters menysystem. Då kommer du till huvudmenyn. Se följande tabeller för en sammanfattning av vilka alternativ som finns tillgängliga från menyerna:

Huvudmeny	
Menyobjekt	**Beskrivning**
Fel	Felmenyn innehåller en lista med de senaste maskinfelen som uppstått. Läs *servicehandboken* eller kontakta en auktoriserad Toro-återförsäljare för mer information om felmenyn och den information som finns där.
Service	Servicemenyn innehåller information om maskinen som t.ex. antal brukstimmar och batteriets användning och status.
Diagonstik	Diagnostikmenyn innehåller en lista över maskinens olika aktuella statusar. Den kan användas för att felsöka vissa problem eftersom den snabbt visar vilka av maskinens reglage som är på och av.
Om	I menyn Om står maskinens modellnummer, serienummer och programvaruversion.
Inställningar	I menyn Inställningar kan du ställa in InfoCenter-skärmen efter egna önskningar.

Servicemeny	
Menyobjekt	**Beskrivning**
Timmar	Visar antalet timmar som maskinen har varit påslagen.
Klipptid	Visar antalet timmar som cylindern har varit påslagen.
Kraftförbrukning	Visar effekten som batteriet levererar i watt.
Batteriladdning	Visar batteriets aktuella laddning i procent av den totala kapaciteten.
Batteriström	Visar strömstyrkan som batteriet levererar i ampere.
Batterispänning	Visar batteriets potential i Volt.
Energi	Visar den sammanlagda energin som batteriet tillfört under sin livstid i Wattimmar.

Diagnostisk meny	
Menyobjekt	**Beskrivning**
Nyckel på	Visar huruvida tändningslåset är i påslaget eller avslaget läge.
Nyckel Start	Visar huruvida tändningslåset är i STARTLÄGET eller ej.
PBromsspärr	Visar ifall parkeringsbromsspärren är på eller av.
EZ Turn	Visar ifall EZ-Turn-kretsen är öppen eller stängd.
Hjuldrivning	Visar ifall hjuldrivningsspaken är på eller av.
Cylinder inkopplad	Visar ifall cylindern är inkopplad eller inte.
Gasreglage	Visar gasreglagets inställning i volt (används för att beräkna önskat varvtal).
Önskat varvtal	Visar önskat motorvarvtal enligt hastighetsreglagets inställningar.
Motorvarvtal	Visar det faktiska motorvarvtalet.
12 V-tillförsel	Visar strömtillförsel #1 från kontrollern till givaren.
5 V-tillförsel	Visar strömtillförsel #2 från kontrollern till givaren.
CAN-buss	Visar status för maskinens kommunikationsbuss

Menyn Om	
Menyobjekt	**Beskrivning**
Modell	Visar maskinens modellnummer.
SN	Visar maskinens serienummer.
S/W Rev	Visar versionsnumret för maskinens programvara.

Menyn Inställningar	
Menyobjekt	**Beskrivning**
Språk	Med den här inställningen kan du ändra språket som används i InfoCenter.
Enheter	Med den här inställningen kan du ändra enheterna som används i InfoCenter. Menyalternativen är brittiska standardenheter och metriska.
LCD-bakgrundsbelysning	Med den här inställningen kan du öka eller minska LCD-skärmens ljusstyrka.
LCD-kontrast	Med den här inställningen kan du ändra kontrasten mellan mörka och ljusa områden på LCD-skärmen.

Obs: Om du ändrar språket eller kontrasten av misstag till en inställning där du inte längre förstår eller kan se displayen ska du kontakta närmaste auktoriserade Toro-återförsäljare så att du kan få hjälp med att återställa displayen.

Arbetstips

Viktigt: **Gräsklippet fungerar som ett smörjmedel under klippning. Om klippenheten används mycket utan gräsklipp kan klippenheten skadas.**

Förberedelser för klippning

Se till att maskinen är ordentligt justerad och att den är jämnt inställd på bägge sidor av cylindern. För bästa prestanda och maximal batterilivslängd ska underknivarna vara inställda så att de bara nuddar vid cylindern. Om klipparen är felaktigt inställd blir detta ännu tydligare i den klippta gräsmattans utseende.

Om transporthjul är monterade på maskinen ska du utföra följande steg för att ta bort hjulen:

1. Tryck ned stödet med foten och dra upp handtaget tills stödet har roterat framåt, över mitten.
2. Ta bort transporthjulen.
3. Sänk försiktigt ned maskinen från stödet.

Klippa greenen

En green ska klippas i en rak ”fram-och-tillbaka”-rörelse över gräset. Undvik att göra cirkelrörelser eller vända klipparen på greenen eftersom det kan skada underlaget.

Klipparen får endast svängas utanför greenområdet genom att man höjer klippcylindern (trycker ner handtaget) och svänger på drivtrumman. Om du aktiverar brytaren för EZ-Turn saktar hjuldrivningsenheten ned när du höjer klippenheten och gör det lättare att vända maskinen. Detta är särskilt användbart för nya förare.

Klippning ska göras i vanlig gånghastighet. Hög hastighet sparar knappast någon tid och ger ett dåligt klippresultat.

Använd inriktningsränderna på gräskorgen som hjälp för att klippa i en rak linje tvärsöver greenen och hålla maskinen på samma avstånd från kanten på föregående klippning (Figur 37).

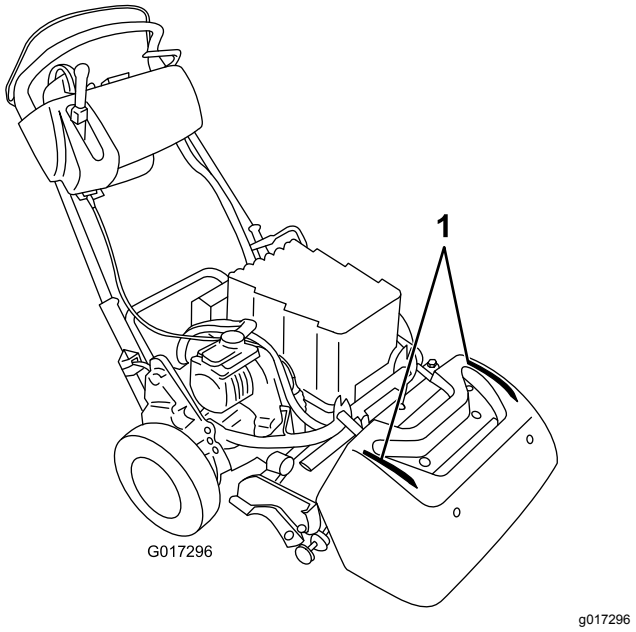

Figur 37

1. Inriktningsränder

Köra maskinen i förhållanden med dåligt ljus

Lysdiodsatsen bör användas om klipparen körs i förhållanden med dåligt ljus. Kontakta en auktoriserad Toro-återförsäljare.

Viktigt: **Använd inte andra belysningssystem tillsammans med maskinen eftersom de kan skada batteriet eller elsystemet.**

Använda reglagen under klippning

1. Starta motorn, ställ in gasreglaget på minskad hastighet, tryck ned handtaget för att höja klippenheten, tryck ned förarkontrollen, för hjul- och cylinderdrivningsspaken till FRAMÅT-läget och kör maskinen till greenens kant (Figur 38).
2. För spaken till NEUTRALLÄGET (Figur 38).

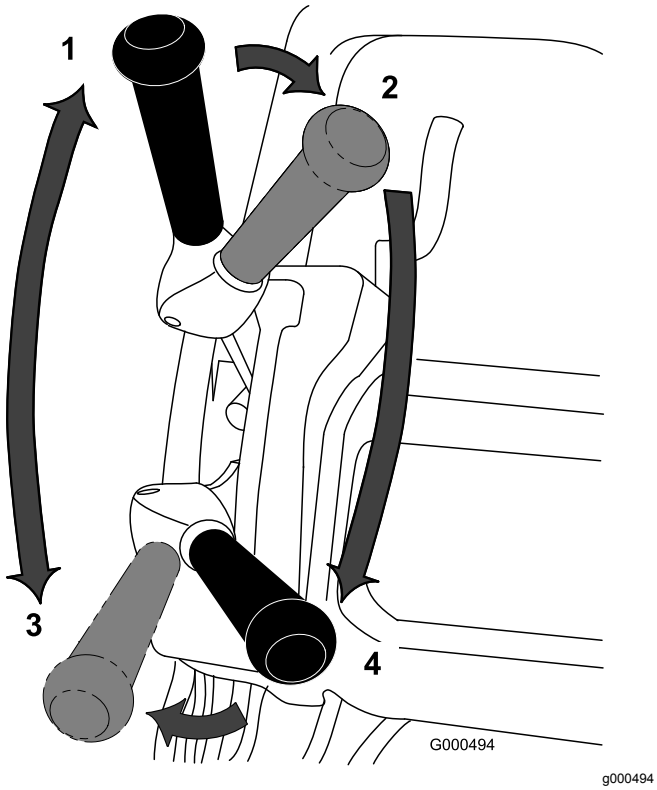

Figur 38

Hjul- och cylinderdrivningsspakslägen

1. NEUTRALLÄGE
2. Körning – NEUTRALLÄGE och Cylinderdrivning – KOPPLA UR
3. Körning – FRAMÅT (transport)
4. Körning – FRAMÅT och Cylinderdrivning –KOPPLA IN

3. För spaken till läget Körning –NEUTRALLÄGE och Cylinderdrivning –KOPPLA UR läge (Figur 38).
4. För spaken till läget Körning – FRAMÅT och Cylinderdrivning – KOPPLA IN (Figur 38), öka gaspådraget tills maskinen färdas i önskad hastighet, kör maskinen till greenområdet, sänk ned klippenheten och påbörja arbetet.

Förbereda för transport av maskinen efter klippning

1. Kör bort från greenen, minska hastigheten till NOLLÄGET, för hjul- och cylinderdrivningsspaken till NEUTRALLÄGET och stäng av maskinen.
2. Töm gräset som finns i gräskorgen och sätt tillbaka gräskorgen på klipparen.

Efter körning

Säkerhet efter användning

Allmän säkerhet

- Sänk hastigheten innan du stänger av maskinen.
- Ta bort gräs och skräp från maskinen för att förebygga brand.

Transportera maskinen

Kör bort maskinen från arbetsplatsen efter klippningen. Se Transportera maskinen en kort sträcka (sida 25) eller Transportera maskinen en längre sträcka (sida 25).

Underhålla litiumjonbatteriet

⚠ VARNING

Batteriet innehåller hög spänning som kan orsaka brännskador eller farliga stötar.

- **Försök inte öppna batteriet.**
- **Sätt inte in någonting i kontakten till batteriet förutom kablagekontakten som medföljer produkten.**
- **Hanterar ett batteri som har ett sprucket hölje med stor försiktighet.**
- **Använd endast batteriets egen laddare.**

Ladda batteriet

Ladda batteriet när du har klippt färdigt för dagen så att det är fullkomligt laddat inför nästa dag, Till skillnad från andra batterier har litiumjonbatterier inte ett laddningsminne och därför behöver de inte laddas ur helt innan du laddar dem.

Bruksanvisningen för litiumjonbatteriets laddare innehåller detaljerade anvisningar om laddning av batteriet.

Om du planerar att låta klipparen stå i mer än 10 dagar ska du se till att laddaren är inkopplad och låta den vara påslagen. Efter 10 dagar utan användning byter laddaren automatiskt till förvaringsläget, i vilket den minskar och bibehåller laddningen runt 40 % av maximal kapacitet. Läs Ställa maskinen i förvar (sida 41) för mer information om hur maskinen ska förvaras och om hur du ändrar batteriet från förvaringsläget.

Transportera batteriet

Det amerikanska transportverket och andra internationella transportmyndigheter kräver att litiumjonbatterier transporteras i speciella förpackningar och att de endast transporteras av speditörer som har speciellt tillstånd att transportera batterier. I USA är det dock tillåtet att transportera batteriet medan det är monterat på maskinen som batteridriven utrustning, förutsatt att vissa föreskrifter följs. Kontakta det amerikanska transportverket eller lämplig myndighet i ditt land för mer information om vilka krav som finns för transport av eFlex eller eFlex-batteriet.

Mer information om batteritransport finns i *monteringsanvisningarna* som medföljer batterileveransen (modellnr 120-6950). Dessa anvisningar är även tillgängliga på www.Toro.com.

Underhåll av batteriet

Litiumjonbatteriet har tillräcklig laddningskapacitet för att utföra avsett arbete under batteriets livslängd. Med tiden så minskar mängden arbete som batteriet kan utföra med en enda laddning gradvis. I följande tabell står ungefär hur mycket arbete maskinen kan förväntas utföra under de första fem användningsåren:

År	Areal klippt per full laddning
1	4 240 m²
2	4 070 m²
3	3 900 m²
4	3 790 m²
5	3 600 m²

Obs: Resultaten kan variera beroende på hur långt du behöver transportera maskinen, underknivens kontaktinställning samt andra faktorer som diskuteras i det här avsnittet.

Följ skötselråden nedan för att garantera maximal livslängd på batteriet:

- Öppna inte batteriet. Det finns inga delar som kan servas inuti batteriet. Om du öppnar batteriet ogiltigförklaras garantin. Batteriet skyddas av manipuleringsvarnande enheter.
- Förvara/parkera maskinen i ett rent och torrt garage eller förvaringsområde **och i skydd från direkt solljus och värmekällor.** Förvara den inte i utrymmen där temperaturen understiger −25 °C eller överstiger 45 °C. **Temperaturer utanför det här omfånget skadar batteriet.** Höga temperaturer vid förvaring, särskilt då batteriet har hög laddning, minskar batteriernas livslängd.
- Om maskinen ska stå stilla i längre än 10 dagar ska du se till att den står svalt, skyddad från direkt solljus och att den är inkopplad i laddaren.
- Om du klipper under varma förhållanden eller i solljus kan batteriet överhettas. Om detta sker visas en varning om hög temperatur på LCD-skärmen InfoCenter. Om detta sker så slutar maskinen att fungera medan cylindern är inkopplad och maskinen saktar ner.

  Du ska omedelbart köra maskinen till en sval plats i skydd från solen, stänga av maskinen och låta batteriet svalna helt innan du fortsätter arbetet.
- Håll batteriets hölje rent. Den vita färgen reflekterar solljuset så att värme inte byggs upp lika snabbt inuti batteriet. Ett smutsigt hölje ökar värmen i batteriet varje dag och minskar energikapaciteten.
- Justera så att underkniven bara nuddar lätt vid cylindern. Detta minskar mängden kraft som behövs för att driva cylindern och ökar mängden arbete som maskinen utför med varje laddning.

Underhåll

⚠ VARNING

Dåligt underhållna maskiner kan gå sönder i förtid och eventuellt skada dig eller andra.

Följ dessa anvisningar för att underhålla och hålla maskinen i gott bruksskick.

Obs: Vänster och höger sida på maskinen är lika med förarens vänstra respektive högra sida vid normal körning.

Obs: Hämta en kostnadsfri kopia av elschemat eller hydraulschemat på www.Toro.com. Klicka på länken Manuals och sök efter din maskin.

⚠ VAR FÖRSIKTIG

Om du lämnar nyckeln i tändningslåset kan någon starta motorn av misstag och skada dig eller någon annan person allvarligt.

Ta ut nyckeln ur tändningslåset och koppla ur batteriet innan du utför något underhåll.

Rekommenderat underhåll

Underhållsintervall	Underhållsförfarande
Varje användning eller dagligen	• Kontrollera säkerhetsbrytarnas funktion.
Efter varje användning	• Rengör maskinen.
Var 1000:e timme	• Kontrollera cylinderdrivremmen.. • Kontrollera transmissionslagren. Byt ut vid behov.
Före förvaring	• Måla i lackskador.
Årligen	• Smörj motorkopplingen.

Viktigt: **Mer information om underhållsrutiner finns i *bruksanvisningen* till batteriet.**

Kontrollista för dagligt underhåll

Viktigt: **Kopiera sidan och använd den regelbundet.**

Kontrollpunkt	**Vecka:**						
	Mån.	**Tis.**	**Ons.**	**Tors.**	**Fre.**	**Lör.**	**Sön.**
Kontrollera säkerhetsbrytarnas funktion.							
Kontrollera parkeringsbromsens funktion.							
Kontrollera att svänglederna rör sig fritt.							
Rengör batterilådan och motorns luftkylflänsar.							
Kontrollera om det finns missljud vid körning/användning.							
Kontrollera justeringen av cylinder mot underkniv.							
Kontrollera klipphöjdsinställningen.							
Bättra på skadad lack.							

Anteckningar om särskilda problem		
Kontrollen utförd av:		
Artikel	Datum	Information

Förberedelser för underhåll

Säkerhet vid underhåll

- Koppla bort drivenheterna och klippenheten, koppla in parkeringsbromsen, stäng av maskinen och ta ut nyckeln. Vänta tills alla rörelser har stannat innan någon justering, rengöring eller reparation utförs på maskinen.
- Om maskinen måste vara igång för att ett visst underhåll ska kunna utföras ska klädesplagg, händer, fötter och andra kroppsdelar hållas borta från klippenheten, redskapen och andra rörliga delar. Håll kringstående på behörigt avstånd.
- Alla delar ska vara i gott bruksskick och alla hydraulkopplingar ska vara åtdragna. Byt ut slitna och skadade delar och dekaler, eller ersätt de som saknas. Tillförsäkra säkert bruksskick genom att se till att alla fästelement är åtdragna på maskinen.
- Undersök gräsutkastarens komponenter ofta och byt ut dem vid behov.
- Undvik eldsvåda genom att ta bort gräs och skräp från klippenheten, drivhjulen, ljuddämparna och kylgallren.
- Lätta försiktigt på trycket i komponenter med upplagrad energi.
- Kontakta en auktoriserad Toro-återförsäljare vid eventuellt behov av större reparationer eller assistans.
- Använd endast originalreservdelar och tillbehör från Toro för att garantera optimal prestanda och fortlöpande säkerhet för produkten. Det kan vara farligt att använda reservdelar och tillbehör från andra tillverkare och det kan göra produktgarantin ogiltig.

Koppla ur batteriet

Innan underhåll utförs på maskinen ska batteriet kopplas ur genom att dra ut den T-formade kontakten ur huvudströmkontakten (Figur 39).

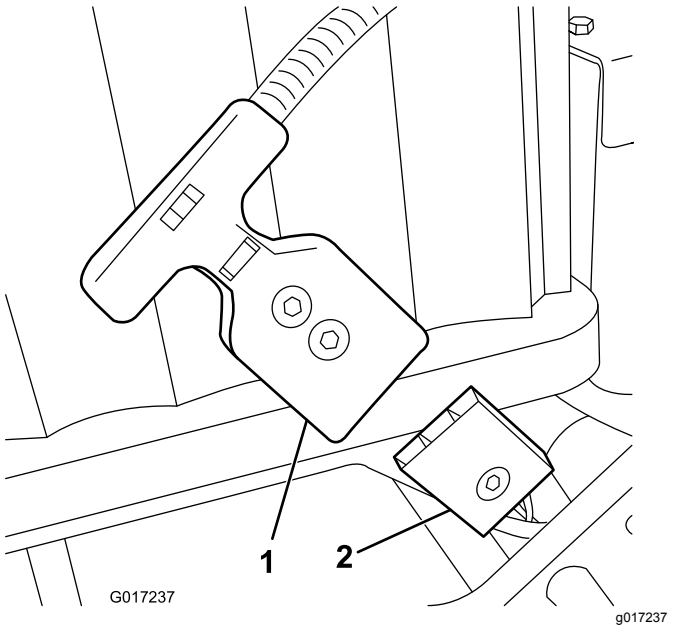

Figur 39

1. T-formad kontakt
2. Huvudströmkontakt

Smörjning

Smörja motorkopplingen

Serviceintervall: Årligen

Typ av fett: universalfett.

1. Stäng av maskinen och koppla ur batteriet.
2. Ta bort de två skruvarna som fäster motorn vid transmissionslådan (Figur 40).

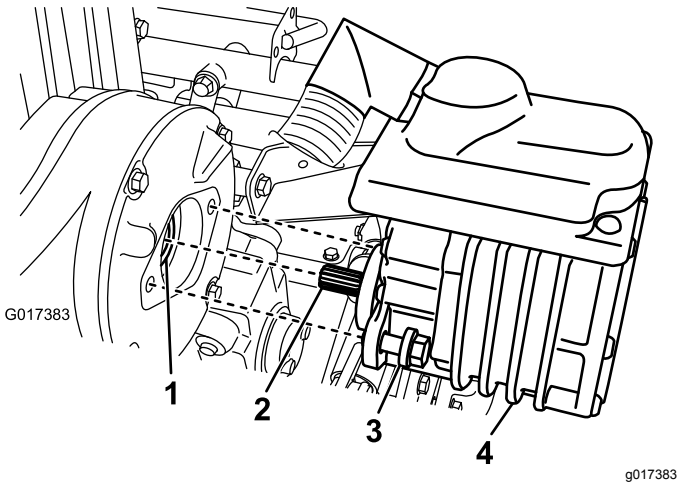

Figur 40

1. Honkoppling
2. Motoraxel
3. Skruv
4. Elmotor

3. Dra motorn utåt och bort från transmissionslådan.
4. Smörj honkopplingen i transmissionslådan genom att pumpa en eller två gånger med en fettspruta (Figur 40).
5. Montera motorn och fäst den med de två skruvarna som du tog bort tidigare. Dra åt skruvarna till 29–33 Nm.

Underhålla elsystemet

Elsystemets säkerhet

Koppla ifrån batteriet innan du utför några reparationer. Lossa minuspolen först och pluspolen sist. Anslut plus först och minus sist.

Serva batteriet

De enda delarna som kan servas i batteriet är etiketterna och säkringen. Om du försöker att öppna batteriets hölje så ogiltigförklaras garantin. Kontakta en auktoriserad Toro-återförsäljare om ett problem uppstår med batteriet.

⚠ VARNING

Batteriet innehåller hög spänning som kan orsaka brännskador eller farliga stötar.

- **Försök inte öppna batteriet.**
- **Sätt inte in någonting i kontakten till batteriet förutom kablagekontakten som medföljer produkten.**
- **Hanterar ett batteri som har ett sprucket hölje med stor försiktighet.**
- **Använd endast batteriets egen laddare.**

Skicka iväg batteriet för service

Om batteriet behöver servas ska du kontakta en auktoriserad Toro-återförsäljare för hjälp. **Om du måste skicka batteriet ska du skaffa batterileveranssatsen (artikelnr 120-6950).** Satsen innehåller tejp, etiketter och instruktioner som du behöver för att skicka batteriet..

Viktigt: **Uraktlåtenhet att förpacka och märka batteriet korrekt inför sändning kan leda till stora böter. Läs instruktionerna i batterileveranssatsen (artikelnr 120-6950). Dessa finns tillgängliga gratis på www.Toro.com.**

Byta ut säkringar

Om maskinen inte går att slå på, trots att den är laddad, ska du kontrollera säkringarna så här:

1. Stäng av maskinen och koppla ur batteriet.
2. Ta bort de två bakre skruvarna från den elektriska lådan, lossa de två övre skruvarna och ta bort luckan till lådan (Figur 41).

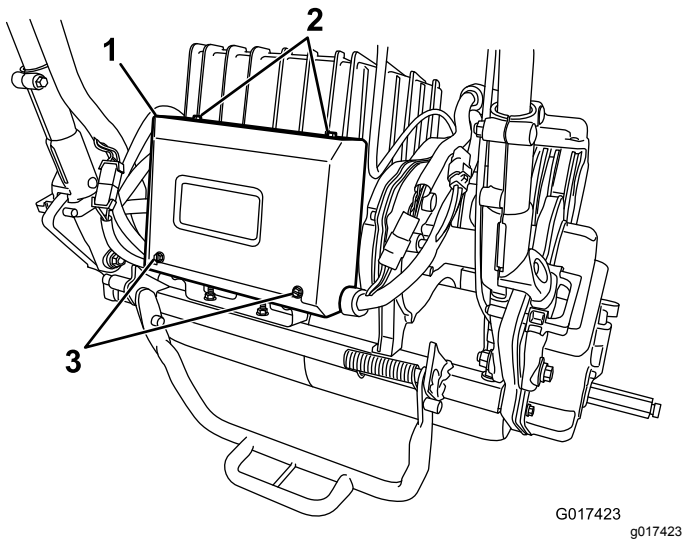

Figur 41

1. Elektrisk låda
2. Övre skruvar
3. Bakre skruvar

3. Kontrollera säkringarna i säkringsblocket (Figur 42).

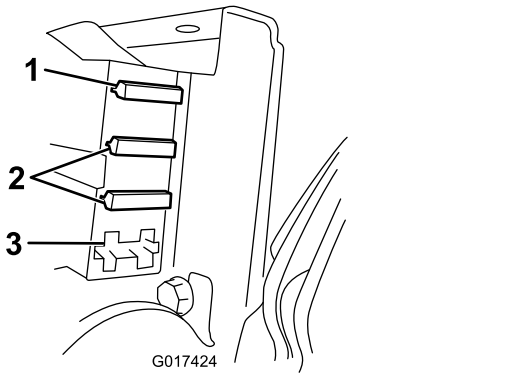

Figur 42

1. Säkring (30 A)
2. Säkring (3 A)
3. Öppen plats

- Om en eller flera säkringar har gått ska du byta ut dem mot en säkring med lämplig spänning och strömstyrka (Figur 42).

Viktigt: **Alla säkringar på maskinen är märkta för 80 V. Använd inte 12 V-säkringar av fordonstyp.**

- Kontrollera batteriets säkring på följande sätt om säkringarna inte har gått:
  A. Höj batteriplattformen. Se 5 Montera batteriet (sida 11).
  B. Ta bort säkringskåpan (Figur 43).

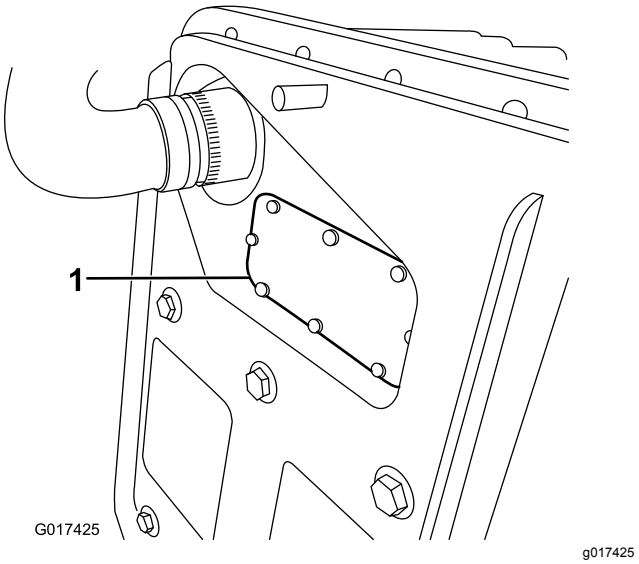

Figur 43

1. Säkringskåpa

  C. Kontrollera säkringen och byt ut den om den har gått. **Använd endast en Toro-säkring (artikelnr 119–1208) för att byta ut den här säkringen.** Säkringen har konstruerats specifikt för batteriet. Andra säkringar kan skada batteriet så att det inte längre går att reparera.
  D. Sätt tillbaka och säkra kåpan. Dra åt kåpans skruv till 0,34 N·m.
  E. Sänk ned och fäst batteriplattformen.

Serva säkerhetsbrytaren för drivningen

Gör på följande sätt om säkerhetsbrytaren för drivning behöver justeras eller bytas ut:

1. Stäng av maskinen och koppla ur batteriet.
2. Ta bort kontrollpanelen.
3. För hjuldrivningsspaken till inkopplat läge.

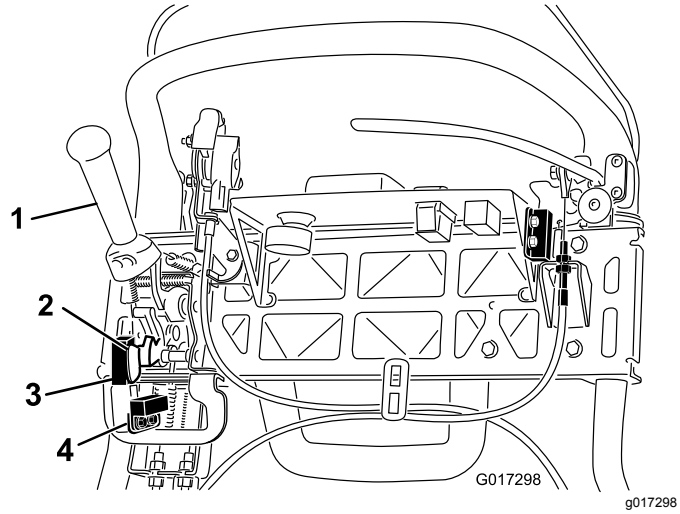

Figur 44

1. Hjuldrivningsspak
2. Flagga för klipparens givare
3. Klipparens givare
4. Säkerhetsbrytaren för drivning

4. Lossa fästelementen på säkerhetsbrytaren (Figur 44).
5. Placera ett 1,6 mm tjockt mellanlägg mellan hjuldrivningsspaken och säkerhetsbrytaren (Figur 44).
6. Dra åt fästelementen på säkerhetsbrytaren. Kontrollera gapet på nytt. Hjuldrivningsspaken får inte vidröra brytaren.
7. Koppla in hjuldrivningsspaken och kontrollera mellanrummet. Normalt avstånd under drift är 0,76–3,05 mm. Kontrollera att brytaren mister kontinuiteten när hjuldrivningsspaken är inkopplad. Byt ut brytaren vid behov.

Serva givaren för klipparen

1. Stäng av maskinen och koppla ur batteriet.
2. Ta bort kontrollpanelen.
3. För hjuldrivningsspaken till vänster och koppla in klipparen.
4. Lossa fästelementen på klipparens givare (Figur 44).
5. Placera ett 1,6 mm tjockt mellanlägg mellan flaggan för klipparens givare och klipparens givare (Figur 44).
6. Dra åt givarens fästelement. Kontrollera gapet. Flaggan får inte vidröra givaren.
7. Koppla in hjuldrivningsspaken i klippläget och kontrollera att brytaren mister kontinuiteten. Byt ut givaren vid behov.

Serva bromsens säkerhetsbrytare

1. Stäng av maskinen och koppla ur batteriet.
2. Ta bort höljet till konsolen.
3. För driftsbromsspaken till inkopplat läge och aktivera parkeringsbromsspärren.
4. Lossa och ta bort säkerhetsbrytarens fästelement (Figur 45).

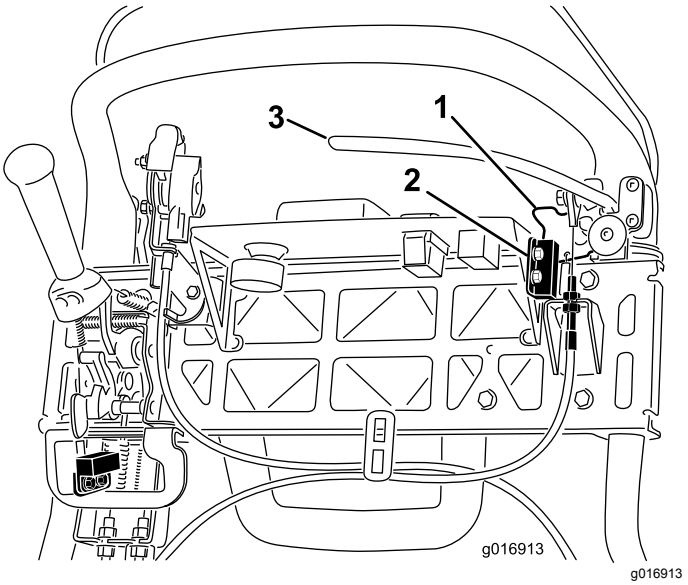

Figur 45

1. Parkeringsbromsspärr
2. Säkerhetsbrytare
3. Driftsbromsspak

5. Placera ett 1,6 mm tjockt mellanlägg mellan parkeringsbromsspärren och säkerhetsbrytaren (Figur 45).
6. Montera och dra åt fästelementen på säkerhetsbrytaren. Kontrollera gapet. Spärren får inte vidröra brytaren.
7. Aktivera bromsspaken och vrid på spärren. Kontrollera att brytaren mister kontinuiteten. Byt brytaren vid behov.

Underhålla bromsarna

Justera drifts-/parkeringsbromsen

Justera kabeln enligt nedan om drifts-/parkeringsbromsen slirar när den används:

1. Stäng av maskinen och koppla ur batteriet.
2. Flytta drifts-/parkeringsbromsspaken till läget Av.
3. Ta bort höljet till konsolen.
4. Öka kabelspänningen genom att lossa kabelns övre kontramutter och dra åt den nedre kontramuttern (Figur 45) tills det behövs en kraft på 156 N på bromsspakens handtag för att frigöra parkeringsbromsspärren.

   Viktigt: **Justera inte för mycket så att bromsbandet börjar släpa.**

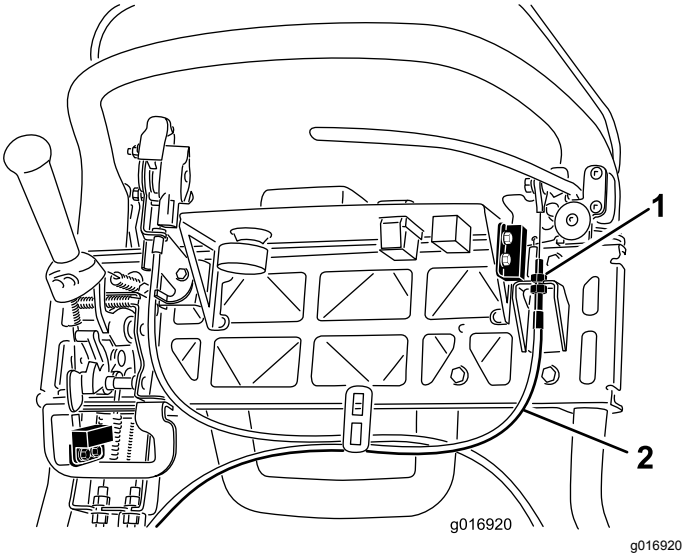

g016920

Figur 46

1. Kontramuttrar
2. Driftsbromskabel

Underhålla remmarna

Kontrollera cylinderdriv-remmen

Serviceintervall: Var 1000:e timme

Se till att cylinderdrivremmen är ordentligt spänd för att säkerställa korrekt maskindrift och undvika onödigt slitage.

1. Stäng av maskinen och koppla ur batteriet.
2. Lossa flänsskruven som håller fast remkåpan och ta bort remkåpan för att frilägga remmen (Figur 47).

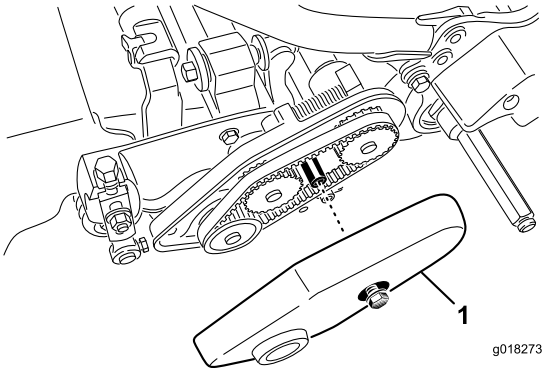

g018273

Figur 47

1. Remkåpa

3. Justera remspänningen enligt följande steg:
   A. Lossa fästmuttern på lagerhuset (Figur 48).

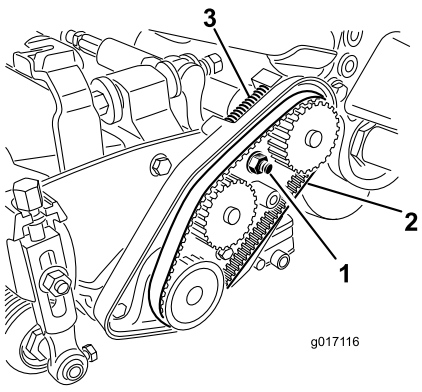

g017116

Figur 48

1. Fästmutter på lagerhuset
2. Cylinderdrivrem
3. Kompressionsfjäder

   B. Vrid på lagerhuset med hjälp av en 5/8 tums (16 mm) skiftnyckel för att kontrollera att det löper fritt.

C. Ta bort eventuellt smuts från facket med drivremmen och runt omkring kompressionsfjädern (Figur 48).

D. Kontrollera att kompressionsfjädern utövar rätt tryck på remmen.

E. Dra åt fästmuttern på lagerhuset.

F. Sätt tillbaka remkåpan.

Få åtkomst till hålet i transmissionskåpan

Ta bort gummipluggen (Figur 49) från hålet framtill på transmissionen om åtkomst till cylinderkopplingen krävs.

Viktigt: **Kör inte maskinen om inte gummipluggen sitter på plats.**

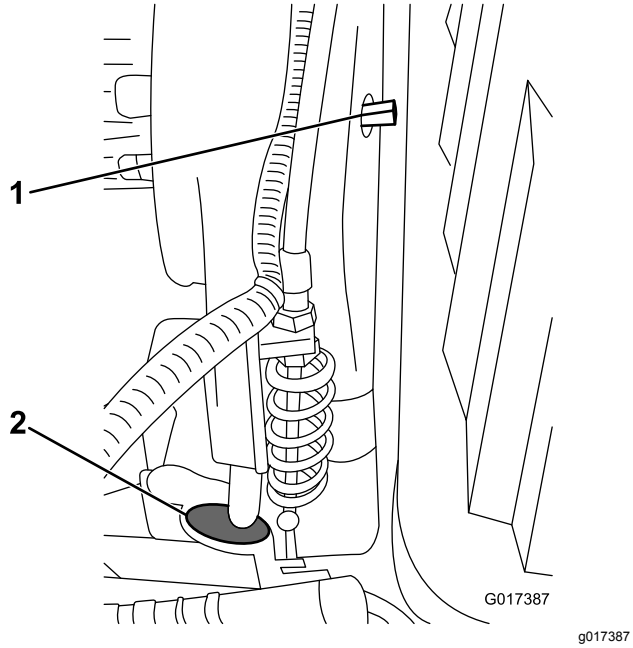

Figur 49

1. Koppla in/koppla ur axeln
2. Gummiplugg

Koppla in/ur transmissions-remmens spänning

Transmissionsremmen dras åt via en fjäderbelastad mellanskiva. Vrid axeln för inkoppling/urkoppling (Figur 49) till önskat läge med en 3/8 tums skiftnyckel om måste du koppla in eller koppla ur remspänningen. Om axeln vrids ett kvarts varv (90°) medurs kopplas mellanskivan bort från remmen (Figur 50).

Obs: Du måste koppla ur remspänningen innan du tar bort transmissionskåpan.

Obs: Transmissionsremmen är ordentligt spänd när justeringsmärkena på luckan till transmissionen och inkopplingsaxeln är inriktade med varandra.

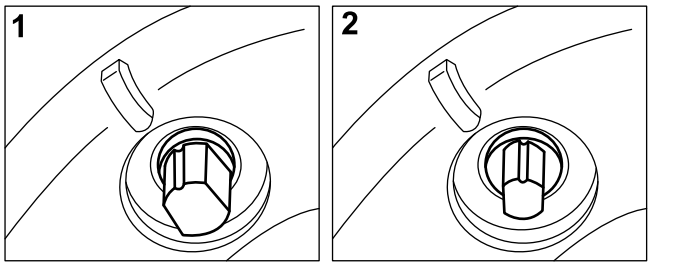

Figur 50

1. INKOPPLAD
2. URKOPPLAD

Underhålla styrsystemet

Justera cylinderreglaget

Om cylinderreglaget inte kopplas in korrekt måste det justeras.

1. Stäng av maskinen och koppla ur batteriet.
2. Kontrollera att cylinderreglaget är urkopplat.
3. Justera cylinderreglagekabeln vid transmissionens motorvägg (Figur 51) tills fjädern är 70,6–72,4 mm lång.

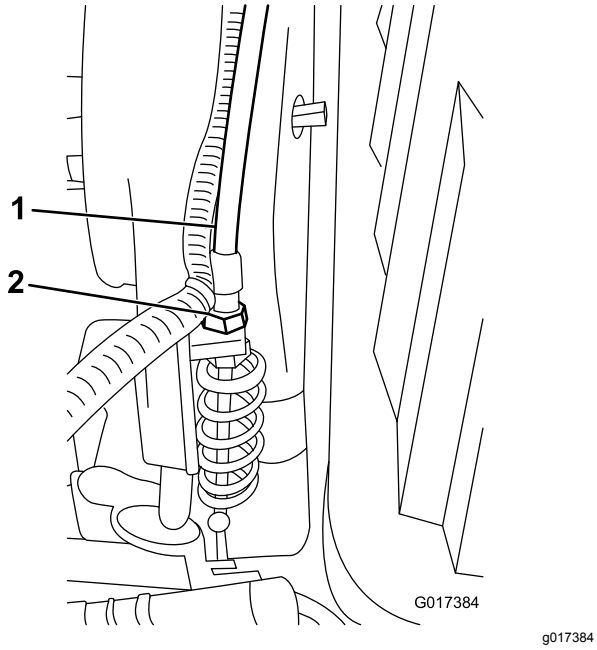

Figur 51

1. Cylinderreglagekabel
2. Kontramuttrar

4. Lossa cylinderreglagekabeln vid styrhandtagets motorvägg tills kabeln är slak (Figur 52).

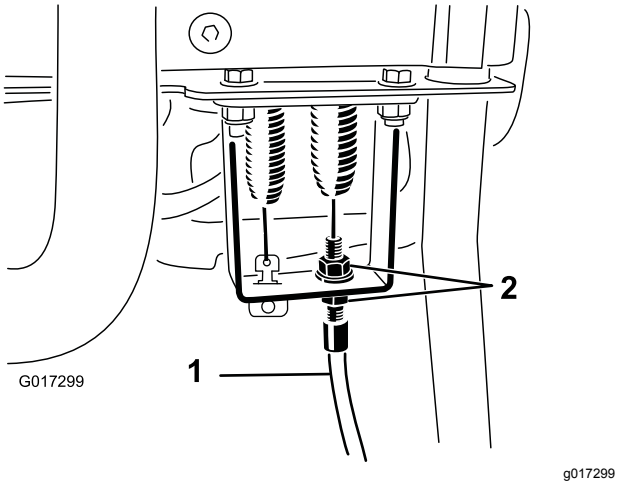

Figur 52

1. Cylinderreglagekabel
2. Kontramuttrar

5. Dra åt cylinderreglagekabeln vid styrhandtagets motorvägg, utan att förlänga fjädern, så att kabeln är spänd.
6. Kontrollera funktionen enligt följande:
   - Kontrollera att cylinderdrivningens kuggar kopplas ur när kopplingen släpps upp och att cylinderdrivningens kuggar inte går i botten när de kopplas in.

     Obs: Ta bort gummipluggen (Figur 49) från hålet framtill på transmissionen för att frilägga cylinderdrivningen.
   - Cylinderns stopptid måste vara mindre än sju sekunder med cylindern mot underkniven tillbakaflyttad.
   - Läs mer i *servicehandboken* eller kontakta en auktoriserad Toro-återförsäljare om du behöver hjälp.

Rengöring

Rengöra maskinen

Serviceintervall: Efter varje användning

Maskinen kan tvättas med milt rengöringsmedel och vatten efter varje användning. Högtryckstvätta inte maskinen. Använd inte för mycket vatten, särskilt inte i närheten av växelspaksplattan, InfoCenter, elcentralen och maskinens strömkontakt. Rengör motorn så att kylningen fungerar som avsett under drift. Batteriet ska också hållas så rent som möjligt så att det förblir vitt. Då reflekteras solljuset och förhindrar att batteriet överhettas i solen.

Viktigt: **Förvara eller parkera alltid maskinen i skuggan eftersom värmen från solen minskar batteriets livslängd.**

Förvaring

Säker förvaring

- Parkera maskinen på ett jämnt underlag, koppla in parkeringsbromsen, stäng av motorn, ta ut nyckeln och vänta tills alla rörliga delar har stannat innan du ställer maskinen i förvar.
- Förvara aldrig maskinen i närheten av en öppen låga, gnista eller tändlåga, t.ex. på en varmvattenberedare eller någon annan apparat.
- Låt maskinen svalna innan du ställer undan maskinen i ett slutet utrymme.

Ställa maskinen i förvar

1. Rengör maskinen. Se Rengöra maskinen (sida 41).

   Viktigt: **Tvätta maskinen med ett milt rengöringsmedel och vatten. Högtryckstvätta inte maskinen. Använd inte för mycket vatten, särskilt inte i närheten av växelspaksplattan, InfoCenter, elcentralen och maskinens strömkontakt.**

2. Förvara/parkera maskinen i ett rent och torrt garage eller förvaringsområde **och skyddad från direkt solljus**. Förvara den inte i utrymmen där temperaturen understiger −25 °C eller överstiger 45 °C. **Temperaturer utanför det här omfånget skadar batteriet.**

   Viktigt: **Temperaturen som batteriet förvaras i påverkar dess livslängd. Förvaring under långa perioder i höga temperaturer minskar batteriets livslängd, särskilt om det har en hög laddning när det förvaras. Om det är möjligt ska maskinen förvaras på en sval (inte under 0 °C) plats.**

3. Anslut batteriet till laddaren och **låt laddaren vara inkopplad i ett eluttag och påslagen under hela tiden som klipparen förvaras.**

   Viktigt: **Efter tio dagar byter laddaren till förvaringsläget och justerar batteriet så att det har en laddning på 40 % av den maximala kapaciteten. Den här laddningsnivån under långa förvaringsperioder ser till att batteriet håller så länge som möjligt. Om du inte låter batteriet vara inkopplat i laddaren och låter den byta till förvaringsläge förkortar den höga laddningen batteriets livslängd, särskilt om det förvaras under varma förhållanden.**

4. Kontrollera och dra åt alla fästelement. Reparera eller byt ut utslitna och skadade delar.
5. Måla lackskador och bara metallytor med färg från en auktoriserad Toro-återförsäljare.

6. Täck över maskinen för att skydda den och hålla den ren.

Ta klipparen ur förvaring

1. Stäng av och koppla ur laddaren ur maskinen.
2. Koppla in den T-formade kontakten i huvudströmkontakten.
3. Sätt på maskinen och vänta i 20 sekunder.
4. Stäng av maskinen och koppla ur batteriet.
5. Koppla in batteriet i laddaren och slå på laddaren.

   Obs: Laddaren byter till normalt laddningsläge och laddar batteriet till dess fulla kapacitet.

Anteckningar:

Anteckningar:

Europeiskt sekretessmeddelande

Uppgifter som Toro registrerar
Toro Warranty Company (Toro) respekterar din integritet. För att kunna behandla dina garantianspråk och kontakta dig i händelse av att en produkt måste återkallas ber vi dig att uppge vissa personuppgifter, antingen direkt eller via din lokala Toro-återförsäljare.

Toros garantisystem körs på servrar som finns i USA där sekretesslagarna kanske inte ger samma skydd som i ditt land.

GENOM ATT UPPGE DINA PERSONUPPGIFTER TILL OSS SAMTYCKER DU TILL ATT DE BEHANDLAS SÅ SOM BESKRIVS I DET HÄR SEKRETESSMEDDELANDET.

Så här använder Toro informationen
Toro kan använda dina personuppgifter för att behandla garantianspråk och för att kontakta dig i händelse av att en produkt återkallas. Toro kan vidarebefordra uppgifterna till sina dotterbolag, återförsäljare eller andra affärspartners i samband med någon av dessa aktiviteter. Vi säljer inte dina personuppgifter till något annat företag. Vi förbehåller oss rätten att vidarebefordra personuppgifter i syfte att efterleva tillämpliga lagar och uppfylla förfrågningar från vederbörliga myndigheter, administrera system på rätt sätt eller för vår egen eller andra användares säkerhet.

Så här sparas dina personuppgifter
Vi sparar dina personuppgifter så länge vi behöver dem för det syfte de ursprungligen registrerades för, av andra legitima skäl (t.ex. för att följa föreskrifter) eller så länge som krävs enligt tillämplig lag.

Toros engagemang för att skydda dina personuppgifter
Vi vidtar skäliga försiktighetsåtgärder för att skydda dina personuppgifter. Vi vidtar också åtgärder för att bibehålla personuppgifternas aktuella status så att de är korrekta.

Åtkomst till och korrigering av din personliga information
Om du vill granska eller korrigera dina personuppgifter ska du kontakta oss via e-post på legal@toro.com.

Konsumenträtt i Australien

Australiensiska kunder hittar information rörande australiensisk konsumenträtt inuti förpackningen eller hos den lokala Toro-återförsäljaren.

Delstaten Kaliforniens Proposition 65-varningsinformation

Vad är det här för varning?

Du kanske ser en produkt till salu som har en varningsetikett enligt följande:

VARNING: Cancer och fortplantningsskador – www.p65Warnings.ca.gov.

Vad är Prop 65?

Prop 65 omfattar alla företag som är verksamma i Kalifornien, som säljer produkter i Kalifornien eller som tillverkar produkter som kanske kommer att säljas i eller föras in i Kalifornien. Prop 65 kräver att Kaliforniens guvernör ska publicera och uppdatera en lista med kemikalier som är kända för att orsaka cancer, fosterskador och/eller andra fortplantningsskador. Listan, som uppdateras årligen, inkluderar hundratals kemikalier som återfinns i många vardagliga bruksföremål. Syftet med Prop 65 är att informera allmänheten om exponering av dessa kemikalier.

Prop 65 förbjuder inte försäljning av produkter som innehåller dessa kemikalier men kräver varningar på alla produkter och förpackningar samt all dokumentation över dessa produkter. Dessutom betyder en Prop 65-varning inte att en produkt strider mot några produktsäkerhetsstandarder eller -krav. Kaliforniens myndigheter har klargjort att en Prop 65-varning ”inte är detsamma som ett myndighetsbeslut om att en produkt är säker eller osäker”. Många av dessa kemikalier har använts i vardagliga produkter i åratal utan dokumenterad fara. För mer information, vänd dig till https://oag.ca.gov/prop65/faqs-view-all.

En Prop 65-varning betyder att ett företag antingen har (1) utvärderat exponeringsrisken och kommit fram till att den överskrider nivån för ”försumbar nivå”, eller (2) har valt att ge en varning baserat på vetskapen om förekomst av listade kemikalier utan att försöka utvärdera exponeringsrisken.

Gäller denna lag överallt?

Prop 65-varningar krävs endast enligt kalifornisk lag. Dessa varningar kan ses i ett stort antal olika sammanhang i Kalifornien, inklusive men inte begränsat till restauranger, mataffärer, hotell, skolor och sjukhus, och på ett stort antal olika produkter. Dessutom erbjuder vissa online- och postorderföretag Prop 65-varningar på sina hemsidor eller i sina kataloger.

Hur skiljer sig de kaliforniska varningarna från nationella gränser?

Prop 65-standarder är ofta strängare än nationella och internationella standarder. Det finns diverse substanser som kräver en Prop 65-varning vid nivåer som är mycket lägre än de nationella åtgärdsgränserna. Till exempel är Prop 65-standarden för varningar för bly 0,5 µg/dag, vilket är betydligt lägre än den federala och internationella standarden.

Varför finns inte varningen på alla liknande produkter?

- Produkter som säljs i Kalifornien kräver Prop 65-märkning medan liknande produkter som säljs någon annanstans inte gör det.
- Om ett företag har varit inblandat i en rättsprocess om Prop 65 och når en förlikning, kan förlikningen kräva att Prop 65-varningar anges för dess produkter, medan andra företag som tillverkar liknande produkter kanske inte har några sådana krav.
- Tillämpningen av Prop 65 är inkonsekvent.
- Företag kan välja att inte att erbjuda varningar om de har kommit fram till att de enligt Prop 65 inte behöver göra det. Även om en produkt saknar varningar behöver inte det betyda att produkten är fri från liknande nivåer av de listade kemikalierna.

Varför inkluderar Toro denna varning?

Toro har valt att förse konsumenter med så mycket information som möjligt så att de kan fatta väl grundade beslut om de produkter de köper och använder. Eftersom exponeringsgränskrav inte angetts för alla listade kemikalier tillhandahåller Toro i vissa fall varningar baserat på vetskapen om förekomst av en eller flera angivna kemikalier utan att försöka utvärdera exponeringsnivån. Trots att exponeringsrisken från Toros produkter kan anses vara försumbar, eller med god marginal inom gränserna för ”försumbar risk”, har Toro valt att tillhandahålla Prop 65-varningarna. Om vi inte tillhandahåller dessa varningar kan Toro åtalas av den kaliforniska staten, eller av privatpersoner som vill verkställa Prop 65, vilket kan leda till allvarliga påföljder.

Begränsad garanti för batteri

Det omladdningsbara litiumjonbatteriet (Modell 04232) garanteras vara felfritt i material och utförande under en period på fem år eller användning under 1 925 kWh beroende på vilket som sker först. Med tiden minskar batteriförbrukningen mängden energikapacitet (Wattimmar) som finns tillgänglig per full laddning. Energiförbrukningen varierar beroende på användningsförhållanden: tillbehör, gräs, terräng, justeringar och temperatur.

Garantiprogrammet inkluderar två täckningsnivåer:

Garantitäckning – nivå 1: En full garanti gäller under de första två åren (730 dagar) från inköpsdatumet på fakturan för produkten eller 820 kWH batterieffekt beroende på vilket som sker först. Om ett fel som täcks av garantin uppstår under nivå 1 byter Toro ut batteriet med ett nytt eller ett omarbetat batteri utan extra kostnad. Detta inkluderar diagnostik, arbete, artiklar och transport. Det nya batteriet täcks av den återstående tidsperioden för den ursprungliga garantin.

Garantitäckning – nivå 2–7: Under de resterande tre åren eller 1 925 kWh, beroende på vilket som sker först, gäller en proportionerlig garanti för endast artikeln. Täckningen exkluderar diagnostik, arbete och transport. Garantitäckningen baseras på nedanstående tabell under tjänstedagar och kWh beroende på vilket är störst, för att bestämma korrekt nivå. Om ett fel uppstår som täcks av garantin under nivåerna 2–7 innebär den proportionerliga garantin att det felaktiga batteriet kan bytas ut mot ett nytt batteri där kunden bara betalar för den förbrukade batterienergin. Ett nytt batteri som köps med bidrag från kunden täcks helt och hållet av en garanti på nivå 1. Det nya batteriet måste registreras.

Exempel på nivåer:

1. Ett fel uppstår i batteriet efter 1 400 dagar och 1 150 kWh. Dagar i tjänst = nivå 5 eftersom 1 400 dagar är mindre än 1 460 dagar. kWh = nivå 3 eftersom 1 150 kWh är mindre än 1 200 kWh. Välj nivå 5 eftersom 5 är större än 3 (det största värdet gäller).
2. Ett fel uppstår i batteriet efter 900 dagar och 1 300 kWh. Dagar i tjänst = nivå 2 eftersom 900 dagar är mindre än 910 dagar. kWh = nivå 4 eftersom 1 300 kWh är mindre än 1 390 kWh. Välj nivå 4 eftersom 4 är större än 2 (det största värdet gäller).

Din Toro-återförsäljare räknar ut batteriets kostnad och denna inkluderar den aktuella batterikostnaden, frakt, skatt, tullavgift och hantering.

Nivå	Årsmodell	Dagar	Sammanlagt antal förbrukade kWh	Kunden betalar procent av försäljningspris
1	≤2	0-730	0-820	Heltäckning
2	≤2,5	731-910	821-1010	16 %
3	≤3	911-1095	1011-1200	28 %
4	≤3,5	1096-1275	1201-1390	36 %
5	≤4	1276-1460	1391-1570	44 %
6	≤4,5	1461-1645	1571-1750	60 %
7	≤5	1656-1825	1751-1925	68 %

Toros allmänna produktgaranti

Två års begränsad garanti

Fel och produkter som omfattas

The Toro Company och dess dotterbolag Toro Warranty Company garanterar gemensamt, och i enlighet med ett avtal dem emellan, att din Toro-produkt (”produkten”) är fri från material- och tillverkningsfel i två år eller 1 500 körtimmar*, beroende på vilket som inträffar först. Den här garantin gäller för alla produkter förutom luftare (och för dem finns det separata garantiförklaringar). Om ett fel som omfattas av garantin föreligger, kommer vi att reparera produkten utan kostnad för dig. Detta omfattar feldiagnos, arbete, reservdelar och transport. Den här garantin börjar gälla det datum då produkten levereras till den ursprungliga köparen i återförsäljarledet.
* Produkt som är utrustad med en timmätare.

Anvisningar för garantiservice

Du är ansvarig för att meddela produktdistributören eller den auktoriserade återförsäljaren som du köpte produkten av så snart du tror att något fel som omfattas av garantin föreligger. Om du behöver hjälp med att hitta en produktdistributör eller en auktoriserad återförsäljare, eller om du har några frågor som rör dina rättigheter och skyldigheter beträffande garantin, kan du kontakta oss på:

Toro Commercial Products Service Department
Toro Warranty Company
8111 Lyndale Avenue South
Bloomington, MN 55420-1196

+1–952–888–8801 eller +1–800–952–2740

E-post: commercial.warranty@toro.com

Ägarens ansvar

Som ägare till produkten är du ansvarig för att utföra det underhåll och de justeringar som krävs i enlighet med anvisningarna i *bruksanvisningen*. Om du inte utför nödvändigt underhåll och nödvändiga justeringar kan detta leda till att ett eventuellt garantianspråk inte godkänns.

Produkter och fel som inte omfattas

Alla produkt- eller funktionsfel som inträffar inom garantiperioden beror inte på material- eller tillverkningsfel. Den här garantin omfattar inte följande:

- Produktfel som orsakas av att andra reservdelar än Toro-originaldelar används eller av att extra, modifierade tillbehör och produkter som inte har tillverkats av Toro monteras och används. I vissa fall erbjuder tillverkaren en separat garanti för sådana produkter.
- Produktfel som orsakas av underlåtenhet att utföra det underhåll och/eller de justeringar som rekommenderas. Garantianspråk kan komma att underkännas om Toro-produkten inte underhålls i enlighet med anvisningarna i stycket Rekommenderat underhåll i *bruksanvisningen*.
- Produktfel som orsakas av felaktig, slarvig eller vårdslös användning av produkten.
- Slitdelar som förbrukas genom användning, förutom om dessa visar sig vara defekta. Exempel på slitdelar som förbrukas eller slits ut vid normal användning av produkten omfattar, men är inte begränsade till, bromsklossar, bromsbelägg, lamellbelägg, knivar, cylindrar, rullar och lager (tätade eller smörjbara), underknivar, tändstift, svänghjul och svänghjulslager, däck, filter, remmar samt vissa sprutkomponenter som membran, munstycken och backventiler m.m.
- Fel som orsakats av yttre påverkan. Yttre påverkan omfattar, men är inte begränsat till, väder, förvaringsomständigheter, föroreningar, användning av bränslen, kylvätskor, smörjmedel, tillsatser, konstgödningsmedel, vatten och kemikalier m.m. som ej har godkänts.
- Fel eller problem med prestandan på grund av att bränslen (t.ex. bensin, diesel eller biodiesel) som inte uppfyller respektive industristandarder har använts.
- Normalt förekommande buller, vibrationer, slitage och försämringar.
- Normalt slitage omfattar, men är inte begränsat till, skador på säten till följd av slitage eller nötning, slitage på målade ytor, repor på dekaler och fönster m.m.

Reservdelar

Reservdelar som planeras att bytas ut i samband med nödvändigt underhåll omfattas endast av garantin under perioden fram till den planerade tidpunkten för utbytet av delen. Delar som byts ut i enlighet med den här garantin omfattas av garantin under hela den återstående produktgarantin och tillfaller Toro. Toro fattar det slutliga beslutet om huruvida en befintlig del eller enhet ska repareras eller bytas ut. Toro har rätt att använda omarbetade reservdelar vid garantireparationer.

Garanti för djupurladdnings- och litiumjonbatterier:

Djupurladdnings- och litiumjonbatterier har en total livslängd på ett visst antal kilowattimmar. Den totala livslängden kan förlängas eller förkortas genom olika drift-, laddnings- och underhållstekniker. I och med att batterierna i produkten används, förkortas användningstiden mellan laddningsintervallen gradvis till dess att batterierna är helt förbrukade. Det är ägaren till produkten som ansvarar för att ersätta batterier som förbrukas genom normal användning. Batterierna måste kanske bytas ut under garantiperioden, och det sker då på ägarens bekostnad. Obs! (endast litiumjonbatterier): Garantin för litiumjonbatterier är begränsad och beräknas proportionellt från år tre till fem baserat på användningstid och antal förbrukade kilowattimmar. Se *bruksanvisningen* för mer information.

Ägaren bekostar underhållet

Den vanliga service som krävs för Toro-produkter omfattar bland annat att finjustera motorn, smörja, rengöra och polera maskinen, byta filter och kylvätska samt att utföra det underhåll som rekommenderas. Sådan service får ägaren själv bekosta.

Allmänna villkor

Reparation utförd av en auktoriserad Toro-distributör eller Toro-återförsäljare är den enda kompensation som du har rätt till under denna garanti.

Varken The Toro Company eller Toro Warranty Company är ansvariga för indirekta eller oförutsedda skador eller följdskador i samband med användningen av de Toro-produkter som omfattas av denna garanti. Detta inkluderar alla kostnader eller utgifter för att tillhandahålla ersättningsutrustning eller service under rimliga perioder med funktionsfel eller avsaknad av möjlighet av använda produkten medan reparationer som omfattas av garantin utförs. Med undantag för den emissionsgaranti som nämns nedan, och endast om denna är tillämplig, finns ingen annan uttrycklig garanti. Alla indirekta garantier i fråga om säljbarhet och användningslämplighet är begränsade till denna uttryckliga garantis varaktighet.

I vissa stater är det inte tillåtet att undanta oförutsedda skador eller följdskador, eller tidsbegränsa en indirekt garantis varaktighet, och i dessa fall är det möjligt att ovanstående undantag och begränsningar inte gäller. Denna garanti ger dig specifika juridiska rättigheter, och du kan även ha andra rättigheter som varierar från stat till stat.

Anmärkning om motorgarantin:

Emissionskontrollsystemet på produkten kan omfattas av en separat garanti som uppfyller de krav som fastställts av den amerikanska miljömyndigheten (Environmental Protection Agency, EPA) och/eller Kaliforniens luftskyddsmyndighet (California Air Resources Board, CARB). Tidsbegränsningarna som anges ovan är inte tillämpliga i fråga om garantin för emissionskontrollsystem. Se garantiförklaringen om emissionskontroll som medföljer produkten eller finns i motortillverkarens dokumentation för ytterligare information.

Andra länder än USA och Kanada

Kunder som har köpt Toro-produkter som exporterats från andra länder än USA eller Kanada ska kontakta sin Toro-distributör (återförsäljare) för att få garantipolicyn för sitt eget land, sin provins eller stat. Om du av någon anledning är missnöjd med din distributörs service eller har svårt att få garantiupplysningar kontaktar du Toro-importören.