Form No. 3422-710 Rev B

TORO®

Count on it.

Manual do Operador

Unidade de tração Greensmaster® eFlex® 2120

Modelo nº 04046—Nº de série 403063147 e superiores
Modelo nº 04047—Nº de série 400000000 e superiores

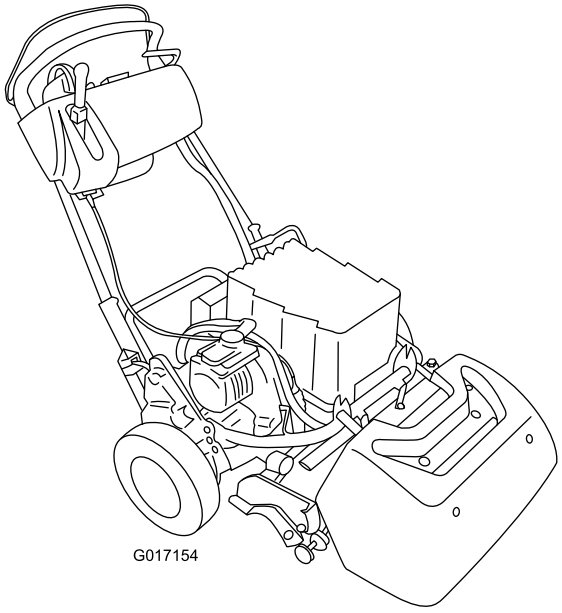

Registe o seu produto em www.Toro.com.
Tradução do original (PT)

CE

3422-710 B

Este produto cumpre todas as diretivas europeias relevantes. Para mais informações, consulte a folha de Declaração de conformidade (DOC) em separado, específica do produto.

⚠ AVISO

CALIFÓRNIA
Proposição 65 Aviso

É do conhecimento do Estado da Califórnia que o cabo de alimentação deste produto contém chumbo, químico que pode provocar defeitos congénitos ou outros problemas reprodutivos. Lave as mãos após a utilização.

Os pólos, terminais e restantes acessórios da bateria contêm chumbo e derivados de chumbo; é do conhecimento do Estado da Califórnia que estes químicos podem provocar cancro e problemas reprodutivos. Lave as mãos após a utilização.

É do conhecimento do Estado da Califórnia que a utilização deste produto pode causar exposição a químicos que podem provocar cancro, defeitos congénitos ou outros problemas reprodutivos.

Introdução

Esta máquina é um cortador de relva manual e lâmina rotativa destinada a ser utilizada por operadores profissionais contratados em aplicações comerciais. Foi principalmente concebida para cortar a relva em parques, campos de golfe, campos desportivos e relvados comerciais bem mantidos. Não foi concebida para cortar arbustos, cortar relva e outras ervas ao longo de autoestradas nem para utilizações agrícolas.

Importante: **Para maximizar a segurança, desempenho e operação adequada desta máquina, leia atentamente e compreenda completamente o conteúdo deste *Manual do utilizador*. Não seguir estas instruções de utilização ou não receber a devida formação pode dar origem a ferimentos. Para mais informações sobre práticas de operação, incluindo dicas de segurança e materiais de formação, consulte www.Toro.com.**

Pode contactar a Toro diretamente em www.Toro.com para obter informações sobre produtos e acessórios, para obter o contacto de um distribuidor ou para registar o seu produto.

Sempre que necessitar de assistência, peças genuínas Toro ou informações adicionais, entre em contacto com um representante autorizado Toro, indicando os números de modelo e de série do produto. O número de modelo e de série Encontram-se numa placa montada no chassis traseiro. Escreva os números no espaço disponível.

Importante: **Com o seu dispositivo móvel, pode ler o código QR (se equipado) no autocolante com o número de série para aceder a informações sobre garantia, peças e outras.**

© 2018—The Toro® Company
8111 Lyndale Avenue South
Bloomington, MN 55420

Contacte-nos em www.Toro.com.
Impresso nos E.U.A.
Todos os direitos reservados

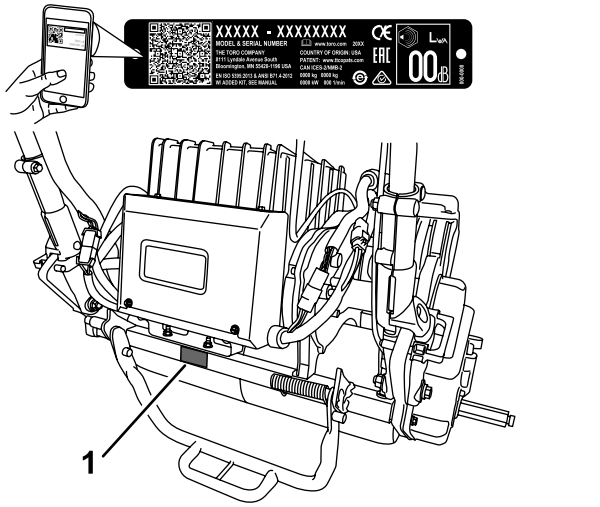

Figura 1

1. Localização dos números de modelo e de série
2. Informações do fabricante da bateria

Modelo nº _____

Nº de série _____

Este manual identifica potenciais perigos e tem mensagens de segurança identificadas pelo símbolo de alerta de segurança (Figura 2), que identifica perigos que podem provocar ferimentos graves ou mesmo a morte, se não respeitar as precauções recomendadas.



g000502

Figura 2

Símbolo de alerta de segurança

Neste manual são utilizados 2 termos para identificar informações importantes. **Importante** identifica informações especiais de ordem mecânica e **Nota** sublinha informações gerais que requerem especial atenção.

Índice

Segurança 4
Segurança geral 4
Autocolantes de segurança e de instruções 5
Instalação 8
1 Montagem da placa alvo 9
2 Preparação da unidade de tração 9
3 Instalação da unidade de corte da unidade de tração 9
4 Instalação dos fixadores do manípulo 10
5 Instalação da bateria 11
6 Ajuste o sensor EZ-Turn 14
7 Instalação das rodas de transporte 14
8 Colocação do autocolante do ano de fabrico 15
9 Instalação do cesto da relva 16
10 Rodagem da máquina 16
Descrição geral do produto 17
Comandos 17
Especificações 21
Engates/acessórios 21
Antes da operação 21
Segurança antes da operação 21
Realizar a manutenção diária 21
Ajuste da máquina para as respetivas condições de relva 22
Ajuste da altura do manípulo 23
Ajuste do ângulo do manípulo 23
Ajuste da alavanca do acelerador 23
Verificação do funcionamento dos interruptores de segurança 24
Transportar a máquina para um local de trabalho 25
Durante a operação 25
Segurança durante a operação 25
Ligar a máquina 26
Desligar a máquina 27
Soltar a transmissão 27
Utilizar o ecrã LCD InfoCenter 27
Conselhos de utilização 29
Depois da operação 30
Segurança após a operação 30
Transporte da máquina 30
Manutenção da bateria de iões de lítio 30
Manutenção 32
Plano de manutenção recomendado 32
Lista de manutenção diária 33
Procedimentos a efectuar antes da manutenção 34
Segurança de manutenção 34
Desligar a bateria 34
Lubrificação 35
Lubrificação da união do motor 35
Manutenção do sistema eléctrico 35
Segurança do sistema elétrico 35

Manutenção da bateria 35
Envio da bateria para reparação 35
Substituição dos fusíveis 36
Manutenção dos interruptores de segurança de tração 36
Reparação do sensor de corte 37
Manutenção do interruptor de segurança do travão 37
Manutenção dos travões 38
Ajuste do travão de serviço/mão 38
Manutenção das correias 38
Inspeção da correia da transmissão do cilindro 38
Acesso ao orifício da cobertura da transmissão 39
Engatar/desengatar o tensionador da correia da transmissão 39
Manutenção do sistema de controlo 40
Ajuste o controlo do cilindro 40
Limpeza 41
Limpeza da máquina 41
Armazenamento 41
Segurança de armazenamento 41
Armazenar a máquina 41
Retiro da máquina do armazenamento 42

Segurança

Esta máquina foi concebida de acordo com as normas EN ISO 5395:2013 e ANSI B71.4-2017 e cumpre estas normas quando são adicionados os autocolantes exigidos.

Segurança geral

Este produto pode provocar a amputação de mãos e pés e a projeção de objetos. Respeite sempre todas as instruções de segurança, de modo a evitar ferimentos pessoais graves.

Se a máquina for utilizada com qualquer outro propósito, poderá pôr em perigo o utilizador ou outras pessoas.

- Leia e compreenda o conteúdo deste *Manual do utilizador* antes de ligar a máquina.
- Não coloque as mãos ou os pés perto de componentes em movimento da máquina.
- Não opere a máquina sem que todos os resguardos e outros dispositivos protetores de segurança estejam instalados e a funcionar.
- Mantenha-se afastado de qualquer abertura de descarga. Mantenha as pessoas a uma distância segura da máquina.
- Mantenha as crianças afastadas da área de operação. Nunca permita que crianças utilizem a máquina.
- Pare a máquina e desligue a bateria antes de efetuar operações de assistência ou desobstrução da máquina.

O uso e manutenção impróprios deste equipamento pode resultar em ferimentos. De modo a reduzir o risco de ferimentos, deverá respeitar estas instruções de segurança e prestar sempre atenção ao símbolo de alerta de segurança, que indica Cuidado, Aviso ou Perigo – instrução de segurança pessoal.Figura 2 O não cumprimento destas instruções pode resultar em ferimentos pessoais ou mesmo em morte.

Pode encontrar informações adicionais de segurança nas respetivas secções ao longo deste manual.

Autocolantes de segurança e de instruções

Os autocolantes de segurança e de instruções são facilmente visíveis e situam-se próximo das zonas de potencial perigo. Substitua todos os autocolantes danificados ou perdidos.

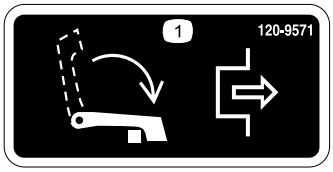

decal120-9571

120-9571

1. Baixe a alavanca para desengatar a tração.



decal120-9573

120-9573

1. Leia o *manual do utilizador*.
2. Aviso – receba formação antes de operar a máquina.
3. Aviso – mantenha as pessoas afastadas da bateria.
4. Risco de choque elétrico – não permita que as ferramentas façam curto-circuito nos polos da bateria ao efetuar a manutenção.

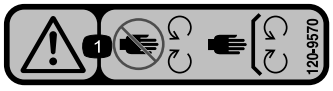

decal120-9570

120-9570

1. Aviso – mantenha-se afastado de peças móveis; mantenha todos os resguardos no lugar.



decal120-9593

120-9593

1. Leia o *manual do utilizador*.
2. Aviso – receba formação antes de operar a máquina.
3. Perigo de projeção de objetos – mantenha as pessoas a uma distância segura da máquina.
4. Aviso – mantenha-se afastado de peças móveis; mantenha todos os resguardos no lugar.
5. Não reboque a máquina.

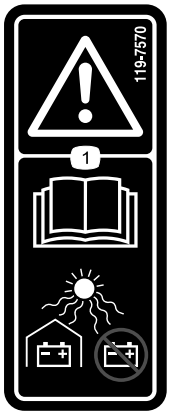

decal119-7570

119-7570

1. Aviso – leia o *Manual do utilizador*; mantenha as baterias abrigada, guardar ao abrigo da luz solar direta.

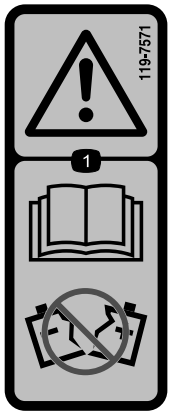

decal119-7571

119-7571

1. Aviso – leia o *Manual do utilizador*; não utilizar uma bateria com o revestimento rachado ou danificado.

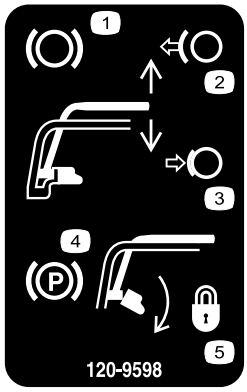

decal120-9598

120-9598

1. Travão
2. Solte o manípulo para desativar o travão.
3. Comprima o manípulo para ativar a alavanca do travão.
4. Travão de estacionamento
5. Rode o fecho para bloquear o travão de estacionamento; comprima o manípulo para soltar o fecho.

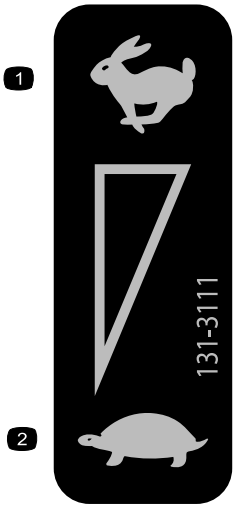

decal131-3111

131-3111

1. Rápido
2. Lento

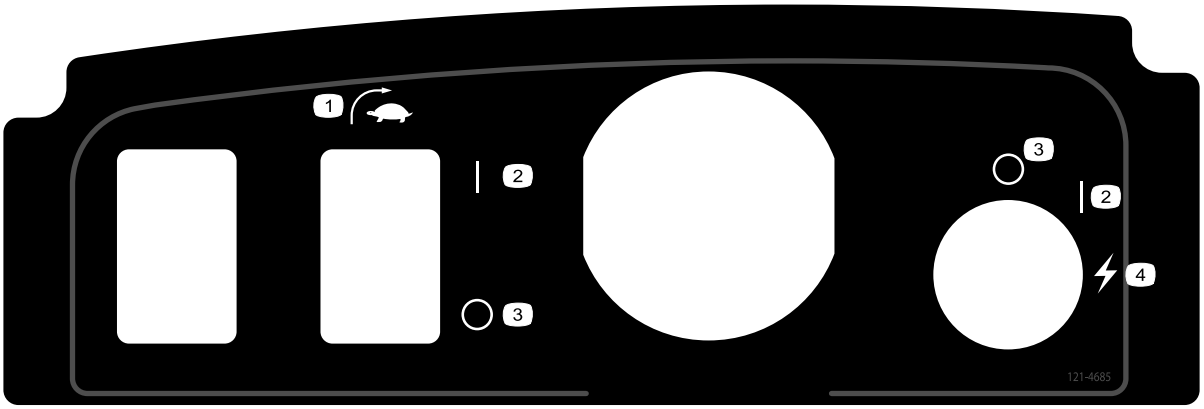

decal121-4685

121–4685

1. Interruptor EZ-Turn
2. Ligar
3. Desligar
4. Arranque (máquina)

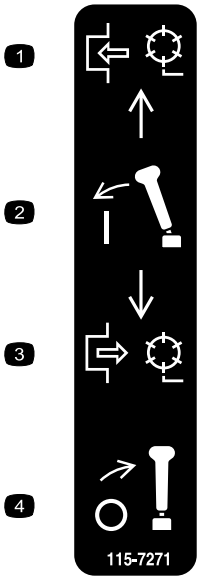

decal115-7271

115-7271

1. Engate o cilindro.
2. Engate a alavanca.
3. Desengate o cilindro.
4. Desengate a alavanca.



decal119-7523

119-7523

1. Aviso – leia o *Manual do utilizador*.
2. Risco de explosão – proibidas faíscas ou chamas vivas.
3. Risco de choque elétrico – não permita que os polos da bateria entrem em curto-circuito.
4. Aviso – receba formação antes de operar esta máquina.
5. Aviso – não retire a cobertura da bateria, não a coloque na água, não utilize a bateria com revestimento rachado ou danificado.
6. Veneno – manter as crianças a uma distância segura da bateria.



decal133-8061

133-8061

Instalação

Peças soltas

Utilize a tabela abaixo para verificar se todas as peças foram enviadas.

Procedimento	Descrição	Quantidade	Utilização
1	Placa alvo	1	Montagem da placa alvo.
2	Nenhuma peça necessária	–	Preparação da unidade de tração (opcional).
3	Parafuso (⅜ pol. x ¾ pol.)	2	Instalação da unidade de corte da unidade de tração.
4	Fixador do manípulo Perno de gancho	2 2	Instalação dos fixadores do manípulo.
5	Bateria Parafuso (5/16 pol. x ½ pol.) Anilha	1 6 6	Instalação da bateria.
6	Nenhuma peça necessária	–	Ajuste o sensor EZ-Turn.
7	Rodas de transporte – Kit de rodas de transporte [modelo n.º 04123 (Opcional)]	2	Instale as rodas de transporte.
8	Autocolante do ano de fabrico	1	Colocar o autocolante do ano de fabrico
9	Cesto de relva	1	Instalação do cesto da relva.
10	Nenhuma peça necessária	–	Rodagem da máquina.

Componentes e peças adicionais

Descrição	Quantidade	Utilização
Manual do utilizador Certificado de conformidade	1 1	Leia estes materiais de formação antes de utilizar a máquina.

Nota: Determine os lados direito e esquerdo da máquina a partir da posição normal de utilização.

Nota: Para instalar a barra de peso na máquina, consulte as instruções de instalação no *Manual do utilizador* da unidade de corte.

1

Montagem da placa alvo

Peças necessárias para este passo:

1	Placa alvo

Procedimento

1. Prepare a unidade de corte conforme descrito no *Manual do utilizador* da unidade de corte.
2. Remova o parafuso central do resguardo de relva (Figura 3).
3. Instale a placa alvo na parte superior da unidade de corte com o parafuso que retirou previamente (Figura 3).

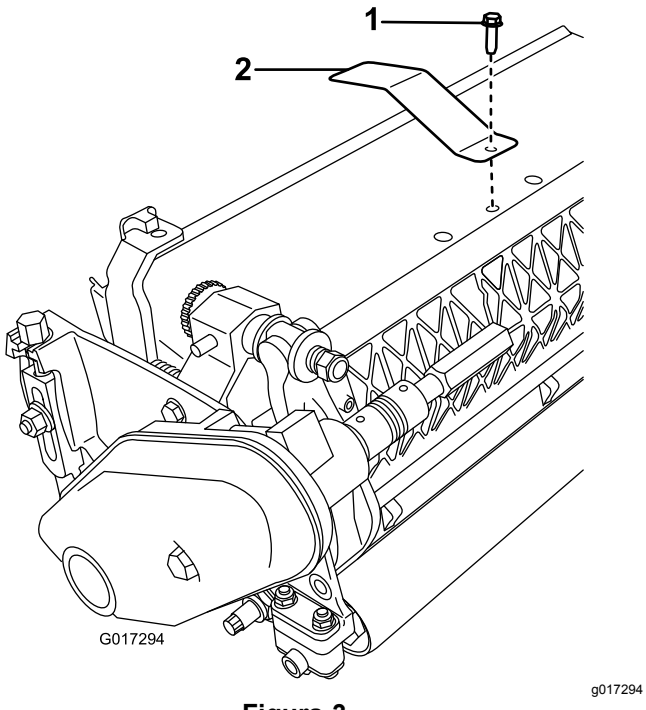

Figura 3

1. Parafuso central do resguardo de relva
2. Placa alvo

2

Preparação da unidade de tração

Opcional – Modelos de unidade de corte 04251, 02452, 04253 ou 04254

Nenhuma peça necessária

Procedimento

Se vai instalar a unidade de corte dos modelos 04251, 02452, 04253 ou 04254 nesta unidade de tração, realize os passos seguintes:

1. Coloque a unidade de corte numa superfície nivelada.
2. Em ambos os braços inclinados (Figura 4), meça 2,3 mm nas patilhas e amole o canto como se mostra na Figura 5.

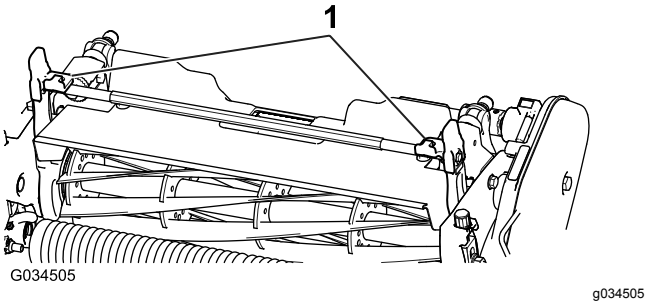

Figura 4

1. Braços inclinados

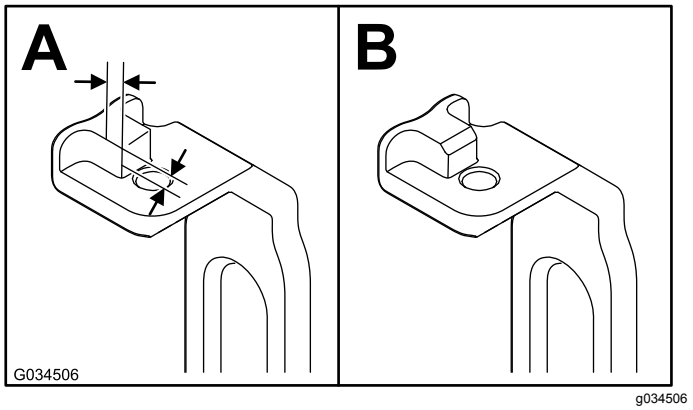

Figura 5

3. Pinte o metal revelado para evitar a corrosão.

3

Instalação da unidade de corte da unidade de tração

Peças necessárias para este passo:

2	Parafuso (⅜ pol. x ¾ pol.)

Procedimento

Nota: Para instalar a barra de peso na máquina, consulte as instruções de instalação no *Manual do utilizador* da unidade de corte.

1. Coloque o cortador nos seus tambores, sobre uma superfície nivelada.
2. Baixe o apoio e empurre o pino de bloqueio para bloquear o apoio na posição de ASSISTÊNCIA (Figura 6). Deixe que a máquina assente sobre o apoio bloqueado.

   Nota: Coloque o apoio na posição de ASSISTÊNCIA sempre que retirar a unidade de corte. Esta posição do apoio impede que a máquina incline para trás, para cima da pega.

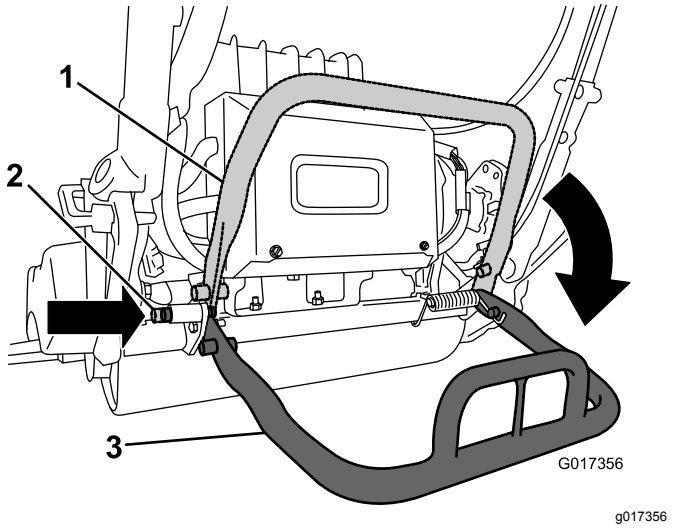

Figura 6

1. Apoio – posição de ARMAZENAMENTO
2. Pino de bloqueio
3. Apoio – posição de SERVIÇO

3. Empurre a unidade de corte para baixo da unidade de tração e para a esquerda para engatar a união da transmissão (Figura 7).

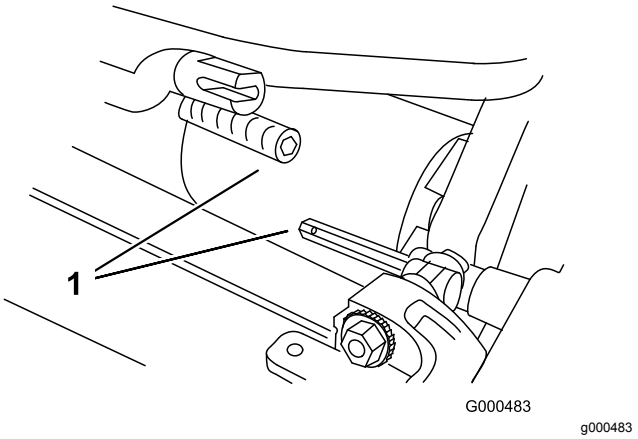

Figura 7

1. União da transmissão

4. Manobre a estrutura da máquina para a frente até engatar nos braços articulados da unidade de corte Figura 8.

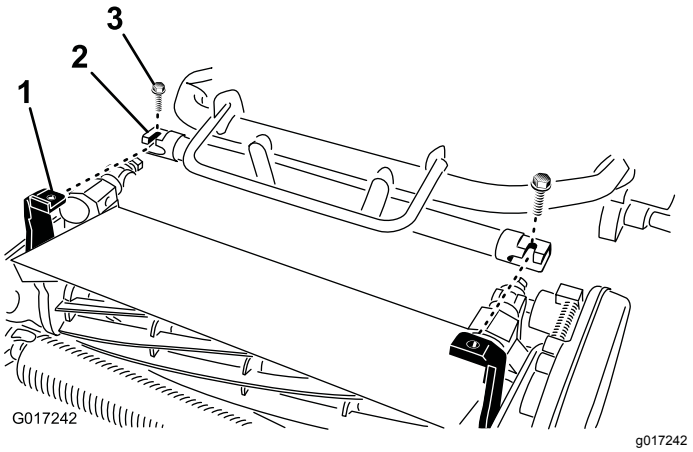

Figura 8

1. Acoplador telescópico
2. Veio sextavado da unidade de corte
3. Parafuso

5. Fixe a estrutura da máquina aos braços articulados da unidade de corte com 2 parafusos (⅜ x ¾ pol.) (Figura 8).
6. Mova o apoio para posição de ARMAZENAMENTO soltando o pino de bloqueio e permitindo que o apoio rode para cima.
7. Defina a altura de corte da unidade de corte; consulte o *Manual do utilizador* da sua unidade de corte.

4

Instalação dos fixadores do manípulo

Peças necessárias para este passo:

2	Fixador do manípulo
2	Perno de gancho

Procedimento

1. Enquanto apoia a pega, remova as braçadeiras de cabos que prendem os grampos da pega às placas laterais (Figura 9).

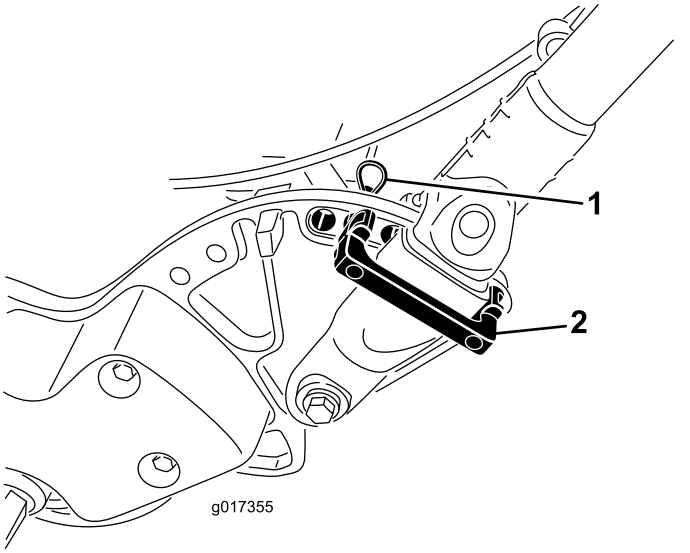

g017355

Figura 9

1. Chaveta
2. Fixador do manípulo

2. Rode a pega para posição de operação desejada e coloque um fixador da pega por cima do grampo e nos orifícios de alinhamento na placa lateral (Figura 9).
3. Mantenha o fixador na posição com um perno de gancho (Figura 9).
4. Repita o procedimento no lado oposto do manípulo.
5. Ajuste altura da pega na posição desejada; consulte Ajuste da altura do manípulo (página 23).

   Nota: A máquina é expedida com o manípulo ajustado para a posição mais baixa. A máquina é habitualmente operada com o manípulo telescópico para fora até à sua altura máxima.

5

Instalação da bateria

Peças necessárias para este passo:

1	Bateria
6	Parafuso (5/16 pol. x ½ pol.)
6	Anilha

Procedimento

1. Retire a bateria da respetiva embalagem.

   Guarde a embalagem de cartão e todos os materiais de embalagem. Se tiver de enviar a bateria para fins de manutenção, garantia ou reciclagem, irá necessitar desta embalagem especial.

   Consulte as *Instruções de instalação* incluídas com o kit de expedição da bateria (as instruções podem ser consultadas em www.Toro.com).
2. Corte a braçadeira de cabos que fixa o carregador da bateria à base da bateria na máquina e retire o carregador.
3. Desligue o pequeno conector na bateria da cablagem da máquina na cablagem principal (Figura 10).

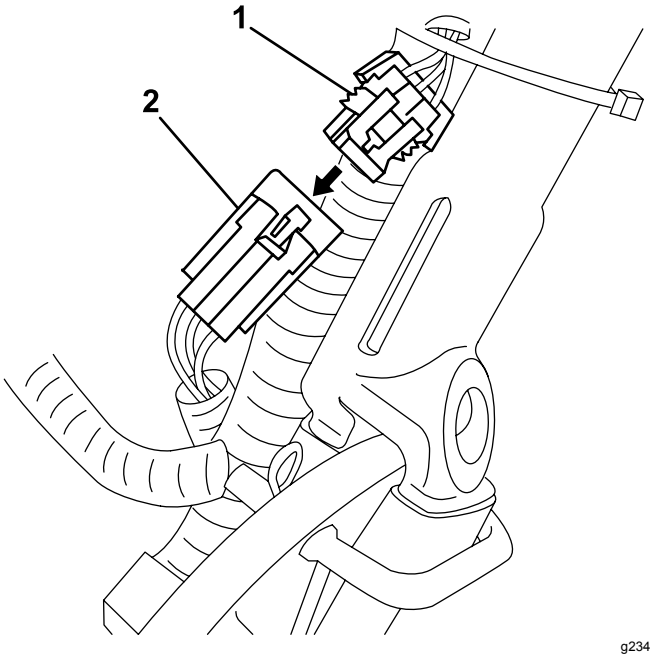

g234802

Figura 10

1. Conector - cablagem principal
2. Conector pequeno – bateria

4. Retire a porca alta que prende a traseira da base da bateria à estrutura da máquina (Figura 11).

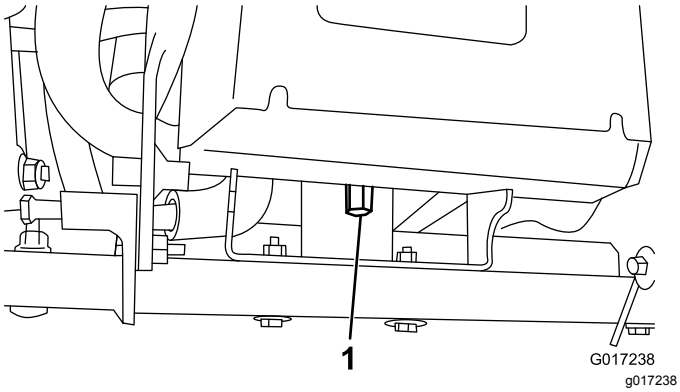

Figura 11

1. Porca alta

5. Desaperte os dois parafusos/duas porcas com meia volta cada (Figura 12).

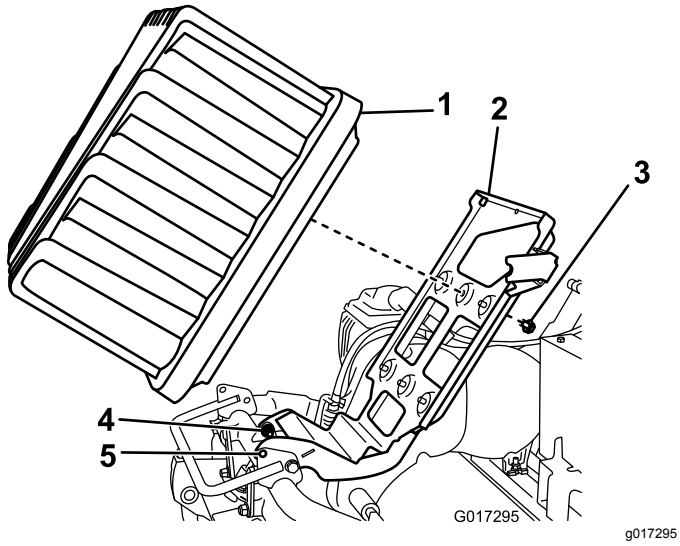

Figura 12

1. Bateria
2. Plataforma da bateria
3. Parafuso e anilha
4. Parafusos de articulação
5. Furos de bloqueio

6. Eleve a plataforma da bateria até que os furos de bloqueio na base e estrutura fiquem alinhados (Figura 12).

   Nota: Insira uma chave de fendas ou outro varão de aço através dos orifícios para segurar a plataforma na posição elevada.

7. Coloque a bateria na base com a porta do conector virada para a traseira da máquina.

8. Fixe a bateria na base com os 6 parafusos (5/16 x ½ pol.) e as 6 anilhas.

   Nota: Aperte os parafusos com 11,3 a 14 N m.

9. Alinhe as patilhas no interior do tampão de alimentação da cablagem com as ranhuras no receptáculo da bateria.

   Nota: Pressione o conector de cablagem no conector da bateria (Figura 13 e Figura 14).

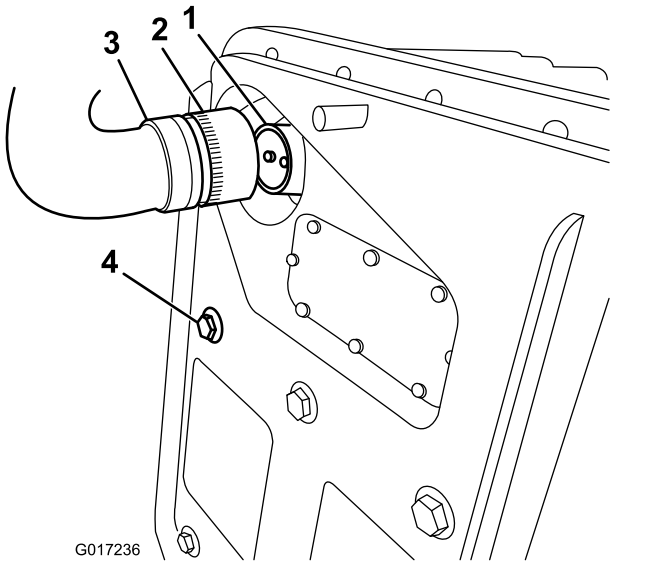

Figura 13

1. Receptáculo da bateria
2. Anel de fixação
3. Ligue o tampão de cablagem à máquina
4. Parafuso que prende a bateria

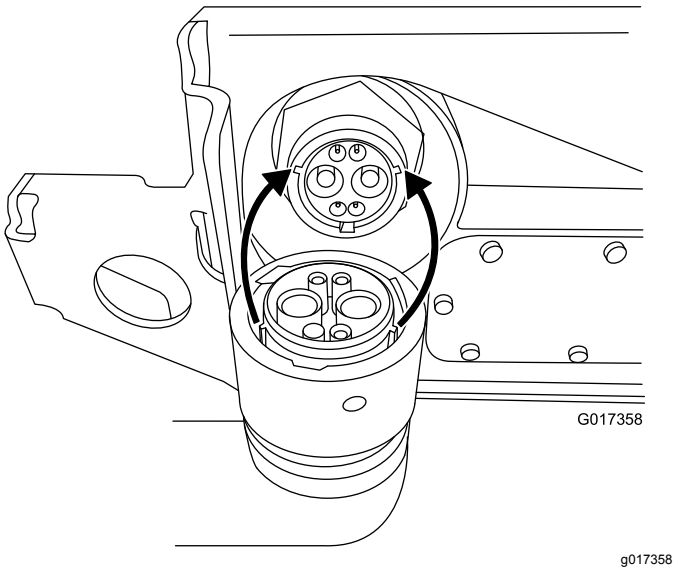

Figura 14

10. Rode o anel de fixação no tampão da cablagem no sentido contrário ao dos ponteiros do relógio até que encaixe no receptáculo da bateria e comece a puxar na direção da bateria.

    Nota: Continue a rodar mais 120° (1/3 de uma volta) até encaixar totalmente.

Nota: Se não conseguir combinar o receptáculo da bateria com o tampão da cablagem da máquina enquanto a bateria estiver instalada, pode ligar a cablagem à bateria e, em seguir, instalar a bateria. Retire o conector da alimentação principal (Figura 16) da base da bateria. Instale o conector na bateria como descrito. Instale a bateria na base, encaminhando a cablagem conectada através do orifício adequado e, em seguida, fixe o conector da alimentação principal na base da bateria com os dispositivos de fixação previamente retirados.

11. Retire o parafuso que segura a base da bateria na posição vertical e, suavemente, desça a plataforma da bateria para a estrutura da máquina.

Importante: **Não pressione a cablagem entre a estrutura e a plataforma.**

12. Prenda a plataforma da bateria na estrutura da máquina com a porca alta removida no passo 4.
13. Aperte os dispositivos de fixação removidos no passo 5.
14. Encaminhe o conjunto para a cablagem da máquina por baixo e atrás da cablagem principal no lado esquerdo da máquina e ligue o conector pequeno de 6 pinos na cablagem ao conector correspondente na cablagem principal, como se mostra na Figura 15.

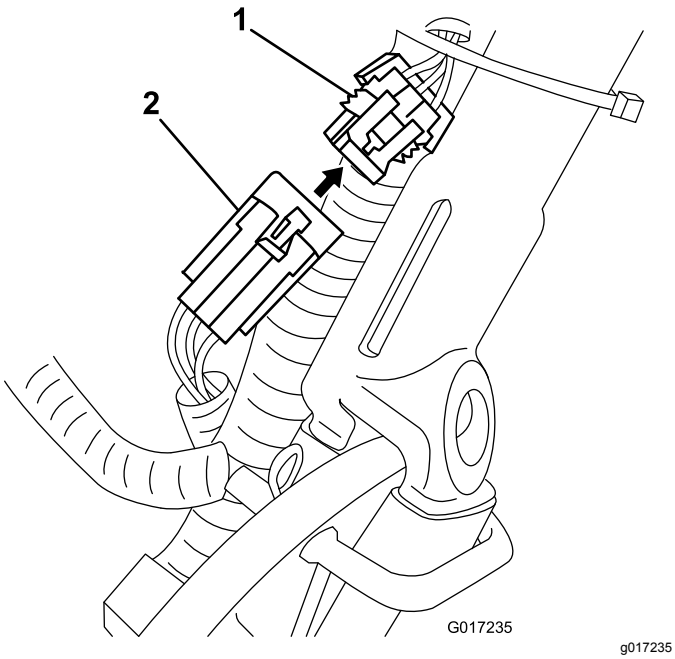

Figura 15

1. Conector - cablagem principal
2. Conector pequeno – bateria

15. Ligue e desligue a máquina para assegurar que a bateria carrega completamente.
16. Ligue o conector da pega em T da cablagem principal ao conector de alimentação na base da bateria (Figura 16).

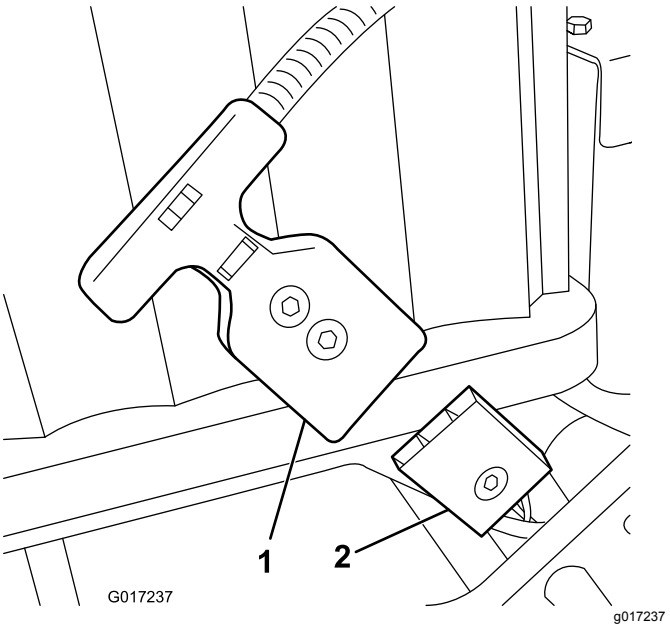

Figura 16

1. conector da pega em T
2. Conector de alimentação na base da bateria

17. Carregue a bateria; consulte o *Manual do utilizador* do carregador de baterias de lítio.

Nota: A bateria é enviada com uma carga parcial (aproximadamente 40%). Esta carga é suficiente para permitir a realização de verificações funcionais na máquina e deslocá-la conforme necessário para concluir a configuração, mas deverá carregar totalmente a bateria antes de utilizar a máquina.

6

Ajuste o sensor EZ-Turn

Nenhuma peça necessária

Procedimento

1. Certifique-se de que a máquina se encontra numa superfície plana e nivelada com o tambor de tração no chão.
2. Desaperte as porcas de bloqueio no sensor e ajuste o sensor de forma a que seja visível uma rosca após a porca de bloqueio inferior (Figura 17).

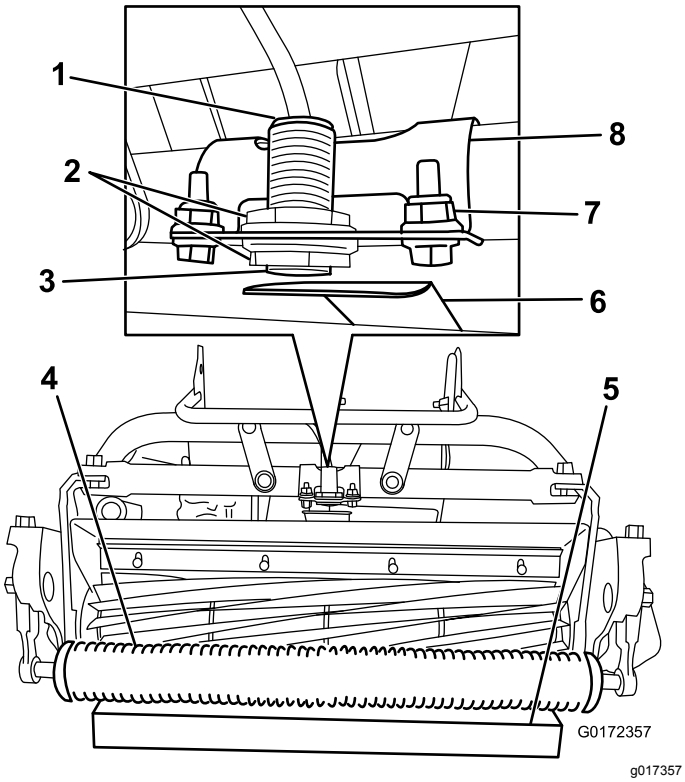

Figura 17

1. Luz do sensor (na parte superior)	5. Bloco de 3,8 cm
2. Porcas de bloqueio	6. Placa alvo
3. Sensor EZ-Turn	7. Dispositivos de fixação do suporte
4. Rolo	8. Suporte do sensor

3. Aperte as porcas de bloqueio para fixar o sensor.
4. Coloque um calço de 3,8 cm por debaixo do rolo da unidade de corte frontal (Figura 17).
5. Desaperte as fixações que fixam o suporte do sensor à estrutura (Figura 17).
6. Ligue a máquina; consulte Ligar a máquina (página 26).
7. Coloque o interruptor EZ-Turn na posição ON.
8. Rode o suporte do sensor na direção da placa alvo até que a luz na parte superior do sensor acenda (Figura 17). Se a luz já estiver acesa, rode-o e afaste-o da placa alvo até apagar e, em seguida, na direção oposta até acender novamente.
9. Aperte as fixações do suporte.
10. Retire o bloco da parte inferior do rolo e coloque a máquina no apoio.
11. Certifique-se de que a placa alvo não entra em contacto com o resguardo de relva.

    Nota: Se a placa estiver em contacto com o resguardo, afrouxe as fixações do suporte e rode o interruptor para cima até a placa deixar de estar em contacto com o resguardo.
12. Desligue a máquina.

7

Instalação das rodas de transporte

Opcional

Peças necessárias para este passo:

2	Rodas de transporte – Kit de rodas de transporte [modelo n.º 04123 (Opcional)]

Procedimento

1. Utilize o pé para empurrar o centro do apoio para baixo e puxe o apoio da pega até que o apoio tenha rodado para a frente, sobre o centro (Figura 18).

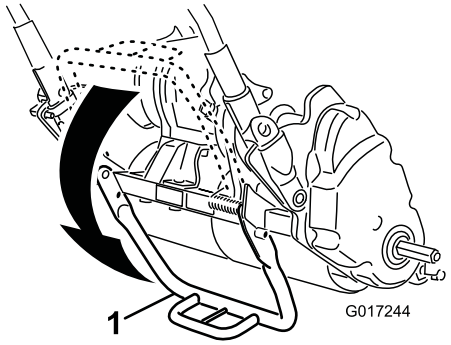

g017244

Figura 18

1. Apoio

2. Empurre o dispositivo de bloqueio da roda para o centro da roda e deslize a roda na direção do eixo hexagonal (Figura 19).

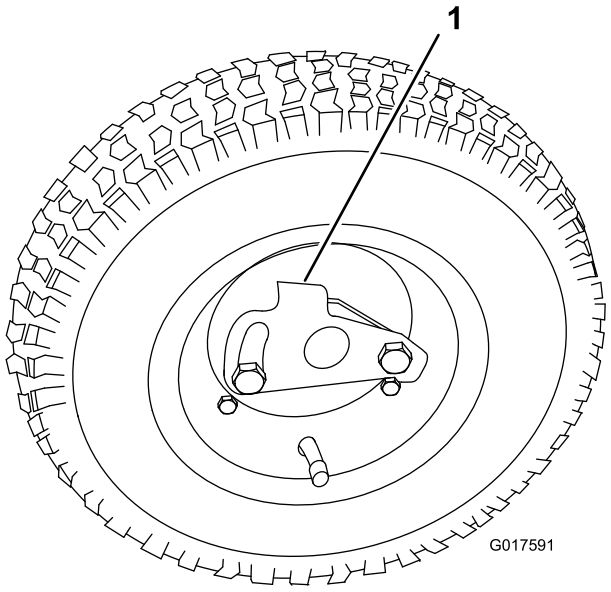

g017591

Figura 19

1. Dispositivo de bloqueio

3. Gire a roda nos dois sentidos até que se encaixe perfeitamente no eixo e que o dispositivo de bloqueio se prenda ao veio do eixo.
4. Repita o procedimento no lado oposto da máquina.
5. Encha os pneus com 0,83 a 1,03 bar.
6. Cuidadosamente baixe a máquina do apoio empurrando lentamente para a frente ou levantando o apoio da pega central inferior, permitindo ao apoio de voltar para a sua posição de ARMAZENAMENTO.

8

Colocação do autocolante do ano de fabrico

Apenas máquinas CE

Peças necessárias para este passo:

1	Autocolante do ano de fabrico

Procedimento

Se usar esta máquina num país que respeite as normas CE, coloque o autocolante do ano de fabrico junto da placa do número de série; consulte Figura 20.

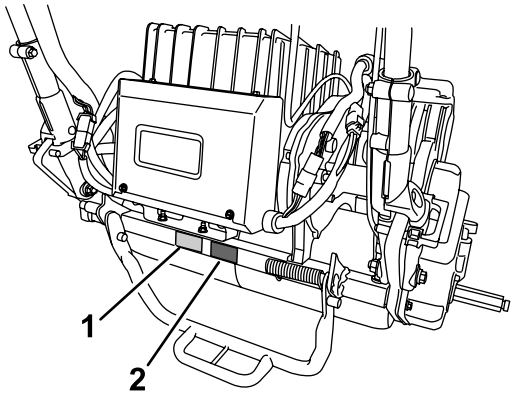

g234770

Figura 20

1. Placa do número de série
2. Autocolante do ano de fabrico

9

Instalação do cesto da relva

Peças necessárias para este passo:

1	Cesto de relva

Procedimento

1. Agarre no cesto pela pega.
2. Oriente o rebordo do cesto entre as placas laterais da unidade de corte e sobre o rolo frontal (Figura 21).

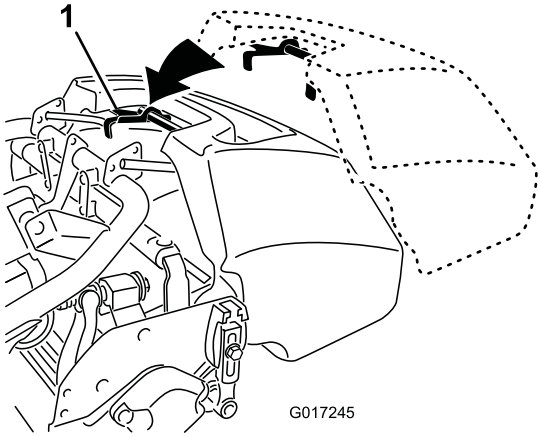

Figura 21

1. Ganchos do cesto

3. Instale os ganchos do cesto por cima do arco da estrutura (Figura 21).

Importante: **Se deixar cair o cesto, examine os pontos de contacto do braço inclinado próximo do rebordo inferior do cesto para verificar se há danos (Figura 22). Aperte-os antes de utilizar o cesto.**

Utilizando o cesto com os pontos de contacto do braço inclinado dobrados pode causar contacto entre o cesto e a unidade de corte causando ruído indesejável e/ou danos no cesto e na unidade de corte.

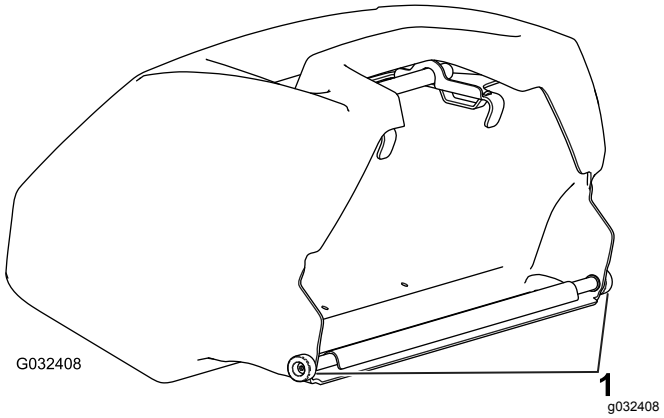

Figura 22

1. Ponto de contacto do braço inclinado

10

Rodagem da máquina

Nenhuma peça necessária

Procedimento

São necessárias apenas 8 horas de operação de corte para o período de rodagem.

Uma vez que as primeiras horas de funcionamento são cruciais para o futuro da máquina, controle as funções e desempenho da máquina de forma a que pequenos problemas, que podem originar problemas mais graves, possam ser detetados e corrigidos. Inspecione frequentemente a máquina durante o período de rodagem, com vista a detetar fixadores soltos, ou qualquer outro mau funcionamento.

Descrição geral do produto

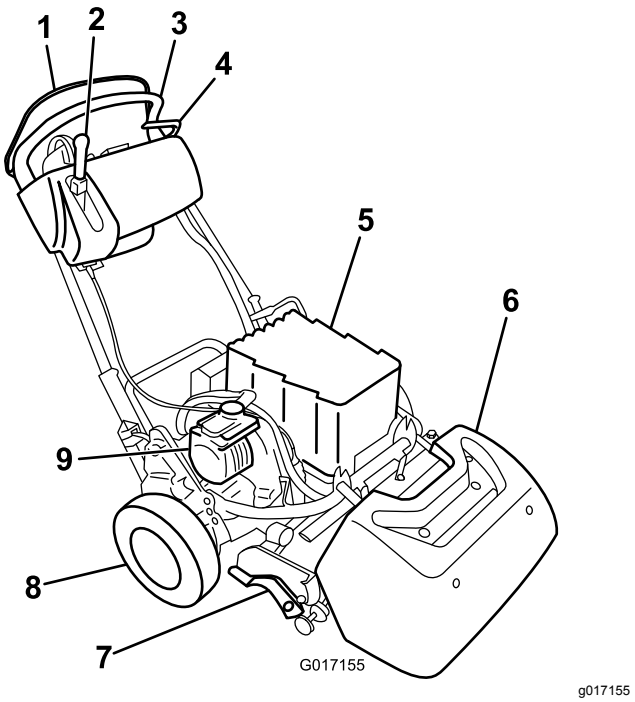

Figura 23

1. Controlo de presença do operador
2. Alavanca de ativação da transmissão de tração e do cilindro
3. Manípulo
4. Travão de serviço
5. Bateria
6. Cesto de relva
7. Unidade de corte
8. Rodas de transporte
9. Motor elétrico

Comandos

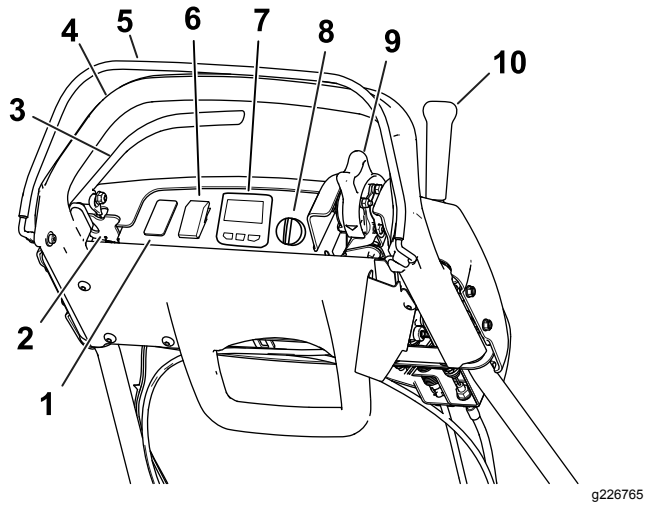

Figura 24

1. Espaço livre para luzes opcionais
2. Bloqueio do travão de estacionamento
3. Travão de serviço
4. Manípulo
5. Controlo de presença do operador
6. Interruptor EZ-Turn
7. Ecrã LCD InfoCenter
8. Ignição
9. Controlo de velocidade
10. Alavanca de ativação da transmissão de tração e do cilindro

Interruptor EZ-Turn

O interruptor EZ-Turn (Figura 24) ativa ou desativa a função EZ-Turn. A função EZ-Turn abranda automaticamente a máquina sempre que eleva a unidade de corte do chão durante o corte. Isto permite fazer viragens no final de cada passagem de corte e uma velocidade inferior. Pode utilizar o interruptor em qualquer altura, mesmo durante o corte.

Esta função só reduz a velocidade de deslocação quando o cilindro está engatado e elevado do solo. Não tem efeito na velocidade de deslocação quando o cilindro está desengatado. Se esta função for ativada durante o corte e desligar o cilindro, a máquina vai acelerar. Se já estiver a cortar a uma velocidade reduzida, a função EZ-Turn não vai abrandar a máquina numa viragem.

Travão de serviço

O travão de serviço (Figura 25) encontra-se no lado dianteiro esquerdo do manípulo. Puxar a alavanca para trás aplica o travão de serviço.

Tem de desativar o travão antes de se engatar a transmissão de tração. Se utilizar a máquina com o travão engatado, a máquina desloca-se, mas com uma elevada resistência e consumo acrescido de energia

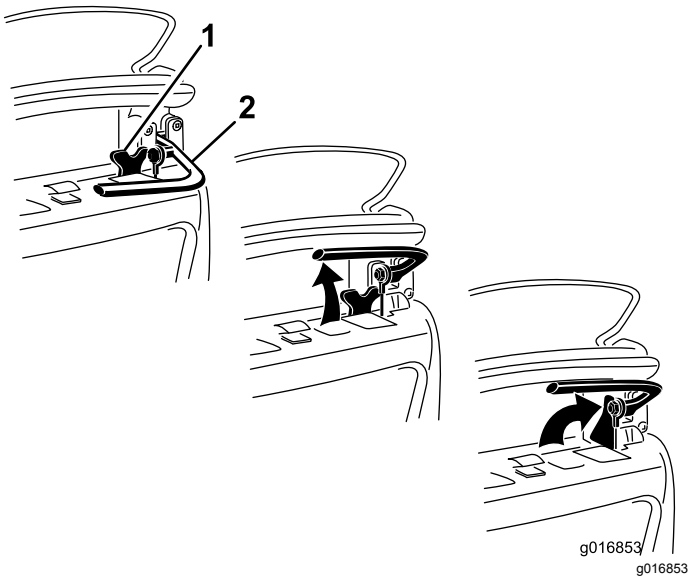

Figura 25

1. Bloqueio do travão de estacionamento
2. Travão de serviço

Bloqueio do travão de estacionamento

Utilize o bloqueio do travão de estacionamento (Figura 25) juntamente com o travão de serviço. Rode o bloqueio do travão de estacionamento para o manípulo do travão para manter o travão de serviço no lugar. Puxe a alavanca do travão para soltar.

Nota: Não consegue mover a alavanca enquanto o trinco estiver acionado.

Controlo de presença do operador (CPO)

Deve engatar o controlo de presença do operador (Figura 24) antes de engatar a alavanca de tração. Se soltar o CPO durante o funcionamento, a alavanca de tração volta para a posição de ponto morto e o motor continua a funcionar.

Ecrã LCD InfoCenter

O Ecrã LCD InfoCenter mostra informações sobre a sua máquina e a bateria, tais como a carga atual da bateria, a velocidade, informações de diagnóstico e mais (Figura 24).

Para obter mais informações, consulte Utilizar o ecrã LCD InfoCenter (página 27).

Ignição

A ignição (Figura 24) tem três posições: DESLIGAR, FUNCIONAMENTO e ARRANQUE. Com o travão desengatado e a transmissão da tração desengatada, mova o interruptor para a posição ARRANQUE até que o InfoCenter acenda e, em seguida, liberte-a para a posição FUNCIONAMENTO. Rode-a para a posição DESLIGAR e retire a chave para desligar a máquina.

Controlo de velocidade

O controlo da velocidade (Figura 24 e Figura 26) está situado no lado direito posterior do painel de controlo. Rode o regulador para regular a velocidade do motor.

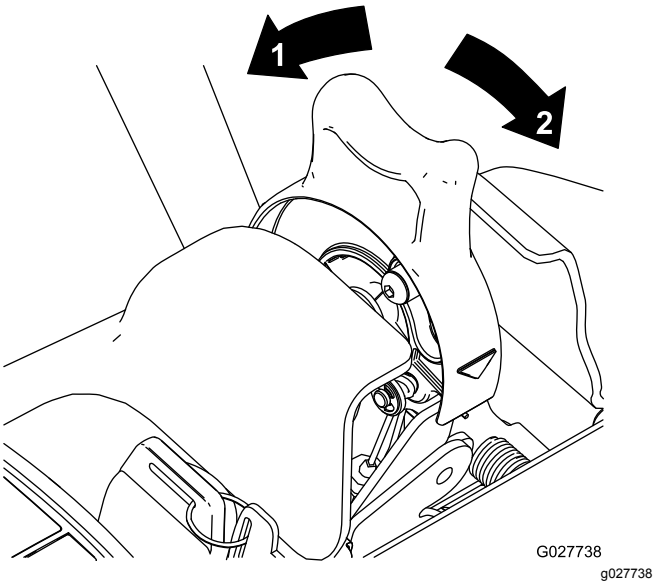

Figura 26

1. Posição FAST (rápido)
2. Posição SLOW (lento)

Alavanca de acionamento da transmissão da tração e do cilindro

A alavanca de acionamento da transmissão da tração e do cilindro (Figura 27) está situada no lado direito dianteiro do painel de controlo.

Para o transporte da máquina, a alavanca tem duas posições: PONTO MORTO e FRENTE. Empurrar a alavanca – posição FRENTE (transporte) ou a posição de tração – FRENTE e ENGATAR transmissão do cilindro ativa a transmissão da tração (Figura 27).

Nota: Para mover a alavanca, tem de engatar primeiro o controlo de presença do operador.

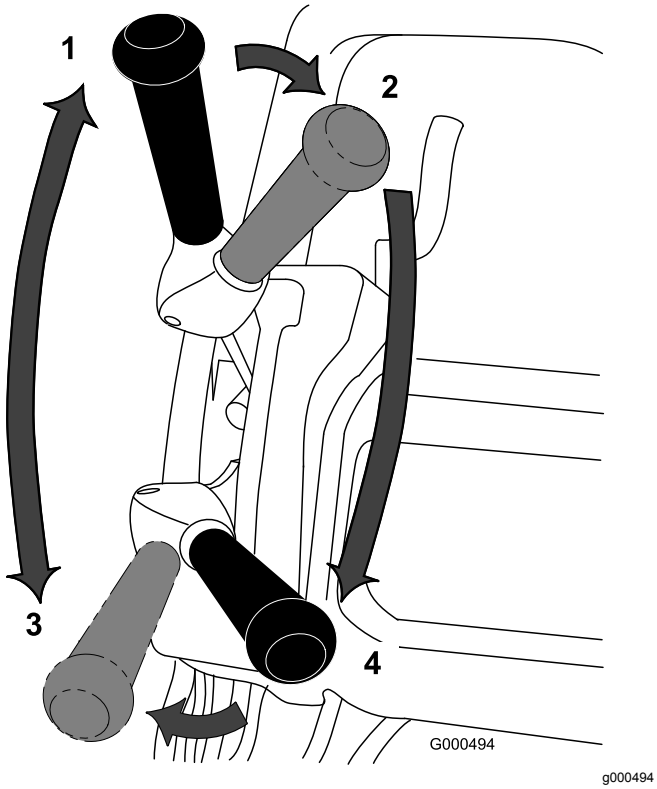

g000494

Figura 27

1. PONTO MORTO
2. Tração—PONTO MORTO e transmissão do cilindro—DESENGATAR
3. Tração—FRENTE (transporte)
4. Tração—FRENTE e transmissão do cilindro—ENGATAR

Para utilizar o cilindro, a alavanca tem duas posições: ENGATAR e DESENGATAR. Desloque a parte superior da alavanca para a esquerda, e depois para a frente para a posição de tração – FRENTE e ENGATAR da transmissão do cilindro para engatar o cilindro e iniciar a operação de corte. Empurre a alavanca para a direita para a posição de tração FRENTE (transporte) para desengatar o cilindro e continuar o movimento para a frente ou puxe-a para trás para PONTO MORTO e transmissão do cilindro DESENGATAR para desengatar o cilindro e a transmissão da tração (Figura 27).

Nota: Se libertar o controlo de presença do operador, a alavanca regressa a Neutro e a máquina pára.

Travão automático do motor

A máquina está equipada com um travão automático do motor que a impede de deslizar quando a máquina está parada. O travão do motor é ativado quando a transmissão da tração está na posição PONTO MORTO ou quando move o controlo de velocidade para a posição ZERO, exceto nas circunstâncias seguintes:

- Quando a máquina está desligada, utilize o bloqueio do travão de mão para assegurar que o travão de serviço fica permanentemente engatado.
- Quando a máquina é ligada com o interruptor da chave, o travão do motor é inicialmente desengatado. Após conduzir a máquina, o travão do motor funciona normalmente.
- Se mover o controlo de velocidade para a velocidade zero enquanto os cilindros estão engatados (ou seja, durante o corte), o travão não é engatado. Esta função permite-lhe deslocar-se para o controlo da velocidade, para a posição ZERO durante o corte, e empurra a máquina para trás para efetuar correções de percurso.

Apoio

O apoio (Figura 29) é montado na traseira da máquina. Utilize o apoio quando instalar ou remover as rodas de transporte ou a unidade de corte.

- Para utilizar o apoio para instalar as rodas de transporte, baixe o apoio para o solo e desça para o aro do apoio enquanto puxa e desloca para trás a pega central (Figura 28).

⚠ CUIDADO

A máquina é pesada e pode apenas causar esforço da coluna se levantada inadequadamente.

Exerça pressão com o pé no aro do apoio e utilize apenas a pega central para levantar a máquina. Tentar elevar a máquina para o apoio através de qualquer outro meio pode causar ferimentos.

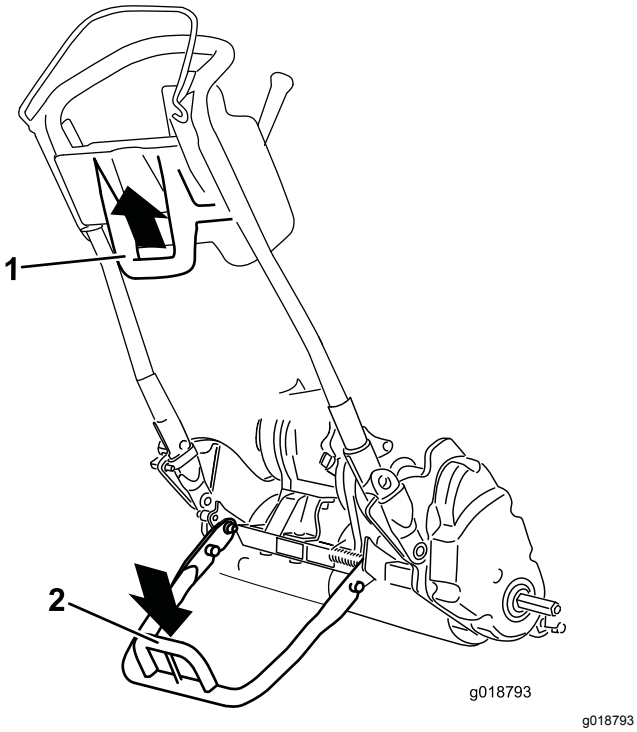

g018793

Figura 28

1. Pega central inferior
2. Aro do apoio

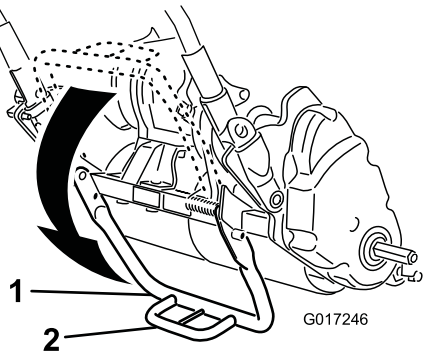

g017246

Figura 29

1. Apoio
2. Aro do apoio

- Para impedir a máquina de inclinar para trás quando remover o cilindro, baixe o apoio e empurre o pino de bloqueio para bloquear na posição de ASSISTÊNCIA (Figura 30).

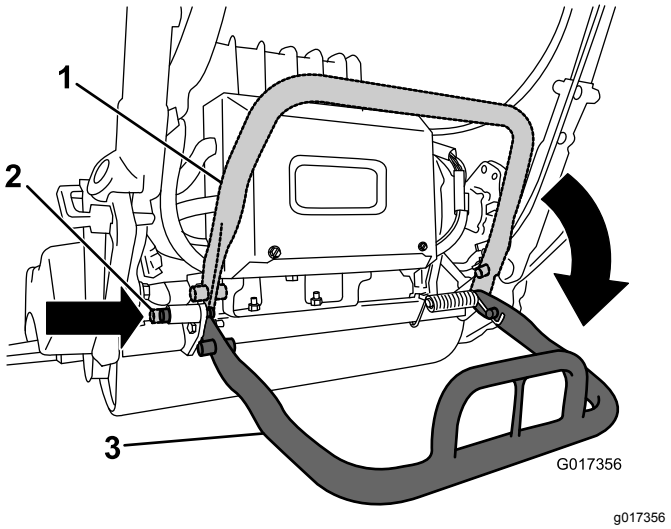

g017356

Figura 30

1. Apoio – posição de ARMAZENAMENTO
2. Pino de bloqueio
3. Apoio – posição de SERVIÇO

Especificações

Nota: As especificações e o design estão sujeitos a alterações sem aviso prévio.

Unidade de tração 1820

Largura	82,5 cm
Altura	104,8 cm
Comprimento com cesto de relva	152,4 cm
Pelo líquido (com unidade de corte com 11 lâminas e cesto de relva instalado)	129,3 kg
Largura de corte	46 cm
Altura de corte	1,5 a 7,5 mm com lâmina de corte de micro-corte
Frequência de aperto	Ajustável (consultar o *Manual do utilizador* da unidade de corte)

Unidade de tração 2120

Largura	90,1 cm
Altura	104,8 cm
Comprimento com cesto de relva	152,4 cm
Pelo líquido (com unidade de corte com 11 lâminas e cesto de relva instalado)	132,9 kg
Largura de corte	53,3 cm
Altura de corte	1,5 a 7,5 mm com lâmina de corte de micro-corte
Frequência de aperto	Ajustável (consultar o *Manual de utilizador* da unidade de corte)

Engates/acessórios

Está disponível uma seleção de engates e acessórios aprovados pela Toro para utilização com a máquina, para melhorar e expandir as suas capacidades. Contacte o seu representante de assistência autorizado ou distribuidor Toro autorizado ou vá a www.Toro.com para obter uma lista de todos os engates e acessórios aprovados.

Para assegurar o desempenho ideal e certificação de segurança continuada da máquina, utilize sempre peças de substituição e acessórios genuínos Toro. As peças de substituição e acessórios fabricados por outros fabricantes podem ser perigosos e essa utilização anula a garantia.

Funcionamento

Nota: Determine os lados direito e esquerdo da máquina a partir da posição normal de utilização.

Antes da operação

Segurança antes da operação

Segurança geral

- Nunca permita que crianças ou pessoal não qualificado utilizem ou procedam à assistência técnica da máquina. Os regulamentos locais podem determinar restrições relativamente à idade do utilizador. A formação de todos os operadores e mecânicos é da responsabilidade do proprietário.
- Familiarize-se com o funcionamento seguro do equipamento, com os comandos do utilizador e com os sinais de segurança. Aprenda a desligar rapidamente a máquina.
- Verifique se os comandos de presença do utilizador, os interruptores de segurança e os resguardos estão corretamente montados e a funcionar corretamente. Não utilize a máquina se estes componentes não estiverem a funcionar corretamente.
- Inspecione a área em que vai utilizar a máquina e remova todos os objetos que podem interferir no funcionamento da máquina ou que a máquina possa projetar.
- Verifique o estado do terreno para determinar quais os acessórios e equipamento auxiliar necessários para executar a tarefa de forma adequada e segura.

Realizar a manutenção diária

Efetue os procedimentos de manutenção diária; consulte Manutenção (página 32).

Ajuste da máquina para as respetivas condições de relva

Utilize o quadro para ajustar a máquina às respetivas condições de relva:

Barras de apoio: Standard e Opcional (Máquinas Flex/eFlex 2120)			
Número de peça	**Descrição**	**Agressividade**	**Comentários**
106-2468-01	Não agressivo	Menos	Vermelho, padrão
99-3794-03	Agressivo	Mais	Preto
Barras de apoio: Standard e Opcional (Máquinas Flex/eFlex 1820)			
110-2282-01	Não agressivo	Menos	Vermelho, padrão
110-2281-03	Agressivo	Mais	Preto

Lâminas de corte: Standard e Opcional (Máquinas Flex/eFlex 2120)			
Número de peça	**Descrição**	**Intervalo da altura de corte**	**Comentários**
115-1880	Microcorte EdgeMax	1,6 a 3,2 mm	De série
93-4262	Microcorte	1,6 a 3,2 mm	
108-4303	Microcorte alargado	1,6 a 3,2 mm	Menos agressivo
115-1881	Torneio EdgeMax	3,2 a 6,4 mm	
93-4263	Torneio	3,2 a 6,4 mm	
108-4302	Torneio alargado	3,2 a 6,4 mm	Menos agressivo
93-4264	Corte reduzido	6 mm e superior	
Lâminas de corte: Standard e Opcional (Máquinas Flex/eFlex 1820)			
117-1530	Microcorte EdgeMax	1,6 a 3,2 mm	De série
98-7261	Microcorte	1,6 a 3,2 mm	
110-2300	Microcorte alargado	1,6 a 3,2 mm	Menos agressivo
98-7260	Torneio	3,2 a 6,4 mm	
117-1532	Torneio EdgeMax	3,2 a 6,4 mm	
110-2301	Corte reduzido	6 mm e superior	

Rolos (Máquinas Flex/eFlex 2120)			
Número de peça	**Descrição**	**Diâmetro/Material**	**Comentários**
04255	Compressor estreito	6,4 cm/Alumínio	Ranhuras com espaço estreito
04256	Compressor largo	6,4 cm/Alumínio	Maior penetração, ranhuras com espaço largo
04257	Cilindro de pisamento	6,4 cm/Aço	Penetração mínima
04258	Wiehle estreito – comprido	6,4 cm/Alumínio	Maior suporte da extremidade; 4,3 cm mais comprido
04267	Paspalum	6,4 cm/Alumínio	Menor penetração/ranhuras de espaço estreito suavizadas
115-7356	Rolo traseiro	5,1 cm/Alumínio	Traseiros standard
120-9595	Rolo traseiro	5,1 cm/Aço	Traseiros de aço
Rolos (Máquinas Flex/eFlex 1820)			
120-9607	Compressor estreito	6,4 cm/Alumínio	Ranhuras com espaço estreito
120-9609	Compressor largo	6,4 cm/Alumínio	Maior penetração, ranhuras com espaço largo
120-9611	Cilindro de pisamento	6,4 cm/Aço	Penetração mínima

121-4681	Wiehle estreito – comprido	6,4 cm/Alumínio	Maior suporte da extremidade; 4,3 cm mais comprido
120-9605	Rolo traseiro	5,1 cm/Alumínio	Traseiros standard

Ajuste da altura do manípulo

Nota: A máquina é expedida com o manípulo ajustado para a posição mais baixa. A máquina é normalmente operada com o manípulo telescópico para fora até à sua altura máxima.

1. Solte os 3 os parafusos e as porcas da carroçaria que fixam cada um dos lados do manípulo nas pegas da barra de ligação (Figura 31).

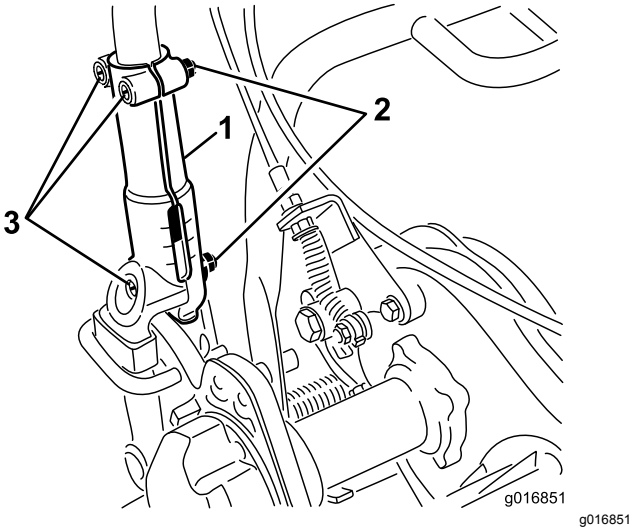

g016851

Figura 31

1. Grampo da barra de ligação
2. Porca
3. Parafusos da carroçaria

2. Puxe o manípulo lentamente e de modo uniforme de cada lado até encontrar a posição desejada para a sua utilização.
3. Aperte os parafusos e as porcas da carroçaria para bloquear o ajuste.

Ajuste do ângulo do manípulo

1. Retire as chavetas dos fixadores do manípulo em cada lado da máquina (Figura 32).

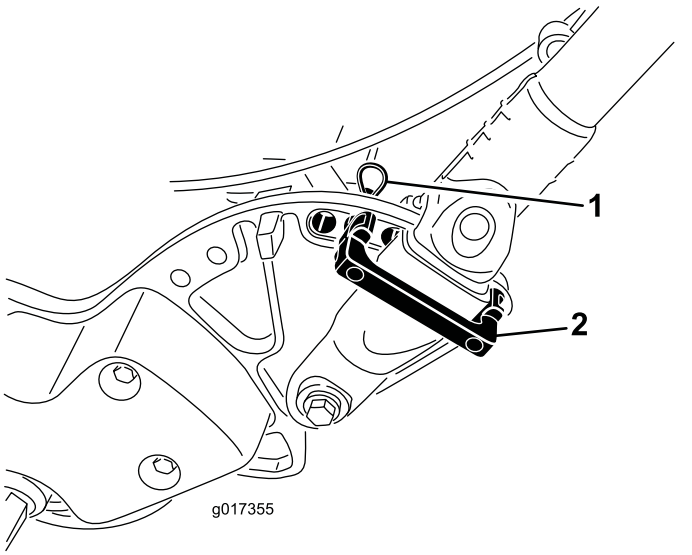

g017355

Figura 32

1. Chaveta
2. Fixador do manípulo

2. Enquanto segurar no manípulo, retire as chavetas de cada lado e rode o manípulo até o colocar na posição desejada para sua utilização (Figura 32).
3. Instale os fixadores do manípulo e as chavetas.

Ajuste da alavanca do acelerador

1. Retire a cobertura da consola.
2. Desaperte os dois dispositivos de fixação que prendem a alavanca do acelerador (Figura 33).

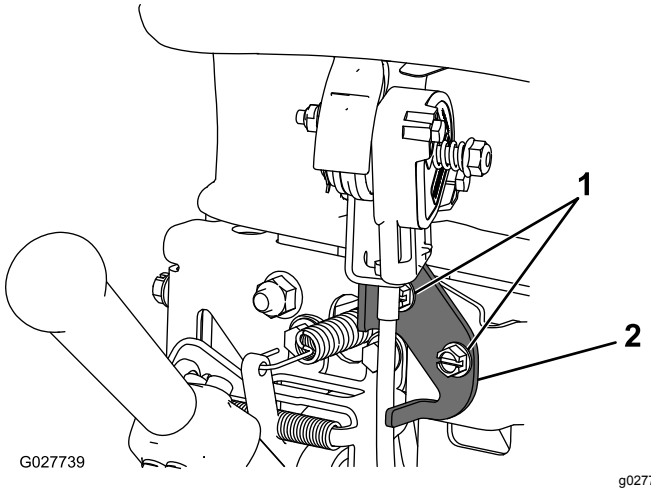

g027739

Figura 33

1. Dispositivos de fixação
2. Alavanca do acelerador

3. Ajuste a alavanca do acelerador para a posição desejada.
4. Aperte os dispositivos de fixação da alavanca do acelerador.
5. Coloque a tampa da consola previamente removida.

Verificação do funcionamento dos interruptores de segurança

Intervalo de assistência: Em todas as utilizações ou diariamente

⚠ CUIDADO

A máquina poderá arrancar inesperadamente se os interruptores de segurança se encontrarem desligados ou danificados e provocar lesões pessoais.

- **Não modifique os interruptores de segurança.**
- **Verifique o funcionamento dos interruptores diariamente e substitua todos os interruptores danificados antes de utilizar a máquina.**

Verificação do interruptor de segurança do controlo de presença do operador (CPO)

1. Empurre o apoio para baixo com o pé e puxe o manípulo para cima até que o apoio tenha rodado para a frente, em direção ao centro.
2. Ligue a máquina.
3. Com o CPO solto, tente acionar a alavanca de tração (Figura 34). A alavanca de tração não se deve acionar. Se a alavanca de tração se acionar, o interruptor de segurança precisa de assistência. Corrija o problema antes da utilização da máquina; consulte Manutenção dos interruptores de segurança de tração (página 36).

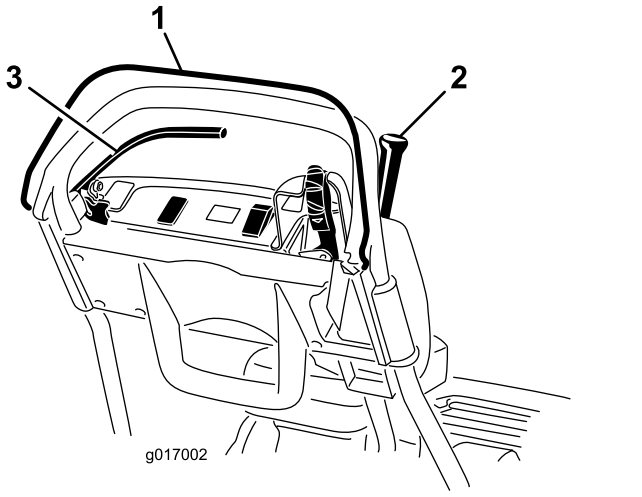

g017002

Figura 34

1. Controlo de presença do operador (CPO)
2. Alavanca de tração
3. Alavanca do travão

4. Com o CPO carregado e a alavanca de tração acionada, solte o CPO (Figura 34). A alavanca de tração deve deixar de ficar acionada. Se a alavanca de tração não deixar de ficar acionada, o interruptor de segurança precisa de assistência. Corrija o problema antes da utilização da máquina. Consulte Manutenção dos interruptores de segurança de tração (página 36).
5. Com o CPO carregado e alavanca de mudanças para a esquerda, ative a tração e a transmissão do cilindro e solte o CPO (Figura 34). A alavanca de tração deve deixar de ficar acionada. Se a alavanca de tração não deixar de ficar acionada, o interruptor de segurança precisa de assistência. Corrija o problema antes de utilizar a máquina; consulte Manutenção dos interruptores de segurança de tração (página 36) ou Ajuste o controlo do cilindro (página 40).
6. Com o CPO carregado e a alavanca de mudanças para a esquerda, ative a tração e a transmissão do cilindro. Mova a alavanca de velocidades para a direita para desengatar a transmissão do cilindro (Figura 23). A transmissão do cilindro deve deixar de ficar acionada. Se a transmissão do cilindro não desengatar, o sistema de segurança precisa de assistência. Corrija o problema antes da utilização da máquina; consulte Manutenção dos interruptores de segurança de tração (página 36).
7. Baixe cuidadosamente a máquina do apoio.

Verificação do interruptor de segurança de tração

1. Verifique se o apoio está em baixo.
2. Pressione o CPO e engate a alavanca de tração (Figura 23)
3. Utilize o interruptor da chave para ligar a máquina. O ecrã LCD InfoCenter acende e apresenta uma mensagem a avisar que a alavanca de tração está engatada. Se o aviso não aparecer, o interruptor de segurança necessita de ser revisto. Corrija o problema antes da utilização da máquina; consulte Manutenção dos interruptores de segurança de tração (página 36).
4. Desligue a máquina e coloque a alavanca de tração na posição de PONTO MORTO.

Verificação do interruptor de segurança do travão

1. Verifique se o apoio está em baixo.
2. Com a máquina ligada e o travão de serviço ativado (não o bloqueio do travão de mão) com força moderada, pressione o CPO e engate a alavanca de tração (Figura 23). O motor deve trabalhar para ultrapassar o travão sem produzir erros no ecrã LCD InfoCenter. Pode apresentar um aviso de elevado consumo energético (bateria mais pequena com um raio). Se obtiver qualquer outro aviso, corrija o problema antes da utilização da máquina.
3. Com a máquina a trabalhar, acione o bloqueio do travão de estacionamento, carregue no CPO e acione a alavanca de tração (Figura 23 e Figura 24). O motor não deve funcionar e deve obter um aviso no painel do InfoCenter. Caso contrário, o interruptor necessita de assistência. Corrija o problema antes da utilização da máquina; consulte Manutenção do interruptor de segurança do travão (página 37).
4. Desligue a máquina e coloque a alavanca de tração na posição de PONTO MORTO.
5. Baixe cuidadosamente a máquina do apoio.

Transportar a máquina para um local de trabalho

Transportar a máquina numa distância curta

Utilize as rodas de transporte para transportar a máquina uma distância mais curta.

1. Instale as rodas de transporte; consulte 7 Instalação das rodas de transporte (página 14)
2. Certifique-se de que a alavanca de tração e da transmissão do cilindro está na posição PONTO MORTO.
3. Certifique-se de que o controlo da velocidade está definido para ZERO.
4. Ligue a máquina; consulte Ligar a máquina (página 26).
5. Incline a frente da máquina para cima e desloque gradualmente o controlo da tração para a posição PARA A FRENTE, e utilize o controlo da velocidade para aumentar lentamente a velocidade da máquina.
6. Ajuste o controlo da velocidade para utilizar o cortador à velocidade desejada e transporte a máquina até ao local de destino.

Transportar a máquina numa distância considerável

Utilize um reboque para transportar a máquina uma distância considerável. Tenha cuidado durante a carga e descarga da máquina do reboque.

1. Conduza cuidadosamente a máquina para o reboque.
2. Desligue a máquina, engate o travão de serviço, e utilize o bloqueio do travão de mão para manter o travão de serviço no sítio.
3. Aperte de forma segura a máquina no reboque.

Nota: Pode utilizar o reboque Toro Trans Pro para transportar a máquina. Para obter instruções sobre como carregar o reboque, consulte o *Manual do utilizador* do reboque.

Importante: **Certifique-se de que a máquina está desligada quando é transportada num atrelado, uma vez que a máquina pode ficar danificada se estiver ligada durante o transporte.**

Durante a operação

Segurança durante a operação

Segurança geral

- O proprietário/utilizador pode evitar e é responsável por acidentes que possam causar ferimentos a pessoas ou danos a propriedades.
- Utilize vestuário adequado, incluindo proteção visual, calças compridas, calçado resistente antiderrapante e proteções para os ouvidos.

Prenda cabelo comprido, prenda vestuário solto e não utilize joias soltas.

- Tenha total atenção durante a utilização da máquina. Não exerça qualquer atividade que provoque distração; caso contrário podem ocorrer ferimentos ou danos materiais.
- Não utilize a máquina quando estiver doente, cansado ou se encontrar sob o efeito de álcool ou drogas. Mantenha as pessoas, especialmente as crianças pequenas, afastadas da área de operação. Desligue a máquina se alguém entrar na área.
- Opere a máquina apenas em condições de boa visibilidade e condições atmosféricas adequadas. Nunca opere a máquina quando existir a possibilidade de trovoadas.
- Antes de ligar a máquina, desengate todas as embraiagens de engate das lâminas, coloque a alavanca das mudanças em ponto morto e aplique o travão de mão.
- Esteja atento a buracos, carreiras, elevações, pedras ou outros objetos ocultos. O terreno desnivelado pode provocar um acidente por escorregar e cair.
- Tome todas as precauções adicionais necessárias quando se aproximar de esquinas sem visibilidade, arbustos, árvores ou outros objetos que possam obstruir a visibilidade.
- Mantenha-se sempre atrás da pega quando quiser ligar o motor e utilizar a máquina.
- Certifique-se de que o cesto de relva está instalado durante o corte. Desligue a máquina antes de despejar o cesto.
- Nunca deixe a máquina a trabalhar sem vigilância.
- Não incline a máquina mais de 25 °.
- Desligue a máquina, desengate a transmissão da unidade de corte e retire a chave nas seguintes situações:
  - antes de atestar
  - antes de limpar bloqueios
  - antes de retirar o cesto de relva
  - antes de verificar, limpar ou fazer a manutenção da unidade de corte
  - após embater num objeto estranho ou em caso de vibrações anormais. Inspecione a unidade de corte a fim de encontrar danos e poder fazer as respetivas reparações antes de ligar e operar a máquina
  - antes de sair da posição de operação
- Desengate a transmissão da unidade de corte ao transportar ou não utilizar a máquina.
- Tome atenção ao tráfego, quando utilizar a máquina perto de vias de circulação ou sempre que tiver de atravessá-las.
- Pare as lâminas sempre que não estiver a cortar.
- Utilize apenas acessórios e engates aprovados pela The Toro® Company.

Segurança em declives

- Os declives são um importante fator relacionado com acidentes com perda de controlo e capotamento, o que pode resultar em ferimentos graves ou morte. O operador é responsável pela operação segura em declives. Operar a máquina em qualquer declive exige cuidado adicional.
- Avalie as condições do local para determinar se o declive é seguro para a operação da máquina, incluindo a observação do local. Utilize sempre o bom senso e o seu julgamento ao realizar esta análise.
- Consulte as instruções de operação da máquina em declives indicadas em seguida e reveja as condições para determinar se pode operar a máquina nas condições desse dia e desse local. As alterações no terreno podem dar origem a uma alteração da operação da máquina em declives.
  - Evite arrancar, parar ou virar a máquina em declives. Evite fazer alterações bruscas na velocidade ou direção. Faça as curvas lenta e gradualmente.
  - Não opere a máquina sob quaisquer condições em que a tração, direção ou estabilidade esteja em causa.
  - Remova ou assinale obstáculos como valas, depressões, raízes, elevações, pedras ou outros perigos escondidos. A relva alta pode esconder obstruções. O terreno irregular pode fazer capotar a máquina.
  - Esteja ciente que operar a máquina em relva húmida, a atravessar declives ou a descê-los pode causar perda de tração da máquina. A perda de tração pode resultar em deslizamento e perda de travagem e direção.
  - Tenha extremo cuidado ao operar a máquina perto de depressões, valas, bancos de areia, obstáculos de água ou outros perigos. A máquina pode capotar subitamente se parte da tração passar sobre a extremidade ou a extremidade afundar. Estabeleça uma área de segurança entre a máquina e qualquer perigo.
  - Identifique perigos na base do declive.

Ligar a máquina

1. Certifique-se de que o conector de pega em T na cablagem principal está ligado ao conector da alimentação principal; consulte Figura 16.

2. Certifique-se de que a alavanca de tração e da transmissão do cilindro está na posição PONTO MORTO; consulte Figura 38.
3. Insira a chave na ignição, rode a ignição para a posição ARRANQUE e mantenha-a até que o ecrã LCD InfoCenter acenda, em seguida, liberte-a para a posição FUNCIONAMENTO.

Desligar a máquina

1. Desloque a alavanca de tração e da transmissão do cilindro para a posição PONTO MORTO.
2. Rode a chave da ignição para a posição DESLIGAR e retire a chave.

Soltar a transmissão

Se a máquina ficar desativada com o travão do motor ativado, pode desengatar o tambor da transmissão para permitir que a máquina seja manobrada.

1. No canto posterior direito da máquina, localize a alavanca de engate/desengate da tração ao lado do tambor da transmissão (Figura 35).

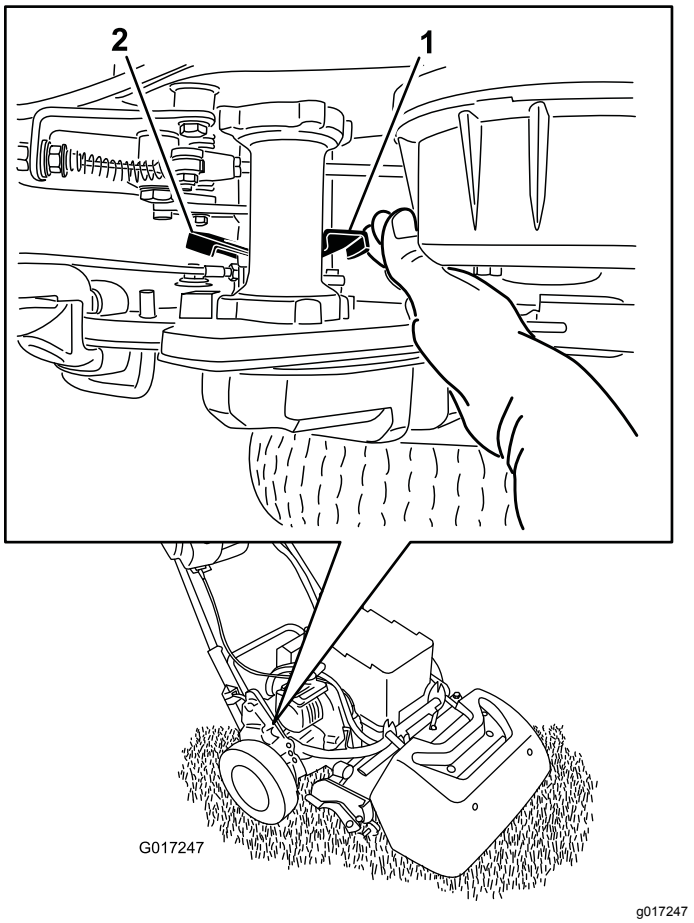

Figura 35

1. Alavanca de engate/desengate da tração – engatada
2. Alavanca de engate/desengate da tração – desengatada

2. Rode a alavanca para trás para desengatar a transmissão do tambor.

   Importante: **Empurre a alavanca pela parte da frente para evitar que a sua mão fique presa na alavanca de mola.**

3. Mova a máquina, consoante o necessário

   Importante: **Se possível, não reboque a máquina. Se for absolutamente necessário, não reboque a uma velocidade superior a 4,8 km/h, desengate sempre a transmissão do tambor. Se não o fizer, há probabilidade de danificar a máquina, especialmente os componentes elétricos.**

4. Quando concluir, rode a alavanca para a frente para engatar a transmissão no tambor.

Nota: O travão de serviço continua operacional com a transmissão desengatada no tambor.

Utilizar o ecrã LCD InfoCenter

O ecrã LCD InfoCenter mostra informações acerca da máquina como a carga atual da bateria, a velocidade, vários diagnósticos e outras informações acerca da máquina e bateria. Figura 36 ilustra o InfoCenter e o ecrã principal de informações.

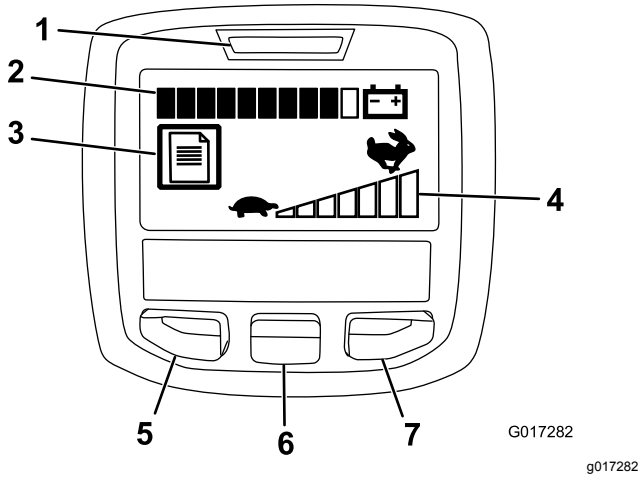

Figura 36

1. Luz de energia/indicador de falha
2. Indicador de carga da bateria
3. Indicador de registo de falhas
4. Definição de controlo de velocidade
5. Botão de acesso ao menu/retroceder
6. Botão para baixo
7. Botão para a direita

- Luz de energia/indicador de falha – acende quando liga a máquina. Pode colocar a chave na posição FUNCIONAMENTO quando esta luz acende.

Esta luz também pisca quando existe uma falha na máquina.

- Indicador de carga de bateria – quando a bateria tem uma carga total, todas as caixas no indicador estão cheias a preto. À medida que a energia é utilizada, as caixas vão sendo cheias a branco começando da direita e prosseguindo para a esquerda à medida que a energia se gasta. Quando apenas uma caixa está ainda a preto, a bateria está quase sem energia e deve carregada de imediato.
- Indicador de registo de falhas – este ícone indica que existe um registo de falhas atual para analisar.
- Definição de controlo de velocidade – as barras ficam pretas da esquerda para a direita quanto mais rápido regula o controlo de velocidade. Quando todas as barras estão cheias a branco, a máquina está a velocidade zero.
- Botão de acesso ao menu/retroceder – pressione este botão para aceder aos menus InfoCenter. Também o pode utilizar para sair de qualquer menu que esteja a utilizar.
- Botão para baixo – utilize este botão para se deslocar pelos menus.
- Botão para a direita – utilize este botão para abrir um menu em que uma seta para a direita indica conteúdo adicional.

Nota: O objetivo de cada botão pode mudar, dependendo do que é requerido no momento. Cada botão terá a indicação de um ícone apresentando a função atual.

Utilizar os menus

Para aceder ao sistema de menus InfoCenter, pressione o botão de acesso ao menu quando está no menu principal. Isto leva-o ao menu principal. Consulte as tabelas seguintes para obter uma sinopse das opções disponíveis dos menus:

Menu principal	
Item do menu	**Descrição**
Falhas	O menu Falhas contém uma lista da falhas recentes da máquina. Consulte o *Manual de manutenção* ou o distribuidor autorizado Toro para mais informações acerca do menu de falhas e as informações aqui contidas.
Serviço	O menu Serviço contém informações sobre a máquina como, por exemplo, as horas de utilização e a utilização da bateria e estado.
Diagnóstico	O menu Diagnóstico indica os vários estados que a máquina possui no momento. Pode utilizar isto para solucionar determinados problemas, uma vez que o informa rapidamente que controlos da máquina estão ligados e quais estão desligados.
Acerca	O menu Acerca indica o número do modelo, número de série e versão de software da sua máquina.
Definições	O menu Definições permite-lhe personalizar o ecrã InfoCenter.

Menu Serviço	
Item do menu	**Descrição**
Horas	Indica o número total de horas que a máquina esteve ligada.
Tempo de corte	Indica o número total de horas que o cilindro esteve ligado.
Utilização de energia	Indica a potência instantânea disponibilizada pela bateria em watts.
Carga da bateria	Indica a carga atual da bateria como percentagem da capacidade.
Corrente da bateria	Indica a corrente instantânea disponibilizada pela bateria em amps.
Volts da bateria	Indica o potencial da bateria em volts.
Energia	Indica o total de energia fornecida pela bateria ao longo de toda a vida em watt-horas.

Menu de diagnóstico	
Item do menu	**Descrição**
Chave ligada	Indica se a ignição está ligada ou desligada.
Chave	Indica se a ignição está na posição ARRANQUE ou não.
Bloqueio PBrake	Indica se o bloqueio do travão de estacionamento está ligado ou desligado.
EZ Turn	Indica se o circuito EZ Turn está aberto ou fechado.
tração	Indica se a alavanca de tração está ligada ou desligada.
Engate do cilindro	Indica se o cilindro está engatado ou não.
Regulador	Indica a definição de controlo do regulador em volts (utilizado para calcular as RPM alvo).
RPM alvo	Indica as RPM do motor desejadas como indicadas pela definição de controlo de velocidade.
RPM do motor	Indica as RPM reais do motor.
Alimentação 12V	Indica a voltagem de alimentação do sensor #1 do controlador.
Alimentação 5V	Indica a voltagem de alimentação do sensor #2 do controlador.
CAN Bus	Indica o estado communication bus da máquina.

Menu Acerca	
Item do menu	**Descrição**
Modelo	Indica o número do modelo da máquina.

NS	Indica o número de série da máquina.
S/W Rev	Indica o número de revisão do software da máquina.

Menu de definições	
Item do menu	**Descrição**
Idioma	Utilize esta definição para alterar o idioma utilizado no InfoCenter.
Unidades	Utilize esta definição para alterar as unidades utilizadas no InfoCenter. As escolhas do menu são imperiais e métricas.
Retroilumi-nação LCD	Utilize esta definição para aumentar ou diminuir o brilho do ecrã LCD.
Contraste LCD	Utilize esta definição para alterar o contraste entre áreas claras e escuras do ecrã LCD.

Nota: Se alterar, acidentalmente, o idioma ou o contraste para uma definição em que não consiga compreender ou ver o ecrã, contacte o Representante autorizado Toro para ajuda a redefinir o ecrã.

Conselhos de utilização

Importante: **As aparas de relva funcionam como um lubrificante durante a deslocação. O uso excessivo da unidade de corte na ausência de aparas de relva poderá danificar a unidade corte.**

Preparação para a operação de corte

Assegure-se de que a máquina está devidamente regulada e colocada de forma equitativa em ambos os lados do cilindro. Para o melhor desempenho e duração da bateria, defina a lâmina de corte para que tenha um ligeiro contacto com o cilindro. Os ajustes incorretos do cortador podem muitas vezes ser verificados através do aspeto irregular da relva após o corte.

Se as rodas de transporte estiverem instaladas na sua máquina, efetue os passos seguintes para retirar as rodas:

1. Empurre o apoio para baixo com o pé e puxe o manípulo para cima até que o apoio tenha rodado para a frente, em direção ao centro.
2. Retire as rodas de transporte.
3. Baixe cuidadosamente a máquina do apoio.

Corte do relvado

O relvado deve ser cortado numa direção a direito para a frente e para trás, em todo o relvado. Evite cortar em círculos ou virar o cortador em cima da relva, porque pode levantar a relva.

Retire o cortador da relva, levantando a unidade de corte (empurre o manípulo) e ligando o tambor de tração. Se ativar o interruptor EZ-Turn, a unidade de tração abranda quando eleva a unidade de corte para fazer melhor uma viragem, especialmente para utilizadores com menos experiência.

Deve cortar a uma velocidade normal e constante. Uma velocidade elevada poupa pouco tempo e dará origem a uma qualidade de corte inferior.

Para lhe permitir cortar em linha reta ao longo do relvado, e manter máquina à mesma distância da extremidade do corte anterior, use as tiras de alinhamento existentes no cesto (Figura 37).

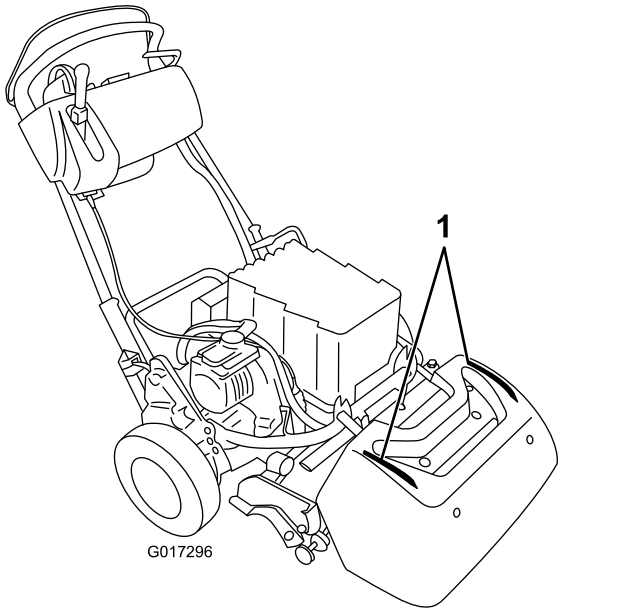

Figura 37

1. Tiras de alinhamento

Operação da máquina em condições de pouca luminosidade

Quando operar a máquina em condições de luz reduzida, utilize o kit de luzes LED; contate o seu distribuidor Toro autorizado.

Importante: **Não utilize outros sistemas de luz com esta máquina, uma vez que podem danificar a bateria, ou o sistema elétrico.**

Utilização dos controlos durante o corte da relva

1. Ligue o motor, coloque o acelerador a uma velocidade reduzida, empurre a pega para levantar a unidade de corte, pressione o controlo de presença do operador, desloque a alavanca de tração e de engate da transmissão

do cilindro para a posição FRENTE (transporte) e transporte a máquina até uma ponta do relvado (Figura 38).

2. Mova a alavanca para a posição de PONTO MORTO (Figura 38).

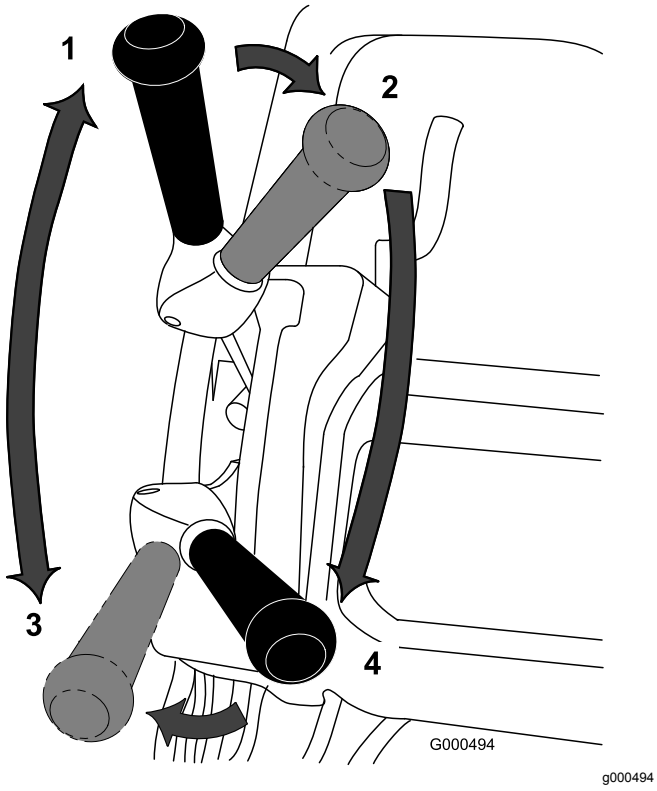

g000494

Figura 38

Posições da alavanca de tração e da transmissão do cilindro

1. PONTO MORTO
2. Tração—PONTO MORTO e transmissão do cilindro—DESENGATAR
3. Tração—FRENTE (transporte)
4. Tração—FRENTE e transmissão do cilindro—ENGATAR

3. Mova a alavanca de tração para a posição de PONTO MORTO e a de transmissão do cilindro para DESENGATAR (Figura 38).
4. Mova a alavanca de tração para a posição FRENTE e a de transmissão do cilindro para ENGATAR (Figura 38), aumente a velocidade do acelerador até que a máquina se desloque à velocidade pretendida, conduza a máquina para o relvado, desça a unidade de corte para o solo e comece o corte.

Preparação para transporte da máquina após o corte

1. Saia do relvado, reduza a velocidade para a posição ZERO, desloque a alavanca de tração e da transmissão do cilindro para a posição PONTO MORTO e desligue a máquina.
2. Despeje as aparas do cesto e volte a colocar o cesto no cortador.

Depois da operação

Segurança após a operação

Segurança geral

- Reduza o controlo da velocidade antes de desligar a máquina.
- Elimine todos os vestígios de relva e detritos da máquina de modo a evitar qualquer risco de incêndio.

Transporte da máquina

Depois do corte, transporte a máquina afastando-a do local de trabalho; consulte Transportar a máquina numa distância curta (página 25) ou Transportar a máquina numa distância considerável (página 25).

Manutenção da bateria de iões de lítio

⚠ AVISO

A bateria contém alta voltagem que o pode queimar ou eletrocutar.

- **Não tente abrir a bateria.**
- **Não insira nada no conector da bateria além do conector da cablagem fornecido com o produto.**
- **Tenha cuidado extremo ao lidar com uma bateria com caixa rachada.**
- **Utilize apenas o carregador concebido para a bateria.**

Carregar a bateria

Carregue a bateria quando tiver terminado de cortar ao fim do dia para assegurar que está totalmente carregada para o dia seguinte de corte. Ao contrário dos outros tipos de baterias, as baterias de iões de lítio não têm problemas de memória e não têm de ser descarregadas antes de as carregar.

Consulte o *Manual do utilizador* do carregador da bateria de lítio para obter instruções detalhadas sobre como carregar a bateria.

Se guardar o cortador durante mais de 10 dias, certifique-se de que o coloca no carregador e que deixa o carregador ligado. Após 10 dias de inatividade, o carregador muda automaticamente

para o modo de armazenamento, durante o qual reduz e mantém a carga a 40 % da carga máxima. Consulte Armazenar a máquina (página 41) para mais informações sobre como guardar a máquina e para remover a bateria do modo de armazenamento.

Transporte da bateria

O Departamento de Transportes e autoridades de transporte internacional dos EUA requerem que as baterias de iões de lítio sejam transportadas utilizando embalagens especiais e que sejam transportadas apenas por transportadores certificados. Nos EUA, pode transportar a bateria quando está instalada na máquina como equipamento movido a bateria, com poucos requisitos reguladores. Contacte o Departamento de Transportes dos EUA ou a agência governamental adequada no seu país para obter os regulamentos detalhados sobre transporte terrestre da eFlex ou bateria eFlex.

Para obter informações detalhadas acerca do envio da bateria, consulte as *instruções de instalação* incluídas no kit de envio da bateria (Modelo n.º 120-6950). Estas instruções estão disponíveis em www.Toro.com.

Cuidado da bateria

A bateria de iões de lítio tem carga suficiente para realizar o trabalho ao qual se destina durante a respetiva vida útil. À medida que o tempo passa, a quantidade total de trabalho que a bateria pode realizar com uma única carga diminui gradualmente. A tabela seguinte indica o trabalho esperado aproximado que a máquina deve ser capaz de realizar durante os primeiros cinco anos de utilização:

Ano	Área cortada por carga completa
1	4240 m²
2	4070 m²
3	3900 m²
4	3790 m²
5	3600 m2

Nota: Os seus resultados podem variar dependendo da distância que necessita para transportar a máquina, a definição de contacto da lâmina de corte e outros fatores, como abordado nesta secção.

Para alcançar a duração e utilização máximas da sua bateria, aplique as seguintes orientações de cuidados:

- Não abra a bateria. Não há componentes que possam ser reparados pelo utilizador no interior. Se abrir a bateria anula a garantia. A bateria está protegida por dispositivos à prova de alteração.
- Armazene/guarde a máquina numa garagem ou local de armazenamento limpo e seco, **afastada da luz solar direta e fontes de calor.** Não a armazene num local onde a temperatura desça abaixo de -25 graus C ou suba acima de 45 graus C. **As temperaturas fora deste intervalo danificam a sua bateria.** As temperaturas elevadas durante o armazenamento, especialmente num estado de carga elevado, reduzem a duração da bateria.
- Ao armazenar durante mais de 10 dias, certifique-se de que a máquina está num local fresco, afastada da luz solar e ligada ao carregador.
- Se estiver a cortar em condições de calor ou sob o sol, a bateria pode sobreaquecer. Se isto acontecer, surge um alerta de temperatura elevada no ecrã LCD InfoCenter. Nestas condições, a máquina não funciona com o cilindro engatado e a máquina abranda.

  Conduza imediatamente a máquina para um local fresco à sombra e deixe a bateria arrefecer completamente antes de retomar o funcionamento.
- Mantenha a cobertura da bateria limpa. A cor branca reflete a luz solar e reduz a acumulação de calor na bateria. Uma cobertura suja vai aumentar o calor na bateria a cada dia e reduz a capacidade energética.
- Ajuste a lâmina de corte para entrar em contacto dom o cilindro o mais ligeiramente possível. Isto reduz a energia necessária para fazer trabalhar o cilindro e aumenta a quantidade de trabalho que a máquina vai realizar em cada carga.

Manutenção

⚠ AVISO

Não efetuar a manutenção adequada da máquina pode resultar em falha prematura dos sistemas da máquina, causando possíveis danos a si ou a quem estiver por perto.

Mantenha a máquina com uma boa manutenção e em bom funcionamento, conforme indicado nestas instruções.

Nota: Determine os lados direito e esquerdo da máquina a partir da posição normal de utilização.

Nota: Transfira uma cópia gratuita dos esquemas elétricos ou hidráulicos consultando www.Toro.com e procurando a sua máquina na hiperligação de manuais da página inicial.

⚠ CUIDADO

Se deixar a chave na ignição, alguém pode ligar acidentalmente o motor e feri-lo, a si ou às pessoas que se encontrarem próximo da máquina.

Retire a chave da ignição e desligue a bateria antes de proceder a qualquer manutenção.

Plano de manutenção recomendado

Intervalo de assistência	Procedimento de manutenção
Em todas as utilizações ou diariamente	• Verificação do funcionamento dos interruptores de segurança.
Após cada utilização	• Limpeza da máquina.
A cada 1000 horas	• Inspeção da correia da transmissão do cilindro. • Inspecione os rolamentos da transmissão. Substitua, se necessário.
Antes do armazenamento	• Pinte as superfícies lascadas.
Anualmente	• Lubrificação da união do motor.

Importante: **Para informações detalhadas sobre os procedimentos de manutenção adicionais, consulte o *Manual do proprietário* da sua bateria.**

Lista de manutenção diária

Importante: **Copie esta página para uma utilização de rotina.**

Verificações de manutenção	**Para a semana de:**						
	2ª f.	**3ª f.**	**4ª f.**	**5ª f.**	**6ª f.**	**Sáb.**	**Dom.**
Verifique o funcionamento dos interruptores de segurança.							
Verifique o funcionamento do travão de estacionamento.							
Verifique que as juntas articuladas funcionam corretamente.							
Limpe a caixa da bateria e aletas de arrefecimento do motor.							
Verifique todos os ruídos estranhos de funcionamento.							
Verifique o ajuste do cilindro à lâmina de corte.							
Verifique o ajuste da altura do corte.							
Retoque a pintura danificada.							

Notas sobre zonas problemáticas		
Inspeção executada por:		
Item	Data	Informação

Procedimentos a efectuar antes da manutenção

Segurança de manutenção

- Desengate as transmissões e a unidade de corte, engate o travão de mão, desligue a máquina e retire a chave. Antes de efetuar o ajuste, a limpeza ou a reparação da máquina, aguarde até que esta pare por completo.
- Se for necessário colocar a máquina em funcionamento para executar qualquer ajuste, deverá manter as mãos, pés, roupa e outras partes do corpo longe da unidade de corte, acessórios e quaisquer peças em movimento. Mantenha as pessoas afastadas.
- Mantenha todas as peças em boas condições de trabalho e as uniões hidráulicas apertadas. Substitua todos os autocolantes e peças gastos, danificados ou em falta. Mantenha todos os fixadores firmemente apertados para se assegurar de que a máquina funcionará em perfeitas condições.
- Verifique frequentemente os componentes do recetor de relva e substitua quando necessário.
- Elimine todos os vestígios de relva e detritos da unidade de corte, transmissões, abafadores e filtros de refrigeração de modo a evitar qualquer risco de incêndio.
- Liberte cuidadosamente a pressão dos componentes com energia acumulada.
- Se for necessário efetuar reparações de vulto ou se alguma vez necessitar de assistência, contacte um distribuidor Toro autorizado.
- Para assegurar o desempenho ideal e certificação de segurança continuada da máquina, utilize sempre peças de substituição e acessórios genuínos Toro. As peças de substituição e acessórios fabricados por outros fabricantes podem ser perigosos e essa utilização anula a garantia.

Desligar a bateria

Antes de efetuar manutenção na máquina, desligue a máquina da bateria puxando o conector da pega em T retirando-o do conector da alimentação (Figura 39).

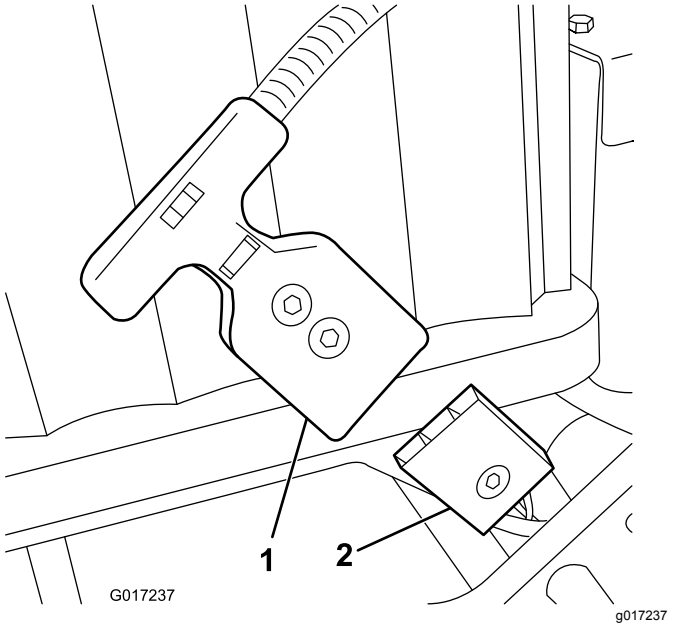

Figura 39

1. Conector da pega em T
2. Conector de alimentação

Lubrificação

Lubrificação da união do motor

Intervalo de assistência: Anualmente

Tipo de lubrificante: Lubrificante para utilizações gerais.

1. Pare a máquina e desligue a bateria.
2. Retire os 2 parafusos que fixam o motor à caixa de transmissão (Figura 40).

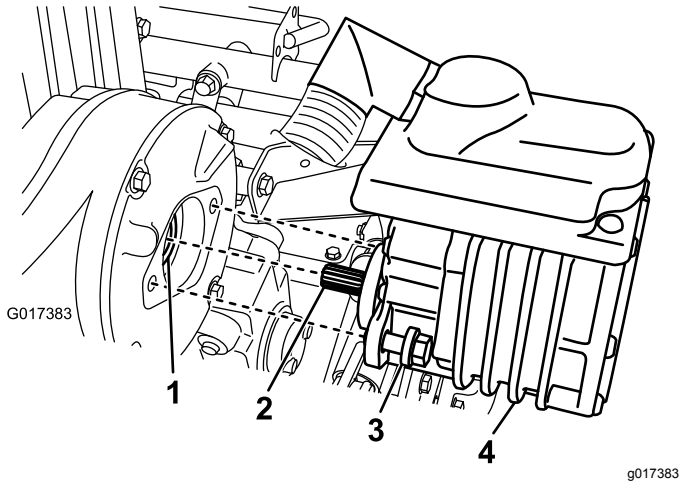

Figura 40

1. Acoplador – fêmea
2. Veio do motor
3. Parafuso
4. Motor elétrico

3. Retire o motor afastando-o da caixa de transmissão.
4. Adicione uma ou duas bombas de massa lubrificante de uma pistola de lubrificação no acoplador fêmea na caixa de transmissão (Figura 40).
5. Coloque o motor e fixe-o com os 2 parafusos que retirou anteriormente. Aperte os parafusos com 29 a 33 N·m.

Manutenção do sistema eléctrico

Segurança do sistema elétrico

Desligue a bateria antes de efetuar qualquer reparação. Desligue o terminal negativo em primeiro lugar e o terminal positivo no final. Ligue o terminal positivo em primeiro lugar e o terminal negativo no final.

Manutenção da bateria

As únicas partes que podem ser reparadas na bateria são as etiquetas e o fusível. Se tentar abrir o compartimento principal da bateria, anula a garantia. Se tiver problemas com a bateria, contacte o representante autorizado Toro para obter ajuda.

⚠ AVISO

A bateria contém alta voltagem que o pode queimar ou eletrocutar.

- **Não tente abrir a bateria.**
- **Não insira nada no conector da bateria além do conector da cablagem fornecido com o produto.**
- **Tenha cuidado extremo ao lidar com uma bateria com caixa rachada.**
- **Utilize apenas o carregador concebido para a bateria**

Envio da bateria para reparação

Se a bateria necessitar de reparação, contacte o distribuidor autorizado Toro para obter ajuda. **Se tiver de enviar a bateria, obtenha o kit de envio de bateria (peça número 120-6950).** Este kit contém a fita, etiquetas e instruções adequadas que necessita para enviar a bateria.

Importante: **Caso não embale e etiquete corretamente a bateria pode dar origem a multas avultadas. Consulte as instruções incluídas no kit de envio da bateria, peça número 120-6950, disponíveis gratuitamente em www.Toro.com.**

Substituição dos fusíveis

Se a máquina não ligar, mesmo após a carga, verifique os fusíveis da máquina da seguinte forma:

1. Desligue a máquina e desligue a bateria.
2. Retire os 2 parafusos traseiros da caixa elétrica, desaperte os 2 parafusos superiores e, em seguida, retire a cobertura da caixa (Figura 41).

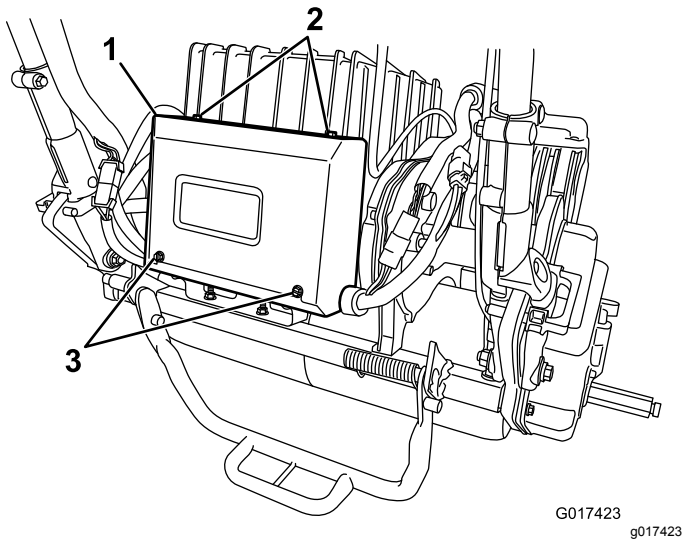

Figura 41

1. Caixa elétrica
2. Parafusos superiores
3. Parafusos traseiros

3. Instale os fusíveis de no bloco de fusíveis (Figura 42).

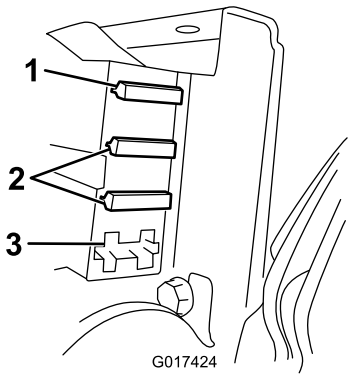

Figura 42

1. Fusível (30 A)
2. Fusível (3 A)
3. Ranhura de abertura

- Se qualquer dos fusíveis estiver rebentado, substitua-o por um fusível com voltagem e amperagem corretas (Figura 42).

Importante: **Todos os fusíveis da máquina são de 80 volts. Não utilize fusíveis automóveis de 12 V.**

- Se os fusíveis não estiverem fundidos, verifique o fusível da bateria da seguinte forma:
  A. Eleve a plataforma da bateria; consulte 5 Instalação da bateria (página 11).
  B. Retire a cobertura do fusível (Figura 43).

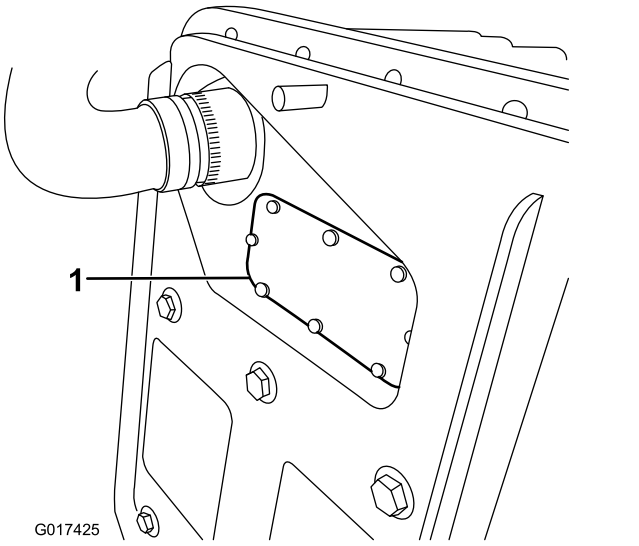

Figura 43

1. Cobertura do fusível

  C. Verifique o fusível e substitua-o se este se encontrar fundido. **Utilize apenas um fusível Toro (peça número 119-1208) para substituir este fusível.** Este fusível foi especialmente concebido para a bateria. Outros fusíveis podem causar danos irreversíveis à bateria.
  D. Substitua e prenda a cobertura do fusível. Aperte o parafuso da cobertura a 0,34 N m.
  E. Baixe e prenda a plataforma da bateria.

Manutenção dos interruptores de segurança de tração

Siga o procedimento seguinte se o interruptor de segurança de tração tiver de ser ajustado ou substituído.

1. Desligue a máquina e desligue a bateria.
2. Remova o painel de controlo.
3. Ative a alavanca de tração.

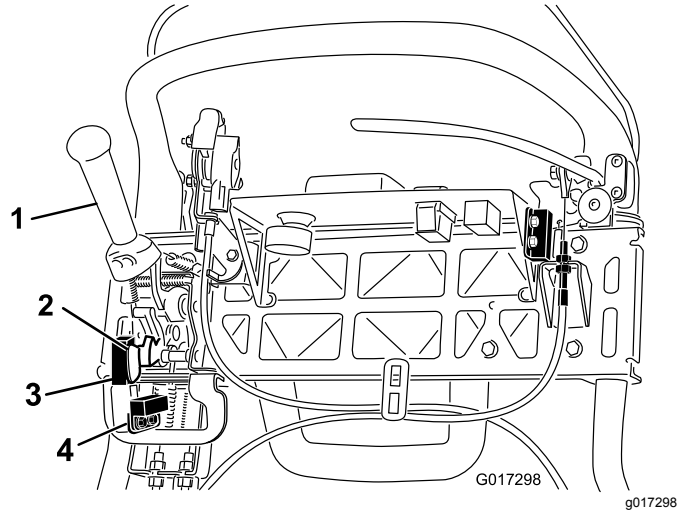

Figura 44

1. Alavanca de tração
2. Bandeira do sensor de corte
3. Sensor de corte
4. Interruptor de segurança de tração

4. Desaperte as juntas de montagem do interruptor de segurança (Figura 44).
5. Coloque uma cunha de 1,6 mm entre a alavanca de tração e o interruptor de segurança (Figura 44).
6. Aperte as juntas de montagem do interruptor de segurança. Verifique a folga. A alavanca de tração não deverá entre em contacto com o interruptor.
7. Engate a alavanca de tração e verifique a folga. O intervalo normal de funcionamento é de 0,76 a 3,05 mm. Com a alavanca de tração engatada, comprove se o interruptor perde continuidade. Substitua o interruptor, se necessário.

Reparação do sensor de corte

1. Pare a máquina e desligue a bateria.
2. Remova o painel de controlo.
3. Empurre a alavanca de tração para a esquerda e engate o cortador.
4. Desaperte as fixações do sensor de corte (Figura 44).
5. Coloque um calço de 1,6 mm entre a bandeira do sensor de corte e o sensor de corte (Figura 44).
6. Aperte as fixações de montagem do sensor. Verifique a folga. A bandeira não deve estar em contacto com o sensor.
7. Ative a alavanca de tração no modo de corte e comprove se o interruptor perde continuidade. Substitua o sensor, se necessário.

Manutenção do interruptor de segurança do travão

1. Pare a máquina e desligue a bateria.
2. Retire a cobertura da consola.
3. Engate a alavanca do travão de serviço e engate o bloqueio do travão de estacionamento.
4. Desaperte e remova as juntas de montagem do interruptor de segurança (Figura 45).

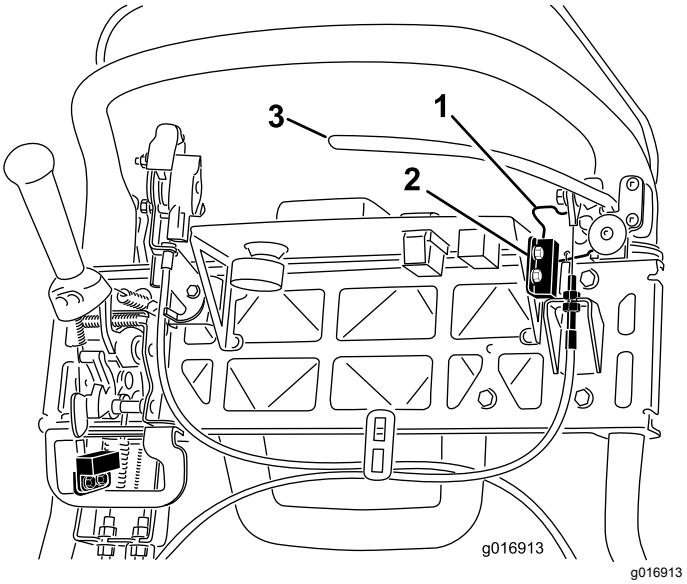

Figura 45

1. Bloqueio do travão de estacionamento
2. Interruptor de segurança
3. Alavanca do travão de serviço

5. Coloque um calço de 1,6 mm entre o bloqueio do travão de estacionamento e o interruptor de segurança (Figura 45).
6. Instale e aperte as juntas de montagem do interruptor de segurança. Verifique a folga. O bloqueio não deve estar em contacto com o interruptor.
7. Engate a alavanca do travão e rode o bloqueio. Verifique se o interruptor perde continuidade. Substitua o interruptor, se necessário.

Manutenção dos travões

Ajuste do travão de serviço/mão

Se o travão de serviço/mão falhar durante a sua utilização, ajuste o cabo da seguinte forma:

1. Desligue a máquina e desligue a bateria.
2. Desloque a alavanca do travão de serviço/mão para a posição DESLIGAR.
3. Retire a cobertura da consola.
4. Para aumentar tensão do cabo, desaperte a porca de bloqueio do cabo superior e aperte a porca de bloqueio do cabo inferior (Figura 45) até que seja obtida uma força de 156 N aplicada na pega da alavanca do travão, necessária para libertar o trinco do travão de estacionamento.

   Importante: **Não ajuste demasiado ou poderá prender o travão de estacionamento.**

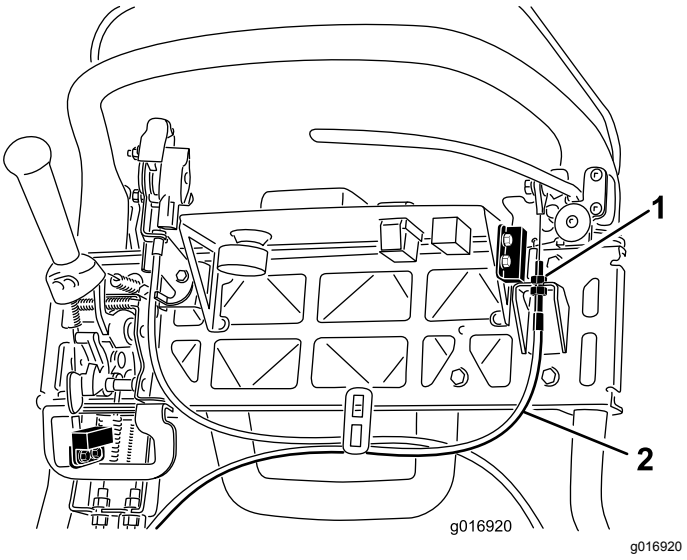

Figura 46

1. Porcas de bloqueio
2. Cabo do travão de serviço

Manutenção das correias

Inspeção da correia da transmissão do cilindro

Intervalo de assistência: A cada 1000 horas

Certifique-se de que a correia de transmissão do cilindro possui uma tensão correta, de modo a garantir o funcionamento correto da máquina e evitar qualquer desgaste desnecessário.

1. Desligue a máquina e desligue a bateria.
2. Solte o parafuso flangeado que fixa a cobertura da correia e retire a cobertura da correia para expor a correia (Figura 47).

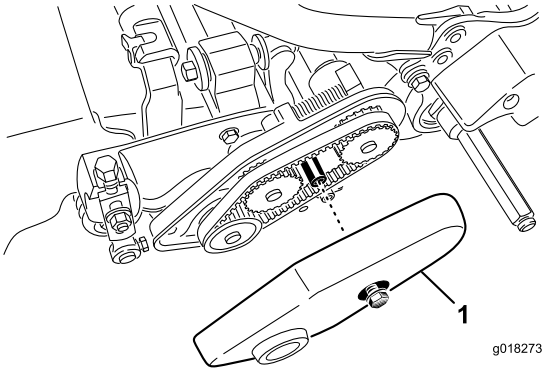

Figura 47

1. Cobertura da correia

3. Ajuste a tensão da correia realizando os seguintes passos:
   A. Desaperte a porca de montagem da caixa de mancal (Figura 48).

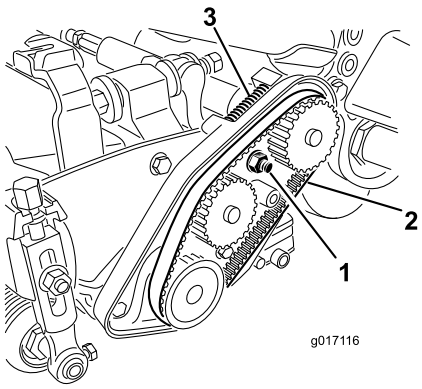

Figura 48

1. Porca de montagem da caixa de mancal
2. Correia do cilindro
3. Mola de compressão

B. Servindo-se de uma chave de 16 mm (⅝ pol.), rode a caixa de rolamentos para se certificar de que opera livremente.

C. Limpe quaisquer detritos do interior do compartimento da correia e que estejam em redor da mola de compressão (Figura 48).

D. Certifique-se de que a mola de compressão aplica a tensão apropriada na correia.

E. Aperte a porca de montagem da caixa de mancal.

F. Coloque a cobertura da correia.

Acesso ao orifício da cobertura da transmissão

Retire a tampa de borracha (Figura 49) do orifício na parte da frente da transmissão, se for necessário aceder à embraiagem.

Importante: **Não opere a máquina sem o tampão de borracha.**

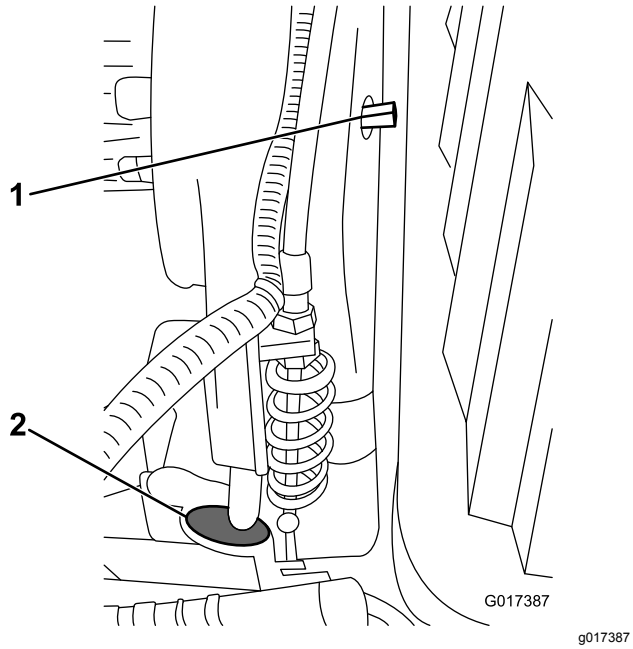

Figura 49

1. Eixo de engate/desengate
2. Tampa de borracha do orifício

Engatar/desengatar o tensionador da correia da transmissão

A correia de transmissão é apertada por uma polia intermédia de mola. Se a tensão da correia tiver de ser engatada/desengatada, utilize uma chave de aperto de 10 mm (⅜ pol.) para rodar o eixo de engate/desengate (Figura 49) para a posição desejada. Rodar o eixo ¼ de volta (90 °) no sentido dos ponteiros do relógio irá desengatar a polia da correia (Figura 50).

Nota: Tem de desengatar a tensão da correia antes de remover a cobertura da transmissão.

Nota: A correia da transmissão está corretamente tensionada quando as marcas de alinhamento na cobertura da transmissão e veio de engate estão alinhadas.

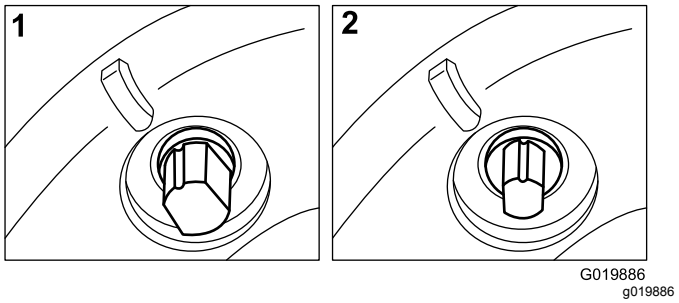

Figura 50

1. ENGATADO
2. DESENGATADO

Manutenção do sistema de controlo

Ajuste o controlo do cilindro

Se o controlo do cilindro não engatar devidamente, é necessário um ajuste.

1. Desligue a máquina e desligue a bateria.
2. Verifique se o controlo do cilindro está desengatado.
3. No anteparo da transmissão, ajuste o cabo de controlo do cilindro (Figura 51) para atingir um comprimento de mola de 70,6 a 72,4 mm.

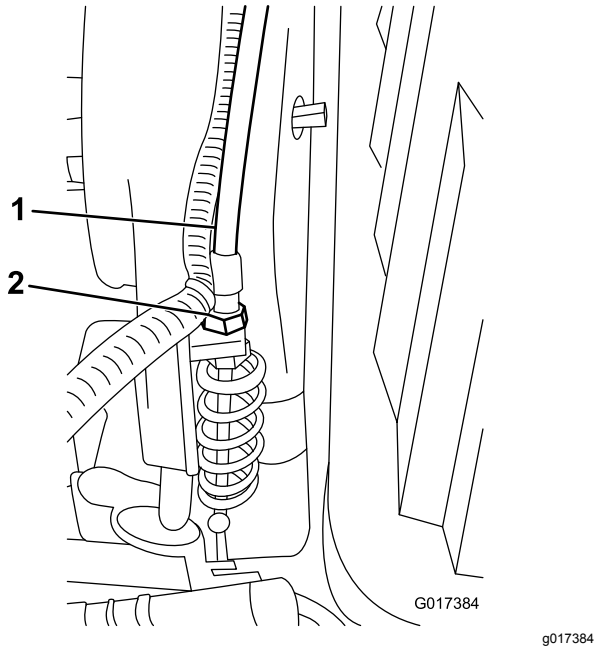

Figura 51

1. Cabo de controlo do cilindro
2. Porcas de bloqueio

4. No anteparo da alavanca de controlo, soltar o cabo de controlo do cilindro até haver folga no cabo (Figura 52).

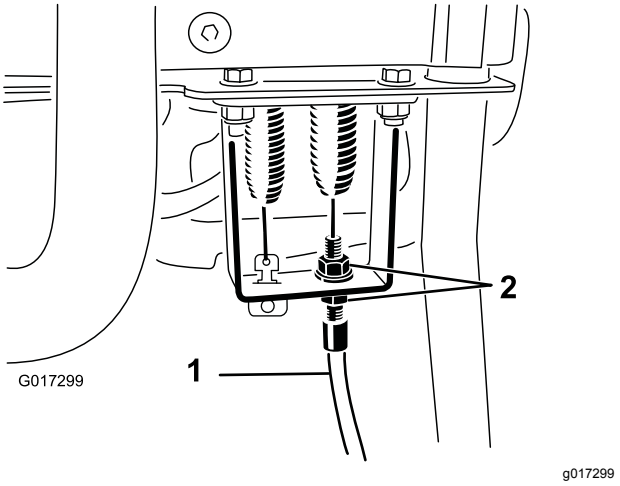

Figura 52

1. Cabo de controlo do cilindro
2. Porcas de bloqueio

5. No anteparo do controlo do cilindro, apertar o cabo de controlo do cilindro o suficiente para remover a folga do cabo sem estender a mola.
6. Verifique a operação da seguinte forma:
   - Verifique se os dentes da embraiagem do cilindro desengatam quando a embraiagem é desengatada e se os dentes da embraiagem do cilindro não saem quando é engatado.

     Nota: Retire a tampa de borracha (Figura 49) do furo na parte da frente da transmissão para ver a embraiagem do cilindro.
   - O tempo de paragem do cilindro tem de ser inferior a 7 segundos com o cilindro para a lâmina de corte solto.
   - Consulte o *Manual de manutenção* ou contacte o distribuidor autorizado Toro para obter mais ajuda.

Limpeza

Limpeza da máquina

Intervalo de assistência: Após cada utilização

Depois de cada utilização, pode lavar a máquina com água e um detergente suave. Não lave a máquina com sistemas de lavagem de pressão. Evite a utilização excessiva de água, especialmente próximo da placa da alavanca da transmissão, do InfoCenter, do centro de potência, e do conector de alimentação da máquina. Limpe o motor para permitir um arrefecimento adequado durante o funcionamento. Mantenha, também, a bateria o mais limpa possível de forma a manter uma cor branca. Isto reflete a luz solar e impede o aquecimento excessivo das baterias ao sol.

Importante: **Armazene ou estacione sempre a máquina afastada da luz solar direta, uma vez que o aquecimento do sol reduz a duração da bateria.**

Armazenamento

Segurança de armazenamento

- Estacione a máquina numa superfície nivelada, engate o travão de mão, desligue o motor, retire a chave e aguarde que todo o movimento pare antes de armazenar a máquina.
- Nunca guarde a máquina num local onde existe uma fonte de fogo, faísca ou luz piloto, como junto de uma caldeira ou outros eletrodomésticos.
- Espere que a máquina arrefeça antes de armazenar a máquina num ambiente fechado.

Armazenar a máquina

1. Limpe a máquina; consulte Limpeza da máquina (página 41).

   Importante: **Pode lavar a máquina com água e um detergente suave. Não lave a máquina com sistemas de lavagem de pressão. Evite a utilização excessiva de água, especialmente próximo da placa da alavanca da transmissão, do InfoCenter, do centro de potência, e do conector de alimentação da máquina.**

2. Armazene a máquina numa garagem ou local de armazenamento limpo e seco, **, afastada da luz solar direta**. Não a armazene num local onde a temperatura desça abaixo de -25 graus C ou suba acima de 45 graus C . **As temperaturas fora deste intervalo danificam a sua bateria.**

   Importante: **A temperatura a que uma bateria é armazenada afeta a sua duração a longo prazo. Armazenamento por longos períodos de tempo a temperaturas elevadas reduz a vida da bateria, especialmente se a bateria estiver guardada com carga elevada. Sempre que possível, guarde a máquina num local fresco (que não congele).**

3. Ligue a bateria ao carregador e **mantenha o carregador ligado a uma tomada de corrente e ligado durante a duração do armazenamento.**

   Importante: **Após 10 dias, o carregador entra num modo de manutenção de armazenamento, ajustando a bateria para uma carga máxima de 40%. Este nível de carga durante um longo tempo de armazenamento assegura a longa vida da bateria. Se não mantiver bateria no carregador sem permitir que entre no modo de armazenamento, o elevado estado de**

carga na bateria reduz a vida da bateria, especialmente se armazenada em condições de calor.

4. Verifique e aperte todos os dispositivos de fixação. Repare ou substitua qualquer peça danificada ou gasta.
5. Pinte todas as superfícies de metal riscadas ou descascadas com tinta disponível no seu Serviço de assistência autorizado.
6. Tape a máquina para a proteger e mantê-la limpa.

Retiro da máquina do armazenamento

1. Desligue a máquina e desligue o carregador da bateria.
2. Ligue o conector da pega em T ao conector de alimentação.
3. Ligue a máquina e aguarde durante 20 segundos.
4. Desligue a máquina e desligue a bateria.
5. Ligue a bateria ao carregador e ligue o carregador.

   Nota: O carregador entra em modo de carga normal e carrega a bateria na capacidade total.

Notas:

Notas:

Aviso de privacidade europeu

As informações recolhidas pela Toro
A Toro Warranty Company (Toro) respeita a sua privacidade. Para processar a sua reclamação da garantia e para o contactar em caso de recolha de produtos, pedimos que partilhe determinadas informações pessoais connosco, seja diretamente ou através da empresa Toro ou do seu representante Toro local.

O sistema de garantia Toro está alojado em servidores que se encontram nos Estados Unidos onde a lei da privacidade pode não providenciar a mesma proteção que se aplica no seu país.

AO PARTILHAR AS SUAS INFORMAÇÕES PESSOAIS CONNOSCO, ESTÁ A AUTORIZAR O PROCESSAMENTO DAS SUAS INFORMAÇÕES PESSOAIS, CONFORME É DESCRITO NESTE AVISO DE PRIVACIDADE.

A forma como a Toro utiliza as informações
A Toro pode utilizar as suas informações pessoais para processar reclamações ao abrigo da garantia, para o contactar em caso de recolha de produtos e para qualquer outro fim que indicarmos. A Toro pode partilhar as suas informações com afiliadas da Toro, revendedores ou outros parceiros de negócios relativamente a qualquer uma destas atividades. Não vendemos as suas informações pessoais a qualquer outra empresa. Reservamo-nos o direito de revelar informações pessoais para cumprir as leis aplicáveis e pedidos das autoridades competentes, para operar os nossos sistemas devidamente ou para sua própria proteção e de outros utilizadores.

Retenção de informações pessoais
Iremos manter as suas informações pessoais enquanto necessitarmos delas para os fins para os quais elas foram originalmente recolhidas ou para outros fins legítimos (como conformidade com regulamentos), ou conforme seja exigido pela lei aplicável.

O nosso compromisso com a segurança das suas informações pessoais
Tomamos as precauções razoáveis para proteger a segurança das suas informações pessoais. Também tomamos medidas para manter a precisão e o estado atual das informações pessoais.

Acesso e correção das suas informações pessoais
Se pretender rever ou corrigir as suas informações pessoais, contacte-nos através do endereço de e-mail legal@toro.com.

Lei do consumidor australiana

Os clientes australianos encontrarão informações relacionadas com a Lei do consumidor australiana no interior da caixa ou no seu Distribuidor Toro local.

Informação sobre o aviso da Proposta 65 da Califórnia

Que aviso é este?

Pode ver um produto à venda que tem o seguinte aviso:



AVISO: cancro e problemas reprodutivos – www.p65Warnings.ca.gov.
(WARNING: Cancer and Reproductive Harm – www.p65Warnings.ca.gov.)

O que é a Prop 65?

A Prop 65 aplica-se a qualquer empresa a operar na Califórnia, que venda produtos na Califórnia ou que fabrique produtos que possam ser vendidos ou trazidos para a Califórnia. Prevê que o Governador da Califórnia deve manter e publicar uma lista de químicos conhecidos que podem provocar cancro, defeitos de nascença e/ou outros problemas reprodutivos. A lista, atualizada anualmente, inclui centenas de químicos que se encontram em muitos itens do dia-a-dia. O objetivo da Prop 65 é informar o público sobre a exposição a estes produtos químicos.

A Prop 65 não proíbe a venda dos produtos que contêm estes produtos químicos, mas requer que tenham avisos em qualquer produto, embalagem ou panfleto com o produto. Além disso, um aviso da Prop 65 não significa que um produto está em violação de quaisquer normas ou exigências de segurança do produto. Na verdade, o governo da Califórnia clarificou que um aviso Prop 65 “não é o mesmo que uma decisão regulamentada de que um produto é ‘seguro’ ou ‘inseguro’”. Muitos destes químicos têm sido utilizados em produtos no dia-a-dia durante anos sem lhes serem documentados perigos. Para mais informações, consulte https://oag.ca.gov/prop65/faqs-view-all.

Um aviso Prop 65 significa que uma empresa (1) avaliou a exposição e concluiu que excede o “sem nível de risco não significativo” ou (2) que decidiu fornecer um aviso baseado no seu entendimento da presença de um produto químico listado sem tentar avaliar a exposição.

Esta lei aplica-se em todo o lado?

Os avisos Prop 65 são exigidos apenas sob a lei californiana. Estes avisos são vistos por toda a Califórnia nos mais diversos locais, incluindo, mas não limitado a, restaurantes, supermercados, hotéis, escolas e hospitais e numa extensa variedade de produtos. Além disso, alguns revendedores de encomendas online e por correspondência fornecem avisos da Prop 65 nos seus websites ou em catálogos.

Como é que os avisos da Califórnia se comparam aos limites federais?

As normas Prop 65 são geralmente mais rigorosas do que as normas federais e internacionais. Existem várias substâncias que exigem um aviso da Prop 65 em níveis que são muito inferiores aos limites de ação federais. Por exemplo, a norma Prop 65 para avisos para chumbo é de 0,5 g/dia, o que está bem abaixo das normas federais e internacionais.

Por que é que nem todos os produtos similares possuem o aviso?

- Os produtos vendidos na Califórnia exigem rotulagem da Prop 65, enquanto produtos similares vendidos noutros lados não.
- Uma empresa envolvida numa ação judicial Prop 65, para alcançar um acordo, pode ter de utilizar os avisos da Prop 65 nos seus produtos, mas outras empresas que fabricam produtos similares podem não ter tal requisito.
- A aplicação da Prop 65 é inconsistente.
- As empresas podem optar por não fornecer avisos porque concluem que não são obrigadas a fazê-lo de acordo com a Prop 65. A falta de avisos para um produto não significa que o produto esteja livre dos produtos químicos listados em níveis similares.

Por que é que a Toro inclui este aviso?

A Toro decidiu fornecer aos consumidores a maior informação possível para que eles possam tomar decisões informadas sobre os produtos que compram e usam. A Toro fornece avisos em certos casos com base no seu conhecimento da presença de um ou mais produtos químicos listados sem avaliar o nível de exposição, pois nem todos os produtos químicos listados fornecem requisitos de limite de exposição. Embora a exposição dos produtos Toro possa ser insignificante ou dentro do intervalo "risco não significativo", por cautela, a Toro optou por fornecer os avisos da Prop 65. Além disso, se a Toro não fornecer esses avisos, pode ser processada pelo Estado da Califórnia ou por partes privadas que procuram aplicar a Prop 65, assim como estar sujeita a sanções substanciais.

Garantia limitada da bateria

A bateria recarregável de iões de lítio (modelo 04232) é garantida como estando livre de defeitos de material e fabrico por um período de 5 anos ou 1.925 Kilowatt Horas (kWh) de utilização, o que ocorrer primeiro. Ao longo do tempo, o consumo da bateria reduz a quantidade de capacidade energética (Watt-horas) disponível por carga total. O consumo energético varia devido a características de funcionamento, acessórios, relva, terreno, ajustes e temperatura.

O programa de garantia inclui dois níveis de cobertura da garantia:

Cobertura da garantia - Nível 1:: A cobertura completa da garantia aplica-se aos primeiros dois anos (730 dias) a contar da data da fatura de compra ou 820 kWh de saída da bateria, o que ocorrer primeiro. Se ocorrer uma falha coberta pela garantia durante o nível 1, a Toro substitui-a por uma bateria nova ou refabricada sem qualquer custo para si. Isto inclui o diagnóstico, mão-de-obra, peças e transporte. A bateria substituída conserva o período de garantia restante da bateria original.

Cobertura da garantia - Nível 2-7:: Durante os restantes três anos ou 1925 kWh, o que ocorrer primeiro, aplica-se uma garantia de “Peças apenas”. Isto exclui o diagnóstico, mão-de-obra e transporte. A cobertura da garantia baseia-se na tabela abaixo utilizando os dias em serviço e kWh, o que for superior, para determinar o nível correto. Se ocorrer uma falha coberta pela garantia durante o nível 2-7, a garantia de peças permite a substituição de uma bateria defeituosa por uma bateria nova, em que o cliente paga apenas a parte da bateria de consumo de energia. Uma nova bateria de substituição adquirida com uma contribuição do cliente recebe a cobertura da garantia completa de Nível 1. A nova bateria necessita de ser registada.

Exemplos de seleção de nível:

1. Uma bateria falha ao fim de 1400 dias e 1150 kWh. Dias em serviço = Nível 5 porque 1400 dias é menos de 1460 dias. kWh = Nível 3 porque 1150 kWh é menos de 1200 kWh. Selecione Nível 5 porque 5 é superior a 3 (o que for superior).
2. Uma bateria falha ao fim de 900 dias e 1300 kWh. Dias em serviço = Nível 2 porque 900 dias é menos de 910 dias. kWh = Nível 4 porque 1300 kWh é menos de 1390 kWh. Selecione Nível 4 porque 4 é superior a 2 (o que for superior).

O seu representante Toro estabelece o custo de venda da bateria e este custo inclui o custo da bateria atual, o frete, imposto, taxa e manuseamento.

Nível	Anos	Dias	Total de kWh consumidos	% pagamento cliente retalho
1	≤2	0-730	0-820	Cobertura total
2	≤2.5	731-910	821-1010	16%
3	≤3	911-1095	1011-1200	28%
4	≤3.5	1096-1275	1201-1390	36%
5	≤4	1276-1460	1391-1570	44%
6	≤4.5	1461-1645	1571-1750	60%
7	≤ 5	1656-1825	1751-1925	68%

Garantia geral comercial de produtos Toro

Garantia limitada de dois anos

Condições e produtos abrangidos

A The Toro Company e a sua afiliada, a Toro Warranty Company, no seguimento de um acordo celebrado entre ambas, garantem que o seu Produto Comercial Toro (“Produto”) está isento de defeitos de materiais e de fabrico durante dois anos ou 1500 horas de funcionamento*, o que surgir primeiro. Esta garantia aplica-se a todos os produtos, com a excepção dos arejadores (consultar declaração de garantia separada para estes produtos). Nos casos em que exista uma condição para reclamação de garantia, repararemos o Produto gratuitamente incluindo o diagnóstico, mão-de-obra, peças e transporte. A garantia começa na data em que o produto é entregue ao comprador a retalho original.
* Produto equipado com um contador de horas.

Instruções para a obtenção de um serviço de garantia

É da responsabilidade do utilizador notificar o Distribuidor de Produtos Comerciais ou o Representante de Produtos Comerciais Autorizado ao qual comprou o Produto logo que considere que existe uma condição para reclamação da garantia. Se precisar de ajuda para encontrar um Distribuidor de Produtos Comerciais ou Representante Autorizado, ou se tiver dúvidas relativamente aos direitos ou responsabilidades da garantia, pode contactar-nos em:

Toro Commercial Products Service Department
Toro Warranty Company
8111 Lyndale Avenue South
Bloomington, MN 55420-1196

+1–952–888–8801 ou +1–800–952–2740
E-mail: commercial.warranty@toro.com

Responsabilidades do proprietário

Como proprietário do produto, você é responsável pela manutenção e ajustes necessários indicados no seu *Manual do utilizador*. O não cumprimento da manutenção e ajustes necessários pode constituir motivo para anulação da garantia.

Itens e condições não abrangidos

Nem todas as falhas ou avarias de produto que ocorrem durante o período da garantia são defeitos nos materiais ou no fabrico. Esta garantia não cobre o seguinte:

- Falhas do produto que resultem da utilização de peças sobressalentes que não sejam da Toro ou da instalação e utilização de acessórios e produtos acrescentados ou modificados que não sejam da marca Toro. Pode ser fornecida uma garantia separada pelo fabricante para estes itens.
- Falhas do produto que resultem do não cumprimento da manutenção e/ou ajustes recomendados. A falha em manter devidamente o seu produto Toro de acordo com a Manutenção recomendada indicada no *Manual do utilizador* pode dar origem a recusa de aplicação da garantia em caso de reclamação.
- Falhas do produto que resultem da operação do produto de uma forma abusiva, negligente ou descuidada.
- Peças sujeitas a desgaste devido à utilização a menos que se encontrem com defeito. Exemplos de peças sujeitas a desgaste durante a operação normal do produto incluem, mas não se limitam a pastilhas e coberturas dos travões, cobertura da embraiagem, lâminas, cilindros, rolos e rolamentos (selados ou lubrificados), lâminas de corte, velas, rodas giratórias, pneus, filtros, correias, e determinados componentes de pulverização como diafragmas, bicos e válvulas de retenção, etc.
- Falhas provocadas por influência externa. As condições consideradas como influências externas incluem, mas não se limitam a, condições climatéricas, práticas de armazenamento, contaminação, utilização de combustíveis, líquidos de refrigeração, lubrificantes, aditivos, fertilizantes, água ou químicos não aprovados, etc.
- As questões de falha ou desempenho devido a utilização de combustíveis (e.g. gasolina, diesel ou biodiesel) que não estejam em conformidade com as normas industriais respetivas.
- Ruído, vibração, desgaste e deteriorações normais.
- O desgaste normal inclui, mas não se limita a, danos nos bancos devido a desgaste ou abrasão, superfícies com a pintura gasta, autocolantes arranhados ou janelas riscadas, etc.

Peças

As peças agendadas para substituição de acordo com a manutenção necessária são garantidas durante o período de tempo até à data da substituição agendada para essa peça. Peças substituídas durante esta garantia são cobertas durante a duração da garantia original do produto e tornam-se propriedade da Toro. Cabe à Toro tomar a decisão final quanto à reparação ou substituição de uma peça ou conjunto. A Toro pode usar peças refabricadas para reparações da garantia.

Garantia das baterias de circuito interno e iões de lítio:

As baterias de circuito interno e de iões de lítio estão programadas para um número total específico de kWh de duração. As técnicas de funcionamento, carregamento e manutenção podem aumentar/reduzir essa duração. Como as baterias são um produto consumível, o tempo útil de funcionamento entre os carregamentos vai diminuindo progressivamente até as baterias ficarem gastas. A substituição das baterias, devido ao desgaste normal, é da responsabilidade do proprietário do veículo. Esta substituição pode ocorrer no período normal de garantia do produto a custo do proprietário. Nota: (apenas baterias de iões de lítio): Uma bateria de iões de lítio possui apenas uma parte da garantia começando no ano 3 até ao ano 5 com base no tempo de serviço e kilowatt horas usadas. Consulte o *Manual do utilizador* para obter informações adicionais.

A manutenção é a custo do proprietário

A afinação do motor, limpeza e polimento de lubrificação, substituição de filtros, refrigerante e realização da manutenção recomendada são alguns dos serviços normais que os produtos Toro exigem que são a cargo do proprietário.

Condições gerais

A reparação por um Distribuidor ou Representante Toro Autorizado é a sua única solução ao abrigo desta garantia.

Nem a The Toro Company nem a Toro Warranty Company será responsável por quaisquer danos indiretos, acidentais ou consequenciais relacionados com a utilização de Produtos Toro abrangidos por esta garantia, incluindo quaisquer custos ou despesas de fornecimento de equipamento de substituição ou assistência durante períodos razoáveis de avaria ou a conclusão pendente não utilizável de avarias ao abrigo desta garantia. Exceto a garantia quanto a Emissões referida em baixo, caso se aplique, não há qualquer outra garantia expressa. Todas as garantias implícitas de comercialização e adequabilidade de utilização estão limitadas à duração desta garantia expressa.

Alguns estados não permitem a exclusão de danos incidentais ou consequenciais, nem limitações sobre a duração de uma garantia implícita; por isso as exclusões e limitações acima podem não se aplicar a si. Esta garantia dá-lhe direitos legais específicos e poderá ainda beneficiar de outros direitos que variam de estado para estado.

Nota relativamente à garantia do motor:

O Sistema de Controlo de Emissões do seu Produto pode estar abrangido por uma garantia separada que satisfaz os requisitos estabelecidos pela Agência de Proteção Ambiental dos EUA (EPA) e/ou pela Comissão da Califórnia para o Ar (CARB). As limitações de horas definidas em cima não se aplicam à Garantia do Sistema de Controlo de Emissões. Consulte a Declaração de garantia para controlo de emissões do motor fornecida com o produto ou contida na documentação do fabricante do motor para mais pormenores.

Países que não são os Estados Unidos nem o Canadá

Os clientes que tenham comprado produtos Toro exportados pelos Estados Unidos ou Canadá devem contactar o seu Distribuidor Toro (Revendedor) para obter políticas de garantia para o seu país, província ou estado. Se, por qualquer razão, estiver insatisfeito com o serviço do seu distribuidor ou se tiver dificuldades em obter informações sobre a garantia, contacte o importador da Toro.

374-0253 Rev C