Form No. 3422-707 Rev B

TORO®

Count on it.

Gebruikershandleiding

Greensmaster® eFlex® 2120 tractie-eenheid

Modelnr.: 04046—Serienr.: 403063147 en hoger
Modelnr.: 04047—Serienr.: 400000000 en hoger

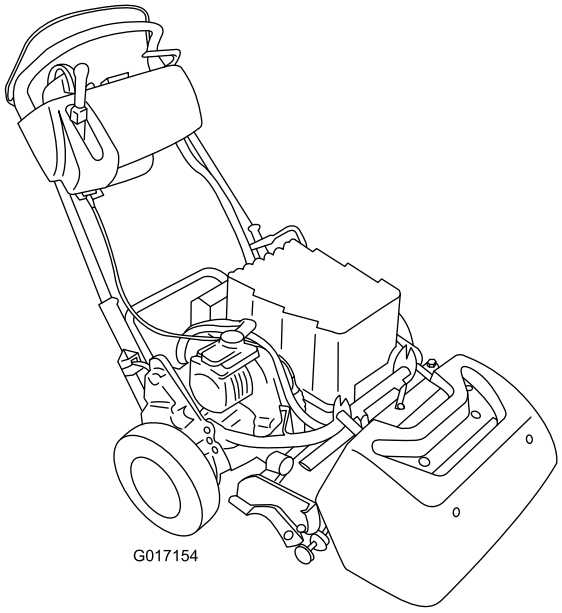
G017154

Registreer uw product op www.Toro.com.
Vertaling van de oorspronkelijke tekst (NL)

CE

3422-707 B

Dit product voldoet aan alle relevante Europese richtlijnen; zie voor details de aparte productspecifieke conformiteitsverklaring.

⚠ WAARSCHUWING

CALIFORNIË
Proposition 65 Waarschuwing

Het netsnoer van dit product bevat lood, een stof waarvan bekend is dat deze kanker, geboorteafwijkingen of andere schade aan de voortplantingsorganen kan veroorzaken. Was altijd uw handen nadat u met deze onderdelen in aanraking bent geweest.

Accuklemmen, accupolen en dergelijke onderdelen bevatten lood en loodverbindingen. Van deze stoffen is bekend dat ze kanker en schade aan de voortplantingsorganen veroorzaken. Was altijd uw handen nadat u met deze onderdelen in aanraking bent geweest.

Gebruik van dit product kan leiden tot blootstelling aan chemische stoffen waarvan de Staat Californië weet dat ze kanker, geboorteafwijkingen en andere schade aan het voortplantingssysteem veroorzaken.

Inleiding

Deze machine is een loopmaaier met messenkooi bedoeld voor gebruik door professionele bestuurders in commerciële toepassingen. De machine is voornamelijk ontworpen voor het maaien van gras van goed onderhouden gazons in parken, golfbanen, sportvelden en commerciële terreinen. De machine is niet ontworpen voor het maaien van borstelig gras en andere begroeiing langs de snelweg of voor gebruik in de landbouw.

Belangrijk: **Om de veiligheid en de prestaties van deze machine te optimaliseren en een juist gebruik ervan te garanderen, moet u de inhoud van deze *Gebruikershandleiding* zorgvuldig lezen en volledig begrijpen. Als u nalaat deze bedieningsinstructies op te volgen of geen goede training krijgt, kan dit leiden tot letsel. Ga naar www.Toro.com voor meer informatie over veilige bediening, inclusief veiligheidstips en trainingsmaterialen.**

U kunt rechtstreeks contact opnemen met Toro via www.Toro.com voor informatie over producten en accessoires, om een dealer te vinden of om uw product te registreren.

Als u service, originele Toro onderdelen of aanvullende informatie nodig hebt, kunt u contact opnemen met een erkende Toro dealer. U dient hierbij altijd het modelnummer en het serienummer van het product te vermelden. Het model- en serienummer bevinden zich op een plaatje op het achterframe. U kunt de nummers noteren in de ruimte hieronder.

Belangrijk: **U kunt met uw mobiel apparaat de QR-code (indien aanwezig) op het plaatje met het serienummer scannen om toegang te krijgen tot de garantie, onderdelen en andere productinformatie.**

© 2018—The Toro® Company

Alle rechten voorbehouden

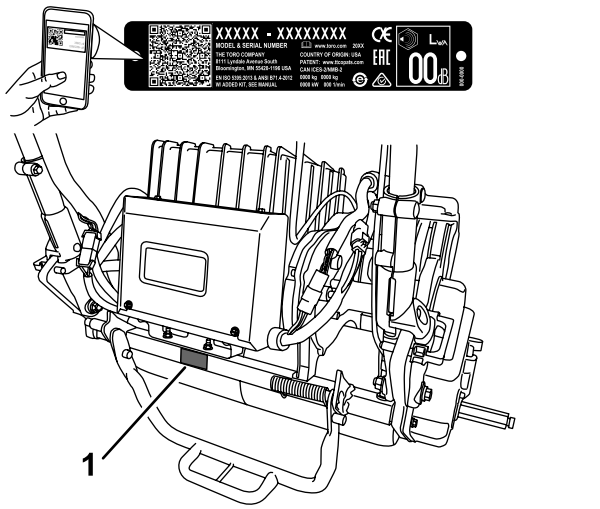

Figuur 1

1. Plaats van modelnummer en serienummer
2. Informatie over de fabrikant van het accupack

Modelnr.: _____

Serienr.: _____

Er worden in deze handleiding een aantal mogelijke gevaren en een aantal veiligheidsberichten genoemd (Figuur 2) met de volgende waarschuwingssymbolen, die duiden op een gevaarlijke situatie die zwaar lichamelijk letsel of de dood tot gevolg kan hebben wanneer de veiligheidsvoorschriften niet in acht worden genomen.



g000502

Figuur 2

Waarschuwingssymbool

Er worden in deze handleiding twee woorden gebruikt om uw aandacht op bijzondere informatie te vestigen. **Belangrijk** attendeert u op bijzondere technische informatie en **Opmerking** duidt algemene informatie aan die bijzondere aandacht verdient.

Inhoud

Veiligheid 4
Algemene veiligheid 4
Veiligheids- en instructiestickers 5
Montage 8
1 De doelplaat monteren 9
2 De tractie-eenheid gebruiksklaar maken 9
3 Het maaidek op de tractie-eenheid monteren 10
4 De handgreepbevestigingen monteren 10
5 Het accupack monteren 11
6 De EZ-draaisensor afstellen 14
7 De transportwielen monteren 14
8 De sticker met het productiejaar aanbrengen 15
9 De grasmand monteren 16
10 De machine inrijden 16
Algemeen overzicht van de machine 17
Bedieningsorganen 17
Specificaties 20
Werktuigen/accessoires 21
Voor gebruik 21
Veiligheid vóór gebruik 21
Dagelijks onderhoud uitvoeren 21
De machine aanpassen aan de gazonomstandigheden 22
Hoogte van handgreep instellen 23
De hoek van de handgreep instellen 23
De gashendel afstellen 23
Werking van interlockschakelaars controleren 24
De machine transporteren naar een werkterrein 25
Tijdens gebruik 26
Veiligheid tijdens gebruik 26
De machine starten 27
De machine uitschakelen 27
De transmissie vrijstellen 27
Het InfoCenter lcd-scherm gebruiken 28
Tips voor bediening en gebruik 29
Na gebruik 31
Veiligheid na het werk 31
De machine transporteren 31
Onderhoud van het lithium-ion-accupack 31
Onderhoud 33
Aanbevolen onderhoudsschema 33
Controlelijst Dagelijks Onderhoud 34
Procedures voorafgaande aan onderhoud 35
De machine veilig onderhouden 35
De accu afkoppelen 35
Smering 36
De motorkoppeling smeren 36
Onderhoud elektrisch systeem 36
Veiligheid van het elektrisch systeem 36

Onderhoud van het accupack 36
Het accupack verzenden voor onderhoud 36
Zekeringen vervangen 37
Onderhoud van de tractie-interlockschakelaar 37
Onderhoud van de maaisensor 38
De interlockschakelaar van de rem onderhouden 38
Onderhouden remmen 39
De bedrijfs-/parkeerrem afstellen 39
Onderhoud riemen 39
Drijfriem controleren 39
Toegang langs het gat in het transmissiedeksel 40
Transmissieriemspanner in- en uitschakelen 40
Onderhoud bedieningsysteem 41
De bediening van de messenkooi afstellen 41
Reiniging 42
De machine schoonmaken 42
Stalling 42
De machine veilig stallen 42
De machine stallen 42
De maaimachine uit de stalling halen 43

Veiligheid

Deze machine is ontworpen in overeenstemming met de EN-norm ISO 5395:2013 en B71.4-2017 van het ANSI (American National Standards Institute) en voldoet aan deze normen indien u de vereiste stickers aanbrengt.

Algemene veiligheid

Dit product kan handen of voeten afsnijden en voorwerpen uitwerpen. Volg altijd alle veiligheidsinstructies op om ernstig letsel te voorkomen.

Gebruik van dit product voor andere doeleinden dan deze kan gevaarlijk zijn voor u of omstanders.

- Lees deze *Gebruikershandleiding* en zorg ervoor dat u deze begrijpt voordat u de machine start.
- Houd uw handen en voeten uit de buurt van bewegende onderdelen van de machine.
- Gebruik de machine niet als er schermen of andere beveiligingsmiddelen ontbreken of als deze niet werken.
- Blijf altijd uit de buurt van afvoeropeningen. Houd omstanders op een veilige afstand van de machine.
- Houd kinderen uit de buurt van het werkgebied. Laat kinderen nooit de machine bedienen.
- Schakel de machine uit en koppel de accu af voordat u onderhoud uitvoert aan de machine of materiaal verwijdert dat vast is komen te zitten.

Onjuist gebruik of onderhoud van deze machine kan letsel tot gevolg hebben. Om het risico op letsel te verkleinen, dient u zich aan de volgende veiligheidsinstructies te houden en altijd op het veiligheidssymbool (Figuur 2) te letten, dat betekent Voorzichtig, Waarschuwing of Gevaar – instructie voor persoonlijke veiligheid. Niet-naleving van deze instructies kan leiden tot lichamelijk of dodelijk letsel.

U vindt bijkomende veiligheidsinformatie waar nodig in deze handleiding.

Veiligheids- en instructiestickers

Veiligheidsstickers en veiligheidsinstructies zijn gemakkelijk zichtbaar voor de bestuurder en bevinden zich bij plaatsen waar gevaar kan ontstaan. Vervang alle beschadigde of ontbrekende stickers.

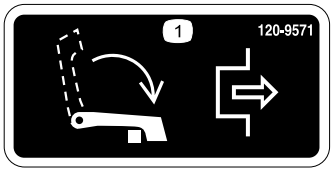

decal120-9571

120-9571

1. Breng de hendel naar beneden om de tractie uit te schakelen.



decal120-9570

120-9570

1. Waarschuwing – Blijf op afstand van bewegende delen; zorg dat alle beschermende delen op hun plaats zijn.



decal120-9573

120-9573

1. Lees de *Gebruikershandleiding*.
2. Waarschuwing – Gebruik de machine uitsluitend als u hiervoor instructie hebt ontvangen.
3. Waarschuwing – hou omstanders uit de buurt van de accu.
4. Gevaar op elektrische schokken – vermijd dat gereedschap kortsluiting van de accupolen veroorzaakt tijdens onderhoud.



decal120-9593

120-9593

1. Lees de *Gebruikershandleiding*.
2. Waarschuwing – Gebruik de machine uitsluitend als u hiervoor instructie hebt ontvangen.
3. De machine kan voorwerpen uitwerpen – Houd omstanders op een veilige afstand van de machine.
4. Waarschuwing – Blijf op afstand van bewegende delen; zorg dat alle beschermende delen op hun plaats zijn.
5. U mag de machine nooit slepen.

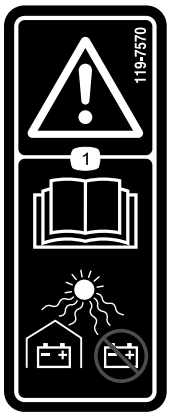

decal119-7570

119-7570

1. Waarschuwing – lees de *Gebruikershandleiding*; bescherm de accu's; niet stallen in direct zonlicht.

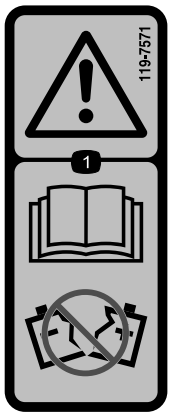

decal119-7571

119-7571

1. Waarschuwing – lees de *Gebruikershandleiding*; gebruik geen accu met een gebarsten of beschadigde behuizing.

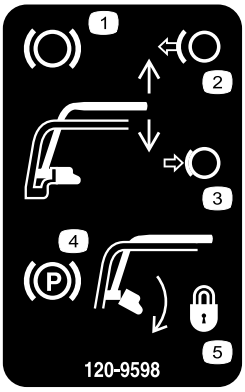

decal120-9598

120-9598

1. Rem
2. Zet de handgreep vrij om de rem uit te schakelen.
3. Druk de handgreep in om de rem in te schakelen.
4. Parkeerrem
5. Draai de grendel om de parkeerrem in te schakelen; druk de handgreep in om vrij te zetten.

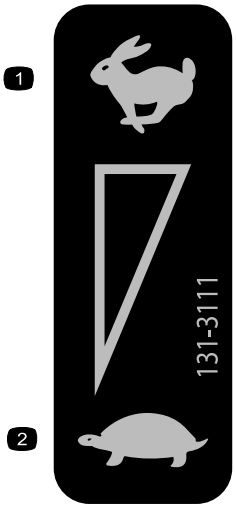

decal131-3111

131-3111

1. Snel
2. Langzaam

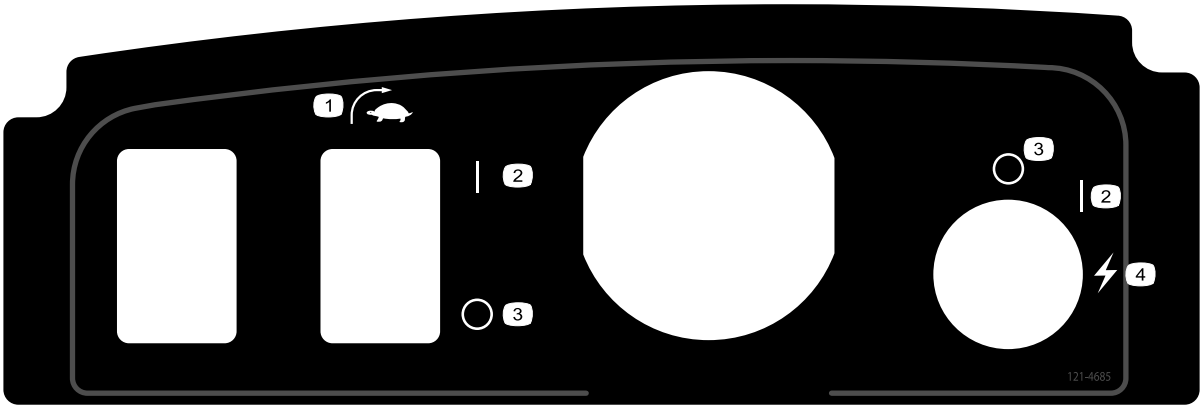

decal121-4685

121-4685

1. EZ-draaischakelaar
2. Aan
3. Uit
4. Start (machine)

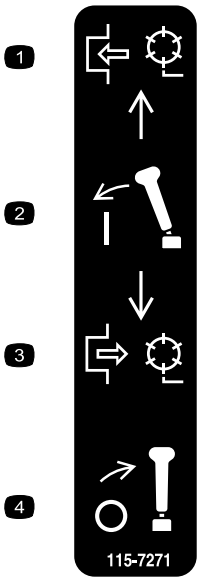

decal115-7271

115-7271

1. Schakel de messenkooi in.
2. Trek aan de hendel.
3. Schakel de messenkooi uit.
4. Duw de hendel naar voren.



decal119-7523

119-7523

1. Waarschuwing – Lees de *Gebruikershandleiding*.
2. Ontploffingsgevaar – vermijd vonken en open vuurhaarden.
3. Gevaar op elektrische schokken – laat de accupolen niet kortsluiten.
4. Waarschuwing – gebruik deze machine uitsluitend als u hiervoor opgeleid bent.
5. Waarschuwing – verwijder het accudeksel niet, niet in water zetten, gebruik geen accu met een gebarsten of beschadigde behuizing.
6. Gevaar voor vergiftiging – Houd kinderen uit de buurt van de accu.



decal133-8061

133-8061

Montage

Losse onderdelen

Gebruik onderstaande lijst om te controleren of alle onderdelen zijn geleverd.

Procedure	Omschrijving	Hoeveelheid	Gebruik
1	Doelplaat	1	De doelplaat monteren.
2	Geen onderdelen vereist	–	De tractie-eenheid gebruiksklaar maken (optioneel).
3	Bout (⅜" x ¾")	2	Het maaidek op de tractie-eenheid monteren.
4	Handgreepbevestiging R-pen	2 2	De handgreepbevestigingen monteren.
5	Accupack Bout (5/16" x ½") Ring	1 6 6	Het accupack monteren.
6	Geen onderdelen vereist	–	De EZ-draaisensor afstellen.
7	Transportwielen — Transportwielset (modelnr. 04123 [optioneel])	2	De transportwielen monteren.
8	Sticker productiejaar	1	De sticker met het productiejaar aanbrengen
9	Grasmand	1	De grasmand monteren.
10	Geen onderdelen vereist	–	De machine inrijden.

Instructiemateriaal en aanvullende onderdelen

Omschrijving	Hoeveelheid	Gebruik
Gebruikershandleiding Certificaat van Integriteit en Naleving	1 1	Deze informatie lezen of raadplegen voordat de machine in gebruik wordt genomen.

Opmerking: Bepaal vanuit de normale bestuurderspositie de linker- en rechterzijde van de machine.

Opmerking: Om de gewichtstang op uw machine te monteren, dient u de montage-instructies in de *Gebruikershandleiding* van uw maai-eenheid te raadplegen.

1

De doelplaat monteren

Benodigde onderdelen voor deze stap:

1	Doelplaat

Procedure

1. Bereid de maai-eenheid voor zoals beschreven in de *Gebruikershandleiding* van de maai-eenheid.
2. Verwijder de middelste bout van het grasscherm (Figuur 3).
3. Monteer de doelplaat bovenop de maai-eenheid. Gebruik daarvoor de bout die u eerder verwijderd hebt (Figuur 3).

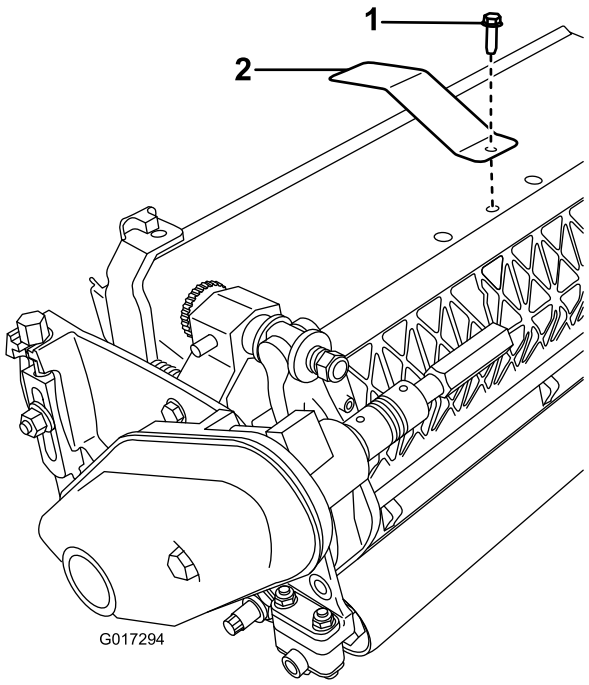

Figuur 3

1. Middelste bout van grasscherm
2. Montageplaat

2

De tractie-eenheid gebruiksklaar maken

Optioneel — Maai-eenheden modellen 04251, 02452, 04253 en 04254

Geen onderdelen vereist

Procedure

Als u een maai-eenheid model 04251, 02452, 04253 of 04254 monteert op deze tractie-eenheid, voer dan de volgende stappen uit:

1. Plaats de maai-eenheid op een vlak, horizontaal oppervlak.
2. Meet op beide bevestigingsarmen (Figuur 4) 2.3 mm naar de binnenkant van de lipjes toe en schuur de hoeken vlak zoals getoond in Figuur 5.

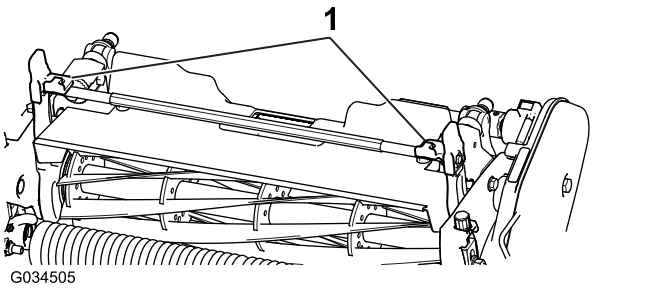

Figuur 4

1. Bevestigingsarmen

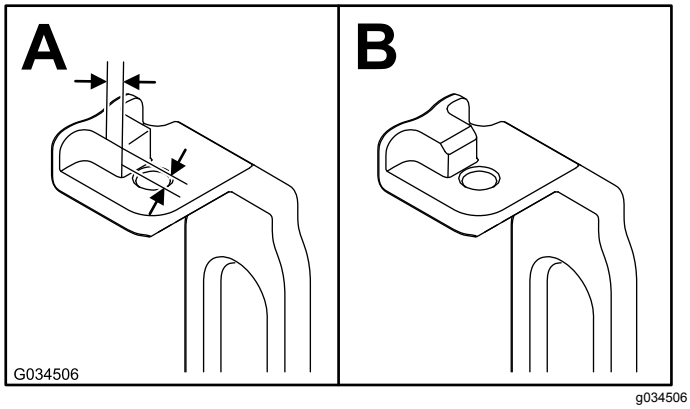

Figuur 5

3. Lak het blootliggende metaal om corrosie te voorkomen.

3

Het maaidek op de tractie-eenheid monteren

Benodigde onderdelen voor deze stap:

2	Bout (⅜" x ¾")

Procedure

Opmerking: Om de gewichtstang op uw machine te monteren, dient u de montage-instructies in de *Gebruikershandleiding* van uw maai-eenheid te raadplegen.

1. Plaats de machine op de trommels op een horizontaal oppervlak.
2. Laat de kickstandaard zakken en druk de borgpen in om de kickstandaard in de ONDERHOUDSSTAND te borgen (Figuur 6). Laat de machine rusten op de geborgde kickstandaard.

   Opmerking: Zet de kickstandaard in de ONDERHOUDSSTAND telkens als u de maai-eenheid gaat verwijderen. Als de kickstandaard in deze stand staat, kan de machine niet achteroverkantelen op de handgreep.

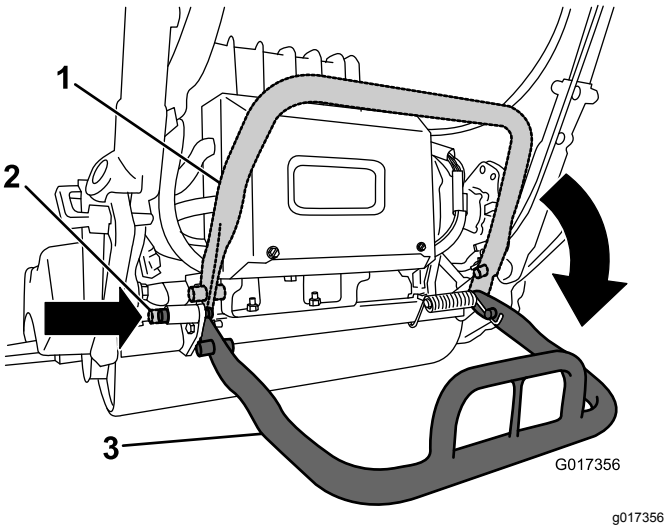

Figuur 6

1. Kickstandaard – OPSLAGSTAND
2. Borgpen
3. Kickstandaard – ONDERHOUDSSTAND

3. Duw het maaidek onder de tractie-eenheid en vervolgens naar links om de transmissiekoppeling te laten aangrijpen (Figuur 7).

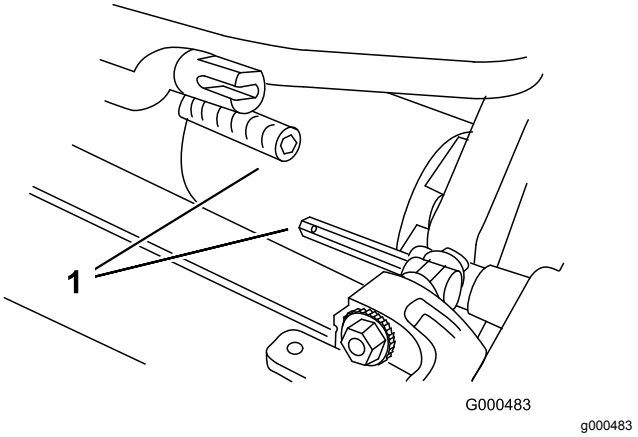

Figuur 7

1. Transmissiekoppeling

4. Beweeg het frame van de machine naar voren totdat het contact maakt met de draaiarmen van de maai-eenheid Figuur 8.

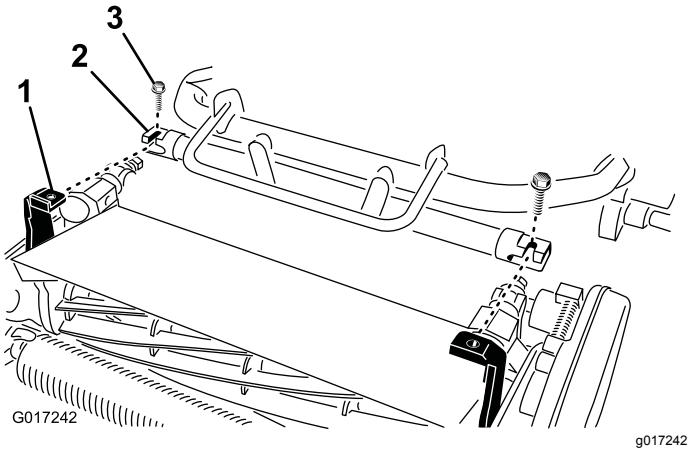

Figuur 8

1. Schuifkoppeling
2. Zeskantige as van maai-eenheid
3. Bout

5. Bevestig het frame van de machine aan de draaiarmen van het maaidek met de 2 bouten (⅜" x ¾") (Figuur 8).
6. Zet de kickstandaard in de OPSLAGSTAND door de borgpen los te maken en de kickstandaard naar boven te laten kantelen.
7. Stel de maaihoogte van de maai-eenheid in; zie de *Gebruikershandleiding* van uw maai-eenheid.

4

De handgreepbevestigingen monteren

Benodigde onderdelen voor deze stap:

2	Handgreepbevestiging
2	R-pen

Procedure

1. Ondersteun de handgreep en verwijder de kabelbinders waarmee de handgreepklemmen aan de zijplaten zijn bevestigd (Figuur 9).

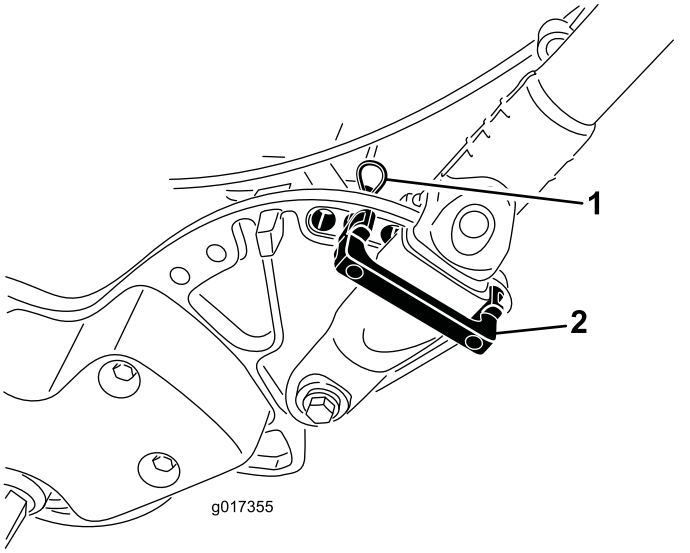

g017355

Figuur 9

1. R-pen
2. Handgreepbevestiging

2. Draai de handgreep in de gewenste gebruiksstand en breng een handgreepbevestiging over de handgreepklem en in de overeenkomende gaten van de zijplaat (Figuur 9).
3. Borg de positie van de klem met een borgpen (Figuur 9).
4. Herhaal deze procedure aan de andere kant van de handgreep.
5. Stel de handgreep af op de gewenste hoogte; raadpleeg Hoogte van handgreep instellen (bladz. 23).

   Opmerking: De machine wordt geleverd met de handgreep in de laagste stand. De machine wordt doorgaans gebruikt met de handgreep tot de maximale hoogte uitgeschoven.

5

Het accupack monteren

Benodigde onderdelen voor deze stap:

1	Accupack
6	Bout (5/16" x ½")
6	Ring

Procedure

1. Neem het accupack uit de doos.

   Bewaar de doos en het verpakkingsmateriaal. Als u de accu moet verzenden voor onderhoud, garantie of recyclage zult u deze speciale verpakking nodig hebben.

   Raadpleeg de *Montage-instructies* die bij de Accuverzendingsset worden geleverd (u kunt de instructies vinden op www.Toro.com).
2. Snijd de kabelbinder door waarmee de acculader aan de accubasis van de machine bevestigd is en verwijder de lader.
3. Maak de kleine aansluiting van het pack dat naar de kabelboom van de machine loopt los van de hoofdkabelboom (Figuur 10).

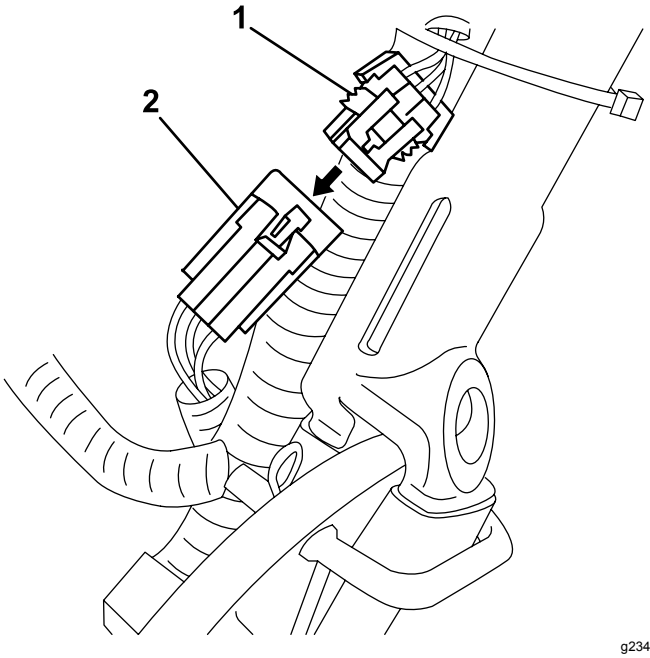

Figuur 10

1. Connector — hoofdkabelboom
2. Kleine connector — accupack

4. Verwijder de lange moer waarmee de achterkant van de accubasis aan het machineframe is bevestigd (Figuur 11).

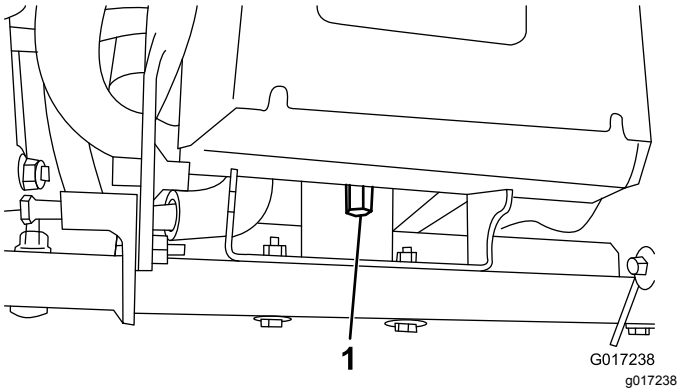

Figuur 11

1. Lange moer

5. Zet de 2 ankerbouten/moeren een halve draai los (Figuur 12).

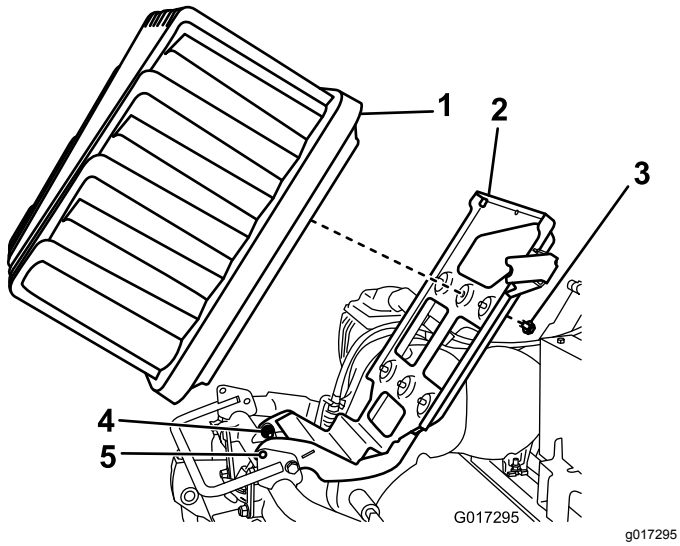

Figuur 12

1. Accupack
2. Accuplatform
3. Bout en ring
4. Ankerbouten
5. Borggaten

6. Breng het accuplatform omhoog tot de borggaten van de basis en het frame overeenkomen (Figuur 12).

   Opmerking: Schuif een schroevendraaier of andere stalen stang door de gaten om het platform omhoog te houden.

7. Plaats het accupack op de basis met de aansluitpoort naar de achterkant van de machine gericht.

8. Bevestig het accupack aan de basis met de 6 bouten (5/16" x ½") en 6 moeren.

   Opmerking: Draai de bouten vast met een torsie van 11,3 tot 14 Nm.

9. Zorg ervoor dat de lipjes aan de binnenkant van de kabelboomstekker overeenkomen met de openingen in het contact van het accupack.

   Opmerking: Druk de kabelboomstekker in het contact van de accu (Figuur 13 en Figuur 14).

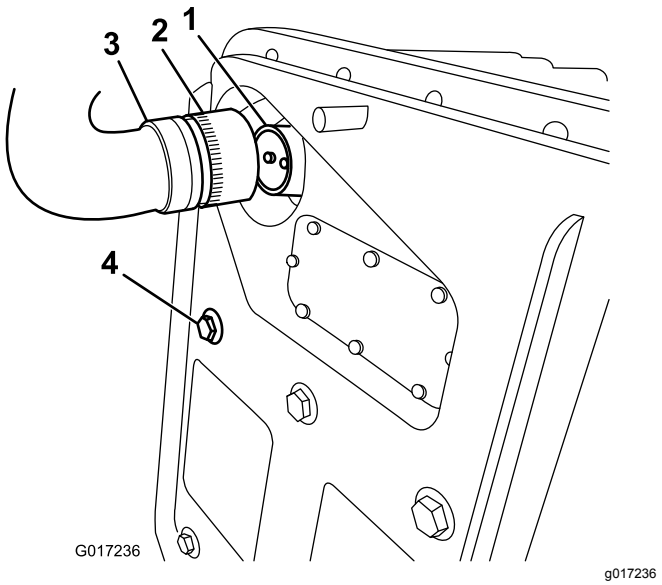

Figuur 13

1. Contact van accupack
2. Borgkraag
3. Sluit de machine aan op de draadboomstekker
4. Bevestigingsbout van het accupack

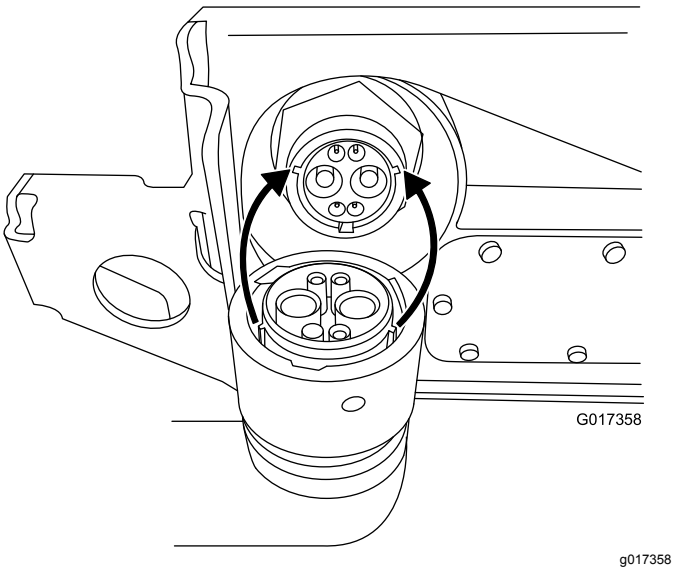

Figuur 14

10. Draai de borgkraag van de draadboomstekker rechtsom tot de stekker in het contact grijpt en naar de accu wordt getrokken.

    Opmerking: Draai nog eens 120° (1/3 slag) tot de stekker volledig aansluit.

Opmerking: Als het niet lukt om het contact van het accupack aan te sluiten op de stekker van de draadboom van de machine terwijl het accupack gemonteerd is, probeer dan de draadboom aan te sluiten op het accupack en vervolgens het accupack te monteren. Maak de hoofdstroomaansluiting (Figuur 16) los van de accubasis. Maak de aansluiting vast aan de accu zoals beschreven. Monteer de accu op de basis, leid de draadboom door het juiste gat, en bevestig vervolgens de hoofdstroomaansluiting aan de accubasis met het bevestigingsmateriaal dat u eerder verwijderd hebt.

11. Verwijder de schroevendraaier die de accubasis op zijn plaats houdt en laat het accuplatform voorzichtig op het frame van de machine zakken.

Belangrijk: **De draadboom niet tussen het frame en het platform knellen.**

12. Bevestig het accuplatform aan het frame van de machine met de lange moer die u verwijderd hebt in stap 4.
13. Draai de ankerbevestigingen die u hebt losgezet in stap 5 vast.
14. Leid de draadboom die het accupack met de machine verbindt onder en achter de hoofdkabelboom aan de linkerkant van de machine en verbind de kleine draadboomaansluiting met 6 pennen met de overeenkomende aansluiting van de hoofdkabelboom. Raadpleeg hiervoor Figuur 15.

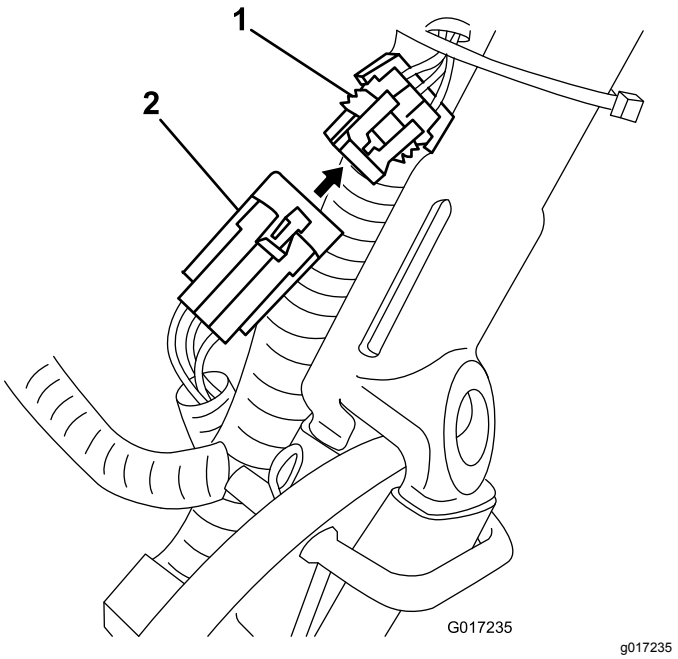

Figuur 15

1. Connector — hoofdkabelboom
2. Kleine connector — accupack

15. Schakel de machine in en uit om er zeker van te zijn dat de accu volledig oplaadt.
16. Verbind de aansluiting met T-greep van de hoofdkabelboom met de hoofdstroomaansluiting van de accubasis (Figuur 16).

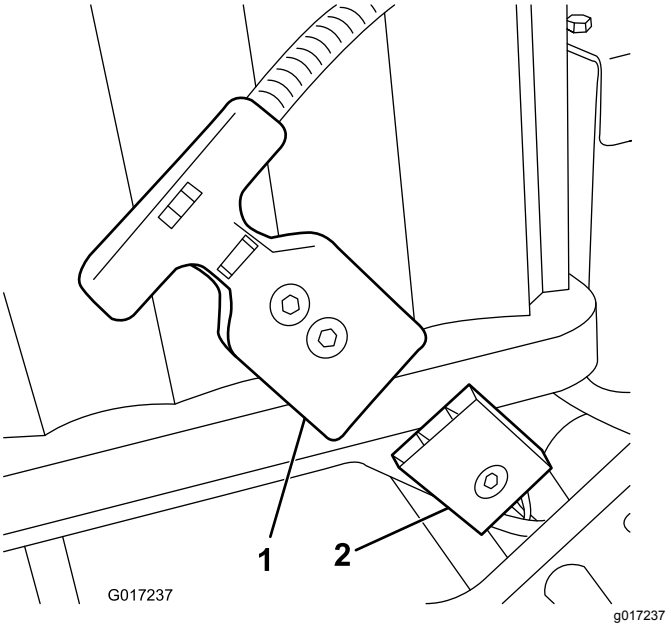

Figuur 16

1. Aansluiting met T-greep
2. Hoofdstroomaansluiting van accuplatform

17. Laad de accu; raadpleeg de *Gebruikershandleiding* van de lader voor lithium accupack.

Opmerking: De accu wordt gedeeltelijk geladen geleverd (ongeveer 40 %). Dit volstaat om de werking van de machine te controleren en ermee te rijden om de configuratieprocedure te voltooien. U moet de accu echter volledig opladen voordat u de machine gaat gebruiken.

6

De EZ-draaisensor afstellen

Geen onderdelen vereist

Procedure

1. Zorg ervoor dat de machine op een platte, vlakke ondergrond staat met de tractietrommel op de grond.
2. Draai de contramoeren van de sensor los en stel de sensor zo af dat 1 schroefdraad uit de onderste contramoer steekt (Figuur 17).

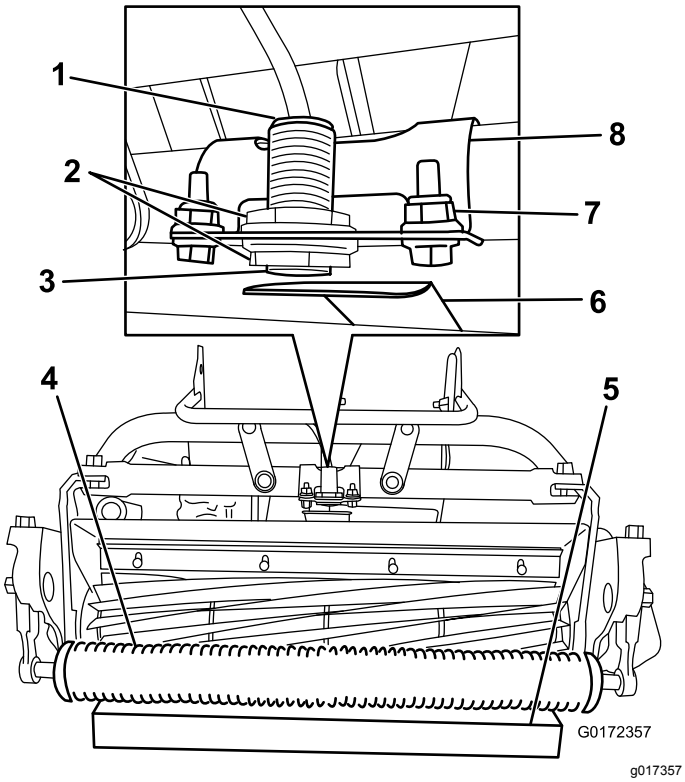

Figuur 17

1. Sensorlicht (bovenaan)
2. Contramoeren
3. EZ-draaisensor
4. Rol
5. Blok van 3,8 cm
6. Doelplaat
7. Sluitingen houder
8. Sensorbeugel

3. Draai de contramoeren vast om de sensor te borgen.
4. Plaats een blok van 3,8 cm onder de voorste rol van de maaieenheid (Figuur 17).
5. Verwijder de bevestigingen waarmee de sensorbeugel aan het frame is bevestigd (Figuur 17).
6. Start de machine; zie De machine starten (bladz. 27).
7. Zet de EZ-draaischakelaar op de stand AAN.
8. Draai de sensorbeugel naar de doelplaat tot het lampje bovenaan de sensor gaat branden (Figuur 17). Als het lampje al brandde, draai het dan weg van de doelplaat tot het uitgaat en draai het vervolgens terug tot het lampje opnieuw gaat branden.
9. Draai de bevestigingen van de beugel vast.
10. Neem het blok onder de rol weg en zet de machine op de kickstandaard.
11. Zorg ervoor dat de doelplaat het grasscherm niet raakt.

    Opmerking: Als de plaat het schild toch raakt, moet u de bevestigingen van de beugel losdraaien en de schakelaar naar boven draaien tot de plaat het scherm niet meer raakt.
12. Zet de machine uit.

7

De transportwielen monteren

Optioneel

Benodigde onderdelen voor deze stap:

2	Transportwielen — Transportwielset (modelnr. 04123 [optioneel])

Procedure

1. Druk met uw voet het midden van de kickstandaard naar beneden en trek de onderste steun van de duwboom omhoog tot de kickstandaard naar voren, over het midden is gedraaid (Figuur 18).

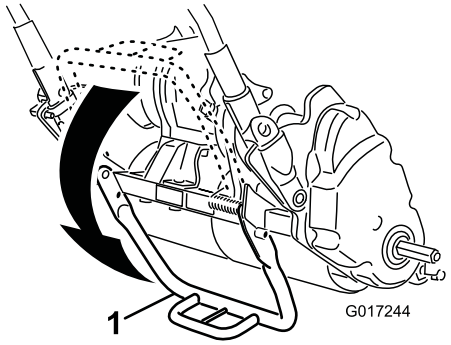

g017244

Figuur 18

1. Kickstandaard

2. Draai de sluitklem van het wiel weg van het midden van het wiel en schuif het wiel op de zeskantige as (Figuur 19).

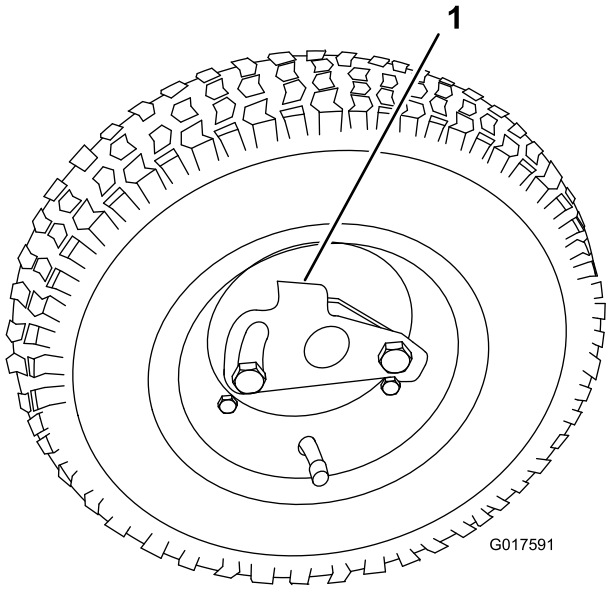

g017591

Figuur 19

1. Sluitklem

3. Draai het wiel naar voren en achteren totdat het op de as schuift en de sluitklem vastzit in de sleuf op de as.
4. Herhaal deze procedure aan de andere kant van de machine.
5. Pomp de banden op tot 0,83 tot 1,03 bar
6. Laat de machine voorzichtig van de kickstandaard zakken door de machine langzaam vooruit te duwen of de onderste handgreepsteun op te tillen. Zo laat u de kickstandaard terug naar de stand STALLING bewegen.

8

De sticker met het productiejaar aanbrengen

Alleen CE-machines

Benodigde onderdelen voor deze stap:

1	Sticker productiejaar

Procedure

Als u deze machine gebruikt in een land waar de CE-normen van toepassing zijn, moet u de sticker met het productiejaar aanbrengen in de buurt van het plaatje met het serienummer; zie Figuur 20.

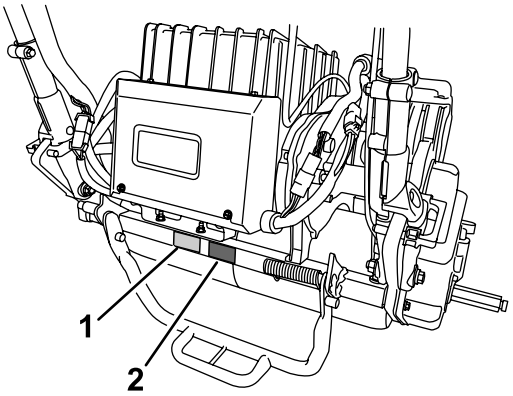

g234770

Figuur 20

1. Plaatje met serienummer
2. Sticker productiejaar

9

De grasmand monteren

Benodigde onderdelen voor deze stap:

1	Grasmand

Procedure

1. Neem de grasmand vast bij de handgreep.
2. Leid de rand van de grasmand tussen de zijplaten van het maaidek en over de voorste rol (Figuur 21).

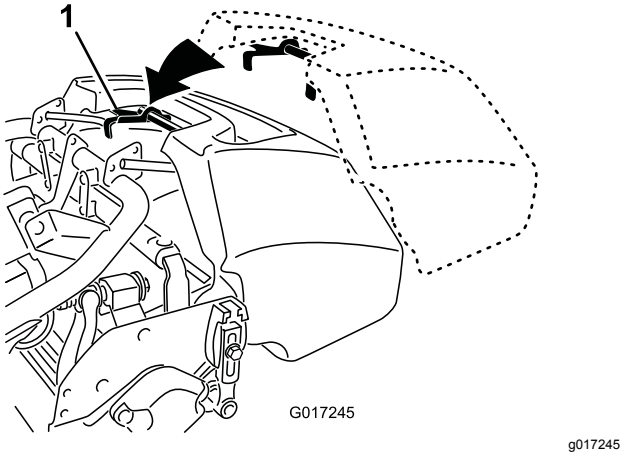

Figuur 21

1. Grasmandhaken

3. Monteer de grasmandhaken over de framebeugel (Figuur 21).

Belangrijk: **In het geval dat u de grasmand laat vallen, moet u de contactpunten van de bevestigingsarm aan de onderrand van de mand controleren op schade (Figuur 22). Zet de contactpunten recht voor dat u de grasmand opnieuw gaat gebruiken.**

Als u de grasmand gebruikt met gebogen contactpunten aan de bevestigingsarm, kan dat ertoe leiden dat de grasmand de maai-eenheid raakt. Dit gaat gepaard met storend lawaai en/of beschadiging van de grasmand en de maai-eenheid.

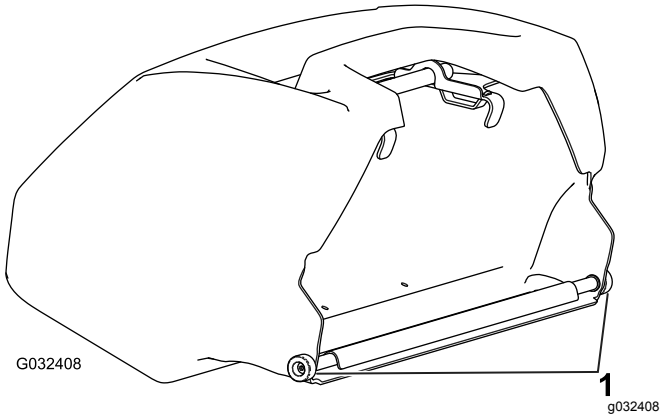

Figuur 22

1. Contactpunt van de bevestigingsarm

10

De machine inrijden

Geen onderdelen vereist

Procedure

Er is slechts een inrijperiode van 8 uur maaien vereist.

Aangezien de eerste bedrijfsuren van cruciaal belang zijn voor de betrouwbaarheid van de machine in de toekomst, moet u de werking en de prestaties van de machine scherp in het oog houden zodat kleine gebreken die later grote problemen kunnen veroorzaken, worden opgemerkt en verholpen. Controleer de machine tijdens de inrijperiode veelvuldig op losse bevestigingen of andere gebreken.

Algemeen overzicht van de machine

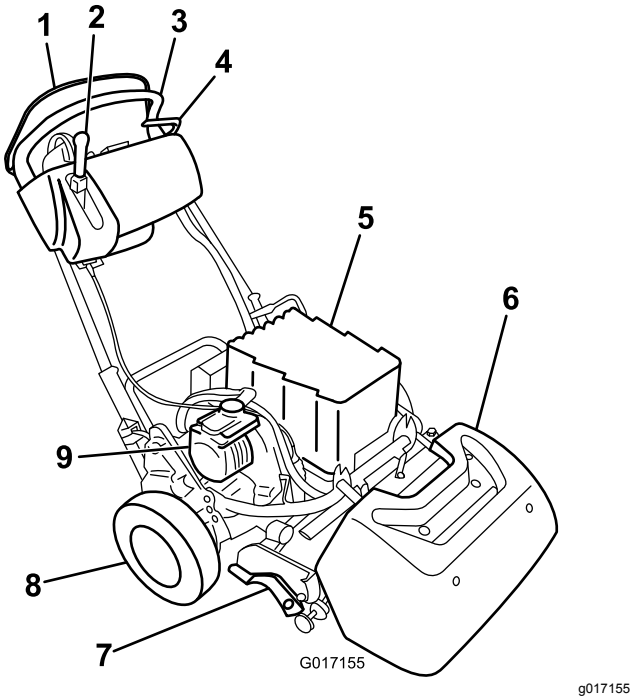

g017155

Figuur 23

1. Dodemanshendel
2. Schakelhendel voor tractie en messenkooi
3. Handgreep
4. Bedrijfsrem
5. Accupack
6. Grasmand
7. Maaidek
8. Transportwielen
9. Elektrische motor

Bedieningsorganen

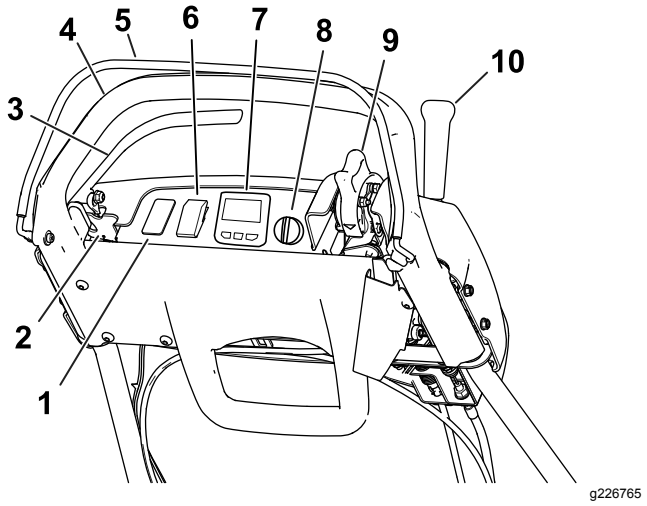

g226765

Figuur 24

1. Vrije ruimte voor optionele lichten
2. Vergrendeling parkeerrem
3. Bedrijfsrem
4. Handgreep
5. Dodemanshendel
6. EZ-draaischakelaar
7. InfoCenter lcd-scherm
8. Contactschakelaar
9. Snelheidsregeling
10. Schakelhendel voor tractie en messenkooi

EZ-draaischakelaar

Met de EZ-draaischakelaar (Figuur 24) kunt u de EZ-draaifunctie in- en uitschakelen. De EZ-Turn doet de machine automatisch vertragen wanneer u de maai-eenheid tijdens het maaien van de grond tilt. Op die manier kunt u trager rijden in de bocht aan het einde van elke werkgang. U kunt de schakelaar om het even wanneer gebruiken, ook tijdens het maaien.

De functie doet de machine alleen trager rijden als de messenkooi ingeschakeld en van de grond getild is. De functie heeft geen invloed op de rijsnelheid als de messenkooi uitgeschakeld is. Als deze functie ingeschakeld is tijdens het maaien en u zet de messenkooi uit, dan zal de machine versnellen. Als u al met een lage snelheid aan het maaien bent, doet EZ-Turn de machine niet vertragen in een bocht.

Bedrijfsrem

De bedrijfsrem (Figuur 25) bevindt zich vooraan links van de handgreep. Trek de hendel naar achteren om de bedrijfsrem in te schakelen.

U dient de rem vrij te zetten voordat u de tractieaandrijving inschakelt. Als u de machine gebruikt terwijl de rem ingeschakeld is, zal de machine wel rijden, maar met hoge weerstand en een groter verbruik.

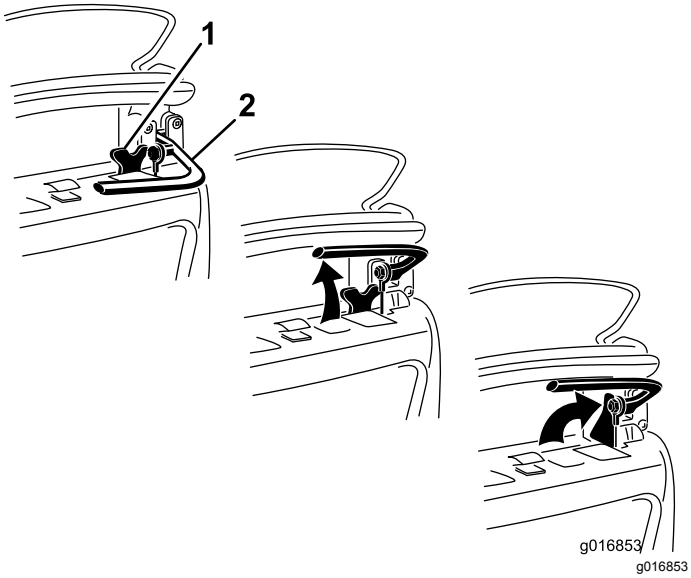

Figuur 25

1. Vergrendeling parkeerrem 2. Bedrijfsrem

Vergrendeling parkeerrem

Gebruik de vergrendeling van de parkeerrem (Figuur 25) met de bedrijfsrem. Draai de vergrendeling van de parkeerrem naar de remhandgreep om de bedrijfsrem op zijn plaats te houden. Trek aan de remhandgreep om vrij te zetten.

Opmerking: U kunt de hendel van de tractiebediening niet bewegen als de vergrendeling ingeschakeld is.

Dodemanshendel

U moet de dodemanshendel (Figuur 24) inschakelen voordat u de tractiehendel inschakelt. Als u de dodemanshendel vrijzet tijdens het werk, keert de tractiehendel terug naar neutraal. De machine blijft lopen.

InfoCenter lcd-scherm

Het InfoCenter lcd-scherm toont informatie over uw machine en het accupack, zoals de huidige accuspanning, snelheid, diagnostische informatie, enz. (Figuur 24).

Ga voor meer informatie naar Het InfoCenter lcd-scherm gebruiken (bladz. 28).

Contactschakelaar

De contactschakelaar (Figuur 24) heeft 3 standen: UIT, DRAAIEN en STARTEN. Terwijl de rem en de aandrijving uitgeschakeld zijn, draait u de contactschakelaar naar STARTEN tot het InfoCenter-scherm oplicht. Laat dan de contactschakelaar los in de stand DRAAIEN. Draai de contactschakelaar naar de stand UIT en haal het sleuteltje uit de machine.

Snelheidsregeling

De snelheidsregeling (Figuur 24 en Figuur 26) bevindt zich rechts achter op het instrumentenpaneel. Draai de gashendel om het toerental te regelen.

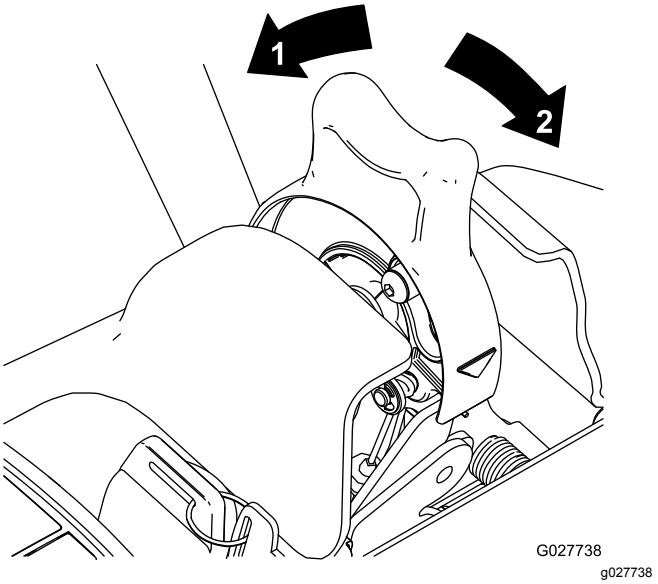

Figuur 26

1. Stand SNEL 2. Stand TRAAG

Schakelhendel voor tractie en messenkooi

De schakelhendel voor de tractie en de messenkooi (Figuur 27) bevindt zich rechts voor op het instrumentenpaneel.

De hendel heeft 2 standen om de machine te transporteren: NEUTRAAL en VOORUIT. Duw de hendel naar voren naar de stand tractie—VOORWAARTS (transport) of de stand tractie—VOORWAARTS en messenkooi-aandrijving— INGESCHAKELD om de tractieaandrijving in te schakelen (Figuur 27).

Opmerking: Om de hendel te bewegen moet u eerst de dodemanshendel inschakelen.

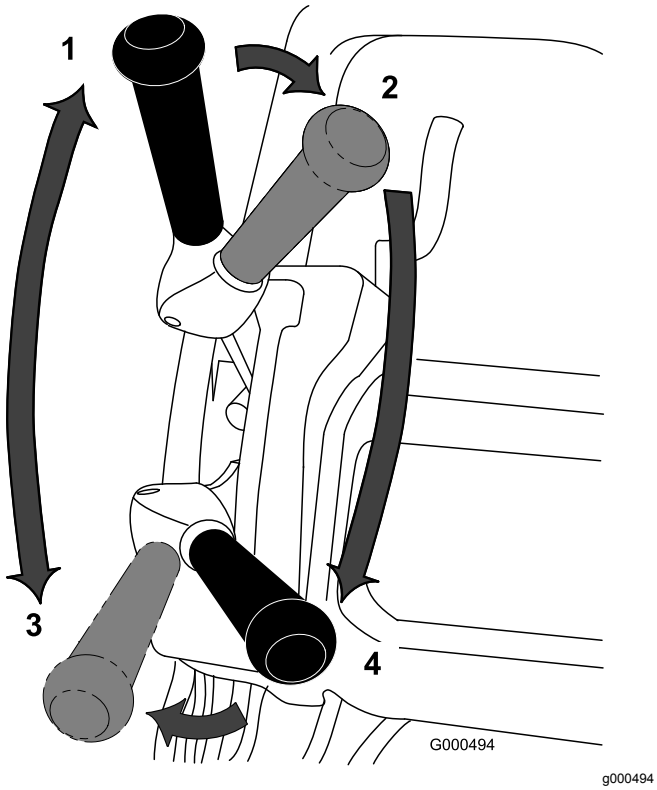

Figuur 27

1. NEUTRAAL
2. Tractie - NEUTRAAL en aandrijving messenkooi - UIT
3. Tractie - VOORUIT (transport)
4. Tractie - VOORUIT en aandrijving messenkooi - AAN

De hendel heeft 2 standen om de messenkooi te bedienen: INGESCHAKELD en UITGESCHAKELD. Beweeg de bovenkant van de hendel naar links en vervolgens naar voren in de stand tractie—VOORWAARTS en messenkooi-aandrijving—INGESCHAKELD om de messenkooi in te schakelen en te beginnen met maaien. Duw de hendel naar rechts in de stand tractie—VOORWAARTS (transport) om de messenkooi uit te schakelen en vooruit te blijven rijden, of trek de hendel naar achteren in de stand tractie—NEUTRAAL en messenkooi-aandrijving—UITGESCHAKELD om zowel de messenkooi als de tractieaandrijving uit te schakelen (Figuur 27).

Opmerking: Als u de dodemanshendel vrijstelt, keert de hendel terug naar de neutraalstand. De machine zal stoppen.

Automatische motorrem

De machine beschikt over een automatische motorrem die voorkomt dat de machine gaat rollen wanneer ze uitgeschakeld is. De motorrem staat aan als de aandrijving in de NEUTRAALSTAND geschakeld is of als u de snelheidsregelaar in de NULSTAND zet, tenzij in de volgende omstandigheden:

- Als de machine uitgeschakeld is, gebruik dan de vergrendeling van de parkeerrem om te zorgen dat de bedrijfsrem ingeschakeld blijft.
- Als u de machine start met de contactschakelaar, is de motorrem eerst uitgeschakeld. Zodra de machine begint te rijden, werkt de motorrem normaal.
- Als u de snelheidsregelaar naar de nulstand brengt terwijl de messenkooi ingeschakeld is (bv. tijdens het maaien) wordt de rem niet ingeschakeld. Deze functie laat u toe om de snelheidsregeling tijdens het maaien naar de NULSTAND te schakelen en de machine naar achteren te trekken om van richting te veranderen.

Kickstandaard

De kickstandaard (Figuur 29) is bevestigd aan de achterkant van de machine. Gebruik de kickstandaard wanneer u de transportwielen of de maai-eenheid monteert of verwijdert.

- Om de kickstandaard te gebruiken bij de montage van de transportwielen moet u de kickstandaard op de grond laten zakken en op de lus trappen. Trek de centrale onderste handgreep van de machine op hetzelfde moment naar boven en naar achteren (Figuur 28).

⚠ VOORZICHTIG

De machine is zwaar en kan rugklachten veroorzaken als deze niet op de juiste manier wordt opgetild.

Zet uw gewicht op de lus van de kickstandaard en gebruik alleen de centrale onderste handgreep om de machine hoger te zetten. Als u de eenheid op een andere manier op de kickstandaard probeert te tillen, kan dat letsel veroorzaken.

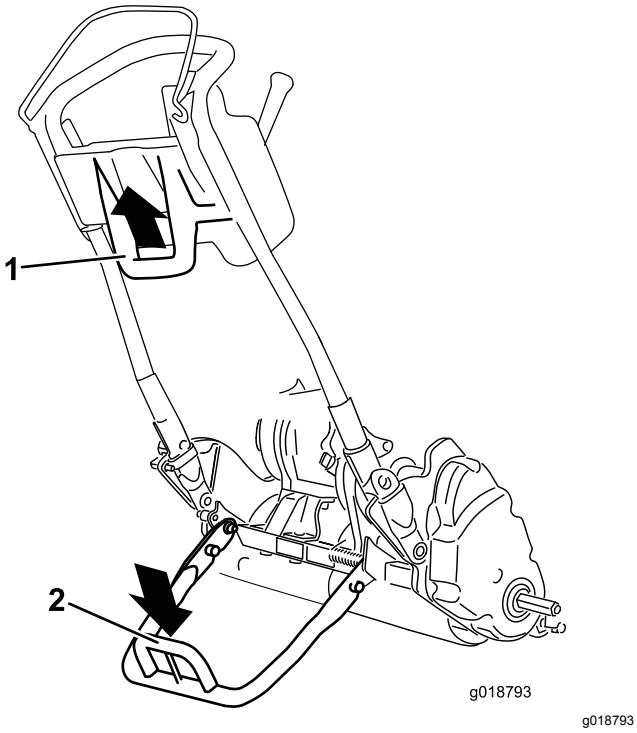

Figuur 28

1. Centrale onderste handgreep
2. Lus van kick-standaard

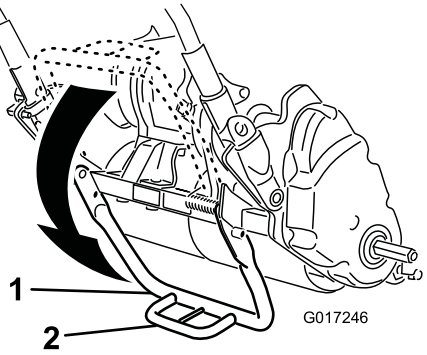

Figuur 29

1. Kickstandaard
2. Lus van kickstandaard

- Om te voorkomen dat de machine achteroverkantelt bij het verwijderen van de messenkooi moet u de kickstandaard laten zakken en de borgpen indrukken om de kickstandaard in de ONDERHOUDSSTAND te borgen (Figuur 30).

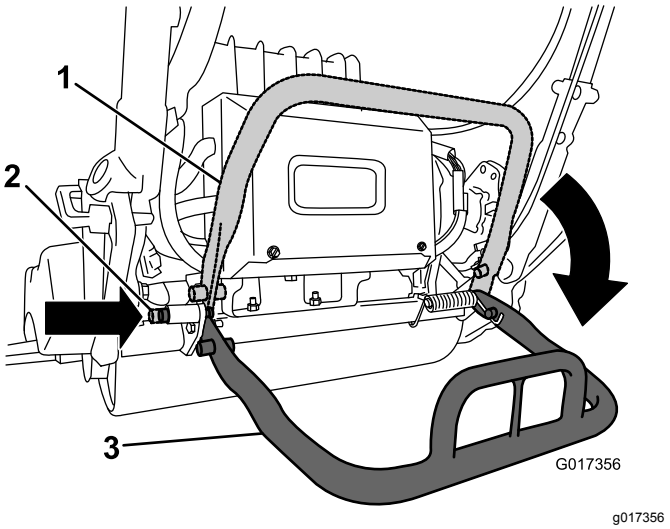

Figuur 30

1. Kickstandaard – OPSLAGSTAND
2. Borgpen
3. Kickstandaard – ONDERHOUDSSTAND

Specificaties

Opmerking: Specificaties en ontwerp kunnen zonder voorafgaande kennisgeving worden gewijzigd.

1820 tractie-eenheid

Breedte	82,5 cm
Hoogte	104,8 cm
Lengte met riem	152,4 cm
Nettogewicht (inclusief maaidek met 11 messen en grasmand)	129,3 kg
Maaibreedte	46 cm
Maaihoogte	1,5 tot 7,5 mm met Micro-Cut snijplaat
Maaifrequentie	Instelbaar (raadpleeg de *Gebruikershandleiding* van de maai-eenheid)

2120 tractie-eenheid

Breedte	90,1 cm
Hoogte	104,8 cm
Lengte met riem	152,4 cm
Nettogewicht (inclusief maaidek met 11 messen en grasmand)	132,9 kg
Maaibreedte	53,3 cm
Maaihoogte	1,5 tot 7,5 mm met Micro-Cut snijplaat
Maaifrequentie	Instelbaar (raadpleeg de *Gebruikershandleiding* van de maaieenheid)

Werktuigen/accessoires

Een selectie van door Toro goedgekeurde werktuigen en accessoires is verkrijgbaar voor gebruik met de machine om de mogelijkheden daarvan te verbeteren en uit te breiden. Neem contact op met een erkende servicedealer of een erkende Toro distributeur of bezoek www.Toro.com voor een lijst van alle goedgekeurde werktuigen en accessoires.

Om de beste prestaties te verkrijgen en ervoor te zorgen dat de veiligheidscertificaten van de machine blijven gelden, moet u ter vervanging altijd originele onderdelen en accessoires van Toro aanschaffen. Gebruik ter vervanging nooit onderdelen en accessoires van andere fabrikanten, omdat dit gevaarlijk kan zijn en de productgarantie hierdoor kan vervallen.

Gebruiksaanwijzing

Opmerking: Bepaal vanuit de normale bestuurderspositie de linker- en rechterzijde van de machine.

Voor gebruik

Veiligheid vóór gebruik

Algemene veiligheid

- Laat kinderen of personen die geen instructie hebben ontvangen de machine nooit gebruiken of er onderhoudswerkzaamheden aan verrichten. Plaatselijke voorschriften kunnen nadere eisen stellen aan de leeftijd van degene die met de machine werkt. De eigenaar is verantwoordelijk voor de opleiding van alle bestuurders en monteurs.
- Zorg ervoor dat u vertrouwd raakt met de bedieningsorganen en de veiligheidssymbolen, en weet hoe u de machine veilig kunt gebruiken. Zorg ervoor dat u weet hoe u de machine snel kunt afzetten.
- Controleer of de instrumenten die registreren dat de bestuurder op de stoel zit, de veiligheidsschakelaars en de veiligheidsschermen zijn bevestigd en naar behoren werken. Gebruik de machine uitsluitend als deze naar behoren werken.
- Controleer het werkgebied en verwijder alle voorwerpen die het gebruik van de machine zouden kunnen hinderen of die de machine zou kunnen uitwerpen.
- Inspecteer het terrein om vast te stellen welke accessoires en werktuigen nodig zijn om het gras veilig en goed te maaien.

Dagelijks onderhoud uitvoeren

Voer de procedures voor het dagelijks onderhoud uit, zie Onderhoud (bladz. 33).

De machine aanpassen aan de gazonomstandigheden

Raadpleeg onderstaande tabel om de machine aan te passen aan de gazonomstandigheden.

Ondermesbalken: standaard en optioneel (Flex/eFlex 2120 maaiers)			
Onderdeel-nummer	**Beschrijving**	**Agressiviteit**	**Opmerkingen**
106-2468-01	Niet-agressief	Minder	Rood, standaard
99-3794-03	Agressief	Meer	Zwart
Ondermesbalken: standaard en optioneel (Flex/eFlex 1820 maaiers)			
110-2282-01	Niet-agressief	Minder	Rood, standaard
110-2281-03	Agressief	Meer	Zwart

Ondermessen: standaard en optioneel (Flex/eFlex 2120 maaiers)			
Onderdeel-nummer	**Beschrijving**	**Maaihoogtebereik**	**Opmerkingen**
115-1880	Microcut EdgeMax	1,6 tot 3,2 mm	Standaard
93-4262	Microcut	1,6 tot 3,2 mm	
108-4303	Verlengde Microcut	1,6 tot 3,2 mm	Minder agressief
115-1881	Tournament EdgeMax	3,2 tot 6,4 mm	
93-4263	Tournament	3,2 tot 6,4 mm	
108-4302	Extended Tournament	3,2 tot 6,4 mm	Minder agressief
93-4264	Lage maaihoogte	6,4 mm en hoger	
Ondermessen: standaard en optioneel (Flex/eFlex 1820 maaiers)			
117-1530	Microcut EdgeMax	1,6 tot 3,2 mm	Standaard
98-7261	Microcut	1,6 tot 3,2 mm	
110-2300	Verlengde Microcut	1,6 tot 3,2 mm	Minder agressief
98-7260	Tournament	3,2 tot 6,4 mm	
117-1532	Tournament EdgeMax	3,2 tot 6,4 mm	
110-2301	Lage maaihoogte	6,4 mm en hoger	

Rollen (Flex/eFlex 2120 maaiers)			
Onderdeel-nummer	**Beschrijving**	**Diameter/Materiaal**	**Opmerkingen**
04255	Wiehle, met smalle tussenruimte	6,4 cm/aluminium	Smalle sleuven
04256	Wiehle, met brede tussenruimte	6,4 cm/aluminium	Meer indringing, brede sleuven
04257	Volledige rol	6,4 cm/staal	Minste indringing
04258	Wiehle met smalle tussenruimte – lang	6,4 cm/aluminium	Meer ondersteuning aan de randen; 4,3 cm langer
04267	Paspalum	6,4 cm/aluminium	Minder indringing met zachte, smalle sleuven
115-7356	Achterrol	5,1 cm/aluminium	Standaard achter
120-9595	Achterrol	5,1 cm/staal	Staal Achter
Rollen (Flex/eFlex 1820 maaiers)			
120-9607	Wiehle, met smalle tussenruimte	6,4 cm/aluminium	Smalle sleuven

120-9609	Wiehle, met brede tussenruimte	6,4 cm/aluminium	Meer indringing, brede sleuven
120-9611	Volledige rol	6,4 cm/staal	Minste indringing
121-4681	Wiehle met smalle tussenruimte – lang	6,4 cm/aluminium	Meer ondersteuning aan de randen; 4,3 cm langer
120-9605	Achterrol	5,1 cm/aluminium	Standaard achter

Hoogte van handgreep instellen

Opmerking: De machine wordt geleverd met de handgreep in de laagste stand. De machine wordt doorgaans gebruikt met de handgreep tot de maximale hoogte uitgeschoven.

1. Zet de 3 slotbouten en moeren los waarmee de zijkanten van de handgreep in de handgreepklemmen zijn bevestigd (Figuur 31).

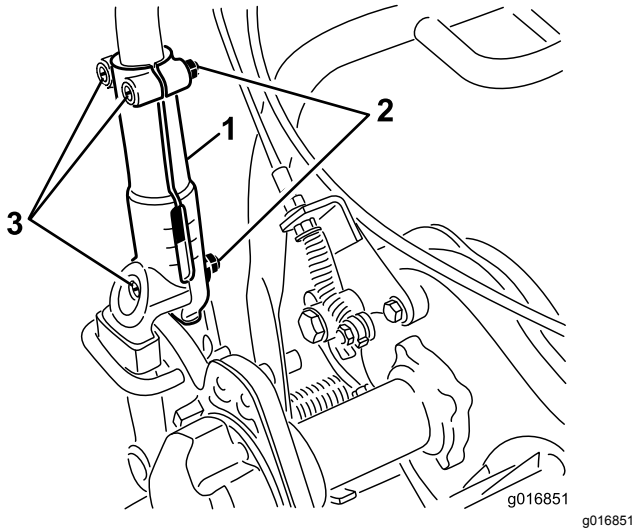

Figuur 31

1. Handgreepklem
2. Moer
3. Slotbouten

2. Trek de handgreep langzaam en gelijkmatig aan elke kant omhoog tot de gewenste gebruiksstand is bereikt.
3. Draai de slotbouten en de moeren vast om de afstelling te borgen.

De hoek van de handgreep instellen

1. Verwijder de R-pennen van de handgreepbevestigingen aan beide zijden van de maaimachine (Figuur 32).

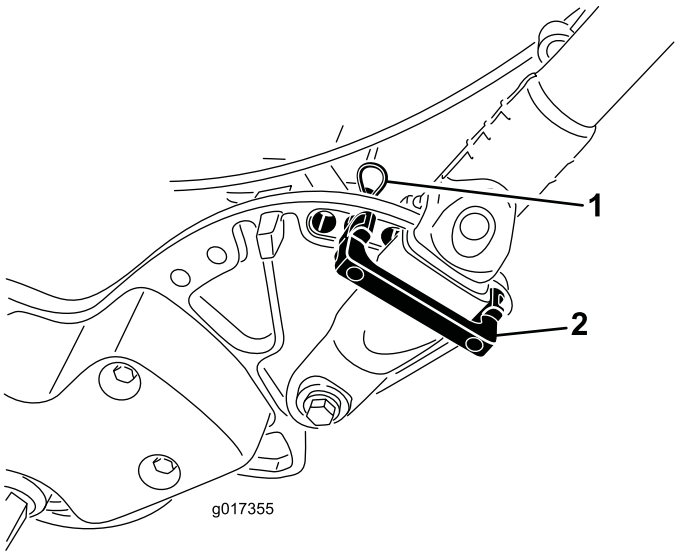

Figuur 32

1. R-pen
2. Handgreepbevestiging

2. Ondersteun de handgreep en verwijder de R-pennen van beide zijden. Draai vervolgens de handgreep in de gewenste gebruiksstand (Figuur 32).
3. De handgreepbevestigingen en R-pennen monteren.

De gashendel afstellen

1. Verwijder het bedieningspaneel.
2. Maak de 2 bevestigingen los waarmee de gashendel bevestigd is (Figuur 33).

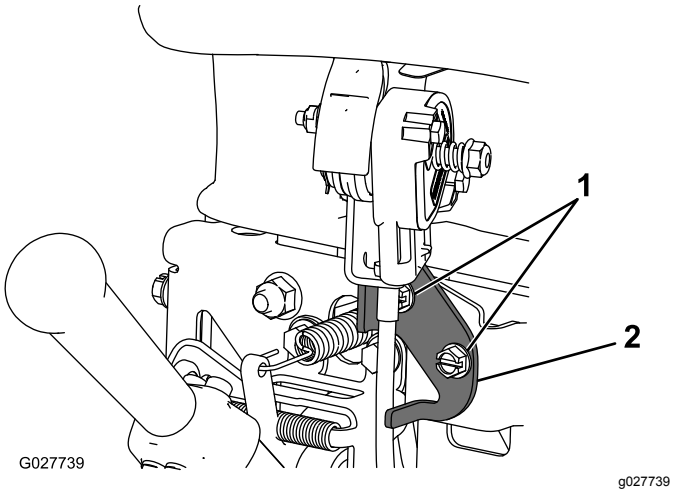

Figuur 33

1. Bevestigingen
2. Gashendel

3. Zet de gashendel in de gewenste stand.
4. Maak de bevestigingen van de gashendel vast.
5. Plaats het bedieningspaneel terug dat u eerder hebt verwijderd.

Werking van interlockschakelaars controleren

Onderhoudsinterval: Bij elk gebruik of dagelijks

⚠ VOORZICHTIG

Niet-aangesloten of beschadigde interlockschakelaars kunnen onverwachte gevolgen hebben op de werking van de machine. Dit kan lichamelijk letsel veroorzaken.

- **Laat de interlockschakelaars ongemoeid.**
- **Controleer elke dag de werking van de interlockschakelaars en vervang beschadigde schakelaars voordat u de machine weer in gebruik neemt.**

De interlock van de dodemanshendel controleren

1. Trap de kickstandaard omlaag met uw voet en trek de handgreep omhoog om de kickstandaard naar voren, over het dode punt te kantelen.
2. De machine starten.
3. Probeer terwijl de dodemanshendel vrij staat de tractiehendel in te schakelen (Figuur 34). De tractiehendel mag niet inschakelen. Als de tractiehendel toch wordt ingeschakeld, is onderhoud van het interlocksysteem vereist. Zorg ervoor dat het probleem is verholpen voordat u de machine gaat gebruiken; zie Onderhoud van de tractie-interlockschakelaar (bladz. 37).

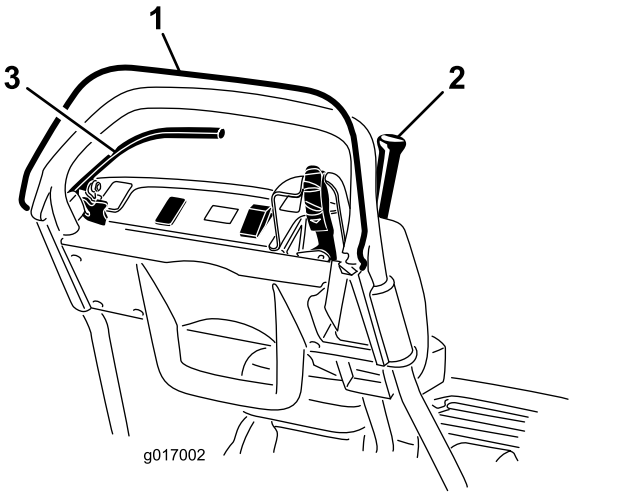

Figuur 34

1. Dodemanshendel
2. Tractiehendel
3. Remhendel

4. Zet de dodemanshendel vrij wanneer deze ingedrukt is en de tractiehendel ingeschakeld (Figuur 34). De tractiehendel moet uitgeschakeld worden. Als de tractiehendel niet wordt uitgeschakeld, is onderhoud van het interlocksysteem vereist. Zorg ervoor dat het probleem is verholpen voordat u de machine gaat gebruiken. Zie Onderhoud van de tractie-interlockschakelaar (bladz. 37).
5. Schakel de tractie- en messenkooiaandrijving in en zet de dodemanshendel vrij wanneer deze ingedrukt is en de schakelhendel naar links staat (Figuur 34). De tractiehendel moet uitgeschakeld worden. Als de tractiehendel niet wordt uitgeschakeld, is onderhoud van het interlocksysteem vereist. Verhelp het probleem voordat u de machine gebruikt; zie Onderhoud van de tractie-interlockschakelaar (bladz. 37) of De bediening van de messenkooi afstellen (bladz. 41).
6. Schakel de tractie- en messenkooiaandrijving in wanneer deze ingedrukt is en de schakelhendel naar links staat. Beweeg de schakelhendel naar rechts om de messenkooi uit te schakelen (Figuur 23). De messenkooiaandrijving moet uitgeschakeld worden. Als de messenkooiaandrijving niet wordt uitgeschakeld, is onderhoud van het interlocksysteem vereist. Zorg ervoor dat het probleem is verholpen voordat u de machine gaat gebruiken; zie Onderhoud van de tractie-interlockschakelaar (bladz. 37).

7. Haal de machine voorzichtig van de kickstandaard.

De interlockschakelaar van de tractie controleren

1. Controleer of de kickstandaard naar beneden staat.
2. Druk de dodemanshendel in en schakel de tractiehendel in (Figuur 23)
3. Start de machine met de contactschakelaar. Het InfoCenter lcd-scherm licht op en er verschijnt een waarschuwing dat de tractiehendel ingeschakeld is. Als deze waarschuwing niet verschijnt, moet de interlockschakelaar worden nagekeken. Zorg ervoor dat het probleem is verholpen voordat u de machine gaat gebruiken; zie Onderhoud van de tractie-interlockschakelaar (bladz. 37).
4. Zet de machine uit en beweeg de tractiehendel terug naar de NEUTRAALSTAND.

De interlockschakelaar van de rem controleren

1. Controleer of de kickstandaard naar beneden staat.
2. Druk op de dodemanshendel en schakel de tractiehendel in terwijl de machine aan staat en de bedrijfsrem (niet de grendel van de parkeerrem) met matige kracht ingeschakeld is (Figuur 23). De rem moet het de motor moeilijk maken, maar er mogen geen foutboodschappen verschijnen op het InfoCenter lcd-scherm. Mogelijk wordt een waarschuwing voor hoog stroomverbruik weergegeven (kleine accu met een bliksemschicht). Als u een andere waarschuwing krijgt, los het probleem dan op voordat u de machine gebruikt.
3. Schakel de vergrendeling van de parkeerrem in, druk de dodemanshendel in en schakel de tractiehendel in terwijl de machine ingeschakeld is (Figuur 23 en Figuur 24). De motor mag niet draaien en er moet een foutboodschap verschijnen op het InfoCenter-paneel. Als dat niet gebeurt, heeft de veiligheidsschakelaar onderhoud nodig. Zorg ervoor dat het probleem is verholpen voordat u de machine gaat gebruiken; zie De interlockschakelaar van de rem onderhouden (bladz. 38).
4. Zet de machine uit en beweeg de tractiehendel terug naar de NEUTRAALSTAND.
5. Haal de machine voorzichtig van de kickstandaard.

De machine transporteren naar een werkterrein

De machine over korte afstand transporteren

Gebruik de transportwielen om de machine over korte afstanden te transporteren.

1. Monteer de transportwielen; raadpleeg 7 De transportwielen monteren (bladz. 14)
2. Verzeker dat de tractiehendel en messenkooihendel op NEUTRAAL staan.
3. Zorg dat de snelheidsregeling in de NULSTAND staat.
4. Start de machine; zie De machine starten (bladz. 27).
5. Kantel de voorzijde van de machine omhoog, beweeg de tractiebediening stapsgewijs naar de stand VOORUIT en gebruik de snelheidsregeling om de snelheid van de machine langzaam te verhogen.
6. Stel de snelheidsregelaar zodanig af dat de maaimachine met de gewenste snelheid kan worden gebruikt, en rij de machine naar de plaats van bestemming.

De machine over grote afstand transporteren

Gebruik een aanhanger om de machine over aanzienlijke afstanden te transporteren. Wees voorzichtig wanneer u de machine op en van de aanhanger rijdt.

1. Rijd de machine voorzichtig op de aanhanger.
2. Schakel de machine uit, stel de bedrijfsrem in werking en zet deze vast met de vergrendeling van de parkeerrem.
3. Bevestig de machine stevig op de aanhanger.

Opmerking: U kunt de Toro Trans Pro aanhanger gebruiken om de machine te transporteren. Raadpleeg de *Gebruikershandleiding* van uw aanhanger voor instructies over het laden van de aanhanger.

Belangrijk: **Zorg dat de machine uitgeschakeld is als u deze transporteert op een aanhangwagen; de machine kan immers beschadigd worden als deze ingeschakeld is tijdens het transport.**

Tijdens gebruik

Veiligheid tijdens gebruik

Algemene veiligheid

- De eigenaar/bestuurder is verantwoordelijk voor ongevallen die kunnen leiden tot lichamelijk letsel en materiële schade, en hij kan zulke ongevallen voorkomen.
- Draag geschikte kleding en uitrusting, zoals oogbescherming, een lange broek, stevige schoenen met een gripvaste zool en gehoorbescherming. Draag lang haar niet los, steek losse kledingstukken goed vast en draag geen bungelende juwelen.
- Geef uw volledige aandacht als u de machine gebruikt. Zorg ervoor dat u met niets anders bezig bent waardoor u kunt worden afgeleid, anders kan er letsel ontstaan of kan eigendom worden beschadigd.
- Gebruik de machine niet als u ziek of moe bent of onder de invloed van alcohol of drugs bent. Houd omstanders, in het bijzonder kleine kinderen, uit de buurt van het werkgebied. Schakel de machine uit als iemand het werkgebied betreedt.
- Gebruik de machine enkel bij een goede zichtbaarheid en in geschikte weersomstandigheden. Gebruik de machine niet als het kan bliksemen.
- Voor het starten van de machine: zet alle meskoppelingen vrij, zet de maaier op neutraal, en stel de parkeerrem in werking.
- Kijk uit voor gaten, geulen, hobbels, stenen of andere verborgen objecten. Oneffen terrein kan ongevallen veroorzaken waarbij de gebruiker wegglijdt en ten val komt.
- Wees uiterst voorzichtig bij het naderen van blinde hoeken, struiken, bomen en andere objecten die uw zicht kunnen belemmeren.
- Ga altijd in de bestuurderspositie staan (achter de handgreep) als u de machine start en gebruikt.
- Zorg ervoor dat de grasmand zich op zijn plaats bevindt terwijl u maait. Schakel de machine uit voordat u de mand leegmaakt.
- U mag een machine met draaiende motor nooit onbeheerd achterlaten.
- Kantel de machine niet meer dan 25°.
- In de volgende gevallen moet u de machine en de aandrijving van de maai-eenheid uitschakelen en het sleuteltje verwijderen:
  - Voordat u brandstof bijvult
  - Voordat u verstoppingen verwijdert
  - Vóór verwijdering van de grasvanger
  - Voordat u de maai-eenheid controleert, schoonmaakt of er onderhoudswerkzaamheden aan verricht
  - Als u een voorwerp hebt geraakt of de machine abnormaal begint te trillen. Controleer de maai-eenheid op beschadigingen en voer alle benodigde reparaties uit voordat u de machine weer start en gebruikt
  - Voordat u de bestuurderspositie verlaat
- Schakel de aandrijving van de maai-eenheid uit wanneer u de machine transporteert of niet gebruikt.
- Let op het verkeer als u in de buurt van een weg werkt of deze oversteekt.
- Stop de maaimessen altijd wanneer u niet daadwerkelijk maait.
- Gebruik alleen accessoires en werktuigen die door The Toro® Company zijn goedgekeurd.

De machine veilig gebruiken op hellingen

- Het maaien op hellingen is een belangrijke factor bij ongelukken waarbij de controle over de machine wordt verloren of deze omkantelt. Dit kan ernstig of dodelijk letsel veroorzaken. De bestuurder is verantwoordelijk voor een veilig gebruik van de machine op hellingen. Gebruik van de machine op hellingen vereist altijd extra voorzichtigheid.
- Onderzoek de toestand van het werkgebied om te bepalen of de machine veilig kan worden gebruikt op de helling. Gebruik altijd uw gezond verstand en uw beoordelingsvermogen wanneer u dit onderzoek uitvoert.
- Neem de hieronder genoemde instructies voor gebruik van de machine op hellingen door en beoordeel de omstandigheden om na te gaan of u de machine in de specifieke situatie op het betreffende terrein kunt gebruiken. Veranderingen in het terrein kunnen resulteren in een verandering van gebruik van de machine op hellingen.
  - Vermijd starten, stoppen of bochten maken op hellingen. Vermijd plotse veranderingen van snelheid of richting. Draai langzaam en geleidelijk.
  - Gebruik een machine nooit in omstandigheden waarbij u twijfelt over tractie, sturen of stabiliteit.
  - Verwijder of markeer obstakels zoals greppels, putten, geulen, hobbels, stenen en andere verborgen gevaren. In hoog gras zijn obstakels niet altijd zichtbaar. De machine kan omslaan op oneffenheden in het terrein.
  - Denk eraan dat de machine tractie kan verliezen doordat u bergafwaarts, op nat gras of dwars op een helling maait. Tractieverlies

kan ertoe leiden dat de machine gaat schuiven en dat u de controle over de remmen en het stuur verliest.

– Rij zeer voorzichtig als u de machine gebruikt in de buurt van steile hellingen, greppels, dijken, waterpartijen en andere gevaarlijke punten. De machine kan plotseling omslaan als een deel van de tractie over de rand komt, of als de rand instort. Zorg voor een veilige afstand tussen de machine en een gevarenzone.

– Spoor gevaren onderaan de helling op.

De machine starten

1. Zorg ervoor dat de aansluiting met T-handgreep van de hoofdkabelboom aangesloten is op de hoofdstroomaansluiting; zie Figuur 16.
2. Verzeker dat de tractiehendel en messenkooihendel op NEUTRAAL staan; zie Figuur 38.
3. Steek de sleutel in de contactschakelaar en draai deze naar de stand START. Hou deze stand aan tot het InfoCenter LCD-scherm oplicht. Laat dan de contactschakelaar naar de stand DRAAIEN komen.

De machine uitschakelen

1. Zet de tractiehendel en messenkooihendel op NEUTRAAL.
2. Draai het sleuteltje naar de stand UIT en verwijder het.

De transmissie vrijstellen

Als de machine uitvalt terwijl de motorrem ingeschakeld is, kunt u de trommel losmaken van de transmissie en zo de machine bewegen.

1. Zoek aan de rechterachterhoek van de machine de hendel om de tractie in en uit te schakelen. Deze bevindt zich naast de trommel van de aandrijfbehuizing (Figuur 35).

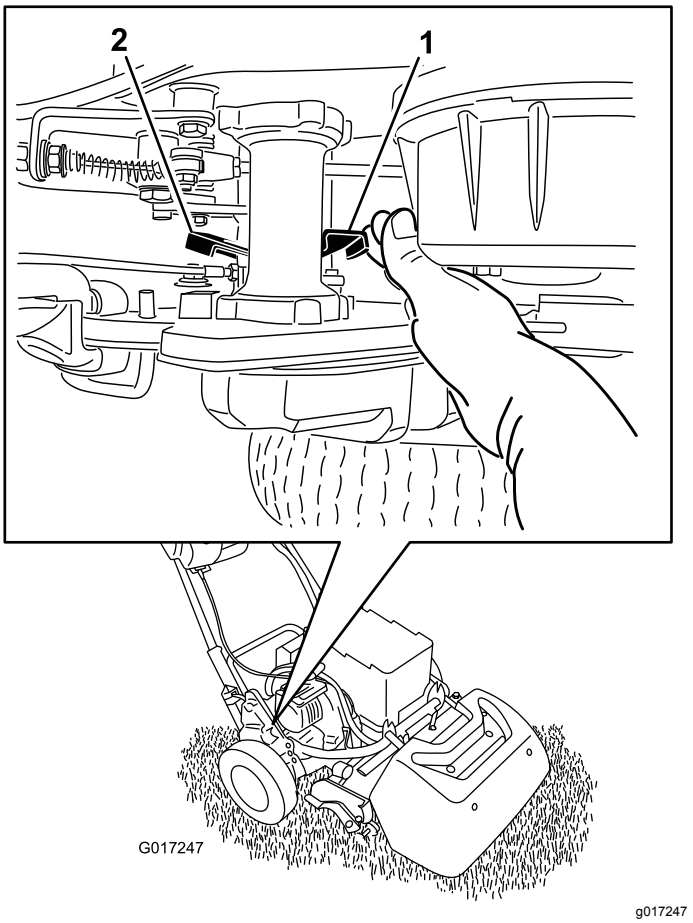

Figuur 35

1. Aan/uithendel tractie – ingeschakeld
2. Aan/uithendel tractie – uitgeschakeld

2. Draai de hendel achteruit om de transmissie van de trommel te koppelen.

   Belangrijk: **Duw de hendel vanaf de voorkant om te voorkomen dat uw hand een klap krijgt van de veerbelaste hendel.**

3. Beweeg de machine zoals gewenst.

   Belangrijk: **Probeer indien mogelijk te vermijden dat u de machine moet slepen. Als het absoluut noodzakelijk is om de machine te slepen, sleep deze dan nooit sneller dan 4,8 km/u en maak de transmissie altijd los van de trommel. Als u dit niet doet, zult u waarschijnlijk schade toebrengen aan de machine, in het bijzonder de elektrische onderdelen.**

4. Als u klaar bent, draait u de hendel voorwaarts om de transmissie aan de trommel te koppelen.

Opmerking: De bedrijfsrem werkt nog altijd als de transmissie losgekoppeld is van de trommel.

Het InfoCenter lcd-scherm gebruiken

Het InfoCenter lcd-scherm toont informatie zoals de huidige spanning van de accu, de snelheid en diverse diagnostieken en andere informatie over de machine en het accupack. Figuur 36 is een weergave van het InfoCenter en het hoofdinformatiescherm.

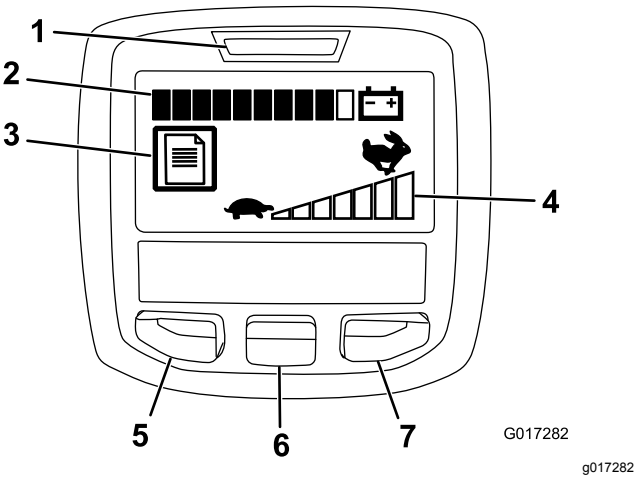

Figuur 36

1. Stroomlamp/storingsindicator
2. Indicator accuspanning
3. Indicator storingslogboek
4. Instelling snelheidsregelaar
5. Knop menu/terug
6. Knop naar beneden
7. Knop naar rechts

- Stroomlamp/storingsindicator – gaat branden als u de machine inschakelt. U kunt de sleutel terug in de stand DRAAIEN zetten als dit lampje gaat branden. Het lampje gaat ook knipperen als er zich een storing in de machine voordoet.
- Indicator accustatus – als de accu volledig opgeladen is, zijn alle vakjes van de indicator zwart. Naarmate de accu afloopt, worden de vakjes van rechts naar links een voor een wit. Als er nog maar 1 vakje zwart is, is het accupack bijna leeg en moet u de accu onmiddellijk laden.
- Indicator storingslogboek – dit icoontje betekent dat er een storing gemeld wordt.
- Instelling snelheidsregelaar – hoe hoger de snelheidsinstelling, hoe meer vakjes van links naar rechts zwart gekleurd worden. Als alle balkjes wit zijn, is de machine ingesteld op de nulstand.
- Knop menu/terug – druk op deze knop om naar de menu's van het InfoCenter te gaan. De knop dient ook om het huidige menu te verlaten.
- Knop naar beneden – gebruik deze knop om naar beneden door menu's te bewegen.
- Knop naar rechts – gebruik deze knop als een pijl naar rechts aangeeft dat er nog andere opties in het menu zijn.

Opmerking: De knoppen kunnen verschillende functies vervullen afhankelijk van wat op dat moment nodig is. Voor elke knop is er een pictogram dat de huidige functie weergeeft.

De menu's gebruiken

Druk in het hoofdscherm op de menuknop om naar het InfoCenter menusysteem te gaan. U gaat naar het hoofdmenu. Raadpleeg de volgende tabellen voor een overzicht van de opties die u hebt in de menu's:

Hoofdmenu	
Onderdeel-menu	**Beschrijving**
Storingen	Het menu Storingen bevat een lijst met de recente machinestoringen. Raadpleeg de *Gebruikershandleiding* of een erkende Toro distributeur voor meer informatie over het menu Storingen en de informatie die het bevat.
Onderhoud	Het menu Onderhoud bevat informatie over de machine, zoals bedrijfsuren, accuverbruik en accustatus.
Diagnostisch systeem	Het menu Diagnostisch systeem geeft een overzicht van de verschillende huidige statussen van de machine. U kunt dit menu gebruiken om sommige problemen op te lossen. In het menu ziet u namelijk welke onderdelen in- en uitgeschakeld zijn.
Machine	In het menu Machine ziet u het modelnummer, het serienummer en de versie van de software op uw machine.
Instellingen	In het menu Instellingen kunt u het InfoCenter-scherm aan uw voorkeuren aanpassen.

Onderhoudsmenu	
Onderdeel-menu	**Beschrijving**
Uren	Het totale aantal bedrijfsuren van de machine.
Maaitijd	Het totale aantal bedrijfsuren van de messenkooi.
Stroomverbruik	Het vermogen dat de accu op dit moment levert, uitgedrukt in Watt.
Accuspanning	De huidige spanning van de accu, als percentage van de volledige capaciteit.
Accustroom	De stroom die de accu op dit moment levert, uitgedrukt in ampère.
Accuvoltage	Het accupotentieel in volt.
Energie	De totale hoeveelheid energie die de accu al geleverd heeft, in wattuur.

Menu diagnostiek	
Onderdeel-menu	**Beschrijving**

Sleutel aan	Geeft aan of het contactsleuteltje zich in de stand aan of uit bevindt.
Sleutel start	Geeft aan of het contactsleuteltje zich in de stand STARTEN bevindt of niet.
Grendel parkeerrem	Geeft aan of de vergrendeling van de parkeerrem ingeschakeld is.
EZ-Turn	Geeft aan of het circuit van de EZ-draaifunctie open of gesloten is.
Tractie	Geeft aan of de tractiehendel in- of uitgeschakeld is.
Messenkooi	Geeft aan of de messenkooi ingeschakeld is.
Gashendel	Geeft de snelheidsinstelling aan in Volt (wordt gebruikt om het doeltoerental te berekenen).
Doeltoerental	Het gewenste motortoerental zoals aangegeven door de instelling van de snelheidsregelaar.
Motortoerental	Het huidige motortoerental.
12 V-toevoer	Sensortoevoerspanning nr. 1 van de regelaar.
5 V-toevoer	Sensortoevoerspanning nr. 2 van de regelaar.
Can-bus	De status van de communicatiebus van de machine.

Menu machine	
Onderdeel-menu	**Beschrijving**
Type	Het modelnummer van de machine.
Serienummer	Het serienummer van de machine.
Software revisie	Het revisienummer van de machinesoftware.

Instellingen	
Onderdeel-menu	**Beschrijving**
Taal	Gebruik deze instelling om de taal van het InfoCenter in te stellen.
Eenheden	Gebruik deze instelling om de eenheden van het InfoCenter te kiezen. De opties zijn Engels en metrisch.
Schermverlich-ting lcd	De helderheid van het lcd-scherm instellen.
Contrast lcd	Het contrast tussen donkere en verlichte velden op het lcd-scherm instellen.

Opmerking: Als u de taal of het contrast per ongeluk verandert in een instelling die de tekst op het scherm onleesbaar of onbegrijpbaar maakt, neem dan contact op met een erkende Toro distributeur voor hulp bij het resetten van het scherm.

Tips voor bediening en gebruik

Belangrijk: **Het grasmaaisel functioneert als een smeermiddel tijdens het maaien. Als de maai-eenheid veel ronddraait zonder maaisel kan dit leiden tot beschadiging van de maai-eenheid.**

Voorbereidingen voor het maaien

Zorg ervoor dat de machine nauwkeurig is afgesteld en gelijkmatig op beide kanten van de messenkooi is geplaatst. Voor de beste prestaties en levensduur van de accu moet het ondermes licht contact maken met de messenkooi. Als de machine verkeerd is afgesteld, komt dit versterkt naar voren in het uiterlijk van het gazon.

Als uw machine uitgerust is met transportwielen, moet u ze als volgt verwijderen:

1. Trap de kickstandaard omlaag met uw voet en trek de handgreep omhoog om de maaimachine te laten steunen op de kickstandaard.
2. Verwijder de transportwielen.
3. Haal de machine voorzichtig van de kickstandaard.

De green maaien

Maai een gazon in een rechte lijn en ga daarbij heen en weer over het gazon. Maai niet in een cirkel en draai de machine nooit op het gazon omdat dit hierdoor kan worden beschadigd.

Als u de machine wilt draaien, moet u deze van het gazon af rijden, de messenkooi opheffen (handgreep omlaag duwen) en draaien op de tractietrommel. Schakel de functie EZ-Turn in om ervoor te zorgen dat de tractie-eenheid vertraagt als de maai-eenheid wordt opgetild. Dit maakt het draaien gemakkelijker, in het bijzonder voor minder ervaren gebruikers.

Maai bij een normale loopsnelheid. Snelheid levert erg weinig tijdwinst op en leidt tot slechtere maairesultaten.

Om ervoor te zorgen dat u het gazon in een rechte lijn maait en de machine op een gelijke afstand van de rand van de vorige maaibaan blijft, moet u de markeringsstrepen op de grasvanger gebruiken (Figuur 37).

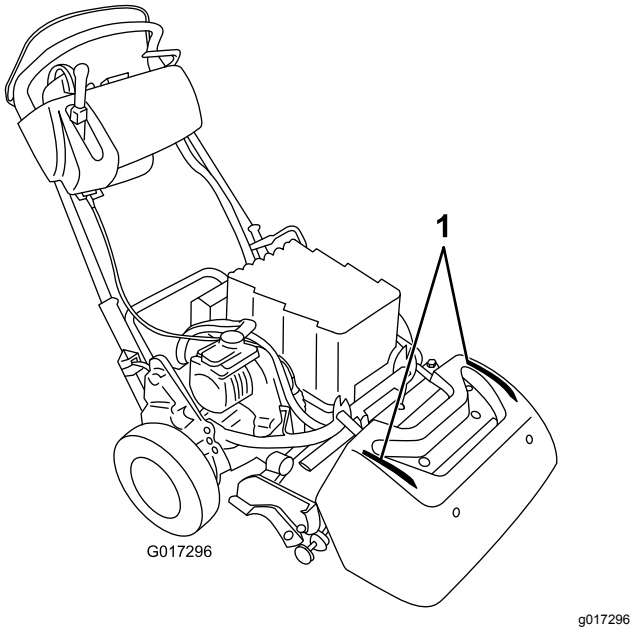

Figuur 37

1. Markeringsstrepen

De machine gebruiken bij geringe verlichting

Als u maait bij geringe lichtsterkte kunt u de led-lampenset gebruiken; neem dan contact op met uw erkende Toro distributeur.

Belangrijk: **Gebruik geen andere lichtsystemen met deze machine: deze kunnen het accupack en het elektrische systeem beschadigen.**

De bedieningsorganen gebruiken tijdens het maaien

1. Start de motor, zet de gashendel op lage snelheid, duw de handgreep omlaag om de maai-eenheid omhoog te brengen, druk de dodemanshendel in, zet de tractiehendel en de aandrijfhendel van de messenkooi in de stand VOORUIT (transport) en ga met de maaimachine naar de rand van de green (Figuur 38).
2. Zet de hendel in de stand NEUTRAAL (Figuur 38).

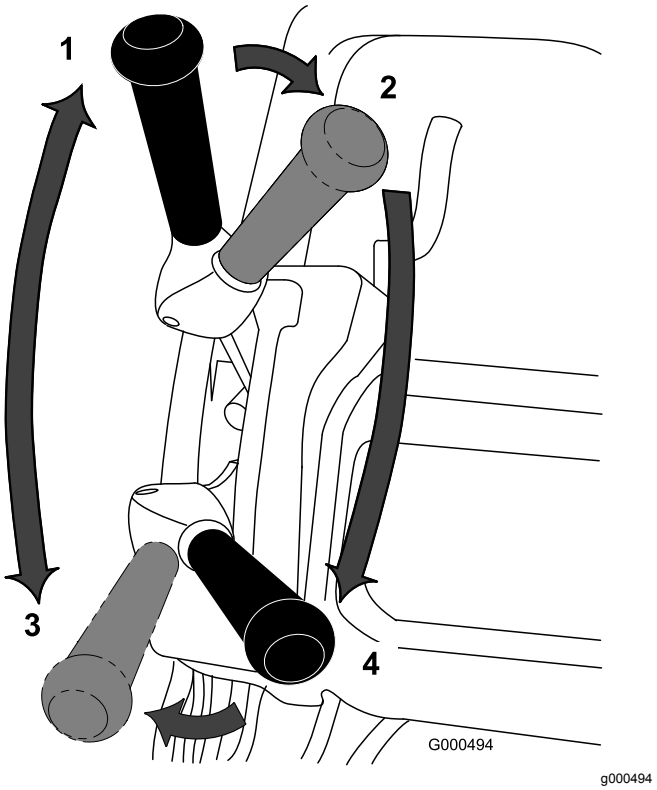

Figuur 38

Standen van de tractiehendel en aandrijfhendel van de messenkooi

1. NEUTRAAL
2. Tractie - NEUTRAAL en aandrijving messenkooi - UIT
3. Tractie - VOORUIT (transport)
4. Tractie - VOORUIT en aandrijving messenkooi - AAN

3. Zet de hendel naar de stand tractie - NEUTRAAL en de aandrijving messenkooi - UIT (Figuur 38).
4. Zet de hendel naar de stand tractie - VOORUIT en de aandrijving messenkooi - AAN (Figuur 38), geef meer gas totdat de machine de gewenste snelheid heeft bereikt. Duw vervolgens de machine de green op, laat de maai-eenheid neer en begin met maaien.

De machine voorbereiden op transport na het maaien

1. Rij van het gazon, verlaag de snelheidsinstelling tot de NULSTAND, zet de tractiehendel en de messenkooihendel in NEUTRAAL en schakel de machine uit.
2. Maak de grasmand leeg en monteer de grasmand op de maaier.

Na gebruik

Veiligheid na het werk

Algemene veiligheid

- Verlaag de instelling van de snelheidsregeling voordat u de machine afzet.
- Verwijder gras en vuil van de machine om brand te voorkomen.

De machine transporteren

Na het maaien: transporteer de machine van de werkplek, zie De machine over korte afstand transporteren (bladz. 25) of De machine over grote afstand transporteren (bladz. 25).

Onderhoud van het lithium-ion-accupack

⚠ WAARSCHUWING

Het accupack staat onder een hoge spanning, wat gevaar op brandwonden of elektrocutie inhoudt.

- **Probeer het accupack niet te openen.**
- **Steek nooit iets anders in de aansluiting van het accupack dan de draadboomaansluiting die bij het product geleverd werd.**
- **Wees uiterst voorzichtig bij het behandelen van een accupack met een gebarsten behuizing.**
- **Gebruik alleen de lader die ontworpen is voor het accupack.**

Het accupack opladen

Laad het accupack op aan het einde van de werkdag zodat het de volgende dag volledig opgeladen is. In tegenstelling tot andere soorten accu's hebben lithiumion accu's geen 'oplaadgeheugen', waardoor ze niet volledig leeg moeten zijn alvorens u ze weer mag opladen.

Raadpleeg de *Gebruikershandleiding* van de lader van de lithium-ion-accu voor gedetailleerde informatie over het opladen van het accupack.

Als u de maaier gedurende langer dan 10 dagen gaat stallen, zet het accupack dan op de lader en laat de lader ingeschakeld. Na een inactiviteit van 10 dagen schakelt de lader automatisch om naar opslagmodus, waarbij de spanning wordt verlaagd en op 40 % van het maximum wordt gehouden. Raadpleeg De machine stallen (bladz. 42) voor meer informatie over hoe u de machine moet stallen en uit de stallingsmodus halen.

Het accupack transporteren

Volgens het Amerikaanse Department of Transportation en internationale transportorganisaties moeten lithiumionaccu's worden getransporteerd in een speciale verpakking en alleen door transporteurs die daarvoor een certificaat hebben. In de VS is het u toegestaan om een accu te transporteren die gemonteerd is op een met een accu aangedreven machine, en dat onder bepaalde wettelijke vereisten. Neem contact op met het Department of Transportation in de VS of de bevoegde overheidsinstelling in uw land voor gedetailleerde voorschriften in verband met het transport van uw eFlex of eFlex accu.

Raadpleeg de *Montage-instructies* die bij de Accuverzendingsset (modelnr. 120-6950) worden geleverd voor gedetailleerde informatie over het verzenden van het accupack. Deze instructies kunt u vinden op www.Toro.com.

Onderhoud van het accupack

De lithium-ion-accu heeft voldoende spanning om de arbeid waarvoor hij bedoeld is gedurende zijn levensduur uit te voeren. Na verloop van tijd wordt de totale arbeid die een accu kan verrichten in één laadbeurt geleidelijk kleiner. De volgende tabel geeft een overzicht van de geschatte arbeid die de machine ongeveer zou moeten kunnen uitvoeren in de eerste 5 jaar van gebruik:

Jaar	Gemaaid oppervlak per laadbeurt
1	4240 m²
2	4070 m²
3	3900 m²
4	3790 m²
5	3600 m²

Opmerking: Deze oppervlakte kan variëren naargelang de afstand die u moet afleggen om te beginnen werken, de contactinstelling van het ondermes en andere factoren die in dit hoofdstuk aan bod komen.

Om uw accu een maximale levensduur te geven en deze zo lang mogelijk te gebruiken, dient u de volgende maatregelen te treffen:

- Open het accupack niet. Er bevinden zich geen door de gebruiker te onderhouden onderdelen in het accupack. Als u het accupack opent, vervalt de garantie. Het accupack is beveiligd

door inrichtingen die moeten voorkomen dat de gebruiker er ingrepen aan uitvoert.

- Stal/parkeer de machine in een schone, droge garage of stalruimte, **en vermijd direct zonlicht en hittebronnen.** Niet stallen op een plaats waar het kouder wordt dan -25 °C of warmer dan 45 °C. **Temperaturen buiten deze limieten brengen schade toe aan uw accu.** Hoge temperaturen tijdens de stallingsperiode verkorten de levensduur van de accu, vooral als deze onder grote spanning staat.
- Als u de machine gedurende langer dan 10 dagen wilt stallen, moet u de machine op een koele plaats zetten en aan de lader koppelen. Vermijd direct zonlicht.
- Als u in warme omstandigheden of in direct zonlicht maait, kan de accu oververhit raken. In dat geval verschijnt een waarschuwing voor oververhitting op het InfoCenter lcd-scherm. De machine werkt dan niet meer met de messenkooi ingeschakeld, en de machine vertraagt.

  Rijd de machine onmiddellijk naar een koele plaats buiten rechtstreeks zonlicht, schakel de machine uit en laat de accu volledig afkoelen voordat u terug aan het werk gaat.
- Houd het deksel van het accupack schoon. De witte kleur kaatst zonlicht terug en vertraagt de opwarming van het accupack. Een vuil deksel laat de temperatuur in het accupack elke dag verhogen en verkleint de capaciteit van de accu.
- Stel het onderste mes zodanig af dat er slechts zeer licht contact is met de messenkooi. Zo heeft de messenkooi minder stroom nodig en kan de machine meer arbeid verrichten voordat u de accu moet herladen.

Onderhoud

⚠ WAARSCHUWING

Als u de machine niet goed onderhoudt kunnen systemen van de machine voortijdig defect raken en u of omstanders mogelijk letsel toebrengen.

Zorg ervoor dat de machine goed wordt onderhouden en goed functioneert zoals aangegeven in deze instructies.

Opmerking: Bepaal vanuit de normale bestuurderspositie de linker- en rechterzijde van de machine.

Opmerking: Download het elektrische of hydraulische schema gratis op www.Toro.com; u kunt uw machine zoeken via de link Handleidingen op de hoofdpagina.

⚠ VOORZICHTIG

Als u het sleuteltje in het contact laat, bestaat de kans dat iemand de motor per ongeluk start waardoor u en andere omstanders ernstig letsel kunnen oplopen.

Verwijder het sleuteltje uit het contact en koppel de accu los voordat u onderhoudswerkzaamheden uitvoert aan het voertuig.

Aanbevolen onderhoudsschema

Onderhoudsinterval	Onderhoudsprocedure
Bij elk gebruik of dagelijks	• Werking van interlockschakelaars controleren.
Na elk gebruik	• Maak de machine schoon.
Om de 1000 bedrijfsuren	• Controleer de drijfriem. • Controleer de transmissielagers. Vervangen indien dit nodig is.
Vóór de stalling	• Beschadigde oppervlakken bijwerken.
Jaarlijks	• Smeer de motorkoppeling.

Belangrijk: **Raadpleeg de *Gebruikershandleiding* van uw accu voor verdere onderhoudsprocedures.**

Controlelijst Dagelijks Onderhoud

Belangrijk: **Gelieve deze pagina te kopiëren ten behoeve van gebruik bij routinecontroles.**

Gecontroleerde item	**Voor week van:**						
	Ma.	**Di.**	**Wo.**	**Do.**	**Vr.**	**Za.**	**Zo.**
Werking van veiligheidssysteem controleren.							
Werking van de parkeerrem controleren.							
Controleren of de draaiverbindingen onbelemmerd werken.							
Reinig de accubehuizing en de koelribben van de motor.							
Controleren op ongewone geluiden tijdens het gebruik.							
Afstelling van contact tussen ondermes en messenkooi controleren.							
Maaihoogte-instelling controleren.							
Beschadigde lak bijwerken.							

Aantekening voor speciale aandachtsgebieden:		
Controle uitgevoerd door:		
Item	Datum	Informatie

Procedures voorafgaande aan onderhoud

De machine veilig onderhouden

- Schakel de aandrijvingen en de maai-eenheid uit, stel de parkeerrem in werking, zet de machine af en verwijder het sleuteltje. Wacht totdat alle bewegende delen tot stilstand zijn gekomen voordat u de machine afstelt, reinigt of repareert.
- Als de machine ingeschakeld moet zijn terwijl u onderhoud uitvoert, hou uw kleding, handen, voeten en andere lichaamsdelen dan uit de buurt van de maai-eenheid, werktuigen en andere bewegende delen. Houd omstanders op een afstand.
- Zorg ervoor dat alle onderdelen in goede staat verkeren en dat alle hydraulische aansluitingen stevig vastzitten. Vervang versleten, beschadigde en ontbrekende onderdelen en stickers. Draai al het bevestigingsmateriaal regelmatig strak aan, zodat de machine steeds veilig kan worden gebruikt.
- Controleer de onderdelen van de grasvanger regelmatig en vervang ze wanneer dit nodig is.
- Verwijder gras en vuil van het maaidek, de aandrijvingen, de geluiddempers en de koelschermen om brand te voorkomen.
- Haal voorzichtig de druk van onderdelen met opgeslagen energie.
- Indien grote reparaties nodig zijn of ondersteuning vereist is moet u contact opnemen met een erkende Toro dealer.
- Om de beste prestaties te verkrijgen en ervoor te zorgen dat de veiligheidscertificaten van de machine blijven gelden, moet u ter vervanging altijd originele onderdelen en accessoires van Toro aanschaffen. Gebruik ter vervanging nooit onderdelen en accessoires van andere fabrikanten, omdat dit gevaarlijk kan zijn en de productgarantie hierdoor kan vervallen.

De accu afkoppelen

Voordat u onderhoud uitvoert aan de machine moet u de machine afkoppelen van het accupack door de aansluiting met T-handgreep uit de hoofdstroomaansluiting te trekken (Figuur 39).

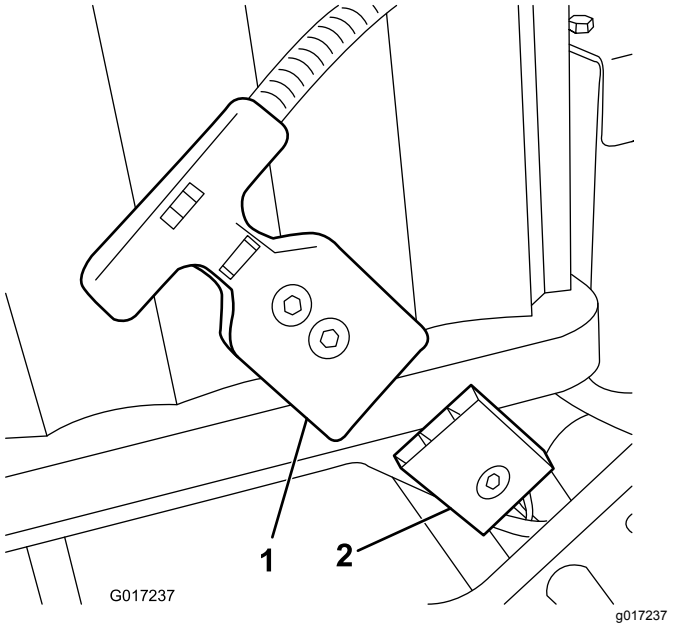

Figuur 39

1. Aansluiting met T-greep
2. Hoofdstroomaansluiting

Smering

De motorkoppeling smeren

Onderhoudsinterval: Jaarlijks

Type vet: Universeel smeervet.

1. Schakel de machine uit en koppel het accupack af.
2. Verwijder de 2 bouten waarmee de motor is bevestigd aan de versnellingskast (Figuur 40).

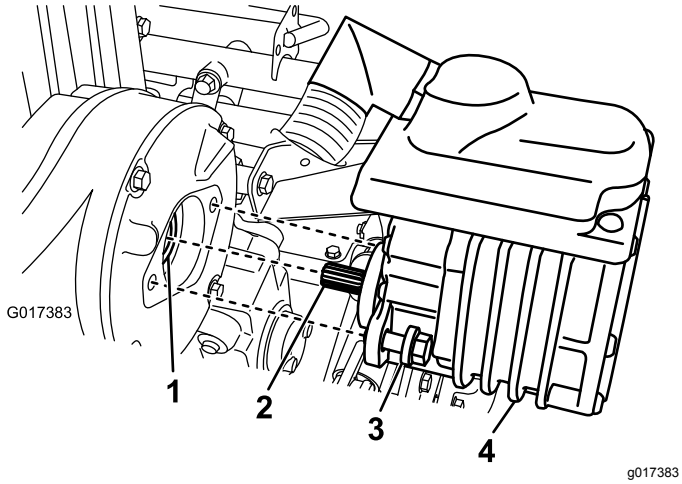

Figuur 40

1. Koppeling – vrouwelijk
2. Motoras
3. Bout
4. Elektrische motor

3. Trek de motor uit de versnellingskast.
4. Gebruik een spuitpistool om 1 of 2 slagen vet in de vrouwelijke koppeling van de versnellingskast te spuiten (Figuur 40).
5. Plaats de motor en zet deze vast met de 2 bouten die u eerder hebt verwijderd. Draai de bouten vast met een torsie van 29 tot 33 Nm.

Onderhoud elektrisch systeem

Veiligheid van het elektrisch systeem

Maak de accukabels los voordat u reparatiewerkzaamheden gaat verrichten. Maak eerst de minpool van de accu los en daarna de pluspool. Sluit eerst de pluspool van de accu aan en daarna de minpool.

Onderhoud van het accupack

De etiketten en de zekering zijn de enige onderdelen in het accupack die onderhoud van de gebruiker vereisen. Als u het hoofdcompartiment van het accupack tracht te openen, vervalt uw garantie. Neem contact op met een erkende Toro distributeur als u problemen ondervindt met uw accupack.

⚠ WAARSCHUWING

Het accupack staat onder een hoge spanning, wat gevaar op brandwonden of elektrocutie inhoudt.

- **Probeer het accupack niet te openen.**
- **Steek nooit iets anders in de aansluiting van het accupack dan de draadboomaansluiting die bij het product geleverd werd.**
- **Wees uiterst voorzichtig bij het behandelen van een accupack met een gebarsten behuizing.**
- **Gebruik alleen de lader die ontworpen is voor het accupack.**

Het accupack verzenden voor onderhoud

Vraag een erkende Toro distributeur om hulp als uw accupack onderhoud nodig heeft. **Als u het accupack moet verzenden, schaf dan de Accuverzendingsset aan (onderdeelnr. 120-6950).** Deze set bevat de kleefband, etiketten en instructies die u nodig hebt om het accupack te verzenden.

Belangrijk: **Als u het accupack niet op de juiste manier verpakt voor verzending en van etiketten voorziet, kan dat aanleiding geven voor grote boetes. Raadpleeg de instructies in de Accuverzendingsset (onderdeelnr. 120-6950). U vindt deze ook gratis op www.Toro.com.**

Zekeringen vervangen

Als u de machine niet kunt inschakelen, zelfs na een laadbeurt, controleer dan de zekeringen op de volgende manier:

1. Schakel de machine uit en koppel het accupack af.
2. Verwijder de 2 achterste schroeven uit de stroomkast, zet de 2 bovenste schroeven los en verwijder het scherm van de kast (Figuur 41).

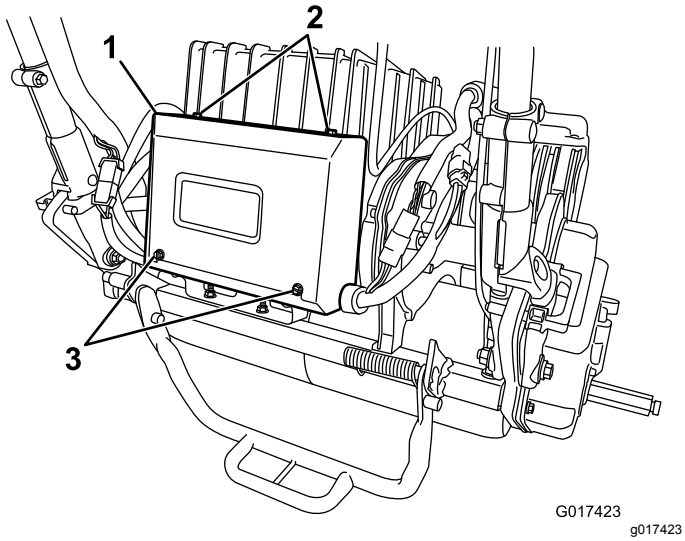

Figuur 41

1. Stroomkast
2. Bovenste schroeven
3. Achterste schroeven

3. Controleer de zekeringen in de zekeringhouder (Figuur 42).

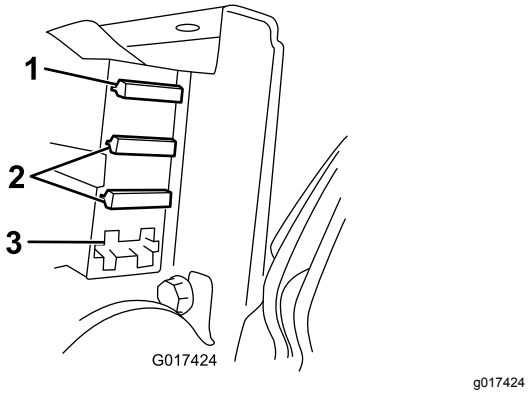

Figuur 42

1. Zekering (30 A)
2. Zekering (3 A)
3. Open sleuf

- Als een van de zekeringen gesprongen is, moet u deze vervangen door een zekering met het juiste voltage en ampèrage (Figuur 42).

Belangrijk: **Alle zekeringen van de machine zijn geschikt voor 80 V. Gebruik geen autozekeringen van 12 V.**

- Als de zekeringen niet gesprongen zijn, controleer dan de zekering van het accupack als volgt:
  A. Til het accuplatform omhoog; raadpleeg 5 Het accupack monteren (bladz. 11).
  B. Verwijder het zekeringdeksel (Figuur 43).

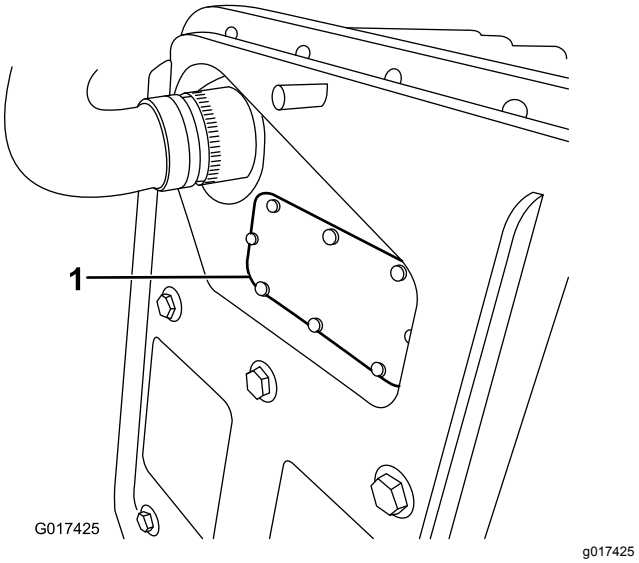

Figuur 43

1. Zekeringdeksel

  C. Controleer de zekering en vervang ze als ze gesprongen is. **Gebruik alleen Toro zekeringen (onderdeelnr. 119-1208) om deze zekering te vervangen.** Deze zekering is speciaal ontworpen voor het accupack. Andere zekeringen kunnen onherstelbare schade aan het accupack veroorzaken.
  D. Plaats het zekeringdeksel terug en bevestig het. Draai de schroef van het deksel vast met een torsie van 0,34 Nm.
  E. Laat het accuplatform zakken en bevestig het.

Onderhoud van de tractie-interlockschakelaar

Ga als volgt te werk als de interlockschakelaar van de tractie moet worden afgesteld of vervangen.

1. Schakel de machine uit en koppel het accupack af.
2. Verwijder het bedieningspaneel.
3. Stel de tractiehendel in werking.

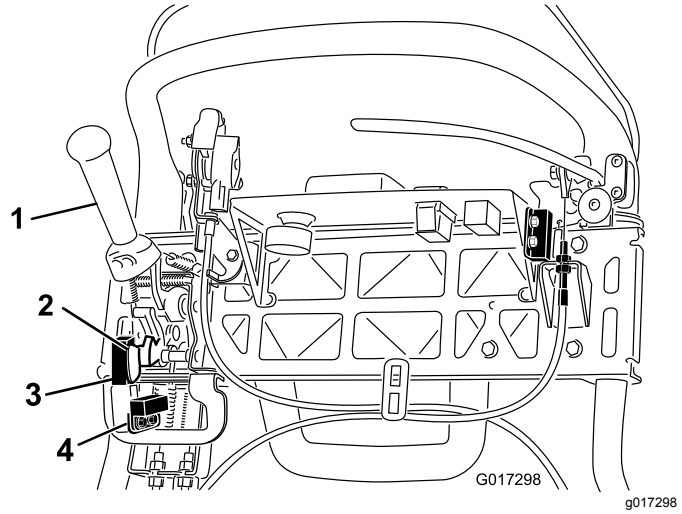

Figuur 44

1. Tractiehendel
2. Vlag van maaisensor
3. Maaisensor
4. Interlockschakelaar van de tractie

4. Maak de bevestigingen van de interlockschakelaar los (Figuur 44).
5. Plaats een afstandsring met een dikte van 1,6 mm tussen de tractiehendel en de interlockschakelaar (Figuur 44).
6. Draai de bevestigingen van de interlockschakelaar vast. Controleer nogmaals de afstand. De tractiehendel mag niet in contact komen met de schakelaar.
7. Schakel de tractiehendel in en controleer de tussenruimte. Het normale bereik tijdens gebruik is 0,76 tot 3,05 mm. Schakel de tractiehendel in en controleer of er stroom op de schakelaar staat. Vervang de schakelaar indien nodig.

Onderhoud van de maaisensor

1. Schakel de machine uit en koppel het accupack af.
2. Verwijder het bedieningspaneel.
3. Duw de tractiehendel naar links en schakel de maaier in.
4. Maak de bevestigingen van de maaisensor los (Figuur 44).
5. Plaats een afstandsring met een dikte van 1,6 mm tussen de vlag van de maaisensor en de maaisensor (Figuur 44).
6. Draai de bevestigingen van de sensor vast. Controleer nogmaals de afstand. De vlag mag geen contact maken met de sensor.
7. Schakel de tractiehendel in maaimodus en controleer of er stroom op de schakelaar staat. Vervang de sensor indien nodig.

De interlockschakelaar van de rem onderhouden

1. Schakel de machine uit en koppel het accupack af.
2. Verwijder het bedieningspaneel.
3. Schakel de hendel van de bedrijfsrem en de vergrendeling van de parkeerrem in.
4. Zet het bevestigingsmateriaal van de interlockschakelaars los en verwijder het (Figuur 45).

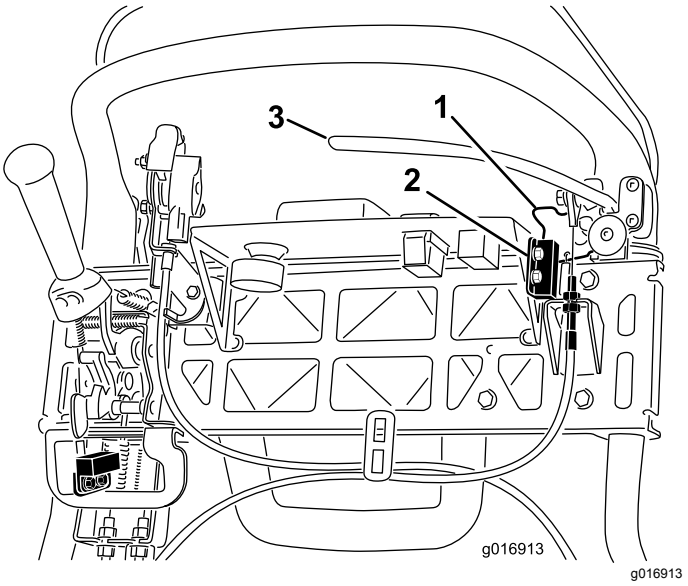

Figuur 45

1. Vergrendeling parkeerrem
2. Interlockschakelaar
3. Hendel van bedrijfsrem

5. Plaats een afstandsring met een dikte van 1,6 mm tussen de vergrendeling van de parkeerrem en de interlockschakelaar (Figuur 45).
6. Monteer de bevestigingen van de interlockschakelaar en draai ze vast. Controleer nogmaals de afstand. De vergrendeling mag geen contact maken met de schakelaar.
7. Schakel de remhendel in en draai de grendel. Controleer of de schakelaar onder stroom staat. Vervang de schakelaar indien nodig.

Onderhouden remmen

De bedrijfs-/parkeerrem afstellen

Als de service-/parkeerrem slipt tijdens het gebruik, moet de kabel als volgt worden afgesteld:

1. Schakel de machine uit en koppel het accupack af.
2. Zet de service-/parkeerremhendel op UIT.
3. Verwijder het bedieningspaneel.
4. Om de kabelspanning te verhogen zet u de bovenste kabelborgmoer los en draait u de onderste kabelborgmoer vast (Figuur 45) tot een kracht van 156 N moet worden uitgeoefend op de remhendel om de grendel van de parkeerrem vrij te zetten.

   Belangrijk: **Stel de rem niet zodanig af dat de remband aanloopt.**

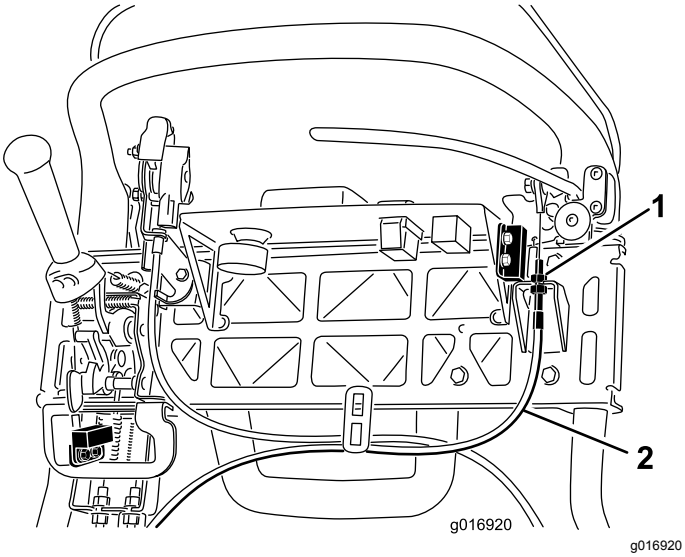

Figuur 46

1. Contramoeren
2. Remkabel van bedrijfsrem

Onderhoud riemen

Drijfriem controleren

Onderhoudsinterval: Om de 1000 bedrijfsuren

Zorg ervoor dat de drijfriem van de messenkooi de juiste spanning heeft zodat de machine naar behoren kan werken en onnodige slijtage wordt voorkomen.

1. Schakel de machine uit en koppel het accupack af.
2. Zet de flensbout los waarmee de drijfriemkap bevestigd is en verwijder de drijfriemkap zodat de riem zichtbaar wordt (Figuur 47).

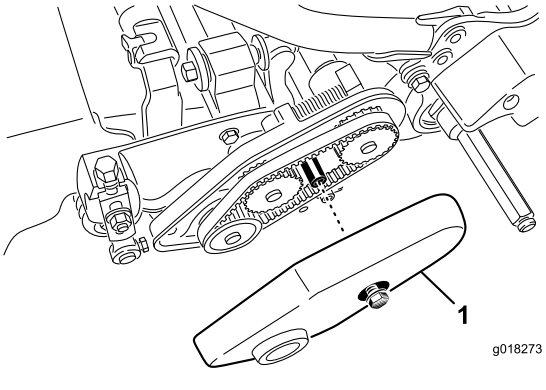

g018273

Figuur 47

1. Aandrijfriemkap

3. Stel de riemspanning af door de volgende stappen uit te voeren:
   A. Draai de montagemoer van de lagerbehuizing los (Figuur 48).

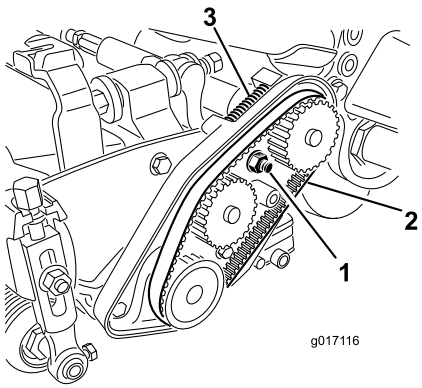

g017116

Figuur 48

1. Montagemoer van lagerbehuizing
2. Drijfriem messenkooi
3. Drukveer

   B. Gebruik een sleutel van 16 mm om de lagerbehuizing te draaien zodat deze vrij kan bewegen.

C. Verwijder vuil uit het riemcompartiment en uit de buurt van de drukveer (Figuur 48).

D. Zorg ervoor dat de drukveer de juiste druk uitoefent op de riem.

E. Draai de montagemoer van de lagerbehuizing vast.

F. Plaats de aandrijfriemkap terug.

Toegang langs het gat in het transmissiedeksel

Verwijder de rubberen plug (Figuur 49) uit het gat aan de voorkant van de transmissie als toegang tot de koppeling nodig is.

Belangrijk: **Gebruik de machine niet zonder de rubberen plug.**

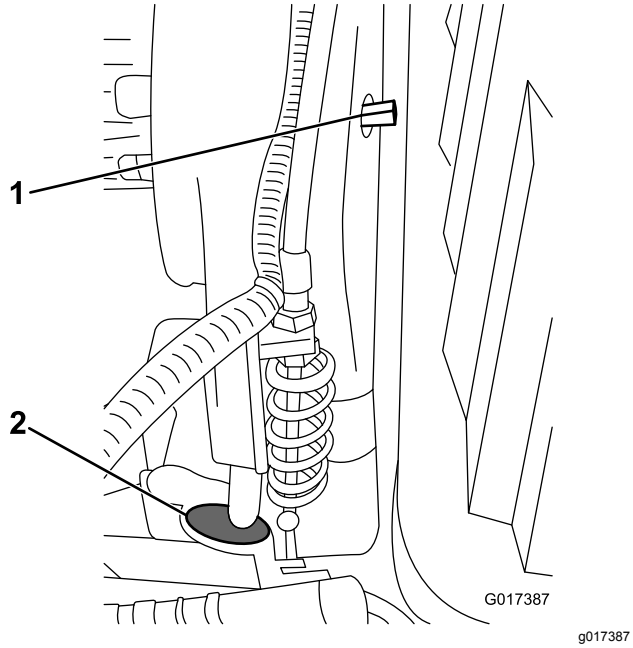

Figuur 49

1. As voor in-/uitschakeling
2. Gat met rubberen plug

Transmissieriemspanner in- en uitschakelen

De transmissieriem wordt aangespannen door een veerbelaste spanpoelie. Als u de riemspanning wilt in-/uitschakelen, hebt u een 3/8" sleutel nodig om de as voor in-/uitschakeling (Figuur 49) naar de gewenste stand te draaien. Door de as een kwartslag (90°) rechtsom te draaien, maakt u de spanpoelie los van de riem (Figuur 50).

Opmerking: U dient de riemspanning uit te schakelen alvorens het transmissiedeksel te verwijderen.

Opmerking: De transmissieriem heeft de juiste spanning als de markeringen van het transmissiedeksel en de koppelas overeenkomen.

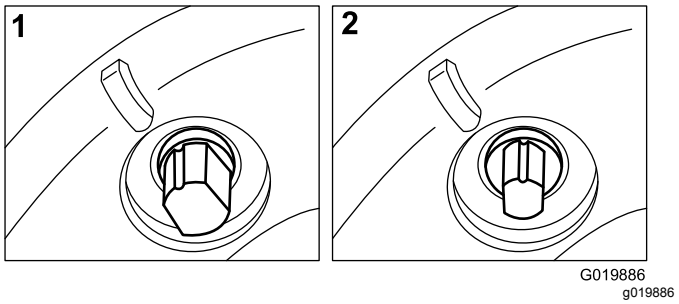

Figuur 50

1. INGESCHAKELD
2. UITGESCHAKELD

Onderhoud bedieningsysteem

De bediening van de messenkooi afstellen

Als de messenkooi niet naar behoren werkt, is afstelling vereist.

1. Schakel de machine uit en koppel het accupack af.
2. Zorg ervoor dat de messenkooibediening is uitgeschakeld.
3. Stel bij het schot van de transmissie de kabel voor de messenkooibediening af (Figuur 51) om een veerlengte van 70,6 tot 72,4 mm te verkrijgen.

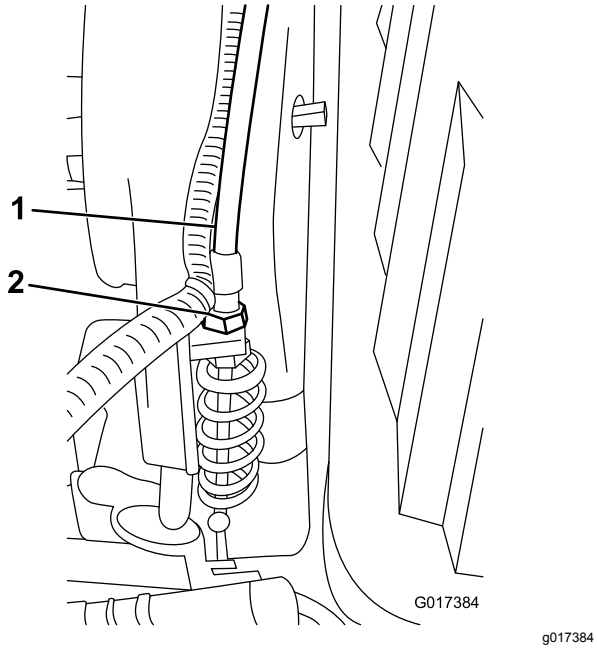

Figuur 51

1. Kabel van de bediening van de messenkooi
2. Contramoeren

4. Zet bij het schot van de bedieningshendel de kabel voor de messenkooibediening los tot er speling op de kabel is (Figuur 52).

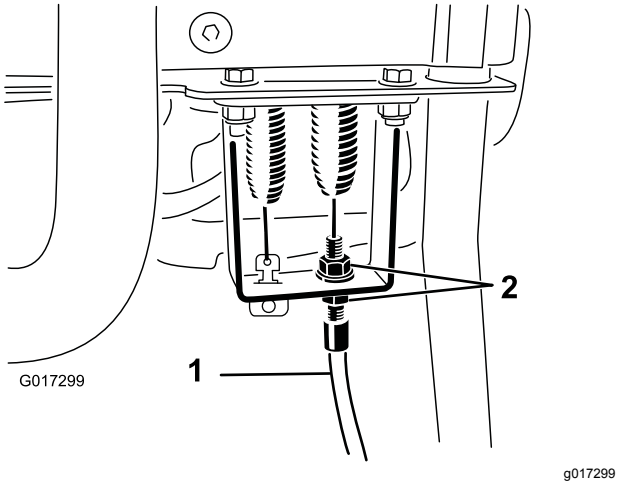

Figuur 52

1. Kabel van de bediening van de messenkooi
2. Contramoeren

5. Zet bij het schot van de bedieningshendel de kabel voor de messenkooibediening voldoende vast om de speling uit de kabel te halen zonder de veer uit te rekken.
6. Controleer de bediening als volgt:
   - Zorg ervoor dat de tanden van de messenkooikoppeling loskomen wanneer u de koppeling loslaat en dat de tanden van de koppeling bij inschakeling niet helemaal tot onderaan komen.

     Opmerking: Verwijder de rubberen plug (Figuur 49) uit de opening aan de voorkant van de transmissie om toegang te krijgen tot de messenkooikoppeling.
   - De stoptijd van de messenkooi moet minder dan 7 seconden bedragen als de afstelling tussen de messenkooi en het ondermes teruggedraaid is.
   - Raadpleeg de *Onderhoudshandleiding* of neem contact op met uw erkende Toro dealer als u meer hulp nodig heeft.

Reiniging

De machine schoonmaken

Onderhoudsinterval: Na elk gebruik

Was de machine telkens na gebruik met een mild reinigingsmiddel en water wassen. Was de machine nooit met een hogedrukreiniger. Gebruik niet te veel water, vooral niet in de buurt van de schakelhendelplaat, het InfoCenter, de elektrische hoofdkast en de stroomaansluiting van de machine. Reinig de motor zodat deze naar behoren kan afkoelen tijdens het werk. Hou ook het accupack zo schoon mogelijk om ervoor te zorgen dat het wit blijft. Op die manier wordt zonlicht weerkaatst en raakt de accu niet oververhit door zonlicht.

Belangrijk: **Stal en parkeer de machine altijd op plaatsen waar geen direct zonlicht valt; verhitting door de zon verkort de levensduur van het accupack.**

Stalling

De machine veilig stallen

- Parkeer de machine op een horizontaal vlak, stel de parkeerrem in werking, zet de motor af, verwijder het contactsleuteltje en wacht totdat alle bewegende onderdelen tot stilstand zijn gekomen voordat u de machine stalt.
- Stal de machine nooit bij een open vlam, vonk of waakvlam bij bv. een geiser of andere apparaten.
- Laat de machine afkoelen voordat u de machine in een afgesloten ruimte stalt.

De machine stallen

1. De onderkant van de machine reinigen; raadpleeg De machine schoonmaken (bladz. 42).

   Belangrijk: **U kunt de machine met een mild reinigingsmiddel en water wassen. Reinig de machine niet met een hogedrukreiniger. Gebruik niet te veel water, vooral niet in de buurt van de schakelhendelplaat, het InfoCenter, de elektrische hoofdkast en de stroomaansluiting van de machine.**

2. Stal de machine in een koele, schone en droge garage of stalruimte, **en vermijd direct zonlicht**. Stal de machine niet op plaatsen waar het kouder wordt dan -25°C of warmer dan 45°C. **Temperaturen buiten deze limieten brengen schade toe aan uw accu.**

   Belangrijk: **De temperatuur waarin het accupack wordt bewaard heeft invloed op de levensduur ervan. Het accupack gedurende lange tijd in een warme omgeving stallen verkort de levensduur, vooral als het accupack onder grote spanning staat. Stal de machine indien mogelijk op een koele plaats waar het niet vriest.**

3. Sluit de accu aan op de lader en **laat de lader gedurende de stallingsperiode ingeschakeld en aangekoppeld op een stopcontact.**

   Belangrijk: **Na 10 dagen schakelt de lader over naar stallingsmodus en past hij de lading van de accu aan naar 40% van de volledige capaciteit. Als de accu gedurende lange periodes van inactiviteit deze laadstatus behoudt, wordt de maximale levensduur van de accu gegarandeerd. Als u het accupack niet op de lader bewaart en het niet laat overschakelen op stallingsmodus, zal de hoge spanning in het accupack de levensduur van de accu verkorten, vooral in een warme omgeving.**

4. Controleer alle bevestigingen en draai deze vast. Versleten of beschadigde delen repareren of vervangen.
5. Werk alle krassen en afgebladderde metaaloppervlakken bij met lak die verkrijgbaar bij uw erkende Toro distributeur.
6. Dek de machine af om deze te beschermen en schoon te houden.

De maaimachine uit de stalling halen

1. Schakel de lader uit en koppel deze af van de machine.
2. Koppel de aansluiting met de T-handgreep aan op de hoofdstroomaansluiting.
3. Zet de machine aan en wacht 20 seconden.
4. Schakel de machine uit en koppel de accu af.
5. Sluit de accu aan op de lader en schakel de lader in.

   Opmerking: De lader zal naar normale laadmodus gaan en de accu tot zijn volledige capaciteit opladen.

Opmerkingen:

Privacyverklaring voor Europa

De informatie die Toro verzamelt
Toro Warranty Company (Toro) respecteert uw privacy. Om uw aanspraak op garantie te behandelen en contact met u op te nemen in het geval van een terugroepactie vragen wij om bepaalde persoonlijke informatie, hetzij direct of via uw lokale Toro dealer.

Het Toro garantiesysteem wordt gehost op servers in de Verenigde Staten, waar de privacywet mogelijk niet dezelfde bescherming biedt als in uw land.

DOOR UW PERSOONLIJKE GEGEVENS MET ONS TE DELEN STEMT U IN MET DE VERWERKING VAN UW PERSOONSGEGEVENS ZOALS BESCHREVEN IN DEZE PRIVACYVERKLARING.

Hoe Toro informatie gebruikt
Toro kan uw persoonsgegevens gebruiken om uw aanspraak op garantie te behandelen, contact met u op te nemen in het geval van een terugroepactie, of voor een ander doeleinde waarvan we u op de hoogte brengen. Toro kan uw informatie delen met zijn afdelingen, dealers of andere zakenpartners in verband met deze activiteiten. We verkopen uw persoonsgegevens niet aan andere bedrijven. We behouden ons het recht voor om persoonsgegevens te delen teneinde te voldoen aan geldende wetten en verzoeken van de aangewezen autoriteiten, opdat wij onze systemen naar behoren kunnen gebruiken of met het oog op onze eigen bescherming of die van andere gebruikers.

Behoud van uw persoonlijke informatie
Wij bewaren uw persoonsgegevens zo lang als nodig is voor de doeleinden waarvoor ze oorspronkelijk werden verzameld of voor andere legitieme doeleinden (zoals naleving van voorschriften), of zo lang als vereist is door de van toepassing zijnde wet.

Toro's engagement voor de bescherming van uw persoonlijke informatie
Wij nemen redelijke voorzorgen om uw persoonlijke informatie te beschermen. We proberen bovendien de nauwkeurigheid en geldigheid van persoonlijke gegevens te waarborgen.

Toegang tot en wijziging van uw persoonsgegevens
Als u toegang wilt tot uw persoonsgegevens of deze wilt wijzigen, gelieve dan een e-mail te sturen naar legal@toro.com.

Australische consumentenwet

Australische klanten kunnen voor informatie over de Australische consumentenwet (Australian Consumer Law) terecht bij de lokale Toro verdeler of ze kunnen deze informatie in de doos vinden.

Californië Proposition 65 Waarschuwingsinformatie

Wat betekent deze waarschuwing?

Sommige producten die op de markt zijn bevatten een etiket met een waarschuwing als:

WAARSCHUWING: Kanker en schade aan de voortplantingsorganen – www.p65Warnings.ca.gov.

Wat is Prop 65?

Prop 65 geldt voor elk bedrijf dat actief is in Californië, producten verkoopt in Californië, of producten maakt die kunnen worden verkocht of geïmporteerd in Californië. De wet schrijft voor dat de Gouverneur van Californië een lijst van chemische stoffen bijhoudt en publiceert waarvan bekend is dat ze kanker, geboorteafwijkingen en/of andere schade aan de voortplantingsorganen kunnen veroorzaken. De lijst wordt jaarlijks bijgewerkt en omvat honderden chemische stoffen die in veel alledaagse voorwerpen voorkomen. Prop 65 heeft als doel mensen te informeren over blootstelling aan deze chemische stoffen.

Prop 65 verbiedt de verkoop van producten die deze chemicaliën bevatten niet; wel schrijft de wet voor dat het product, de productverpakking en de bijgevoegde documentatie waarschuwingen bevatten. Een Prop 65-waarschuwing betekent ook niet dat een product enige norm of vereiste inzake productveiligheid schendt. De Californische regering stelt duidelijk dat een Prop 65-waarschuwing “niet neerkomt op een wettelijke beslissing dat een product ‘veilig’ of ‘onveilig’ is.” Veel van deze chemische stoffen worden al jaren op grote schaal en zonder gedocumenteerde schade gebruikt in alledaagse voorwerpen. Ga voor meer informatie naar https://oag.ca.gov/prop65/faqs-view-all

Een Prop 65-waarschuwing betekent dat (1) een bedrijf de blootstelling heeft beoordeeld en van mening is dat deze het niveau ‘geen significant risico’ overschrijdt, of dat (2) het bedrijf kiest om een waarschuwing te vermelden omdat het weet dat een betreffende chemische stof aanwezig is, zonder evenwel de blootstelling eraan te beoordelen.

Is deze wet overal van kracht?

Prop 65-waarschuwingen zijn enkel vereist krachtens de Californische wet. Deze waarschuwingen ziet men in heel Californië in uiteenlopende omgevingen, bijvoorbeeld in restaurants, kruidenierswinkels, hotels, scholen, ziekenhuizen en op een groot aantal producten. Daarnaast kiezen sommige webverkopers en postorderbedrijven ervoor om Prop 65-waarschuwingen te geven op hun website of in catalogi.

Hoe verhouden de Californische waarschuwingen zich tot de federale limieten?

De Prop 65-voorschriften zijn vaak strikter dan federale en internationale normen. Voor verschillende stoffen is in Californië al bij veel lagere dosissen een waarschuwing vereist dan elders in de VS. Bijvoorbeeld: de Prop 65-norm voor waarschuwingen voor lood bedraagt 0,5 microgram per dag, wat veel minder is dan de federale en internationale standaarden.

Waarom worden niet alle vergelijkbare producten van de waarschuwing voorzien?

- Producten die verkocht worden in Californië moeten voorzien worden van een Prop 65-aanduiding, maar dit geldt niet voor vergelijkbare producten op andere plaatsen.
- Een bedrijf kan in navolging van een rechtszaak verplicht worden om zijn producten te voorzien van Prop 65-waarschuwingen, terwijl dit voor andere bedrijven die vergelijkbare producten verkopen niet geldt.
- Prop 65 wordt niet eenduidig opgelegd.
- Bedrijven kunnen ervoor kiezen geen waarschuwing te vermelden omdat ze vinden dat ze daar niet toe verplicht zijn in het kader van de Prop 65-voorschriften; ook als er geen waarschuwingen op een product staan, is het best mogelijk dat de betreffende chemische producten toch in vergelijkbare dosissen aanwezig zijn.

Waarom vermeldt Toro deze waarschuwing?

Toro wil consumenten zo goed mogelijk informeren zodat ze geïnformeerde beslissingen kunnen nemen over de producten die ze kopen en gebruiken. Toro vermeldt in sommige gevallen waarschuwingen op basis van zijn kennis over de aanwezigheid van één of meer van de betreffende chemische stoffen, zonder evenwel het niveau van blootstelling te beoordelen, aangezien niet alle betreffende chemische stoffen voorzien zijn van voorschriften voor blootstellingslimieten. Ook al is de blootstelling door producten van Toro verwaarloosbaar of valt deze ruim binnen de categorie 'geen significant risico', heeft Toro er veiligheidshalve voor gekozen om Prop 65-waarschuwingen op te nemen. Als Toro deze waarschuwingen niet vermeldt, zou het bovendien vervolgd kunnen worden door de Staat Californië of door private personen die tenuitvoerlegging van Prop 65 beogen, en het kan op die manier aanzienlijke boetes krijgen.

Beperkte garantie van de accu

De herlaadbare lithiumionaccu (model 04232) is gegarandeerd vrij van materiaalgebreken of fabricagefouten gedurende 5 jaar of 1925 kilowattuur, waarbij de kortste periode moet worden aangehouden. Na verloop van tijd en na langdurig gebruik wordt de capaciteit (wattuur) per volledige herlaadbeurt kleiner. Het energieverbruik varieert naargelang gebruik, werktuigen, gazonomstandigheden, terrein, instellingen en temperatuur.

Het garantieprogramma omvat twee dekkingsniveaus:

Dekking niveau 1: De volledige garantie is van toepassing op de eerste twee jaar (730 dagen) na de factuurdatum van de aankoop van het product, of op een geleverd accuvermogen van 820 kilowattuur, waarbij de kortste periode moet worden aangehouden. Bij een garantiegeval niveau 1 verbindt Toro zich ertoe de accu kostenloos te vervangen door een nieuwe of herstelde accu. Toro neemt de kosten voor diagnostiek, werkuren, onderdelen en verzending voor zijn rekening. De vervangaccu behoudt de resterende garantietermijn van de originele accu.

Dekking niveau 2-7: In de resterende 3 jaar of 1925 kilowattuur (waarbij de kortste periode moet worden aangehouden) is een proratagarantie van toepassing uitsluitend op de onderdelen. Toro neemt de kosten voor diagnostiek, werkuren en verzending niet voor zijn rekening. Het niveau van de garantie wordt bepaald met de onderstaande tabel aan de hand van het aantal dagen dat de machine in dienst is of het aantal kilowattuur, waarbij het hoogste niveau wordt gebruikt. Bij een garantiegeval op niveau 2-7 laat de proratagarantie toe om een kapotte accu te vervangen door een nieuwe, waarbij de klant alleen betaalt voor het aandeel van de verbruikte energie. Een nieuwe vervangaccu aangekocht met een bijdrage van de klant geniet een volledige niveau 1-garantie. Een nieuwe accu moet worden geregistreerd.

Voorbeelden voor het bepalen van het garantieniveau:

1. Een accu raakt beschadigd na 1400 dagen en 1150 kilowattuur. Dagen in bedrijf = niveau 5, aangezien 1400 dagen minder is dan 1460 dagen. Kilowattuur = niveau 3, aangezien 1150 kWh minder is dan 1200 kWh. Het garantieniveau is 5, omdat 5 groter is dan 3 (de hoogste waarde moet worden aangehouden).
2. Een accu raakt beschadigd na 900 dagen en 1300 kilowattuur. Dagen in bedrijf = niveau 2, aangezien 900 dagen minder is dan 910 dagen. Kilowattuur = niveau 4, aangezien 1300 kWh minder is dan 1390 kWh. Het garantieniveau is 4, omdat 4 groter is dan 2 (de hoogste waarde moet worden aangehouden).

Uw Toro distributeur bepaalt de verkoopprijs van de accu. Deze prijs omvat de prijs van de huidige accu, verzending, belasting en behandeling.

Niveau	Jaren	Dagen	Totaal verbruikte kWh	Klant betaalt % verkoopprijs
1	≤2	0-730	0-820	Volledige garantie
2	≤2,5	731-910	821-1010	16%
3	≤3	911-1095	1011-1200	28%
4	≤3,5	1096-1275	1201-1390	36%
5	≤4	1276-1460	1391-1570	44%
6	≤4,5	1461-1645	1571-1750	60%
7	≤5	1656-1825	1751-1925	68%

De Algemene Garantiebepalingen voor Toro producten

Beperkte garantie van twee jaar

Voorwaarden en producten waarvoor de garantie geldt

De Toro Company en de hieraan gelieerde onderneming, Toro Warranty Company, bieden krachtens een overeenkomst tussen beide ondernemingen gezamenlijk de garantie dat uw Toro product (hierna: het 'product') gedurende twee jaar of 1500 bedrijfsuren* vrij van materiaalgebreken of fabricagefouten is, met dien verstande dat hierbij de kortste periode moet worden aangehouden. Deze garantie geldt voor alle producten met uitzondering van beluchters (raadpleeg voor deze producten de afzonderlijke garantieverklaringen). In een geval waarin de garantie van toepassing is, zullen wij het product kosteloos repareren en ook niet de kosten van diagnose, arbeid, onderdelen en transport in rekening brengen. De garantie gaat in op de datum waarop het product is geleverd aan de oorspronkelijke koper.
* Het product is uitgerust met een urenteller.

Aanwijzingen voor aanvraag van garantieservice

U dient contact op te nemen met de distributeur van commerciële producten of erkende dealer bij wie u het product heeft gekocht, zodra u denkt dat er sprake is van een geval waarop de garantie van toepassing is. Als het u moeite kost een distributeur of erkende dealer te vinden of vragen hebt over rechten of plichten met betrekking tot de garantie, kunt u contact met ons opnemen op:

Toro Commercial Products Service Department
Toro Warranty Company
8111 Lyndale Avenue South
Bloomington, MN 55420-1196 VS

+1–952–888–8801 of +1–800–952–2740

E-mail: commercial.warranty@toro.com

Plichten van de eigenaar

Als eigenaar van het product bent u verantwoordelijk voor de vereiste onderhouds- en afstelwerkzaamheden die worden vermeld in de *Gebruikershandleiding*. Indien u de vereiste onderhouds- en afstelwerkzaamheden niet uitvoert, kan uw garantieclaim worden afgewezen.

Zaken en gevallen die niet onder de garantie vallen

Niet alle storingen of defecten van het product die plaatsvinden tijdens de garantieperiode zijn materiaalgebreken of fabricagefouten. Buiten deze garantie vallen:

- Defecten als gevolg van het gebruik van andere dan originele Toro onderdelen, of als gevolg van de montage en gebruik van additionele, gewijzigde of niet van Toro afkomstige accessoires en producten. De fabrikant van deze artikelen kan een afzonderlijke garantie verstrekken.
- Defecten als gevolg van nalatigheid om aanbevolen onderhouds- en/of afstelwerkzaamheden te verrichten. Als u uw Toro product niet goed onderhoudt volgens de lijst met aanbevolen onderhoudswerkzaamheden in de *Gebruikershandleiding* kan dit ertoe leiden dat garantieclaims worden afgewezen.
- Defecten als gevolg van verkeerd, achteloos of roekeloos gebruik van het product.
- Onderdelen die onderhevig zijn aan slijtage door gebruik, tenzij deze gebreken vertonen. Voorbeelden van onderdelen die slijten of worden verbruikt tijdens een normaal gebruik van het product zijn onder meer, maar niet uitsluitend: remblokken en remvoeringen, koppelingsvoeringen, maaimessen, messenkooien, rollen en lagers (verzegeld of smeerbaar), snijplaten, bougies, zwenkwielen en zwenkwiellagers, banden, filters, drijfriemen en sommige onderdelen van spuitmachines zoals membranen, spuitdoppen, afsluitkleppen en dergelijke.
- Defecten veroorzaakt door externe invloeden. Externe invloeden zijn onder meer, maar niet uitsluitend: weersomstandigheden, wijze van opslag, verontreiniging, gebruik van niet-goedgekeurde brandstoffen, koelvloeistoffen, smeermiddelen, additieven, meststoffen, water, chemicaliën en dergelijke.
- Storingen of gebrekkige prestaties die het gevolg zijn van het gebruik van brandstoffen (bv. benzine, diesel of biodiesel) die niet voldoen aan hun respectievelijke industriestandaarden.
- Normale geluidssterkte, trillingen, slijtage en achteruitgang.
- Normale slijtage omvat onder meer, maar niet uitsluitend: schade aan stoelen als gevolg van slijtage of afschuring, afgebladderde verfoppervlakken, beschadigde stickers en krassen op ruiten.

Onderdelen

De garantie op vervangingsonderdelen volgens het vereiste onderhoud geldt tot de geplande vervangdatum van het betreffende onderdeel. Een onderdeel dat uit hoofde van de garantie is vervangen, komt voor de duur van de oorspronkelijke productgarantie in aanmerking voor de garantie en wordt eigendom van Toro. Toro neemt de uiteindelijke beslissing of een onderdeel of een groep van onderdelen wordt gerepareerd of vervangen. Toro mag voor garantiereparaties in de fabriek gereviseerde onderdelen gebruiken.

Garantie semitractieaccu en lithiumionaccu:

Semitractieaccu's en lithiumionaccu's hebben een specifiek totaal aantal kilowatturen die zij tijdens hun levensduur kunnen leveren. De gebruikte technieken voor het bedienen, opladen en onderhouden van de accu kan leiden tot een langere of kortere levensduur van de accu. Als de accu's in dit product worden gebruikt, zal hun bruikbaarheid tussen de oplaadintervallen langzaam verminderen totdat deze volledig uitgeput zijn. Vervanging van een accu die is uitgeput als gevolg van normaal gebruik, is de verantwoordelijkheid van de eigenaar van het product. Een accu moet soms tijdens de normale garantieperiode op kosten van de eigenaar worden vervangen. Opmerking: (Alleen lithiumionaccu): Een lithiumionaccu heeft een gedeeltelijke proratagarantie die loopt van jaar 3 tot jaar 5 en gebaseerd is op de tijd die de accu al dienst heeft gedaan en de gebruikte kilowatturen. Raadpleeg de *Gebruikershandleiding* voor meer informatie.

Onderhoud op kosten van de eigenaar

Opvoeren van de motor, smeren, reinigen en waxen, het vervangen van filters, koelvloeistof en het uitvoeren van aanbevolen onderhoudswerkzaamheden behoren tot de gebruikelijke werkzaamheden die nodig zijn voor Toro producten en die voor rekening van de eigenaar zijn.

Algemene voorwaarden

Op grond van deze garanties mogen reparaties uitsluitend worden uitgevoerd door een erkende Toro dealer.

Toro en de Toro Warranty Company zijn niet aansprakelijk voor indirecte of bijkomende schade dan wel gevolgschade in samenhang met het gebruik van de Toro producten die onder deze garantie vallen, inclusief de kosten of uitgaven voor de levering van vervangend materiaal of diensten gedurende een redelijke periode van onbruikbaarheid of buitengebruikstelling tijdens de uitvoering van reparatiewerkzaamheden op grond van deze garantie. Met uitzondering van de emissiegarantie waarnaar hieronder (indien van toepassing) wordt verwezen, bestaat er geen andere uitdrukkelijke garantie. Alle impliciete garanties van verkoopbaarheid of geschiktheid voor gebruik zijn beperkt tot de duur van deze uitdrukkelijke garantie.

Sommige landen staan uitsluitingen van bijkomende schade of gevolgschade of beperkingen op de duur van de impliciete garantie niet toe, zodat bovengenoemde uitsluitingen en beperkingen in uw geval mogelijk niet van toepassing zijn. Deze garantie geeft u specifieke rechten; daarnaast kunt u beschikken over andere rechten die per land kunnen verschillen.

Opmerking met betrekking tot de garantie op de motor:

Het emissiecontrolesysteem op uw product kan vallen onder de dekking van een afzonderlijke garantie die tegemoetkomt aan de eisen van de Amerikaanse Environmental Protection Agency (EPA) en/of de California Air Resources Board (CARB). De beperkingen van de bedrijfsuren die hierboven zijn genoemd, gelden niet voor de garantie op het emissiecontrolesysteem. Zie de garantieverklaring voor het controlesysteem van de emissie van de motor in de Gebruikershandleiding van uw product of in het documentatiemateriaal van de fabrikant van de motor voor nadere bijzonderheden

Andere landen dan de VS of Canada

Kopers van Toro producten die zijn geëxporteerd uit de Verenigde Staten of Canada, moeten contact opnemen met hun Toro Distributeur (Dealer) voor de garantiebepaling die in hun land, provincie of staat van toepassing zijn. Als u om een of andere reden ontevreden bent over de service van uw verdeler of moeilijk informatie over de garantie kunt krijgen, verzoeken wij u contact op te nemen met de Toro importeur.