Form No. 3422-705 Rev B

TORO®

Count on it.

Manuale dell'operatore

# Trattorino Greensmaster® eFlex® 2120

**Nº del modello 04046—Nº di serie 403063147 e superiori**
**Nº del modello 04047—Nº di serie 400000000 e superiori**

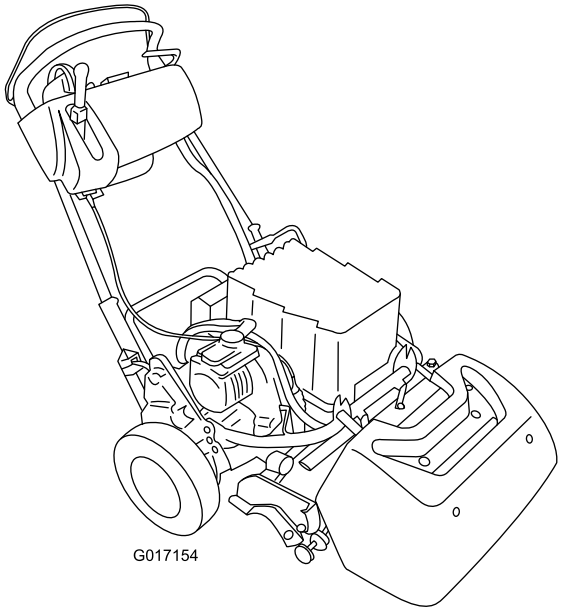


Registrate il vostro prodotto presso www.Toro.com.
Traduzione dell'originale (IT)

CE

*3422-705* B

Questo prodotto è conforme a tutte le direttive europee pertinenti; vedere i dettagli nella Dichiarazione di Conformità (DICO) specifica del prodotto, fornita a parte.

**⚠ AVVERTENZA**

**CALIFORNIA**
**Avvertenza norma "Proposition 65"**

**Il cavo di alimentazione di questo prodotto contiene piombo, sostanza chimica che nello Stato della California è considerata causa di anomalie e di altre problematiche della riproduzione. Lavate le mani dopo averlo maneggiato.**

**I poli delle batterie, i morsetti e gli accessori attinenti contengono piombo e relativi composti, sostanze chimiche che nello Stato della California sono considerate cancerogene e causa di anomalie della riproduzione. Lavate le mani dopo aver maneggiato la batteria.**

**L'utilizzo del presente prodotto potrebbe esporre a sostanze chimiche che nello Stato della California sono considerate cancerogene e causa di anomalie congenite o di altre problematiche della riproduzione.**

# Introduzione

Questo è un tosaerba a cilindri con operatore a piedi pensato per essere utilizzato da professionisti e operatori del verde in applicazioni commerciali. Il suo scopo è quello di tagliare l'erba di parchi, campi da golf, campi sportivi e aree verdi commerciali ben tenuti. Non è stato progettato per tagliare aree cespugliose, erba e altre piante ai bordi delle strade, né per impieghi in agricoltura.

***Importante:*** **Per massimizzare sicurezza, prestazioni e funzionamento corretto di questa macchina, leggete e assicuratevi di aver ben compreso i contenuti di questo *Manuale dell'operatore*. Il mancato rispetto delle presenti istruzioni operative o la mancanza di un addestramento adeguato possono causare infortuni. Per ulteriori informazioni sulle pratiche di lavoro sicure, inclusi suggerimenti relativi alla sicurezza e materiale per la formazione, visitate il sito web www.Toro.com.**

Per informazioni su prodotti e accessori, per la ricerca di un rivenditore o la registrazione del vostro prodotto potete contattare Toro direttamente su www.Toro.com.

Ogni volta che vi occorrono assistenza, ricambi Toro originali o informazioni aggiuntive, contattate un Distributore autorizzato e tenete pronto il numero di modello e il numero di serie del vostro prodotto. I numeri di serie e del modello sono riportati sulla targhetta affissa all'apparato di taglio. Scrivete i numeri nell'apposito spazio.

***Importante:*** **Con il vostro dispositivo mobile, potete scansionare il codice QR (se presente) sull'adesivo del numero di serie per accedere a informazioni su garanzia, ricambi e altre informazioni sui prodotti.**

**© 2018—The Toro® Company**
**8111 Lyndale Avenue South**
**Bloomington, MN 55420**



**Contattateci a www.Toro.com.**
**Stampato negli USA**
**Tutti i diritti sono riservati**

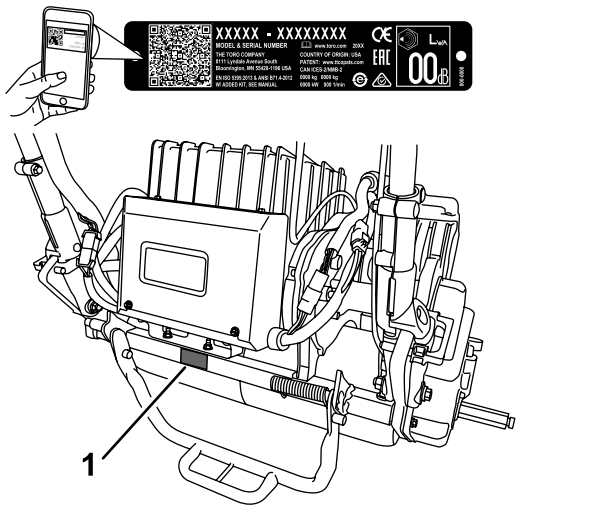


**Figura 1**

1. Posizione del numero del modello e del numero di serie
2. Dati del fabbricante del pacco batteria

**Nº del modello** _____

**Nº di serie** _____

Il sistema di avvertimento adottato dal presente manuale identifica i pericoli potenziali e riporta messaggi di sicurezza, identificati dal simbolo di avvertimento (Figura 2), che segnalano un pericolo in grado di provocare infortuni gravi o la morte se non si osservano le precauzioni raccomandate.



g000502

**Figura 2**

Simbolo di avvertimento

Per evidenziare le informazioni vengono utilizzate due parole. **Importante** indica informazioni meccaniche di particolare importanza, e **Nota** evidenzia informazioni generali di particolare rilevanza.

# Indice


Sicurezza ..... 4
- Requisiti generali di sicurezza ..... 4
- Adesivi di sicurezza e informativi ..... 5

Preparazione ..... 8
- 1 Montaggio della piastra di misurazione ..... 9
- 2 Preparazione del trattorino ..... 9
- 3 Installazione dell'apparato di taglio sull'unità motrice ..... 9
- 4 Montaggio dei fermi della stegola ..... 10
- 5 Montaggio del pacco batteria ..... 11
- 6 Regolazione del sensore EZ-Turn ..... 14
- 7 Montaggio delle ruote di trasferimento ..... 15
- 8 Applicazione dell'adesivo dell'anno di produzione ..... 16
- 9 Montaggio del cesto di raccolta ..... 16
- 10 Rodaggio della macchina ..... 17

Quadro generale del prodotto ..... 17
- Comandi ..... 18
- Specifiche ..... 21
- Attrezzi/accessori ..... 21

Prima dell'uso ..... 22
- Sicurezza prima del funzionamento ..... 22
- Esecuzione della manutenzione giornaliera ..... 22
- Approntamento della macchina in corrispondenza alle condizioni del tappeto erboso ..... 23
- Regolazione dell'altezza della stegola ..... 24
- Regolazione dell'angolo della stegola ..... 24
- Regolazione del comando dell'acceleratore ..... 24
- Controllo del funzionamento dei microinterruttori di sicurezza. ..... 25
- Trasporto della macchina al cantiere ..... 26

Durante l'uso ..... 27
- Sicurezza durante il funzionamento ..... 27
- Avviamento della macchina ..... 28
- Spegnimento della macchina ..... 28
- Rilascio della trasmissione ..... 28
- Utilizzo del display LCD InfoCenter ..... 29
- Suggerimenti ..... 30

Dopo l'uso ..... 32
- Sicurezza dopo le operazioni ..... 32
- Trasporto della macchina ..... 32
- Manutenzione del pacco batteria agli ioni di litio ..... 32

Manutenzione ..... 34
- Programma di manutenzione raccomandato ..... 34
- Lista di controllo della manutenzione quotidiana ..... 35

Procedure pre-manutenzione ..... 36
- Sicurezza durante la manutenzione ..... 36
- Scollegamento della batteria ..... 36

Lubrificazione ..... 37

Lubrificazione dell'accoppiatore del motore ..... 37
Manutenzione dell'impianto elettrico ..... 37
Sicurezza dell'impianto elettrico ..... 37
Revisione del pacco batteria ..... 37
Spedizione del pacco batteria a scopo di revisione ..... 37
Sostituzione dei fusibili ..... 38
Revisione del microinterruttore di sicurezza della trazione ..... 38
Revisione del sensore di tosatura ..... 39
Manutenzione del microinterruttore di sicurezza del freno ..... 39
Manutenzione dei freni ..... 40
Regolazione del freno di servizio/staziona-mento ..... 40
Manutenzione della cinghia ..... 40
Ispezione della cinghia di trasmissione del cilindro ..... 40
Accesso al foro sul coperchio della trasmissione ..... 41
Innesto/disinnesto del tendicinghia della trasmissione ..... 41
Manutenzione del sistema di controlli ..... 42
Regolazione del comando del cilindro ..... 42
Pulizia ..... 44
Pulizia della macchina ..... 44
Rimessaggio ..... 44
Sicurezza nel rimessaggio ..... 44
Rimessaggio della macchina ..... 44
Rimozione del tosaerba dal rimessaggio ..... 45

# Sicurezza

Questa macchina è stata progettata in conformità con EN ISO 5395:2013 e ANSI B71.4-2017 e soddisfa tali standard quando vengono aggiunti gli adesivi richiesti.

## Requisiti generali di sicurezza

Questo prodotto è in grado di amputare mani e piedi e di scagliare oggetti. Rispettate sempre tutte le norme di sicurezza per evitare gravi infortuni.

L'utilizzo di questo prodotto per scopi non conformi alle funzioni per cui è stato concepito può essere pericoloso per l'utente e gli astanti.

- Leggete e comprendete i contenuti del presente *Manuale dell'operatore* prima di avviare la macchina.
- Non mettete le mani o i piedi vicino alle parti mobili della macchina.
- Azionate la macchina solo con le protezioni e i dispositivi di sicurezza montati e funzionanti.
- Restate sempre lontani dall'apertura di scarico. Tenete gli astanti a distanza di sicurezza dalla macchina.
- Tenete lontani i bambini dall'area operativa. Non permettete che bambini e ragazzi utilizzino la macchina.
- Spegnete la macchina e scollegate la batteria prima di eseguire interventi di manutenzione o di disostruzione della macchina.

L'errato utilizzo o l'errata manutenzione di questa macchina può causare infortuni. Per ridurre il rischio di incidenti, rispettate le seguenti norme di sicurezza e fate sempre attenzione al simbolo di allarme (Figura 2), che indica: Attenzione, Avvertenza o Pericolo– “norme di sicurezza”. La mancanza di rispetto delle presenti istruzioni può provocare infortuni o la morte.

Nel presente manuale sono disponibili ulteriori informazioni sulla sicurezza qualora necessarie.

# Adesivi di sicurezza e informativi

Adesivi e istruzioni di sicurezza sono chiaramente visibili all'operatore e ubicate vicino a qualsiasi area di potenziale pericolo. Sostituite eventuali adesivi se danneggiati o mancanti.

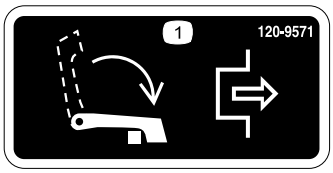


decal120-9571

**120-9571**

1. Abbassate la leva per disinserire la trazione.




decal120-9570

**120-9570**

1. Avvertenza – tenetevi a debita distanza dalle parti in movimento, non rimuovete le protezioni e i carter.




decal120-9573

**120-9573**

1. Leggete il *Manuale dell'operatore*.
2. Avvertenza – Non utilizzate la macchina se non siete addestrati.
3. Avvertenza – Tenete gli astanti lontano dalla batteria.
4. Pericolo di scossa elettrica – Quando eseguite interventi di manutenzione, non lasciate che gli attrezzi mandino in cortocircuito i morsetti della batteria.




decal120-9593

**120-9593**

1. Leggete il *Manuale dell'operatore*.
2. Avvertenza – Non utilizzate la macchina se non siete addestrati.
3. Pericolo di oggetti scagliati: tenete gli astanti a distanza di sicurezza dalla macchina.
4. Avvertenza – Tenetevi a debita distanza dalle parti in movimento, non rimuovete le protezioni e i carter.
5. Non trainate la macchina.

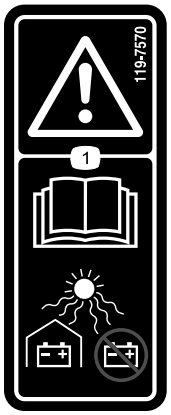


decal119-7570

**119-7570**

1. Avvertenza – Leggete il *Manuale dell'operatore*; tenete le batterie al riparo, non esponetele a radiazione solare diretta.

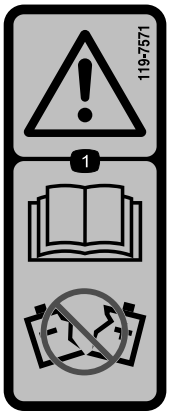


decal119-7571

**119-7571**

1. Avvertenza – Leggete il *Manuale dell'operatore*; non utilizzate la batteria con vano incrinato o danneggiato.

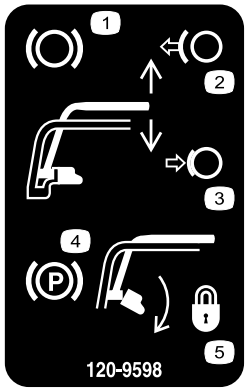


decal120-9598

**120-9598**

1. Freno
2. Rilasciate la stegola per disinnestare il freno.
3. Premete la leva del freno per inserirla.
4. Freno di stazionamento
5. Ruotate il dispositivo di chiusura per bloccare il freno di stazionamento; premete la stegola per rilasciare il fermo.

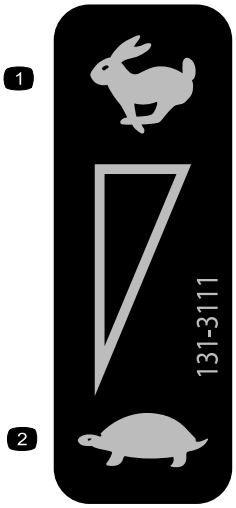


decal131-3111

**131-3111**

1. Massima
2. Minima

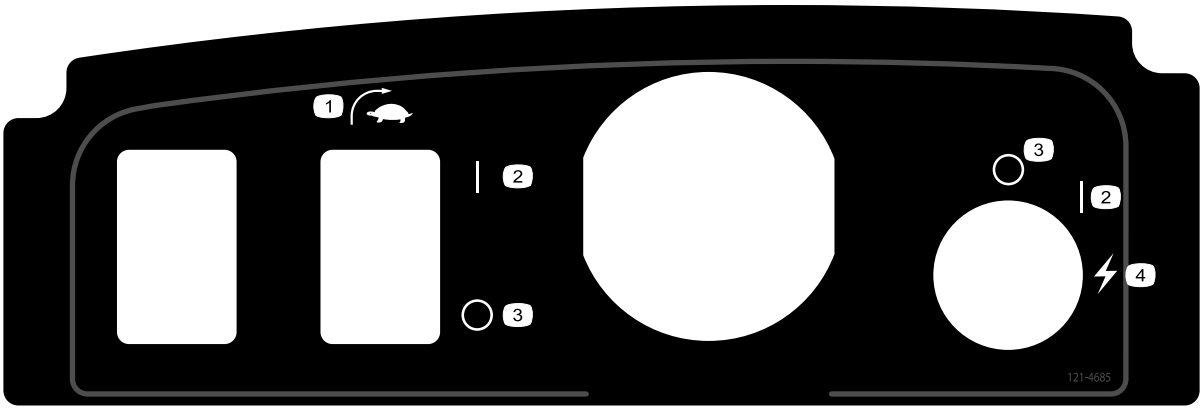


decal121-4685

**121–4685**

1. Interruttore EZ-Turn
2. Accensione (On)
3. Spegnimento (Off)
4. Avvio (macchina)

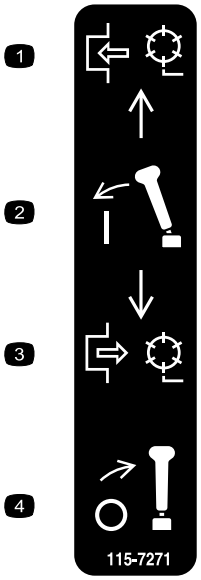


decal115-7271

**115-7271**

1. Innestate il cilindro.
2. Innestate la leva.
3. Disinnestate il cilindro.
4. Disinnestate la leva.




decal119-7523

**119-7523**

1. Avvertenza – leggete il *Manuale dell'operatore*.
2. Pericolo di esplosione - divieto di scintille o fiamme libere.
3. Pericolo di scossa elettrica - evitare il corto circuito dei morsetti della batteria.
4. Avvertenza – non utilizzate la macchina se non siete opportunamente addestrati.
5. Avvertenza – non rimuovete il coperchio della batteria, non posizionate in acqua, non utilizzate una batteria con alloggiamento crepato o danneggiato.
6. Pericolo tossico – tenete i bambini lontano dalla batteria.




decal133-8061

**133-8061**

# Preparazione

## Parti sciolte

Verificate che sia stata spedita tutta la componentistica, facendo riferimento alla seguente tabella.

| Procedura | Descrizione | Qté | Uso |
|---|---|---|---|
| **1** | Piastra di misurazione | 1 | Montaggio della piastra di misurazione. |
| **2** | Non occorrono parti | – | Preparazione del trattorino (opzionale). |
| **3** | Bullone (⅜" x ¾") | 2 | Installazione dell'apparato di taglio sull'unità motrice. |
| **4** | Fermo della stegola<br>Coppiglia a forcina | 2<br>2 | Montaggio dei fermi della stegola. |
| **5** | Pacco batteria<br>Bullone (5/16" x ½")<br>Rondella | 1<br>6<br>6 | Montaggio del pacco batteria. |
| **6** | Non occorrono parti | – | Regolazione del sensore EZ-Turn. |
| **7** | Ruote di trasferimento - Kit ruote di trasferimento (modello n 04123 [opzionale]) | 2 | Montaggio delle ruote di trasferimento. |
| **8** | Adesivo dell'anno di produzione | 1 | Applicazione dell'adesivo dell'anno di produzione |
| **9** | Cesto di raccolta | 1 | Montaggio del cesto di raccolta. |
| **10** | Non occorrono parti | – | Rodaggio della macchina. |

## Strumenti e parti aggiuntive

| Descrizione | Qté | Uso |
|---|---|---|
| Manuale dell'operatore<br>Certificato di conformità | 1<br>1 | Lettura o visualizzazione del presente materiale, prima dell'utilizzo della macchina. |

**Nota:** Stabilite i lati sinistro e destro della macchina dalla normale posizione di guida.

**Nota:** Per montare l'asta della zavorra sulla macchina, fate riferimento alle istruzioni per l'installazione riportate nel *Manuale dell'operatore* del vostro apparato di taglio.

# 1

# Montaggio della piastra di misurazione

**Parti necessarie per questa operazione:**

| | |
|---|---|
| 1 | Piastra di misurazione |

## Procedura

1. Preparate l’apparato di taglio come illustrato nel relativo *Manuale dell'operatore*.
2. Rimuovete il bullone centrale del carter dell’erba (Figura 3).
3. Montate la piastra di misurazione sopra l’apparato di taglio con il bullone che avete rimosso in precedenza (Figura 3).

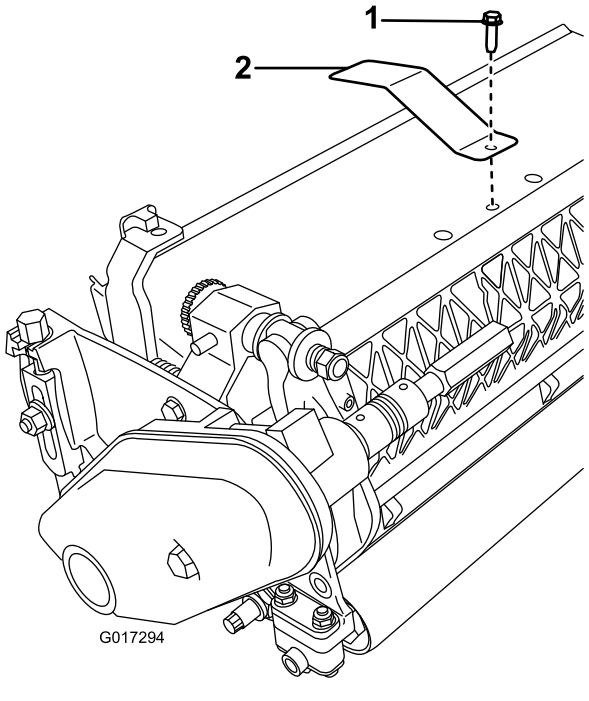


**Figura 3**

1. Bullone centrale del carter dell’erba
2. Piastra bersaglio

# 2

# Preparazione del trattorino

## Opzionale - Modelli apparati di taglio 04251, 02452, 04253 o 04254

**Non occorrono parti**

## Procedura

Se state montando un apparato di taglio modello 04251, 02452, 04253 o 04254 su questo trattorino, completate i seguenti passaggi:

1. Collocate l'unità di taglio su una superficie piana.
2. Su entrambi i bracci orientabili (Figura 4) misurate 2,3 mm sulle alette e limate l'angolo come illustrato nella Figura 5.

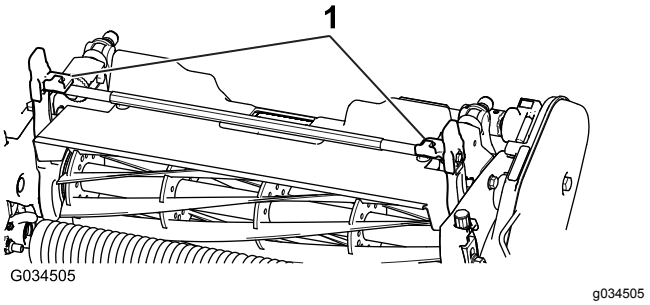


**Figura 4**

1. Bracci orientabili

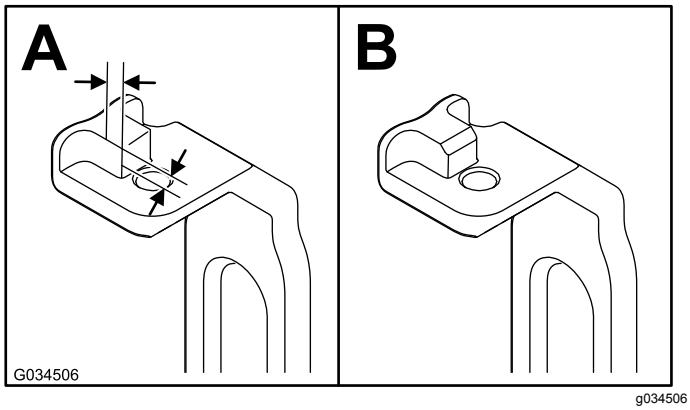


**Figura 5**

3. Verniciate il metallo esposto per evitare la corrosione.

# 3

# Installazione dell'apparato di taglio sull'unità motrice

**Parti necessarie per questa operazione:**

| | |
|---|---|
| 2 | Bullone (⅜" x ¾") |

## Procedura

**Nota:** Per montare l'asta della zavorra sulla macchina, fate riferimento alle istruzioni per l'installazione riportate nel *Manuale dell'operatore* del vostro apparato di taglio.

1. Su un piano orizzontale, posizionate il tosaerba sui suoi cilindri.
2. Abbassate il cavalletto e premete il perno di bloccaggio per fissare il cavalletto in posizione di SERVIZIO (Figura 6). Appoggiate la macchina sul cavalletto di bloccaggio.

   **Nota:** Posizionate il cavalletto in posizione di SERVIZIO per rimuovere l'apparato di taglio. La posizione del cavalletto previene il ribaltamento della macchina sulla stegola.

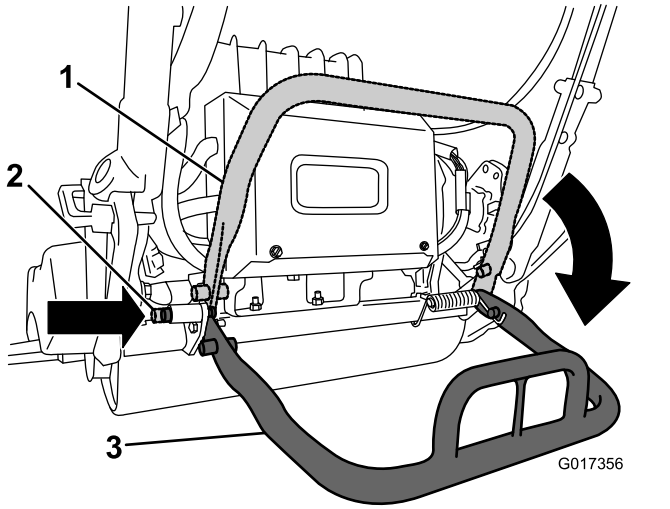


**Figura 6**

1. Cavalletto – posizione di STOCCAGGIO
2. Perno di bloccaggio
3. Cavalletto – posizione di SERVIZIO

3. Spingete l'apparato di taglio sotto la trattrice e a sinistra per innestare il giunto di trasmissione (Figura 7).

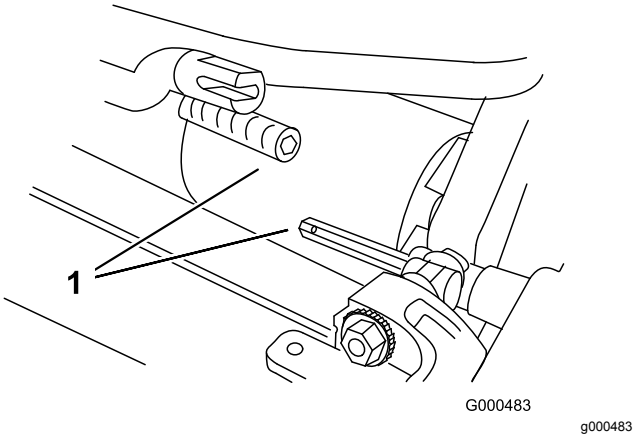


**Figura 7**

1. Giunto di trasmissione

4. Spostate il telaio della macchina in avanti fino a determinarne l'innesto sui bracci girevoli dell'apparato di taglio Figura 8.

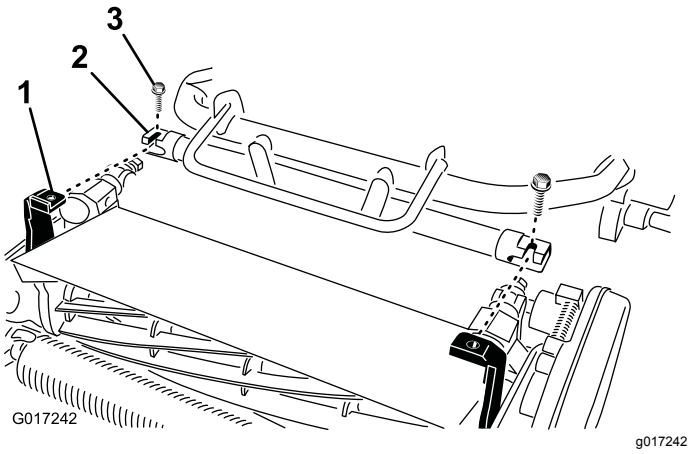


**Figura 8**

1. Accoppiatore telescopico.
2. Albero esagonale apparato di taglio
3. Bullone

5. Fissate il telaio della macchina ai bracci girevoli dell'apparato di taglio con i 2 bulloni (⅜" x ¾") (Figura 8).
6. Spostate il cavalletto in posizione di NON UTILIZZO rilasciando il perno di bloccaggio e facendo ruotare il cavalletto verso l'alto.
7. Regolate l'altezza di taglio dell'apparato di taglio; fate riferimento al *Manuale dell'operatore* del vostro apparato di taglio.

# 4

# Montaggio dei fermi della stegola

**Parti necessarie per questa operazione:**

| | |
|---|---|
| 2 | Fermo della stegola |
| 2 | Coppiglia a forcina |

## Procedura

1. Sostenendo la stegola, rimuovete le fascette per cavi che fissano i morsetti della stegola alle piastre laterali (Figura 9).

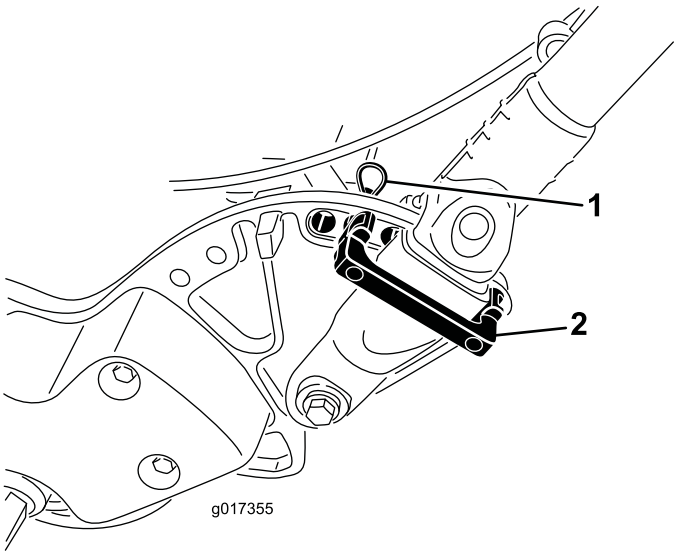


g017355

**Figura 9**

1. Coppiglia a forcina
2. Fermo della stegola

2. Ruotate la stegola nella posizione di funzionamento desiderata, quindi inserite un fermo della stegola sul relativo morsetto e nei fori corrispondenti della piastra laterale (Figura 9).
3. Mantenete il morsetto in posizione con la coppiglia a forcina (Figura 9).
4. Ripetete la procedura sull'altro lato della stegola.
5. Regolate l'altezza della stegola nella posizione desiderata; fate riferimento a Regolazione dell'altezza della stegola (pagina 24).

   **Nota:** La macchina viene spedita con la stegola regolata nella posizione più bassa. La macchina è generalmente azionata con la stegola estratta in modalità telescopica fino all'altezza massima.

# 5

# Montaggio del pacco batteria

**Parti necessarie per questa operazione:**

| | |
|---|---|
| 1 | Pacco batteria |
| 6 | Bullone (5/16" x ½") |
| 6 | Rondella |

## Procedura

1. Rimuovete il pacco batteria dalla confezione.

   **Conservate la confezione e il materiale di imballaggio. Questo imballaggio particolare è necessario per spedire la batteria a scopo di manutenzione, garanzia o riciclo.**

   **Fate riferimento alle *Istruzioni per l'installazione* in dotazione con il Kit di spedizione della batteria (le istruzioni sono reperibili sul sito www.Toro.com).**
2. Tagliate la fascetta per cavi che fissa il caricabatterie alla base della batteria stessa sulla macchina e rimuovetelo.
3. Scollegate il connettore piccolo sul pacco al cablaggio preassemblato della macchina dal cablaggio preassemblato principale (Figura 10).

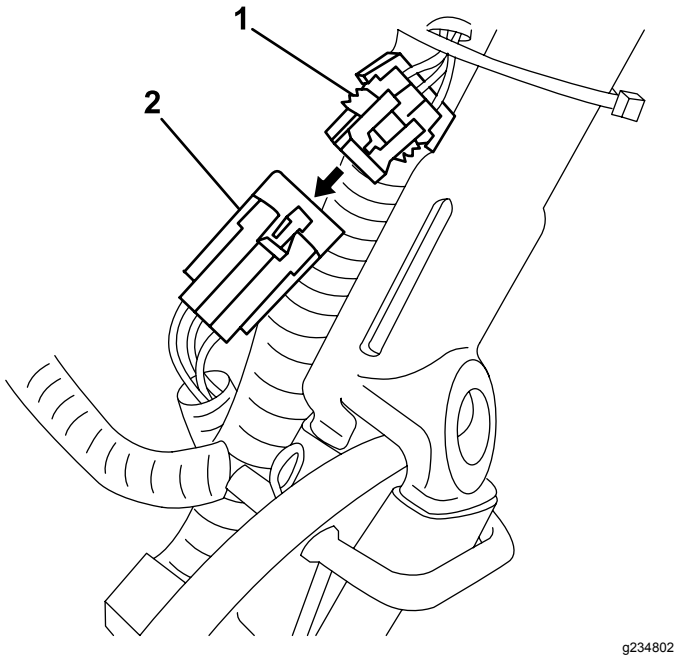


**Figura 10**

1. Connettore - cablaggio principale
2. Connettore piccolo - pacco batteria

4. Serrate il dado lungo che fissa il retro della base della batteria al telaio della macchina (Figura 11).

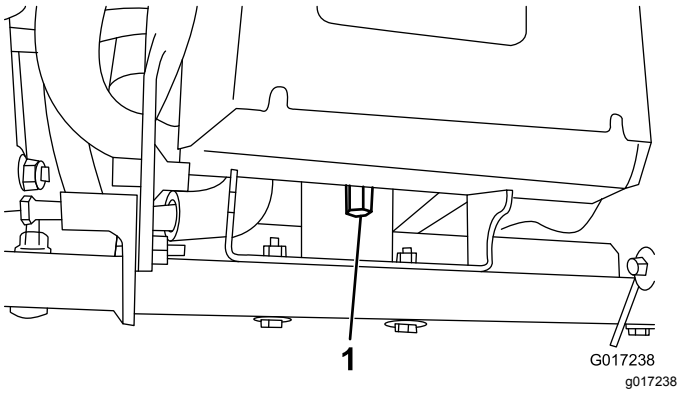


**Figura 11**

1. Dado lungo

5. Allentate i 2 dadi/bulloni di rotazione di mezzo giro ciascuno (Figura 12).

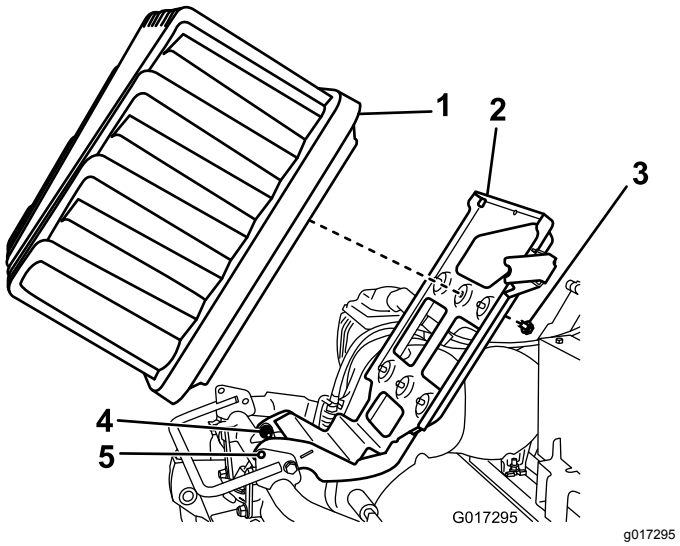


**Figura 12**

1. Pacco batteria
2. Piattaforma della batteria
3. Bullone e rondella
4. Bulloni di rotazione
5. Fori di bloccaggio

6. Sollevate la piattaforma della batteria fino ad allineare i fori di bloccaggio alla base e sul telaio (Figura 12).

   **Nota:** Fate scorrere un cacciavite o un'altra barra di acciaio attraverso i fori per tenere la piattaforma in posizione sollevata.

7. Collocate il pacco batteria sulla base volgendo la porta del connettore verso la parte posteriore della macchina.

8. Fissate il pacco batteria alla base con 6 bulloni (5/16" x ½") e 6 rondelle.

   **Nota:** Serrate ciascun bullone a 11,3 - 14 N·m.

9. Allineate le linguette all'interno della spina di cablaggio con le scanalature nella presa del pacco batteria.

   **Nota:** Premete il connettore di cablaggio nel connettore della batteria (Figura 13 e Figura 14).

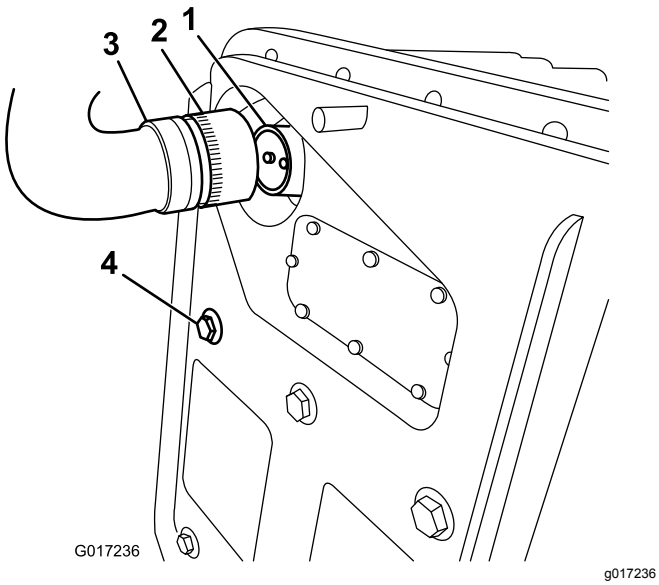


**Figura 13**

1. Presa del pacco batteria
2. Collare di sicurezza
3. Cablaggio pacco-macchina alla spina del cablaggio preassemblato
4. Bullone di fissaggio del pacco batteria

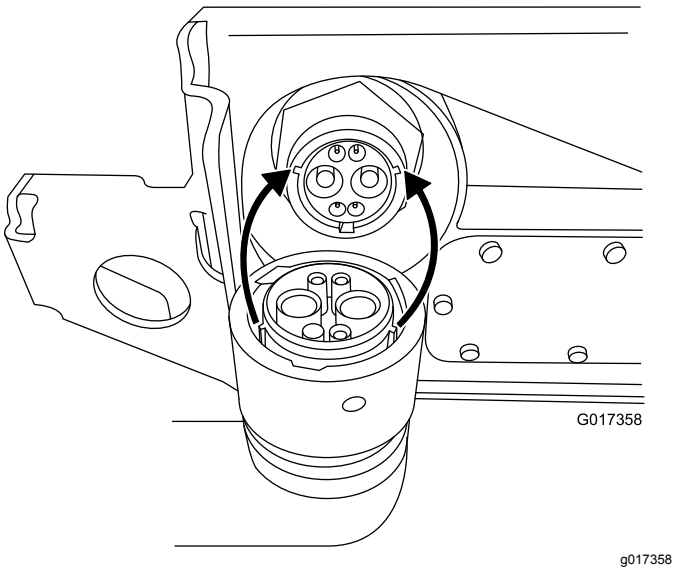


**Figura 14**

10. Ruotate il collare di sicurezza sulla spina di cablaggio in senso antiorario in modo che si innesti nella presa della batteria, quindi tirare verso la batteria.

    **Nota:** Continuate a ruotare per altri 120° (1/3 di giro) fino al completo reinserimento.

    **Nota:** Qualora risulti impossibile far combaciare la presa del pacco batteria con la spina di cablaggio della macchina mentre il pacco batteria è installato, collegate invece il cablaggio al pacco batteria e quindi installate il pacco batteria. Rimuovete il connettore dell'alimentazione principale (Figura 16) dalla base della batteria. Montate il connettore sulla batteria come indicato. Montate la batteria sulla base, inserendo il cablaggio preassemblato collegato attraverso l'apposito foro e poi fissate il connettore dell'alimentazione principale alla base della batteria con i dispositivi di fissaggio rimossi in precedenza.

11. Rimuovete il cacciavite che tiene la base della batteria in posizione eretta e abbassate con cautela la piattaforma della batteria sul telaio della macchina.

    ***Importante:*** **Non schiacciate il cablaggio preassemblato tra telaio e piattaforma.**

12. Fissate la piattaforma della batteria sul telaio della macchina con il dado lungo rimosso alla fase 4.

13. Serrare i dispositivi di fissaggio a perno allentati alla fase 5.

14. Disponete il cablaggio preassemblato pacco-macchina sotto e dietro il cablaggio principale sul lato sinistro della macchina e collegate il connettore piccolo da 6 pin sul cablaggio preassemblato al connettore corrispondente sul cablaggio preassemblato principale, come illustrato nella Figura 15.

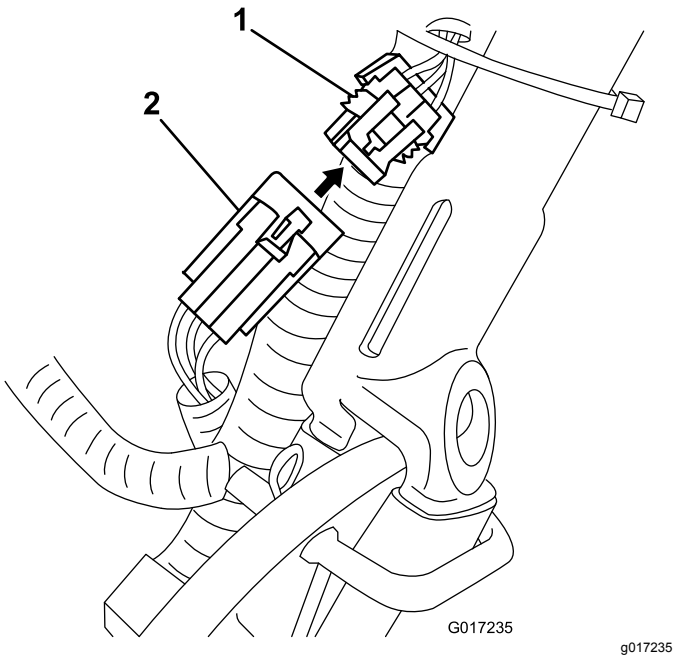


**Figura 15**

1. Connettore - cablaggio principale
2. Connettore piccolo - pacco batteria

15. Accendete e spegnete la macchina per assicurarvi che la batteria si carichi completamente.

16. Collegate il connettore della maniglia a T del cablaggio preassemblato principale al connettore dell'alimentazione principale sulla base della batteria (Figura 16).

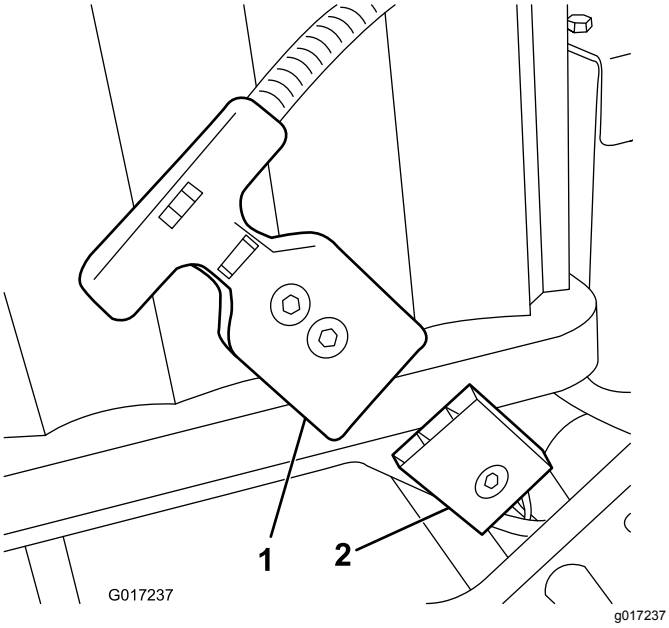


**Figura 16**

1. Connettore della maniglia a T
2. Connettore dell'alimentazione principale sulla piattaforma della batteria.

17. Caricate la batteria; fate riferimento al *Manuale dell'operatore* del caricabatterie.

   **Nota:** La batteria viene spedita con una carica parziale (40% circa), È una carica sufficiente per svolgere controlli funzionali sulla macchina e spostarla dove occorre per completare l'impostazione, ma sarà necessario eseguire una ricarica completa prima di utilizzare la macchina.

# 6

# Regolazione del sensore EZ-Turn

**Non occorrono parti**

## Procedura

1. Accertatevi che la macchina poggi su una superficie piana e uniforme con il tamburo di trazione a terra.
2. Allentate i controdadi sul sensore e regolatelo in modo che sia visibile un filetto dopo il controdado inferiore (Figura 17).

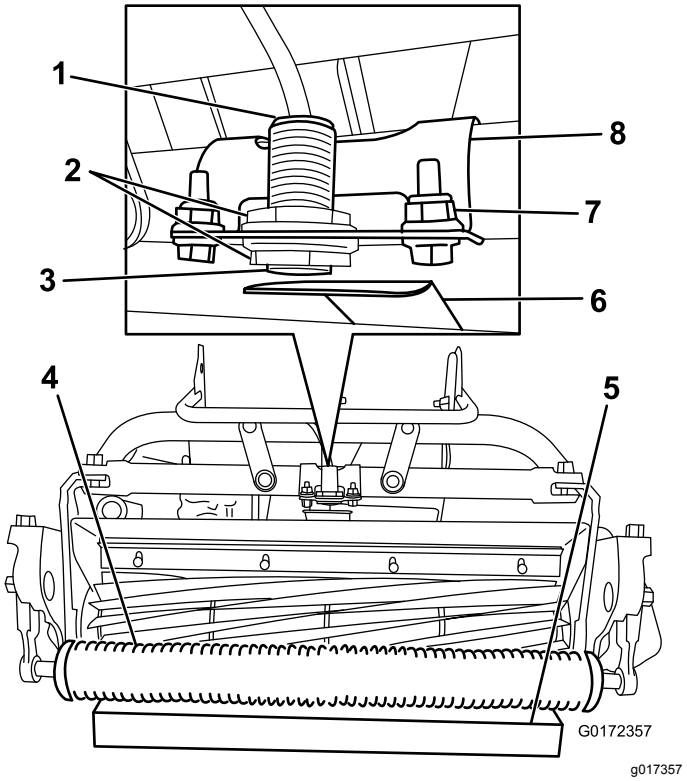


**Figura 17**

1. Luce del sensore (in alto)
2. Controdadi
3. Sensore EZ-Turn
4. Rullo
5. Blocco di 3,8 cm
6. Piastra di misurazione
7. Elementi di fissaggio della staffa
8. Staffa del sensore

3. Serrate i controdadi per fissare il sensore.
4. Posizionate un blocco da 3,8 cm sotto il rullo dell'apparato di taglio anteriore (Figura 17).
5. Allentate i fermi che fissano la staffa del sensore al telaio (Figura 17).

6. Avviate la macchina; fate riferimento a Avviamento della macchina (pagina 28).
7. Impostate l'interruttore E-Z-Turn in posizione di ACCENSIONE.
8. Ruotate la staffa del sensore verso la piastra di misurazione in modo che la luce sopra il sensore si accenda (Figura 17). Se la luce era già accesa, allontanatela dalla piastra di misurazione in modo che si spenga, quindi invertite la direzione finché non si riaccende.
9. Serrate i fermi della staffa.
10. Rimuovete il blocco sotto il rullo e posizionate la macchina sul cavalletto.
11. Accertatevi che la piastra di misurazione non sia a contatto con il carter dell'erba.

    **Nota:** Se la piastra entra a contatto con il carter, allentate i fermi della staffa e ruotate l'interruttore verso l'alto in modo che la piastra non sia più a contatto con il carter.
12. Spegnete la macchina.

# 7

# Montaggio delle ruote di trasferimento

## Opzionale

**Parti necessarie per questa operazione:**

| | |
|---|---|
| 2 | Ruote di trasferimento - Kit ruote di trasferimento (modello n 04123 [opzionale]) |

## Procedura

1. Con il piede, spingete verso il basso il centro del cavalletto, quindi alzate il sostegno della stegola inferiore finché il cavalletto non ruota in avanti e sopra il centro (Figura 18).

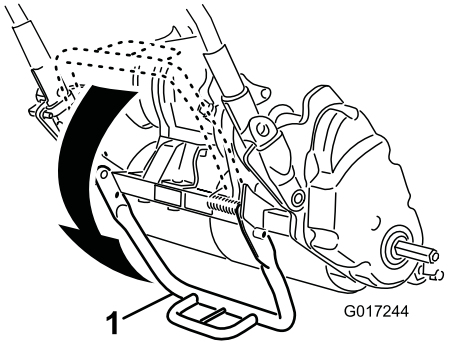


g017244

**Figura 18**

1. Cavalletto

2. Premete la clip di bloccaggio verso il centro della ruota, e collocate quest'ultima sull'albero esagonale (Figura 19).

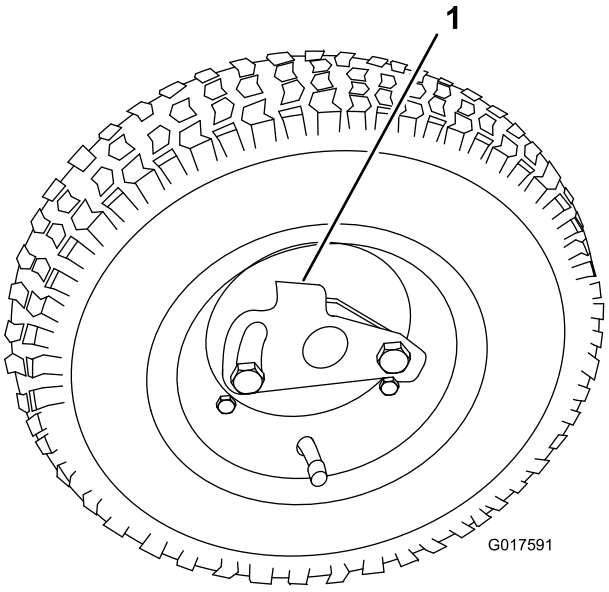


g017591

**Figura 19**

1. Clip di bloccaggio

3. Fate girare la ruota avanti e indietro finché non si inserisce sull'assale e la clip di bloccaggio non è fissata nella scanalatura prevista sull'albero dell'assale.
4. Ripetete la procedura sull'altro lato della macchina.
5. Gonfiate gli pneumatici da 0,83 a 1,03 bar.
6. Togliete con cautela la macchina dal cavalletto, spingendo lentamente in avanti o sollevando il supporto inferiore della stegola, consentendo al cavalletto di tornare alla posizione di RIPOSO.

# 8

# Applicazione dell’adesivo dell’anno di produzione

## Solo macchine CE

**Parti necessarie per questa operazione:**

| | |
|---|---|
| 1 | Adesivo dell’anno di produzione |

## Procedura

Se utilizzate la macchina in un paese che aderisce agli standard CE, applicate l’adesivo dell’anno di produzione accanto alla piastra con il numero di serie; fate riferimento alla Figura 20.

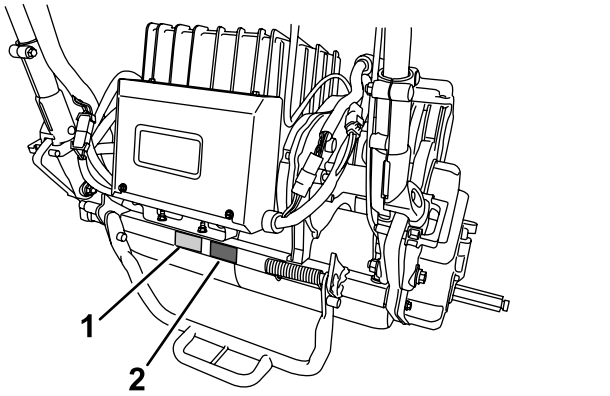


**Figura 20**

1. Piastra del numero di serie
2. Adesivo dell’anno di produzione

# 9

# Montaggio del cesto di raccolta

**Parti necessarie per questa operazione:**

| | |
|---|---|
| 1 | Cesto di raccolta |

## Procedura

1. Afferrate il cesto dalla stegola.
2. Guidate il coperchio del cesto tra le piastre laterali dell’apparato di taglio e sopra il rullo anteriore (Figura 21).

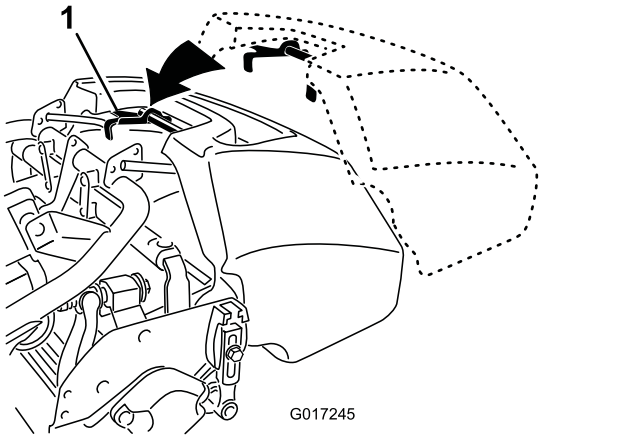


**Figura 21**

1. Ganci del cesto

3. Installate i ganci del cesto sull'anello del telaio (Figura 21).

***Importante:*** **In caso di caduta del cesto, esaminate i punti di contatto del braccio orientabile vicino al bordo inferiore del cesto per individuare possibili danni (Figura 22). Raddrizzateli prima di utilizzare il cesto.**

**Utilizzare il cesto con i punti di contatto del braccio oscillante piegati potrebbe provocare il contatto tra il cesto e l’apparato di taglio, causando rumori indesiderati e/o danni al cesto o all’apparato di taglio.**

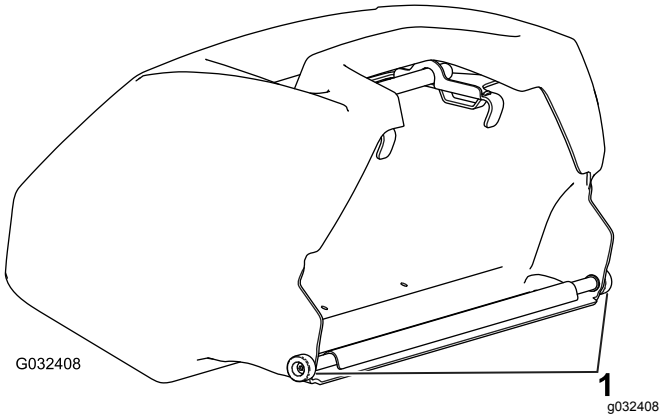


**Figura 22**

1. Punto di contatto del braccio oscillante

# 10

# Rodaggio della macchina

**Non occorrono parti**

## Procedura

Il rodaggio è limitato a sole 8 ore di tosatura.

Le prime ore di servizio sono molto importanti per l'affidabilità futura della macchina; pertanto si raccomanda di controllarne accuratamente il funzionamento e le prestazioni al fine di prendere nota e rettificare piccoli problemi che, se ignorati, potrebbero diventare gravi. Controllate sovente la macchina durante la fase di rodaggio per rilevare eventuali dispositivi di fissaggio allentati o altri segni di cattivo funzionamento.

# Quadro generale del prodotto

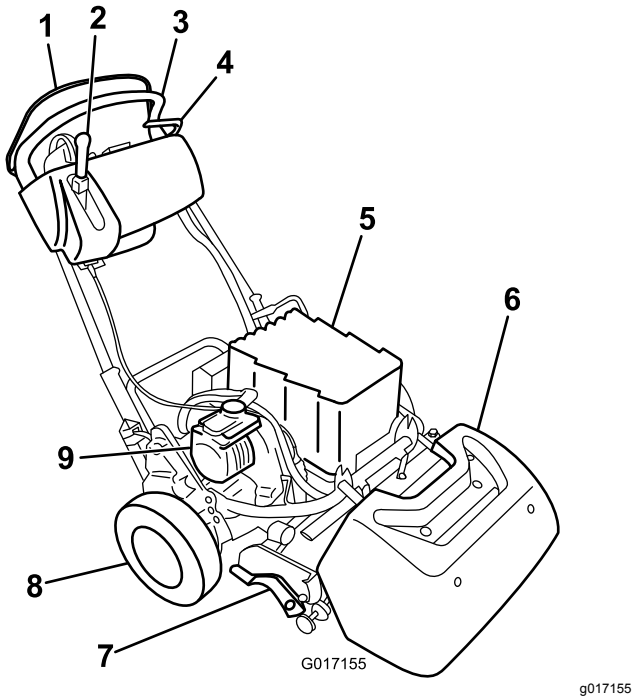


**Figura 23**

1. Comando Presenza dell'Operatore
2. Leva d'innesto della trazione e della trasmissione del cilindro
3. Stegola
4. Freno di servizio
5. Pacco batteria
6. Cesto di raccolta
7. Apparato di taglio
8. Ruote di trasferimento
9. Motore elettrico

# Comandi

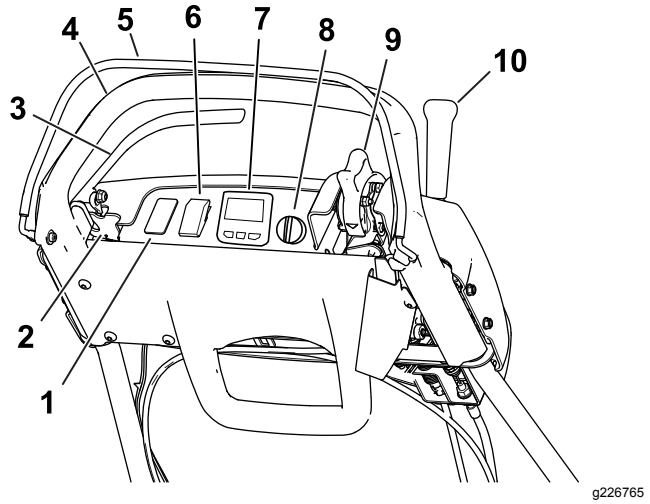


**Figura 24**

1. Spazio aperto per luci opzionali
2. Fermo freno di stazionamento
3. Freno di servizio
4. Stegola
5. Comando Presenza dell'Operatore
6. Interruttore EZ-Turn
7. Display LCD InfoCenter
8. Interruttore a chiave
9. Regolazione della velocità
10. Leva d'innesto della trazione e della trasmissione del cilindro

## Interruttore EZ-Turn

L'interruttore EZ-turn (Figura 24) abilita o disabilita la funzione EZ-Turn. La funzione EZ-Turn rallenta automaticamente la macchina quando sollevate l'apparato di taglio da terra durante la tosatura. Ciò vi consente di curvare al termine di ogni passaggio di tosatura a velocità inferiore. Si può utilizzare l'interruttore in qualsiasi momento, anche durante la tosatura.

La funzione riduce unicamente la velocità di trasferimento quando il cilindro è innestato e sollevato da terra. Non produce alcun effetto sulla velocità di trasferimento con il cilindro disinnestato. Se si attiva la funzione durante la tosatura e si spegne il cilindro, la macchina accelererà. Se la tosatura è già effettuata a bassa velocità, la funzione EZ-Turn non rallenterà la macchina in curva.

## Freno di servizio

Il freno di servizio (Figura 25) si trova sulla parte anteriore sinistra della stegola. Per applicare il freno di servizio, tirate indietro la leva.

Dovete disinserire il freno prima di innestare la trazione. Se azionate la macchina con il freno inserito, questa si sposterà, ma con elevata resistenza e un maggior consumo di energia.

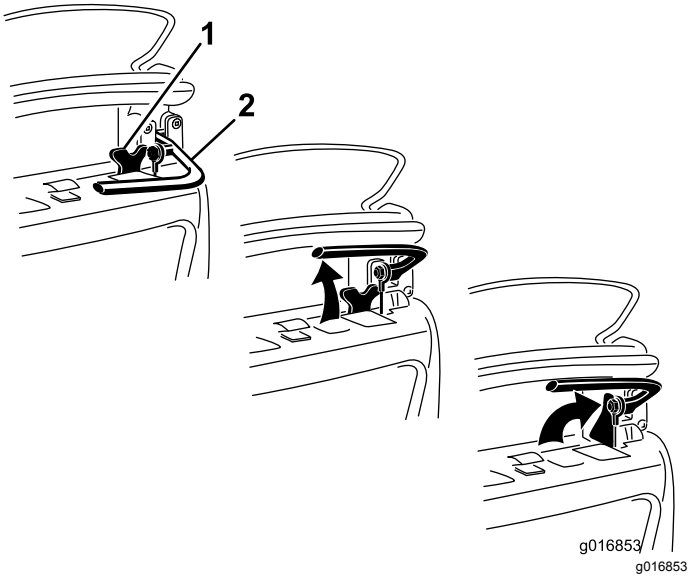


**Figura 25**

1. Fermo freno di stazionamento
2. Freno di servizio

## Fermo freno di stazionamento

Utilizzate il fermo del freno di stazionamento (Figura 25) con il freno di servizio. Ruotate il fermo del freno di stazionamento verso la stegola del freno per mantenere il freno di servizio in posizione. Tirate la leva del freno per rilasciarlo.

**Nota:** Non potete spostare la leva di comando della trazione mentre il fermo è inserito.

## Comando Presenza dell'Operatore (OPC)

Prima di innestare la leva della trazione, innestate il comando presenza dell'operatore (Figura 24). Rilasciando l'OPC durante il funzionamento, la leva di trazione torna in folle e il motore continua a girare.

## Display LCD InfoCenter

Il display LCD dell'InfoCenter mostra i dati relativi alla macchina e al pacco batteria, come la carica attuale della batteria, la velocità, le informazioni diagnostiche e altro (Figura 24).

Per ulteriori informazioni, consultate Utilizzo del display LCD InfoCenter (pagina 29).

## Interruttore a chiave

L'interruttore a chiave (Figura 24) ha 3 posizioni: SPEGNIMENTO, FUNZIONAMENTO e AVVIAMENTO. Con il freno disinserito e la trasmissione della trazione disinnestata, spostate l'interruttore in posizione di

AVVIAMENTO fino a quando il display dell'InfoCenter non si illumina, poi rilasciatelo in posizione di FUNZIONAMENTO. Giratelo in posizione di SPEGNIMENTO e togliete la chiave per spegnere la macchina.

## Regolazione della velocità

La regolazione della velocità (Figura 24 e Figura 26) si trova sul lato destro dietro la plancia. All'avviamento del motore regolate l'acceleratore.

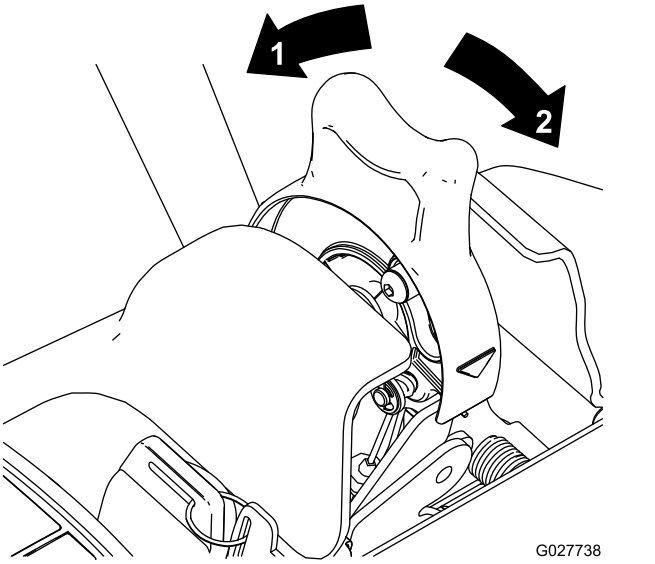


**Figura 26**

1. Posizione di marcia VELOCE
2. Posizione di marcia LENTA

## Leva d'innesto della trazione e della trasmissione del cilindro

La leva d'innesto della trazione e della trasmissione del cilindro (Figura 27) è situata sul davanti della plancia, a destra.

La leva ha 2 posizioni per le operazioni di trasporto: FOLLE e AVANTI. Spingendo la leva in posizione di marcia AVANTI (trasporto) o in posizione di marcia AVANTI e di INNESTO dell'azionamento del cilindro innesterete la trasmissione (Figura 27).

**Nota:** Per spostare la leva, innestate innanzitutto il comando presenza dell'operatore.

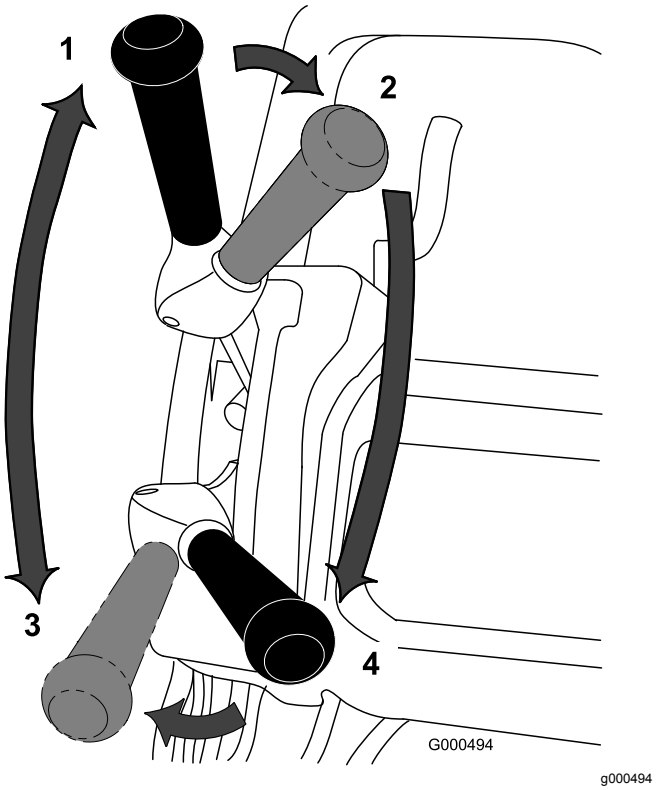


**Figura 27**

1. FOLLE
2. Trazione – FOLLE e azionamento del cilindro – DISINNESTO
3. Trazione – MARCIA AVANTI (trasporto)
4. Trazione – MARCIA AVANTI e azionamento del cilindro – INNESTO

La leva ha due posizioni per il funzionamento del cilindro: INNESTO e DISINNESTO. Spostate la parte superiore della leva verso sinistra, quindi avanti verso la posizione di marcia AVANTI e di INNESTO dell'azionamento del cilindro per innestare il cilindro e iniziare la tosatura. Premete la leva verso destra in posizione di marcia AVANTI (trasporto) per disinnestare il cilindro e continuare a spostarvi in avanti o tiratela indietro in posizione di FOLLE e di DISINNESTO dell'azionamento del cilindro per disinnestare sia il cilindro, sia la trasmissione (Figura 27).

**Nota:** Se rilasciate il comando di presenza dell'operatore, la leva torna in folle e la macchina si arresta.

## Freno motore automatico

La macchina è dotata di freno motore automatico per prevenire lo spostamento a macchina spenta. Il freno motore è sempre attivo quando la trazione è in FOLLE o la regolazione della velocità è posizionata su ZERO, a eccezione delle seguenti circostanze:

- Quanto la macchina è spenta, utilizzate il fermo del freno di stazionamento per essere certi che il freno di servizio sia inserito in modo regolare.

- Quando avviate la macchina con l'interruttore a chiave, il freno motore è inizialmente disinserito. Dopo aver guidato la macchina, il freno motore funziona normalmente.
- Se spostate il comando della velocità su zero mentre i cilindri sono innestati (ovvero, durante la tosatura), il freno non si innesta. Questa funzione consente di spostare la regolazione della velocità su ZERO durante la tosatura e tirare la macchina indietro per apportare correzioni al campo.

## Cavalletto

Il cavalletto (Figura 29) è montato sulla parte posteriore della macchina. Utilizzate il cavalletto quando montate o smontate le ruote di trasferimento oppure l'apparato di taglio.

- Per utilizzare il cavalletto per montare le ruote di trasferimento, abbassatelo a terra e poggiate il piede sul suo occhiello mentre tirate verso l'alto e all'indietro la stegola centrale inferiore della macchina (Figura 28).

**⚠ ATTENZIONE**

**La macchina è pesante e può causare lesioni alla schiena se sollevata in modo inadeguato.**

**Poggiate il piede sull'occhiello del cavalletto spingendolo in giù e utilizzate solo la stegola centrale inferiore per sollevare la macchina. Tentare di sollevare la macchina sul cavalletto in qualsiasi altro modo può causare ferite.**

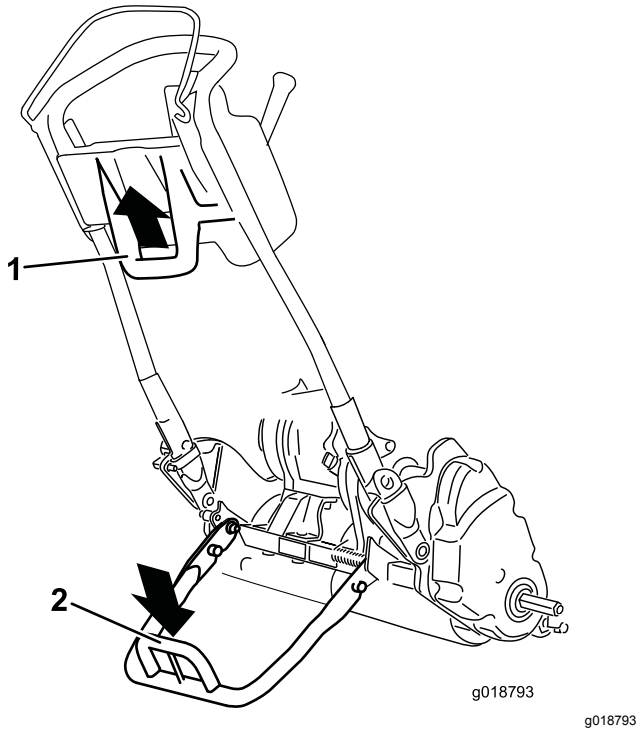


g018793

**Figura 28**

1. Stegola centrale inferiore
2. Occhiello cavalletto

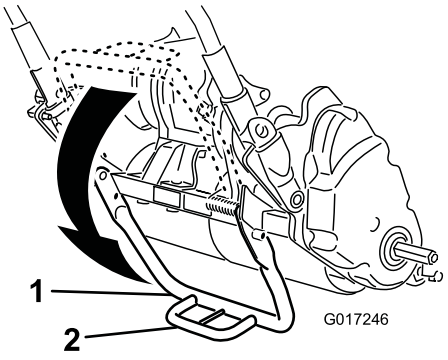


g017246

**Figura 29**

1. Cavalletto
2. Occhiello cavalletto

- Per evitare il ribaltamento all'indietro della macchina durante la rimozione del cilindro, abbassate il cavalletto e premete il perno di bloccaggio per bloccare il cavalletto in posizione di SERVIZIO (Figura 30).

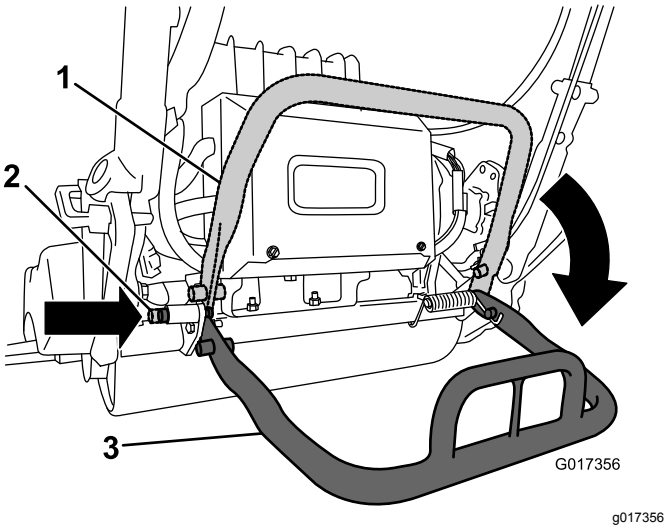


**Figura 30**

1. Cavalletto – posizione di STOCCAGGIO
2. Perno di bloccaggio
3. Cavalletto – posizione di SERVIZIO

# Specifiche

**Nota:** Specifiche e disegno sono soggetti a variazione senza preavviso.

### Trattorino 1820

| | |
|---|---|
| Larghezza | 82,5 cm |
| Altezza | 104,8 cm |
| Lunghezza con cesto | 152,4 cm |
| Peso netto (con apparato di taglio a 11 lame e cesto di raccolta installati) | 129,3 kg |
| Larghezza di taglio | 46 cm |
| Altezza di taglio | da 1,5 a 7,5 mm con controlama Micro-Cut |
| Frequenza di taglio | Regolabile (fate riferimento al *Manuale dell'operatore* dell'apparato di taglio) |

### Trattorino 2120

| | |
|---|---|
| Larghezza | 90,1 cm |
| Altezza | 104,8 cm |
| Lunghezza con cesto | 152,4 cm |
| Peso netto (con apparato di taglio a 11 lame e cesto di raccolta installati) | 132,9 kg |
| Larghezza di taglio | 53,3 cm |
| Altezza di taglio | da 1,5 a 7,5 mm con controlama Micro-Cut |
| Frequenza di taglio | Regolabile (Fate riferimento al *Manuale dell'operatore* degli apparati di taglio) |

# Attrezzi/accessori

È disponibile una gamma di attrezzi ed accessori approvati da Toro per l'impiego con la macchina, per ottimizzare ed ampliare le sue applicazioni. Richiedete un elenco di tutti gli attrezzi ed accessori approvati a un Centro Assistenza Toro o a un Distributore Toro autorizzati oppure visitate il sito www.Toro.com.

Per ottenere prestazioni ottimali e mantenere la certificazione di sicurezza della macchina, utilizzate solo ricambi e accessori originali Toro. I ricambi e gli accessori realizzati da altri produttori possono essere pericolosi e tale utilizzo può rendere nulla la garanzia del prodotto.

# Funzionamento

**Nota:** Stabilite i lati sinistro e destro della macchina dalla normale posizione operativa.

# *Prima dell'uso*

## Sicurezza prima del funzionamento

### Requisiti generali di sicurezza

- Non lasciate mai che bambini o persone non addestrate utilizzino o effettuino interventi di manutenzione sulla macchina. Le normative locali possono imporre limiti all'età dell'operatore. Il proprietario è responsabile dell'addestramento di tutti gli operatori e i meccanici.
- Familiarizzate con il funzionamento sicuro dell'apparecchiatura, con i comandi dell'operatore e con gli adesivi di sicurezza. Imparate come spegnere rapidamente la macchina.
- Verificate che i comandi di presenza dell'operatore, gli interruttori di sicurezza e gli schermi siano collegati e correttamente funzionanti. Se non funzionano correttamente, non azionate la macchina.
- Ispezionate l'area in cui userete la macchina ed eliminate tutti gli oggetti che potrebbero interferire con il suo funzionamento o che la macchina potrebbe scagliare.
- Esaminate il terreno per determinare quali accessori e quali attrezzi siano necessari per eseguire il lavoro in modo corretto e sicuro.

## Esecuzione della manutenzione giornaliera

Eseguite le procedure di manutenzione giornaliera; fate riferimento a Manutenzione (pagina 34).

# Approntamento della macchina in corrispondenza alle condizioni del tappeto erboso

Utilizzate la seguente tabella per l'approntamento della macchina in corrispondenza alle condizioni del tappeto erboso

| **Barre di appoggio: standard e opzionali (macchine Flex/eFlex 2120)** | | | |
|---|---|---|---|
| **N. cat.** | **Descrizione** | **Aggressività** | **Osservazioni** |
| 106-2468-01 | Non aggressivo | Inferiore | Rosso, Standard |
| 99-3794-03 | Aggressivo | Superiore | Nero |
| **Barre di appoggio: standard e opzionali (macchine Flex/eFlex 1820)** | | | |
| 110-2282-01 | Non aggressivo | Inferiore | Rosso, Standard |
| 110-2281-03 | Aggressivo | Superiore | Nero |

| **Controlame: standard e opzionali (macchine Flex/eFlex 2120)** | | | |
|---|---|---|---|
| **N. cat.** | **Descrizione** | **Range di altezze di taglio** | **Osservazioni** |
| 115-1880 | Microcut-EdgeMax | 1,6 a 3,2 mm | Standard |
| 93-4262 | Microtaglio | 1,6 a 3,2 mm | |
| 108-4303 | Microtaglio prolungato | 1,6 a 3,2 mm | Meno aggressivo |
| 115-1881 | Tournament- EdgeMax | 3,2 a 6,4 mm | |
| 93-4263 | Tournament | 3,2 a 6,4 mm | |
| 108-4302 | Torneo esteso | 3,2 a 6,4 mm | Meno aggressivo |
| 93-4264 | Taglio corto | 6,4 mm ed oltre | |
| **Controlame: standard e opzionali (macchine Flex/eFlex 1820)** | | | |
| 117-1530 | Microcut-EdgeMax | 1,6 a 3,2 mm | Standard |
| 98-7261 | Microtaglio | 1,6 a 3,2 mm | |
| 110-2300 | Microtaglio prolungato | 1,6 a 3,2 mm | Meno aggressivo |
| 98-7260 | Tournament | 3,2 a 6,4 mm | |
| 117-1532 | Tournament- EdgeMax | 3,2 a 6,4 mm | |
| 110-2301 | Taglio corto | 6,4 mm ed oltre | |

| **Rulli (macchine Flex/eFlex 2120)** | | | |
|---|---|---|---|
| **N. cat.** | **Descrizione** | **Diametro/Materiale** | **Osservazioni** |
| 04255 | Wiehle stretto | 6,4 cm/Alluminio | Scanalature strette |
| 04256 | Wiehle largo | 6,4 cm/Alluminio | Maggiore penetrazione, scanalature ampie |
| 04257 | Rullo pieno | 6,4 cm/Acciaio | Minima penetrazione |
| 04258 | Wiehle stretto-Lungo | 6,4 cm/Alluminio | Maggiore supporto sul bordo; 4,3 cm più lungo |
| 04267 | Paspalum | 6,4 cm/Alluminio | Minore penetrazione, scanalature strette ammorbidite |
| 115-7356 | Rullo posteriore | 5,1 cm/Alluminio | Posteriore standard |
| 120-9595 | Rullo posteriore | 5,1 cm/Acciaio | Posteriore in acciaio |
| **Rulli (macchine Flex/eFlex 1820)** | | | |
| 120-9607 | Wiehle stretto | 6,4 cm/Alluminio | Scanalature strette |
| 120-9609 | Wiehle largo | 6,4 cm/Alluminio | Maggiore penetrazione, scanalature ampie |
| 120-9611 | Rullo pieno | 6,4 cm/Acciaio | Minima penetrazione |

| | | | |
|---|---|---|---|
| 121-4681 | Wiehle stretto-Lungo | 6,4 cm/Alluminio | Maggiore supporto sul bordo; 4,3 cm più lungo |
| 120-9605 | Rullo posteriore | 5,1 cm/Alluminio | Posteriore standard |

# Regolazione dell'altezza della stegola

**Nota:** La macchina viene spedita con la stegola regolata nella posizione più bassa. La macchina è generalmente azionata con la stegola estratta in modalità telescopica fino all'altezza massima.

1. Allentate i 3 bulloni a testa tonda e i dadi che fissano ogni lato della stegola ai relativi morsetti (Figura 31).

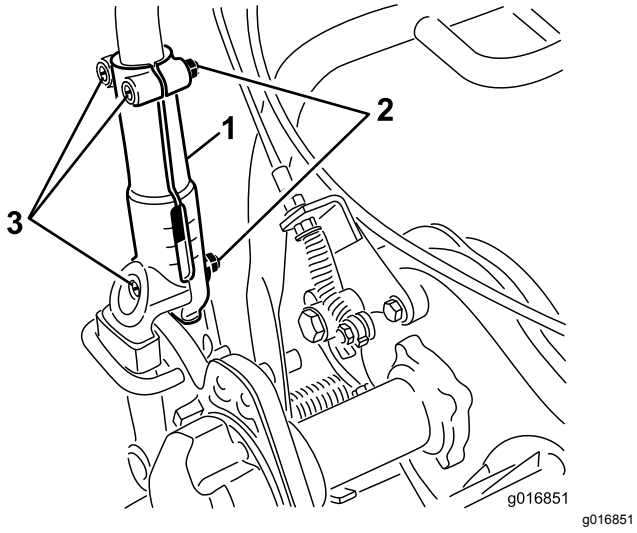


g016851

**Figura 31**

1. Morsetto della stegola
2. Dado
3. Bulloni a testa tonda

2. Tirate verso l'alto la stegola in modo lento e costante su entrambi i lati fino a ottenere la posizione operativa desiderata.
3. Serrate i bulloni a testa tonda e i dadi per fissare la regolazione.

# Regolazione dell'angolo della stegola

1. Togliete la coppiglia a forcina dai fermi della stegola (Figura 32) da ciascun lato della macchina.

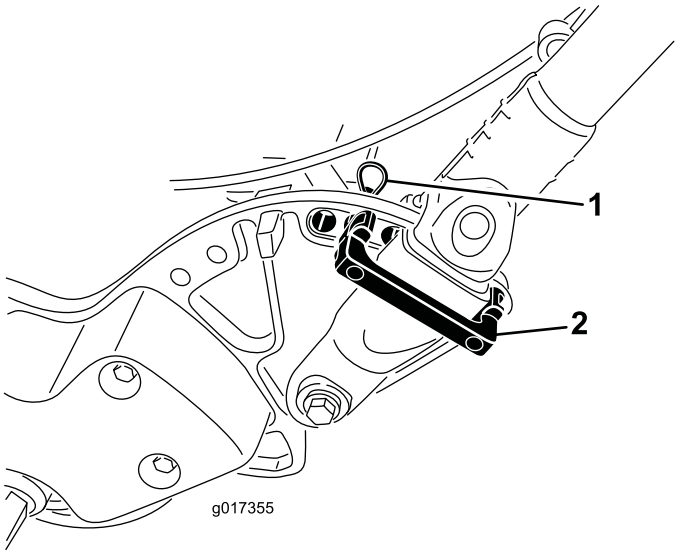


g017355

**Figura 32**

1. Coppiglia a forcina
2. Fermo della stegola

2. Sostenete la stegola, togliete la coppiglia a forcina da ciascun lato, quindi ruotate la stegola nella posizione operativa desiderata (Figura 32).
3. Montate i fermi della stegola e la coppiglie a forcina.

# Regolazione del comando dell'acceleratore

1. Togliete il coperchio della console.
2. Allentate i 2 dispositivi di fissaggio che fissano il comando dell'acceleratore (Figura 33).

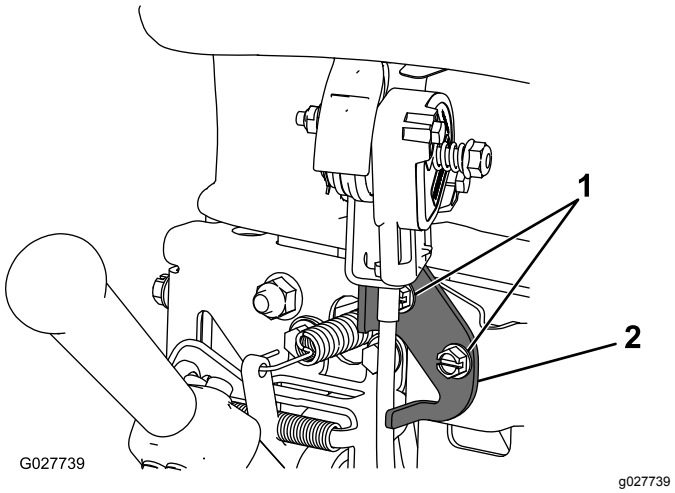


g027739

**Figura 33**

1. Dispositivi di fissaggio
2. Comando dell'acceleratore

3. Regolate il comando dell'acceleratore alla posizione desiderata.
4. Serrate i dispositivi di fissaggio del comando dell'acceleratore.
5. Montate il coperchio della console rimosso in precedenza.

# Controllo del funzionamento dei microinterruttori di sicurezza.

**Intervallo tra gli interventi tecnici:** Prima di ogni utilizzo o quotidianamente

**⚠ ATTENZIONE**

**Se i microinterruttori di interblocco di sicurezza sono scollegati o avariati, la macchina può avviarsi improvvisamente e provocare infortuni.**

- **Non manomettete i microinterruttori di sicurezza.**
- **Ogni giorno, controllate il funzionamento dei microinterruttori di sicurezza, e prima di azionare la macchina sostituite gli interruttori guasti.**

## Controllo dell'interblocco Comando Presenza dell'Operatore (OPC)

1. Abbassate il cavalletto con il piede, quindi alzate il sostegno della stegola finché il cavalletto non ruota in avanti, sopra il centro.
2. Avviate la macchina.
3. Tentate di innestare la leva della trazione con l'OPC rilasciato (Figura 34). La leva della trazione non deve innestarsi. Se la leva della trazione si innesta, il sistema di sicurezza deve essere revisionato. Rettificate il problema prima di utilizzare la macchina; fate riferimento a Revisione del microinterruttore di sicurezza della trazione (pagina 38).

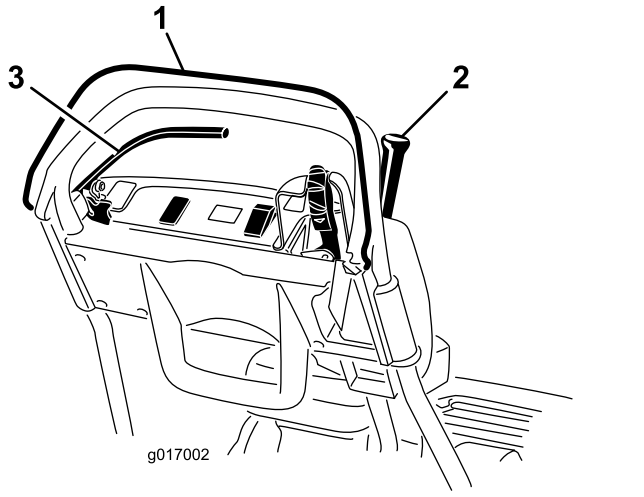


g017002

**Figura 34**

1. Comando Presenza dell'Operatore (OPC)
2. Leva della trazione
3. Leva del freno

4. Tenete premuto l'OPC e la leva della trazione innestata per rilasciare l'OPC stesso (Figura 34). La leva della trazione deve disinnestarsi. Se la leva della trazione non si disinnesta, il sistema di sicurezza deve essere revisionato. Rettificate il problema prima di utilizzare la macchina. Vedere Revisione del microinterruttore di sicurezza della trazione (pagina 38).
5. Tenete premuto l'OPC e la leva del cambio spostata a sinistra per innestare il comando della trazione e trasmissione del cilindro e rilasciare l'OPC stesso (Figura 34). La leva della trazione deve disinnestarsi. Se la leva della trazione non si disinnesta, il sistema di sicurezza deve essere revisionato. Rettificate il problema prima di utilizzare la macchina; fate riferimento a Revisione del microinterruttore di sicurezza della trazione (pagina 38) o a Regolazione del comando del cilindro (pagina 42).
6. Tenete premuto l'OPC e la leva del cambio spostata a sinistra per innestare il comando della trazione e trasmissione del cilindro. Spostate la leva del cambio a destra per disinnestare la trasmissione del cilindro (Figura 23). La trasmissione del cilindro deve disinnestarsi. Se la trasmissione del cilindro non si disinnesta, il sistema di sicurezza deve essere revisionato. Rettificate il problema prima di utilizzare la macchina; fate riferimento a Revisione del microinterruttore di sicurezza della trazione (pagina 38).
7. Abbassate con cautela la macchina sul cavalletto.

## Controllo del microinterruttore di sicurezza della trazione

1. Accertatevi che il cavalletto sia abbassato.
2. Premete l'OPC e innestate la leva di trazione (Figura 23).
3. Utilizzate l'interruttore a chiave per avviare la macchina. Il display LCD dell'InfoCenter si illumina e visualizza un messaggio che avverte che la leva della trazione è innestata. Se tale avvertenza non appare, occorre far revisionare il microinterruttore di sicurezza. Rettificate il problema prima di utilizzare il tosaerba; vedere Revisione del microinterruttore di sicurezza della trazione (pagina 38).
4. Spegnete la macchina e riportate la leva di trazione in FOLLE.

## Controllo del microinterruttore di sicurezza del freno

1. Accertatevi che il cavalletto sia abbassato.
2. A motore acceso e freno di servizio innestato (non il fermo del freno di stazionamento) senza applicare una forza eccessiva, fate pressione sull'OPC e inserite la leva della trazione (Figura 23). Il motore funzionerà in modo da superare l'effetto del freno senza generare errori sul display LCD InfoCenter. Potrebbe essere visualizzato un messaggio di consumo energetico elevato (batteria più piccola con un fulmine). Se ricevete altri messaggi informativi, correggete il problema prima di azionare la macchina.
3. Con la macchina accesa, inserite il fermo del freno di stazionamento, premete l'OPC e innestate la leva della trazione (Figura 23 e Figura 24). Il motore non si azionerà e si avrà un'indicazione sul pannello InfoCenter. In caso contrario, occorre fare revisionare il microinterruttore di sicurezza. Rettificate il problema prima di utilizzare il tosaerba; vedere Manutenzione del microinterruttore di sicurezza del freno (pagina 39).
4. Spegnete la macchina e riportate la leva di trazione in FOLLE.
5. Abbassate con cautela la macchina sul cavalletto.

# Trasporto della macchina al cantiere

## Trasporto della macchina su brevi distanze

Utilizzate le ruote di trasferimento per trasportare la macchina su distanze brevi.

1. Montate le ruote di trasferimento; fate riferimento a 7 Montaggio delle ruote di trasferimento (pagina 15)
2. Verificate che le leve della trazione e di azionamento del cilindro siano in posizione di FOLLE.
3. Accertatevi che il comando della velocità sia impostato su ZERO.
4. Avviate la macchina; fate riferimento a Avviamento della macchina (pagina 28).
5. Inclinate verso l'alto la parte anteriore della macchina, spostate lentamente il controllo della trazione in posizione AVANTI e aumentate lentamente la velocità della macchina con il comando della velocità.
6. Regolate il comando della velocità per il tosaerba alla velocità di spostamento desiderata e trasportate la macchina nel luogo scelto.

## Trasporto della macchina su lunghe distanze

Usate un rimorchio per spostare la macchina su lunghe distanze. Agite con cautela durante le operazioni di carico e scarico della macchina da un rimorchio.

1. Guidate la macchina sul rimorchio prestando attenzione.
2. Spegnete la macchina, inserite il freno di servizio e utilizzate il fermo del freno di stazionamento per mantenere il freno di servizio in posizione.
3. Assicurate saldamente la macchina al rimorchio.

**Nota:** Per il trasporto della macchina potete utilizzare il rimorchio Toro Trans Pro. Per istruzioni sulle operazioni di carico sul rimorchio, fate riferimento al *Manuale dell'operatore* del vostro rimorchio.

***Importante:*** **Quando trasportate la macchina su un rimorchio, accertatevi che sia spenta, perché, se accesa, potrebbe danneggiarsi durante il tragitto.**

# *Durante l'uso*

# Sicurezza durante il funzionamento

## Requisiti generali di sicurezza

- Il proprietario/operatore può impedire ed è responsabile di incidenti che possano causare infortuni personali o danni alla proprietà.
- Indossate un abbigliamento idoneo, comprendente protezione per gli occhi, pantaloni lunghi, calzature robuste anti-scivolo e protezione dell'udito. Legate i capelli lunghi dietro il capo, bloccate gli indumenti ampi e non indossate gioielli pendenti.
- Prestate piena attenzione quando utilizzate la macchina. Non effettuate alcuna attività che causi distrazioni; in caso contrario, potreste causare infortuni o danni alla proprietà.
- Non utilizzate la macchina in caso di malattia, stanchezza o sotto l'effetto di alcol o droga. Tenete lontani gli astanti, soprattutto i bambini, dall'area operativa. Spegnete la macchina se qualcuno entra nell'area.
- Azionate la macchina soltanto in condizioni meteo idonee e di buona visibilità. Non utilizzate la macchina se c'è rischio di fulmini.
- Prima di avviare la macchina, disinserite tutti gli innesti dell'accessorio con lame, mettete il cambio in folle e inserite il freno di stazionamento.
- Fate attenzione a buche, solchi, gobbe, rocce o altre insidie del terreno. La macchina potrebbe slittare e cadere su un terreno accidentato.
- Prestate la massima attenzione quando vi avvicinate a curve cieche, cespugli, alberi o ad altri oggetti che possano ostruire la visuale.
- Stazionate nella posizione operativa (dietro alla stegola) quando avviate la macchina e la utilizzate.
- Accertatevi che il cesto dell'erba sia al proprio posto durante la tosatura. Spegnete la macchina prima di svuotare il cesto.
- Non lasciate mai incustodita una macchina in moto.
- Non inclinate la macchina di oltre 25°.
- Spegnete la macchina, disinserite la trasmissione dell'apparato di taglio e togliete la chiave nelle seguenti circostanze:
  - Prima di fare rifornimento di carburante
  - Prima di sbloccare ostruzioni
  - Prima di togliere il cesto di raccolta
  - Prima degli interventi di controllo, pulizia o manutenzione dell'unità di taglio
  - Dopo avere urtato un corpo estraneo, o in caso di vibrazioni anomale. Ispezionate l'apparato di taglio per rilevare eventuali danni ed effettuare le riparazioni necessarie prima di avviare e utilizzare la macchina
  - Prima di abbandonare la posizione operativa
- Disinserite la trasmissione dell'apparato di taglio tutte le volte che trasportate o non utilizzate la macchina.
- Prestate attenzione al traffico quando attraversate o procedete nei pressi di una strada.
- Fermate le lame tutte le volte che non state effettuando la tosatura.
- Utilizzate solo accessori e attrezzi approvati da The Toro® Company.

## Sicurezza sui pendii

- Le pendenze sono un importante fattore che influisce sugli incidenti causati da perdita di controllo e ribaltamento, che possono comportare gravi infortuni o la morte. L'operatore è responsabile del funzionamento sicuro in pendenza. L'utilizzo della macchina su qualsiasi pendenza richiede un livello superiore di attenzione.
- Valutate le condizioni del sito per determinare se la pendenza è sicura per l'utilizzo della macchina, anche facendo un sopralluogo del sito. Basatevi sempre su buon senso e giudizio quando effettuate questa ricognizione.
- Consultate le istruzioni elencate di seguito per l'utilizzo della macchina in pendenza e verificate le condizioni al fine di stabilire se è possibile utilizzarla quel particolare giorno e in quel particolare sito. I cambiamenti del terreno possono determinare un cambiamento del funzionamento in pendenza della macchina.
  - Evitate di avviare, arrestare o sterzare con la macchina in pendenza. Evitate di effettuare improvvisi cambiamenti di velocità o direzione. Svoltate lentamente e in modo graduale.
  - Non azionate la macchina in condizioni in cui trazione, sterzaggio o stabilità possono essere compromessi.
  - Rimuovete o segnalate le ostruzioni, come fossati, buche, solchi, dossi, rocce o altri pericoli nascosti. L'erba alta può nascondere ostacoli. Il terreno accidentato può ribaltare la macchina.
  - Siate consapevoli del fatto che l'utilizzo della macchina su erba bagnata, trasversalmente su pendenze o in discesa può causare una perdita di trazione della macchina. La perdita di trazione può comportare uno slittamento e una perdita di capacità frenante e sterzante.

– Prestate la massima attenzione quando utilizzate la macchina vicino a scarpate, fossi, terrapieni, laghetti o altri potenziali pericoli. La macchina potrebbe ribaltarsi improvvisamente nel caso in cui parte della trazione superi il bordo o se il bordo dovesse cedere. Individuate un margine di sicurezza tra la macchina ed eventuali pericoli.

– Individuate i pericoli alla base della pendenza.

# Avviamento della macchina

1. Assicuratevi che il connettore a T della stegola sul cablaggio preassemblato principale sia collegato al connettore dell'alimentazione principale; fate riferimento a Figura 16.
2. Accertatevi che le leve della trazione e di azionamento del cilindro siano in posizione di FOLLE; fate riferimento a Figura 38.
3. Inserite la chiave nell'interruttore a chiave e portatelo in posizione di AVVIAMENTO mantenendolo in questa posizione fino a quando il display dell'InfoCenter non si illumina, poi rilasciatelo in posizione di FUNZIONAMENTO.

# Spegnimento della macchina

1. Spostate la leva della trazione e di azionamento del cilindro in posizione di FOLLE.
2. Girate l'interruttore a chiave in posizione di SPEGNIMENTO e togliete la chiave.

# Rilascio della trasmissione

In caso di disattivazione della macchina con il freno motore inserito, è possibile disinnestare il tamburo dalla trasmissione in modo da manovrare la macchina.

1. Sull'angolo posteriore destro della macchina, individuate la leva di innesto/disinnesto della trazione, vicino al tamburo di alloggiamento della trasmissione (Figura 35).

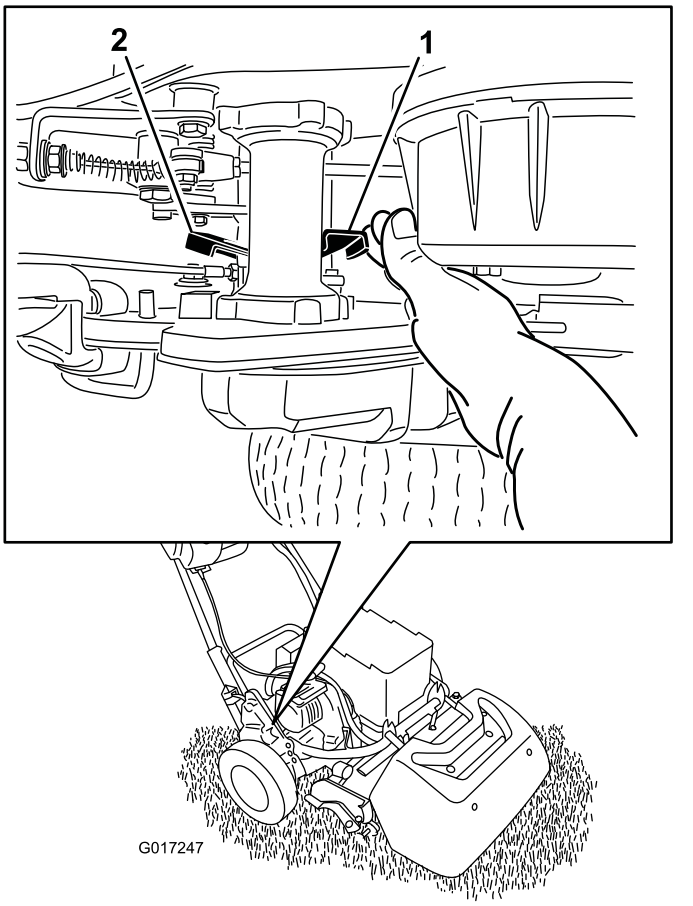


**Figura 35**

1. Leva di innesto/disinnesto della trazione - innestata
2. Leva di innesto/disinnesto della trazione - disinnestata

2. Girate la leva indietro per disinnestare la trasmissione dal tamburo.

   ***Importante:*** **Spingete la leva da dietro in modo che la leva a molla non urti la mano.**

3. Spostate la macchina come necessario:

   ***Importante:*** **Non trainate la macchina, se possibile. Se assolutamente necessario, non superate la velocità di 4,8 km/h, disinnestate sempre la trasmissione dal tamburo. La mancata osservanza di questa indicazione, provocherà danni alla macchina, in particolare ai componenti elettrici.**

4. Al termine, girate la leva in avanti per innestare la trasmissione nel tamburo.

**Nota:** Il freno di stazionamento resta operativo con la trasmissione disinnestata dal tamburo.

# Utilizzo del display LCD InfoCenter

Il display LCD dell'InfoCenter visualizza informazioni sulla vostra macchina, come carica attuale della batteria, velocità, varie informazioni diagnostiche e altri dettagli sulla macchina e sul pacco batteria. Figura 36 mostra InfoCenter e la schermata dei dati principali.

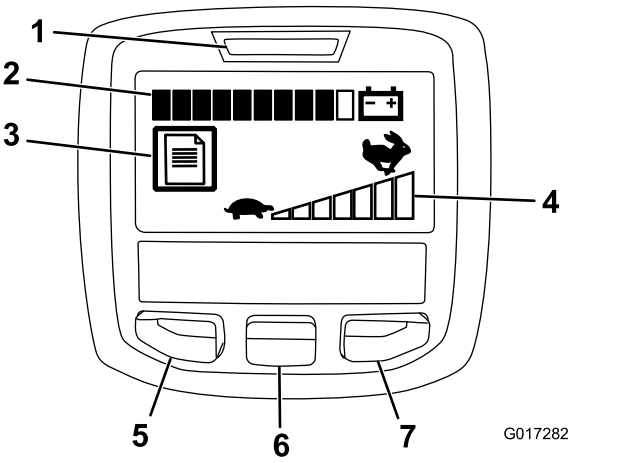


**Figura 36**

1. Indicatore luce/guasto alimentazione
2. Indicatore della carica della batteria
3. Indicatore log guasto
4. Impostazione di regolazione della velocità
5. Pulsante indietro/accesso menu
6. Pulsante giù
7. Pulsante destro

- Indicatore guasto/luce alimentazione- si illumina all'accensione della macchina. Potete riportare la chiave in posizione di FUNZIONAMENTO quando questa luce si illumina. Inoltre, la spia lampeggia quando la macchina è guasta.
- Indicatore della carica della batteria—quando la batteria è completamente carica, le tacche dell'indicatore si colorano di nero. Quando si utilizza l'alimentazione, le tacche si colorano di bianco da destra verso sinistra, a mano a mano che la batteria si scarica. Quando solo una tacca è ancora nera, il pacco batteria ha quasi esaurito l'alimentazione e dovete immediatamente ricaricare la batteria.
- Indicatore log guasto—questa icona indica la presenza di un log di guasto corrente da rivedere.
- Impostazione di regolazione della velocità-le barre diventano nere da sinistra a destra a mano a mano che si aumenta la regolazione della velocità. Quando tutte le barre sono riempite di bianco, la macchina è a velocità zero.
- Pulsante indietro/accesso menu-premete il pulsante per accedere ai menu InfoCenter e per tornare indietro da qualsiasi menu in uso al momento.
- Pulsante giù—utilizzate il pulsante per scorrere i menu.
- Pulsante destro – utilizzate il pulsante per aprire un menu in cui una freccia a destra indica contenuto supplementare.

**Nota:** Lo scopo di ogni pulsante può variare a seconda della necessità del momento. Ciascun pulsante è dotato di un'etichetta con un'icona che ne visualizza la funzione attuale.

## Utilizzo dei menu

Per accedere al sistema di menu InfoCenter, premete il pulsante di accesso ai menu dalla schermata principale. Passerete così al menu principale. Consultate le tabelle seguenti per un riepilogo delle opzioni disponibili nei menu:

| **Main Menu (Menu principale)** | |
|---|---|
| **Voce menu** | **Descrizione** |
| Faults (Guasti) | Il menu Faults (Guasti) contiene un elenco dei guasti recenti della macchina. Consultate il *Manuale di manutenzione* o il distributore Toro autorizzato di zona per maggiori informazioni sul menu Faults e sulle informazioni in esso contenute. |
| Service (Manutenzione) | Il menu Service (Manutenzione) contiene dati sulla macchina, come le ore di utilizzo, l'impiego e lo stato della batteria. |
| Diagnostics (Diagnostica) | Il menu Diagnostics (Diagnostica) elenca i vari stati correnti della macchina. Si può utilizzare per risolvere determinate problematiche in quanto indica rapidamente i comandi della macchina attivati e disattivati. |
| About (Info) | Il menu About (Info) elenca il numero del modello, il numero di serie e la versione software della macchina. |
| Settings (Impostazioni) | Il menu Settings (Impostazioni) consente di personalizzare il display InfoCenter. |

| **Menu Service (Manutenzione)** | |
|---|---|
| **Voce menu** | **Descrizione** |
| Hours (Ore) | Elenca il numero totale di ore di funzionamento della macchina. |
| Mow Time (Tempo di tosatura) | Elenca il numero totale di ore di funzionamento del cilindro. |
| Power Use (Utilizzo alimentazione) | Elenca l'alimentazione istantanea fornita dalla batteria in Watt. |
| Battery Charge (Carica batteria) | Elenca la carica della batteria corrente come percentuale di capacità. |

| | |
|---|---|
| Battery Current (Corrente batteria) | Elenca la corrente istantanea fornita dalla batteria in Amp. |
| Battery Volts (Volt batteria) | Elenca il potenziale della batteria in Volt. |
| Energy (Energia) | Elenca l'energia totale fornita dalla batteria nel corso della sua durata totale in Watt/ora. |

| **Menu Diagnostics (Diagnostica)** | |
|---|---|
| **Voce menu** | **Descrizione** |
| Key On (Accensione a chiave) | Indica quando l'interruttore a chiave è acceso o spento. |
| Key Start (Avviamento con chiave) | Indica se l'interruttore a chiave è in posizione di AVVIAMENTO. |
| PBrake Latch (Fermo freno di staziona-mento) | Indica se il fermo del freno di stazionamento è attivato o disattivato. |
| EZ Turn | Indica se il circuito EZ-Turn è aperto o chiuso. |
| Traction (Trazione) | Indica se la leva della trazione accensione è inserita o disinserita. |
| Reel Enable (Abilitazione cilindro) | Indica se il cilindro è inserito o disinserito. |
| Throttle (Acceleratore) | Indica l'impostazione del comando dell'acceleratore in Volt (utilizzato per calcolare i giri/min. target). |
| Target RPM (Giri/min. target) | Elenca i giri/min. previsti per il motore come indicato dall'impostazione di regolazione della velocità. |
| Motor RPM (Giri/min. motore) | Elenca i giri/min. effettivi del motore. |
| 12V Supply (Alimentazione 12V) | Elenca la tensione di alimentazione del sensore n° 1 del controller. |
| 5V Supply (Alimentazione 5V) | Elenca la tensione di alimentazione del sensore n° 2 del controller. |
| CAN Bus | Elenco lo stato del bus di comunicazione della macchina |

| **Menu About (Info)** | |
|---|---|
| **Voce menu** | **Descrizione** |
| Modello (Modello) | Elenca il numero di modello della macchina. |
| SN (NS) | Elenca il numero di serie della macchina. |
| S/W Rev (Rev. SW) | Elenca il numero di revisione del software della macchina. |

| **Menu Settings (Impostazioni)** | |
|---|---|
| **Voce menu** | **Descrizione** |
| Language (Lingua) | Usate questa impostazione per modificare la lingua utilizzata su InfoCenter. |
| Units (Unità ) | Usate questa impostazione per modificare le unità utilizzate da InfoCenter. Le opzioni di menu sono anglosassoni e metriche. |
| LCD Backlight (Retroillumina-zione LCD) | Utilizzate questa impostazione per aumentare o ridurre la luminosità del display LCD. |
| LCD Contrast (Contrasto LCD) | Utilizzate questa impostazione per modificare il contrasto tra aree scure e chiare sul display LCD. |

**Nota:** In caso di modifiche impreviste alle impostazioni della lingua o del contrasto che non vi consentano più di comprendere o visualizzare il display, contattate il distributore Toro autorizzato per chiedere assistenza nella reimpostazione del display.

# Suggerimenti

***Importante:*** **L'erba tagliata funge da lubrificante durante la tosatura. L'apparato di taglio può subire danni in caso di utilizzo eccessivo in assenza di erba tagliata.**

## Preparazione per la tosatura

Verificate che la macchina sia stata messa a punto con precisione e che poggi in egual misura su entrambi i lati del cilindro. Per ottimizzare le prestazioni e la durata della batteria, impostate la controlama in modo che sia solo leggermente a contatto con il cilindro. L'errata messa a punto del tosaerba si riflette nell'aspetto del tappeto erboso tosato, con un notevole ingrandimento.

Se la vostra macchina monta ruote di trasferimento eseguite i seguenti passaggi per smontarle:

1. Con il piede, abbassate il cavalletto, quindi alzate il sostegno della stegola finché il cavalletto non gira in avanti, sopra il centro.
2. Rimozione delle ruote di trasferimento.
3. Abbassate con cautela la macchina sul cavalletto.

## Tosatura del green

Il green deve essere tosato spostandosi avanti e indietro in linea retta su tutto il green. Evitate di tosare con moto circolare e di girare il tosaerba sul green, per non causare rigature indesiderate.

Per togliere il tosaerba dal green sollevate il cilindro di taglio (abbassando la stegola) e girate facendo leva sul cilindro di trazione. Se attivate l'interruttore EZ-Turn, il trattorino rallenta quando sollevate l'apparato di taglio, rendendo la curva più facile da gestire, soprattutto per gli utenti inesperti.

Tosate camminando a velocità normale; Camminando più velocemente risparmierete pochissimo tempo e produrrete una tosatura scadente.

Per realizzare una linea retta attraverso il green e mantenere la macchina equidistante dal bordo del taglio precedente, usate le strisce di allineamento presenti sul cesto di raccolta (Figura 37).

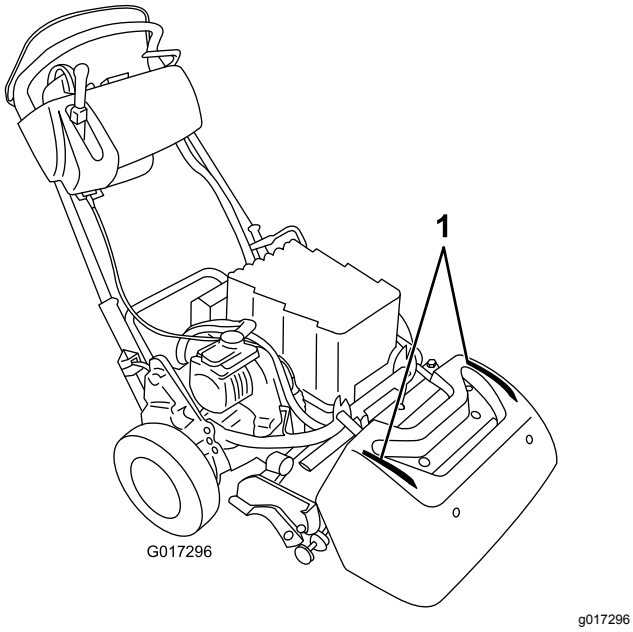


**Figura 37**

1. Strisce di allineamento

## Funzionamento della macchina in condizioni di scarsa illuminazione

Quando operate in condizioni di scarsa illuminazione, utilizzate il kit di luci a LED; contattate il distributore autorizzato Toro.

***Importante:*** **Non utilizzate altri impianti di illuminazione con questa macchina, perché potrebbero danneggiare il pacco batteria o l'impianto elettrico.**

## Azionamento dei comandi durante la tosatura

1. Avviate il motore, impostate l'acceleratore a bassa velocità, abbassate la stegola per sollevare l'apparato di taglio, premete il comando presenza dell'operatore, spostate la leva della trazione e di azionamento del cilindro in posizione di MARCIA AVANTI (di trasporto) e trasportate la macchina sul bordo del green (Figura 38).
2. Spostate la leva posizione di FOLLE (Figura 38).

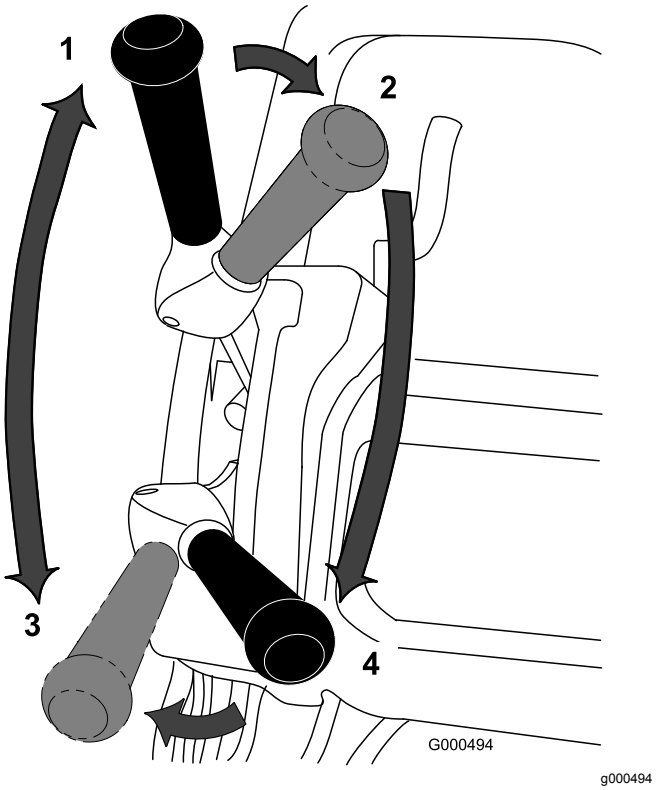


**Figura 38**

Posizioni della leva della trazione e di azionamento del cilindro

1. FOLLE
2. Trazione – FOLLE e azionamento del cilindro – DISINNESTO
3. Trazione – MARCIA AVANTI (trasporto)
4. Trazione – MARCIA AVANTI e azionamento del cilindro – INNESTO

3. Spostate la leva in posizione di FOLLE per la trazione e di DISINNESTO per l'azionamento del cilindro (Figura 38).
4. Spostate la leva in posizione di MARCIA AVANTI per la trazione e di INNESTO (Figura 38) per l'azionamento del cilindro, aumentate la velocità dell'acceleratore sinché la macchina non avanza alla velocità desiderata, guidate la macchina sul green, abbassate l'apparato di taglio a terra e iniziate a tosare l'erba.

## Preparazione al trasferimento della macchina dopo la tosatura

1. Uscite dal green, riportate la velocità in posizione ZERO, spostate la leva di trazione e azionamento del cilindro in posizione di FOLLE e spegnete la macchina.
2. Svuotate il cesto dello sfalcio e montatelo sul tosaerba.

# *Dopo l'uso*

# Sicurezza dopo le operazioni

## Requisiti generali di sicurezza

- Riducete il comando della velocità prima di spegnere la macchina.
- Per prevenire un incendio, eliminate erba e detriti dalla macchina.

# Trasporto della macchina

Al termine del lavoro di tosatura, per il trasporto della macchina dal cantiere fate riferimento a Trasporto della macchina su brevi distanze (pagina 26) oppure a Trasporto della macchina su lunghe distanze (pagina 26).

# Manutenzione del pacco batteria agli ioni di litio

**⚠ AVVERTENZA**

**Il pacco batteria contiene alta tensione che potrebbe provocarvi ustioni o scosse elettriche.**

- **Non tentate di aprire il pacco batteria.**
- **Non inserite nel connettore del pacco batteria alcun oggetto diverso dal connettore di cablaggio in dotazione con il prodotto.**
- **Prestate la massima attenzione nel maneggiare un pacco batteria con la scatola incrinata.**
- **Utilizzate solo il caricabatterie progettato per il pacco batteria.**

## Ricarica del pacco batteria

Ricaricate il pacco batteria al termine della tosatura giornaliera in modo che sia completamente carico per l'attività del giorno seguente. A differenza di altri tipi di batterie, le batterie agli ioni di litio non sono provviste di memoria di carica e non devono essere scaricate completamente prima di ricaricarle.

Fate riferimento al *Manuale dell'operatore* del caricabatterie per batterie agli ioni di litio per istruzioni dettagliate sulla ricarica del pacco batteria.

Se si prevede un rimessaggio del tosaerba per più di 10 giorni, posizionatelo sul caricabatterie e lasciate il caricabatterie attivo. Dopo 10 giorni di inattività, il caricabatterie passa automaticamente alla modalità di stoccaggio, durante la quale riduce e mantiene il 40% della carica massima. Fate riferimento a Rimessaggio della macchina (pagina 44) per maggiori informazioni sullo stoccaggio della macchina e la rimozione della batteria dalla modalità di stoccaggio.

## Trasporto del pacco batteria

Il Department of Transportation statunitense e le autorità di trasporto internazionali richiedono che le batterie agli ioni di litio siano trasportate utilizzando imballaggi speciali e unicamente da vettori certificati a tale scopo. Negli Stati Uniti siete autorizzati a trasportare la batteria quando è montata sulla macchina come attrezzatura a batteria, con alcuni requisiti normativi. Contattate il Department of Transportation statunitense o l'ente governativo idoneo nel vostro paese per le disposizioni dettagliate sul trasporto di eFlex o della vostra batteria eFlex.

Per informazioni dettagliate sulla spedizione del pacco batteria, fate riferimento alle *Istruzioni di installazione* incluse nel kit di spedizione della batteria (modello 120-6950). Queste istruzioni sono scaricabili da www.Toro.com.

## Cura del pacco batteria

La batteria agli ioni di litio mantiene una carica sufficiente per eseguire le operazioni previste nel suo arco di vita. Con il passare del tempo, la quantità totale di lavoro che la batteria è in grado di portare a termine con una sola carica diminuisce gradualmente. La seguente tabella elenca una stima approssimativa del lavoro che la macchina dovrebbe essere in grado di portare a termine durante i primi 5 anni di utilizzo:

| Anno | Area tagliata con ricarica piena |
|---|---|
| 1 | 4240 $m^2$ |
| 2 | 4070 $m^2$ |
| 3 | 3900 $m^2$ |
| 4 | 3790 $m^2$ |
| 5 | 3600 $m^2$ |

**Nota:** Il risultato può variare in base alla distanza a cui si trasporta la macchina, all'impostazione del contatto della controlama e ad altri fattori riportati in questa sezione.

Per ottimizzare la durata e l'utilizzo della batteria, seguite le seguenti linee guida di manutenzione:

- Non aprite il pacco batteria. Al suo interno non vi sono componenti che l'utente può sottoporre a manutenzione. In caso di apertura del pacco, la garanzia si annulla. Il pacco è protetto da dispositivi di allarme antimanomissione.

- Riponete/parcheggiate la macchina in una rimessa o in un deposito pulito ed asciutto, **lontano da radiazione solare diretta e fonti di calore.** Non riponete in un luogo in cui la temperatura scende al di sotto di -25°C o supera 45°C. **Le temperature esterne a tale range danneggeranno la batteria.** Temperature elevate durante lo stoccaggio, soprattutto in condizioni di alta carica, riducono la durata delle batterie.
- In caso di stoccaggio superiore a 10 giorni, verificate che la macchina sia conservata in un luogo fresco, non esposta a radiazione solare e collegata al caricabatterie.
- In caso di tosatura a temperature elevate o radiazione solare, la batteria può surriscaldarsi. Se ciò dovesse verificarsi, sul display LCD dell'InfoCenter apparirà un messaggio di allerta alta temperatura. In queste condizioni, la macchina non funziona più con il cilindro innestato e la macchina rallenta.

  Guidate immediatamente la macchina in un luogo fresco non esposto al sole, spegnetela e lasciate raffreddare la batteria prima di riprendere l'attività.
- Tenete pulito il coperchio del pacco batteria. Il colore bianco riflette la luce solare e rallenta l'accumulo di calore nel pacco batteria. Un coperchio sporco aumenta il calore nel pacco batteria ogni giorno e riduce la capacità energetica.
- Regolate la controlama alleggerendo al massimo il contatto con il cilindro, Ciò riduce la potenza necessaria per azionare il cilindro e aumenta la quantità di lavoro che la macchina può eseguire con ciascuna carica.

# Manutenzione

**⚠ AVVERTENZA**

**Una manutenzione non corretta della macchina può determinare un guasto prematuro degli impianti della macchina, causando possibili infortuni a voi o agli astanti.**

**Sottoponete sempre la macchina alla corretta manutenzione e mantenetela in buone condizioni operative, come indicato in queste istruzioni.**

**Nota:** Stabilite i lati sinistro e destro della macchina dalla normale posizione operativa.

**Nota:** Scaricate una copia gratuita dello schema elettrico o idraulico visitando il sito www.Toro.com e cercando la vostra macchina dal link Manuali sulla home page.

**⚠ ATTENZIONE**

**Se lasciate inserita la chiave nell'interruttore di accensione, qualcuno potrebbe accidentalmente avviare il motore e ferire gravemente voi o altre persone.**

**Prima di eseguire qualsiasi intervento di manutenzione, togliete la chiave dall'accensione e scollegate la batteria.**

## Programma di manutenzione raccomandato

| Cadenza di manutenzione | Procedura di manutenzione |
|---|---|
| Prima di ogni utilizzo o quotidianamente | • Controllate il funzionamento dei microinterruttori di sicurezza. |
| Dopo ogni utilizzo | • Pulite la macchina. |
| Ogni 1000 ore | • Ispezionate la cinghia di trasmissione del cilindro.<br>• Ispezionate i cuscinetti di trasmissione. All'occorrenza sostituiteli. |
| Prima del rimessaggio | • Verniciate le superfici scheggiate. |
| Ogni anno | • Lubrificate l'accoppiatore del motore. |

***Importante:*** **Fate riferimento al *Manuale d'uso* della batteria per procedure di manutenzione aggiuntive.**

# Lista di controllo della manutenzione quotidiana

***Importante:*** **Fotocopiate questa pagina e utilizzatela quando opportuno.**

| **Punto di verifica per la manutenzione** | **Per la settimana di:** | | | | | | |
|---|---|---|---|---|---|---|---|
| | **Lun** | **Mar** | **Mer** | **Gio** | **Ven** | **Sab** | **Dom** |
| Verificate il funzionamento del sistema di sicurezza a interblocchi. | | | | | | | |
| Verificate il funzionamento dei freni di stazionamento. | | | | | | | |
| Verificate che i giunti orientabili funzionino senza attrito. | | | | | | | |
| Pulite la scatola della batteria e le alette di raffreddamento del motore. | | | | | | | |
| Controllate eventuali rumori anomali di funzionamento. | | | | | | | |
| Verificate la regolazione tra cilindro e controlama. | | | | | | | |
| Controllate la regolazione dell'altezza di taglio. | | | | | | | |
| Ritoccate la vernice danneggiata. | | | | | | | |

| Nota sulle aree problematiche | | |
|---|---|---|
| Ispezione eseguita da: | | |
| Art. | Data | Informazioni |
| | | |
| | | |
| | | |
| | | |

# *Procedure pre-manutenzione*

## Sicurezza durante la manutenzione

- Sganciate gli azionamenti e l'apparato di taglio, inserite il freno di stazionamento, spegnete il motore e togliete la chiave. Attendete l'arresto di ogni movimento prima di eseguire interventi di regolazione, pulitura o riparazione della macchina.
- Se la macchina deve essere in funzione per l'esecuzione di eventuali regolazioni di manutenzione, tenete mani, piedi, abbigliamento e qualsiasi parte del corpo a distanza dall'apparato di taglio, dagli attrezzi e da eventuali parti in movimento. Tenete lontano gli astanti.
- Mantenete tutte le parti in buone condizioni operative e tutti i raccordi idraulici ben serrati. Sostituite tutti i componenti e gli adesivi usurati, danneggiati o mancanti. Mantenete serrati tutti i dispositivi di fissaggio per assicurarvi che la macchina sia in grado di funzionare in tutta sicurezza.
- Verificate frequentemente i componenti del sistema di raccolta e sostituiteli quando necessario.
- Per prevenire possibili incendi, eliminate erba e detriti dall'apparato di taglio, dalle trasmissioni, dalle marmitte e dalle griglie di raffreddamento.
- Scaricate con cautela la pressione dai componenti che hanno accumulato energia.
- Qualora fossero necessari interventi di assistenza o di riparazione di notevole entità, rivolgetevi a un Distributore Toro autorizzato.
- Per ottenere prestazioni ottimali e mantenere la certificazione di sicurezza della macchina, utilizzate solo ricambi e accessori originali Toro. I ricambi e gli accessori realizzati da altri produttori possono essere pericolosi e tale utilizzo può rendere nulla la garanzia del prodotto.

## Scollegamento della batteria

Prima di effettuare la manutenzione della macchina, scollegate la macchina dal pacco batteria tirando via il connettore della maniglia a T dal connettore dell'alimentazione principale (Figura 39).

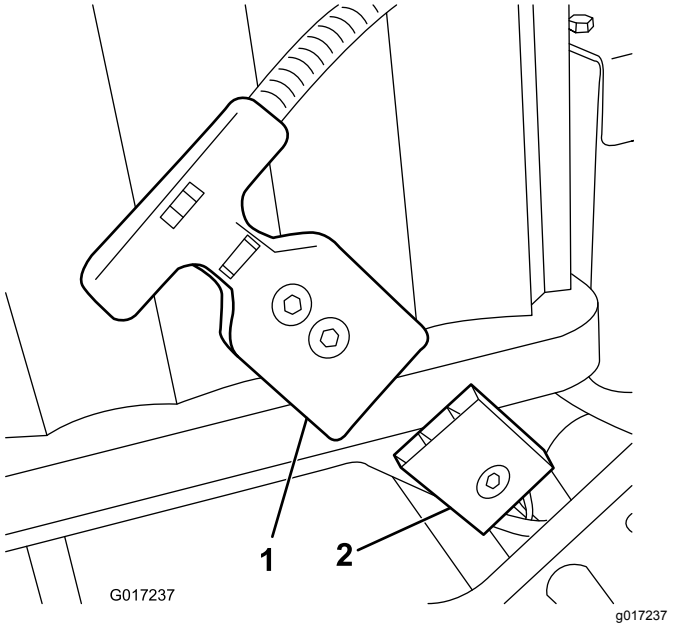


**Figura 39**

1. Connettore della maniglia a T
2. Connettore di alimentazione principale

# Lubrificazione

## Lubrificazione dell'accoppiatore del motore

**Intervallo tra gli interventi tecnici:** Ogni anno

**Tipo di grasso**: grasso universale.

1. Spegnete la macchina e scollegate il pacco batteria.
2. Rimuovete i 2 bulloni che fissano il motore alla scatola di trasmissione (Figura 40).

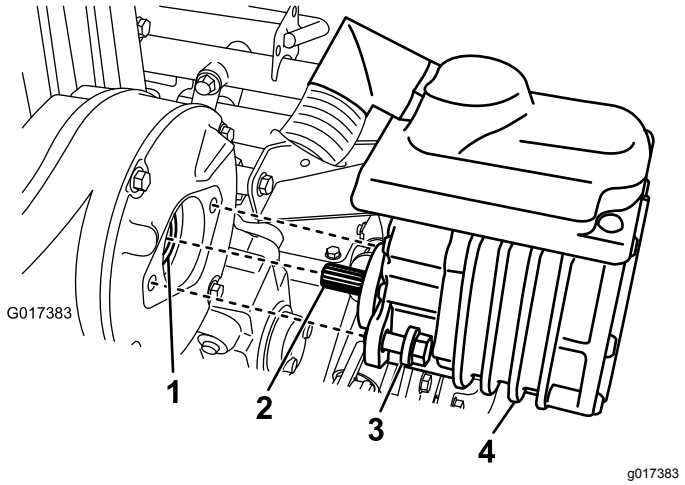


**Figura 40**

1. Accoppiatore-femmina
2. Albero motore
3. Bullone
4. Motore elettrico

3. Estraete il motore dalla scatola di trasmissione.
4. Aggiungete da uno a due pompate di grasso con l'apposita pistola all'accoppiatore femmina nella scatola di trasmissione (Figura 40).
5. Montate il motore e fissatelo con i 2 bulloni tolti in precedenza. Serrate i bulloni a una coppia compresa tra 29 e 33 N·m (da 21 a 25 ft-lb).

# Manutenzione dell'impianto elettrico

## Sicurezza dell'impianto elettrico

Prima di eseguire qualsiasi riparazione, scollegare la batteria. Scollegate prima il morsetto negativo, per ultimo quello positivo. Collegate prima il morsetto positivo, per ultimo quello negativo.

## Revisione del pacco batteria

Gli unici componenti del pacco batteria sottoponibili a manutenzione sono etichette e fusibile. In caso di apertura del vano principale del pacco batteria, la garanzia si annulla. In caso di problemi con il pacco batteria, richiedete l'assistenza del distributore Toro autorizzato.

**⚠ AVVERTENZA**

**Il pacco batteria contiene alta tensione che potrebbe provocare ustioni o scossa elettrica.**

- **Non tentate di aprire il pacco batteria.**
- **Non inserite nel connettore del pacco batteria alcun oggetto diverso dal connettore di cablaggio in dotazione con il prodotto.**
- **Prestate la massima attenzione nel maneggiare un pacco batteria con la scatola incrinata.**
- **Utilizzate solamente il caricabatterie previsto per il relativo pacco.**

## Spedizione del pacco batteria a scopo di revisione

Se il pacco batteria deve essere revisionato, contattate il distributore Toro autorizzato per assistenza. **Se è necessario spedire il pacco batteria, reperite il kit di spedizione della batteria (n. cat. 120-6950).** contenente nastro, etichette e istruzioni idonee e necessarie alla spedizione.

***Importante:*** **L'imballaggio e l'etichettatura non corretta del pacco batteria da spedire possono provocare spese ingenti. Fate riferimento alle istruzioni incluse nel kit di spedizione**

**della batteria (n. cat. 120-6950) disponibile gratuitamente sul sito www.Toro.com.**

# Sostituzione dei fusibili

Se la macchina non si avvia nemmeno dopo la ricarica, verificate i fusibili della macchina nel modo seguente:

1. Spegnete la macchina e scollegate il pacco batteria.
2. Rimuovete le 2 viti posteriori dalla centralina elettrica e allentate le 2 viti superiori, quindi rimuovete il coperchio della centralina (Figura 41).

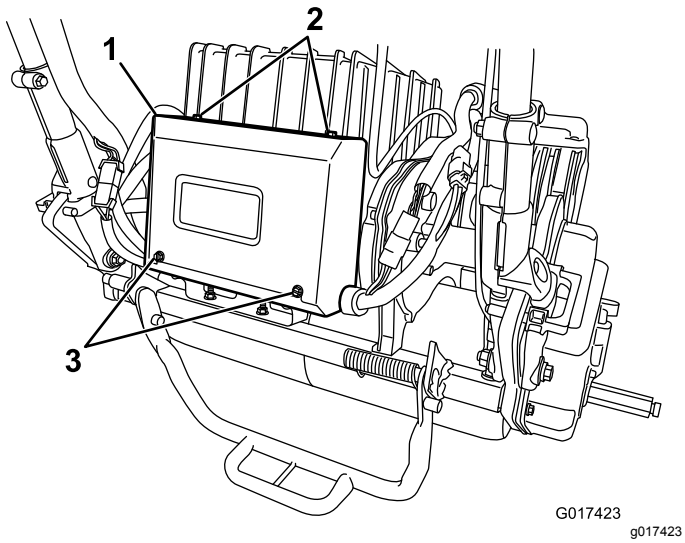


**Figura 41**

1. Centralina elettrica
2. Viti superiori
3. Viti posteriori

3. Controllate i fusibili nel portafusibili (Figura 42).

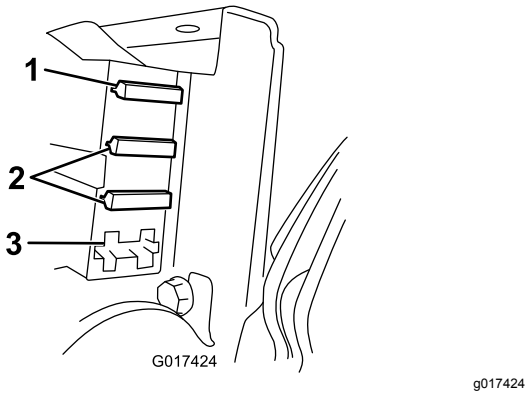


**Figura 42**

1. Fusibile (30 A)
2. Fusibile (3 A)
3. Fessura aperta

- Se uno o più fusibili sono saltati, sostituiteli con fusibili del voltaggio e amperaggio opportuno (Figura 42).

***Importante:*** **Tutti i fusibili sulla macchina hanno un valore nominale di 80 V. Non utilizzate fusibili per automobili da 12 V.**

- Se i fusibili non sono bruciati, controllate il fusibile del pacco batteria come segue:
  A. Sollevate la piattaforma della batteria; fate riferimento a 5 Montaggio del pacco batteria (pagina 11).
  B. Togliete il coperchio del fusibile (Figura 43).

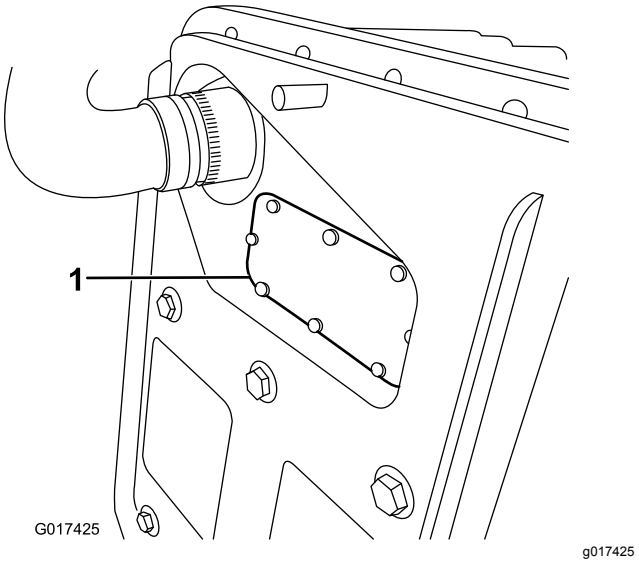


**Figura 43**

1. Coperchio del fusibile

  C. Controllate il fusibile e sostituitelo se è bruciato. **Utilizzate solo un fusibile Toro (n. cat. 119-1208) per sostituire questo fusibile.** Questo fusibile è specificamente progettato per il pacco batteria. Altri fusibili potrebbero causare danni irreversibili al pacco.
  D. Sostituite e fissate il coperchio del flessibile. Serrate la vite del coperchio a 0,34 N·m.
  E. Abbassate e fissate la piattaforma della batteria.

# Revisione del microinterruttore di sicurezza della trazione

Qualora fosse necessario regolare o sostituire il microinterruttore della trazione, procedete come segue.

1. Spegnete la macchina e scollegate il pacco batteria.

2. Rimuovete la plancia.
3. Innestate la leva della trazione.

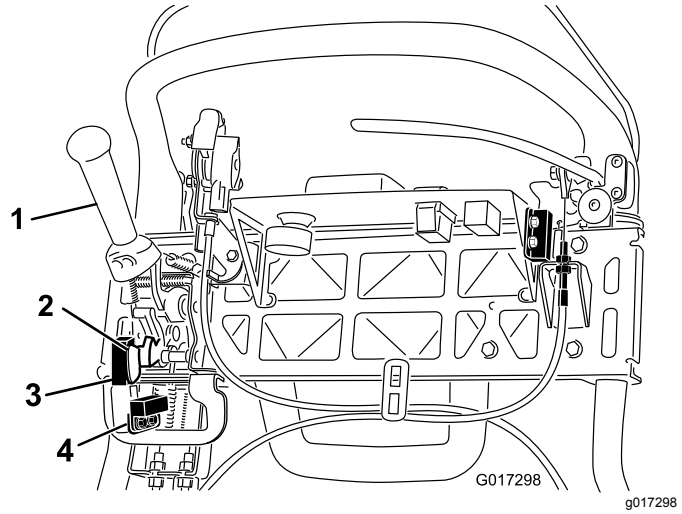


**Figura 44**

1. Leva della trazione
2. Contrassegno del sensore di tosatura
3. Sensore di tosatura
4. Microinterruttore di sicurezza della trazione

4. Allentate il i dispositivi di fissaggio del microinterruttore di sicurezza (Figura 44).
5. Inserite uno spessore di 1,6 mm fra la leva della trazione ed il microinterruttore (Figura 44).
6. Serrate i dispositivi di fissaggio del microinterruttore. Verificate di nuovo la distanza. La leva della trazione non deve toccare il microinterruttore.
7. Innestate la leva della trazione e verificate la distanza. Il normale range operativo è compreso tra 0,76 e 3,05 mm. Con la leva della trazione innestata verificate che il microinterruttore perda la continuità. All'occorrenza sostituite il microinterruttore.

# Revisione del sensore di tosatura

1. Spegnete la macchina e scollegate il pacco batteria.
2. Rimuovete la plancia.
3. Premete la leva di trazione a sinistra e innestate il tosaerba.
4. Allentate i dispositivi di fissaggio del sensore di tosatura (Figura 44).
5. Inserite uno spessore di 1,6 mm fra il contrassegno del sensore di tosatura e il sensore stesso (Figura 44).
6. Serrate i dispositivi di fissaggio del sensore. Controllate la distanza. Il contrassegno non deve essere a contatto con il sensore.
7. Innestate la leva della trazione in modalità tosatura e verificate che il microinterruttore perda la continuità. Sostituite il sensore se necessario.

# Manutenzione del microinterruttore di sicurezza del freno

1. Spegnete la macchina e scollegate il pacco batteria.
2. Togliete il coperchio della console.
3. Innestate la leva del freno di servizio e il fermo del freno di stazionamento.
4. Allentate e rimuovete i dispositivi di fissaggio del microinterruttore di sicurezza (Figura 45).

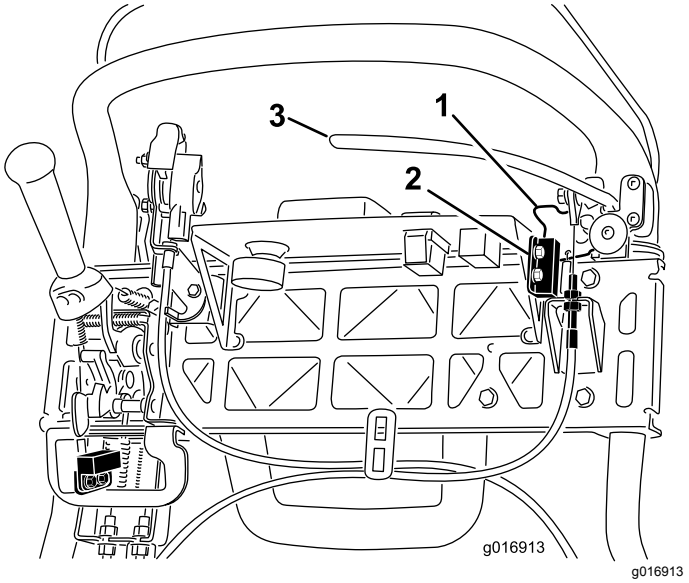


**Figura 45**

1. Fermo freno di stazionamento
2. Microinterruttore di sicurezza
3. Leva del freno di servizio

5. Inserite uno spessore di 1,6 mm fra il fermo del freno di stazionamento ed il microinterruttore (Figura 45).
6. Montate e serrate i dispositivi di fissaggio dei microinterruttori di sicurezza. Controllate la distanza. Il fermo non deve essere a contatto con il microinterruttore.
7. Innestate la leva del freno e ruotate il fermo. Verificate che il microinterruttore perda continuità. All'occorrenza sostituite il microinterruttore.

# Manutenzione dei freni

## Regolazione del freno di servizio/stazionamento

Se il freno di servizio/stazionamento dovesse slittare durante l'uso, regolate il cavo come segue:

1. Spegnete la macchina e scollegate il pacco batteria.
2. Spostate la leva del freno di servizio/stazionamento in posizione di SPEGNIMENTO.
3. Togliete il coperchio della console.
4. Per aumentare la tensione del cavo, allentate il controdado del cavo superiore e serrate il controdado del cavo inferiore (Figura 45) finché non occorre applicare una forza di 156 N sulla stegola della leva del freno per rilasciare il fermo del freno di stazionamento.

   ***Importante:*** **Non regolate eccessivamente, perché la cinghia del freno potrebbe opporre resistenza.**

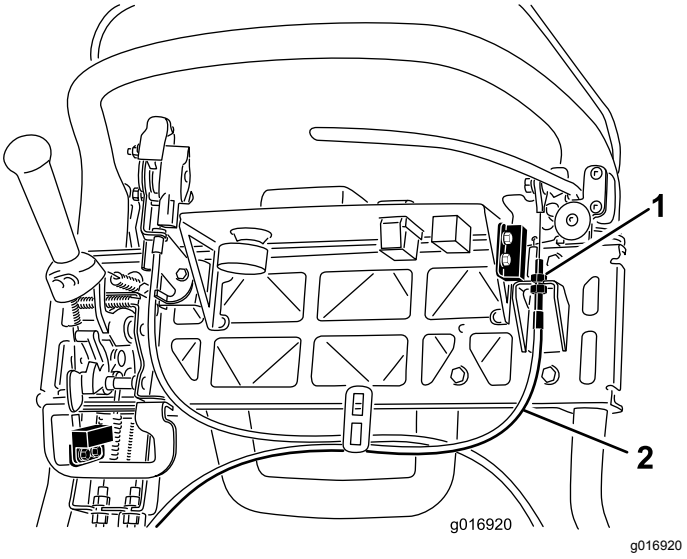


**Figura 46**

1. Controdadi
2. Cavo del freno di servizio

# Manutenzione della cinghia

## Ispezione della cinghia di trasmissione del cilindro

**Intervallo tra gli interventi tecnici:** Ogni 1000 ore

Assicuratevi che la cinghia di trasmissione del cilindro abbia la corretta tensione per garantire un funzionamento corretto della macchina ed evitare inutile usura.

1. Spegnete la macchina e scollegate il pacco batteria.
2. Allentate il bullone della flangia che fissa il copricinghia e togliete il copricinghia per accedere alla cinghia (Figura 47).

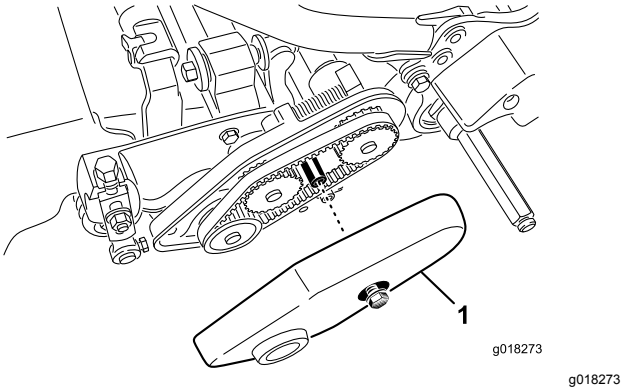


**Figura 47**

1. Copricinghia

3. Regolate la tensione della cinghia effettuando i seguenti passaggi:
   A. Allentate il dado di montaggio della sede del cuscinetto (Figura 48).

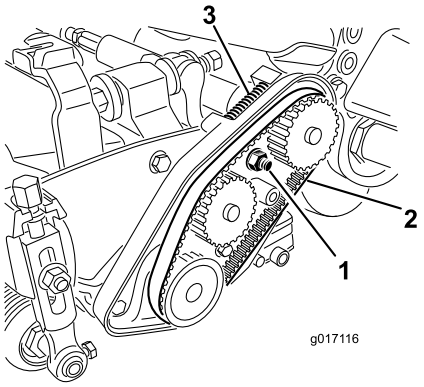


g017116

**Figura 48**

1. Dado di montaggio della sede del cuscinetto
2. Cinghia di trasmissione del cilindro
3. Molla di compressione

B. Utilizzate una chiave da 16 mm (5/8") e ruotate l'alloggiamento del cuscinetto per assicurarvi che ruoti liberamente.

C. Pulite da qualsiasi detrito l'interno della sede della cinghia e l'area attorno alla molla di compressione (Figura 48).

D. Verificate che la molla di compressione applichi la tensione corretta sulla cinghia.

E. Serrate il dado di montaggio della sede del cuscinetto.

F. Montate il copricinghia.

# Accesso al foro sul coperchio della trasmissione

Per accedere alla frizione, togliete il tappo di gomma (Figura 49) dal foro nella parte anteriore della trasmissione.

***Importante:*** **Non usate la macchina senza il tappo di gomma.**

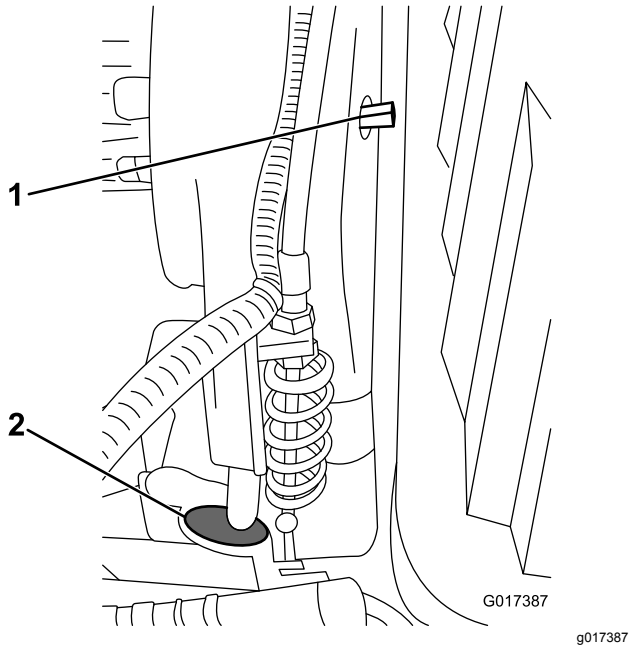


g017387

**Figura 49**

1. Albero di innesto/disinnesto
2. Tappo di gomma del foro

# Innesto/disinnesto del tendicinghia della trasmissione

La cinghia di trasmissione viene tesa mediante una puleggia tendicinghia caricata a molla. Se è necessario innestare o disinnestare la tensione della cinghia, utilizzate una chiave da 3/8 poll. per ruotare l'albero di innesto/disinnesto (Figura 49) alla posizione desiderata. La rotazione dell'albero di ¼ di giro (90°) in senso orario disinnesta il tendicinghia dalla cinghia (Figura 50).

**Nota:** Dovete disinnestare la tensione della cinghia prima di rimuovere il coperchio della trasmissione.

**Nota:** La cinghia di trasmissione è tensionata correttamente quando i segni di allineamento sul coperchio di trasmissione e l'albero di innesto sono allineati.

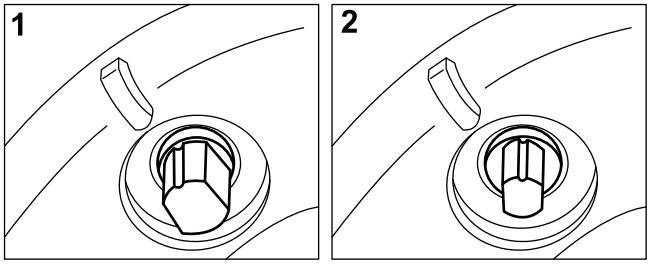


**Figura 50**

1. INNESTATO
2. DISINNESTATO

# *Manutenzione del sistema di controlli*

## Regolazione del comando del cilindro

Se il comando del cilindro non si innesta correttamente, è necessaria una messa a punto.

1. Spegnete la macchina e scollegate il pacco batteria.
2. Assicuratevi che il comando del cilindro sia disinnestato.
3. Sulla paratia della trasmissione, regolate il cavo di comando del cilindro (Figura 51) in modo da raggiungere una lunghezza della molla compresa tra 70,6 e 72,4 mm.

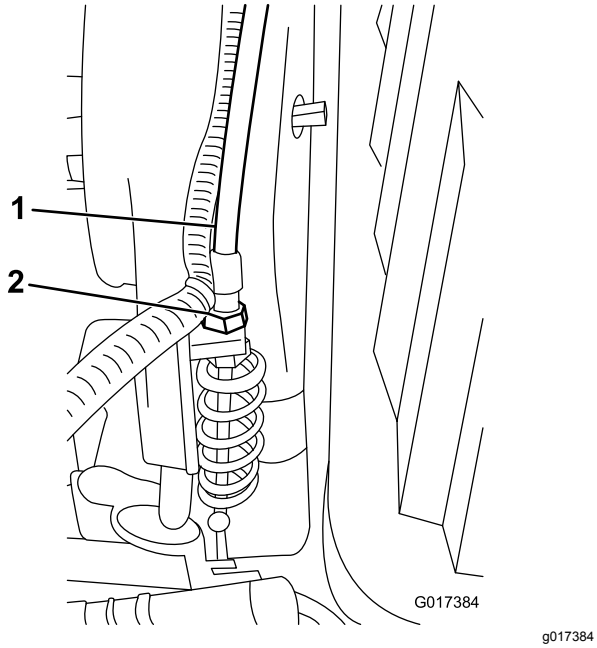


**Figura 51**

1. Cavo di comando del cilindro
2. Controdadi

4. Sulla paratia della maniglia di comando, allentate il cavo di comando del cilindro in modo da creare un imbando (Figura 52).

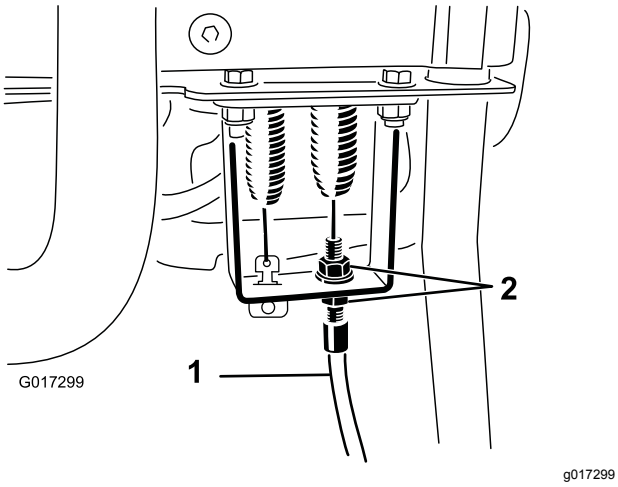


**Figura 52**

1. Cavo di comando del cilindro
2. Controdadi

5. Sulla paratia della maniglia di comando, serrate il cavo di comando del cilindro in modo da eliminare l'imbando del cavo senza allungare la molla.
6. Controllate l'operazione come segue:
   - Verificate che i denti della frizione del cilindro si disinnestino al rilascio della frizione e non tocchino il fondo quando sono innestati.

   **Nota:** Per vedere la frizione del cilindro, togliete il tappo di gomma (Figura 49) dal foro nella parte anteriore della trasmissione.
   - Il tempo di arresto del cilindro deve essere inferiore a 7 secondi, con il cilindro della controlama allentato.
   - Fate riferimento al *Manuale di manutenzione* o contattate il vostro distributore Toro autorizzato per ulteriore assistenza.

# *Pulizia*

## Pulizia della macchina

**Intervallo tra gli interventi tecnici:** Dopo ogni utilizzo

Lavate la macchina con detersivo neutro ed acqua dopo ogni utilizzo. Non utilizzate lance ad alta pressione. Non usate una quantità eccessiva d'acqua, particolarmente in prossimità della piastra della leva del cambio, dell'InfoCenter, della centralina e del connettore di alimentazione della macchina. Pulite il motore per garantire un adeguato raffreddamento durante il funzionamento. Mantenete inoltre il pacco batteria il più pulito possibile, in modo che mantenga il colore bianco. In questo modo rifletterà la luce solare evitando che le batterie si surriscaldino al sole.

***Importante:*** **Rimessate/parcheggiate sempre la macchina fuori dalle radiazioni solari dirette in quanto il riscaldamento del sole ridurrà la durata del pacco batteria.**

# Rimessaggio

## Sicurezza nel rimessaggio

- Parcheggiate la macchina su una superficie pianeggiante, inserite il freno di stazionamento, spegnete il motore, togliete la chiave e attendete che tutte le parti in movimento si arrestino prima di rimessare la macchina.
- Non rimessate mai la macchina in luoghi in cui siano presenti fiamme aperte, scintille o spie, come uno scaldabagno o altri apparecchi.
- Lasciate raffreddare la macchina prima di rimessarla in un luogo chiuso.

## Rimessaggio della macchina

1. Pulite la macchina; vedere Pulizia della macchina (pagina 44).

   ***Importante:*** **La macchina può essere lavata con detersivo neutro ed acqua. Non lavate la macchina a pressione. Non usate una quantità eccessiva d'acqua, particolarmente in prossimità della piastra della leva del cambio, dell'InfoCenter, della centralina e del connettore di alimentazione della macchina.**

2. Riponete la macchina in una rimessa o in un deposito fresco, pulito ed asciutto, **lontano da radiazione solare diretta**. Non riponete in un luogo in cui la temperatura scende al di sotto di -25 °C o supera 45 °C. **Le temperature esterne a tale range danneggeranno la batteria.**

   ***Importante:*** **La temperatura a cui il pacco batteria viene stoccato influirà sulla sua durata a lungo termine. Lo stoccaggio prolungato a temperature elevate ridurrà la durata del pacco batteria, soprattutto se conservata con carica elevata. Se possibile, conservate la macchina in un luogo fresco (non inferiore alla temperatura di congelamento).**

3. Collegate la batteria al caricabatterie e **tenete collegato il caricabatteria a una presa di alimentazione e acceso per l'intera durata dello stoccaggio.**

   ***Importante:*** **Dopo 10 giorni, il caricabatterie passa alla modalità di stoccaggio, regolando la batteria a una carica di un massimo del 40%. Questo livello di carica durante lo stoccaggio a lungo termine garantisce la durata completa della batteria. Se non mantenete il pacco batteria sul caricabatterie e non consentite che entri in modalità di**

**stoccaggio, l'elevato stato di carica nel pacco accorcerà la durata della batteria, soprattutto se avviene in condizioni di alta temperatura.**

4. Controllate tutti i dispositivi di fermo e serrateli. Riparate o sostituite eventuali componenti usurati o danneggiati.
5. Verniciate tutte le superfici metalliche graffiate o non dipinte con una vernice reperibile presso il vostro distributore Toro.
6. Coprite la macchina con un telo per proteggerla e mantenerla pulita.

# Rimozione del tosaerba dal rimessaggio

1. Spegnete e staccate il caricabatterie dalla macchina.
2. Collegate il connettore della maniglia a T al connettore di alimentazione principale.
3. Accendete la macchina e attendete 20 secondi.
4. Spegnete la macchina e scollegate la batteria.
5. Collegate la batteria al caricabatterie e accendetelo.

   **Nota:** Il caricabatterie entrerà in modalità di carica normale e caricherà completamente la batteria.

# Note:

# Note:

# Note:

## Informativa europea sulla privacy

Dati raccolti da Toro
Toro Warranty Company (Toro) rispetta la privacy. Al fine di elaborare i reclami in garanzia e contattarvi in caso di richiamo di un prodotto, vi chiediamo di comunicarci determinati dati personali direttamente o tramite The Toro Company o un rivenditore Toro in loco.

Il sistema di garanzia Toro è installato su server situati negli Stati Uniti, dove la legge sulla tutela della privacy può prevedere una protezione diversa da quella del vostro paese.

COMUNICANDOCI I VOSTRI DATI PERSONALI ACCONSENTITE ALLA LORO ELABORAZIONE COME INDICATO NELL'INFORMATIVA SULLA PRIVACY.

Utilizzo delle informazioni da parte di Toro
Toro può utilizzare i vostri dati personali per elaborare i reclami in garanzia, contattarvi in caso di richiamo di un prodotto e per qualsiasi altro scopo di cui vi informiamo, nonché condividere i vostri dati con consociate, rivenditori e altri partner commerciali collegati a tali attività. Non venderemo i vostri dati personali ad altre compagnie. Ci riserviamo il diritto di divulgare i dati personali a scopo di conformità con la legislazione applicabile e su richiesta delle autorità competenti, per il corretto funzionamento del nostro sistema o per tutelare noi stessi o gli altri utenti.

Conservazione dei dati personali
Conserveremo i vostri dati personali finché saranno necessari per gli scopi previsti al momento della loro raccolta iniziale o per altri scopi legittimi (come la conformità normativa) o laddove richiesto dalla legislazione applicabile.

Impegno di Toro alla sicurezza dei dati personali
Adottiamo precauzioni ragionevoli al fine di tutelare la sicurezza dei vostri dati personali, nonché misure atte a mantenere l'accuratezza e lo status corrente dei dati personali.

Accesso e correzione delle vostre informazioni personali
Se desiderate rivedere o correggere le vostre informazioni personali, contattateci via e-mail all'indirizzo legal@toro.com.

## Legislazione australiana relativa ai consumatori

I clienti australiani potranno reperire i dettagli concernenti la legislazione australiana relativa ai consumatori all'interno della confezione o presso il rivenditore Toro in loco.

# Proposizione 65 della California, Informazioni di avvertenza

## Che cos'è questa avvertenza?

Potreste notare che un prodotto in vendita presenta un'etichetta di avvertenza simile alla seguente:



**AVVERTENZA:** Cancro e problematiche della riproduzione – www.p65Warnings.ca.gov.

## Che cos'è la Prop 65?

La Prop 65 si applica a qualsiasi azienda che operi in California, venda prodotti in California o fabbrichi prodotti che possano essere venduti o importati in California. Stabilisce che il Governatore della California mantenga e pubblichi un elenco di sostanze chimiche note come causa di cancro, difetti di nascita e/o altre problematiche della riproduzione. L'elenco, aggiornato annualmente, include centinaia di sostanze chimiche riscontrate in molti articoli d'uso quotidiano. Lo scopo della Prop 65 è informare il pubblico riguardo l'esposizione a tali sostanze chimiche.

La Prop 65 non vieta la vendita di alcun prodotto contenente tali sostanze chimiche ma richiede l'indicazione delle avvertenze su qualsiasi prodotto, imballaggio di prodotti o documentazione in dotazione con il prodotto. Inoltre, un'avvertenza Prop 65 non implica una violazione da parte del prodotto di alcuno standard o requisito di sicurezza dei prodotti. In effetti, il governo della California ha chiarito che un'avvertenza Prop 65 “non equivale alla decisione normativa di “sicurezza“ o “non sicurezza” di un prodotto”. Molte di queste sostanze chimiche sono state utilizzate per anni nei prodotti d'uso quotidiano senza alcun danno documentato. Per maggiori informazioni, visitate https://oag.ca.gov/prop65/faqs-view-all.

Un'avvertenza Prop 65 indica che una società ha (1) valutato l'esposizione e ha concluso che supera il livello “nessun rischio significativo”; oppure (2) ha scelto di fornire un'avvertenza sulla base delle proprie informazioni riguardo la presenza di una sostanza chimica elencata, senza tentare di valutarne l'esposizione.

## Questa legge si applica ovunque?

Le avvertenze Prop 65 sono richieste unicamente ai sensi della legge della California. Queste avvertenze si riscontrano in tutta la California in un'ampia gamma di ambienti, compresi, senza limitazione ristoranti, negozi di alimentari, hotel, scuole, ospedali e su una grande varietà di prodotti. Inoltre, alcuni rivenditori online e per corrispondenza forniscono avvertenze Prop 65 sui propri siti Web o cataloghi.

## Dove si collocano le avvertenze della California in confronto ai limiti federali?

Gli standard Prop 65 sono spesso più rigidi degli standard federali e internazionali. Vi sono varie sostanze che richiedono un'avvertenza Prop 65 a livelli molto inferiori rispetto ai limiti d'azione federali. Ad esempio, lo standard della Prop 65 per le avvertenze relative al piombo è pari a 0,5 microgrammi/giorno, un limite molto inferiore rispetto agli standard federali e internazionali.

## Perché non tutti i prodotti simili riportano l'avvertenza?

- I prodotti venduti in California richiedono l'etichettatura Prop 65, mentre prodotti simili venduti altrove non la richiedono.
- A un'azienda coinvolta in un'azione giuridica relativa alla Prop 65 che raggiunga un accordo può essere richiesto l'utilizzo di avvertenze Prop 65 per i propri prodotti, mentre ad altre aziende che producono prodotti analoghi può non essere imposto tale requisito.
- L'applicazione della Prop 65 non è omogenea.
- Le aziende possono scegliere di non fornire avvertenze perché stabiliscono di non essere tenute a farlo ai sensi della Prop 65; una mancanza di avvertenze per un prodotto non significa che il prodotto sia privo delle sostanze chimiche elencate a livelli simili.

## Perché Toro include questa avvertenza?

Toro ha scelto di fornire ai consumatori quante più informazioni possibile, in modo da consentire loro di prendere decisioni informate sui prodotti che acquistano e utilizzano. Toro fornisce avvertenze in determinati casi, sulla base delle proprie conoscenze in merito alla presenza di una o più sostanze chimiche elencate, senza valutarne il livello di esposizione, dal momento che non tutte le sostanze chimiche elencate presentano requisiti riguardo i limiti di esposizione. Benché l'esposizione da prodotti Toro possa essere trascurabile o nettamente all'interno del range “nessun rischio significativo”, scegliendo di eccedere nel senso della cautela, Toro fornisce le avvertenze Prop 65. Inoltre, qualora Toro non fornisca tali avvertenze, può essere citata in giudizio dallo Stato della California o da soggetti privati che mirino all'applicazione della Prop 65 e può essere soggetta a gravi sanzioni.

# Garanzia limitata della batteria

La batteria ricaricabile agli ioni di litio (Modello 04232) è garantita esente da difetti di materiale e lavorazione per un periodo di 5 anni o fino a un consumo pari a 1925 chilowattora (kWh), al primo dei due termini raggiunto. Con il passare del tempo, il deterioramento della batteria riduce la capacità energetica (Watt/ora) disponibile dopo ogni ricarica completa. Il consumo di energia varia a seconda delle modalità di lavoro, degli accessori, del tappeto erboso, del suolo, delle regolazioni e della temperatura.

La garanzia include due livelli di copertura:

**Copertura di garanzia - Livello 1:** La copertura piena si applica per i primi due anni (730 giorni) dalla data della fattura di acquisto o per una energia erogata dalla batteria pari a 820 kWh, al primo dei due termini raggiunto. Se si verifica un guasto coperto da garanzia sotto una copertura di Livello 1, Toro sostituirà la batteria con una batteria nuova o rigenerata, senza spese a vostro carico. Questa copertura include le procedure diagnostiche, la manodopera, i ricambi e il trasporto. La batteria sostitutiva sarà coperta dalla parte rimanente della garanzia della batteria originale.

**Copertura di garanzia - Livello 2-7:** Durante i restanti 3 anni o 1925 kWh, al primo dei due termini raggiunto, si applica una garanzia parziale prorata. Questa copertura esclude le procedure diagnostiche, la manodopera, i ricambi e il trasporto. La copertura di garanzia è calcolata sulla base della tabella riportata più sotto, dove, per determinare il Livello corretto, si considera il più alto tra i parametri dei giorni di servizio e dei kWh. Se si verifica un guasto coperto da garanzia sotto una copertura di Livello 2-7, la garanzia prorata consente la sostituzione della batteria guasta con una batteria nuova a fronte del pagamento, da parte del cliente, soltanto della porzione di energia erogata dalla batteria. Una batteria sostitutiva nuova acquistata con il contributo del cliente è coperta da una garanzia di Livello 1. La batteria nuova deve essere registrata.

Esempi di scelta del Livello:

1. Una batteria si guasta dopo 1400 giorni dall'acquisto e un consumo di 1150 kWh. Giorni di servizio = Livello 5, perché 1400 giorni sono meno di 1460 giorni. kWh = Livello 3, perché 1150 kWh sono meno di 1200 kWh. Si sceglie il Livello 5 perché 5 è maggiore di 3 (si sceglie il maggiore).
2. Una batteria si guasta dopo 900 giorni dall'acquisto e un consumo di 1300 kWh. Giorni di servizio = Livello 2, perché 900 giorni sono meno di 910 giorni. kWh = Livello 4, perché 1300 kWh sono meno di 1390 kWh. Si sceglie il Livello 4 perché 4 è maggiore di 2 (si sceglie il maggiore).

Il vostro Distributore Toro stabilisce il costo al dettaglio della batteria, che include il costo della batteria, il trasporto, le imposte, le tasse e i costi amministrativi.

| Livello | Anni | Giorni | kWh totali consumati | % al dettaglio a carico del cliente |
|---|---|---|---|---|
| 1 | ≤2 | 0-730 | 0-820 | Copertura piena |
| 2 | ≤2,5 | 731-910 | 821-1010 | 16% |
| 3 | ≤3 | 911-1095 | 1011-1200 | 28% |
| 4 | ≤3,5 | 1096-1275 | 1201-1390 | 36% |
| 5 | ≤4 | 1276-1460 | 1391-1570 | 44% |
| 6 | ≤4,5 | 1461-1645 | 1571-1750 | 60% |
| 7 | ≤5 | 1656-1825 | 1751-1925 | 68% |

# Garanzia Toro per prodotti commerciali generali

Garanzia limitata di due anni

## Condizioni e prodotti coperti

The Toro Company e la sua affiliata, Toro Warranty Company, ai sensi di un accordo tra le medesime, garantiscono che il vostro Prodotto Commerciale Toro (il "Prodotto") è esente da difetti di materiale o lavorazione per due anni o 1500 ore di servizio*, al primo dei due termini raggiunto. Questa garanzia si applica a tutti i prodotti ad eccezione degli arieggiatori (per questi prodotti vedere le dichiarazioni di garanzia a parte). Nei casi coperti dalla garanzia, provvederemo alla riparazione gratuita del Prodotto, ad inclusione di diagnosi, manodopera, parti e trasporto. La presente garanzia è valida con decorrenza dalla data di consegna del Prodotto all'acquirente iniziale.
* Prodotto provvisto di contaore.

## Istruzioni per ottenere il servizio in garanzia

Il proprietario è responsabile della notifica al Distributore Commerciale dei Prodotti o al Concessionario Commerciale Autorizzato dei Prodotti dal quale è stato acquistato il Prodotto, non appena si ritiene che esista una condizione prevista dalla garanzia. Per informazioni sul nominativo di un Distributore Commerciale dei Prodotti o di un Concessionario Autorizzato e per qualsiasi chiarimento in merito ai propri diritti e responsabilità in termini di garanzia, contattare:

Toro Commercial Products Service Department
Toro Warranty Company
8111 Lyndale Avenue South
Bloomington, MN 55420-1196

952–888–8801 o 800–952–2740
E-mail: commercial.warranty@toro.com

## Responsabilità del proprietario

Quale proprietario del Prodotto siete responsabile della manutenzione e delle regolazioni necessarie citate nel *Manuale dell'operatore*. La mancata esecuzione della manutenzione e delle regolazioni previste possono rendere nullo un reclamo in garanzia.

## Articoli e condizioni non coperti da garanzia

Non tutte le avarie o i guasti che si verificano durante il periodo di garanzia sono difetti di materiale o lavorazione. Quanto segue è escluso dalla presente garanzia:

- Avarie del prodotto risultanti dall'utilizzo di parti di ricambio non originali Toro, o dal montaggio e utilizzo di parti aggiuntive, o dall'impiego di accessori e prodotti modificati non a marchio Toro. Una garanzia a parte può essere fornita dal produttore dei suddetti articoli.
- Avarie del prodotto risultanti dalla mancata esecuzione della manutenzione e/o delle regolazioni consigliate. Qualora non venga eseguita una corretta manutenzione del Prodotto, secondo le procedure consigliate, elencate nel *Manuale dell'operatore*, eventuali richieste di intervento in garanzia potrebbero essere respinte.
- Avarie risultanti dall'utilizzo del Prodotto in maniera errata, negligente o incauta.
- Le parti soggette a usura derivante dall'utilizzo, salvo quando risultino difettose. I seguenti sono solo alcuni esempi di parti che si consumano o usurano durante il normale utilizzo del prodotto: pastiglie e segmenti dei freni, ferodi della frizione, lame, cilindri, rulli e cuscinetti (sigillati o che possono essere ingrassati), controlame, candele, ruote orientabili e cuscinetti, pneumatici, filtri, cinghie e alcuni componenti di irrigatori, come membrane, ugelli, valvole di ritegno, ecc.
- Avarie provocate da cause esterne. I seguenti sono solo alcuni esempi di circostanze esterne: condizioni atmosferiche, metodi di rimessaggio, contaminazione, utilizzo di carburanti, refrigeranti, lubrificanti, additivi, fertilizzanti, acqua o prodotti chimici non autorizzati, ecc.
- Avarie o problemi relativi alle prestazioni dovuti all'uso di carburanti (per esempio benzina, diesel o biodiesel) non conformi ai rispettivi standard di fabbrica.
- Rumore, vibrazione, usura e deterioramento normali.
- L'usura normale dovuta all'uso comprende, senza limitazione alcuna, danni a sedili causati da usura o abrasione, superfici verniciate usurate, adesivi o finestrini graffiati, ecc.

## Parti

Le parti previste per la sostituzione come parte della manutenzione sono garantite per il periodo fino al tempo previsto per la sostituzione di tale parte. Le parti sostituite ai sensi della presente garanzia sono coperte per tutta la durata della garanzia del prodotto originale e diventano proprietà di Toro. Toro si riserva il diritto di prendere la decisione finale in merito alla riparazione di parti o gruppi esistenti, o alla loro sostituzione. Per le riparazioni in garanzia Toro può utilizzare parti ricostruite.

## Garanzia sulle batterie deep-cycle e agli ioni di litio:

Durante la loro vita, le batterie deep-cycle e agli ioni di litio possono fornire una specifica quantità di chilowattora. Le modalità di utilizzo, ricarica e manutenzione possono allungare o abbreviare la vita totale della batteria. Man mano che le batterie di questo prodotto si consumano, la quantità di lavoro utile tra gli intervalli di carica si ridurrà lentamente, fino a che la batteria sarà del tutto esaurita. La sostituzione di batterie che, a seguito del normale processo di usura, risultano inutilizzabili, è responsabilità del proprietario del prodotto. Durante il normale periodo di garanzia del prodotto potrebbe essere necessaria la sostituzione delle batterie, a spese del proprietario.
Nota: (solo batteria agli ioni di litio): Una batteria agli ioni di litio dispone di una garanzia a scalare con decorrenza dal terzo anno e durata fino al quinto anno e che copre soltanto le parti, basata sul periodo di utilizzo e dei chilowattora consumati. Fate riferimento al *Manuale dell'operatore* per maggiori informazioni.

## La manutenzione è a spese del proprietario.

La messa a punto, la lubrificazione e la pulizia del motore, la sostituzione dei filtri, del refrigerante e l'esecuzione delle procedure di manutenzione consigliata sono alcuni dei normali servizi richiesti dai prodotti Toro a carico del proprietario.

## Condizioni generali

La riparazione da parte di un Distributore o Concessionario Toro autorizzato è l'unico rimedio previsto dalla presente garanzia.

**Né The Toro Company né Toro Warranty Company sono responsabili di danni indiretti, incidentali o consequenziali in merito all'utilizzo dei Prodotti Toro coperti dalla presente garanzia, ivi compresi costi o spese per apparecchiature sostitutive o assistenza per periodi ragionevoli di avaria o di mancato utilizzo in attesa della riparazione ai sensi della presente garanzia. Ad eccezione della garanzia sulle emissioni, citata di seguito, se pertinente, non vi sono altre espresse garanzie. Tutte le garanzie implicite di commerciabilità e idoneità all'uso sono limitate alla durata della presente garanzia esplicita.**

In alcuni Stati non è permessa l'esclusione di danni incidentali o consequenziali, né sono previste limitazioni sulla durata di una garanzia implicita; di conseguenza, nel vostro caso le suddette esclusioni e limitazioni potrebbero non essere applicabili. La presente garanzia concede diritti legali specifici; potreste inoltre godere di altri diritti, che variano da uno Stato all'altro.

## Nota relativa alla garanzia del motore:

Il Sistema di Controllo delle Emissioni presente sul vostro Prodotto può essere coperto da garanzia a parte, rispondente ai requisiti stabiliti dall'Environmental Protection Agency (EPA) degli Stati Uniti e/o dall'Air Resources Board (CARB) della California. Le limitazioni di cui sopra, in termini di ore, non sono applicabili alla garanzia del Sistema di Controllo delle Emissioni. I particolari sono riportati nella Dichiarazione di Garanzia sul Controllo delle Emissioni del Motore, fornita insieme al prodotto o contenuta nella documentazione del costruttore del motore.

## Paesi oltre gli Stati Uniti e il Canada.

I clienti acquirenti di prodotti Toro esportati dagli Stati Uniti o dal Canada devono contattare il proprio Distributore (Concessionario) Toro per ottenere le polizze di garanzia per il proprio paese, regione o stato. Se per qualsiasi motivo non siete soddisfatti del servizio del vostro Distributore o avete difficoltà nell'ottenere informazioni sulla garanzia, siete pregati di rivolgervi all'importatore Toro.