Form No. 3422-704 Rev B

TORO®

Count on it.

Manuel de l'utilisateur

# Groupe de déplacement Greensmaster® eFlex® 2120

**N° de modèle 04046—N° de série 403063147 et suivants**
**N° de modèle 04047—N° de série 400000000 et suivants**

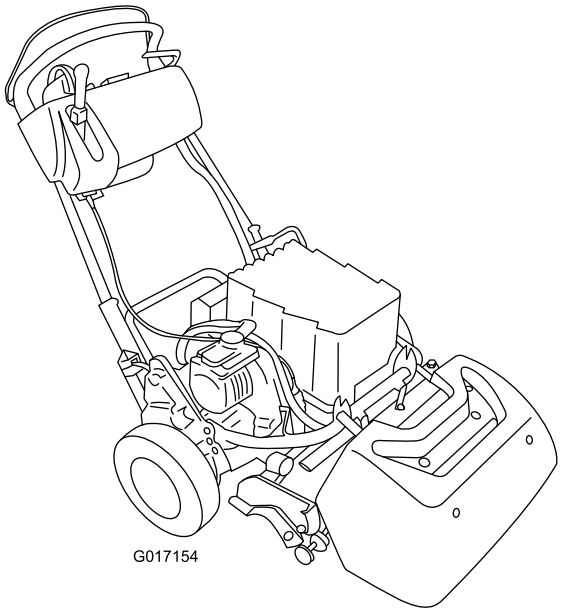
G017154

Enregistrez votre produit à www.Toro.com.
Traduction du texte d'origine (FR)

CE

*3422-704* B

Ce produit est conforme à toutes les directives européennes pertinentes. Pour plus de renseignements, reportez-vous à la Déclaration de conformité spécifique du produit fournie séparément.

**⚠ ATTENTION**

**CALIFORNIE**
**Proposition 65 - Avertissement**

**Le cordon d'alimentation de cette machine contient du plomb, une substance chimique considérée par l'état de Californie comme susceptible de provoquer des malformations congénitales et autres troubles de la reproduction. Lavez-vous les mains après avoir manipulé la batterie.**

**Les bornes de la batterie et accessoires connexes contiennent du plomb et des composés de plomb. L'état de Californie considère ces substances chimiques comme susceptibles de provoquer des cancers et des troubles de la reproduction. Lavez-vous les mains après avoir manipulé la batterie.**

**L'utilisation de ce produit peut entraîner une exposition à des substances chimiques considérées pas l'état de Californie comme capables de provoquer des cancers, des anomalies congénitales ou d'autres troubles de la reproduction.**

# Introduction

Cette machine est une tondeuse à conducteur marchant à cylindre prévue pour les utilisateurs professionnels employés à des applications commerciales. Elle est principalement conçue pour tondre les pelouses régulièrement entretenues dans les parcs, les terrains de golf, les terrains de sports et les espaces verts commerciaux. Elle n'est pas conçue pour couper les broussailles et autre végétation sur le bord des routes ni pour des utilisations agricoles.

***Important:*** **Pour maximiser la sécurité, les performances et le bon fonctionnement de cette machine, il est nécessaire de lire attentivement et de comprendre parfaitement le contenu de ce *Manuel de l'utilisateur*. Vous risquez de vous blesser si vous ne respectez pas les instructions d'utilisation ou si vous ne suivez pas une formation appropriée. Pour plus de renseignements sur les consignes de sécurité, y compris les conseils de sécurité et les documents de formation, rendez-vous sur www.Toro.com.**

Vous pouvez contacter Toro directement à www.Toro.com pour tout renseignement concernant un produit ou un accessoire, pour obtenir l'adresse des concessionnaires ou pour enregistrer votre produit.

Pour obtenir des prestations de service, des pièces Toro d'origine ou des renseignements complémentaires, munissez-vous des numéros de modèle et de série du produit et contactez un distributeur Toro agréé. Les numéros de modèle et de série se trouvent sur une plaque fixée sur le cadre arrière. Inscrivez les numéros dans l'espace réservé à cet effet.

***Important:*** **Avec votre appareil mobile, vous pouvez scanner le code QR sur l'autocollant du numéro de série (le cas échéant) afin d'accéder aux informations sur la garantie, les pièces détachées et autres renseignements sur le produit.**

**© 2018—The Toro® Company**
**8111 Lyndale Avenue South**
**Bloomington, MN 55420**



**Contactez-nous sur www.Toro.com.**
**Imprimé aux États-Unis**
**Tous droits réservés**

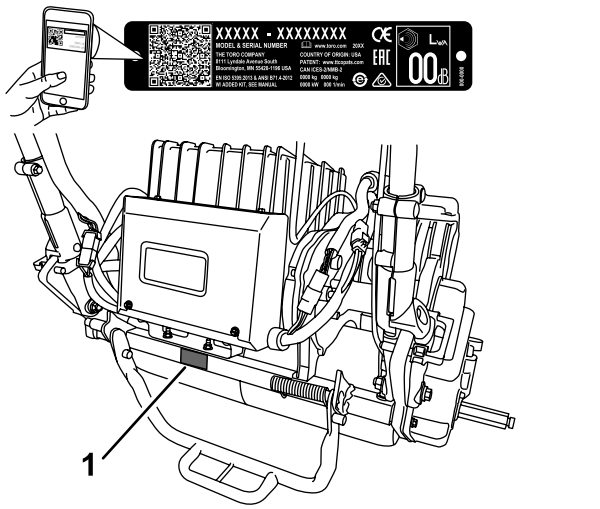


g234771

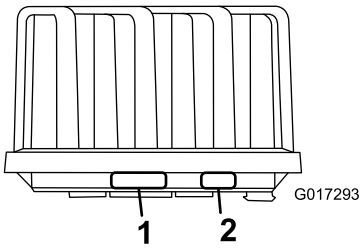


g017293

**Figure 1**

1. Emplacement des numéros de modèle et de série
2. Informations du fabricant du bloc batterie

**N° de modèle** _____

**N° de série** _____

Les mises en garde de ce manuel soulignent des dangers potentiels et sont signalées par le symbole de sécurité (Figure 2), qui indique un danger pouvant entraîner des blessures graves ou mortelles si les précautions recommandées ne sont pas respectées.



g000502

**Figure 2**

Symbole de sécurité

Ce manuel utilise deux termes pour faire passer des renseignements essentiels. **Important**, pour attirer l'attention sur des renseignements mécaniques spécifiques et **Remarque**, pour insister sur des renseignements d'ordre général méritant une attention particulière.

# Table des matières


Sécurité ..... 4
Consignes de sécurité générales ..... 4
Autocollants de sécurité et d'instruction ..... 5
Mise en service ..... 8
1 Mise en place de la plaque cible ..... 9
2 Préparation du groupe de déplacement ..... 9
3 Montage du plateau de coupe sur le groupe de déplacement ..... 9
4 Pose des retenues du guidon ..... 10
5 Mise en place du bloc batterie ..... 11
6 Réglage du capteur EZ-Turn ..... 14
7 Montage des roues de transport ..... 15
8 Pose de l'autocollant de l'année de production ..... 16
9 Montage du bac à herbe ..... 16
10 Rodage de la machine ..... 17
Vue d'ensemble du produit ..... 17
Commandes ..... 18
Caractéristiques techniques ..... 21
Outils et accessoires ..... 21
Avant l'utilisation ..... 22
Contrôles de sécurité avant l'utilisation ..... 22
Procédures d'entretien quotidien ..... 22
Réglage de la machine en fonction de l'état du gazon ..... 23
Réglage de la hauteur du guidon ..... 24
Réglage de l'angle du guidon ..... 24
Réglage de la commande d'accélérateur ..... 24
Contrôle du fonctionnement des contacteurs de sécurité ..... 25
Transport de la machine jusqu'au lieu de travail ..... 26
Pendant l'utilisation ..... 27
Sécurité pendant l'utilisation ..... 27
Démarrage de la machine ..... 28
Arrêt de la machine ..... 28
Désengagement de la transmission ..... 28
Utilisation de l'écran LCD de l'InfoCenter ..... 29
Conseils d'utilisation ..... 30
Après l'utilisation ..... 32
Sécurité après l'utilisation ..... 32
Transport de la machine ..... 32
Entretien du bloc batterie ion-lithium ..... 32
Entretien ..... 34
Programme d'entretien recommandé ..... 34
Liste de contrôle pour l'entretien journalier ..... 35
Procédures avant l'entretien ..... 36
Consignes de sécurité pendant l'entretien ..... 36
Débranchement de la batterie ..... 36
Lubrification ..... 37
Graissage de l'accouplement de moteur ..... 37
Entretien du système électrique ..... 37

Consignes de sécurité relatives au système électrique ..... 37
Entretien du bloc batterie ..... 37
Expédition du bloc batterie aux fins d'entretien ..... 37
Remplacement des fusibles ..... 38
Entretien du contacteur de sécurité de déplacement ..... 38
Entretien du capteur de tonte ..... 39
Entretien du contacteur de sécurité de frein ..... 39
Entretien des freins ..... 40
Réglage du frein de service/stationnement ..... 40
Entretien des courroies ..... 40
Contrôle de la courroie d'entraînement de cylindre ..... 40
Accès au trou du couvercle de transmission ..... 41
Engagement/désengagement du tendeur de courroie de transmission ..... 41
Entretien des commandes ..... 42
Réglage de la commande du cylindre ..... 42
Nettoyage ..... 43
Nettoyage de la machine ..... 43
Remisage ..... 43
Consignes de sécurité pour le remisage ..... 43
Remisage de la machine ..... 43
Remise en service après remisage ..... 44

# Sécurité

Cette machine est conçue en conformité avec la norme EN ISO 5395:2013 et la norme ANSI B71.4-2017, et satisfait à ces normes quand vous ajoutez les autocollants nécessaires.

## Consignes de sécurité générales

Ce produit peut sectionner les mains ou les pieds et projeter des objets. Respectez toujours toutes les consignes de sécurité pour éviter des blessures graves.

L'utilisation de ce produit à d'autres fins que celle qui est prévue peut être dangereuse pour vous-même et pour les personnes à proximité.

- Vous devez lire et comprendre le contenu de ce *Manuel de l'utilisateur* avant de démarrer la machine.
- N'approchez pas les mains ou les pieds des composants mobiles de la machine.
- N'utilisez pas la machine s'il manque des capots ou d'autres dispositifs de protection, ou s'ils sont endommagés.
- Ne vous tenez pas devant l'ouverture d'éjection. Tenez tout le monde à une distance suffisante de la machine.
- N'admettez jamais d'enfants dans le périmètre de travail. N'autorisez jamais les enfants à utiliser la machine.
- Arrêtez la machine et débranchez la batterie avant de faire l'entretien ou de désobstruer la machine.

L'usage ou l'entretien incorrect de cette machine peut occasionner des accidents. Pour réduire les risques d'accidents et de blessures, respectez les consignes de sécurité qui suivent. Tenez toujours compte des mises en garde signalées par le symbole de sécurité (Figure 2) et la mention Prudence, Attention ou Danger. Le non respect de ces instructions peut entraîner des blessures graves ou mortelles.

Vous trouverez d'autres consignes de sécurité, le cas échéant, en vous reportant aux sections respectives dans ce manuel.

# Autocollants de sécurité et d'instruction

Des autocollants de sécurité et des instructions bien visibles par l'opérateur sont placés près de tous les endroits potentiellement dangereux. Remplacez tout autocollant endommagé ou manquant.

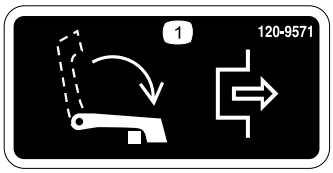


decal120-9571

**120-9571**

1. Abaissez le levier pour débrayer la transmission aux roues.




decal120-9570

**120-9570**

1. Attention – ne vous approchez pas des pièces mobiles et laissez toutes les protections et tous les capots en place.




decal120-9573

**120-9573**

1. Lisez le *Manuel de l'utilisateur*.
2. Attention – n'utilisez pas la machine à moins d'avoir les compétences nécessaires.
3. Attention – tenez tout le monde à bonne distance de la batterie.
4. Risque de choc électrique – ne causez pas de court-circuit des bornes de la batterie avec des outils au cours de l'entretien.




decal120-9593

**120-9593**

1. Lisez le *Manuel de l'utilisateur*.
2. Attention – n'utilisez pas la machine à moins d'avoir les compétences nécessaires.
3. Risque de projection d'objets – tenez les spectateurs à bonne distance de la machine.
4. Attention – ne vous approchez pas des pièces mobiles et laissez toutes les protections et tous les capots en place.
5. Ne remorquez pas la machine.

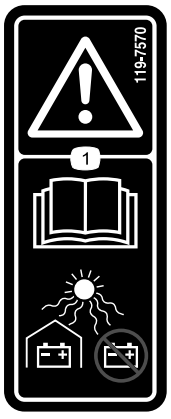


decal119-7570

**119-7570**

1. Attention – lisez le *Manuel de l'utilisateur* ; conservez les batteries à l'abri et ne les rangez pas en pleine lumière.

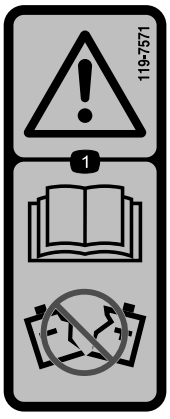


decal119-7571

**119-7571**

1. Attention – lisez le *Manuel de l'utilisateur* ; n'utilisez pas une batterie si son boîtier est fissuré ou endommagé.

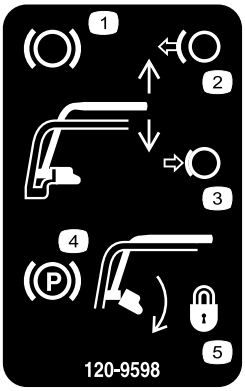


decal120-9598

**120-9598**

1. Frein
2. Tirez sur la poignée pour desserrer le frein.
3. Appuyez sur la poignée pour serrer le frein de stationnement.
4. Frein de stationnement
5. Tournez le verrou pour verrouiller le frein de stationnement ; appuyez sur la poignée pour ouvrir le verrou.

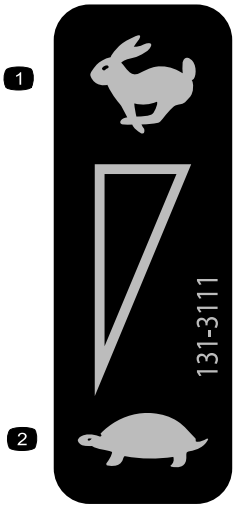


decal131-3111

**131-3111**

1. Haut régime
2. Bas régime

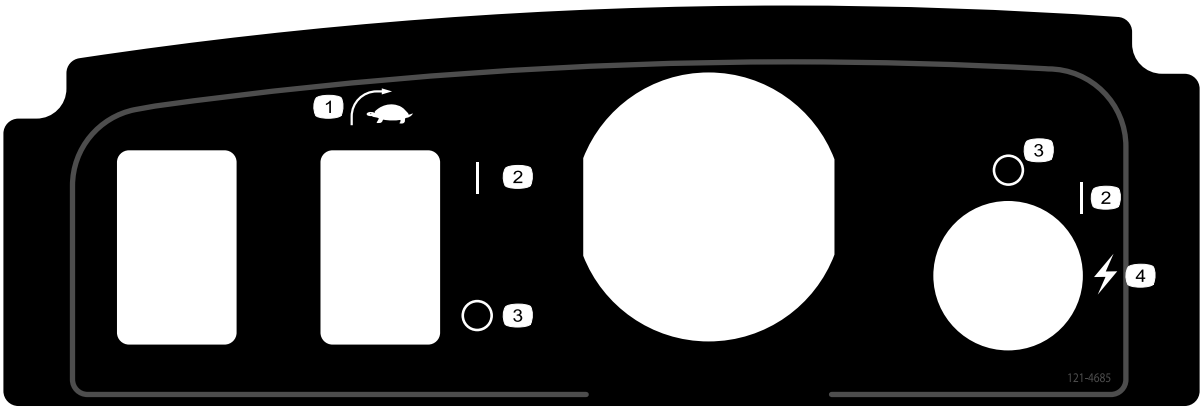


decal121-4685

**121–4685**

1. Commutateur EZ-Turn
2. Marche
3. Arrêt
4. Démarrage (machine)

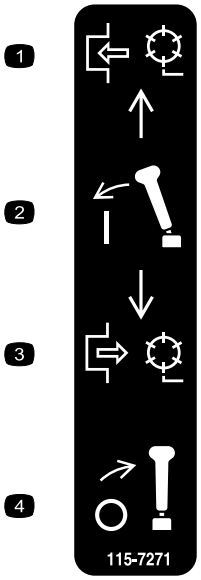


decal115-7271

**115-7271**

1. Engagement du cylindre
2. Engagement du levier.
3. Désengagement du cylindre
4. Désengagement du levier




decal119-7523

**119-7523**

1. Attention – lisez le *Manuel de l'utilisateur*.
2. Risque d'explosion – pas d'étincelles ni de flammes nues.
3. Risque de choc électrique – évitez tout court-circuit aux bornes de la batterie.
4. Attention – n'utilisez pas cette machine à moins d'avoir les compétences nécessaires.
5. Attention – ne retirez pas le couvercle de la batterie, ne placez pas la batterie dans l'eau et ne l'utilisez pas si son boîtier est fissuré ou endommagé.
6. Risque d'empoisonnement – tenez les enfants à l'écart de la batterie.




decal133-8061

**133-8061**

# Mise en service

## Pièces détachées

Reportez-vous au tableau ci-dessous pour vérifier si toutes les pièces ont été expédiées.

| Procédure | Description | Qté | Utilisation |
|---|---|---|---|
| **1** | Plaque cible | 1 | Mise en place de la plaque cible. |
| **2** | Aucune pièce requise | – | Préparation du groupe de déplacement (option). |
| **3** | Boulon (⅜" x ¾") | 2 | Montage du plateau de coupe sur le groupe de déplacement. |
| **4** | Retenue du guidon<br>Goupille fendue | 2<br>2 | Pose des retenues du guidon. |
| **5** | Bloc batterie<br>Boulon (5/16" x ½")<br>Rondelle | 1<br>6<br>6 | Mise en place du bloc batterie. |
| **6** | Aucune pièce requise | – | Réglage du capteur EZ-Turn. |
| **7** | Roues de transport – Kit roues de transport (Modèle Nº 04123 [en option]) | 2 | Montez les roues de transport. |
| **8** | Autocollant de l'année de production | 1 | Apposez l'autocollant de l'année de production |
| **9** | Bac à herbe | 1 | Montage du bac à herbe. |
| **10** | Aucune pièce requise | – | Rodage de la machine. |

## Médias et pièces supplémentaires

| Description | Qté | Utilisation |
|---|---|---|
| Manuel de l'utilisateur<br>Certificat de conformité | 1<br>1 | À lire ou visionner avant d'utiliser la machine. |

**Remarque:** Les côtés gauche et droit de la machine sont déterminés d'après la position d'utilisation normale.

**Remarque:** Pour monter la barre contrepoids sur la machine, reportez-vous aux instructions d'installation du *Manuel de l'utilisateur* de votre plateau de coupe.

# 1

# Mise en place de la plaque cible

**Pièces nécessaires pour cette opération:**

| | |
|---|---|
| 1 | Plaque cible |

## Procédure

1. Préparez le plateau de coupe comme expliqué dans le *Manuel de l'utilisateur* du plateau de coupe.
2. Retirez le boulon central du déflecteur d'herbe (Figure 3).
3. Montez la plaque cible en haut du plateau de coupe au moyen du boulon retiré précédemment (Figure 3).

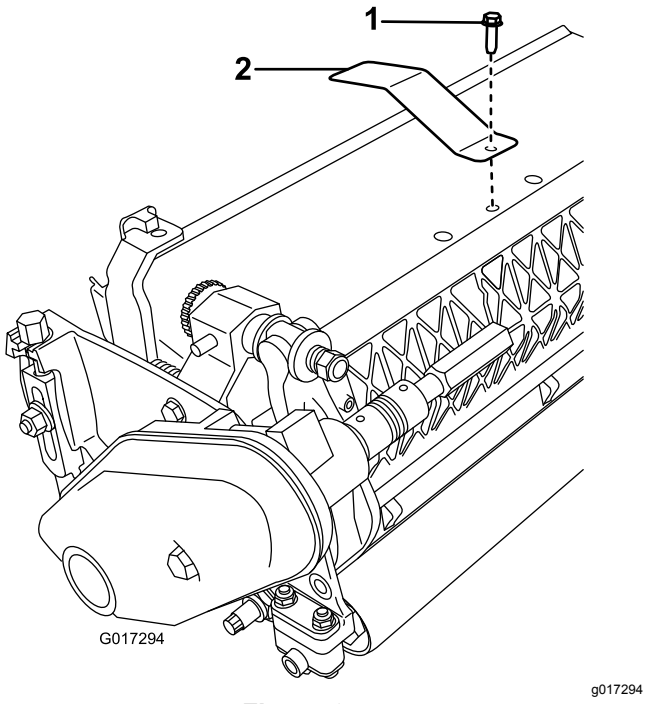


**Figure 3**

1. Boulon central du déflecteur d'herbe
2. Plaque cible

# 2

# Préparation du groupe de déplacement

## Option – Plateau de coupe modèle 04251, 02452, 04253 ou 04254

**Aucune pièce requise**

## Procédure

Si vous montez le plateau de coupe modèle 04251, 02452, 04253 ou 04254 sur ce groupe de déplacement, effectuez la procédure suivante :

1. Placez le plateau de coupe sur une surface plane et horizontale.
2. Sur les deux bras d'inclinaison (Figure 4), mesurez 2,3 mm vers l'intérieur sur les pattes et meulez l'angle, comme montré à la Figure 5.

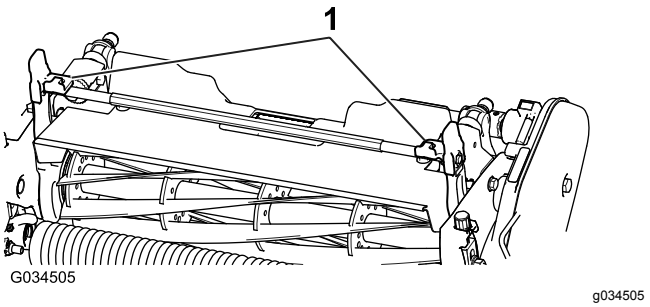


**Figure 4**

1. Bras d'inclinaison

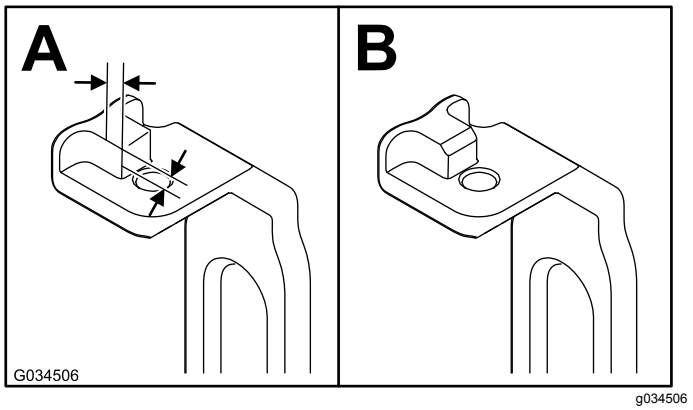


**Figure 5**

3. Peignez le métal exposé pour l'empêcher de rouiller.

# 3

# Montage du plateau de coupe sur le groupe de déplacement

**Pièces nécessaires pour cette opération:**

| | |
|---|---|
| 2 | Boulon (⅜" x ¾") |

## Procédure

**Remarque:** Pour monter la barre contrepoids sur la machine, reportez-vous aux instructions d'installation du *Manuel de l'utilisateur* de votre plateau de coupe.

1. Placez la machine en appui sur les tambours sur une surface de niveau.
2. Abaissez la béquille et appuyez sur la goupille de verrouillage pour bloquer la béquille en position d'UTILISATION (Figure 6). Appuyez la machine sur la béquille bloquée.

   **Remarque:** Placez la béquille en position d'UTILISATION chaque fois que vous retirez le plateau de coupe. Dans cette position, la béquille évitera à la machine de basculer en arrière sur le guidon.

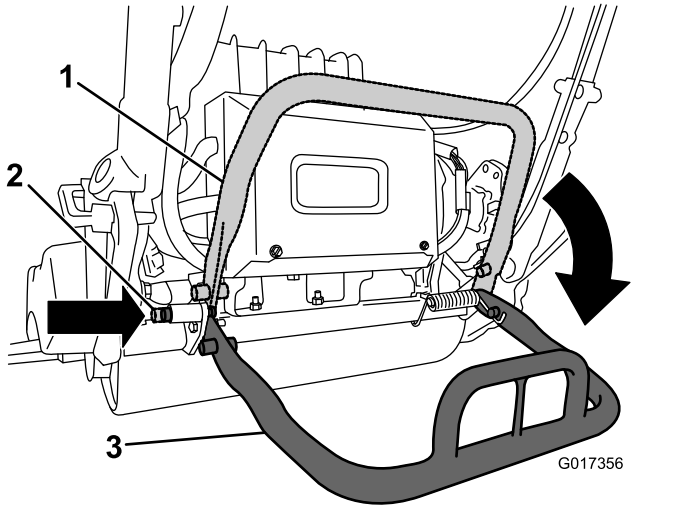


**Figure 6**

1. Béquille – Position de RANGEMENT
2. Goupille de verrouillage
3. Béquille – Position d'UTILISATION

3. Poussez le plateau de coupe sous le groupe de déplacement puis vers la gauche pour engager l'accouplement de la transmission (Figure 7).

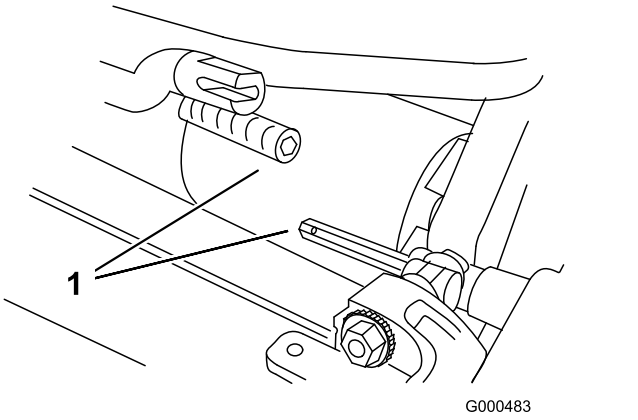


**Figure 7**

1. Accouplement de la transmission

4. Manœuvrez le cadre de la machine en avant jusqu'à ce qu'il s'engage avec les bras pivotants du plateau de coupe (Figure 8).

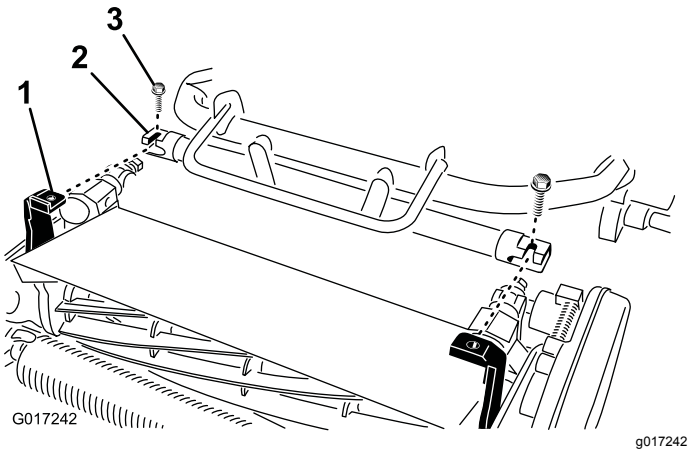


**Figure 8**

1. Accouplement coulissant
2. Arbre hexagonal de plateau de coupe
3. Boulon

5. Fixez le cadre de la machine aux bras pivotants du plateau de coupe avec 2 boulons (⅜" x ¾") (Figure 8).
6. Amenez la béquille en position de RANGEMENT en relâchant la goupille de verrouillage et en laissant la béquille se relever.
7. Réglez la hauteur de coupe du plateau ; voir le *Manuel de l'utilisateur* de votre plateau de coupe.

# 4

# Pose des retenues du guidon

**Pièces nécessaires pour cette opération:**

| | |
|---|---|
| 2 | Retenue du guidon |
| 2 | Goupille fendue |

## Procédure

1. Soutenez le guidon et retirez les serre-câbles qui fixent les manchons de serrage du guidon aux plaques latérales (Figure 9).

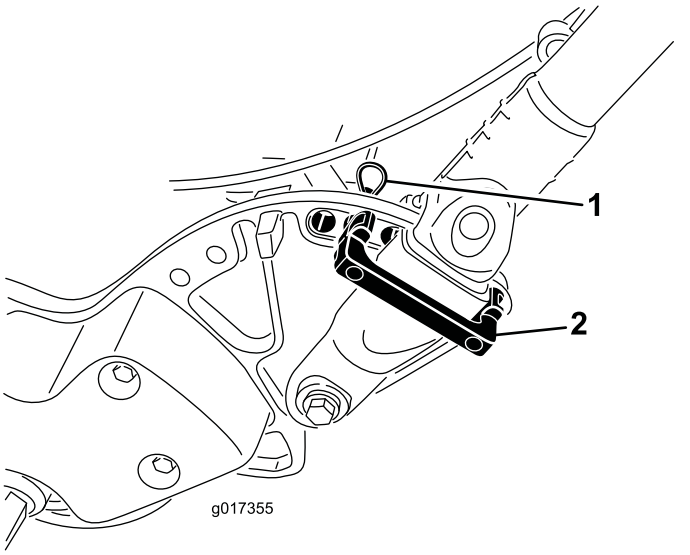


g017355

**Figure 9**

1. Goupille fendue
2. Retenue du guidon

2. Faites pivoter le guidon à la position d'utilisation voulue, puis placez une retenue sur le manchon de serrage du guidon et dans les trous correspondants de la plaque latérale (Figure 9).
3. Fixez la retenue avec une goupille fendue (Figure 9).
4. Répétez la procédure de l'autre côté du guidon.
5. Réglez la hauteur du guidon à la position souhaitée ; voir Réglage de la hauteur du guidon (page 24).

   **Remarque:** La machine est livrée avec le guidon réglé à la position la plus basse. Traditionnellement, la machine est utilisée avec le guidon tiré à la hauteur maximale.

# 5

# Mise en place du bloc batterie

**Pièces nécessaires pour cette opération:**

| | |
|---|---|
| 1 | Bloc batterie |
| 6 | Boulon (5/16" x ½") |
| 6 | Rondelle |

## Procédure

1. Retirez le bloc batterie de son carton.

   **Conservez le carton et tout l'emballage. Si vous devez expédier la batterie pour des raisons d'entretien, de garantie ou de recyclage, vous aurez besoin de cet emballage spécial.**

   **Reportez-vous aux *Instructions d'installation* incluses avec le Kit d'expédition de la batterie (vous pouvez retrouver les instructions sur www.Toro.com).**
2. Coupez le serre-câble qui retient le chargeur de batterie au socle de la batterie sur la machine, et retirez le chargeur.
3. Débranchez le petit connecteur qui se trouve sur le faisceau de câblage reliant le bloc batterie à la machine, du faisceau de câblage principal (Figure 10).

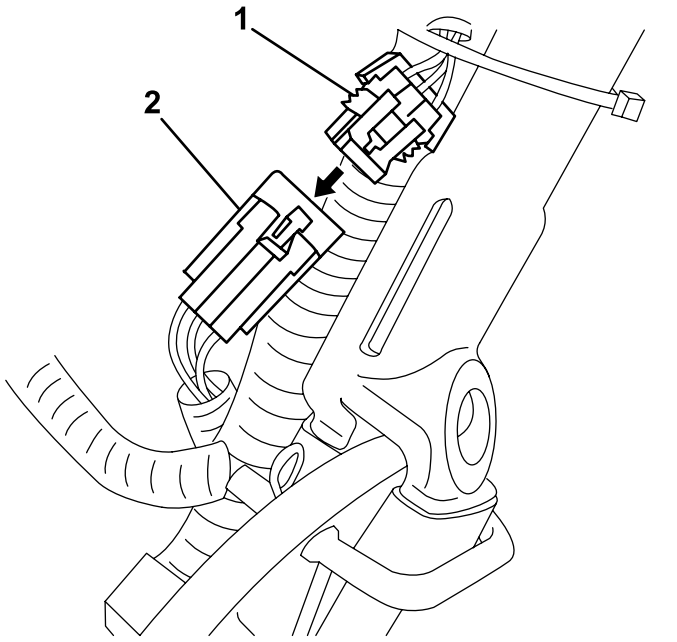


**Figure 10**

1. Connecteur – faisceau de câblage principal
2. Petit connecteur – bloc batterie

4. Retirez le grand écrou qui fixe l'arrière du socle de la batterie au cadre de la machine (Figure 11).

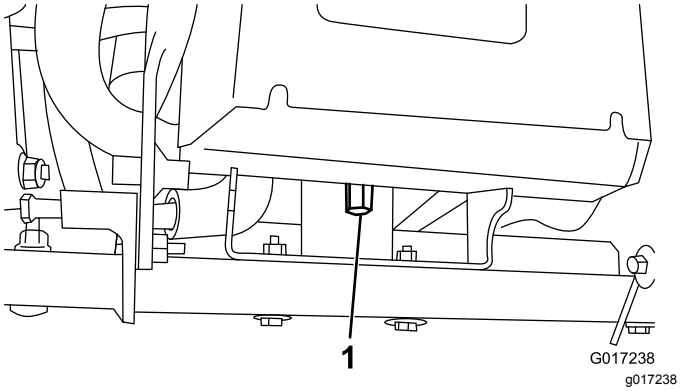


**Figure 11**

1. Grand écrou

5. Desserrez les 2 boulons/écrous de pivot d'un demi-tour chacun (Figure 12).

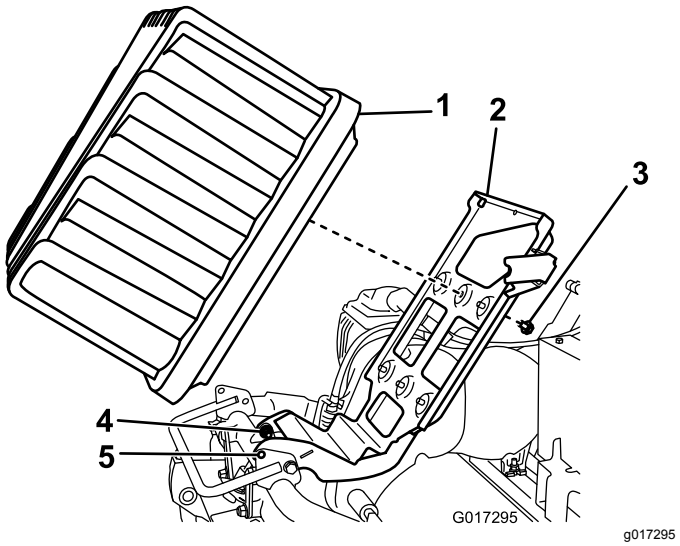


**Figure 12**

1. Bloc batterie
2. Plateau de batterie
3. Boulon et rondelle
4. Boulons de pivot
5. Trous de blocage

6. Soulevez la plateforme de la batterie jusqu'à ce que les trous de blocage du socle soient alignés sur ceux du cadre (Figure 12).

   **Remarque:** Insérez un tournevis ou une autre tige en acier à travers les trous afin de maintenir la plateforme en position relevée.

7. Placez le bloc batterie sur le socle en plaçant la prise du connecteur vers l'arrière de la machine.
8. Fixez le bloc batterie au socle au moyen de 6 boulons (5/16" x ½") et 6 rondelles.

   **Remarque:** Serrez chaque boulon à un couple de 11,3 à 14 N·m.

9. Alignez les languettes à l'intérieur du connecteur du faisceau sur les encoches de la prise du bloc batterie.

   **Remarque:** Enfoncez le connecteur du faisceau dans le connecteur de la batterie (Figure 13 et Figure 14).

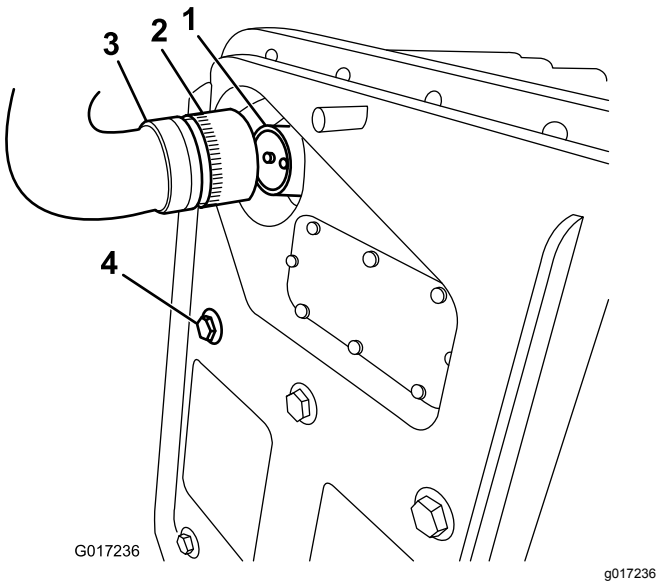


**Figure 13**

1. Prise du bloc batterie
2. Bague de blocage
3. Branchement du bloc batterie de la machine au connecteur du faisceau de câblage
4. Boulon de fixation du bloc batterie

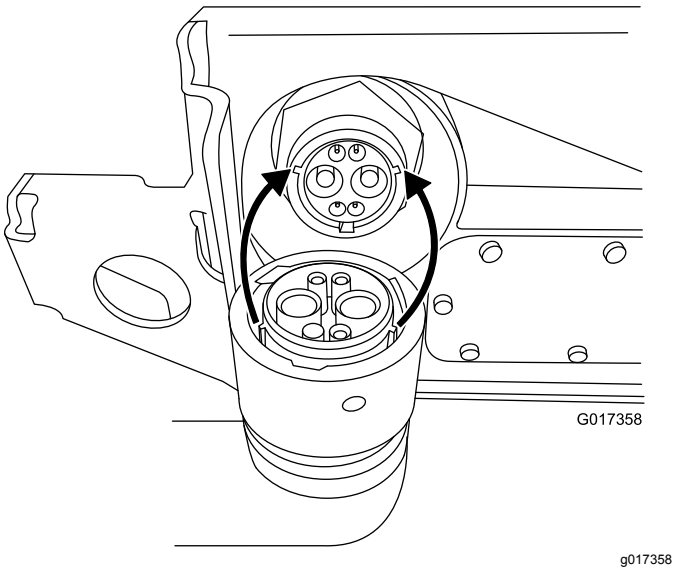


**Figure 14**

10. Tournez la bague de blocage sur le connecteur du faisceau jusqu'à ce qu'elle s'enclenche sur la prise de la batterie et commence à se rapprocher de la batterie.

    **Remarque:** Continuez à la tourner de 120 ° supplémentaires (1/3 de tour) jusqu'à ce qu'elle soit entièrement engagée.

    **Remarque:** Si vous n'arrivez pas à accoupler la prise du bloc batterie au connecteur du faisceau de la machine quand le bloc batterie est en place, vous pouvez à la place connecter le faisceau au bloc batterie avant d'installer le bloc batterie. Retirez le connecteur d'alimentation principal (Figure 16) du socle de la batterie. Installez le connecteur sur la batterie comme décrit. Installez la batterie sur le socle en faisant passer le faisceau de câblage à travers le trou approprié, puis fixez le connecteur d'alimentation principal au socle de la batterie à l'aide des fixations retirées précédemment.

11. Retirez le tournevis qui maintient le socle de la batterie en position relevée, puis abaissez doucement la plateforme de batterie sur le cadre de la machine.

    ***Important:*** **Veillez à ne pas pincer le faisceau de câblage entre le cadre et la plateforme.**

12. Fixez la plateforme de batterie au cadre de la machine au moyen du grand écrou déposé à l'opération 4.

13. Resserrez les fixations de pivot que vous avez desserrées à l'opération 5.

14. Faites passer le faisceau de câblage qui relie le bloc batterie à la machine sous et derrière le faisceau principal, sur le côté gauche de la machine, et branchez le petit connecteur à 6 broches du faisceau au connecteur correspondant sur le faisceau de câblage principal, comme montré à la Figure 15.

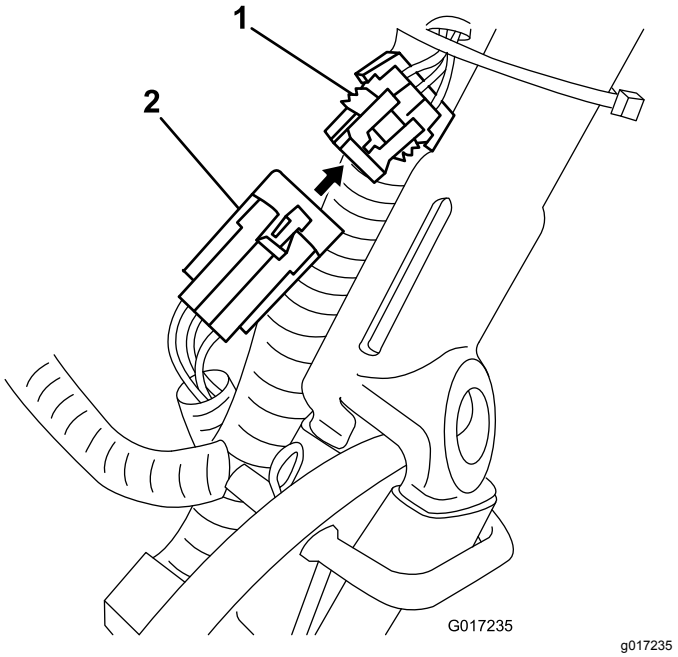


**Figure 15**

1. Connecteur – faisceau de câblage principal
2. Petit connecteur – bloc batterie

15. Démarrez et arrêtez la machine pour permettre à la batterie de se charger au maximum.

16. Branchez le connecteur à poignée en T du faisceau de câblage principal au connecteur d'alimentation principal sur le socle de la batterie (Figure 16).

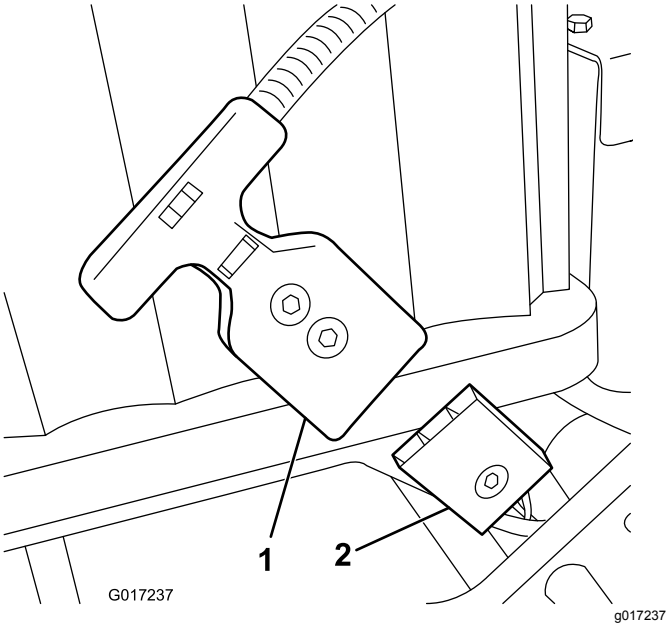


**Figure 16**

1. Connecteur à poignée en T
2. Connecteur d'alimentation principal sur le support de la batterie

17. Chargez la batterie ; voir le *Manuel de l'utilisateur* du chargeur de batterie au lithium.

    **Remarque:** La batterie est expédiée partiellement chargée (environ 40 %). Cela suffit pour effectuer les contrôles de fonctionnement de la machine et la déplacer selon les besoins pour terminer l'installation, mais vous devrez charger complètement la batterie avant d'utiliser la machine.

# 6

# Réglage du capteur EZ-Turn

**Aucune pièce requise**

## Procédure

1. Assurez-vous que la machine se trouve sur une surface plane et horizontale, et que le tambour de déplacement est au sol.
2. Desserrez les écrous de blocage du capteur et réglez le capteur de sorte qu'un filet soit visible en dessous de l'écrou de blocage inférieur (Figure 17).

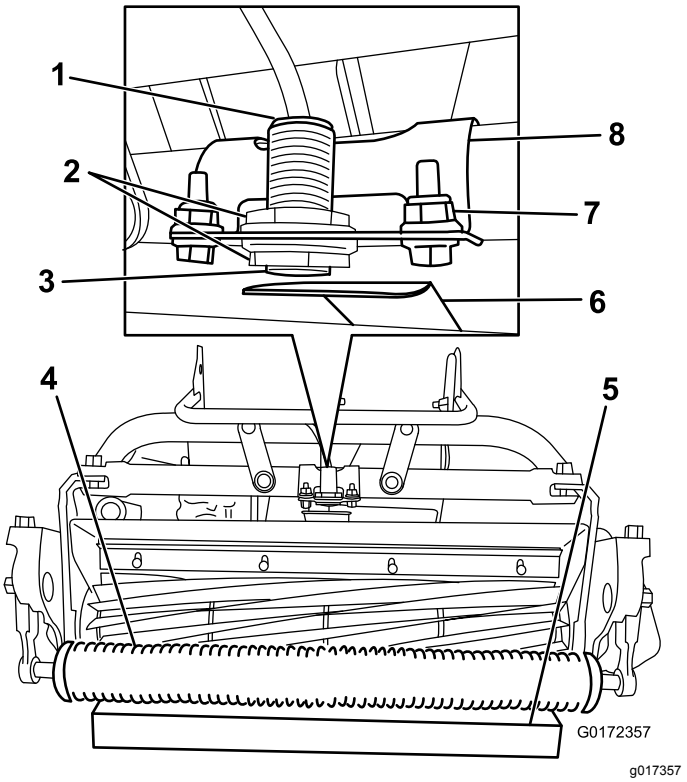


**Figure 17**

1. Voyant de capteur (sur le dessus)
2. Écrous de blocage
3. Capteur EZ-Turn
4. Rouleau
5. Bloc 3,8 cm
6. Plaque cible
7. Fixations de support
8. Support de capteur

3. Serrez les écrous de blocage pour fixer le capteur.
4. Placez un bloc de 3,8 cm sous le rouleau avant du plateau de coupe (Figure 17).
5. Desserrez les fixations qui maintiennent le support de capteur sur le cadre (Figure 17).

6. Démarrez la machine ; voir Démarrage de la machine (page 28).
7. Placez le commutateur EZ-Turn en position de MARCHE.
8. Tournez le support du capteur vers la plaque cible jusqu'à ce que le voyant en haut du capteur s'allume (Figure 17). S'il était déjà allumé, tournez le support du capteur à l'opposé de la plaque cible jusqu'à ce que le voyant s'éteigne, puis ramenez-le vers la plaque cible jusqu'à ce que le voyant se rallume.
9. Serrez les fixations du support.
10. Retirez le bloc de sous le rouleau et placez la machine sur la béquille.
11. Assurez-vous que la plaque cible ne touche pas le déflecteur d'herbe.

    **Remarque:** Si la plaque touche le déflecteur, desserrez les fixations du support et tournez le commutateur jusqu'à ce que la plaque ne touche plus le déflecteur.
12. Coupez le moteur.

# 7

# Montage des roues de transport

## Option

**Pièces nécessaires pour cette opération:**

| | |
|---|---|
| 2 | Roues de transport – Kit roues de transport (Modèle Nº 04123 [en option]) |

## Procédure

1. Avec le pied, appuyez sur le centre de la béquille et tirez sur le support du guidon inférieur jusqu'à ce que la béquille pivote vers l'avant et par-dessus le centre (Figure 18).

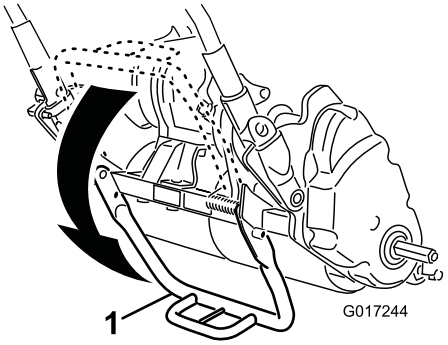


g017244

**Figure 18**

1. Béquille

2. Poussez le clip de verrouillage vers le centre de la roue et faites coulisser la roue sur l'arbre hexagonal (Figure 19).

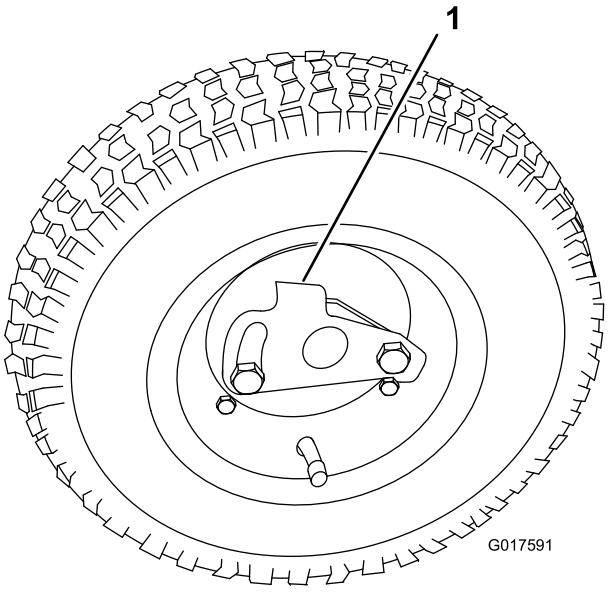


g017591

**Figure 19**

1. Clip de verrouillage

3. Faites tourner la roue d'avant en arrière jusqu'à ce qu'elle soit enfoncée sur l'essieu et que le clip de verrouillage soit engagé dans la rainure de l'arbre de roue.
4. Répétez la procédure de l'autre côté de la machine.
5. Gonflez les pneus à une pression de 0,83 à 1,03 bar.
6. Descendez la machine de la béquille avec précaution en la poussant en avant lentement ou en la soulevant par le support de guidon inférieur afin de permettre à la béquille de retourner en position de RANGEMENT.

# 8

# Pose de l'autocollant de l'année de production

## Machines CE uniquement

**Pièces nécessaires pour cette opération:**

| | |
|---|---|
| 1 | Autocollant de l'année de production |

## Procédure

Si vous utilisez cette machine dans un pays qui respecte les normes de la CE, apposez l'autocollant de l'année de production près de la plaque du numéro de série ; voir Figure 20.

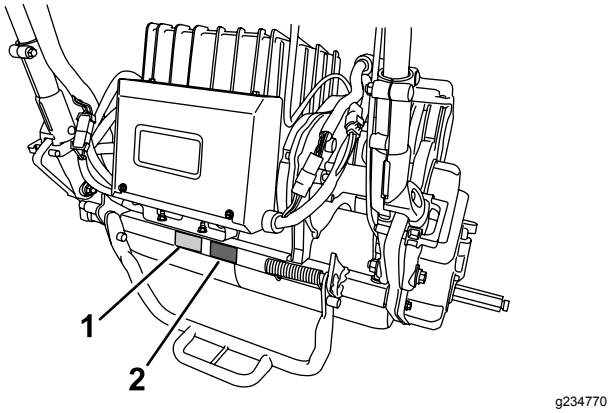


**Figure 20**

1. Plaque du numéro de série
2. Autocollant de l'année de production

# 9

# Montage du bac à herbe

**Pièces nécessaires pour cette opération:**

| | |
|---|---|
| 1 | Bac à herbe |

## Procédure

1. Saisissez le bac par la poignée.
2. Guidez le bord du bac entre les plaques du plateau de coupe et par dessus le rouleau avant (Figure 21).

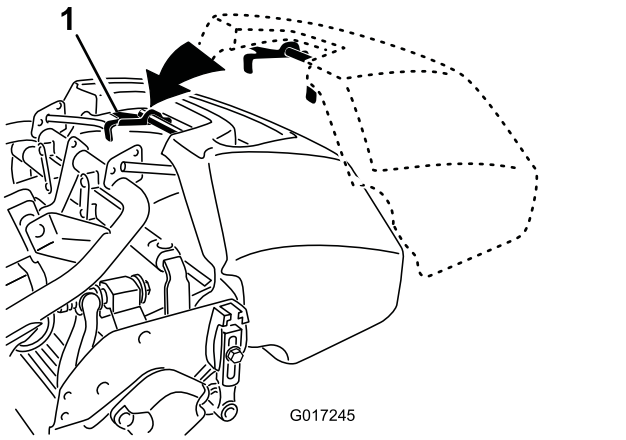


**Figure 21**

1. Crochets du bac

3. Placez les crochets du bac par dessus la boucle du cadre (Figure 21).

***Important:*** **Si jamais vous faites tomber le bac, vérifiez que les points de contact du bras d'inclinaison près du bord inférieur du bac ne sont pas endommagés (Figure 22). Redressez-les avant d'utiliser le bac.**

**Si vous utilisez le bac alors que les points de contact du bras d'inclinaison sont faussés, un contact peut se produire entre le bac et le plateau de coupe, ce qui peut causer un bruit indésirable et/ou endommager le bac et le plateau de coupe.**

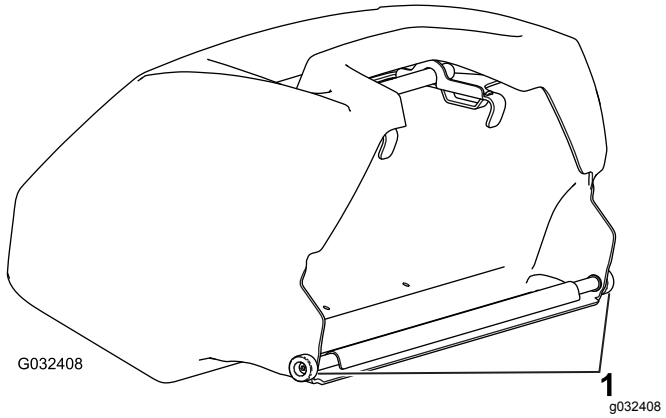


**Figure 22**

1. Point de contact du bras d'inclinaison

# 10

# Rodage de la machine

**Aucune pièce requise**

## Procédure

La machine est rodée après seulement 8 heures de tonte.

Comme les premières heures de fonctionnement sont critiques pour la fiabilité future de la machine, surveillez étroitement son fonctionnement et ses performances pour noter et corriger les anomalies mineures qui pourraient dégénérer en problèmes majeurs. Examinez fréquemment la machine pendant le rodage pour détecter les signes éventuels de fixations desserrées ou d'autres anomalies.

# Vue d'ensemble du produit

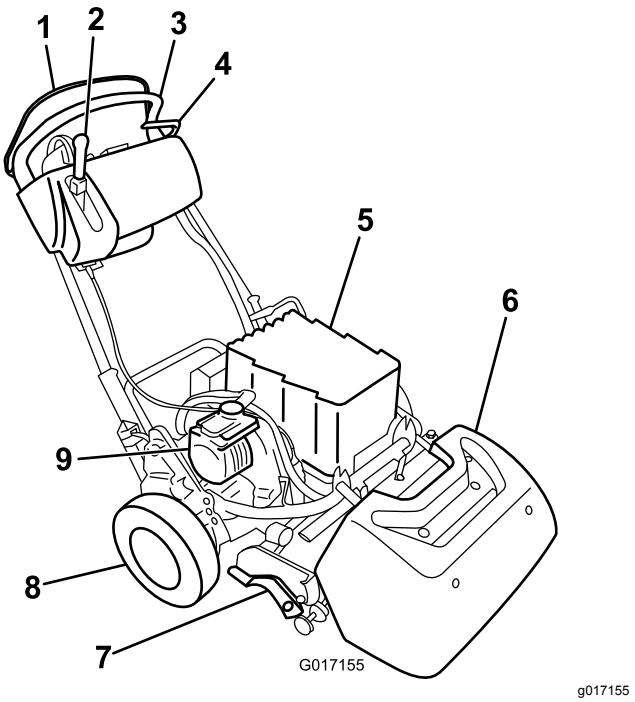


**Figure 23**

1. Commande de présence de l'utilisateur
2. Levier de commande de déplacement et du cylindre
3. Guidon
4. Frein de service
5. Bloc batterie
6. Bac à herbe
7. Plateau de coupe
8. Roues de transport
9. Moteur électrique

# Commandes

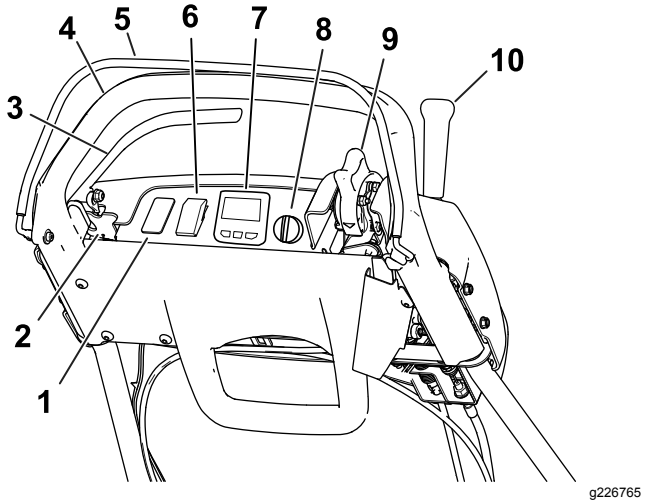


**Figure 24**

1. Emplacement libre pour éclairages optionnels
2. Verrou du frein de stationnement
3. Frein de service
4. Guidon
5. Commande de présence de l'utilisateur
6. Commutateur EZ-Turn
7. Écran à cristaux liquides (LCD) de l'InfoCenter
8. Commutateur d'allumage
9. Commande de vitesse
10. Levier de commande de déplacement et du cylindre

## Commutateur EZ-Turn

Le commutateur EZ-Turn (Figure 24) permet d'activer ou de désactiver la fonction EZ-Turn. La fonction EZ-Turn ralentit automatiquement la machine quand vous soulevez le plateau de coupe du sol pendant la tonte. Cela vous permet de tourner à plus faible vitesse au bout de chaque passe. Vous pouvez utiliser le commutateur à tout moment, même pendant la tonte.

Cette fonction ne réduit la vitesse de déplacement que lorsque le cylindre est engagé et relevé au-dessus du sol. Elle n'a aucun effet sur la vitesse de déplacement quand le cylindre est désengagé. Si cette fonction est activée pendant la tonte et que vous arrêtez le cylindre, la machine accélérera. Si vous tondez déjà à faible vitesse, la fonction EZ-Turn ne ralentira pas la machine dans les virages.

## Frein de service

Le frein de service (Figure 25) est situé sur le côté avant gauche du guidon. Tirez le levier en arrière pour serrer le frein de service.

Vous devez desserrer le frein avant d'engager la transmission. Si vous utilisez la machine alors que le frein est serré, elle se déplace mais avec une grande résistance, et la consommation d'énergie est accrue.

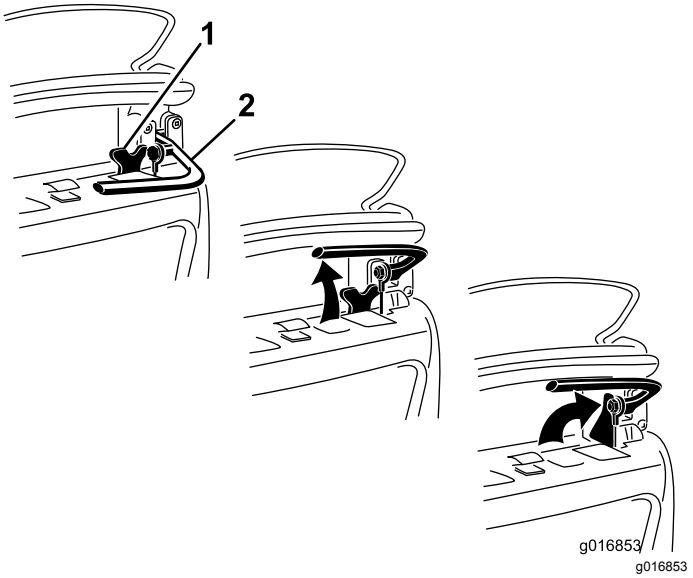


**Figure 25**

1. Verrou du frein de stationnement
2. Frein de service

## Verrou du frein de stationnement

Utilisez le verrou du frein de stationnement (Figure 25) avec le frein de service. Tournez le verrou du frein de stationnement vers la poignée du frein de service pour maintenir ce dernier en place. Tirez sur le levier de frein pour le desserrer.

**Remarque:** Vous ne pouvez pas déplacer le levier de commande de déplacement tant que le verrou est engagé.

## Commande de présence de l'utilisateur (OPC)

Vous devez engager la commande de présence de l'utilisateur (Figure 24) avant d'engager le levier de déplacement. Si vous relâchez l'OPC pendant le fonctionnement, le levier de déplacement revient au point mort et le moteur continue de tourner.

## Écran à cristaux liquides (LCD) InfoCenter

L'écran LCD de l'InfoCenter affiche des informations concernant votre machine et le bloc batterie, telles que la charge actuelle de la batterie, la vitesse, des informations de diagnostic et autres (Figure 24).

Pour plus d'informations, voir Utilisation de l'écran LCD de l'InfoCenter (page 29).

## Commutateur à clé

Le commutateur (Figure 24) a 3 positions : ARRÊT, CONTACT et DÉMARRAGE. Vérifiez que le frein est

desserré et que la transmission aux roues est désengagée, puis placez le commutateur à la position DÉMARRAGE jusqu'à ce que l'écran InfoCenter s'allume ; ramenez ensuite le commutateur à la position CONTACT. Pour arrêter la machine, tournez-le à la position ARRÊT et retirez la clé.

## Commande de vitesse

La commande de régulateur de vitesse (Figure 24 et Figure 26) est située sur le côté , arrière droit du panneau de commande. Tournez la commande d'accélérateur pour réguler le régime moteur.

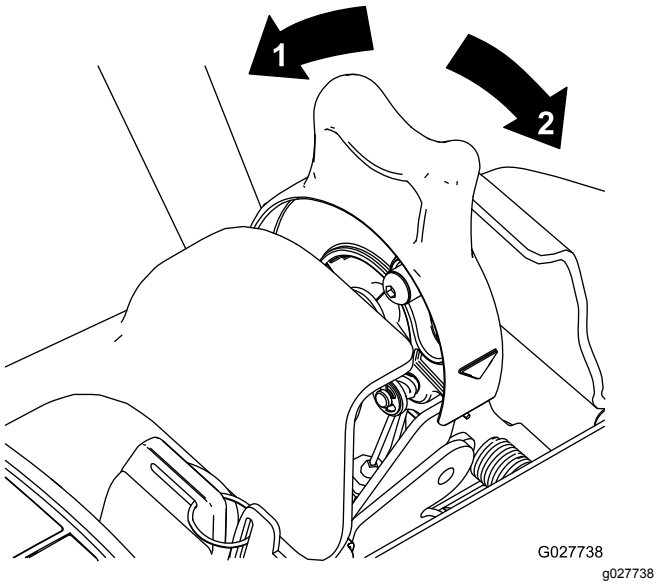


**Figure 26**

1. Position HAUT RÉGIME
2. Position BAS RÉGIME

## Levier de commande de déplacement et du cylindre

Le levier de commande de déplacement et du cylindre (Figure 27) est situé sur le côté avant droit du panneau de commande.

Pour transporter la machine, le levier a 2 positions : POINT MORT et MARCHE AVANT. Le fait de pousser le levier en position de Déplacement – MARCHE AVANT (transport) ou en position de Déplacement – MARCHE AVANT et commande du cylindre – ENGAGÉ engage la transmission aux roues (Figure 27).

**Remarque:** Pour déplacer le levier, vous devez d'abord engager la commande de présence de l'utilisateur (OPC).

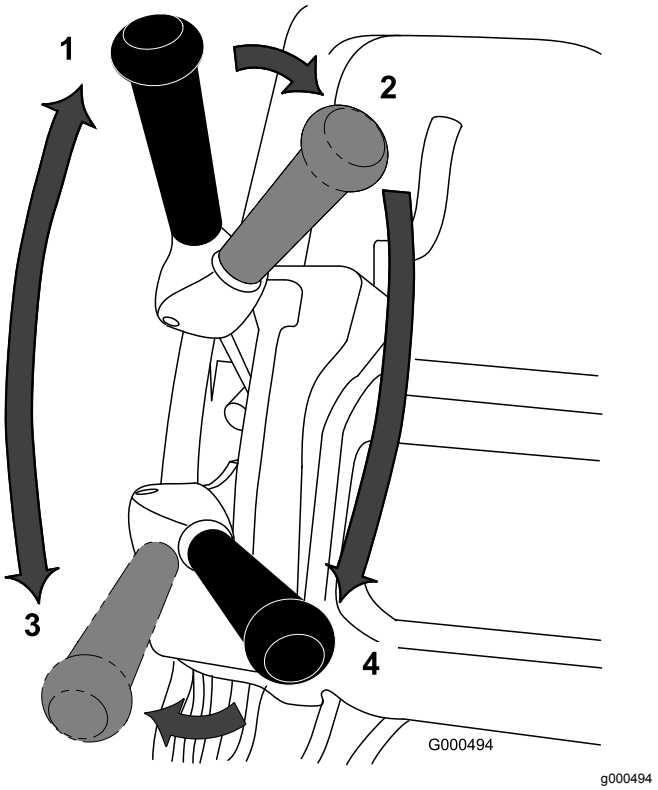


**Figure 27**

1. POINT MORT
2. Déplacement – POINT MORT et commande du cylindre – DÉSENGAGÉ
3. Déplacement – MARCHE AVANT (transport)
4. Déplacement – MARCHE AVANT et commande du cylindre – ENGAGÉ

Pour l'utilisation du cylindre, le levier a 2 positions : ENGAGEMENT et DÉSENGAGEMENT. Déplacez le haut du levier vers la gauche puis vers l'avant en position de Déplacement – MARCHE AVANT et commande du cylindre – ENGAGÉ pour engager le cylindre et commencer à tondre. Poussez le levier vers la droite à la position de Déplacement – MARCHE AVANT (transport) pour désengager le cylindre et continuer à avancer, ou ramenez-le à la position de Déplacement – POINT MORT et commande du cylindre – DÉSENGAGÉ pour désengager à la fois la commande de cylindre et de déplacement (Figure 27).

**Remarque:** Si vous relâchez la commande de présence de l'utilisateur, le levier reviendra au point mort et la machine s'arrête.

## Frein de moteur automatique

La machine est équipée d'un frein de moteur automatique qui l'empêche de rouler quand la machine est éteinte. Le frein de moteur est activé chaque fois que la commande de déplacement est au POINT MORT ou que vous placez la commande de vitesse en position NULLE, sauf dans les cas suivants :

- Quand la machine est éteinte, utilisez le verrou du frein de stationnement pour veiller à ce que le frein de service soit bien engagé.
- Quand la machine est démarrée au moyen du commutateur à clé, le frein de moteur est initialement désengagé. Une fois que la machine a été utilisée, le frein de moteur fonctionne normalement.
- Si vous placez la commande de vitesse sur Vitesse nulle alors que les cylindres sont engagés (autrement dit, pendant la tonte), le frein ne s'enclenche pas. Cette fonction vous permet de placer la commande de vitesse en position NULLE pendant la tonte et de tirer la machine en arrière pour corriger sa trajectoire.

## Béquille

La béquille (Figure 29) est montée à l'arrière de la machine. Utilisez la béquille quand vous posez ou déposez les roues de transport ou l'unité de coupe.

- Pour utiliser la béquille afin de monter les roues de transport, abaissez la béquille au sol et posez le pied sur l'arceau tout en tirant vers le haut et l'arrière par la poignée centrale inférieure (Figure 28).

**⚠ PRUDENCE**

**La machine est lourde ; vous risquez de vous faire mal au dos si vous ne la soulevez pas correctement.**

**Pour élever la machine, appuyez le pied sur l'arceau de la béquille et utilisez uniquement la poignée centrale inférieure. Toute autre méthode pour lever la machine sur la béquille peut entraîner des blessures.**

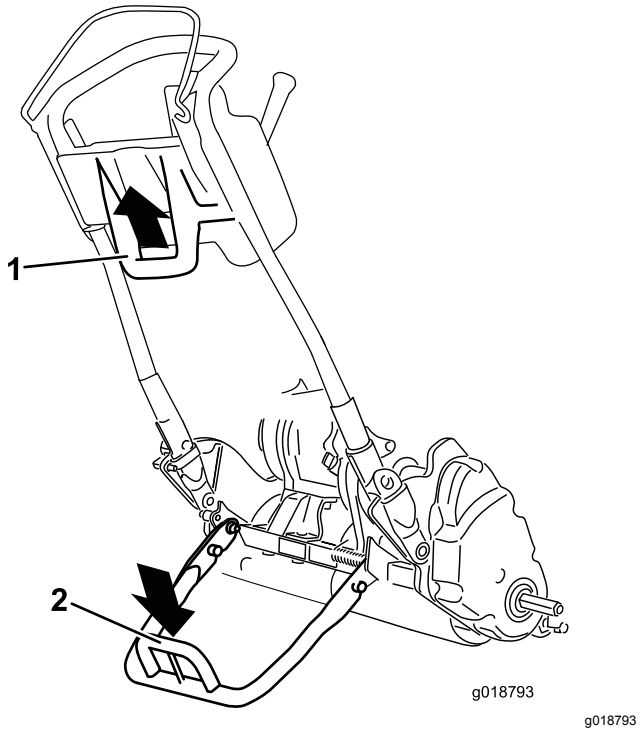


**Figure 28**

1. Poignée centrale inférieure
2. Arceau de béquille

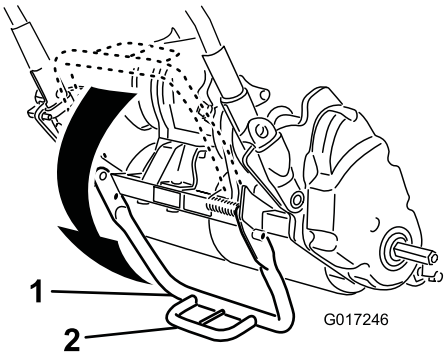


**Figure 29**

1. Béquille
2. Arceau de béquille

- Pour éviter que la machine ne bascule en arrière quand vous déposez le cylindre, abaissez la béquille et enfoncez la goupille de blocage pour la verrouiller en position d'UTILISATION (Figure 30).

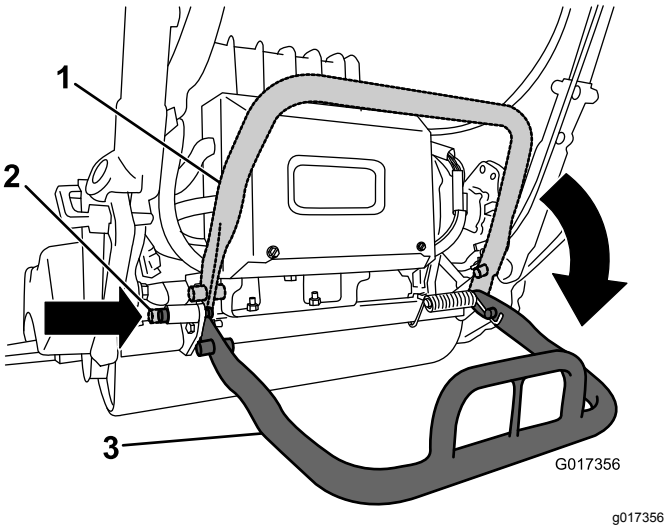


**Figure 30**

1. Béquille – Position de RANGEMENT
2. Goupille de verrouillage
3. Béquille – Position d'UTILISATION

# Caractéristiques techniques

**Remarque:** Les spécifications et la conception peuvent faire l'objet de modifications sans préavis.

### Groupe de déplacement 1820

| | |
|---|---|
| Largeur | 82,5 cm |
| Hauteur | 104,8 cm |
| Longueur avec bac à herbe | 152,4 cm |
| Poids net (avec plateau de coupe de 11 lames et bac à herbe en place) | 129,3 kg |
| Largeur de coupe | 46 cm |
| Hauteur de coupe | 1,5 à 7,5 mm avec contre-lame pour micro-coupe |
| Fréquence de tonte | Réglable (voir le *Manuel de l'utilisateur* du plateau de coupe) |

### Groupe de déplacement 2120

| | |
|---|---|
| Largeur | 90,1 cm |
| Hauteur | 104,8 cm |
| Longueur avec bac à herbe | 152,4 cm |
| Poids net (avec plateau de coupe de 11 lames et bac à herbe en place) | 132,9 kg |
| Largeur de coupe | 53,3 cm |
| Hauteur de coupe | 1,5 à 7,5 mm avec contre-lame pour micro-coupe |
| Fréquence de tonte | Réglable (voir le *Manuel de l'utilisateur* du plateau de coupe) |

### Groupe de déplacement 2120 (cont'd.)

| | |
|---|---|
| Hauteur de coupe | 1,5 à 7,5 mm avec contre-lame pour micro-coupe |
| Fréquence de tonte | Réglable (voir le *Manuel de l'utilisateur* du plateau de coupe) |

## Outils et accessoires

Une sélection d'outils et d'accessoires agréés par Toro est disponible pour augmenter et améliorer les capacités de la machine. Contactez votre concessionnaire-réparateur ou distributeur Toro agréé ou rendez-vous sur www.Toro.com pour obtenir une liste de tous les accessoires et outils agréés.

Pour garantir un rendement optimal et la sécurité continue de la machine, utilisez uniquement des pièces de rechange et accessoires Toro d'origine. Les pièces de rechange et accessoires d'autres constructeurs peuvent être dangereux, et leur utilisation risque d'annuler la garantie de la machine.

# Utilisation

**Remarque:** Les côtés gauche et droit de la machine sont déterminés d'après la position d'utilisation normale.

# *Avant l'utilisation*

## Contrôles de sécurité avant l'utilisation

### Consignes de sécurité générales

- Ne confiez jamais l'utilisation ou l'entretien de la machine à des enfants ou à des personnes non qualifiées. Certaines législations imposent un âge minimum pour l'utilisation de ce type d'appareil. Le propriétaire de la machine doit assurer la formation de tous les utilisateurs et mécaniciens.
- Familiarisez-vous avec le maniement correct du matériel, les commandes et les symboles de sécurité. Apprenez à arrêter la machine rapidement.
- Vérifiez toujours que les commandes de présence de l'utilisateur, les contacteurs de sécurité et les capots de protection sont en place et fonctionnent correctement. N'utilisez pas la machine s'ils ne fonctionnent pas correctement.
- Examinez la zone de travail et enlevez tout objet pouvant gêner le fonctionnement de la machine ou être rejeté pendant son utilisation.
- Examinez la zone de travail pour déterminer quels accessoires et équipements vous permettront d'exécuter votre tâche correctement et sans danger.

## Procédures d'entretien quotidien

Effectuez les procédures d'entretien quotidiennes ; voir Entretien (page 34).

# Réglage de la machine en fonction de l'état du gazon

Reportez-vous au tableau suivant pour régler la machine en fonction de l'état du gazon.

| **Barres d'appui : standard et en option (Flex/eFlex 2120)** | | | |
|---|---|---|---|
| **Réf.** | **Description** | **Agressivité** | **Commentaires** |
| 106-2468-01 | Non agressif | Moins | Rouge, Standard |
| 99-3794-03 | Agressive | Plus | Noir |
| **Barres d'appui : standard et en option (Flex/eFlex 1820)** | | | |
| 110-2282-01 | Non agressif | Moins | Rouge, Standard |
| 110-2281-03 | Agressive | Plus | Noir |

| **Contre-lames : standard et en option (Flex/eFlex 2120)** | | | |
|---|---|---|---|
| **Réf.** | **Description** | **Plage de hauteur de coupe** | **Commentaires** |
| 115-1880 | Microcut-EdgeMax | 1,6 à 3,2 mm | Standard |
| 93-4262 | Micro-coupe | 1,6 à 3,2 mm | |
| 108-4303 | Micro-coupe étendue | 1,6 à 3,2 mm | Moins agressif |
| 115-1881 | Tournament- EdgeMax | 3,2 à 6,4 mm | |
| 93-4263 | Tournament | 3,2 à 6,4 mm | |
| 108-4302 | Tournament étendu | 3,2 à 6,4 mm | Moins agressif |
| 93-4264 | Coupe basse | 6,4 mm et plus | |
| **Contre-lames : standard et en option (Flex/eFlex 1820)** | | | |
| 117-1530 | Microcut-EdgeMax | 1,6 à 3,2 mm | Standard |
| 98-7261 | Micro-coupe | 1,6 à 3,2 mm | |
| 110-2300 | Micro-coupe étendue | 1,6 à 3,2 mm | Moins agressif |
| 98-7260 | Tournament | 3,2 à 6,4 mm | |
| 117-1532 | Tournament- EdgeMax | 3,2 à 6,4 mm | |
| 110-2301 | Coupe basse | 6,4 mm et plus | |

| **Rouleaux (Flex/eFlex 2120)** | | | |
|---|---|---|---|
| **Réf.** | **Description** | **Diamètre/matériau** | **Commentaires** |
| 04255 | Wiehle étroit | 6,4 cm, aluminium | Rainures rapprochées |
| 04256 | Wiehle large | 6,4 cm, aluminium | Rainures espacées, grande pénétration |
| 04257 | Rouleau plein | 6,4 cm, acier | Moindre pénétration |
| 04258 | Wiehle étroit – Long | 6,4 cm, aluminium | Meilleur support en bordure ; plus long de 4,3 cm |
| 04267 | Paspalum | 6,4 cm, aluminium | Rainures rapprochées arrondies, pénétration moins importante |
| 115-7356 | Rouleau arrière | 5,1 cm, aluminium | Standard arrière |
| 120-9595 | Rouleau arrière | 5,1 cm, acier | Acier arrière |
| **Rouleaux (Flex/eFlex 1820)** | | | |
| 120-9607 | Wiehle étroit | 6,4 cm, aluminium | Rainures rapprochées |
| 120-9609 | Wiehle large | 6,4 cm, aluminium | Rainures espacées, grande pénétration |
| 120-9611 | Rouleau plein | 6,4 cm, acier | Moindre pénétration |
| 121-4681 | Wiehle étroit – Long | 6,4 cm, aluminium | Meilleur support en bordure ; plus long de 4,3 cm |
| 120-9605 | Rouleau arrière | 5,1 cm, aluminium | Standard arrière |

# Réglage de la hauteur du guidon

**Remarque:** La machine est livrée avec le guidon réglé à la position la plus basse. Normalement, la machine est utilisée avec le guidon tiré à la hauteur maximale.

1. Desserrez les 3 boulons de carrosserie et écrous qui fixent chaque côté du guidon dans les manchons de serrage (Figure 31).

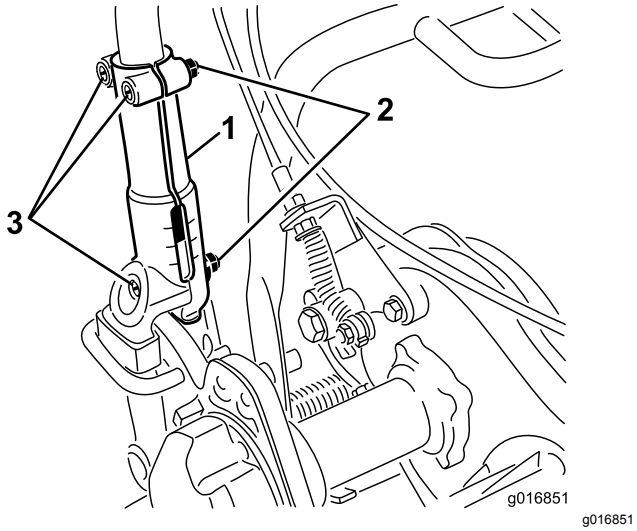


g016851

**Figure 31**

1. Manchon de serrage
2. Écrou
3. Boulons de carrosserie

2. Tirez le guidon lentement et également de chaque côté pour l'amener à la position d'utilisation voulue.
3. Serrez les boulons de carrosserie et les écrous pour bloquer le réglage.

# Réglage de l'angle du guidon

1. Retirez les goupilles fendues des retenues du guidon de chaque côté de la machine (Figure 32).

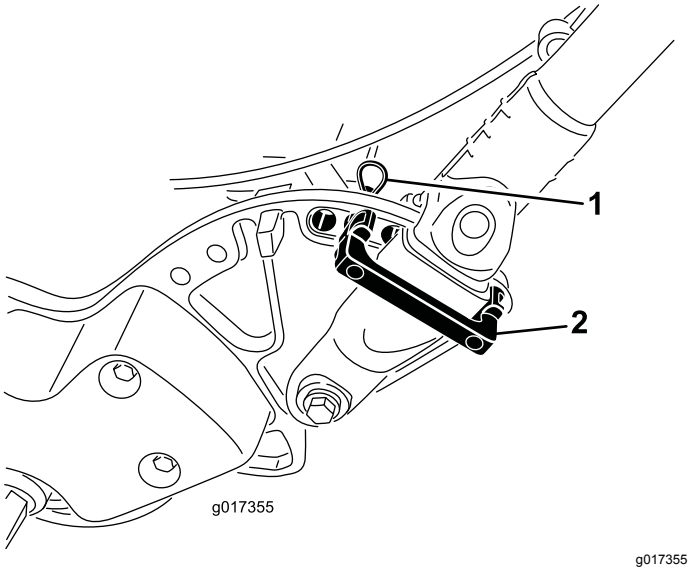


g017355

**Figure 32**

1. Goupille fendue
2. Retenue du guidon

2. Soutenez le guidon, retirez les goupilles fendues de chaque côté et faites pivoter le le guidon à la position voulue (Figure 32).
3. Montez les retenues du guidon et les goupilles fendues.

# Réglage de la commande d'accélérateur

1. Retirez le couvercle de la console.
2. Desserrez les 2 fixations de la commande d'accélérateur (Figure 33).

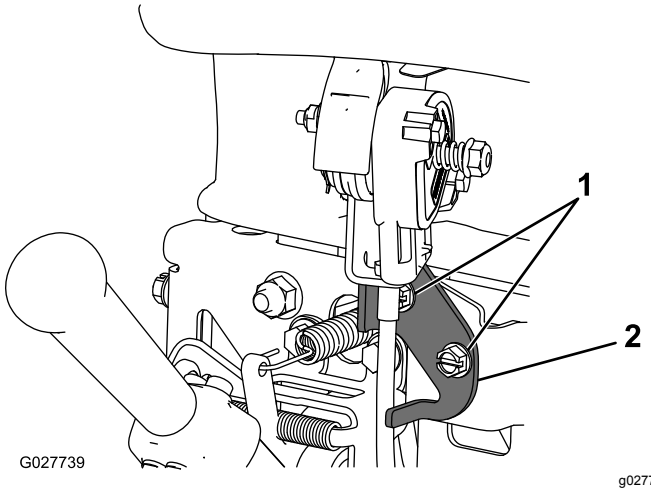


g027739

**Figure 33**

1. Fixations
2. Commande d'accélérateur

3. Placez la commande d'accélérateur à la position voulue.

4. Serrez les fixations de la commande d'accélérateur.
5. Reposez le couvercle de la console.

# Contrôle du fonctionnement des contacteurs de sécurité

**Périodicité des entretiens:** À chaque utilisation ou une fois par jour

**⚠ PRUDENCE**

**Si les contacteurs de sécurité sont déconnectés ou endommagés, la machine peut se mettre en marche inopinément et causer des blessures.**

- **Ne modifiez pas abusivement les contacteurs de sécurité.**
- **Vérifiez chaque jour le fonctionnement des contacteurs de sécurité et remplacez ceux qui sont endommagés avant d'utiliser la machine.**

## Contrôle du contacteur de sécurité de la commande de présence de l'utilisateur (OPC)

1. Abaissez la béquille avec le pied et tirez sur le support du guidon jusqu'à ce que la béquille bascule en avant.
2. Démarrez la machine.
3. Relâchez la commande OPC et essayez d'engager le levier de commande de déplacement (Figure 34). Le levier de commande de déplacement ne doit pas s'engager. Si le levier de commande de déplacement s'engage, le système de sécurité doit être révisé. Remédiez au problème avant d'utiliser la machine ; voir Entretien du contacteur de sécurité de déplacement (page 38).

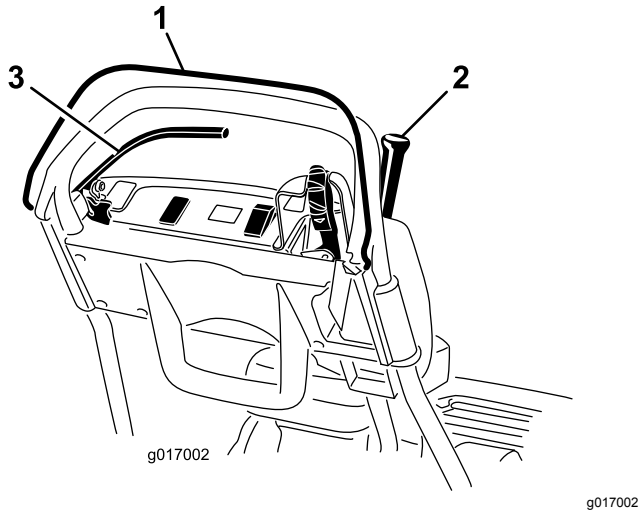


g017002

**Figure 34**

1. Commande de présence de l'utilisateur (OPC)
2. Levier de commande de déplacement
3. Levier de frein

4. Appuyez sur la commande OPC et engagez le levier de commande de déplacement, puis relâchez la commande OPC (Figure 34). Le levier de commande de déplacement doit s'engager. Si le levier de commande de déplacement ne s'engage pas, le système de sécurité doit être révisé. Corrigez le problème avant d'utiliser la machine. Voir Entretien du contacteur de sécurité de déplacement (page 38).
5. Après avoir appuyé sur la commande OPC et déplacé le levier de sélection vers la gauche, engagez le levier de commande de déplacement et du cylindre, puis relâchez la commande OPC (Figure 34). Le levier de commande de déplacement doit s'engager. Si le levier de commande de déplacement ne s'engage pas, le système de sécurité doit être révisé. Remédiez au problème avant d'utiliser la machine ; voir Entretien du contacteur de sécurité de déplacement (page 38) ou Réglage de la commande du cylindre (page 42).
6. Après avoir appuyé sur la commande OPC et déplacé le levier de sélection vers la gauche, engagez le levier de commande de déplacement et du cylindre. Déplacez le levier de sélection vers la droite pour désengager l'entraînement du cylindre (Figure 23). La commande du cylindre doit se désengager. Si l'entraînement du cylindre ne se désengage pas, le système de sécurité doit être révisé. Remédiez au problème avant d'utiliser la machine ; voir Entretien du contacteur de sécurité de déplacement (page 38).

7. Descendez la machine de la béquille avec précaution.

## Contrôle du contacteur de sécurité de déplacement

1. Assurez-vous que la béquille est abaissée.
2. Appuyez sur la commande OPC et engagez le levier de commande de déplacement (Figure 23).
3. Utilisez le commutateur à clé pour démarrer la machine. L'écran LCD InfoCenter s'allume et affiche un message vous avertissant que le levier de commande de déplacement est engagé. Si cet avertissement ne s'affiche pas, le contacteur de sécurité est défectueux. Corrigez le problème avant d'utiliser la machine ; voir Entretien du contacteur de sécurité de déplacement (page 38).
4. Coupez le contact et ramenez le levier de commande de déplacement à la position POINT MORT.

## Contrôle du contacteur de sécurité de frein

1. Assurez-vous que la béquille est abaissée.
2. Mettez la machine en marche et serrez modérément le frein de service (n'enclenchez pas le verrou du frein de stationnement), puis appuyez sur la commande OPC et engagez le levier de commande de déplacement (Figure 23). Le moteur devrait peiner à surmonter le frein sans produire d'erreur sur l'écran InfoCenter. Une mise en garde de consommation électrique élevée peut être affiché (petite batterie avec éclair). Si vous recevez une autre mise en garde, corrigez le problème avant d'utiliser la machine.
3. Mettez la machine en marche, serrez le verrou de frein de stationnement, appuyez sur la commande OPC et engagez le levier de commande de déplacement (Figure 23 et Figure 24). Le moteur ne devrait pas tourner et vous devriez recevoir une mise en garde sur l'écran InfoCenter. Si ce n'est pas le cas, le contacteur de sécurité doit être révisé. Corrigez le problème avant d'utiliser la machine ; voir Entretien du contacteur de sécurité de frein (page 39).
4. Coupez le contact et ramenez le levier de commande de déplacement à la position POINT MORT.
5. Descendez la machine de la béquille avec précaution.

# Transport de la machine jusqu'au lieu de travail

## Transport de la machine sur une courte distance

Utilisez les roues de transport pour transporter la machine sur une courte distance.

1. Montez les roues de transport ; voir 7 Montage des roues de transport (page 15)
2. Vérifiez que les leviers de commande de déplacement et du cylindre sont en position POINT MORT.
3. Assurez-vous que la commande de vitesse est réglée sur NULLE.
4. Démarrez la machine ; voir Démarrage de la machine (page 28).
5. Soulevez l'avant de la machine, engagez progressivement la commande de déplacement en position MARCHE AVANT et servez-vous de la commande de vitesse pour augmenter progressivement la vitesse de la machine.
6. Réglez la commande de vitesse pour obtenir la vitesse de déplacement voulue et transportez la machine à l'endroit voulu.

## Transport de la machine sur une grande distance

Utilisez une remorque pour transporter la machine sur une grande distance. Faites preuve de prudence lorsque en chargeant ou déchargeant la machine d'une remorque.

1. Conduisez la machine sur la remorque avec précaution.
2. Coupez le contact, serrez le frein de service et bloquez-le en position à l'aide du verrou de frein de stationnement.
3. Arrimez solidement la machine sur la remorque.

**Remarque:** Vous pouvez utiliser la remorque Trans Pro de Toro pour transporter la machine. Pour savoir comment charger la remorque, voir le *Manuel de l'utilisateur* de la remorque.

***Important:*** **Assurez-vous que la machine est éteinte quand vous la transportez sur une remorque ; sinon, la machine risque d'être endommagée.**

# *Pendant l'utilisation*

# Sécurité pendant l'utilisation

## Consignes de sécurité générales

- Le propriétaire/l'utilisateur est responsable des accidents pouvant entraîner des dommages corporels ou matériels et peut les prévenir.
- Portez des vêtements appropriés, y compris une protection oculaire, un pantalon, des chaussures solides à semelle antidérapante et des protecteurs d'oreilles. Attachez les cheveux longs et les vêtements amples, et ne portez pas de bijoux pendants.
- Accordez toute votre attention à l'utilisation de la machine. Ne faites rien d'autre qui puisse vous distraire, au risque de causer des dommages corporels ou matériels.
- N'utilisez pas la machine si vous êtes fatigué, malade ou sous l'emprise de l'alcool, de drogues ou de médicaments. Tenez tout le monde, en particulier les jeunes enfants, à l'écart de la zone de travail. Coupez le contact si quelqu'un entre dans la zone de travail.
- N'utilisez la machine que si la visibilité est suffisante et les conditions météorologiques favorables. N'utilisez pas la machine si la foudre menace.
- Avant de mettre la machine en marche, débrayez l'entraînement des lames, mettez la transmission au point mort et serrez le frein de stationnement.
- Méfiez-vous des trous, ornières, bosses, rochers ou autres obstacles cachés. Les irrégularités de terrain peuvent vous faire déraper et entraîner votre chute.
- Soyez particulièrement prudent à l'approche de tournants sans visibilité, de buissons, d'arbres ou d'autres objets susceptibles de masquer la vue.
- Tenez-vous toujours derrière le guidon pour mettre la machine en marche et pour travailler.
- Assurez-vous que le bac à herbe est place pendant la tonte. Éteignez la machine avant de vider le bac à herbe.
- Ne laissez jamais la machine en marche sans surveillance.
- N'inclinez pas la machine à plus de 25 °.
- Coupez le contact, débrayez le plateau de coupe et retirez la clé dans les cas suivants :
  - Avant de faire le plein de carburant.
  - Avant de dégager des obstructions.
  - Avant de retirer le bac à herbe.
  - Avant d'inspecter, de nettoyer ou de faire l'entretien de l'unité de coupe.
  - Après avoir heurté un obstacle ou si des vibrations inhabituelles se produisent. Recherchez et réparez les dommages éventuels des unités de coupe avant de redémarrer et d'utiliser la machine.
  - Avant de quitter la position d'utilisation
- Désengagez l'entraînement de l'unité de coupe quand vous transportez la machine ou qu'elle ne sert pas.
- Méfiez-vous de la circulation près des routes et quand vous les traversez.
- Arrêtez les lames quand vous ne tondez pas.
- Utilisez uniquement les accessoires et équipements agréés par The Toro® Company.

## Consignes de sécurité pour l'utilisation sur des pentes

- Les pentes augmentent significativement les risques de perte de contrôle et de retournement de la machine pouvant entraîner des accidents graves, voire mortels. L'utilisateur est responsable de la sécurité d'utilisation de la machine sur les pentes. L'utilisation de la machine sur une pente, quelle qu'elle soit, demande une attention particulière.
- Vous devez évaluer l'état du terrain, l'étudier et le repérer pour déterminer si la pente permet d'utiliser la machine sans risque. Faites toujours preuve de bon sens et de discernement quand vous réalisez cette étude.
- Lisez les instructions ci-dessous relatives à l'utilisation de la machine sur les pentes et examinez les conditions du site afin de déterminer si les conditions d'utilisation existantes et le site se prêtent à l'utilisation de la machine. Les variations de terrain peuvent modifier le fonctionnement de la machine sur les pentes.
  - Évitez de démarrer, de vous arrêter ou de tourner sur les pentes. Évitez de changer soudainement de vitesse ou de direction. Tournez lentement et graduellement.
  - N'utilisez pas la machine si la motricité, la direction ou la stabilité peuvent être compromises.
  - Enlevez ou balisez les obstacles tels que fossés, trous, ornières, bosses, rochers ou autres dangers cachés. L'herbe haute peut masquer les accidents du terrain. Les irrégularités du terrain peuvent provoquer le retournement de la machine.
  - Tenez compte du fait que la motricité de la machine peut être réduite sur l'herbe humide,

en travers des pentes ou dans les descentes. La perte de motricité peut faire patiner la machine et entraîner la perte du freinage et de la direction.

– Faites preuve de la plus grande prudence lorsque vous utilisez la machine près de fortes dénivellations, de fossés, de berges, d'étendues d'eau ou autres dangers. La machine pourrait se retourner brusquement si une roue passe par-dessus une dénivellation quelconque et se retrouve dans le vide, ou si un bord s'effondre. Établissez une zone de sécurité entre la machine et tout danger potentiel.

– Identifiez les dangers potentiels depuis le bas de la pente.

# Démarrage de la machine

1. Assurez-vous que le connecteur à poignée en T sur le faisceau de câblage principal est branché au connecteur d'alimentation principal ; voir Figure 16.
2. Vérifiez que les leviers de commande de déplacement et du cylindre sont en position POINT MORT ; voir Figure 38.
3. Introduisez la clé dans le commutateur, tournez le commutateur à la position DÉMARRAGE et maintenez-le jusqu'à ce que l'écran LCD InfoCenter s'allume, puis ramenez-le à la position MARCHE.

# Arrêt de la machine

1. Amenez les leviers de commande de déplacement et d'entraînement du cylindre en position POINT MORT.
2. Tournez le commutateur à clé à la position ARRÊT, puis enlevez la clé.

# Désengagement de la transmission

Si la machine tombe en panne alors que le frein de moteur est serré, vous pouvez désengager le tambour de la transmission afin de pouvoir manœuvrer la machine.

1. Dans l'angle arrière droit de la machine, localisez le levier d'engagement/désengagement de la transmission aux roues, près du tambour d'entraînement (Figure 35).

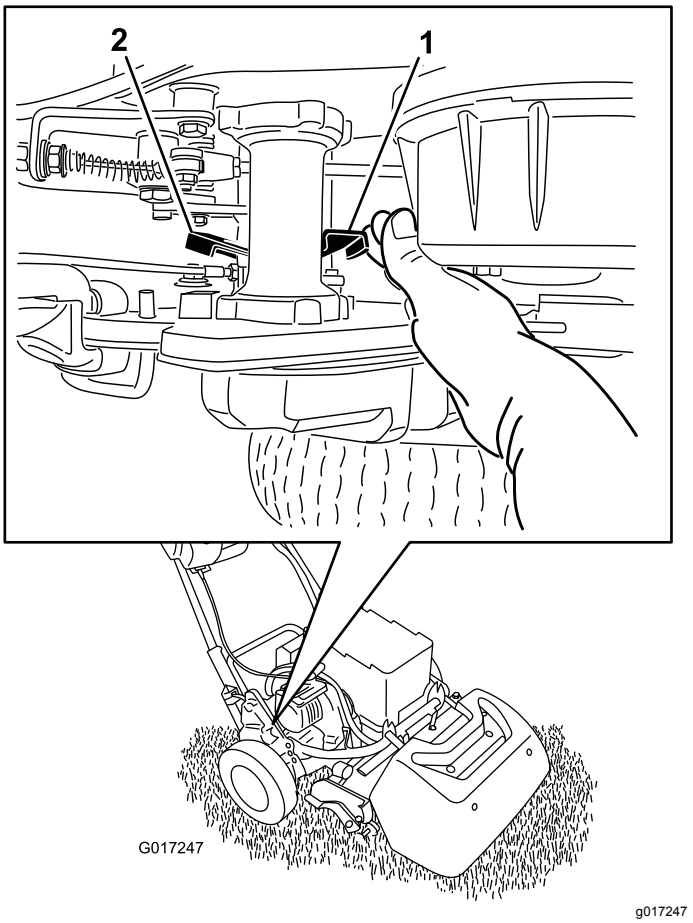


**Figure 35**

1. Levier d'engagement/désengagement de déplacement - position engagée
2. Levier d'engagement/désengagement de déplacement - position désengagée

2. Tournez le levier vers l'arrière pour désengager la transmission du tambour.

   ***Important:*** **Le levier étant rappelé par ressort, poussez-le par l'avant pour éviter qu'il ne vienne heurter votre main.**

3. Déplacez la machine selon les besoins.

   ***Important:*** **Dans la mesure du possible, ne remorquez pas la machine. Si le remorquage de la machine s'avère absolument nécessaire, ne dépassez pas 4,8 km/h et débrayez la transmission du tambour. Si ne vous ne respectez pas ces consignes, vous risquez d'endommager la machine, et notamment les composants électriques.**

4. Quand vous avez fini, tournez le levier vers l'avant pour engager la transmission sur le tambour.

**Remarque:** Le frein de service reste opérationnel quand la transmission est désengagée du tambour.

# Utilisation de l'écran LCD de l'InfoCenter

L'écran LCD InfoCenter affiche des informations sur votre machine telles que la charge actuelle de la batterie, la vitesse, ainsi que divers diagnostics et autres informations concernant la machine et le bloc batterie. La Figure 36 illustre l'InfoCenter et l'écran d'information principal.

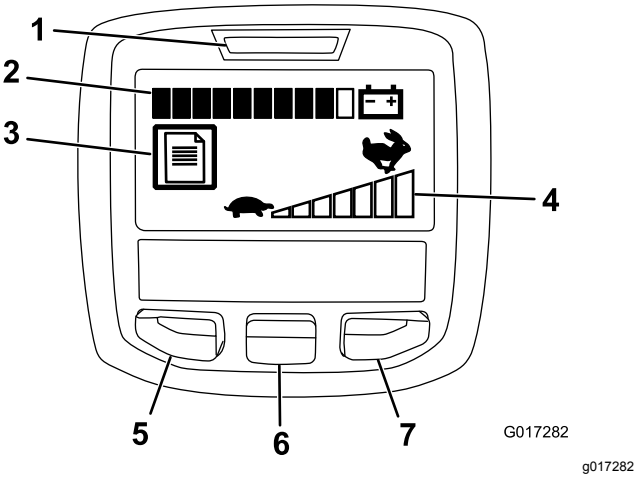


**Figure 36**

1. Voyant d'alimentation/indicateur d'anomalies
2. Indicateur de charge de la batterie
3. Indicateur du registre d'erreurs
4. Réglage de la commande de vitesse
5. Bouton d'accès au menu/retour
6. Bouton de défilement
7. Bouton droit

- Voyant d'alimentation/indicateur d'anomalies – s'allume quand vous mettez la machine en marche. Quand ce voyant s'allume, vous pouvez ramener la clé à la position de CONTACT. Le voyant clignote également quand la machine présente une anomalie.
- Indicateur de charge de la batterie – quand batterie est complètement chargée, toutes les barres de l'indicateur sont en noir. À mesure que la puissance est consommée et que la batterie se décharge, les barres deviennent blanches, de droite à gauche. Quand il ne reste qu'une seule barre noire, le bloc batterie est presque à plat et vous devez immédiatement recharger la batterie.
- Indicateur d'anomalie – cette icône indique la présence d'une anomalie à vérifier.
- Réglage de la commande de vitesse – plus vous réglez la commande sur une vitesse élevée et plus les barres deviennent noires, de gauche à droite. Quand toutes les barres sont blanches, la machine est à la Vitesse nulle.
- Bouton d'accès au menu/retour – appuyez sur ce bouton pour accéder aux menus InfoCenter. Il permet également de revenir en arrière et de quitter le menu actuellement utilisé.
- Bouton de défilement – utilisez-le pour faire défiler les menus.
- Bouton droit – utilisez-le pour ouvrir un menu lorsqu'une flèche à droite indique un contenu supplémentaire.

**Remarque:** Chaque bouton peut changer de fonction selon les besoins du moment. Chaque bouton est repéré par une icône illustrant sa fonction actuelle.

## Utilisation des menus

Pour accéder au système de menus InfoCenter, appuyez sur le bouton d'accès au menu depuis l'écran principal. Cela vous amène au menu principal. Reportez-vous aux tableaux ci-après pour le synopsis des options disponibles dans les différents menus :

| **Menu principal** | |
|---|---|
| **Option de menu** | **Description** |
| Anomalies | Le menu Anomalies contient la liste des anomalies récentes de la machine. Reportez-vous au *Manuel d'entretien* ou adressez-vous à votre distributeur Toro agréé pour plus d'informations sur le menu Anomalies et sur les informations qu'il contient. |
| Entretien | Le menu Service (entretien) contient des informations sur la machine telles que les heures de fonctionnement ainsi que l'utilisation et l'état de charge de la batterie. |
| Diagnostics | Le menu Diagnostics énumère les divers états actuels de la machine. Vous pouvez vous en servir pour détecter certains problèmes, car il vous indiquera rapidement quelles commandes de la machine sont activées ou désactivées. |
| À propos | Le menu À propos indique le numéro de modèle, le numéro de série et la version logicielle de votre machine. |
| Réglages | Le menu Settings (réglage) vous permet de personnaliser l'écran InfoCenter. |

| **Menu Entretien** | |
|---|---|
| **Option de menu** | **Description** |
| Hours | Indique le nombre total d'heures de fonctionnement de la machine. |
| Mow Time | Indique le nombre total d'heures de fonctionnement du cylindre. |
| Power Use | Indique la puissance instantanée fournie par la batterie en watts. |

| | |
|---|---|
| Battery Charge | Indique la charge actuelle de la batterie en pourcentage de la capacité. |
| Battery Current | Indique le courant instantané fourni par la batterie en ampères. |
| Battery Volts | Indique le potentiel de la batterie en volts. |
| Energy | Indique l'énergie totale fournie par la batterie sur toute sa durée de vie, en watts-heures. |

| **Menu Diagnostics** | |
|---|---|
| **Option de menu** | **Description** |
| Key On | Indique si le commutateur à clé est en position marche ou arrêt. |
| Key Start | Indique si le commutateur à clé est en position DÉMARRAGE ou pas. |
| PBrake Latch | Indique si le verrou de frein de stationnement est actionné ou pas. |
| EZ Turn | Indique si le circuit EZ-Turn est ouvert ou fermé. |
| Traction | Indique si le levier de commande de déplacement est actionné ou pas. |
| Reel Enable | Indique si le cylindre est engagé ou pas. |
| Throttle | Indique le réglage de l'accélérateur en volts (utilisé pour calculer le régime moteur cible). |
| Target RPM | Indique le régime moteur désiré, tel qu'indiqué par le réglage de la commande de vitesse. |
| Motor RPM | Indique le régime moteur effectif. |
| 12V Supply | Indique la tension d'alimentation du capteur n° 1 du module de commande. |
| 5V Supply | Indique la tension d'alimentation du capteur n° 2 du module de commande. |
| CAN Bus | Indique l'état du bus de communication de la machine. |

| **Menu À propos de** | |
|---|---|
| **Option de menu** | **Description** |
| Modèle | Indique le numéro de modèle de la machine. |
| N° de Série | Indique le numéro de série de la machine. |
| Version logiciel | Indique le numéro de révision du logiciel de la machine. |

| **Menu Paramètres** | |
|---|---|
| **Option de menu** | **Description** |
| Langue | Utilisez ce réglage pour modifier la langue utilisée sur l'InfoCenter. |
| Unités | Utilisez ce réglage pour modifier les unités utilisées par l'InfoCenter. Les unités peuvent être métriques ou impériales. |
| Rétroéclairage LCD | Utilisez ce réglage pour augmenter ou diminuer la luminosité de l'écran LCD. |
| Contraste LCD | Utilisez ce réglage pour modifier le contraste entre les zones sombres et claires de l'écran LCD. |

**Remarque:** Si vous changez par erreur la langue ou le contraste et qu'il vous est alors impossible de comprendre ou de voir l'affichage, demandez à votre distributeur Toro agréé de le réinitialiser.

# Conseils d'utilisation

***Important:*** **L'herbe coupée tient lieu de lubrifiant pendant la tonte. L'unité de coupe peut être endommagée si elle fonctionne trop longtemps sans herbe coupée.**

## Préparatifs de tonte

Vérifiez que la machine est réglée précisément et uniformément des deux côtés du cylindre. Pour obtenir des performances optimales et prolonger la durée de vie de la batterie, réglez la contre-lame de sorte qu'elle touche légèrement le cylindre. Un mauvais réglage se traduira par une très mauvaise qualité de coupe.

Si les roues de transport sont installées sur votre machine, procédez comme suit pour les enlever :

1. Abaissez la béquille avec le pied et tirez sur le support du guidon jusqu'à ce que la béquille bascule en avant.
2. Déposez les roues de transport.
3. Descendez la machine de la béquille avec précaution.

## Tonte du green

Travaillez en faisant des allers et retours en ligne droite dans le sens transversal. Évitez de tondre en rond ou de faire tourner la tondeuse sur le green car vous risquez d'abîmer la surface.

Faites demi-tour hors du green en soulevant le cylindre de coupe (appuyez sur le guidon) et en pivotant sur le tambour de déplacement. Si vous activez le commutateur EZ-Turn, le groupe de déplacement ralentit quand vous soulevez le plateau de coupe, facilitant ainsi le virage, notamment pour les utilisateurs novices.

Travaillez à un rythme normal. Vous précipiter ne vous fera gagner que très peu de temps et donnera une coupe de mauvaise qualité.

Pour vous aider à travailler en ligne droite sur le green et à maintenir la machine à égale distance du bord

de la passe précédente, servez-vous des bandes d'alignement sur le dessus du bac à herbe (Figure 37).

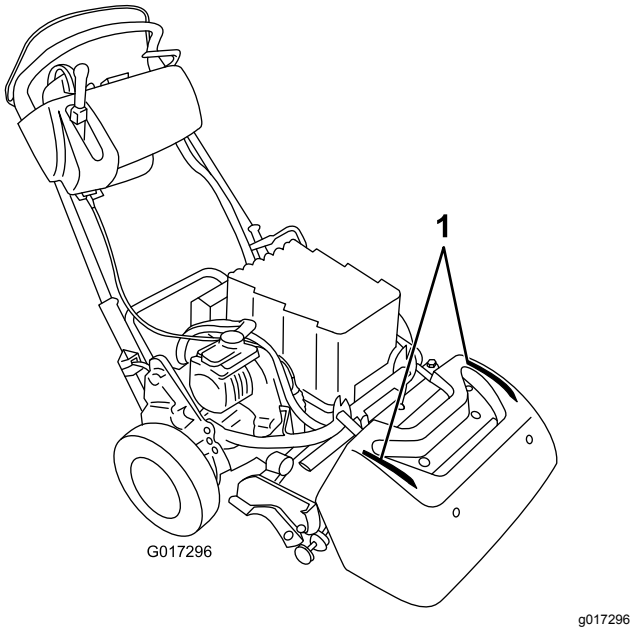


**Figure 37**

1. Bandes d'alignement

## Utilisation de la machine dans des conditions de faible luminosité

Quand vous travaillez avec une faible lumière ambiante, utilisez le Kit d'éclairage LED ; adressez-vous à votre distributeur Toro agréé.

***Important:*** **N'utilisez pas d'autres systèmes d'éclairage sur cette machine, car ils pourraient endommager le bloc batterie ou le système électrique.**

## Utilisation des commandes pendant la tonte

1. Démarrez le moteur, réduisez le régime moteur, appuyez sur le guidon pour lever l'unité de coupe, appuyez sur la commande de présence de l'utilisateur, amenez les leviers de commande de déplacement et d'engagement du cylindre en position AVANT (transport) et transportez la machine à la lisière du green (Figure 38).
2. Placez le levier à la position POINT MORT (Figure 38).

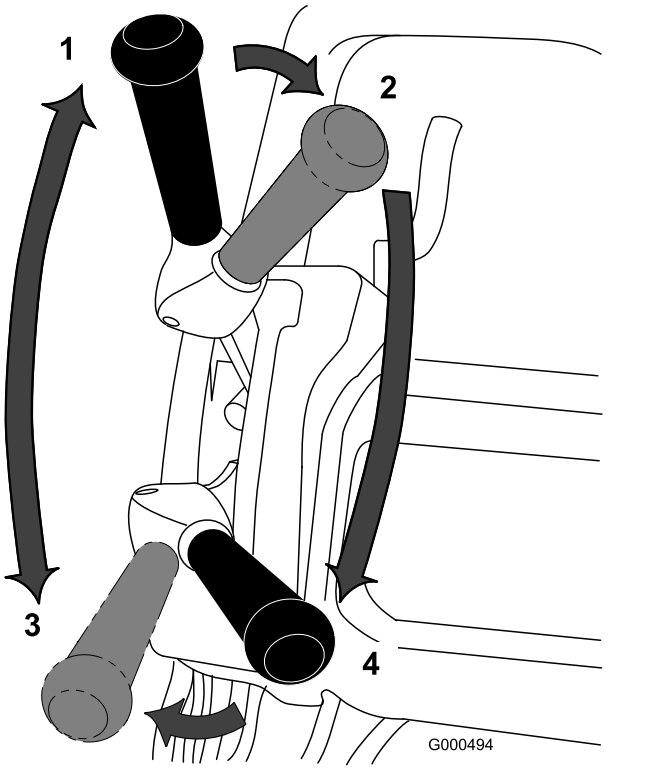


**Figure 38**

Positions des leviers de commande de déplacement et du cylindre

1. POINT MORT
2. Déplacement – POINT MORT et commande du cylindre – DÉSENGAGÉ
3. Déplacement – MARCHE AVANT (transport)
4. Déplacement – MARCHE AVANT et commande du cylindre – ENGAGÉ

3. Amenez le levier de commande de déplacement à la position POINT MORT et le levier de commande du cylindre à la position DÉSENGAGÉE (Figure 38).
4. Amenez le levier de commande de déplacement en position AVANT et le levier de commande du cylindre en position ENGAGÉE (Figure 38), augmentez le régime moteur jusqu'à ce que la machine se déplace à la vitesse voulue, puis conduisez la machine jusqu'au green, abaissez l'unité de coupe au sol et commencez à tondre.

## Avant de transporter la machine une fois la tonte terminée

1. Conduisez la machine hors du green, réduisez la vitesse à la position NULLE, amenez les leviers de commande de déplacement et d'entraînement du cylindre à la position POINT MORT, puis coupez le contact.
2. Videz le bac à herbe puis remettez-le en place sur la tondeuse.

# *Après l'utilisation*

# Sécurité après l'utilisation

## Consignes de sécurité générales

- Ramenez la commande de vitesse en position de ralenti avant de couper le moteur.
- Pour éviter les risques d'incendie, enlevez les brins d'herbe et autres débris qui sont agglomérés sur la machine.

# Transport de la machine

Après la tonte, transportez la machine hors du lieu de travail ; voir Transport de la machine sur une courte distance (page 26) ou Transport de la machine sur une grande distance (page 26).

# Entretien du bloc batterie ion-lithium

**⚠ ATTENTION**

**Le bloc batterie contient une haute tension susceptible de vous brûler ou de vous électrocuter.**

- **N'essayez pas d'ouvrir le bloc batterie.**
- **Ne placez rien dans le connecteur du bloc batterie, mis à part le connecteur du faisceau de câblage fourni avec le produit.**
- **Faites preuve d'une grande prudence si vous manipulez un bloc batterie dont le boîtier est fissuré.**
- **N'utilisez que le chargeur conçu pour le bloc batterie.**

## Charge du bloc batterie

Chargez le bloc batterie à la fin de la journée de travail, afin qu'il soit complètement chargé pour la prochaine journée de travail. Contrairement aux autres types de batteries, les batteries au lithium n'ont pas de mémoire de charge et n'ont donc pas besoin d'être totalement déchargées avant d'être rechargées.

Reportez-vous au *Manuel de l'utilisateur* du chargeur de batterie au lithium-ion pour la procédure détaillée de charge du bloc batterie.

Si la tondeuse doit être remisée pendant plus de 10 jours, branchez-la au chargeur et laissez-la en charge. Au bout de 10 jours d'inactivité, le chargeur passe automatiquement en mode stockage, dans lequel il réduit et maintient la charge à 40 % du maximum.

Voir Remisage de la machine (page 43) pour plus d'informations sur le remisage de la machine et sur la sortie de la batterie du mode stockage.

## Transport du bloc batterie

Le Ministère des transports américain et les autorités internationales en matière de transport exigent que les batteries au lithium soient transportées dans un emballage spécial, et uniquement par des transporteurs certifiés pour le transport de ces produits. Aux États-Unis, vous avez le droit de transporter la batterie quand elle est installée sur la machine en tant qu'équipement alimenté par batterie, avec quelques exigences réglementaires. Adressez-vous au Ministère des transports américain ou à l'organisme approprié dans votre pays pour tout détail sur la réglementation relative votre eFlex ou à sa batterie.

Pour plus de détails sur l'expédition du bloc batterie, reportez-vous aux *Instructions d'installation* incluses avec le kit d'expédition de la batterie (modèle nº 120-6950). Ces instructions sont disponibles sur le site www.Toro.com.

## Entretien du bloc batterie

La batterie ion-lithium possède une charge suffisante pour effectuer les travaux prévus au cours de sa durée de vie. Au fil du temps, la quantité totale de travail que la batterie est capable d'effectuer avec une seule charge diminue progressivement. Le tableau ci-après énumère le travail estimé que la machine devrait être capable d'effectuer au cours des cinq premières années d'utilisation :

| Année | Surface tondue à pleine charge |
|---|---|
| 1 | 4 240 m² |
| 2 | 4 070 m² |
| 3 | 3 900 m² |
| 4 | 3 790 m² |
| 5 | 3 600 m² |

**Remarque:** Les résultats peuvent varier en fonction de la distance sur laquelle vous devez transporter la machine, du réglage du contact de la contre-lame et d'autres facteurs abordés dans cette section.

Pour obtenir une durée de vie et une utilisation optimales de votre batterie, respectez les consignes d'entretien suivantes :

- N'ouvrez pas le bloc batterie. Il ne comporte aucune pièce réparable par l'utilisateur. L'ouverture du bloc batterie annulera la garantie. Le bloc batterie est protégé par des dispositifs d'intégrité.

- Remisez/garez la machine dans un garage ou un lieu d'entreposage propre et sec, **à l'abri de la lumière directe du soleil et des sources de chaleur.** Ne la remisez pas dans un endroit où la température descend en dessous de -25 °C, ou monte au-dessus de 45 °C. **Les températures en dehors de cette plage endommageront votre batterie.** Les températures élevées au cours du remisage, notamment quand la charge est importante, réduisent la durée de vie des batteries.
- Si vous devez remiser la machine pendant plus de 10 jours, assurez-vous de la placer dans un endroit frais, à l'abri des rayons du soleil, et de la connecter au chargeur.
- Si vous tondez par temps très chaud ou en plein soleil, il est possible que la batterie surchauffe. Si cela se produit, une alerte de surchauffe s'affiche sur l'écran LCD InfoCenter. Dans ce cas, la machine ne fonctionne plus quand le cylindre est engagé et elle ralentit.

  Conduisez immédiatement la machine dans un endroit frais, à l'abri du soleil, coupez le contact et laissez la batterie refroidir complètement avant de reprendre le travail.
- Gardez le couvercle du bloc batterie propre. La couleur blanche reflète les rayons du soleil et ralentit l'accumulation de chaleur dans le bloc batterie. Un couvercle sale augmente la chaleur dans le bloc batterie chaque jour, et diminue la capacité en énergie.
- Réglez le contact cylindre/contre-lame afin qu'il soit le plus léger possible. Cela réduit la puissance requise pour faire tourner le cylindre et augmente la capacité de travail de la machine pour chaque charge.

# Entretien

**⚠ ATTENTION**

**Un mauvais entretien de la machine peut entraîner une défaillance prématurée des divers systèmes et vous blesser ou blesser les personnes à proximité.**

**Maintenez la machine en bon état d'entretien et de marche, conformément aux instructions du présent manuel.**

**Remarque:** Les côtés gauche et droit de la machine sont déterminés d'après la position d'utilisation normale.

**Remarque:** Téléchargez gratuitement une copie du schéma électrique ou hydraulique en vous rendant sur www.Toro.com et en cherchant votre machine sous le lien Manuels sur la page d'accueil.

**⚠ PRUDENCE**

**Si vous laissez la clé dans le commutateur d'allumage, quelqu'un pourrait mettre le moteur en marche accidentellement et vous blesser gravement, ainsi que toute personne à proximité.**

**Avant tout entretien, enlevez la clé de contact et débranchez la batterie.**

# Programme d'entretien recommandé

| Périodicité d'entretien | Procédure d'entretien |
|---|---|
| À chaque utilisation ou une fois par jour | • Contrôlez le fonctionnement des contacteurs de sécurité. |
| Après chaque utilisation | • Nettoyez la machine. |
| Toutes les 1000 heures | • Contrôlez la courroie d'entraînement de cylindre.<br>• Contrôlez les roulements de la transmission. Remplacez au besoin. |
| Avant le remisage | • Peignez les surfaces écaillées. |
| Une fois par an | • Graissez l'accouplement de moteur. |

***Important:*** **Reportez-vous au *Manuel du propriétaire* de votre batterie pour toutes procédures d'entretien supplémentaires.**

# Liste de contrôle pour l'entretien journalier

***Important:*** **Copiez cette page pour pouvoir vous en servir régulièrement.**

| **Entretiens à effectuer** | **Pour la semaine du :** | | | | | | |
|---|---|---|---|---|---|---|---|
| | **Lun.** | **Mar.** | **Mer.** | **Jeu.** | **Ven.** | **Sam.** | **Dim.** |
| Vérifiez le fonctionnement du système de sécurité. | | | | | | | |
| Vérifiez le fonctionnement du frein de stationnement. | | | | | | | |
| Vérifiez que les articulations fonctionnent librement. | | | | | | | |
| Nettoyez le boîtier de batterie et les ailettes de refroidissement du moteur. | | | | | | | |
| Vérifiez les bruits de fonctionnement anormaux. | | | | | | | |
| Vérifiez le réglage cylindre/contre-lame. | | | | | | | |
| Vérifiez le réglage de la hauteur de coupe. | | | | | | | |
| Retouchez les peintures endommagées. | | | | | | | |

| Notes concernant les problèmes constatés | | |
|---|---|---|
| Contrôle effectué par : | | |
| Point contrôlé | Date | Information |
| | | |
| | | |
| | | |
| | | |

# *Procédures avant l'entretien*

## Consignes de sécurité pendant l'entretien

- Désengagez toutes les commandes et l'unité de coupe, serrez le frein de stationnement, coupez le contact et enlevez la clé. Attendez l'arrêt complet de toutes les pièces mobiles avant de régler, de nettoyer ou de réparer la machine.
- S'il faut mettre la machine en marche pour effectuer un réglage, n'approchez pas les mains, les pieds et autres parties du corps ni les vêtements de l'unité de coupe, des accessoires et des pièces mobiles. Ne laissez approcher personne.
- Maintenez toutes les pièces en bon état de marche et tous les raccords hydrauliques bien serrés. Remplacez toutes les pièces et tous les autocollants usés, endommagés ou manquants. Gardez toutes les fixations bien serrées pour garantir l'utilisation sûre de la machine.
- Vérifiez fréquemment les composants du bac à herbe et remplacez-les au besoin.
- Pour éviter les risques d'incendie, enlevez les débris d'herbe coupée et autres agglomérés sur le plateau de coupe, les dispositifs d'entraînement, les silencieux et les grilles de refroidissement.
- Libérez la pression emmagasinée dans les composants avec précaution.
- Si la machine nécessite une réparation importante ou si vous avez besoin de renseignements, contactez un distributeur Toro agréé.
- Pour garantir un rendement optimal et la sécurité continue de la machine, utilisez uniquement des pièces de rechange et accessoires Toro d'origine. Les pièces de rechange et accessoires d'autres constructeurs peuvent être dangereux, et leur utilisation risque d'annuler la garantie de la machine.

## Débranchement de la batterie

Avant d'effectuer tout entretien sur la machine, débranchez-la du bloc batterie en tirant le connecteur à poignée en T hors du connecteur d'alimentation principal (Figure 39).

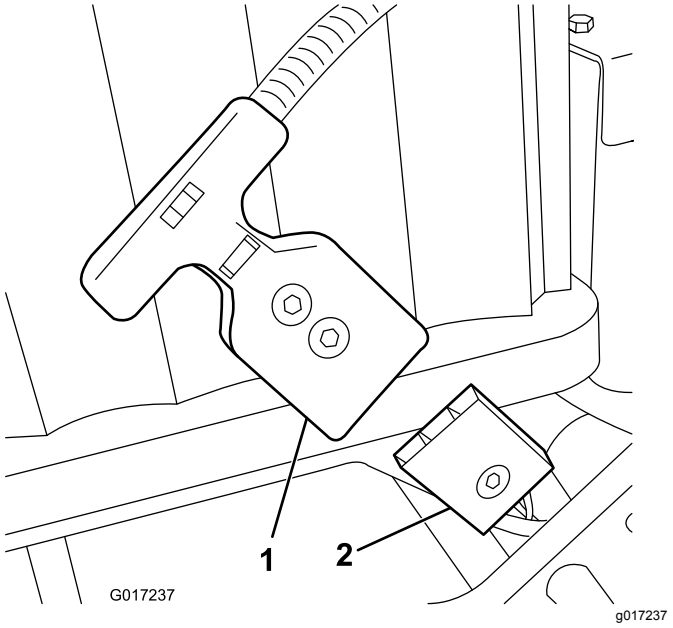


**Figure 39**

1. Connecteur à poignée en T
2. Connecteur d'alimentation principal

# Lubrification

## Graissage de l'accouplement de moteur

**Périodicité des entretiens:** Une fois par an

**Type de graisse** : universelle.

1. Coupez le moteur et débranchez le bloc batterie.
2. Retirez les 2 boulons qui fixent le moteur au carter de transmission (Figure 40).

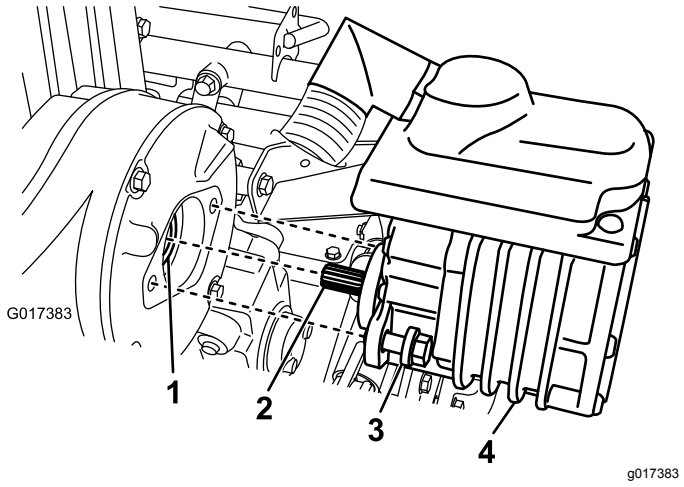


**Figure 40**

1. Accouplement – femelle
2. Arbre de moteur
3. Boulon
4. Moteur électrique

3. Sortez le moteur du carter de transmission.
4. Avec une pompe à graisse, injectez 1 ou 2 jets de graisse dans l'accouplement femelle du carter de transmission (Figure 40).
5. Mettez le moteur en place et fixez-le avec les 2 boulons retirés précédemment. Serrez les boulons à un couple de 29 à 33 N·m.

# Entretien du système électrique

## Consignes de sécurité relatives au système électrique

Débranchez la batterie avant d'entreprendre des réparations. Débranchez toujours la borne négative avant la borne positive. Branchez toujours la borne positive avant la borne négative.

## Entretien du bloc batterie

Les seuls éléments du bloc batterie réparables par l'utilisateur sont les étiquettes et le fusible. Toute tentative d'ouverture du compartiment principal du bloc batterie annulera la garantie. Si vous rencontrez des problèmes avec votre bloc batterie, demandez l'aide de votre distributeur Toro agréé.

**⚠ ATTENTION**

**Le bloc batterie contient une haute tension susceptible de vous brûler ou de vous électrocuter.**

- **N'essayez pas d'ouvrir le bloc batterie.**
- **Ne placez rien dans le connecteur du bloc batterie, mis à part le connecteur du faisceau de câblage fourni avec le produit.**
- **Faites preuve d'une grande prudence si vous manipulez un bloc batterie dont le boîtier est fissuré.**
- **N'utilisez que le chargeur conçu pour le bloc batterie.**

## Expédition du bloc batterie aux fins d'entretien

Pour tout entretien de votre bloc batterie, adressez-vous à votre distributeur Toro agréé. **Si vous devez renvoyer le bloc batterie, procurez-vous le Kit d'expédition de la batterie (réf. 120-6950).** Ce kit contient le ruban adhésif et les étiquettes adéquates ainsi que les instructions nécessaires pour envoyer le bloc batterie.

***Important:*** **Le non respect des conditions d'emballage et d'étiquetage du bloc batterie pour l'expédition peut entraîner des amendes importantes. Reportez-vous aux instructions incluses dans le Kit d'expédition de la batterie**

**(réf. 120-6950), disponibles gratuitement sur www.Toro.com.**

# Remplacement des fusibles

Si la machine refuse de se mettre en marche même après avoir chargé la batterie, vérifiez les fusibles comme suit :

1. Coupez le moteur et débranchez le bloc batterie.
2. Retirez les 2 vis arrière du boîtier électrique et desserrez les 2 vis supérieures, puis déposez le couvercle du boîtier (Figure 41).

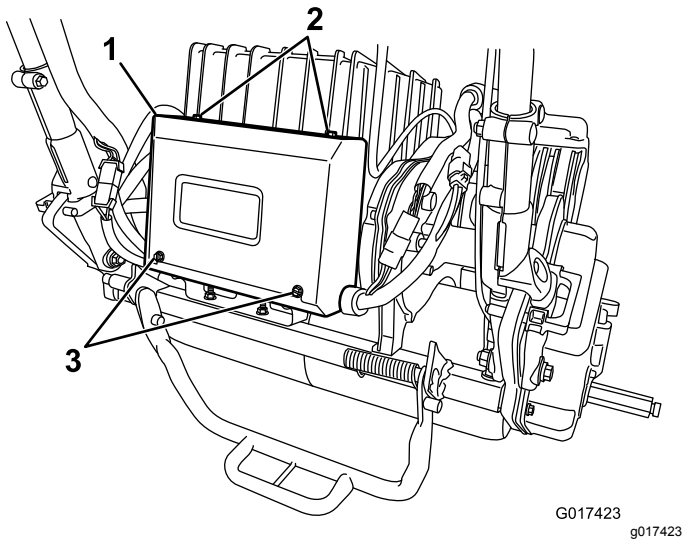


**Figure 41**

1. Boîtier électrique
2. Vis supérieures
3. Vis arrière

3. Vérifiez les fusibles dans le porte-fusibles (Figure 42).

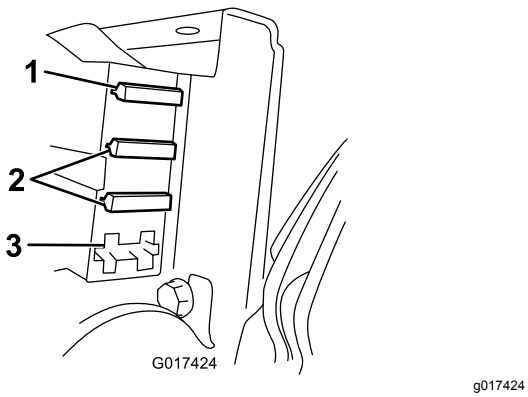


**Figure 42**

1. Fusible (30 A)
2. Fusible (3 A)
3. Emplacement libre

- Si l'un des fusibles a grillé, remplacez-le par un fusible de tension et d'intensité adéquates (Figure 42).

***Important:*** **Tous les fusibles de la machine ont une tension nominale de 80 V. N'utilisez pas de fusibles automobiles de 12 V.**

- Si les fusibles n'ont pas grillé, contrôlez le fusible du bloc batterie comme suit :
  A. Soulevez la plateforme de la batterie ; voir 5 Mise en place du bloc batterie (page 11).
  B. Enlevez le couvercle de fusible (Figure 43).

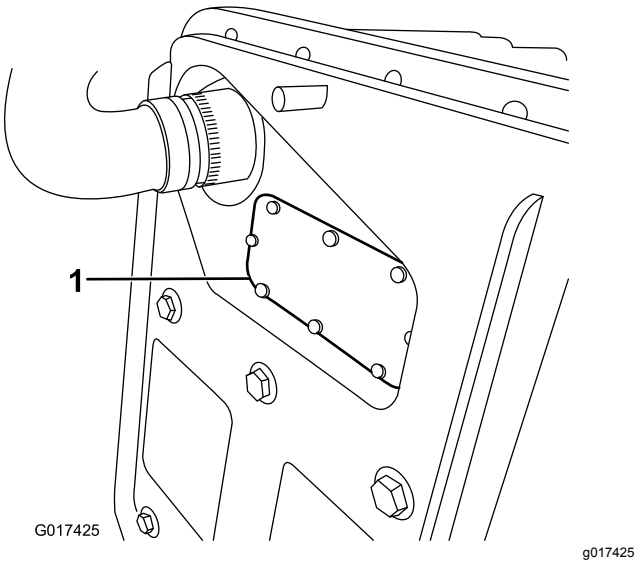


**Figure 43**

1. Couvercle de fusible

  C. Examinez le fusible et remplacez-le s'il a grillé. **N'utilisez qu'un fusible Toro (réf. 119-1208) pour le remplacer.** Ce fusible a été spécialement conçu pour le bloc batterie. D'autres fusibles pourraient causer des dommages irréversibles au bloc batterie.
  D. Remettez le couvercle de fusible en place et fixez-le. Serrez la vis du couvercle à 0,34 N·m.
  E. Abaissez et fixez la plateforme de la batterie.

# Entretien du contacteur de sécurité de déplacement

Pour régler ou remplacer le contacteur de sécurité de déplacement, procédez comme suit.

1. Coupez le moteur et débranchez le bloc batterie.
2. Déposez le panneau de commande.
3. Engagez le levier de commande de déplacement.

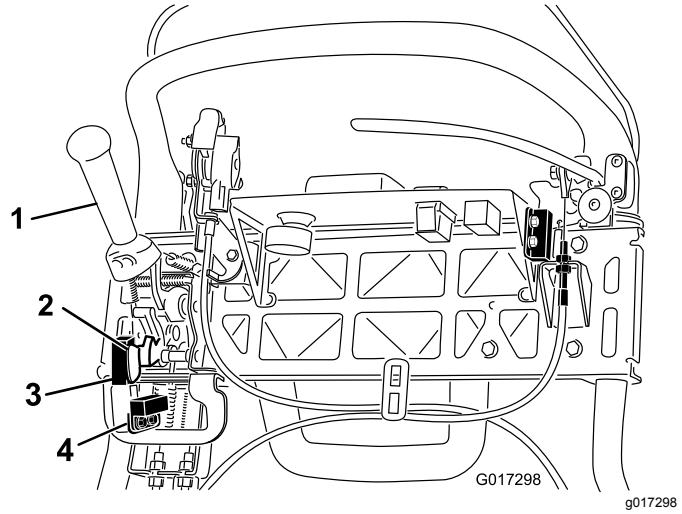


**Figure 44**

1. Levier de commande de déplacement
2. Indicateur de capteur de tonte
3. Capteur de tonte
4. Contacteur de sécurité de déplacement

4. Desserrez les fixations du contacteur de sécurité (Figure 44).
5. Placez une cale de 1,6 mm d'épaisseur entre le levier de commande de déplacement et le contacteur de sécurité (Figure 44).
6. Resserrez les fixations du contacteur de sécurité. Contrôlez de nouveau l'écartement. Le levier de commande de déplacement ne doit pas toucher le contacteur.
7. Engagez le levier de commande de déplacement et vérifiez l'écart. La plage de fonctionnement normale se situe entre 0,76 et 3,05 mm. En gardant le levier de commande de déplacement engagé, vérifiez que le contacteur n'a plus de continuité. Remplacez le contacteur au besoin.

# Entretien du capteur de tonte

1. Coupez le moteur et débranchez le bloc batterie.
2. Déposez le panneau de commande.
3. Poussez le levier de commande de déplacement vers la gauche et engagez le plateau de coupe.
4. Desserrez les fixations du capteur de tonte (Figure 44).
5. Placez une cale de 1,6 mm d'épaisseur entre l'indicateur de capteur de tonte et le capteur de tonte (Figure 44).
6. Serrez les fixations du capteur. Contrôlez l'écartement. L'indicateur ne doit pas toucher le capteur.
7. Engagez le levier de commande de déplacement en mode tonte, et vérifiez que le contacteur n'a plus de continuité. Remplacez le capteur au besoin.

# Entretien du contacteur de sécurité de frein

1. Coupez le moteur et débranchez le bloc batterie.
2. Retirez le couvercle de la console.
3. Serrez le frein de service et engagez le verrou du frein de stationnement.
4. Desserrez les fixations du contacteur de sécurité et déposez-les (Figure 45).

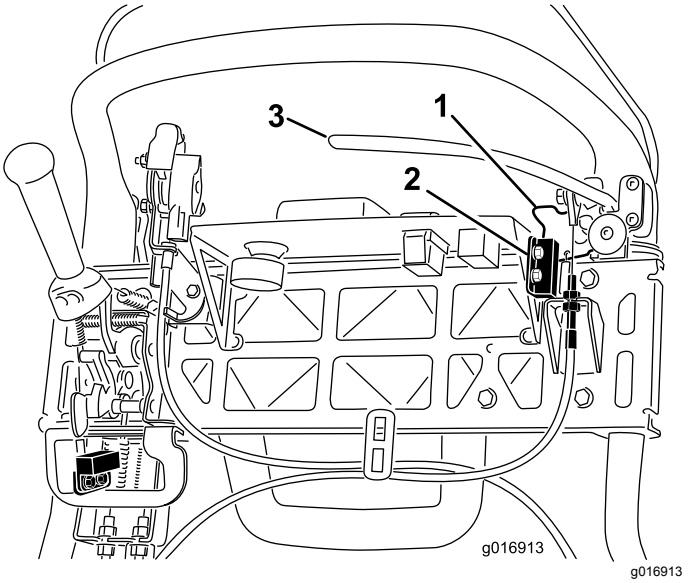


**Figure 45**

1. Verrou du frein de stationnement
2. Contacteur de sécurité
3. Levier de frein de service

5. Placez une cale de 1,6 mm d'épaisseur entre le verrou du frein de stationnement et le contacteur de sécurité (Figure 45).
6. Montez et resserrez les fixations du contacteur de sécurité. Contrôlez l'écartement. Le verrou ne doit pas toucher le contacteur.
7. Engagez le levier de frein et tournez le verrou. Vérifiez que le contacteur n'a plus de continuité. Remplacez le contacteur au besoin.

# Entretien des freins

## Réglage du frein de service/stationnement

Si le frein de service/stationnement glisse lorsqu'il est actionné, réglez le câble comme suit :

1. Coupez le moteur et débranchez le bloc batterie.
2. Placez le levier du frein de service/stationnement en position DESSERRÉ.
3. Retirez le couvercle de la console.
4. Pour accroître la tension du câble, desserrez l'écrou de blocage supérieur et serrez l'écrou de blocage inférieur du câble (Figure 45) jusqu'à ce qu'il soit nécessaire d'exercer une force de 156 N sur la poignée du levier de frein pour débloquer le verrou du frein de stationnement.

   ***Important:*** **Ne tendez pas le câble au point que la bande du frein frotte en permanence.**

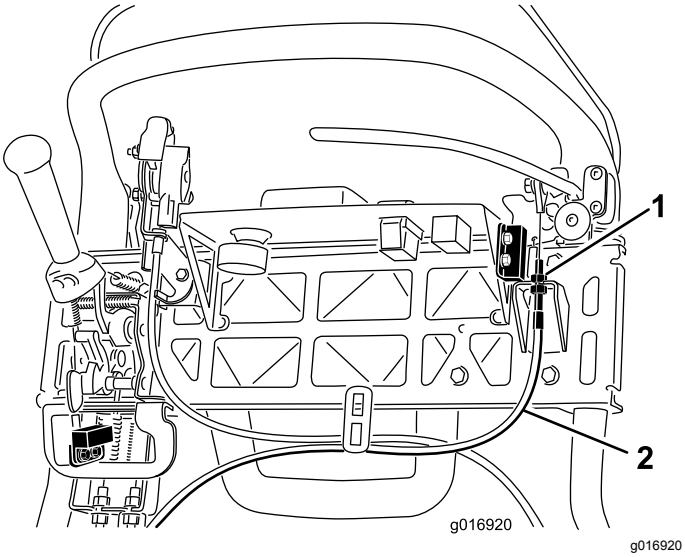


g016920

**Figure 46**

1. Écrous de blocage
2. Câble du frein de stationnement

# Entretien des courroies

## Contrôle de la courroie d'entraînement de cylindre

**Périodicité des entretiens:** Toutes les 1000 heures

Vérifiez que la courroie d'entraînement de cylindre est tendue correctement pour garantir le bon fonctionnement de la machine et éviter toute usure inutile.

1. Coupez le moteur et débranchez le bloc batterie.
2. Desserrez le boulon à embase qui fixe le couvercle de la courroie et déposez le couvercle pour exposer la courroie (Figure 47).

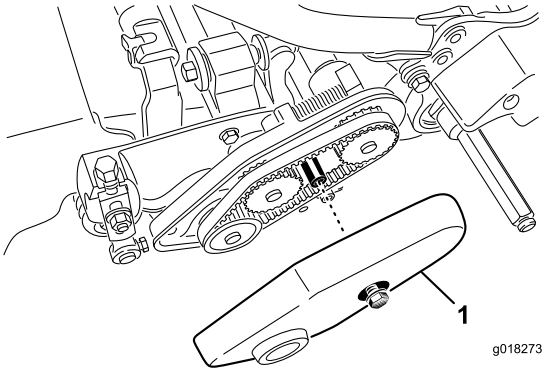


g018273

**Figure 47**

1. Couvercle de courroie

3. Réglez la tension de la courroie en procédant comme suit :
   A. Desserrez l'écrou de fixation du logement de roulement (Figure 48).

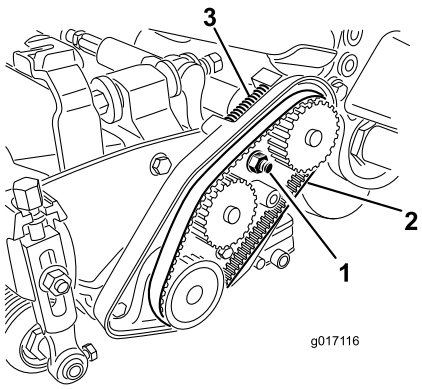


g017116

**Figure 48**

1. Écrou de fixation du logement de roulement
2. Courroie d'entraînement du cylindre
3. Ressort de compression

B. À l'aide d'une clé de 16 mm, tournez le logement de roulement pour vérifier qu'il bouge librement.

C. Enlevez les débris présents dans le compartiment de la courroie et autour du ressort de compression (Figure 48).

D. Vérifiez que le ressort de compression applique la tension correcte sur la courroie.

E. Serrez l'écrou de fixation du logement de roulement.

F. Reposez le couvercle de courroie.

# Accès au trou du couvercle de transmission

Retirez l'obturateur en caoutchouc (Figure 49) qui occupe le trou à l'avant de la transmission si l'accès à l'embrayage de cylindre est requis.

***Important:*** **N'utilisez pas la machine sans l'obturateur en caoutchouc.**

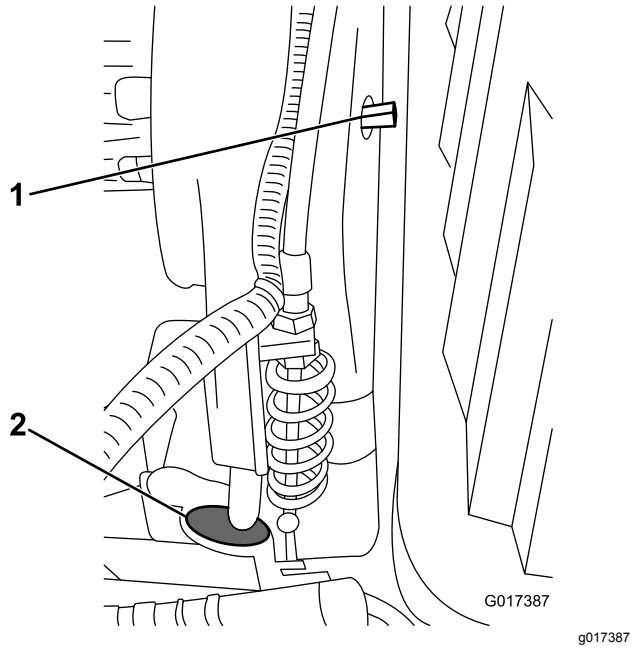


**Figure 49**

1. Arbre d'engagement/désengagement
2. Obturateur en caoutchouc

# Engagement/désengagement du tendeur de courroie de transmission

La courroie de transmission est tendue par une poulie rappelée par ressort. Si vous devez engager/désengager la tension de la courroie, utilisez une clé de 3/8 pouce pour tourner l'arbre d'engagement/désengagement (Figure 49) à la position voulue. Tournez l'arbre de 1/4 de tour (90°) dans le sens horaire pour désengager la poulie de tension de la courroie (Figure 50).

**Remarque:** Vous devez désengager la tension de la courroie avant de déposer le couvercle de la transmission.

**Remarque:** La courroie de transmission est correctement tendue quand les repères d'alignement sur le couvercle de la transmission et ceux de l'arbre d'engagement sont alignés.

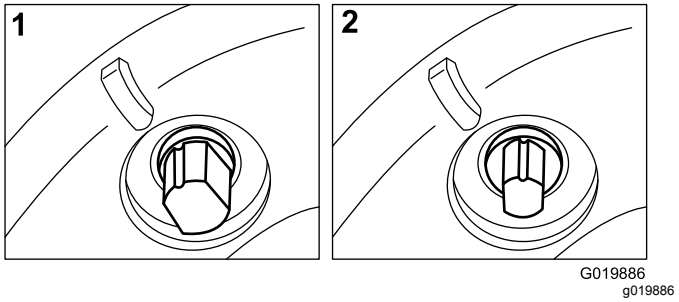


**Figure 50**

1. ENGAGÉE
2. DÉSENGAGÉE

# *Entretien des commandes*

## Réglage de la commande du cylindre

Si la commande du cylindre ne s'engage pas correctement, un réglage est nécessaire.

1. Coupez le moteur et débranchez le bloc batterie.
2. Vérifiez que le cylindre est désengagé.
3. Au niveau de la traversée de la transmission, réglez le câble de commande du cylindre (Figure 51) pour obtenir une longueur de ressort de 70,6 à 72,4 mm.

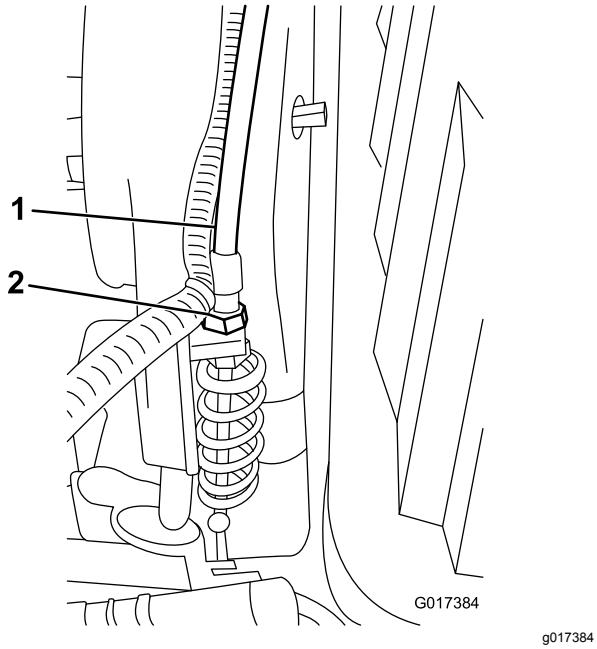


**Figure 51**

1. Câble de commande de cylindre
2. Écrous de blocage

4. Au niveau de la traversée du panneau de commande, desserrez le câble de commande du cylindre pour détendre le câble (Figure 52).

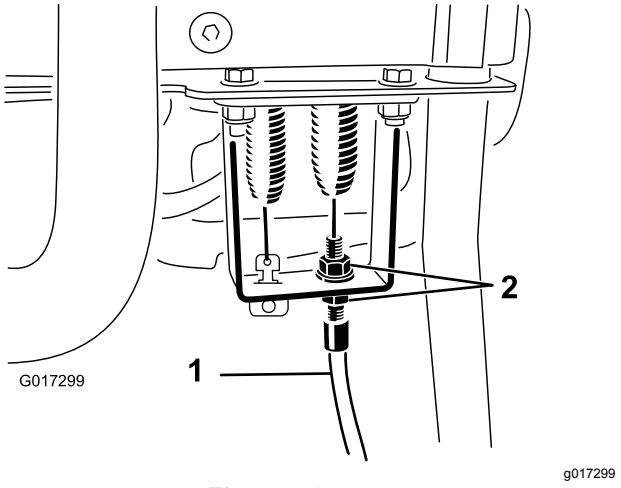


**Figure 52**

1. Câble de commande de cylindre
2. Écrous de blocage

5. Au niveau de la traversée du panneau de commande, serrez le câble de commande du cylindre de sorte à supprimer le mou sans étendre le ressort.
6. Contrôlez le fonctionnement comme suit :
   - Vérifiez que la denture de l'embrayage du cylindre se désengage quand l'embrayage est relâché et qu'elle n'arrive pas en butée quand le cylindre est engagé.

     **Remarque:** Retirez l'obturateur en caoutchouc (Figure 49) qui occupe le trou à l'avant de la transmission pour observer l'embrayage.
   - Le temps d'arrêt du cylindre doit être inférieur à 7 secondes une fois que l'écartement entre le cylindre et la contre-lame est réglé correctement.
   - Reportez-vous au *Manuel d'entretien* ou adressez-vous à votre distributeur Toro agréé pour plus d'information.

# *Nettoyage*

## Nettoyage de la machine

**Périodicité des entretiens:** Après chaque utilisation

Après chaque utilisation, lavez la machine à l'eau avec un détergent doux. N'utilisez pas de nettoyeur haute pression. Évitez d'utiliser trop d'eau, notamment près de la plaque du levier de sélection, de l'InfoCenter, du centre d'alimentation et du connecteur de la machine. Nettoyez le moteur afin d'assurer un refroidissement efficace durant le fonctionnement. Maintenez également le bloc batterie aussi propre que possible afin qu'il reste blanc. Il reflètera ainsi la lumière du soleil, ce qui évitera à la batterie de surchauffer.

***Important:*** **Remisez ou garez toujours la machine à l'abri des rayons directs du soleil, car la chaleur du soleil réduit la durée de vie du bloc batterie.**

# Remisage

## Consignes de sécurité pour le remisage

- Avant de remiser la machine, garez-la sur une surface plane et horizontale, serrez le frein de stationnement, coupez le moteur, enlevez la clé et attendez l'arrêt de tout mouvement.
- Ne remisez jamais la machine à proximité d'une flamme nue, d'une source d'étincelles ou d'une veilleuse, telle celle d'un chauffe-eau ou d'autres appareils.
- Laissez refroidir la machine avant de la ranger dans un local fermé.

## Remisage de la machine

1. Nettoyez la machine (voir Nettoyage de la machine (page 43)).

   ***Important:*** **Vous pouvez laver la machine avec de l'eau et un détergent doux. N'utilisez pas de nettoyeur haute pression. Évitez d'utiliser trop d'eau, notamment près de la plaque du levier de sélection, de l'InfoCenter, du centre d'alimentation et du connecteur de la machine.**

2. Remisez la machine dans un garage ou un lieu d'entreposage propre et sec, **à l'abri de la lumière directe du soleil**. Ne la remisez pas dans un endroit où la température descend en dessous de -25 ºC ou monte au-dessus de 45 ºC. **Les températures en dehors de cette plage endommageront votre batterie.**

   ***Important:*** **La température de stockage du bloc batterie aura un impact sur sa durée de vie à long terme. Le remisage à des températures élevées pendant de longues périodes réduira la durée de vie du bloc batterie, notamment s'il est remisé avec une charge élevée. Dans la mesure du possible, rangez la machine dans un endroit frais (mais pas susceptible de geler).**

3. Connectez la batterie au chargeur et **laissez le chargeur branché au secteur et sous tension pendant toute la durée de remisage.**

   ***Important:*** **Au bout de 10 jours, le chargeur passe en mode d'entretien de remisage et règle la batterie à une charge de 40 % du maximum. Ce niveau de charge lors d'un remisage prolongé garantit la longévité de la batterie. Si vous ne laissez pas le bloc batterie branché au chargeur et passer en mode remisage, un état de charge élevée**

**dans le bloc entraînera une réduction de la vie de la batterie, surtout si la machine est entreposée à des températures élevées.**

4. Contrôlez et resserrez toutes les fixations. Réparez ou remplacez toute pièce usée ou endommagée.
5. Peignez toutes les surfaces métalliques éraflées ou mises à nu avec de la peinture en vente chez votre distributeur Toro agréé.
6. Couvrez la machine pour la protéger et la garder propre.

# Remise en service après remisage

1. Mettez le chargeur hors tension et débranchez-le de la machine.
2. Branchez le connecteur à poignée en T au connecteur d'alimentation principal.
3. Mettez la machine en marche et attendez 20 secondes.
4. Coupez le moteur et débranchez le bloc batterie.
5. Connectez la batterie au chargeur et mettez le chargeur sous tension.

   **Remarque:** Le chargeur passe en mode de charge normal, et charge la batterie à sa pleine capacité.

## Déclaration de confidentialité européenne

Les renseignements recueillis par Toro
Toro Warranty Company (Toro) respecte votre vie privée. Pour nous permettre de traiter votre réclamation au titre de la garantie et de vous contacter dans l'éventualité d'un rappel de produit, nous vous prions de nous communiquer certains renseignements personnels, soit directement soit par l'intermédiaire de votre société ou concessionnaire Toro local(e).

Le système de garantie de Toro est hébergé sur des serveurs situés aux États-Unis où la loi relative à la protection de la vie privée n'offre pas forcément la même protection que dans votre pays.

EN NOUS FOURNISSANT DES RENSEIGNEMENTS PERSONNELS, VOUS CONSENTEZ À CE QUE NOUS LES TRAITIONS COMME DÉCRIT DANS LE PRÉSENT AVIS DE CONFIDENTIALITÉ.

L'utilisation des renseignements par Toro
Toro peut utiliser vos renseignements personnels pour traiter vos réclamations au titre de la garantie et vous contacter dans l'éventualité d'un rappel de produit, ainsi que pour vous communiquer toute information nécessaire. Toro pourra partager les renseignements personnels que vous lui aurez communiqués avec les filiales, concessionnaires ou autres associés Toro en rapport avec ces activités. Nous ne vendrons vos renseignements personnels à aucune autre société. Nous nous réservons le droit de divulguer des renseignements personnels afin de satisfaire aux lois applicables et aux demandes des autorités concernées, pour assurer l'utilisation correcte de nos systèmes ou votre protection et celle d'autres usagers.

Conservation de vos renseignements personnels
Nous conserverons vos renseignements personnels uniquement pendant la durée nécessaire pour répondre aux fins pour lesquelles nous les avons collectés ou autres fins légitimes (comme la conformité réglementaire), ou conformément à la loi en vigueur.

Engagement de Toro relatif à la sécurité de vos renseignements personnels
Nous prenons toutes les précautions raisonnables pour protéger la sécurité de vos renseignements personnels. Nous prenons également les mesures nécessaires pour que vos renseignements personnels restent exacts et à jour.

Consultation et correction de vos renseignements personnels
Si vous souhaitez vérifier ou modifier vos renseignements personnels, veuillez nous contacter par courriel à legal@toro.com.

## Droit australien de la consommation

Les clients australiens trouveront les détails concernant le Droit australien de la consommation à l'intérieur de l'emballage ou auprès de leur concessionnaire Toro local.

# Proposition 65 de Californie – Information concernant cet avertissement

## En quoi consiste cet avertissement ?

Certains produits commercialisés présentent une étiquette d'avertissement semblable à ce qui suit :

**AVERTISSEMENT :** Cancer et troubles de la reproduction – www.p65Warnings.ca.gov.

## Qu’est-ce que la Proposition 65 ?

La Proposition 65 s'applique à toute société exerçant son activité en Californie, qui vend des produits en Californie ou qui fabrique des produits susceptibles d'être vendus ou importés en Californie. Elle stipule que le Gouverneur de Californie doit tenir et publier une liste des substances chimiques connues comme causant des cancers, malformations congénitales et/ou autres troubles de la reproduction. Cette liste, qui est mise à jour chaque année, comprend des centaines de substances chimiques présentes dans de nombreux objets du quotidien. La Proposition 65 a pour objet d'informer le public quant à l'exposition à ces substances chimiques.

La Proposition 65 n'interdit pas la vente de produits contenant ces substances chimiques, mais impose la présence d'avertissements sur tout produit concerné, sur son emballage ou sur la documentation fournie avec le produit. D’autre part, un avertissement de la Proposition 65 ne signifie pas qu’un produit est en infraction avec les normes ou exigences de sécurité du produit. D'ailleurs, le gouvernement californien a clairement indiqué qu'un avertissement de la Proposition 65 « n'est pas une décision réglementaire quant au caractère « sûr » ou « dangereux » d'un produit ». Bon nombre de ces substances chimiques sont utilisées dans des produits du quotidien depuis des années, sans aucun effet nocif documenté. Pour plus de renseignements, rendez-vous sur https://oag.ca.gov/prop65/faqs-view-all.

Un avertissement de la Proposition 65 signifie qu’une société a soit (1) évalué l’exposition et conclu qu’elle dépassait le « niveau ne posant aucun risque significatif » ; soit (2) choisi d’émettre un avertissement simplement sur la base de sa compréhension quant à la présence d’une substance chimique de la liste, sans tenter d’en évaluer l’exposition.

## Cette loi s’applique-t-elle de partout ?

Les avertissements de la Proposition 65 sont exigés uniquement en vertu de la loi californienne. Ces avertissements sont présents dans tout l'état de Californie, dans des environnements très variés, notamment mais pas uniquement les restaurants, magasins d'alimentations, hôtels, écoles et hôpitaux, et sur un vaste éventail de produits. En outre, certains détaillants en ligne et par correspondance fournissent des avertissements de la Proposition 65 sur leurs sites internet ou dans leurs catalogues.

## Comment les avertissements de Californie se comparent-ils aux limites fédérales ?

Les normes de la Proposition 65 sont souvent plus strictes que les normes fédérales et internationales. Diverses substances exigent un avertissement de la Proposition 65 à des niveaux bien inférieurs aux limites d'intervention fédérales. Par exemple, la norme de la Proposition 65 en matière d’avertissements pour le plomb se situe à 0,5 µg/jour, soit bien moins que les normes fédérales et internationales.

## Pourquoi l'avertissement ne figure-t-il pas sur tous les produits semblables ?

- Pour les produits commercialisés en Californie, l'étiquetage Proposition 65 est exigé, tandis qu’il ne l’est pas sur des produits similaires commercialisés ailleurs.
- Il se peut qu’une société impliquée dans un procès lié à la Proposition 65 et parvenant à un accord soit obligée d’utiliser les avertissements de la Proposition 65 pour ses produits, tandis que d’autres sociétés fabriquant des produits semblables peuvent ne pas être soumises à cette obligation.
- L'application de la Proposition 65 n'est pas uniforme.
- Certaines sociétés peuvent choisir de ne pas indiquer d'avertissements car elles considèrent qu'elles n'y sont pas obligées au titre de la Proposition 65 ; l'absence d'avertissements sur un produit ne signifie pas que le produit ne contient pas de substances de la liste à des niveaux semblables.

## Pourquoi cet avertissement apparaît-il sur les produits Toro ?

Toro a choisi de fournir aux consommateurs le plus d'information possible afin qu'ils puissent prendre des décisions éclairées quant aux produits qu'ils achètent et utilisent. Toro fournit des avertissements dans certains cas d'après ses connaissances quant à la présence de l'une ou plusieurs des substances chimiques de la liste, sans en évaluer le niveau d'exposition, car des exigences de limites ne sont pas fournies pour tous les produits chimiques de la liste. Bien que l'exposition avec les produits Toro puisse être négligeable ou parfaitement dans les limites « sans aucun risque significatif », par mesure de précaution, Toro a décidé de fournir les avertissements de la Proposition 65. De plus, en l'absence de ces avertissements, la société Toro pourrait être poursuivie en justice par l'État de Californie ou par des particuliers cherchant à faire appliquer la Proposition 65, et donc assujettie à d'importantes pénalités.

# Garantie limitée de la batterie

La batterie rechargeable ion-lithium (modèle 04232) est garantie contre tout vice de matériau ou de fabrication pendant une période de 5 ans ou 1 925 kilowatt heures (kWh) d'utilisation, la première éventualité prévalant. Avec le temps, la consommation de la batterie réduit la capacité d'énergie (watt-heures) disponible à pleine charge. La consommation d'énergie varie avec les caractéristiques de fonctionnement, les accessoires, l'état de la pelouse, le type de terrain, les réglages et la température.

Le programme de garantie comprend deux niveaux de couverture :

**Couverture de garantie - Niveau 1 :** La couverture de garantie totale s'applique aux deux premières années (730 jours) à partir de la date de facturation de l'achat du produit ou 820 kWh de consommation de la batterie, la première éventualité prévalant. Si une défaillance couverte par la garantie se produit pendant la période de Niveau 1, Toro remplacera gratuitement la batterie par une batterie neuve ou reconditionnée. Le diagnostic, la main-d'œuvre, les pièces et le transport sont compris. La batterie de rechange est couverte par la durée restante de la garantie de la batterie originale.

**Couverture de garantie - Niveau 2 :** Durant les 3 années ou 1 925 kWh restant(e)s, selon la première éventualité, une garantie “pièces uniquement” au prorata s'applique. Cette garantie ne comprend pas le diagnostic, la main-d'œuvre, les pièces et le transport. La garantie est basée sur le tableau ci-dessous et utilise les jours de fonctionnement et la consommation électrique (kWh), la valeur la plus élevée prévalant, pour déterminer le niveau de garantie correct. Si une défaillance couverte par la garantie se produit au cours des niveaux 2 à 7, la garantie au prorata comprend le remplacement de la batterie défectueuse par une batterie neuve pour laquelle le client ne devra payer qu'une partie de l'énergie consommée. Une batterie de rechange neuve achetée avec une contribution du client bénéficiera d'une garantie complète de Niveau 1. La batterie neuve devra être enregistrée.

Exemples de sélection de niveau :

1. Une batterie tombe en panne après 1 400 jours et 1 150 kWh. Jours de fonctionnement = Niveau 5 car 1 400 jours est inférieur au seuil de 1 460 jours. kWh = Niveau 3 car 1 150 kWh est inférieur au seuil de 1 200 kWh. Sélectionnez Niveau 5 car 5 est inférieur à 3 (selon la valeur la plus élevée).
2. Une batterie tombe en panne après 900 jours et 1300 kWh. Jours de fonctionnement = Niveau 2 car 900 jours est inférieur au seuil de 910 jours. kWh = Niveau 4 car 1300 kWh est inférieur au seuil de 1390 kWh. Sélectionnez Niveau 4 car 4 est inférieur à 2 (selon la valeur la plus élevée).

Votre distributeur Toro détermine le coût de vente de la batterie qui comprend le coût de la batterie actuelle, le transport, les diverses taxes et la manutention.

| Niveau | Années | Jours | Consommation totale de kWh | % du prix de détail payé par le client |
|---|---|---|---|---|
| 1 | ≤2 | 0-730 | 0-820 | Couverture totale |
| 2 | ≤2,5 | 731-910 | 821-1010 | 16 % |
| 3 | ≤3 | 911-1095 | 1011-1200 | 28 % |
| 4 | ≤3,5 | 1096-1275 | 1201-1390 | 36 % |
| 5 | ≤4 | 1276-1460 | 1391-1570 | 44 % |
| 6 | ≤4,5 | 1461-1645 | 1571-1750 | 60 % |
| 7 | ≤5 | 1656-1825 | 1751-1925 | 68 % |

# La garantie commerciale générale des produits Toro

Garantie limitée de deux ans

### Conditions et produits couverts

The Toro Company et sa filiale, Toro Warranty Company, en vertu de l'accord passé entre elles, certifient conjointement que votre produit commercial Toro (« Produit ») ne présente aucun défaut de matériau ni vice de fabrication pendant une période de deux ans ou 1 500 heures de service*, la première échéance prévalant. Cette garantie s'applique à tous les produits à l'exception des Aérateurs (veuillez-vous reporter aux déclarations de garantie séparées de ces produits). Dans l'éventualité d'un problème couvert par la garantie, nous nous engageons à réparer le Produit gratuitement, frais de diagnostic, pièces, main-d'œuvre et transport compris. La période de garantie commence à la date de réception du Produit par l'acheteur d'origine.
* Produit équipé d'un compteur horaire.

### Comment faire intervenir la garantie

Il est de votre responsabilité de signaler le plus tôt possible à votre Distributeur de produits commerciaux ou au Concessionnaire de produits commerciaux agréé qui vous a vendu le Produit, toute condition couverte par la garantie. Pour obtenir l'adresse d'un Distributeur de produits commerciaux ou d'un Concessionnaire agréé, ou pour tout renseignement concernant vos droits et responsabilités vis-à-vis de la garantie, veuillez nous contacter à l'adresse suivante :

Toro Commercial Products Service Department
Toro Warranty Company
8111 Lyndale Avenue South
Bloomington, MN 55420-1196, États-Unis

+1–952–888–8801 ou +1–800–952–2740
Courriel : commercial.warranty@toro.com

### Responsabilités du propriétaire

En tant que propriétaire du Produit, vous êtes responsable des entretiens et réglages mentionnés dans le *Manuel de l'utilisateur*. Ne pas effectuer les entretiens et réglages requis peut constituer un motif de rejet d'une réclamation au titre de la garantie.

### Ce que la garantie ne couvre pas

Les défaillances ou anomalies de fonctionnement survenant au cours de la période de garantie ne sont pas toutes dues à des défauts de matériaux ou des vices de fabrication. Cette garantie ne couvre pas :

- Les défaillances du produit dues à l'utilisation de pièces qui ne sont pas d'origine ou au montage et à l'utilisation d'accessoires ajoutés ou modifiés d'une autre marque. Une garantie séparée peut être fournie par le fabricant de ces accessoires.
- Les défaillances du Produit dues au non respect du programme d'entretien et/ou des réglages recommandés. Les réclamations au titre de la garantie pourront être refusées si vous ne respectez pas le programme d'entretien recommandé pour votre produit Toro et énoncé dans le *Manuel de l'utilisateur*.
- Les défaillances du Produit dues à une utilisation abusive, négligente ou dangereuse.
- Les pièces sujettes à l'usure pendant l'utilisation, sauf si elles s'avèrent défectueuses. Par exemple, les pièces consommées ou usées durant le fonctionnement normal du Produit, notamment mais pas exclusivement : plaquettes et garnitures de freins, garnitures d'embrayage, lames, cylindres, galets et roulements (étanches ou graissables), contre-lames, bougies, roues pivotantes et roulements, pneus, filtres, courroies, et certains composants des pulvérisateurs, notamment membranes, buses et clapets antiretour, etc.
- Les défaillances dues à une influence extérieure. Les conditions constituant une influence extérieure comprennent, sans y être limités, les conditions atmosphériques, les pratiques de remisage, la contamination, l'utilisation de carburants, liquides de refroidissement, lubrifiants, additifs, engrais, ou produits chimiques, etc. non agréés.
- Les défaillances ou mauvaises performances causées par l'utilisation de carburants (essence, gazole ou biodiesel par exemple) non conformes à leurs normes industrielles respectives.
- Les bruits, vibrations, usure et détérioration normaux.
- L'usure normale comprend, mais pas exclusivement, les dommages des sièges dus à l'usure ou l'abrasion, l'usure des surfaces peintes, les autocollants ou vitres rayés, etc.

### Pièces

Les pièces à remplacer dans le cadre de l'entretien courant seront couvertes par la garantie jusqu'à la date du premier remplacement prévu. Les pièces remplacées au titre de cette garantie bénéficient de la durée de garantie du produit d'origine et deviennent la propriété de Toro. Toro se réserve le droit de prendre la décision finale concernant la réparation ou le remplacement de pièces ou ensembles existants. Toro se réserve le droit d'utiliser des pièces remises à neuf pour les réparations couvertes par la garantie.

### Garantie de la batterie ion-lithium à décharge complète :

Les batteries ion-lithium à décharge complète disposent d'un nombre de kilowatt-heures spécifique à fournir au cours de leur vie. Les techniques d'utilisation, de recharge et d'entretien peuvent contribuer à augmenter ou réduire la vie totale des batteries. À mesure que les batteries de ce produit sont consommées, la proportion de travail utile qu'elles offrent entre chaque recharge diminue lentement jusqu'à leur épuisement complet. Le remplacement de batteries usées, suite à une consommation normale, est la responsabilité du propriétaire du produit. Le remplacement des batteries, aux frais du propriétaire, peut être nécessaire au cours de la période de garantie normale du produit. Remarque (batterie ion-lithium seulement) : une batterie ion-lithium est couverte uniquement par une garantie pièces au prorata de la 3e à la 5e année, basée sur la durée de service et les kilowatts heures utilisés. Reportez-vous au *Manuel de l'utilisateur* pour tout renseignement complémentaire.

### Entretien aux frais du propriétaire

La mise au point du moteur, le graissage, le nettoyage et le polissage, le remplacement des filtres, du liquide de refroidissement et les entretiens recommandés font partie des services normaux requis par les produits Toro qui sont aux frais du propriétaire.

### Conditions générales

La réparation par un distributeur ou un concessionnaire Toro agréé est le seul dédommagement auquel cette garantie donne droit.

**The Toro Company et Toro Warranty Company déclinent toute responsabilité en cas de dommages secondaires ou indirects liés à l'utilisation des produits Toro couverts par cette garantie, notamment quant aux coûts et dépenses encourus pour se procurer un équipement ou un service de substitution durant une période raisonnable pour cause de défaillance ou d'indisponibilité en attendant la réparation sous garantie. Il n'existe aucune autre garantie expresse, à part la garantie spéciale du système antipollution, le cas échéant. Toutes les garanties implicites relatives à la qualité marchande et à l'aptitude à l'emploi sont limitées à la durée de la garantie expresse.**

L'exclusion de la garantie des dommages secondaires ou indirects, ou les restrictions concernant la durée de la garantie implicite, ne sont pas autorisées dans certains états et peuvent donc ne pas s'appliquer dans votre cas. Cette garantie vous accorde des droits spécifiques, auxquels peuvent s'ajouter d'autres droits qui varient selon les états.

### Note concernant la garantie du moteur :

Le système antipollution de votre Produit peut être couvert par une garantie séparée répondant aux exigences de l'agence américaine de défense de l'environnement (EPA) et/ou de la direction californienne des ressources atmosphériques (CARB). Les limitations d'heures susmentionnées ne s'appliquent pas à la garantie du système antipollution. Pour plus de renseignements, reportez-vous à la Déclaration de garantie de conformité à la réglementation antipollution fournie avec votre produit ou figurant dans la documentation du constructeur du moteur

### Pays autres que les États-Unis et le Canada

Pour les produits Toro exportés des États-Unis ou du Canada, demandez à votre distributeur (concessionnaire) Toro la police de garantie applicable dans votre pays, région ou état. Si, pour une raison quelconque, vous n'êtes pas satisfait des services de votre distributeur, ou si vous avez du mal à vous procurer des renseignements sur la garantie, adressez-vous à l'importateur Toro.