Form No. 3422-700 Rev B

TORO®

Count on it.

Betjeningsvejledning

Greensmaster® eFlex® 2120-traktionsenhed

Modelnr. 04046—Serienr. 403063147 og derover
Modelnr. 04047—Serienr. 400000000 og derover

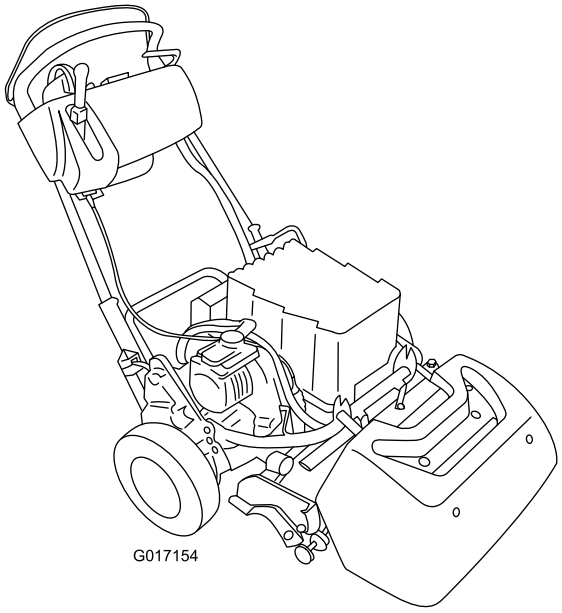

Registrer dit produkt på www.Toro.com.
Oversættelse af original (DA)

CE

3422-700 B

Dette produkt overholder alle relevante EU-direktiver. Yderligere oplysninger fås på den separate produktspecifikke overensstemmelseserklæring.

⚠ ADVARSEL

CALIFORNIEN
Advarsel i henhold til erklæring nr. 65

Netledningen på dette produkt indeholder bly, der ifølge staten Californien forårsager medfødte defekter eller andre forplantningsskader. Vask hænder efter håndtering.

Batteripoler og tilbehør indeholder bly og blysammensætninger, som ifølge staten Californien er kræftfremkaldende og forårsager forplantningsskader. Vask hænder efter håndtering.

Brug af dette produkt kan medføre eksponering over for kemikalier, der ifølge staten Californien er kræftfremkaldende og giver medfødte defekter eller andre forplantningsskader.

Indledning

Dette er en håndplæneklipper med knivcylindere, der er beregnet til brug af professionelle, ansatte operatører i kommercielle anvendelsesområder. Den er primært beregnet til klipning af græs på velholdte plæner i parker, golfbaner, på sportsbaner og kommercielle områder. Den er ikke beregnet til at klippe krat, slå græs eller anden bevoksning langs motorveje eller til landbrugsformål.

Vigtigt: **For at sikre maksimal sikkerhed, ydeevne og korrekt betjening af denne maskine skal du omhyggeligt læse og forstå indholdet i denne *betjeningsvejledning*. Manglende overholdelse af anvisningerne i betjeningsvejledningen eller manglende grundig undervisning kan medføre personskade. For at få flere oplysninger om sikker driftspraksis, herunder sikkerhedstip og uddannelsesmaterialer, henvises til www.Toro.com.**

Du kan kontakte Toro direkte på www.Toro.com for at få oplysninger om produkter og tilbehør, hjælp til at finde en forhandler og for at registrere dit produkt.

Når du har brug for service, originale Toro-dele eller yderligere oplysninger, bedes du kontakte en autoriseret Toro-forhandler samt have produktets model- og serienummer parat. Model- og serienummeret sidder på en plade på bagstellet. Skriv numrene, hvor der er gjort plads til dette.

Vigtigt: **Scan QR-koden (hvis der er en) på serienummermærkaten med din mobilenhed for at få adgang til oplysninger om garanti, reservedele og andre produktoplysninger.**

© 2018—The Toro® Company
8111 Lyndale Avenue South
Bloomington, MN 55420

Kontakt os på www.Toro.com.
Trykt i USA
Alle rettigheder forbeholdes

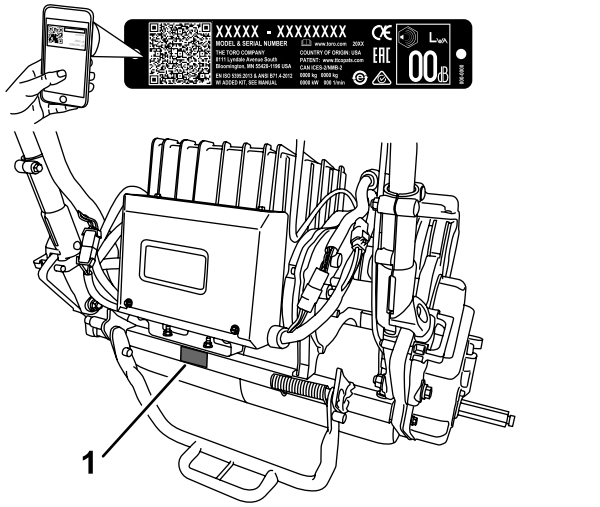

Figur 1

1. Model- og serienummerets placering
2. Oplysninger om batteripakkeforhandler

Modelnr. _____

Serienr. _____

Denne vejledning advarer dig om mulige farer og giver dig særlige sikkerhedsoplysninger ved hjælp af advarselssymbolet (Figur 2), der angiver en fare, som kan forårsage alvorlig personskade eller død, hvis du ikke følger de anbefalede forholdsregler.



g000502

Figur 2

Advarselssymbol

Denne betjeningsvejledning bruger to ord til at fremhæve oplysninger. **Vigtigt** henleder opmærksomheden på særlige mekaniske oplysninger, og **Bemærk** angiver generel information, som det er værd at lægge særligt mærke til.

Indhold

Sikkerhed 4
Generelt om sikkerhed 4
Sikkerheds- og instruktionsmærkater 5
Opsætning 8
1 Montering af målpladen 9
2 Klargøring af traktionsenheden 9
3 Montering af klippeenheden på traktionsenheden 9
4 Montering af håndtagsholdere 10
5 Montering af batteripakken 11
6 Justering af EZ-Turn-sensoren 14
7 Montering af transporthjulene 14
8 Påsætning af mærkat med produktionsår 15
9 Montering af græsopsamler 16
10 Tilkøring af maskinen 16
Produktoversigt 17
Betjeningsanordninger 17
Specifikationer 20
Redskaber/tilbehør 21
Før betjening 21
Sikkerhedshensyn før drift 21
Udførelse af daglig vedligeholdelse 21
Indstilling af maskinen til at passe til plæneforhold 22
Justering af håndtagets højde 23
Justering af håndtagets vinkel 23
Justering af gashåndtaget 23
Kontrol af sikkerhedskontakternes funktion 24
Transport af maskinen til et arbejdsområde 25
Under betjening 25
Sikkerhed under drift 25
Start af maskinen 26
Standsning af maskinen 26
Udkobling af transmissionen 26
Brug af infocenterets LCD-display 27
Tip vedrørende betjening 28
Efter betjening 30
Sikkerhed efter drift 30
Transport af maskinen 30
Vedligeholdelse af litium-ion-batteripakken 30
Vedligeholdelse 32
Skema over anbefalet vedligeholdelse 32
Kontrolliste for daglig vedligeholdelse 33
Tiltag forud for vedligeholdelse 34
Sikkerhed ved vedligeholdelse 34
Frakobling af batteriet 34
Smøring 35
Smøring af motorkoblingen 35
Vedligeholdelse af elektrisk system 35
Sikkerhed i det elektriske system 35
Eftersyn af batteripakken 35

Forsendelse af batteripakken til reparation 35
Udskiftning af sikringer 36
Eftersyn af traktionssikkerhedskontakt 36
Reparation af plæneklippersensoren 37
Serviceeftersyn af bremsesikkerhedslåsen 37
Vedligeholdelse af bremser 38
Justering af drifts-/parkeringsbremsen 38
Vedligeholdelse af remme 38
Eftersyn af knivcylinderens drivrem 38
Adgang til transmissionsdækselhullet 39
Indkobling/udkobling af transmissionsremmens strammer 39
Vedligeholdelse af betjeningsanordningssystem 40
Justering af knivcylinderkontrollen 40
Rengøring 41
Rengøring af maskinen 41
Opbevaring 41
Sikkerhed i forbindelse med opbevaring 41
Opbevaring af maskinen 41
Fjernelse af maskinen fra opbevaringsstedet 42

Sikkerhed

Denne maskine er designet i overensstemmelse med EN ISO 5395:2013 og ANSI B71.4-2017 og opfylder disse standarder, når du påsætter de krævede mærkater.

Generelt om sikkerhed

Dette produkt kan afskære hænder og fødder samt udslynge genstande. Følg altid sikkerhedsforskrifterne for at undgå alvorlig personskade.

Brug af dette produkt til andre end det tiltænkte formål kan udsætte dig selv og omkringstående for fare.

- Læs og forstå indholdet i denne *betjeningsvejledning*, før du starter motoren.
- Hold hænder og fødder væk fra bevægelige maskinkomponenter.
- Betjen ikke maskinen, uden at alle værn og øvrige sikkerhedsanordninger sidder korrekt på plads og virker på maskinen.
- Hold afstand til udblæsningsåbninger. Hold omkringstående på sikker afstand af maskinen.
- Hold børn væk fra arbejdsområdet. Lad aldrig børn betjene maskinen.
- Sluk maskinen, og frakobl batteriet, før maskinen efterses eller renses for tilstopninger.

Forkert brug eller vedligeholdelse af denne plæneklipper kan medføre personskade. Operatøren skal altid følge sikkerhedsanvisningerne og være opmærksom på advarselssymbolet (Figur 2), der betyder Forsigtig, Advarsel eller Fare – "personlig sikkerhedsanvisning" for at nedsætte risikoen for personskade. Hvis disse forskrifter ikke følges, kan det medføre personskade eller død.

Du kan finde yderligere sikkerhedsoplysninger i denne vejledning.

Sikkerheds- og instruktionsmærkater

Sikkerheds- og instruktionsmærkaterne kan nemt ses af operatøren, og er placeret tæt på potentielle risikoområder. Beskadigede eller bortkomne mærkater skal udskiftes.

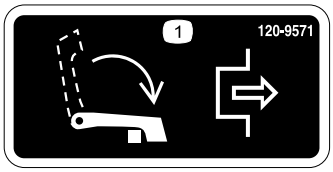

decal120-9571

120-9571

1. Sænk håndtaget for at udkoble traktionen.



decal120-9570

120-9570

1. Advarsel – hold afstand til bevægelige dele, og bevar alle afskærmninger på plads.



decal120-9573

120-9573

1. Læs *betjeningsvejledningen*.
2. Advarsel – få undervisning, før maskinen tages i brug.
3. Advarsel – hold omkringstående væk fra batteriet.
4. Fare for elektrisk stød – lad ikke værktøj kortslutte batteripoler under vedligeholdelse.



decal120-9593

120-9593

1. Læs *betjeningsvejledningen*.
2. Advarsel – få undervisning, før maskinen tages i brug.
3. Fare for udslyngede genstande – hold omkringstående på sikker afstand af maskinen.
4. Advarsel – hold afstand til bevægelige dele, og bevar alle afskærmninger på plads.
5. Bugser ikke maskinen.

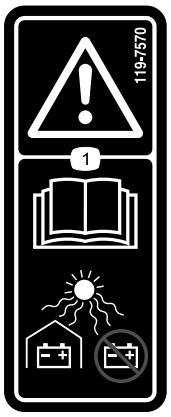

decal119-7570

119-7570

1. Advarsel – læs *betjeningsvejledningen*. Hold batterierne overdækkede, og opbevar dem ikke i direkte sollys.

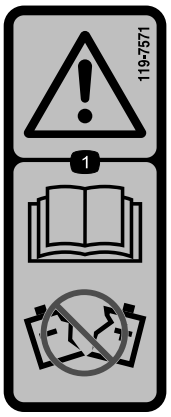

decal119-7571

119-7571

1. Advarsel – læs *betjeningsvejledningen*. Brug ikke et batteri med et revnet eller beskadiget hus.

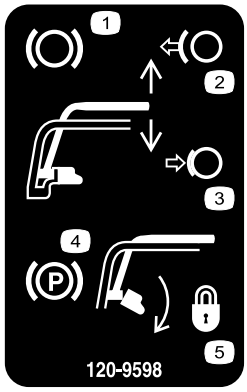

decal120-9598

120-9598

1. Bremse
2. Slip håndtaget for at deaktivere bremsen.
3. Tryk håndtaget sammen for at aktivere bremsegrebet.
4. Parkeringsbremse
5. Drej låsen for at låse parkeringsbremsen; tryk håndtaget sammen for at frigøre låsen.

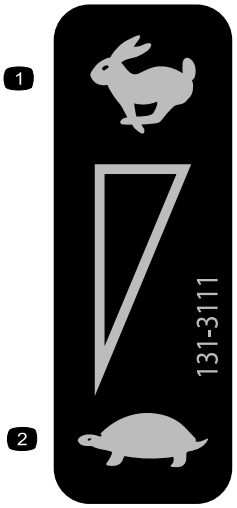

decal131-3111

131-3111

1. Hurtig
2. Langsom

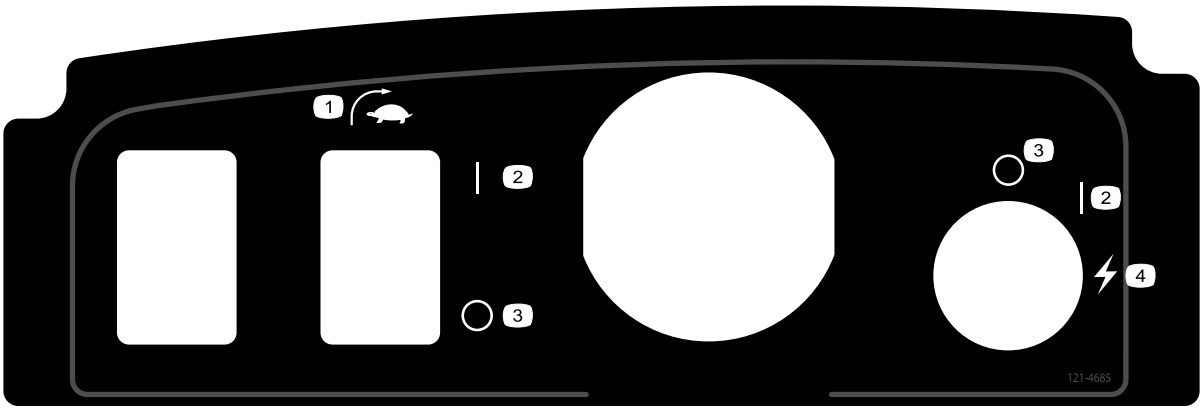

decal121-4685

121-4685

1. EZ-Turn-kontakt
2. Til
3. Fra
4. Start (maskine)

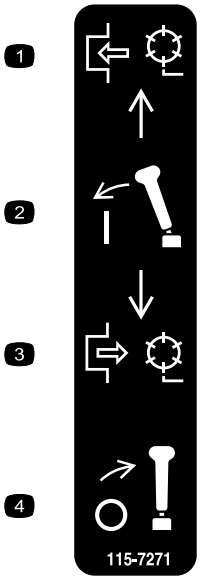

decal115-7271

115-7271

1. Indkobl knivcylinderen.
2. Aktiver grebet.
3. Udkobl knivcylinderen.
4. Udkobl grebet.



decal119-7523

119-7523

1. Advarsel – læs *betjeningsvejledningen*.
2. Eksplosionsfare – ingen gnister eller åbne flammer.
3. Fare for elektrisk stød – undlad at kortslutte batteripolerne.
4. Advarsel – få undervisning, før denne maskine tages i brug.
5. Advarsel – fjern ikke batteridækslet, anbring ikke batteriet i vand, og brug ikke et batteri med et revnet eller beskadiget hus.
6. Forgiftningsfare – hold børn væk fra batteriet.

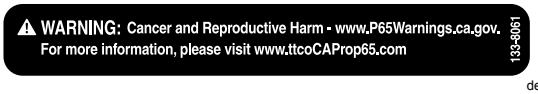

decal133-8061

133-8061

Opsætning

Løsdele

Brug skemaet herunder til at kontrollere, at alle dele er blevet leveret.

Fremgangsmåde	Beskrivelse	Antal	Anvendelse
1	Målplade	1	Montering af målpladen.
2	Kræver ingen dele	–	Klargør traktionsenheden (ekstraudstyr).
3	Bolt (⅜" x ¾")	2	Montering af klippeenheden på traktionsenheden.
4	Håndtagsholder Låseclips	2 2	Montering af håndtagsholdere.
5	Batteripakke Bolt (5/16" x ½") Spændeskive	1 6 6	Montering af batteripakken.
6	Kræver ingen dele	–	Justering af EZ-Turn-sensoren.
7	Transporthjul – Transporthjulsæt (modelnr. 04123 [ekstraudstyr])	2	Monter transporthjulene.
8	Mærkat med produktionsår	1	Påsæt mærkat med produktionsår
9	Græsopsamler	1	Montering af græsopsamler.
10	Kræver ingen dele	–	Tilkør maskinen.

Medier og øvrige dele

Beskrivelse	Antal	Anvendelse
Betjeningsvejledning Overensstemmelsescertifikat	1 1	Læs eller gennemse disse materialer, inden maskinen betjenes.

Bemærk: Maskinens venstre og højre side er som set fra den normale betjeningsposition.

Bemærk: Se monteringsanvisningerne i *betjeningsvejledningen* til klippeenheden for at få oplysninger om montering af vægtstangen på maskinen.

1

Montering af målpladen

Dele, der skal bruges til dette trin:

1	Målplade

Fremgangsmåde

1. Klargør klippeenheden som beskrevet i klippeenhedens *betjeningsvejledning*.
2. Fjern den midterste græsafskærmningsbolt (Figur 3).
3. Monter målpladen øverst på klippeenheden med den bolt, du fjernede tidligere (Figur 3).

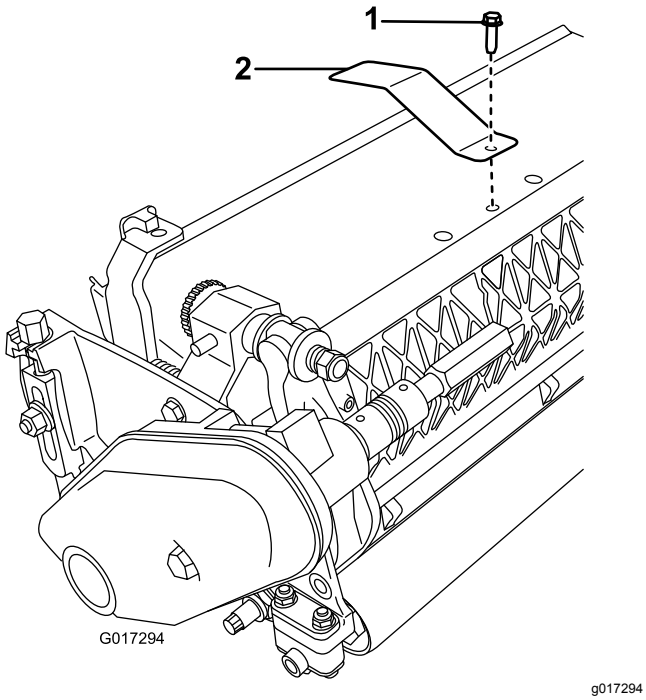

Figur 3

1. Midterste græsafskærmningsbolt
2. Målplade

2

Klargøring af traktionsenheden

Ekstraudstyr – Klippeenhedsmodel 04251, 02452, 04253 eller 04254

Kræver ingen dele

Fremgangsmåde

Hvis du monterer klippeenhedsmodel 04251, 02452, 04253 eller 04254 på denne traktionsenhed, skal du gennemføre følgende trin:

1. Placer klippeenheden på en plan overflade.
2. På begge vinkelarme (Figur 4) skal du måle 2.3 mm ind på tapperne og slibe hjørnet ned som vist i Figur 5.

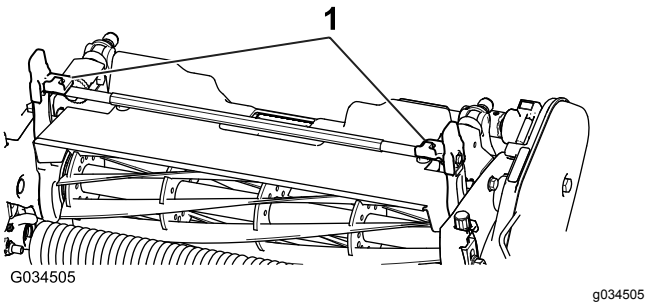

Figur 4

1. Vinkelarme

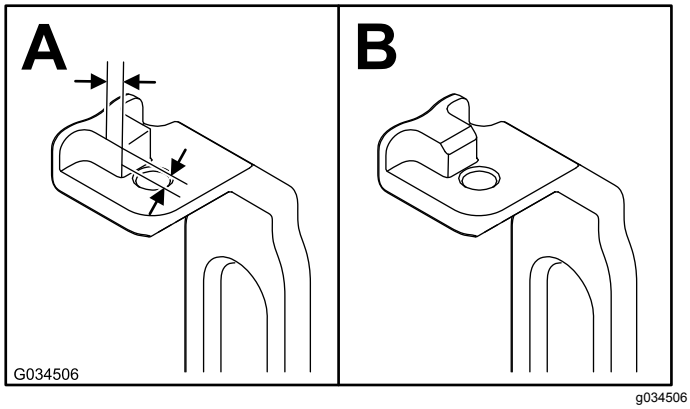

Figur 5

3. Mal det blotlagte metal for at forhindre korrosion.

3

Montering af klippeenheden på traktionsenheden

Dele, der skal bruges til dette trin:

2	Bolt (⅜" x ¾")

Fremgangsmåde

Bemærk: Se monteringsanvisningerne i *betjeningsvejledningen* til klippeenheden for at få oplysninger om montering af vægtstangen på maskinen.

1. Placer plæneklipperen på dens tromler på en plan overflade.
2. Sænk støttebenet, og skub låsestiften ind for at låse støttebenet i positionen SERVICE (Figur 6). Lad maskinen hvile på det låste støtteben.

   Bemærk: Placer støttebenet i positionen SERVICE, når du fjerner klippeenheden. Støttebenets position forhindrer, at maskinen vælter bagover og ned på håndtaget.

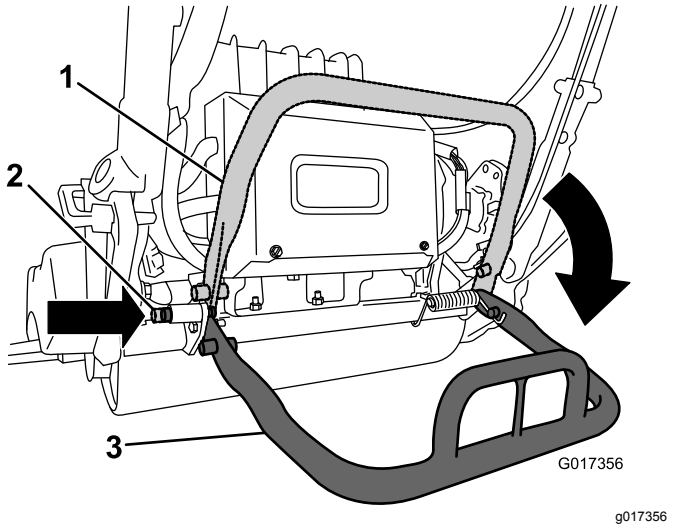

Figur 6

1. Støtteben – OPBEVARINGSPOSITION
2. Låsepind
3. Støtteben – DRIFTSPOSITION

3. Skub klippeenheden ind under traktionsenheden og mod venstre for at indkoble transmissionskoblingen (Figur 7).

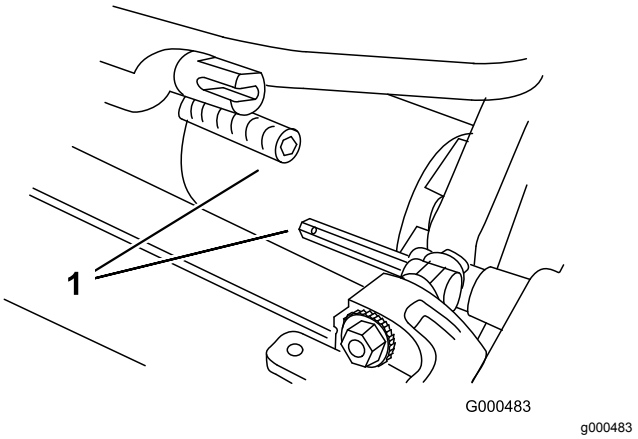

Figur 7

1. Transmissionskobling

4. Manøvrer maskinens stel frem, indtil det indkobles i klippeenhedens drejearme Figur 8.

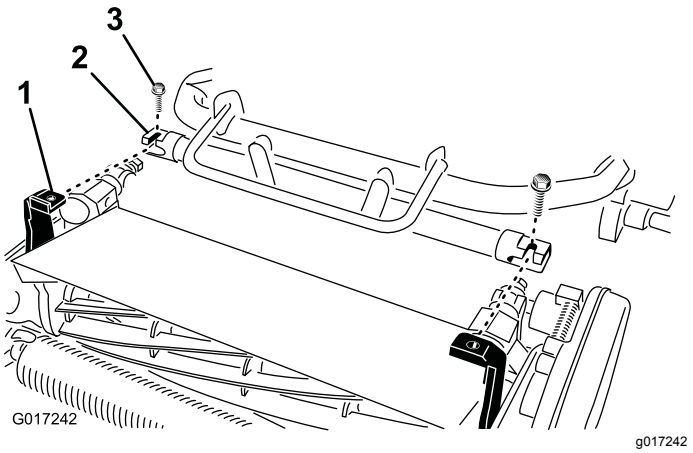

Figur 8

1. Teleskopisk kobler
2. Klippeenhedens sekskantede aksel
3. Bolt

5. Fastgør maskinens stel til klippeenhedens drejearme med de to bolte (⅜" x ¾") (Figur 8).
6. Skub støttebenet ned for at udløse den fjederbelastede låsestift, og lad støttebenet dreje op til positionen STORAGE (opbevaring).
7. Indstil klippeenhedens klippehøjde. Se *betjeningsvejledningen* til klippeenheden.

4

Montering af håndtagsholdere

Dele, der skal bruges til dette trin:

2	Håndtagsholder
2	Låseclips

Fremgangsmåde

1. Fjern kabelbåndene, der fastgør håndtagets spændestykker til sidepladerne, mens du understøtter håndtaget (Figur 9).

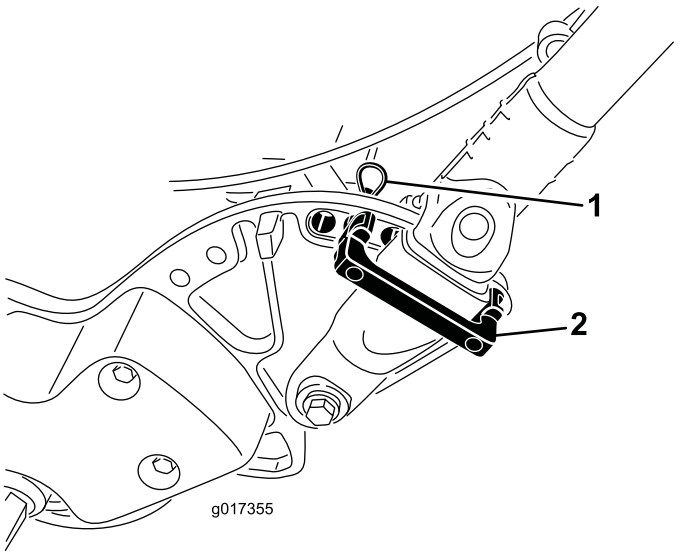

g017355

Figur 9

1. Låseclips
2. Håndtagsholder

2. Drej håndtaget til den ønskede driftsposition, og isæt en håndtagsholder over håndtagets spændestykke og ind i de tilsvarende huller i sidepladen (Figur 9).
3. Fastgør spændestykket med en låseclips (Figur 9).
4. Gentag proceduren på den modsatte side af håndtaget.
5. Juster håndtagets højde til den ønskede position. Se Justering af håndtagets højde (side 23).

   Bemærk: Maskinen leveres fra fabrikken med håndtaget justeret til den laveste position. Maskinen betjenes traditionelt med håndtaget teleskoperet ud til dets maksimale højde.

5

Montering af batteripakken

Dele, der skal bruges til dette trin:

1	Batteripakke
6	Bolt (5/16" x ½")
6	Spændeskive

Fremgangsmåde

1. Fjern batteripakken fra æsken.

   Gem æsken og alle emballeringsmaterialer. Hvis du får brug for at sende batteriet i forbindelse med vedligeholdelse, garanti eller genbrug, skal du bruge denne særlige emballage.

   Se *monteringsvejledningen*, der følger med batteriforsendelsessættet (anvisninger kan findes på www.Toro.com).
2. Kap kabelbåndet, der fastgør batteriopladeren til batteribundpladen på maskinen, og fjern opladeren.
3. Kobl det lille stik på pakken til maskinens ledningsnet fra hovedledningsnettet (Figur 10).

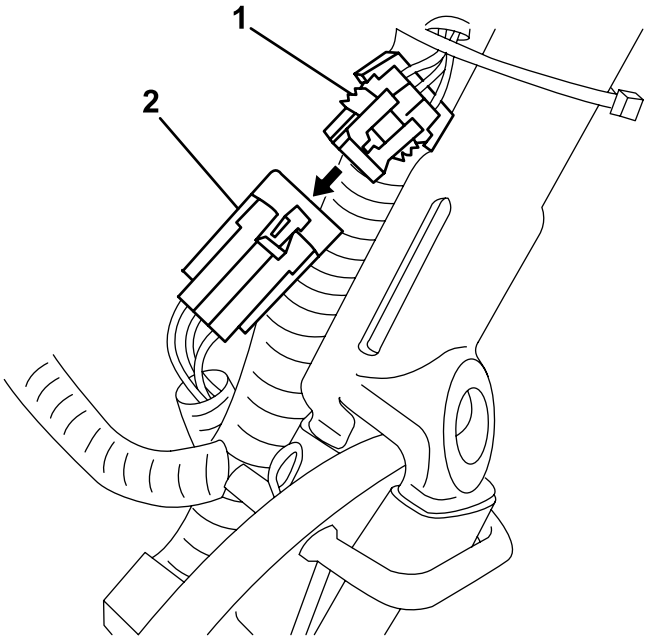

g234802

Figur 10

1. Stik – hovedledningsnet
2. Lille stik – batteripakke

4. Fjern den høje møtrik, der fastgør det bageste af batteribundpladen til maskinens ramme (Figur 11).

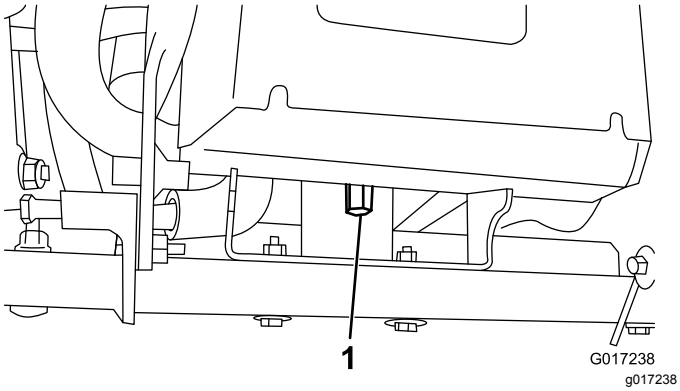

Figur 11

1. Høj møtrik

5. Løsn de to drejebolte/-møtrikker med en halv omgang hver (Figur 12).

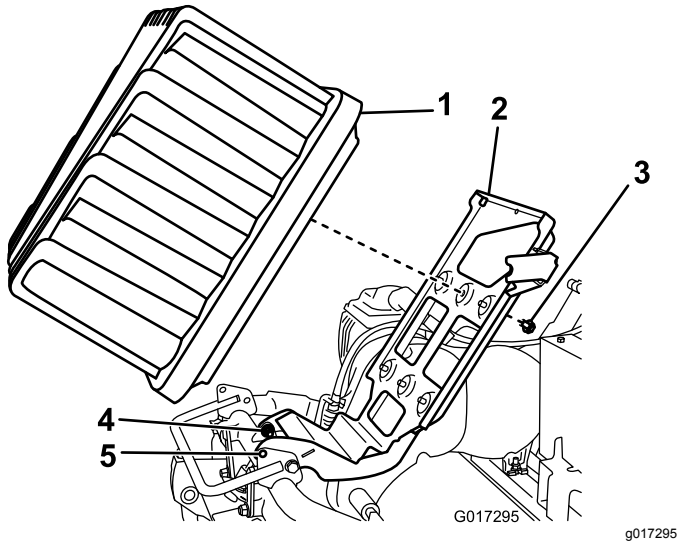

Figur 12

1. Batteripakke
2. Batteriplatform
3. Bolt og skive
4. Drejebolte
5. Låsehuller

6. Hæv batteriplatformen, indtil låsehullerne i bundpladen og rammen er rettet ind efter hinanden (Figur 12).

   Bemærk: Skub en skruetrækker eller en anden stålstang gennem hullerne for at fastholde platformen i den hævede position.

7. Placer batteripakken på bundpladen med forbindelsesporten mod maskinens bagende.

8. Fastgør batteripakken til bundpladen med de 6 bolte (5/16" x ½") og 6 spændeskiver.

   Bemærk: Tilspænd hver bolt med et moment på 11,3-14 N·m.

9. Placer tapperne på indersiden af ledningsnettets strømstik med åbningerne i batteripakkens stikkontakt.

   Bemærk: Tryk ledningsnetstikket ind i batteristikket (Figur 13 og Figur 14).

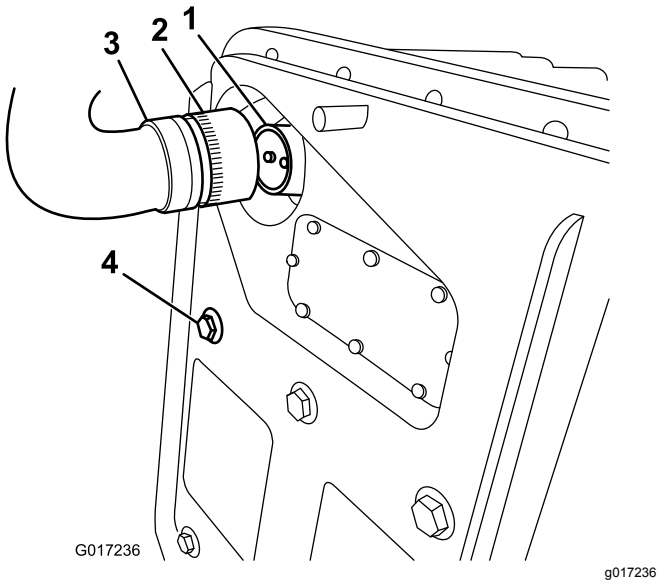

Figur 13

1. Batteripakkens stikkontakt
2. Låsemuffe
3. Tilslutning mellem maskine og ledningsnetstikket
4. Bolt, der fastgør batteripakken

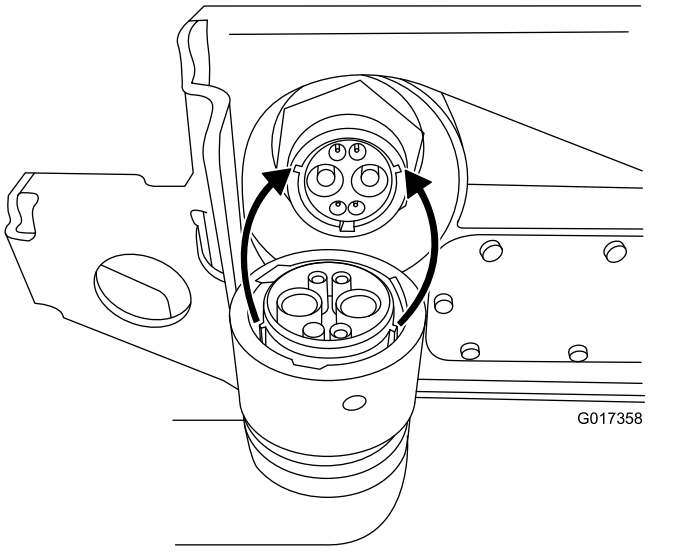

Figur 14

10. Drej låsemuffen på ledningsstikket med uret, indtil den indkobles med batteriets stikkontakt og begynder at trække ind mod batteriet.

    Bemærk: Fortsæt med at dreje den endnu 120° (1/3 omgang), indtil den sidder helt på plads.

Bemærk: Hvis du ikke kan tilslutte batteripakkens stikkontakt til maskinens ledningsnetstik, mens batteripakken er monteret, kan du i stedet tilslutte ledningsnettet til batteripakken og derefter montere batteripakken. Fjern hovedstrømforsyningsstikket (Figur 16) fra batteribundpladen. Monter stikket til batteriet som beskrevet. Monter batteriet på bundpladen ved at skrue det fastgjorte ledningsnet gennem det relevante hul og derefter fastgøre hovedstrømforsyningsstikket til batteribundpladen med de fastgørelsesanordninger, du fjernede tidligere.

11. Fjern skruetrækkeren, der holder batteribundpladen i den opadstående position, og sænk forsigtigt batteriplatformen til maskinens ramme.

Vigtigt: **Undlad, at ledningsnettet kommer i klemme mellem rammen og platformen.**

12. Fastgør batteriplatformen til maskinens ramme med den høje møtrik, du fjernede i trin 4.
13. Tilspænd de drejefastgørelsesanordninger, som du løsnede i trin 5.
14. Før pakken til maskinens ledningsnet under og bag hovedledningsnettet på venstre side af maskinen, og tilslut det lille stik med seks ben på ledningsnettet til det tilsvarende stik på hovedledningsnettet som vist i Figur 15.

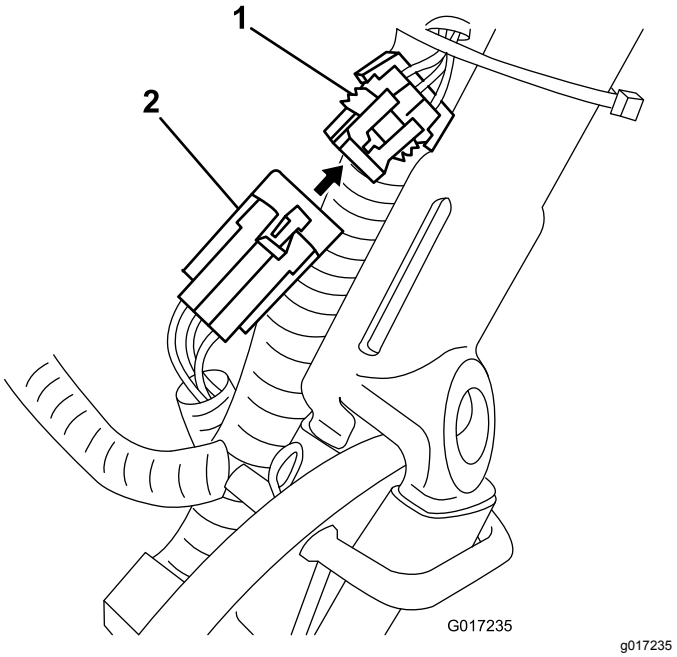

Figur 15

1. Stik – hovedledningsnet
2. Lille stik – batteripakke

15. Tænd og sluk for maskinen for at sikre, at batteriet oplades helt.
16. Tilslut T-håndtagsstikket fra hovedledningsnettet til hovedstrømforsyningsstikket på batteribundpladen (Figur 16).

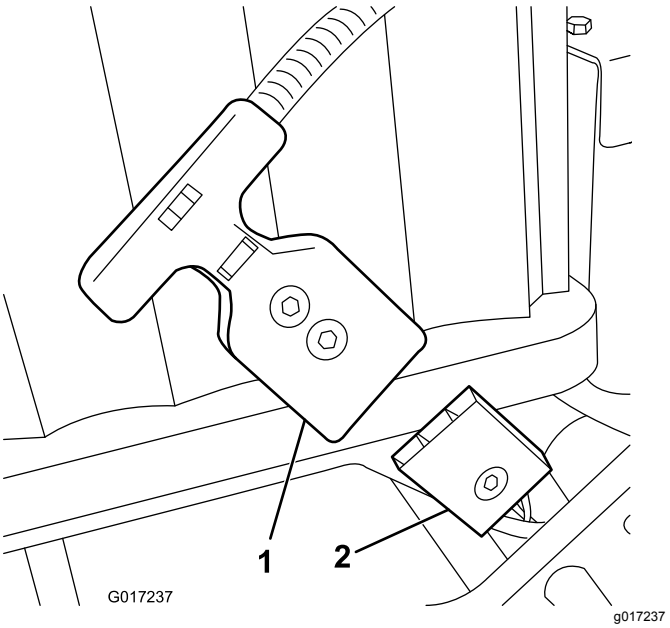

Figur 16

1. T-håndtagsstik
2. Hovedstrømforsyningsstik på batteriplatformen

17. Oplad batteriet. Se lithiumbatteriopladerens *betjeningsvejledning*.

Bemærk: Batteriet leveres med en delvis opladning (cirka 40 %). Det er tilstrækkeligt til, at du kan udføre funktionelle kontroller af maskinen og flytte den efter behov for at gennemføre opsætningen, men du bør lade batteriet helt op, inden maskinen anvendes.

6

Justering af EZ-Turn-sensoren

Kræver ingen dele

Fremgangsmåde

1. Sørg for, at maskinen står på en flad, plan overflade med traktionstromlen på jorden.
2. Løsn kontramøtrikkerne på sensoren, og juster sensoren, så det ene gevind er synligt forbi den nederste kontramøtrik (Figur 17).

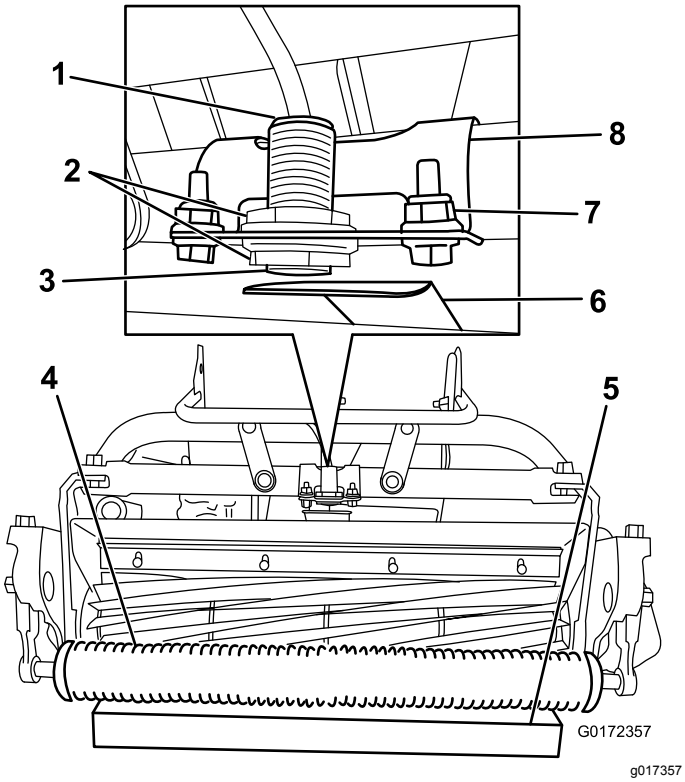

Figur 17

1. Sensorlys (øverst)
2. Kontramøtrikker
3. EZ-Turn-sensor
4. Rulle
5. 3,8 cm klods
6. Målplade
7. Beslagholdere
8. Sensorbeslag

3. Stram kontramøtrikkerne for at fastgøre sensoren.
4. Placer en blok på 3,8 cm under klippeenhedens frontrulle (Figur 17).
5. Løsn de fastgørelsesanordninger, der fastgør sensorbeslaget til stellet (Figur 17).
6. Start maskinen. Se Start af maskinen (side 26).
7. Flyt EZ-Turn-kontakten til positionen On (til).
8. Drej sensorbeslaget mod målpladen, indtil lyset øverst på sensoren lyser (Figur 17). Hvis lampen allerede var oplyst, skal den drejes væk fra målpladen, indtil den går ud, og derefter drejes i modsat retning, indtil den lyser igen.
9. Tilspænd beslagholderne.
10. Fjern afstandsstykket under rullen, og placer maskinen på støttebenet.
11. Sørg for, at målpladen ikke har kontakt med græsafskærmningen.

    Bemærk: Hvis pladen berører afskærmningen, skal beslagholderne løsnes, og kontakten drejes op, indtil pladen ikke længere berører afskærmningen.
12. Sluk maskinen.

7

Montering af transporthjulene

Ekstraudstyr

Dele, der skal bruges til dette trin:

2	Transporthjul – Transporthjulsæt (modelnr. 04123 [ekstraudstyr])

Fremgangsmåde

1. Brug foden til at skubbe midten af støttebenet ned, og træk i den nederste håndtagsstøtte, indtil støttebenet er drejet fremad og over midten (Figur 18).

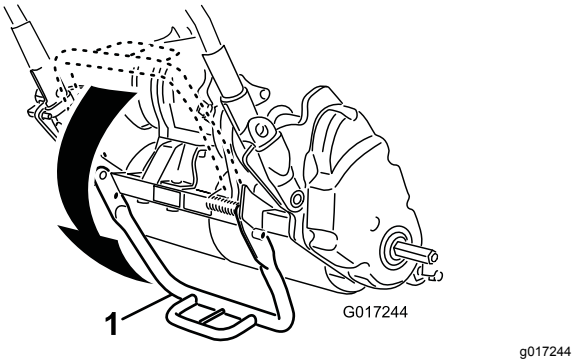

Figur 18

1. Støtteben

2. Tryk hjulets låseclips mod midten af hjulet, og skub hjulet op på den sekskantede aksel (Figur 19).

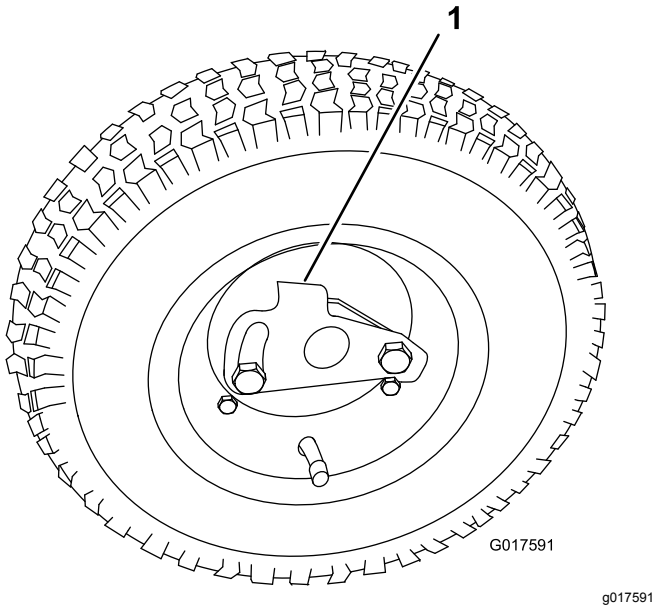

Figur 19

1. Låseclips

3. Drej hjulet frem og tilbage, indtil det passer på akslen, og låseclipsen fastgøres i rillen på drivakslen.
4. Gentag proceduren på den modsatte side af maskinen.
5. Pump dækkene op til 0,82 til 1,03 bar.
6. Sænk forsigtigt maskinen ned fra støttebenet ved at skubbe langsomt fremad eller ved at løfte støtten på nederste håndtag, så støttebenet kan springe tilbage til positionen STORAGE (opbevaring).

8

Påsætning af mærkat med produktionsår

Kun CE-maskiner

Dele, der skal bruges til dette trin:

1	Mærkat med produktionsår

Fremgangsmåde

Hvis du anvender maskinen i et land, der opfylder CE-standarderne, skal du påsætte mærkaten med produktionsår i nærheden af serienummerpladen. Se Figur 20.

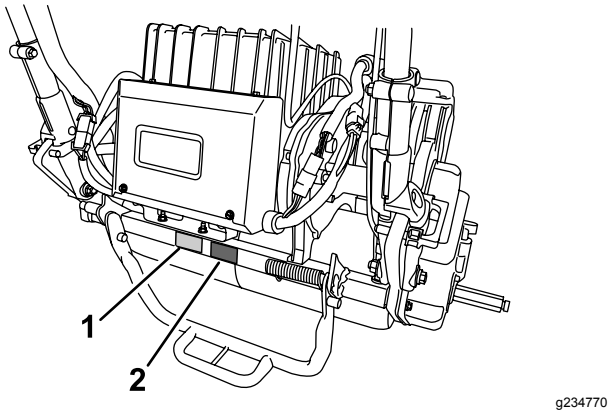

Figur 20

1. Serienummerplade
2. Mærkat med produktionsår

9

Montering af græsopsamler

Dele, der skal bruges til dette trin:

1	Græsopsamler

Fremgangsmåde

1. Tag fat i græsopsamlerens håndtag.
2. Før opsamlerens kant ind mellem klippeenhedens sideplader og hen over frontrullen (Figur 21).

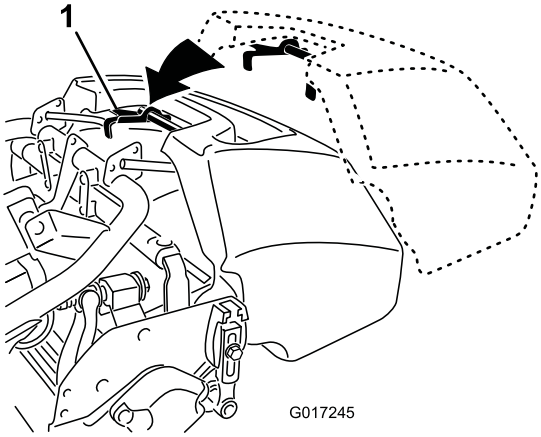

Figur 21

1. Kroge til græsopsamler

3. Monter opsamlerens kroge over stellets øje (Figur 21).

Vigtigt: **Hvis du kommer til at tabe opsamleren, skal du undersøge vinkelarmens kontaktpunkter i nærheden af opsamlerens nederste kant for skader (Figur 22). Ret dem, før opsamleren bruges.**

Hvis opsamleren bruges, mens vinkelarmens kontaktpunkter er bøjede, kan det medføre, at opsamleren kommer i kontakt med klippeenheden og forårsage uønsket støj og/eller beskadigelse af opsamleren og klippeenheden.

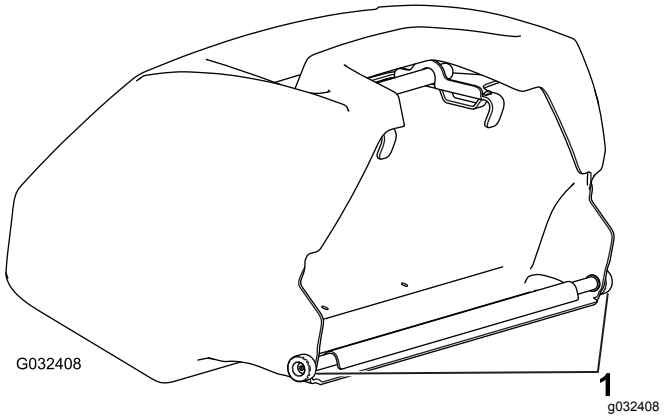

Figur 22

1. Vinkelarmens kontaktpunkt

10

Tilkøring af maskinen

Kræver ingen dele

Fremgangsmåde

En indkøringsperiode på 8 timers klipning er tilstrækkelig.

Eftersom de første timers brug er afgørende for maskinens fremtidige pålidelighed, skal maskinens funktioner og ydelse overvåges nøje, så mindre problemer, der kan føre til større problemer, bliver opdaget og kan udbedres. Efterse maskinen hyppigt under indkøringen for at se tegn på løse monteringsskruer eller andre fejl.

Produktoversigt

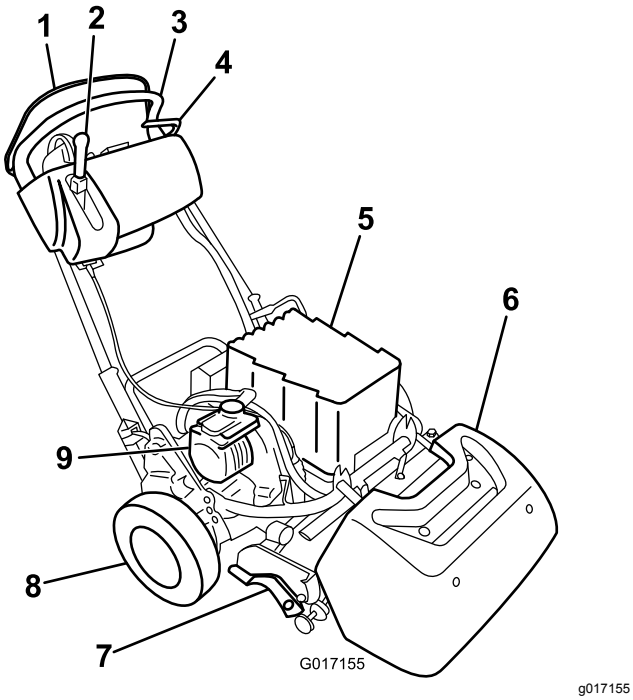

Figur 23

1. Dødemandsgreb
2. Traktions- og knivcylinderdrevhåndtag
3. Håndtag
4. Driftsbremse
5. Batteripakke
6. Græsopsamler
7. Klippeenhed
8. Transporthjul
9. El-motor

Betjeningsanordninger

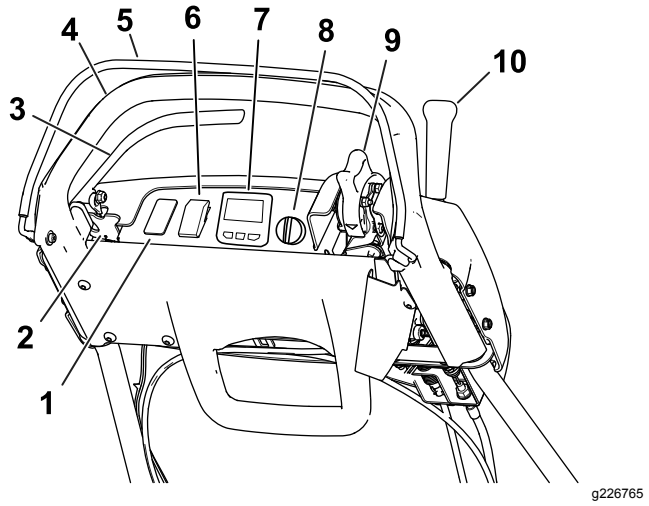

Figur 24

1. Ledig plads til valgfrie lamper
2. Parkeringsbremselås
3. Driftsbremse
4. Håndtag
5. Dødemandsgreb
6. EZ-Turn-kontakt
7. Infocenter, LCD-display
8. Nøglekontakt
9. Hastighedskontrol
10. Traktions- og cylinderdrevshåndtag

EZ-Turn-kontakt

EZ-Turn-kontakten (Figur 24) aktiverer eller deaktiverer EZ-Turn-funktionen. EZ-Turn-funktionen sænker automatisk maskinen, når du hæver klippeenheden fra jorden under plæneklipningen. Det gør det muligt for dig at dreje efter hver omgang ved en langsommere hastighed. Du kan bruge kontakten på et hvilket som helst tidspunkt, endda under klipning.

Denne funktion reducerer kun kørselshastigheden, når knivcylinderen er aktiveret og hævet fra jorden. Det har ingen virkning på kørselshastigheden, når knivcylinderen er udkoblet. Hvis denne funktion er aktiveret under klipning, og du slår knivcylinderen fra, hæves maskinens hastighed. Hvis du allerede klipper ved en langsom hastighed, vil EZ-Turn-funktionen ikke sænke maskinens hastighed i sving.

Driftsbremse

Driftsbremsen (Figur 25) er placeret forrest på håndtagets venstre side. Træk tilbage i håndtaget for at aktivere driftsbremsen.

Du skal udløse bremsen, før du indkobler traktionsdrevet. Hvis du betjener maskinen, mens bremsen er aktiveret, bevæger maskinen sig med høj modstand, og strømforbruget øges.

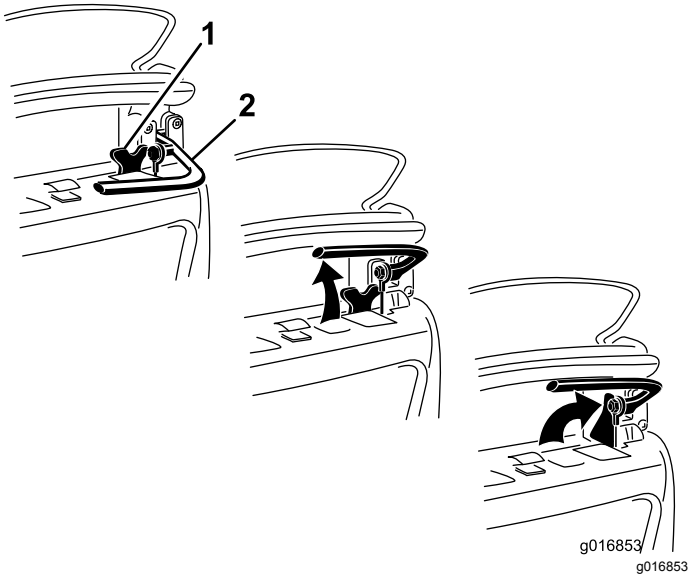

Figur 25

1. Parkeringsbremselås
2. Driftsbremse

Parkeringsbremselås

Brug parkeringsbremselåsen (Figur 25) sammen med driftsbremsen. Drej parkeringsbremselåsen mod bremsehåndtaget for at holde driftsbremsen på plads. Træk i bremsehåndtaget for at deaktivere.

Bemærk: Du kan ikke flytte traktionskontrolgrebet, mens låsen er aktiveret.

Dødemandsgreb (OPC)

Du skal aktivere dødemandsgrebet (Figur 24), før traktionshåndtaget indkobles. Hvis du slipper dødemandsgrebet under drift, vender traktionshåndtaget tilbage til neutral, og motoren fortsætter med at køre.

Infocenterets LCD-display

Infocenterets LCD-display viser oplysninger om din maskine og batteripakke, f.eks. batteriets aktuelle opladning, hastighed, diagnostikoplysninger m.m. (Figur 24).

Se Brug af infocenterets LCD-display (side 27) for at få flere oplysninger.

Nøglekontakt

Tændingsnøglen (Figur 24) har tre positioner: OFF (fra), RUN (kør) og START (start). Løsn bremsen, kobl traktionsdrevet ud, og flyt nøglen til positionen START (start), indtil Infocenterets display lyser. Sæt den derefter i positionen RUN (kør). Drej nøglen til positionen OFF (fra), og fjern nøglen for at slukke maskinen.

Hastighedskontrol

Hastighedskontrollen (Figur 24 og Figur 26) er placeret bagest til højre på kontrolpanelet. Drej gashåndtaget for at regulere motorhastigheden.

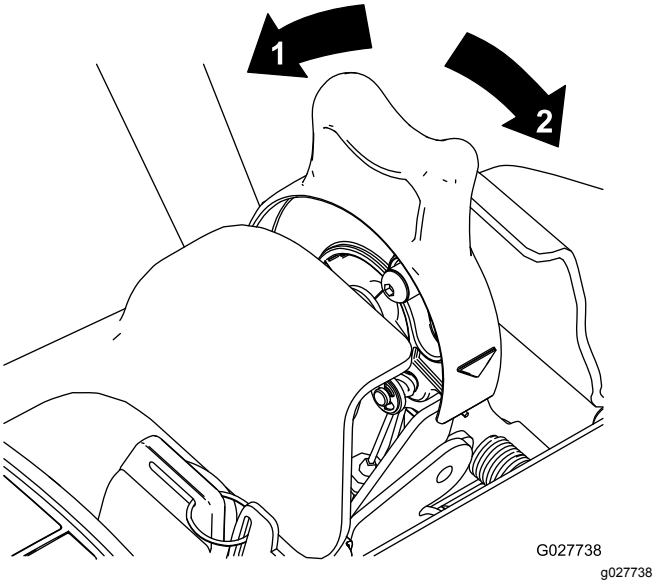

Figur 26

1. Positionen FAST (hurtig)
2. Positionen SLOW (langsom)

Traktions- og cylinderdrevshåndtag

Traktions- og cylinderdrevshåndtaget (Figur 27) er placeret forrest til højre på kontrolpanelet.

Håndtaget har to positioner til transportbetjening: NEUTRAL og FORWARD (fremad). Hvis håndtaget skubbes til traktion – FORWARD (fremad/transport) eller traktion – FORWARD (fremad) og knivcylinderdrev – ENGAGE (indkobling), aktiveres traktionsdrevet (Figur 27).

Bemærk: For at flytte håndtaget skal du først indkoble dødemandsgrebet.

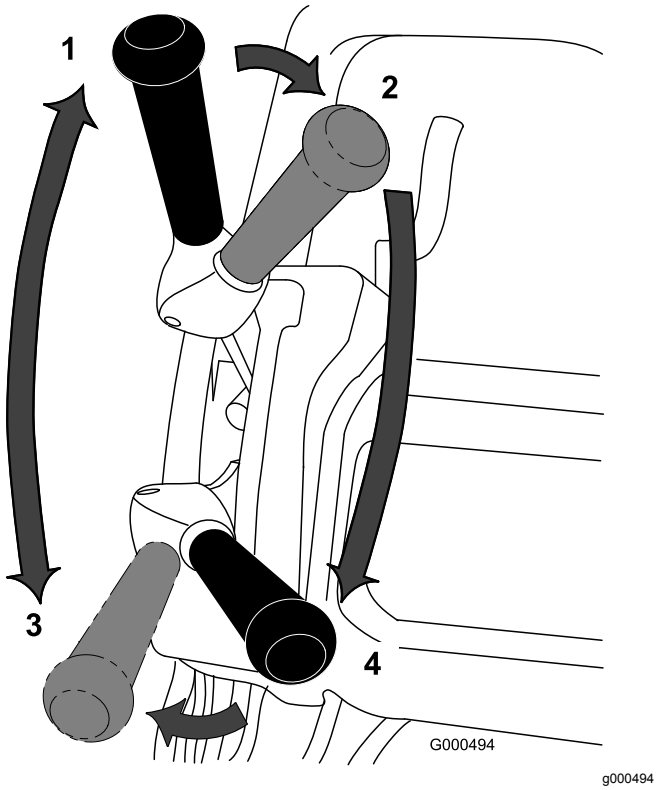

Figur 27

1. NEUTRAL
2. Traktion – NEUTRAL og knivcylinderdrev – UDKOBLING
3. Traktion – FREMAD (transport)
4. Traktion – FREMAD og knivcylinderdrev – INDKOBLING

Håndtaget har to positioner til betjening af knivcylinderen: ENGAGE (indkobling) og DISENGAGE (udkobling). Flyt toppen af håndtaget til venstre og derefter fremad til traktion – FORWARD (fremad) og knivcylinderdrev – ENGAGE (indkobling) for at indkoble knivcylinderen og påbegynde klipningen. Skub håndtaget til højre til traktion – FORWARD (fremad/transport) for at udkoble knivcylinderen og fortsætte fremdriften af maskinen, eller træk håndtaget tilbage til traktion – NEUTRAL og knivcylinderdrev – DISENGAGE (udkobling) for at udkoble både knivcylinderen og traktionsdrevet (Figur 27).

Bemærk: Hvis du udløser dødemandsgrebet, vender håndtaget tilbage til neutral, og maskinen stopper.

Automatisk motorbremse

Maskinen er udstyret med en automatisk motorbremse, der forhindrer den i at trille, når maskinen er slukket. Motorbremsen er aktiveret, når traktionsdrevet er i NEUTRAL, eller du flytter hastighedskontrollen til positionen ZERO (nul), undtagen under følgende omstændigheder:

- Brug parkeringsbremselåsen til at sikre, at driftsbremsen er konstant indkoblet, når maskinen er slukket.
- Når maskinen startes med nøglekontakten, deaktiveres motorbremsen i første omgang. Efter kørsel med maskinen fungerer motorbremsen normalt.
- Hvis du flytter hastighedskontrollen til positionen nul hastighed, mens knivcylinderne er indkoblet (dvs. under klipning), indkobles bremsen ikke. Denne funktion gør det muligt at flytte hastighedskontrollen til positionen ZERO (nul) under klipning og trække maskinen bagud for at udbedre banen.

Støtteben

Støttebenet (Figur 29) er monteret bag på maskinen. Brug støttebenet, når du på- eller afmonterer transporthjulene eller klippeenheden.

- For at bruge støttebenet til montering af transporthjulene skal det sænkes til jorden, og du skal træde på øjet, mens du trækker det nederste midterste håndtag (Figur 28) opad og tilbage.

⚠ FORSIGTIG

Maskinen er tung og kan overbelaste ryggen, hvis den ikke løftes på korrekt vis.

Træd med foden på støttebenets øje, og brug kun det nederste midterste håndtag til at hæve maskinen. Forsøg på at hæve maskinen op på støttebenet på andre måder kan medføre personskade.

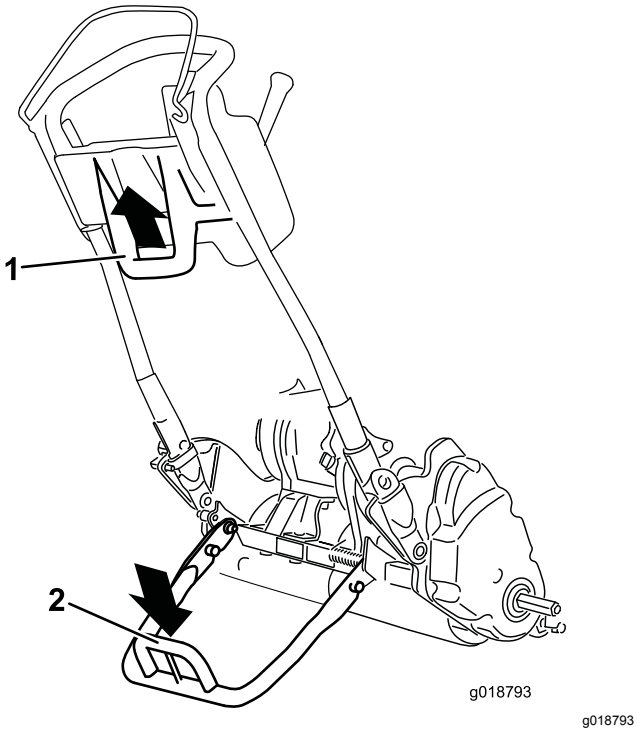

Figur 28

1. Nederste midterste håndtag
2. Støttebenets øje

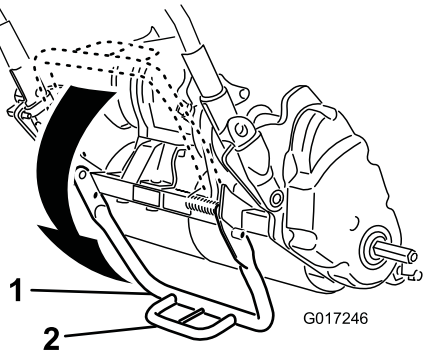

Figur 29

1. Støtteben
2. Støttebenets øje

- For at forhindre maskinen i at vippe bagover, når knivcylinderen fjernes, skal støttebenet sænkes og låsestiften skubbes ind for at låse støttebenet i positionen SERVICE (Figur 30).

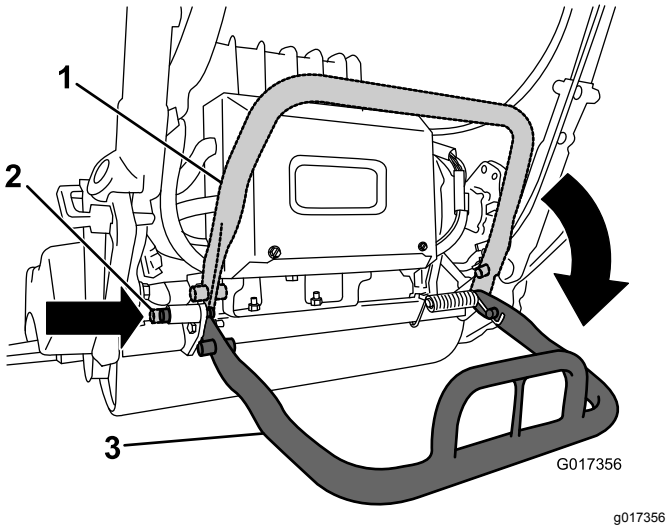

Figur 30

1. Støtteben – OPBEVARINGSPOSITION
2. Låsepind
3. Støtteben – DRIFTSPOSITION

Specifikationer

Bemærk: Specifikationer og design kan ændres uden forudgående varsel.

1820-traktionsenhed

Width (bredde)	82,5 cm
Højde	104,8 cm
Længde med opsamler	152,4 cm
Nettovægt (med klippeenhed med 11 knive og græsopsamler monteret)	129,3 kg
Klippebredde	46 cm
Klippehøjde	1,5 til 7,5 mm med underkniv til mikroklipning
Klipningsfrekvens	Justerbar (Se *betjeningsvejledningen* til klippeenheden)

2120-traktionsenhed

Bredde	90,1 cm
Højde	104,8 cm
Længde med opsamler	152,4 cm
Nettovægt (med klippeenhed med 11 knive og græsopsamler monteret)	132,9 kg
Klippebredde	53,3 cm

2120-traktionsenhed (cont'd.)

Klippehøjde	1,5 til 7,5 mm med underkniv til mikroklipning
Klipningsfrekvens	Justerbar (se klippeenhedens *betjeningsvejledning*)

Redskaber/tilbehør

Der kan fås en række forskelligt Toro-godkendt udstyr og tilbehør til brug sammen med maskinen, som gør den bedre og mere alsidig. Kontakt en autoriseret serviceforhandler eller autoriseret Toro-distributør, eller gå ind på www.Toro.com for at få en fortegnelse over alle godkendte redskaber og alt godkendt tilbehør.

Brug kun originale Toro-reservedele og tilbehør for at sikre optimal ydelse og sikre, at maskinen fortsat overholder sikkerhedscertificeringen. Reservedele og tilbehør, der er fremstillet af andre producenter, kan være farlige, og brug heraf kan gøre garantien ugyldig.

Betjening

Bemærk: Maskinens venstre og højre side er som set fra den normale betjeningsposition.

Før betjening

Sikkerhedshensyn før drift

Generelt om sikkerhed

- Maskinen må aldrig betjenes eller vedligeholdes af børn eller utrænet personale. Vær opmærksom på, at lokale forskrifter kan angive en mindstealder for operatøren. Ejeren er ansvarlig for at træne alle operatører og mekanikere.
- Bliv fortrolig med anvisningerne for sikker betjening af udstyret samt med betjeningsanordningerne og sikkerhedssymbolerne. Du skal vide, hvordan man hurtigt slukker for maskinen.
- Kontroller, at dødemandsgrebene, sikkerhedskontakterne og afskærmningerne er korrekt fastgjort og fungerer korrekt. Betjen ikke maskinen, hvis de ikke fungerer korrekt.
- Efterse området, hvor maskinen skal bruges, og fjern alle objekter, som kan forstyrre betjeningen af maskinen, eller som maskinen kan risikere at udslynge.
- Bedøm terrænet, så du kan vælge det nødvendige tilbehør og udstyr til korrekt og sikker udførelse af opgaven.

Udførelse af daglig vedligeholdelse

Udfør de daglige vedligeholdelsesprocedurer. Se Vedligeholdelse (side 32).

Indstilling af maskinen til at passe til plæneforhold

Brug følgende tabel til at indstille maskinen til at passe til plæneforholdene.

Bundtværstænger: Standard og ekstra (Flex/eFlex 2120-maskiner)			
Reservedelsnummer	**Beskrivelse**	**Aggressivitet**	**Kommentarer**
106-2468-01	Ikke-aggressiv	Mindre	Rød, standard
99-3794-03	aggressivt	Mere	Sort
Bundtværstænger: Standard og ekstra (Flex/eFlex 1820-maskiner)			
110-2282-01	Ikke-aggressiv	Mindre	Rød, standard
110-2281-03	aggressivt	Mere	Sort

Bundknive: Standard og ekstra (Flex/eFlex 2120-maskiner)			
Reservedelsnummer	**Beskrivelse**	**Klippehøjdeinterval**	**Kommentarer**
115-1880	Mikroklipning EdgeMax	1,6 til 3,2 mm	Standard
93-4262	Mikroklipning	1,6 til 3,2 mm	
108-4303	Udvidet mikroklipning	1,6 til 3,2 mm	Mindre aggressiv
115-1881	Tournament-EdgeMax	3,2 til 6,4 mm	
93-4263	Tournament	3,2 til 6,4 mm	
108-4302	Forlænget Tournament	3,2 til 6,4 mm	Mindre aggressiv
93-4264	Lav klippehøjde	6,4 mm og højere	
Bundknive: Standard og ekstra (Flex/eFlex 1820-maskiner)			
117-1530	Mikroklipning EdgeMax	1,6 til 3,2 mm	Standard
98-7261	Mikroklipning	1,6 til 3,2 mm	
110-2300	Udvidet mikroklipning	1,6 til 3,2 mm	Mindre aggressiv
98-7260	Tournament	3,2 til 6,4 mm	
117-1532	Tournament-EdgeMax	3,2 til 6,4 mm	
110-2301	Lav klippehøjde	6,4 mm og højere	

Ruller (Flex/eFlex 2120-maskiner)			
Reservedelsnummer	**Beskrivelse**	**Diameter/materiale**	**Kommentarer**
04255	Smal Wiehle	6,4 cm/aluminium	Smalle riller
04256	Bred Wiehle	6,4 cm/aluminium	Mere nedramning, brede riller
04257	Hel rulle	6,4 cm/stål	Mindst nedramning
04258	Smal Wiehle, lang	6,4 cm/aluminium	Mere kantstøtte, 4,3 cm længere
04267	Paspalum	6,4 cm/aluminium	Mindre nedramning, bløde, smalle riller
115-7356	Bagrulle	5,1 cm/aluminium	Standard bag
120-9595	Bagrulle	5,1 cm/stål	Stål bag
Ruller (Flex/eFlex 1820-maskiner)			
120-9607	Smal Wiehle	6,4 cm/aluminium	Smalle riller
120-9609	Bred Wiehle	6,4 cm/aluminium	Mere nedramning, brede riller
120-9611	Hel rulle	6,4 cm/stål	Mindst nedramning

121-4681	Smal Wiehle, lang	6,4 cm/aluminium	Mere kantstøtte, 4,3 cm længere
120-9605	Bagrulle	5,1 cm/aluminium	Standard bag

Justering af håndtagets højde

Bemærk: Maskinen leveres fra fabrikken med håndtaget justeret til den laveste position. Maskinen betjenes normalt med håndtaget teleskoperet ud til dets maksimale højde.

1. Løsn de tre bræddebolte og møtrikker, der fastgør hver side af håndtaget til spændestykkerne (Figur 31).

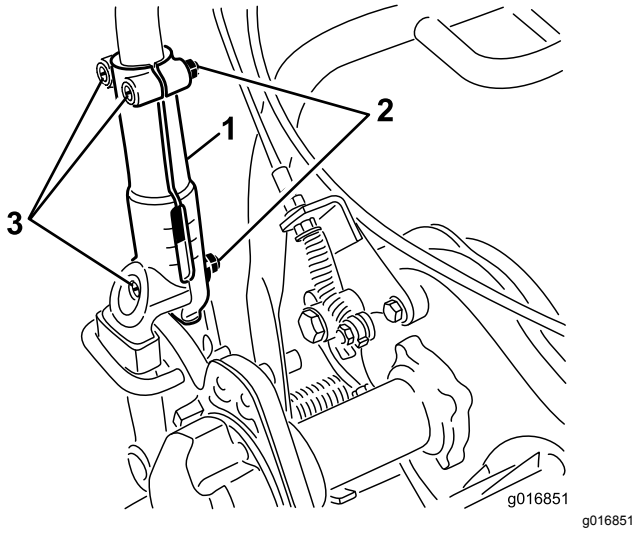

g016851

Figur 31

1. Håndtagets spændestykke
2. Møtrik
3. Bræddebolte

2. Træk langsomt op i håndtaget jævnt i hver side, indtil det er i den ønskede betjeningsposition.
3. Spænd bræddeboltene og møtrikkerne for at fastlåse justeringen.

Justering af håndtagets vinkel

1. Fjern låseclipsene fra håndtagsholderne på hver side af maskinen (Figur 32).

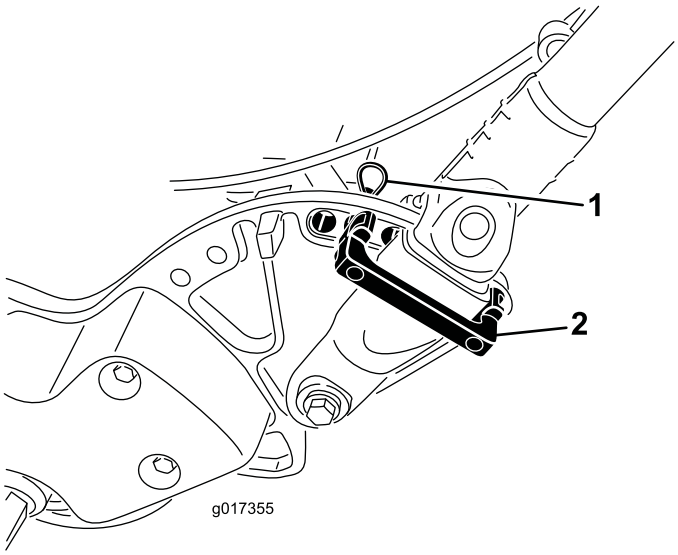

g017355

Figur 32

1. Låseclips
2. Håndtagsholder

2. Fjern låseclipsene fra hver side, mens du understøtter håndtaget, og drej håndtaget til den ønskede betjeningsposition (Figur 32).
3. Monter håndtagsholderne og låseclipsene.

Justering af gashåndtaget

1. Fjern konsoldækslet.
2. Løsn de to fastgørelsesanordninger, der fastgør gashåndtaget (Figur 33).

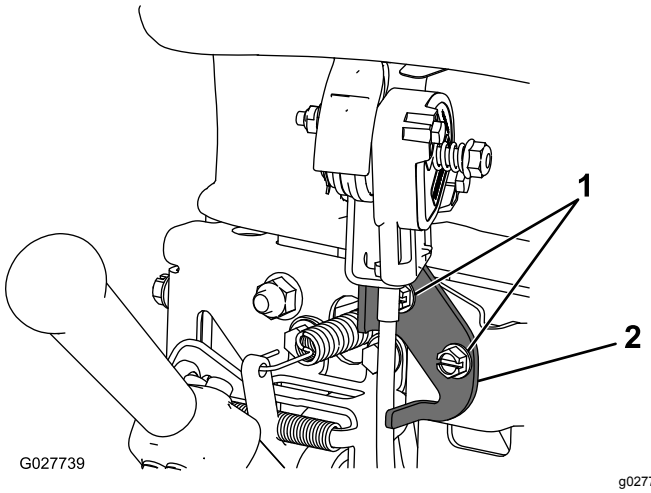

g027739

Figur 33

1. Fastgørelsesanordninger
2. Gashåndtag

3. Juster gashåndtaget til den ønskede position.
4. Juster gashåndtagets fastgørelsesanordninger.

5. Juster konsoldækslet, du fjernede tidligere.

Kontrol af sikkerhedskontakternes funktion

Eftersynsinterval: Hver anvendelse eller dagligt

⚠ FORSIGTIG

Hvis kontakterne til sikkerhedslåsesystemet frakobles eller bliver beskadigede, kan maskinen fungere uventet og forårsage personskade.

- **Pil ikke ved sikkerhedskontakterne.**
- **Kontroller dagligt, at sikkerhedskontakterne fungerer, og udskift eventuelle beskadigede kontakter, før du betjener maskinen.**

Kontrol af dødemandsgrebets (OPC) sikkerhedskontakt

1. Skub støttebenet ned med din fod, og træk op i håndtagsstøtten, indtil støttebenet er drejet fremad over midten.
2. Start maskinen.
3. Forsøg at aktivere traktionshåndtaget, imens dødemandsgrebet er sluppet (Figur 34). Traktionshåndtaget bør ikke koble ind. Hvis traktionshåndtaget kobler ind, skal sikkerhedslåsesystemet serviceres. Afhjælp problemet, før maskinen betjenes. Se Eftersyn af traktionssikkerhedskontakt (side 36).

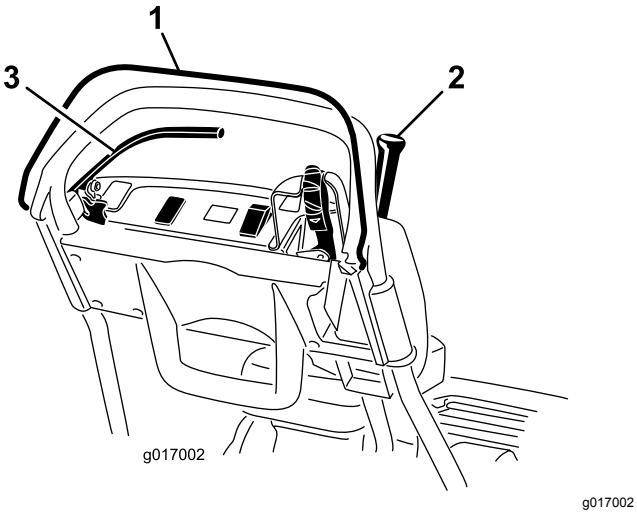

g017002

Figur 34

1. Dødemandsgreb (OPC)
2. Traktionshåndtag
3. Bremsegreb

4. Hold dødemandsgrebet nede, mens traktionshåndtaget er indkoblet, og slip så dødemandsgrebet (Figur 34). Traktionshåndtaget bør koble ud. Hvis traktionshåndtaget ikke kobler ud, skal sikkerhedslåsesystemet serviceres. Afhjælp problemet, før maskinen betjenes. Se Eftersyn af traktionssikkerhedskontakt (side 36).
5. Indkobl traktions- og knivcylinderdrevet, imens dødemandsgrebet holdes nede, og skiftegrebet er skubbet til venstre, og slip så dødemandsgrebet (Figur 34). Traktionshåndtaget bør koble ud. Hvis traktionshåndtaget ikke kobler ud, skal sikkerhedslåsesystemet serviceres. Afhjælp problemet, før maskinen betjenes. Se Eftersyn af traktionssikkerhedskontakt (side 36) eller Justering af knivcylinderkontrollen (side 40).
6. Indkobl traktions- og knivcylinderdrevet, imens dødemandsgrebet holdes nede, og skiftegrebet er flyttet til venstre. Flyt skiftegrebet til højre for at udkoble knivcylinderdrevet (Figur 23). Knivcylinderdrevet bør udkoble. Hvis knivcylinderdrevet ikke kobler ud, skal sikkerhedslåsesystemet efterses. Afhjælp problemet, før maskinen betjenes. Se Eftersyn af traktionssikkerhedskontakt (side 36).
7. Sænk forsigtigt maskinen ned fra støttebenet.

Kontrol af traktionssikkerhedskontakten

1. Sørg for, at støttebenet er nede.
2. Tryk dødemandsgrebet ned, og indkobl traktionshåndtaget (Figur 23)
3. Brug nøglekontakten til at starte maskinen. Infocenterets LCD-display lyser og viser en meddelelse med en advarsel om, at traktionshåndtaget er indkoblet. Hvis denne advarsel ikke vises, skal sikkerhedskontakten serviceres. Afhjælp problemet, før maskinen betjenes. Se Eftersyn af traktionssikkerhedskontakt (side 36).
4. Sluk maskinen, og sæt traktionshåndtaget tilbage til positionen NEUTRAL.

Kontrol af bremsesikkerhedskontakten

1. Sørg for, at støttebenet er nede.
2. Tryk dødemandsgrebet ned, og indkobl traktionshåndtaget, mens maskinen er tændt, og driftsbremsen er indkoblet (ikke parkeringsbremselåsen) (Figur 23). Motoren bør

arbejde for at overvinde bremsen uden at angive fejl på infocenterets LCD-display. Der vises muligvis en meddelelse om højt strømforbrug (mindre batteri med lyn). Hvis du får en anden meddelelse, skal problemet afhjælpes inden maskinen betjenes.

3. Indkobl parkeringsbremselåsen, tryk dødemandsgrebet ned, og indkobl traktionshåndtaget, mens maskinen er tændt (Figur 23 og Figur 24). Motoren bør ikke køre, og du bør ikke få en meddelelse på infocenterets panel. Hvis det ikke er tilfældet, skal sikkerhedskontakten serviceres. Afhjælp problemet, før maskinen betjenes. Se Serviceeftersyn af bremsesikkerhedslåsen (side 37).
4. Sluk maskinen, og sæt traktionshåndtaget tilbage til positionen NEUTRAL.
5. Sænk forsigtigt maskinen ned fra støttebenet.

Transport af maskinen til et arbejdsområde

Transport af maskinen over en kort afstand

Brug transporthjulene til at transportere maskinen over en kortere strækning.

1. Monter transporthjulene. Se 7 Montering af transporthjulene (side 14)
2. Sørg for, at traktions- og knivcylinderdrevhåndtaget er i positionen NEUTRAL.
3. Sørg for, at hastighedskontrollen er indstillet til ZERO (nul).
4. Start motoren. Se Start af maskinen (side 26)
5. Vip maskinens forende op, flyt traktionskontrollen gradvist til positionen FORWARD (fremad), og brug hastighedskontrollen til at øge maskinens hastighed langsomt.
6. Juster hastighedskontrollen for at betjene plæneklipperen ved den ønskede kørselshastighed og transportere den til den ønskede destination.

Transport af maskinen over en større afstand

Brug en anhænger til at transportere maskinen over en større afstand. Udvis forsigtighed, når maskinen læsses på og af anhængeren.

1. Kør forsigtigt maskinen op på anhængeren.
2. Sluk maskinen, aktiver driftsbremsen, og brug parkeringsbremselåsen til at holde driftsbremsen på plads.
3. Fastgør maskinen forsvarligt til anhængeren.

Bemærk: Maskinen kan transporteres med Toros Trans Pro-anhænger. Se din anhængers *betjeningsvejledning* for at få anvisninger i, hvordan anhængeren læsses.

Vigtigt: **Sørg for, at maskinen er slukket, mens den transporteres på en anhænger, da der kan opstå skader på maskinen, hvis den er tændt under transport.**

Under betjening

Sikkerhed under drift

Generelt om sikkerhed

- Ejeren/operatøren kan forhindre og er ansvarlig for ulykker, som kan forårsage personskade eller tingsskade.
- Bær korrekt beklædning, herunder beskyttelsesbriller, lange bukser, skridsikkert, kraftigt fodtøj og høreværn. Sæt langt hår op, fastgør løstsiddende tøj, og bær ikke løsthængende smykker.
- Betjening af maskinen kræver din fulde opmærksomhed. Betjen ikke maskinen samtidig med andre distraherende aktiviteter, da dette kan medføre personskade eller tingsskade.
- Betjen ikke maskinen, hvis du er syg, træt eller påvirket af alkohol eller medicin. Hold omkringstående, især små børn, væk fra arbejdsområdet. Sluk for maskinen, hvis nogen træder ind i området.
- Betjen kun maskinen i god sigtbarhed og gode vejrforhold. Betjen ikke maskinen, når der er risiko for lynnedslag.
- Før du starter maskinen, skal du udkoble alle koblinger til fastspændte skæreknivanordninger, sætte maskinen i frigear og aktivere parkeringsbremsen.
- Hold udkig efter huller, hjulspor, bump, sten eller andre skjulte genstande. Ujævnt terræn kan medføre en faldulykke.
- Vær ekstremt forsigtig, når du nærmer dig blinde hjørner, buske, træer eller andre genstande, der kan blokere dit udsyn.
- Stå altid i betjeningspositionen (bag håndtaget), når du starter og betjener maskinen.

- Sørg for, at græsopsamleren er på plads under græsslåningen. Sluk maskinen, inden opsamleren tømmes.
- Efterlad aldrig en kørende maskine uden opsyn.
- Vip ikke maskinen mere end 25°.
- Sluk maskinen, udkobl klippeenhedens drev, og tag nøglen ud i følgende situationer:
  - Før brændstoftilførsel
  - Inden du fjerner tilstopninger
  - Inden græsopsamleren fjernes
  - Før eftersyn, rengøring eller vedligeholdelse af klippeenheden
  - Efter at du har ramt et fremmedlegeme, eller hvis der forekommer en unormal vibration. Efterse klippeenheden for skader, og foretag udbedringer, før du starter og betjener maskinen
  - Før du forlader betjeningspositionen
- Udkobl klippeenhedens drev, når maskinen transporteres, eller når maskinen ikke er i brug.
- Hold øje med trafikken, når du krydser eller kører i nærheden af veje.
- Stop altid skæreknivene, når du ikke klipper.
- Brug kun tilbehør og redskaber, der er godkendt af Toro® Company.

Sikkerhed på skråninger

- Skråninger er en væsentlig årsag til, at operatørren mister herredømmet, eller at maskinen vælter. Sådanne ulykker kan medføre alvorlige personskader, i værste tilfælde med døden til følge. Operatøren er ansvarlig for sikker betjening på skråninger. Det kræver ekstra forsigtighed at betjene maskinen på alle former for skråninger.
- Gennemgå forholdene på arbejdsstedet, herunder en besigtigelse af området, med henblik på at afgøre, om det er sikkert at betjene maskinen på skråningen. Brug altid sund fornuft og god dømmekraft, når du foretager denne besigtigelse.
- Læs nedenstående instruktioner til betjening af maskinen på skråninger, og gennemgå forholdene for på at afgøre, om maskinen kan betjenes under forholdene på den pågældende dag og det pågældende sted. Ændringer i terrænet kan medføre en ændring i betjeningen af maskinen på skråninger.
  - Undlad at starte, standse eller vende maskinen på skråninger. Foretag ikke pludselige hastigheds- eller retningsskift. Drej maskinen langsomt og gradvist.
  - Undlad at betjene maskinen under forhold, hvor der er tvivl om traktion, styring eller stabilitet.
  - Fjern eller afmærk forhindringer såsom grøfter, huller, hjulspor, bump, sten eller andre skjulte farer. Højt græs kan skjule forhindringer. Ujævnt terræn kan få maskinen til at vælte.
  - Vær opmærksom på, at betjening af maskinen på vådt græs, på tværs af skråninger eller ned ad bakke kan medføre, at maskinen mister traktion. Mistet traktion kan medføre, at maskinen glider, samt tab af bremse- og styrekontrol.
  - Vær yderst forsigtig, når du betjener maskinen i nærheden af bratte afsatser, grøfter, volde, vandarealer eller andre fareområder. Maskinen kan pludselig vælte, hvis en del af traktionen kommer ud over kanten, eller hvis kanten giver efter. Fastlæg et sikkerhedsområde mellem maskinen og alle eventuelle faremomenter.
  - Identificer farerne ved bunden af skråningen.

Start af maskinen

1. Sørg for, at T-håndtagsstikket på hovedledningsnettet er tilsluttet hovedstrømforsyningsstikket. SeFigur 16.
2. Sørg for, at traktions- og knivcylinderdrevhåndtaget er i positionen NEUTRAL. Se Figur 38.
3. Sæt nøglen i tændingskontakten, drej kontakten til positionen START, og hold den, indtil Infocenterets LCD-display lyser, og sæt den derefter i positionen RUN (kør).

Standsning af maskinen

1. Sæt traktions- og knivcylinderdrevhåndtaget i positionen NEUTRAL.
2. Drej tændingsnøglen til positionen OFF (fra), og tag nøglen ud.

Udkobling af transmissionen

Hvis maskinen ikke fungerer, mens motorbremsen er aktiveret, kan tromlen udkobles fra transmissionen, så maskinen kan manøvreres.

1. Find traktionshåndtaget (indkobl/udkobl) ved siden af tromlen i drivværkets hus på bageste højre hjørne af maskine (Figur 35).

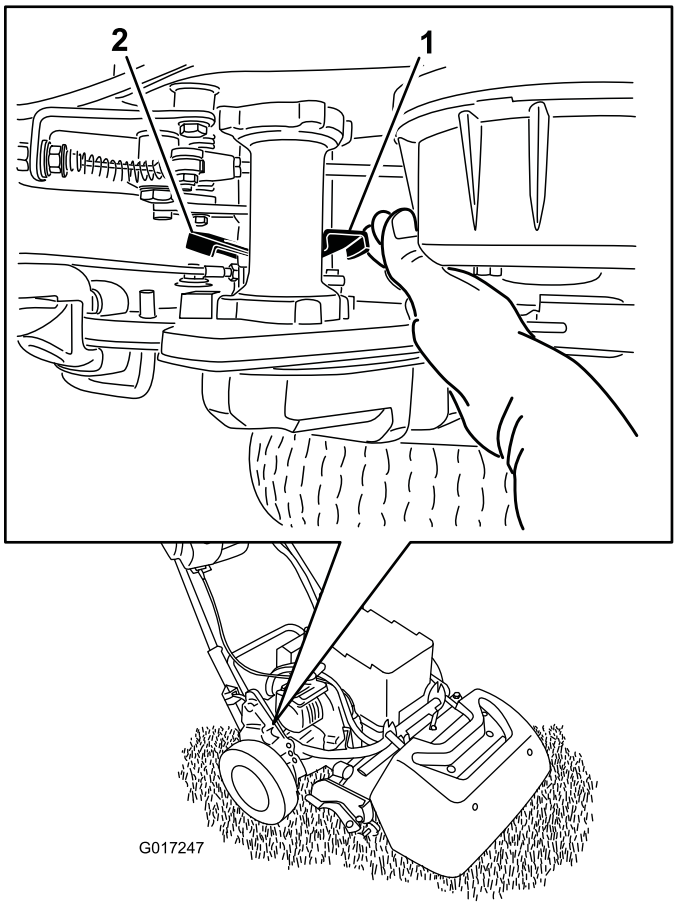

Figur 35

1. Traktionshåndtaget (indkobl/udkobl) er indkoblet
2. Traktionshåndtaget (indkobl/udkobl) er udkoblet

2. Drej håndtaget bagud for at frakoble transmissionen fra tromlen.

   Vigtigt: **Skub håndtaget fra forsiden, så din hånd ikke rammes af det fjederbelastede håndtag.**

3. Flyt maskinen som ønsket.

   Vigtigt: **Undlad om muligt at bugsere maskinen. Hvis bugsering ikke kan undgås, må maskinen ikke bugseres med mere end 4,8 km/t, og transmissionen skal altid udkobles fra tromlen. Hvis du undlader at gøre dette, kan maskinen og især de elektriske komponenter påføres skade.**

4. Når du er færdig, skal du dreje håndtaget fremad for at indkoble transmissionen til tromlen.

Bemærk: Driftsbremsen fungerer stadig, når transmissionen er udkoblet fra tromlen.

Brug af infocenterets LCD-display

Infocenterets LCD-display viser oplysninger om maskinen, som f.eks. batteriets aktuelle opladning, hastigheden og diverse diagnostikoplysninger om maskinen og batteripakken. Figur 36 viser infocenteret og hovedinformationsskærmen.

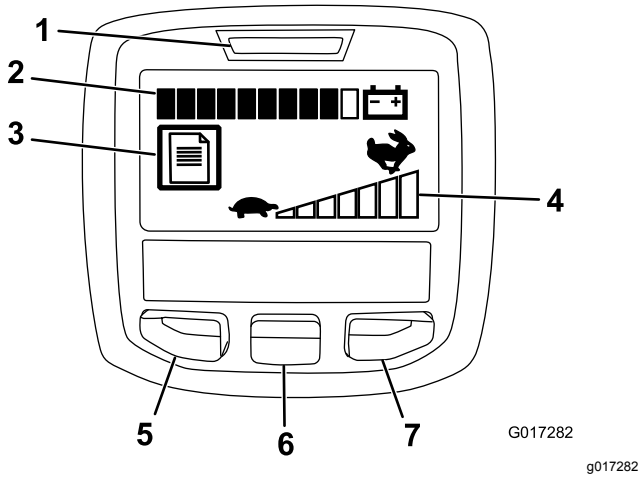

Figur 36

1. Strømlampe/fejlindikator
2. Batteriladeindikator
3. Fejllogindikator
4. Indstilling på hastighedsregulator
5. Menu-/tilbage-knap
6. Ned-knap
7. Højre-knap

- Strømlampe/fejlindikator – lyser, når maskinen tændes. Du kan sætte nøglen i positionen RUN (kør), når denne lampe lyser. Lampen blinker, når der er en fejl på maskinen.
- Batteriladeindikator – når batteriet er fuldt opladet, er alle felterne i indikatoren fyldt med sort. Efterhånden som der bruges strøm, og batteriet aflades, fyldes felterne med hvidt fra højre til venstre. Når der kun er et sort felt tilbage, er batteripakken næsten afladet, og du bør med det samme oplade den.
- Fejllogindikator – ikonet viser, at der er en aktuel fejllog til gennemsyn.
- Indstilling på hastighedsregulator – bjælkerne bliver sorte fra venstre til højre, når du øger hastigheden. Når alle bjælkerne er hvide, er maskinens hastighed på nul.
- Menu-/tilbage-knap – tryk på denne knap for at gå ind på infocenterets menuer. Du kan også bruge den til at gå ud af en menu, du i øjeblikket er inde i.
- Ned-knap – brug denne knap til at rulle ned i menuer.
- Højre-knap – brug denne knap til at åbne en menu, hvor en pil til højre viser, at der er yderligere indhold.

Bemærk: Hver knaps funktion ændres afhængigt af, hvad der er påkrævet på et givet tidspunkt. Hver knap har et ikon, der viser dens aktuelle funktion.

Brug af menuerne

For at gå ind på infocenterets menusystem skal du trykke menuknappen, når du er på hovedskærmen. Det bringer dig til hovedmenuen. I disse tabeller kan du se en oversigt over de muligheder, der er tilgængelige i menuerne:

Hovedmenu	
Menuelement	**Beskrivelse**
Fejl	Fejlmenuen indeholder en liste over de seneste maskinfejl. Se *servicevejledningen*, eller henvend dig til din autoriserede Toro-forhandler for at få flere oplysninger om menuen Faults (fejl) og oplysningerne deri.
Service	Servicemenuen indeholder oplysninger om maskinen, så som antal timers drift og batteriforbrug og -status.
Diagnostik	Diagnostikmenuen viser maskinens forskellige aktuelle tilstande. Du kan bruge den til fejlfinding ved visse problemer, da den hurtigt kan fortælle dig, hvilke funktioner der er aktiveret, og hvilke der er deaktiveret.
Om	Menuen Om viser maskinens modelnummer, serienummer og softwareversion.
Indstillinger	Menuen Indstillinger giver dig mulighed for at tilpasse infocenterets display.

Servicemenu	
Menuelement	**Beskrivelse**
Timer	Viser det samlede antal timer, maskinen har været tændt.
Klippetid	Viser det samlede antal timer, knivcylinderen har været tændt.
Strømforbrug	Viser den øjeblikseffekt, batteriet yder, i watt.
Batteriladning	Viser den aktuelle batteriladning som kapacitet i procenter.
Batteristrøm	Viser den øjebliksstrømstyrke, batteriet yder, i ampere.
Batterivolt	Viser batterispændingen i volt.
Energi	Viser den samlede energi, batteriet yder i løbet af hele levetiden, i watt-timer.

Diagnostikmenu	
Menuelement	**Beskrivelse**
Nøgle til	Angiver, om tændingsnøglen er slået til eller fra.
Nøglestart	Viser, om tændingskontakten er i positionen START eller ej.
Parkerings-bremselås	Viser, om parkeringsbremselåsen er slået til eller fra.
EZ-Turn	Viser, om EZ-Turn-kredsløbet er åbent eller lukket.
Traktion	Viser, om traktionsgrebet er til eller fra.
Kvincylinder aktiveret	Viser, om knivcylinderen er aktiveret eller ej.
Gashåndtag	Viser gashåndtagets indstilling i volt (bruges til at beregne målomdrejningstal).
Målomdrej-ningstal	Viser det ønskede motoromdrejningstal, der angives af hastighedsindstillingen.
Motoromdrej-ningstal	Viser motorens faktiske omdrejningstal.
12 V-forsyning	Viser styreenhedens forsyningsspænding nr. 1 til sensoren.
5 V-forsyning	Viser styreenhedens forsyningsspænding nr. 2 til sensoren.
CAN-bus	Viser status for maskinens kommunikations-bus.

Menuen Om	
Menuelement	**Beskrivelse**
Model	Viser maskinens modelnummer.
SN	Viser maskinens serienummer.
S/W Rev	Viser revisionsnummeret på maskinens software.

Menuen Indstillinger	
Menuelement	**Beskrivelse**
Sprog	Brug denne indstilling til at ændre det sprog, der bruges i infocenteret.
Enheder	Brug denne indstilling til at ændre de enheder, der bruges af infocenteret. Du kan vælge mellem britiske og metriske enheder.
LCD-bag-grundsbelys-ning	Brug denne indstilling til at øge eller mindske LCD-displayets lysstyrke.
LCD-kontrast	Brug denne indstilling til at ændre kontrasten mellem de mørke og lyse områder af LCD-displayet.

Bemærk: Hvis du kommer til at ændre sprog eller kontrast til en indstilling, hvor du ikke længere kan forstå eller se noget på displayet, skal du henvende dig til din autoriserede Toro-forhandler for at få hjælp med at nulstille displayet.

Tip vedrørende betjening

Vigtigt: **Græsafklip virker på samme måde som et smøremiddel ved græsklipning. Overdreven brug af klippeenheden uden græsafklip kan beskadige klippeenheden.**

Klargøring til græsklipning

Sørg for, at maskinen justeres omhyggeligt og er indstillet ens på begge sider af knivcylinderen. For at opnå den bedste ydelse og batterilevetid skal bundkniven indstilles til at have let kontakt med knivcylinderen. Er plæneklipperen indstillet forkert, forstærkes dette i den klippede plænes udseende.

Hvis transporthjulene er monteret på maskinen, skal du udføre følgende trin for at fjerne hjulene:

1. Skub støttebenet ned med din fod, og træk op i håndtagsstøtten, indtil støttebenet er drejet fremad over midten.
2. Fjern transporthjulene.
3. Sænk forsigtigt maskinen ned fra støttebenet.

Klipning af green

Greenen bør klippes i lige baner frem og tilbage på tværs af greenen. Undgå cirkulære bevægelser og sving med plæneklipperen på en green, da dette kan forårsage opkradsning.

Sving med plæneklipperen bør foretages uden for greenen ved at løfte klippeenheden (skubbe håndtaget ned) og dreje på traktionstromlen. Hvis du aktiverer EZ-Turn-kontakten, sænkes traktionsenhedens hastighed, når du hæver klippeenheden, hvilket gør det lettere at svinge – særligt for nye brugere.

Klipning bør ske med normalt gangtempo. Højere hastighed sparer kun meget lidt tid og resulterer i en dårligere klipning.

Brug justeringsstriberne på græsopsamleren som en hjælp til at opretholde en lige linje på tværs at greenen og til at holde maskinen ved en tilsvarende afstand fra kanten af den forrige klipning (Figur 37).

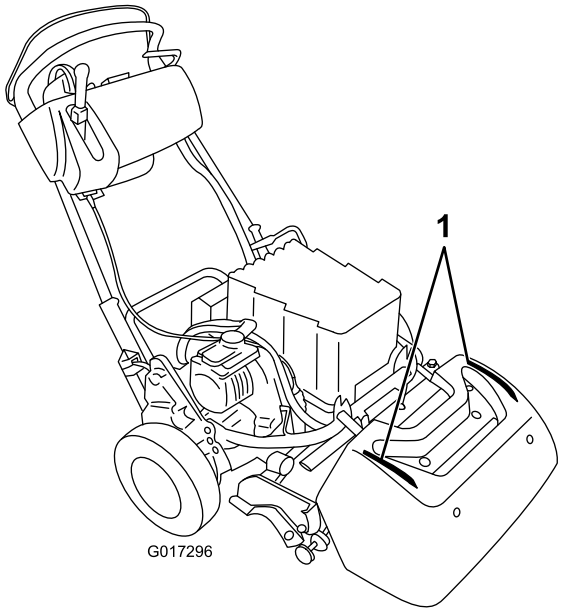

Figur 37

1. Justeringsstriber

Betjening af maskinen under dårlige lysforhold

Under betjening i dårligt lys kan du anvende lysdiodesættet – kontakt din autoriserede Toro-forhandler.

Vigtigt: **Brug ikke andre lyssystemer med denne maskine, da de kan beskadige batteripakken eller det elektriske system.**

Anvendelse af betjeningsanordningerne under klipningen

1. Start motoren, sæt gashåndtaget til nedsat hastighed, skub håndtaget ned for at hæve klippeenheden, tryk dødemandsgrebet ned, flyt traktions- og knivcylinderdrevgrebet til positionen FREMAD (transport), og transporter maskinen til greenens kant (Figur 38).
2. Flyt grebet til positionen NEUTRAL (Figur 38).

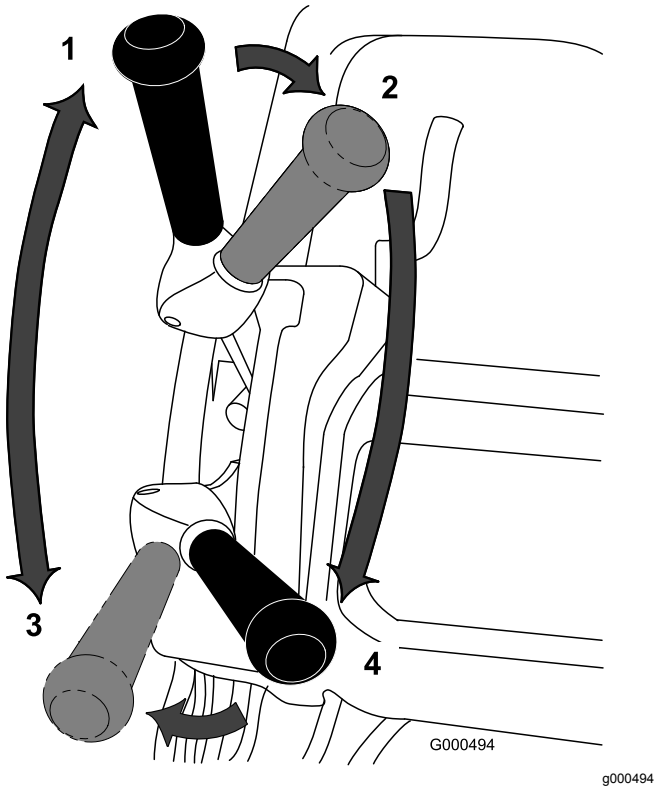

g000494

Figur 38

Traktions- og knivcylinderdrevgrebets positioner

1. NEUTRAL
2. Traktion – NEUTRAL og knivcylinderdrev – UDKOBLING
3. Traktion – FREMAD (transport)
4. Traktion – FREMAD og knivcylinderdrev – INDKOBLING

3. Flyt traktionshåndtaget til positionen – NEUTRAL og knivcylinderdrevet til positionen – UDKOBLING(Figur 38).
4. Flyt traktionshåndtaget til positionen – FREMAD og knivcylinderdrevet til positionen – INDKOBLING (Figur 38), sæt farten op, indtil maskinen kører med den ønskede kørselshastighed, kør maskinen ud på greenen, sænk klippeenheden til jorden, og start klipningen.

Klargøring til transport af maskinen efter klipning

1. Forlad greenen, reducer hastigheden til positionen ZERO (nul), flyt traktions- og knivcylinderdrevhåndtaget til positionen NEUTRAL, og sluk maskinen.
2. Tøm græsopsamleren for afklippet græs, og sæt den tilbage på plæneklipperen.

Efter betjening

Sikkerhed efter drift

Generelt om sikkerhed

- Reducer hastighedskontrollen, inden du slukker for maskinen.
- Rengør græs og affald fra maskinen for at forhindre brand.

Transport af maskinen

Transporter maskinen væk fra arbejdsstedet efter græsslåning. Se Transport af maskinen over en kort afstand (side 25) eller Transport af maskinen over en større afstand (side 25).

Vedligeholdelse af litium-ion-batteripakken

⚠ ADVARSEL

Batteripakken indeholder høj spænding, der kan give forbrændinger eller elektrisk stød.

- **Forsøg aldrig at åbne batteripakken.**
- **Undlad at anbringe noget i stikket på batteripakken, ud over ledningsnetstikket, der blev leveret med produktet.**
- **Udvis ekstrem forsigtighed, når du håndterer en batteripakke, hvis kasse er revnet.**
- **Brug kun den oplader, der er beregnet til batteripakken.**

Opladning af batteripakken

Oplad batteripakken, når du er færdig med at slå græs for at sikre, at den er fuldt opladet til næste dags klipning. I modsætning til andre batterityper er litium-ion-batterier ikke et problem mht. opladningshukommelse, og de behøver ikke være helt afladede, før de genoplades.

Se *betjeningsvejledningen* til litium-ion-batteriopladeren for at få detaljerede instruktioner til opladning af batteripakken.

Hvis du opbevarer plæneklipperen i mere end 10 dage, skal du sørge for, at du placerer denne på opladeren, og at opladeren er tændt. Efter 10 dages inaktivitet vil opladeren automatisk skifte til opbevaringstilstand, hvor den reducerer og opretholder opladningen på et maksimum på 40 % af den maksimale opladning. Se Opbevaring af maskinen (side 41) for at få flere

oplysninger om, hvordan maskinen opbevares, og hvordan batteriet sættes ud af opbevaringstilstand.

Transport af batteripakken

Det amerikanske transportministerium og internationale transportmyndigheder kræver, at litium-ion-batterier transporteres i særlig emballage og udelukkende transporteres af godkendte fragtmænd. I USA må du transportere batteriet, når det er installeret på maskinen som batteridrevet udstyr med bestemte lovgivningsmæssige krav. Kontakt det amerikanske transportministerium eller det relevante regeringsorgan i dit hjemland for at få detaljerede oplysninger om bestemmelser vedrørende transport af eFlex- eller eFlex-batteriet.

For at få detaljerede oplysninger om forsendelse af batteripakken skal du se *monteringsvejledningen*, der følger med batteriforsendelsessættet (modelnr. 120-6950). Disse vejledninger findes på www.Toro.com.

Vedligeholdelse af batteripakken

Litium-ion-batteriet har tilstrækkelig opladning til at udføre det arbejde, det er beregnet til, i løbet af sin levetid. Som tiden går vil det samlede stykke arbejde, som batteriet kan udføre på en enkelt opladning, gradvist mindskes. I følgende tabel angives det stykke arbejde, som det cirka forventes, at maskinen kan udføre under de første fem års brug:

År	Klippet areal pr. fuld opladning
1	4.240 m^2
2	4.070 m^2
3	3.900 m^2
4	3.790 m^2
5	3.600 m^2

Bemærk: Dine resultater kan variere afhængigt af den afstand, som maskinen skal transporteres, bundknivens kontaktindstilling og andre faktorer som beskrevet i dette afsnit.

For at opnå maksimal levetid og brug af batteriet skal følgende retningslinjer for pleje følges:

- Undlad at åbne batteripakken. Der er ingen indvendige dele, som brugeren selv kan reparere. Hvis du åbner pakken, bortfalder garantien. Pakken beskyttes af sikkerhedsanordninger.
- Opbevar/parker maskinen i en ren, tør garage eller opbevaringsområde **væk fra direkte sollys og varmekilder.** Opbevar ikke maskinen på et sted, hvor temperaturen falder til under -25 °C eller stiger til over 45 °C. **Temperaturer uden for dette område vil beskadige batteriet.** Høje temperaturer under opbevaring, særligt ved en høj opladningstilstand, reducerer batteriernes levetid.
- Ved opbevaring i over 10 dage skal det sikres, at maskinen er et køligt sted borte fra sollys og tilsluttet til opladeren.
- Hvis du klipper græs, mens det er varmt eller i sollys, kan batteriet overophede. Hvis dette sker, vil en advarsel om høj temperatur vises på infocenterets LCD-display. I denne tilstand kører maskinen ikke længere med knivcylinderen indkoblet, og maskinens hastighed sænkes.

  Kør øjeblikkeligt maskinen til et køligt sted borte fra sollys, sluk maskinen, og lad batteriet nedkøle helt, før driften genoptages.
- Hold dækslet til batteripakken rent. Den hvide farve reflekterer sollyset og gør, at der langsommere opbygges varme i batteripakken. Hvis dækslet er snavset, øges varmen i batteripakken hver dag, hvilket reducerer energikapaciteten.
- Juster kontakten mellem bundkniven og knivcylinderen, så den er så let som muligt. Dette sænker den påkrævede effekt til at drive knivcylinderen og øger mængden af arbejde, maskinen kan udføre pr. opladning.

Vedligeholdelse

⚠ ADVARSEL

Hvis maskinen ikke vedligeholdes korrekt, kan det føre til for tidligt maskinsystemsvigt og muligvis til skade på dig eller omkringstående.

Hold maskinen i god vedligeholdelses- og driftsmæssig stand som angivet i disse anvisninger.

Bemærk: Maskinens venstre og højre side er som set fra den normale betjeningsposition.

Bemærk: Hent en gratis kopi af ledningsdiagrammet eller hydraulikskemaet ved at besøge www.Toro.com og bruge vejledningslinket på hjemmesiden til at søge efter din maskine.

⚠ FORSIGTIG

Hvis du lader nøglen sidde i tændingen, kan andre personer utilsigtet komme til at starte motoren og forårsage alvorlig personskade på dig eller andre omkringstående.

Tag nøglen ud af tændingen, og frakobl minusbatterikablet, før vedligeholdelsesarbejde påbegyndes.

Skema over anbefalet vedligeholdelse

Vedligeholdelsesintervaller	Vedligeholdelsesprocedure
Hver anvendelse eller dagligt	• Kontrol af sikkerhedskontakternes funktion.
Efter hver anvendelse	• Rengør maskinen.
For hver 1000 timer	• Efterse knivcylinderens drivrem. • Efterse transmissionslejerne. Udskift efter behov.
Før opbevaring	• Maling af beskadigede overflader.
Årlig	• Smør motorkoblingen.

Vigtigt: **Se batteriets *betjeningsvejledning* for at få yderligere oplysninger om vedligeholdelsesprocedurer.**

Kontrolliste for daglig vedligeholdelse

Vigtigt: **Kopier denne side til rutinemæssig brug.**

Vedligeholdelsespunkter	**I ugen:**						
	Man.	**Tirs.**	**Ons.**	**Tors.**	**Fre.**	**Lør.**	**Søn.**
Kontroller sikkerhedslåsesystemets funktion.							
Kontroller parkeringsbremsefunktionen.							
Kontroller, at omdrejningssammenføjningerne virker.							
Rengør batterikassen og motorens køleribber.							
Kontroller for usædvanlige lyde under drift.							
Kontroller afstanden mellem knivcylinderen og bundkniven.							
Kontroller justeringen af klippehøjden.							
Reparer beskadiget maling.							

Bemærkninger om problemområder		
Eftersyn foretaget af:		
Punkt	Dato	Oplysninger

Tiltag forud for vedligeholdelse

Sikkerhed ved vedligeholdelse

- Udkobl drevene og klippeenheden, aktiver parkeringsbremsen, sluk motoren, og tag nøglen ud. Vent på, at al bevægelse standser, før du justerer, rengør eller reparerer maskinen.
- Hvis maskinen skal køre for at udføre en vedligeholdelsesjustering, skal du holde hænder, fødder, tøj og alle kropsdele væk fra klippeenheden, redskaber og bevægelige dele. Hold omkringstående på afstand.
- Hold alle dele i god driftsmæssig stand og alle beslag og hydraulikfittinger tilspændt. Udskift alle slidte, beskadigede eller manglende dele og mærkater. Hold alle fastgørelsesanordninger tilspændte for at sikre, at maskinen er i sikker driftsmæssig stand.
- Efterse græsopsamlerens komponenter hyppigt, og udskift dem, når det er nødvendigt.
- Fjern græs og andet affald fra klippeenheden, drevene, lydpotterne og køleskærmene for at forhindre brand.
- Tag forsigtigt trykket af komponenter med lagret energi.
- Kontakt en autoriseret Toro-forhandler, hvis det bliver nødvendigt med større reparationer, eller hvis du har brug for anden hjælp.
- Brug kun originale Toro-reservedele og tilbehør for at sikre optimal ydelse og sikre, at maskinen fortsat overholder sikkerhedscertificeringen. Reservedele og tilbehør, der er fremstillet af andre producenter, kan være farlige, og brug heraf kan gøre garantien ugyldig.

Frakobling af batteriet

Inden der udføres vedligeholdelsesarbejde på maskinen, skal den udkobles fra batteripakken ved at trække T-håndtagsstikket ud af hovedstrømforsyningsstikket (Figur 39).

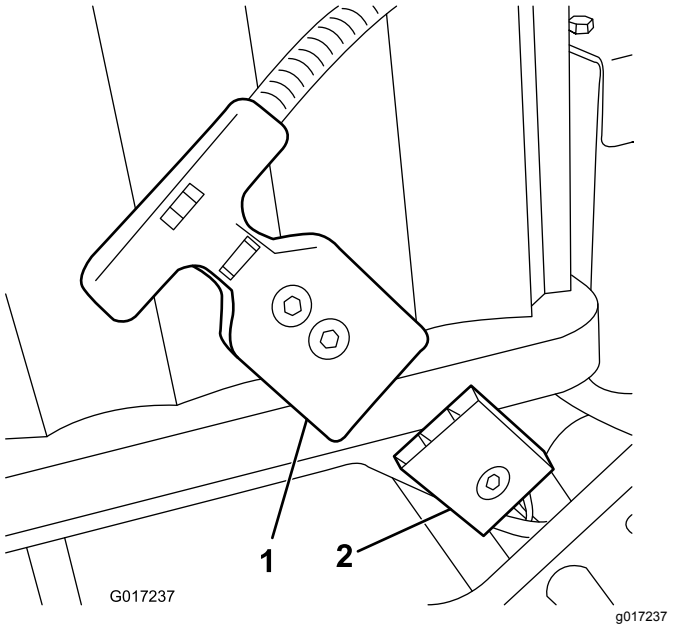

Figur 39

1. T-håndtagsstik
2. Hovedstrømforsyningsstik

Smøring

Smøring af motorkoblingen

Eftersynsinterval: Årlig

Fedttype: Universalfedt.

1. Sluk for maskinen, og frakobl batteriet.
2. Fjern de 2 bolte, der fastgør motoren til transmissionskassen (Figur 40).

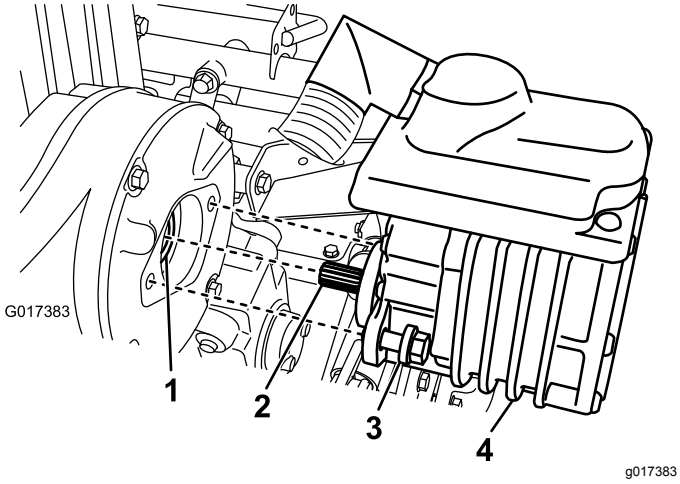

Figur 40

1. Kobling – hunstik
2. Motoraksel
3. Bolt
4. El-motor

3. Træk motoren ud og væk fra transmissionskassen.
4. Tilsæt 1 til 2 pumpefulde fedt fra en fedtpistol til koblingens hunstik i transmissionskassen (Figur 40).
5. Monter motoren, og fastgør den med de 2 bolte, som du fjernede tidligere. Tilspænd boltene med et moment på 29 til 33 Nm.

Vedligeholdelse af elektrisk system

Sikkerhed i det elektriske system

Frakobl batteriet, før du foretager reparationer. Frakobl minuspolen først og pluspolen sidst. Tilslut pluspolen først og minuspolen sidst.

Eftersyn af batteripakken

De eneste dele i batteripakken, som brugeren kan reparere, er mærkaterne og sikringen. Hvis du forsøger at åbne batteripakkens hovedrum, bortfalder garantien. Hvis der opstår problemer med batteripakken, skal du henvende dig til din autoriserede Toro-forhandler for at få hjælp.

⚠ ADVARSEL

Batteripakken indeholder høj spænding, der kan give forbrændinger eller elektrisk stød.

- **Forsøg aldrig at åbne batteripakken.**
- **Undlad at anbringe noget i stikket på batteripakken, ud over ledningsnetstikket, der blev leveret med produktet.**
- **Udvis ekstrem forsigtighed, når du håndterer en batteripakke, hvis kasse er revnet.**
- **Brug kun den oplader, der er beregnet til batteripakken**

Forsendelse af batteripakken til reparation

Hvis batteripakken skal repareres, skal du henvende dig til din autoriserede Toro-forhandler for at få hjælp. **Hvis det er nødvendigt at sende batteripakken, skal du anskaffe batteriforsendelsessættet (delnr. 120-6950).** Sættet indeholder den rette tape, mærkater og instruktioner, du skal bruge til at sende batteripakken.

Vigtigt: **Forkert pakning og mærkning af batteripakken til forsendelse kan udløse store bøder. Se vejledningen i batteriforsendelsessættet (delnr. 120-6950), som også kan fås gratis på www.toro.com.**

Udskiftning af sikringer

Hvis maskinen ikke kan tændes selv efter opladning, skal du kontrollere dens sikringer som følger:

1. Sluk for maskinen, og frakobl batteriet.
2. Fjern de 2 bageste skruer fra elboksen, løsn de 2 øverste skruer, og fjern boksens dæksel (Figur 41).

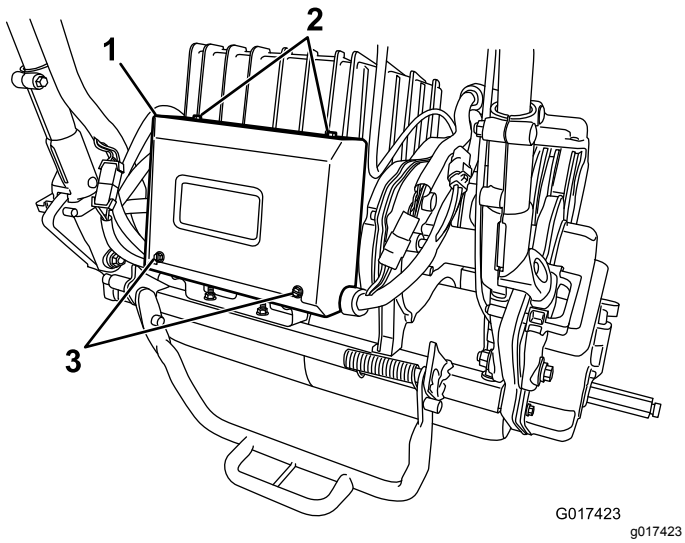

Figur 41

1. Elboks
2. Øverste skruer
3. Bageste skruer

3. Kontroller sikringerne i sikringsblokken (Figur 42).

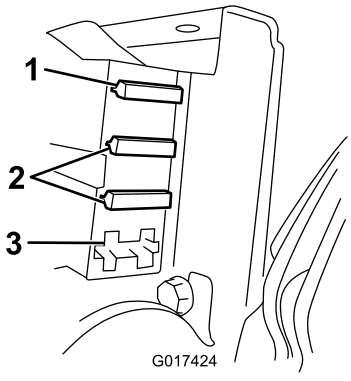

Figur 42

1. Sikring (30 A)
2. Sikring (3 A)
3. Åben indgang

- Hvis der er sprungne sikringer, skal du udskifte dem med sikringer med korrekt spænding og amperetal (Figur 42).

Vigtigt: **Alle sikringer på maskinen er normeret til 80 V. Brug ikke 12 V-sikringer beregnet til køretøjer.**

- Hvis der ikke er sprungne sikringer, skal du kontrollere batteripakkens sikring på følgende måde:
  A. Løft batteriplatformen – se 5 Montering af batteripakken (side 11).
  B. Fjern sikringsdækslet (Figur 43).

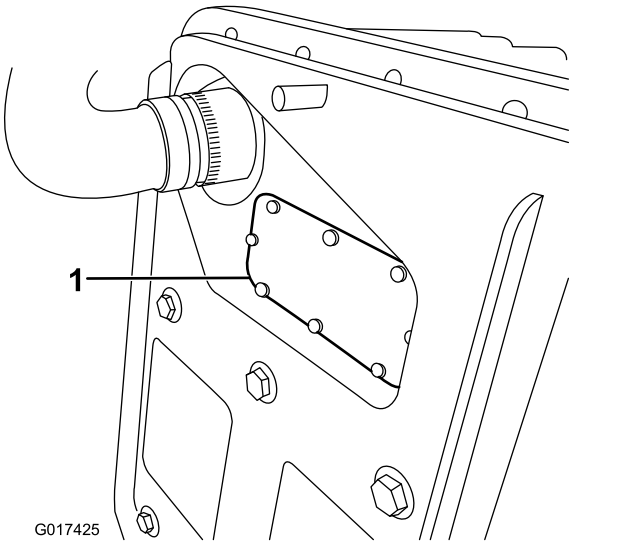

Figur 43

1. Sikringsdæksel

  C. Kontroller sikringen, og skift den, hvis den er sprunget. **Brug kun en Toro-sikring (delnr. 119-1208) til at udskifte denne sikring.** Denne sikring er specialfremstillet til batteripakken. Andre sikringer kan skade pakken permanent.
  D. Sæt sikringsdækslet på igen, og fastgør det. Tilspænd dækslets skrue med et moment på 0,34 N·m.
  E. Sænk og fastgør batteriplatformen.

Eftersyn af traktionssikkerhedskontakt

Følg nedenstående fremgangsmåde, hvis traktionssikkerhedskontakten skal justeres eller udskiftes.

1. Sluk for maskinen, og afbryd batteriet.
2. Afmonter kontrolpanelet.
3. Aktiver traktionshåndtaget.

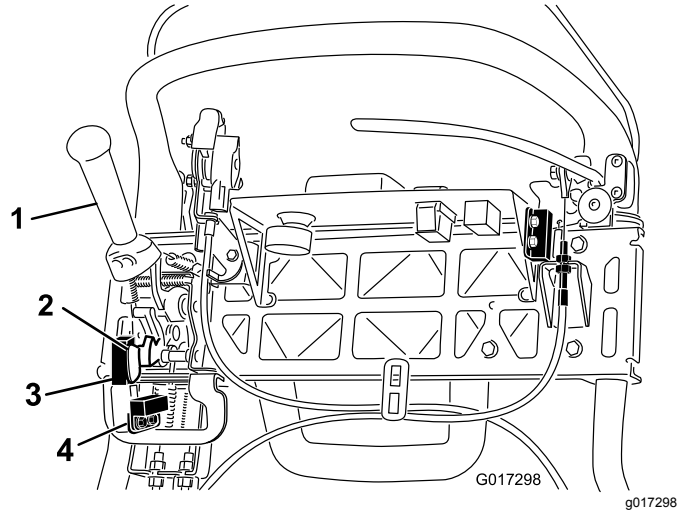

Figur 44

1. Traktionshåndtag
2. Flag til plæneklippersensor
3. Plæneklippersensor
4. Traktionssikkerhedskontakt

4. Løsn sikkerhedskontaktens fastgørelsesanordninger (Figur 44).
5. Anbring et afstandsstykke på 1,6 mm mellem traktionshåndtaget og sikkerhedskontakten (Figur 44).
6. Stram sikkerhedskontaktens monteringsbolte. Kontroller gabet igen. Traktionshåndtaget må ikke røre ved kontakten.
7. Indkobl traktionshåndtaget, og kontroller afstanden. Det normale driftsområde er mellem 0,76 til 3,05 mm. Mens traktionshåndtaget er aktiveret, skal du kontrollere, at kontakten mister kontinuitet. Udskift om nødvendigt kontakten.

Reparation af plæneklippersensoren

1. Sluk for maskinen, og frakobl batteriet.
2. Afmonter kontrolpanelet.
3. Skub traktionsgrebet til venstre, og aktiver plæneklipperen.
4. Løsn plæneklippersensorens fastgørelsesanordninger (Figur 44).
5. Placer et 1,6 mm tykt afstandsstykke mellem flaget til plæneklippersensoren og plæneklippersensoren (Figur 44).
6. Tilspænd sensorens fastgørelsesanordninger. Kontroller afstanden. Flaget må ikke berøre sensoren.
7. Aktiver traktionshåndtaget i klippetilstanden, og kontroller, at kontakten mister kontinuitet. Udskift om nødvendigt sensoren.

Serviceeftersyn af bremsesikkerhedslåsen

1. Sluk for maskinen, og frakobl batteriet.
2. Fjern konsoldækslet.
3. Aktiver driftsbremsegrebet, og aktiver parkeringsbremselåsen.
4. Løsn og fjern sikkerhedskontaktens fastgørelsesanordninger (Figur 45).

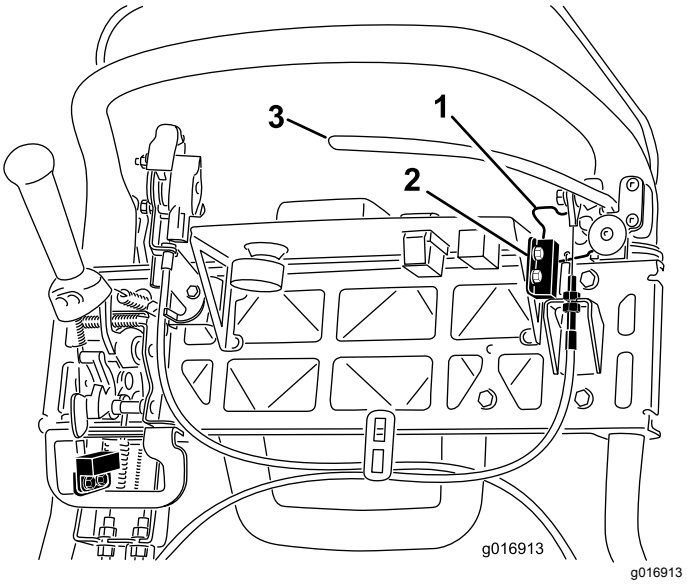

Figur 45

1. Parkeringsbremselås
2. Sikkerhedskontakt
3. Driftsbremsegreb

5. Placer et 1,6 mm tykt afstandsstykke mellem parkeringsbremselåsen og sikkerhedskontakten (Figur 45).
6. Monter og stram sikkerhedskontaktens fastgørelsesanordninger. Kontroller afstanden. Låsen må ikke berøre kontakten.
7. Aktiver bremsegrebet og drej låsen. Kontroller, at kontakten mister kontinuitet. Udskift om nødvendigt kontakten.

Vedligeholdelse af bremser

Justering af drifts-/parkeringsbremsen

Hvis drifts-/parkeringsbremsen glider, når den betjenes, skal kablet justeres som følger:

1. Sluk for maskinen, og afbryd batteriet.
2. Flyt drifts-/parkeringsbremsen til positionen OFF (fra).
3. Fjern konsoldækslet.
4. Kabelstramningen øges ved at løsne kablets øverste kontramøtrik og spænde kablets nederste kontramøtrik (Figur 45), indtil der kræves en kraft på 156 N på bremsegrebet for at udløse parkeringsbremselåsen.

   Vigtigt: **Overjuster ikke, så bremsebåndet hænger.**

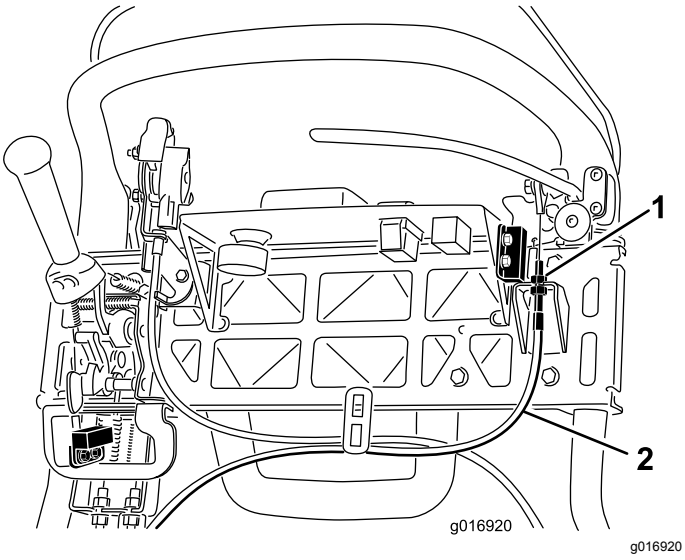

Figur 46

1. Kontramøtrikker
2. Driftsbremsekabel

Vedligeholdelse af remme

Eftersyn af knivcylinderens drivrem

Eftersynsinterval: For hver 1000 timer

Sørg for, at knivcylinderens drivrem er strammet ordentligt for at sikre korrekt maskindrift og undgå unødvendig slitage.

1. Sluk for maskinen, og frakobl batteriet.
2. Løsn flangebolten, der fastgør remskærmen, og afmonter remskærmen, så remmen kommer til syne (Figur 47).

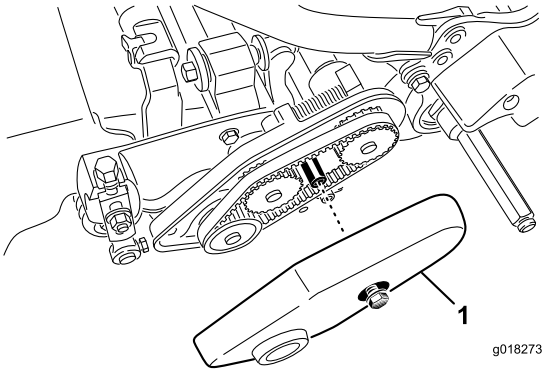

Figur 47

1. Remskærm

3. Juster remspændingen ved at udføre følgende trin:
   A. Løsn lejehusets monteringsmøtrik (Figur 48).

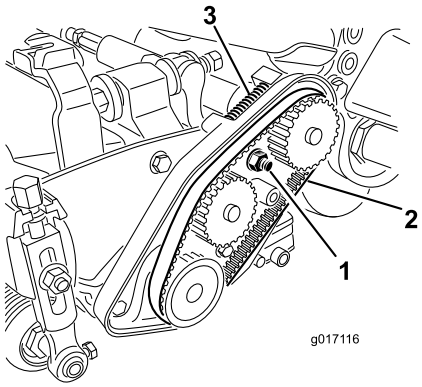

Figur 48

1. Lejehusets monteringsmøtrik
2. Knivcylinderens drivrem
3. Trykfjeder

B. Brug en 16 mm skruenøgle til at dreje lejehuset for at sikre, at det bevæger sig frit.

C. Fjern eventuelt snavs indvendigt i drivremmens kammer og omkring trykfjederen (Figur 48).

D. Sørg for, at trykfjederen påfører remmen den rette stramning.

E. Stram lejehusets monteringsmøtrik.

F. Monter remskærmen.

Adgang til transmissions-dækselhullet

Fjern gummiproppen (Figur 49) fra hullet på forsiden af transmissionen for at skabe adgang til knivcylinderens kobling.

Vigtigt: **Betjen ikke maskinen, medmindre gummiproppen er monteret.**

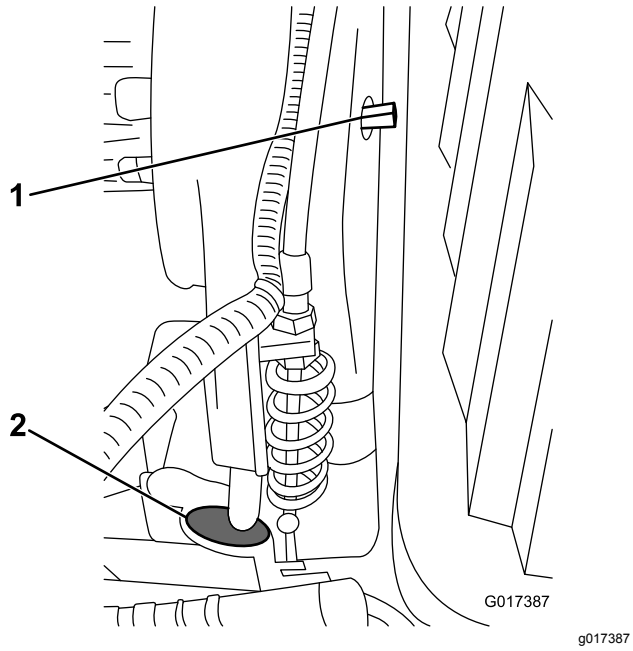

Figur 49

1. Indkobl/udkobl aksel
2. Gummiprop

Indkobling/udkobling af transmissionsremmens strammer

Transmissionsremmen strammes vha. en fjederbelastet styreremskive. Hvis du skal indkoble eller udkoble remstramheden, skal du bruge en ⅜ tomme skruenøgle til at dreje akslen (indkobl/udkobl) (Figur 49) til den ønskede position. Når akslen drejes ¼ omgang (90°) med uret, udkobles styrefjederen fra remmen (Figur 50).

Bemærk: Du skal udkoble remspændingen, inden du fjerner transmissionsdækslet.

Bemærk: Transmissionsremmen har den rette stramning, når tilretningsmærkerne på transmissionsdækslet og indkoblingsakslen flugter.

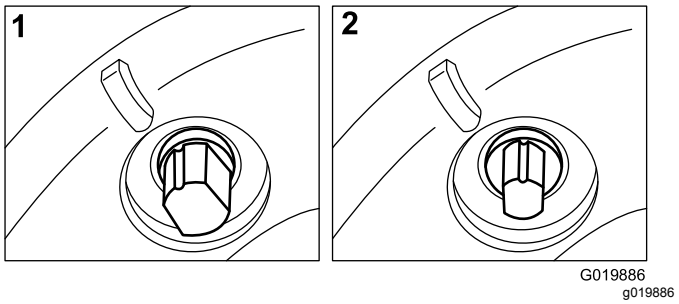

Figur 50

1. INDKOBLET
2. UDKOBLET

Vedligeholdelse af betjeningsanordningssystem

Justering af knivcylinderkontrollen

Hvis knivcylinderkontrollen ikke aktiveres korrekt, skal der foretages en justering.

1. Sluk for maskinen, og afbryd batteriet.
2. Sørg for, at knivcylinderkontrollen er udkoblet.
3. Juster kontrolkablet (Figur 51) til knivcylinderen ved transmissionens kantplade for at opnå en fjederlængde på 70,6-72,4 mm.

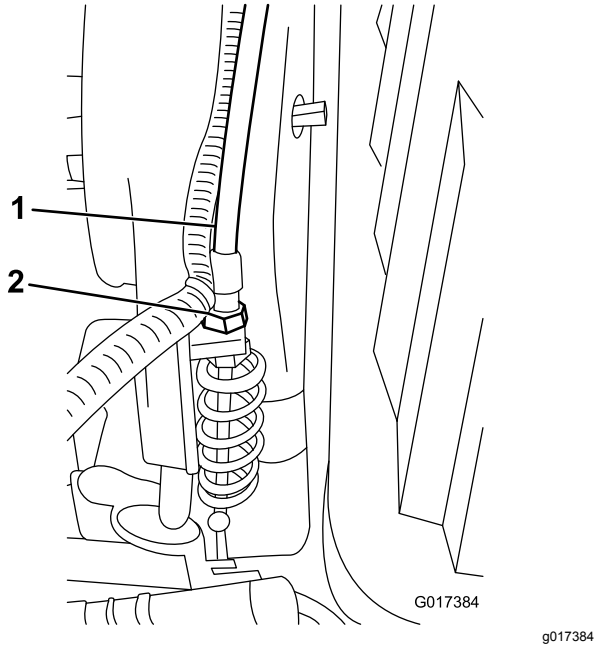

Figur 51

1. Knivcylinderens kontrolkabel
2. Kontramøtrikker

4. Løsn kontrolkablet til knivcylinderen ved kontrolhåndtagets kantplade, indtil der er slæk i kablet (Figur 52).

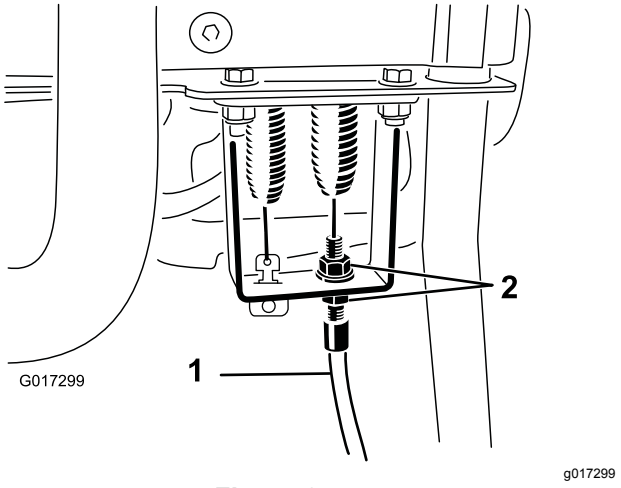

Figur 52

1. Kontrolkabel til knivcylinder
2. Kontramøtrikker

5. Stram kontrolkablet til knivcylinderen ved kontrolhåndtagets kantplade nok til at fjerne slækket i kablet uden at forlænge fjederen.
6. Kontroller funktionen som følger:
   - Kontroller, at knivcylinderkoblingens tænder udkobler, når koblingen slippes, og at knivcylinderkoblingens tænder ikke når helt i bund, når koblingen er indkoblet.

     Bemærk: Fjern gummiproppen (Figur 49) fra hullet på forsiden af transmissionen for at se knivcylinderkobling.
   - Cylinderens standsningstid skal være mindre end 7 sekunder, når cylinderen til bundkniv er drejet tilbage.
   - Læs *servicevejledningen*, eller kontakt en autoriseret Toro-forhandler, hvis du har brug for hjælp.

Rengøring

Rengøring af maskinen

Eftersynsinterval: Efter hver anvendelse

Vask maskinen med et mildt rengøringsmiddel og vand efter hver brug. Udsæt ikke maskinen for højtryksrensning. Undgå overdreven brug af vand, særligt i nærheden af skiftegrebspladen, Infocenteret, strømcenteret og maskinens strømstik. Rengør motoren for at yde korrekt køling under drift. Sørg også for, at batteripakken er så ren som muligt, så den forbliver hvid. Det vil reflektere sollyset og beskytte batteriet mod overophedning i solen.

Vigtigt: **Opbevar eller parker altid maskinen i skyggen, da varmen fra solen reducerer batteripakkens levetid.**

Opbevaring

Sikkerhed i forbindelse med opbevaring

- Parker maskinen på en plan overflade, aktiver parkeringsbremsen, sluk motoren, tag nøglen ud, og vent, til alle bevægelige dele er standset, før du sætter maskinen til opbevaring.
- Opbevar aldrig maskinen, hvor der er åben ild, gnister eller vågeblus som f.eks. på en vandvarmer eller på andre apparater.
- Lad maskinen køle af, før du opbevarer maskinen på et lukket sted.

Opbevaring af maskinen

1. Rengør maskinen. Se Rengøring af maskinen (side 41).

   Vigtigt: **Du kan vaske maskinen med et mildt rengøringsmiddel og vand. Udsæt ikke maskinen for højtryksrensning. Undgå overdreven brug af vand, særligt i nærheden af gearstangspladen, Infocenteret, strømcenteret og maskinens strømstik.**

2. Opbevar maskinen på et køligt, rent og tørt sted, **væk fra direkte sollys**. Opbevar ikke maskinen på et sted, hvor temperaturen falder til under -25 °C eller stiger til over 45 °C. **Temperaturer uden for dette område vil beskadige batteriet.**

   Vigtigt: **Temperaturen, som batteripakken opbevares ved, har betydning for dens levetid. Længerevarende opbevaring ved høje temperaturer reducerer batteripakkens levetid, især hvis pakken opbevares med høj opladning. Opbevar om muligt maskinen på et køligt sted (ikke under frysepunktet).**

3. Tilslut batteriet til opladeren, og **lad opladeren være tilsluttet en stikkontakt og tændt under opbevaring.**

   Vigtigt: **Efter 10 dage skifter opladeren til opbevaringstilstand og justerer batteriet til en opladning på maksimum 40 %. Dette opladningsniveau under langvarig opbevaring sikrer batteriets levetid. Hvis du ikke holder batteripakken på opladeren og lader den skifte til opbevaringstilstand, vil den høje opladning reducere batteriets levetid, især ved opbevaring ved høje temperaturer.**

4. Efterse og tilspænd alle fastgørelsesanordninger. Reparer eller udskift alle slidte og beskadigede dele.

5. Mal alle ridsede eller blottede metaloverflader med den maling, der kan købes hos en autoriseret Toro-forhandler.
6. Tildæk maskinen for at beskytte den og holde den ren.

Fjernelse af maskinen fra opbevaringsstedet

1. Sluk for opladeren, og udkobl den fra maskinen.
2. Slut T-håndtagsstikket til strømstikket.
3. Tænd for maskinen, og vent i 20 sekunder.
4. Sluk for maskinen, og afbryd batteriet.
5. Slut batteriet til opladeren, og tænd for opladeren.

   Bemærk: Opladeren går i normal opladningstilstand og oplader batteriet til fuld kapacitet.

Bemærkninger:

Bemærkninger:

Europæisk erklæring om beskyttelse af privatlivets fred

De oplysninger, som Toro indsamler
Toro Warranty Company (Toro) respekterer dit privatliv. For at vi kan behandle dit garantikrav og kontakte dig i tilfælde af en produkttilbagekaldelse, beder vi dig dele visse oplysninger med os, enten direkte eller gennem din lokale Toro-virksomhed eller -forhandler.

Toros garantisystem hostes på servere i USA, hvor love om beskyttelse af privatlivets fred muligvis ikke yder samme beskyttelse, som gælder i dit land.

VED AT DELE DINE PERSONLIGE OPLYSNINGER MED OS GIVER DU DIT SAMTYKKE TIL BEHANDLING AF DINE PERSONLIGE OPLYSNINGER SOM BESKREVET I DENNE ERKLÆRING OM BESKYTTELSE AF PRIVATLIVETS FRED.

Toros brug af oplysninger
Toro kan bruge dine personlige oplysninger til at behandle garantikrav og kontakte dig i tilfælde af en produkttilbagekaldelse og til ethvert andet formål, som vi informerer dig om. Toro kan dele dine oplysninger med Toros søsterselskaber, forhandlere eller andre forretningspartnere i forbindelse med enhver af disse aktiviteter. Vi sælger ikke dine personlige oplysninger til andre virksomheder. Vi forbeholder os retten til at offentliggøre personlige oplysninger for at kunne overholde gældende lovgivning og efter anmodning fra relevante myndigheder med henblik på at kunne betjene vores systemer korrekt eller af hensyn til vores egen eller brugerens beskyttelse.

Opbevaring af dine personlige oplysninger
Vi opbevarer dine personlige oplysninger, så længe vi har behov for dem, til de formål, som de oprindeligt blev indsamlet til, eller til andre legitime formål (som f.eks. overholdelse af regler) eller som påkrævet af gældende lovgivning.

Toros forpligtelse i forbindelse med sikkerheden af dine personlige oplysninger
Vi tager rimelige forholdsregler for at beskytte sikkerheden af dine personlige oplysninger. Vi tager også forholdsregler for at opretholde nøjagtigheden og aktualiteten af personlige oplysninger.

Adgang til og korrigering af dine personlige oplysninger
Hvis du gerne vil gennemse eller ændre dine personlige oplysninger, kan du kontakte os pr. e-mail på legal@toro.com.

Forbrugerlovgivning i Australien

Forbrugere i Australien kan finde nærmere oplysninger om forbrugerlovgivningen i Australien i kassen eller hos den lokale Toro-forhandler.

Advarselsinformation i henhold til erklæringen California Proposition nr. 65

Hvad betyder denne advarsel?

Du kan komme ud for at se et produkt til salg, der er forsynet med et advarselsmærkat som det følgende:

WARNING: Cancer and Reproductive Harm (ADVARSEL: Kræft og forplantningsskade) – www.p65Warnings.ca.gov.

Hvad er erklæring 65?

Erklæring 65 gælder for alle selskaber, der driver virksomhed i Californien, sælger produkter i Californien eller fremstiller produkter, der kan sælges eller indføres i Californien. Den kræver, at Californiens guvernør fører og offentliggør en liste over kemikalier, der kan forårsage kræft, fosterskader og/eller anden skade på reproduktionsevnen. Listen, der opdateres hvert år, omfatter hundredvis af kemikalier, der findes i mange hverdagsartikler. Formålet med erklæring 65 er at informere offentligheden om udsættelse for disse kemikalier.

Erklæring 65 nedlægger ikke forbud mod salg af produkter, der indeholder disse kemikalier, men kræver i stedet advarsler på samtlige produkter, al produktemballage og produktets faglitteratur. Ydermere betyder en advarsel i henhold til erklæring 65 ikke, at et produkt er i strid med produktsikkerhedsstandarder eller -krav. Faktisk har den californiske regering præciseret, at en advarsel i henhold til erklæring 65 "ikke er det samme som en lovgivningsbeslutning om, hvorvidt et produkt er 'sikkert' eller 'usikkert'." Mange af disse kemikalier er blevet anvendt i hverdagsprodukter i mange år uden dokumenteret skadevirkning. Få yderligere oplysninger på https://oag.ca.gov/prop65/faqs-view-all.

En advarsel i henhold til erklæring 65 betyder, at en virksomhed enten (1) har evalueret eksponeringen og konkluderet, at den overskrider niveauet for "ingen betydelig risiko", eller (2) har valgt at forsyne produktet med en advarsel på grund af tilstedeværelsen af et kemikalie, der er anført på førnævnte liste, uden at der er blevet gjort forsøg på at evaluere eksponeringen.

Finder denne lovgivning anvendelse overalt?

Advarsler i henhold til erklæring 65 er kun påkrævede i henhold til californisk lovgivning. Disse advarsler ses i Californien inden for en bred vifte af miljøer, herunder, men ikke begrænset til, restauranter, købmandsforretninger, hoteller, skoler og hospitaler, og på en bred vifte af produkter. Derudover tilvejebringer nogle online- og postordreforhandlere advarsler i henhold til erklæring 65 på deres websites eller i kataloger.

Hvordan måler Californiens forbundsstatslige advarsler sig med de grænser, der er underlagt regeringen i Washington?

Standarder i henhold til erklæring 65 er ofte strengere end nationale og internationale standarder. Der er en række forskellige stoffer, som kræver en advarsel i henhold til erklæring 65 ved niveauer, der ligger langt under de nationale kontrolgrænser. For eksempel ligger advarselsstandarden for bly i henhold til erklæring 65 på 0,5 µg/dag, hvilket er langt under nationale og internationale standarder.

Hvorfor er alle produkter af samme slags ikke forsynet med advarslen?

- Produkter, der sælges i Californien, kræver mærkning i henhold til erklæring 65, mens lignende produkter, der sælges andetsteds, ikke gør.
- Hvis en virksomhed, der er involveret i en retssag under erklæring 65, indgår et forlig, kan virksomheden pålægges at anvende erklæring 65-advarsler for sine produkter, mens andre virksomheder, der fremstiller lignende produkter, muligvis ikke er underlagt sådanne krav.
- Håndhævelsen af erklæring 65 er inkonsekvent.
- Virksomheder kan undlade at forsyne deres produkter med advarsler, hvis de konkluderer, at det ikke er påkrævet i henhold til erklæring 65. Fravær af advarsler på et produkt betyder ikke, at produktet er fri for de anførte kemikalier ved lignende niveauer.

Hvorfor inkluderer Toro denne advarsel?

Toro har valgt forsyne forbrugerne med så mange oplysninger som muligt, så de kan træffe kvalificerede beslutninger om de produkter, som de køber og bruger. Toro tilvejebringer i visse tilfælde advarsler på grundlag af viden om tilstedeværelsen af ét eller flere anførte kemikalier, uden at der er blevet foretaget vurdering af eksponeringen, eftersom ikke alle de anførte kemikalier er forsynet med krav til eksponeringsgrænser. Selvom eksponeringen fra Toros produkter kan være uvæsentlig eller ligge inden for intervallet, der "ikke udgør nogen betydelig risiko", har Toro for at være på den sikre side alligevel valgt at forsyne sine produkter med advarsler i henhold til erklæring 65. Hvis Toro ikke stiller disse advarsler til rådighed, kan virksomheden desuden sagsøges af staten Californien eller af private parter, der søger at håndhæve erklæring 65, og underlægges væsentlige sanktioner.

Begrænset garanti på batteri

Det genopladelige litium-ion-batteri (model 04232) er garanteret fri for materialefejl og fejl i håndværksmæssig udførelse i en periode på 5 år eller drift i 1925 kilowatttimer (kWh), alt efter hvad der indtræffer først. Med tiden reducerer batteriforbruget energikapaciteten (watttimer), der står til anvendelse pr. fuld opladning. Energikapaciteten varierer efter betjeningsegenskaber, tilbehør, plæner, terræn, justeringer og temperatur.

Garantiprogrammet inkluderer to garantidækningsniveauer:

Garantidækning – Niveau 1: Fuld garantidækning gælder de første to år (730 dage) fra fakturadatoen for produktindkøbet eller 820 kWh batteriudtag, alt efter hvad der indtræffer først. Hvis der forekommer en fejl, der er dækket af garantien, under Niveau 1, udskifter Toro batteriet med et nyt eller renoverer batteriet uden omkostninger for dig. Dette inkluderer fejldiagnose, arbejdsløn, reservedele og transport. Erstatningsbatteriet bibeholder resten af det originale batteris garanti.

Garantidækning – Niveau 2-7: I løbet af de sidste 3 år eller 1925 kWh, alt efter hvad der forekommer først, gælder en garanti, der kun dækker delen og dækker forholdsmæssigt. Denne dækning er eksklusiv fejldiagnose, arbejdsløn og transport. Garantidækning er baseret på tabellen nedenfor, der anvender driftsdage og kWh, alt efter hvilket der er størst, til at bestemme det korrekte niveau. Hvis der forekommer en fejl, der er dækket af garantien, under Niveau 2-7, giver garantien, der kun dækker forholdsmæssigt, mulighed for erstatning af det beskadigede batteri med et nyt batteri, hvor kunden kun betaler for den brugte batterienergimængde. Et nyt erstatningsbatteri, der købes med et bidrag fra kunden, har fuld Niveau 1 garantidækning. Det nye batteri skal registreres.

Eksempler på valg af niveau:

1. Et batteri svigter efter 1400 dage og 1150 kWh. Driftsdage = Niveau 5, fordi 1400 dage er mindre end 1460 dage. kWh = Niveau 3, fordi 1150 kWh er mindre end 1200 kWh. Vælg Niveau 5, fordi 5 er højere end 3 (alt efter hvilket der er højest).
2. Et batteri svigter efter 900 dage og 1300 kWh. Driftsdage = Niveau 2, fordi 900 dage er mindre end 910 dage. kWh = Niveau 4, fordi 1300 kWh er mindre end 1390 kWh. Vælg Niveau 4, fordi 4 er højere end 2 (alt efter hvilket der er højest).

Din Toro-forhandler fastsætter batteriets salgspris, og denne pris inkluderer den aktuelle pris på batteriet, fragt, skat, afgifter og håndtering.

Niveau	År	Dage	kWh-forbrug i alt	Kundebetaling i % af salgspris
1	≤2	0-730	0-820	Fuld dækning
2	≤2,5	731-910	821-1010	16 %
3	≤3	911-1095	1011-1200	28 %
4	≤3,5	1096-1275	1201-1390	36 %
5	≤4	1276-1460	1391-1570	44 %
6	≤4,5	1461-1645	1571-1750	60 %
7	≤5	1656-1825	1751-1925	68 %

Toros generelle produktgaranti

To års begrænset garanti

Forhold og produkter, der er dækket

The Toro Company og dets søsterselskab, Toro Warranty Company, garanterer i fællesskab i henhold til en aftale mellem dem, at dit Toro-produkt (”produktet”) er frit for materialefejl og fejl i den håndværksmæssige udførelse i to år eller 1500 driftstimer*, hvad end der måtte indtræde først. Denne garanti gælder for alle produkter med undtagelse af dybdeluftere (se de separate garantierklæringer for disse produkter). Hvis der forekommer en fejl, som er dækket af garantien, vil vi reparere produktet uden omkostninger for dig. Dette inkluderer fejldiagnose, arbejdsløn, reservedele og transport. Denne garanti træder i kraft på den dato, produktet leveres til den person, som oprindeligt køber det i detailleddet.
* Produktet er udstyret med timetæller.

Sådan får du udført service, der er dækket af garantien

Det påhviler dig at underrette produktforhandleren eller den autoriserede produktforhandler, som du har købt produktet hos, så snart du tror, der er opstået en fejl, som er dækket af garantien. Hvis du har brug for hjælp til at finde frem til en produktforhandler eller en autoriseret forhandler, eller hvis du har spørgsmål vedrørende dine rettigheder eller ansvar i henhold til garantien, kan du kontakte os her:

Toro Commercial Products Service Department
Toro Warranty Company
8111 Lyndale Avenue South
Bloomington, MN 55420-1196, USA

+1–952–888–8801 eller +1–800–952–2740
E-mail: commercial.warranty@toro.com

Ejerens ansvar

Du er som ejer af produktet ansvarlig for at udføre den vedligeholdelse og de justeringer, som er nødvendige i henhold til din *betjeningsvejledning*. Hvis du ikke udfører den nødvendige vedligeholdelse og de nødvendige justeringer, kan dette danne grundlag for at afvise en reklamation i henhold til garantien.

Genstande og fejl, der ikke er dækket

Ikke alle produktfejl eller funktionsfejl, der måtte opstå i garantiperioden, udgør materialefejl eller fejl i den håndværksmæssige udførelse. Denne garanti dækker ikke følgende:

- Produktfejl, som er en følge af brug af ikke-originale Toro-reservedele eller af installation og brug af ekstra eller modificeret eller ikke-originalt Toro-tilbehør og -produkter. Der kan medfølge en separat garantierklæring fra producenten af sådanne enheder.
- Produktfejl, som er en følge af manglende udførelse af anbefalet vedligeholdelse og/eller justeringer. Undladelse af at udføre korrekt vedligeholdelse af Toro-produkterne i henhold til skemaet over anbefalet vedligeholdelse i *betjeningsvejledningen* kan danne grundlag for afvisning af et garantikrav.
- Produktfejl, der stammer fra brug af produktet på ødelæggende, uagtsom eller hensynsløs vis.
- Reservedele, som forbruges ved brug, medmindre de skønnes at være defekte. Eksempler på reservedele, som forbruges eller opbruges under normal betjening af produktet omfatter, men er ikke begrænset til, bremseklodser og -belægninger, koblingsbelægninger, skæreknive, knivcylindre, ruller og lejer (forseglede eller smørbare), bundknive, tændrør, styrehjul, lejer, dæk, filtre, remme samt visse sprøjtekomponenter såsom membraner, dyser og kontraventiler osv.
- Fejl, der forårsages af eksterne forhold. Forhold, der anses for at være eksterne forhold, omfatter, men er ikke begrænset til, vejrlig, opbevaringsforhold, forurening, brug af ikke-godkendte brændstoffer, kølevæsker, smøremidler, tilsætningsstoffer, gødningsmidler, vand eller kemikalier osv.
- Funktions- eller driftsfejl forårsaget af brændstoffer (f.eks. benzin, diesel eller biodiesel), der ikke overholder deres respektive branchestandarder.
- Normal støj, vibration, slid og ælde samt forringelse.
- Normalt slid omfatter, men er ikke begrænset til beskadigelse af sæder som følge af slitage eller afslidning, slid på malede overflader, ridsede mærkater eller vinduer osv.

Reservedele

Reservedele, der planmæssigt skal udskiftet i forbindelse med nødvendig vedligeholdelse, er kun dækket af garantien i tidsrummet frem til det planmæssige tidspunkt for udskiftning af den pågældende reservedel. Reservedele, der udskiftes i henhold til denne garanti, er dækket af garantien i den originale produktgarantis løbetid og bliver Toros ejendom. Toro træffer endelig beslutning om, hvorvidt en reservedel eller en samlet enhed skal repareres eller udskiftes. Toro har ret til at bruge fabriksrenoverede reservedele til reparationer, der er dækket af garantien.

Garanti på dybdeafladnings- og litium-ion-batterier:

Dybdeafladnings- og litium-ion-batterier kan levere et samlet, specificeret antal kilowatttimer i løbet af deres levetid. Brugs-, opladnings- og vedligeholdelsesteknikker kan forlænge eller forkorte den samlede batterilevetid. I takt med at batterierne i dette produkt forbruges, vil mængden af nyttigt arbejde mellem opladningsintervaller langsomt formindskes, indtil batteriet er helt faldt. Udskiftning af flade batterier efter almindeligt forbrug er produktejerens ansvar. Det kan være nødvendigt at udskifte batterier under produktets normale garantiperiode for ejerens regning. Bemærk: (kun litium-ion-batteri): Et litium-ion-batteri har en garanti, der kun dækker delen og dækker forholdsmæssigt, med start i år 3 til år 5 baseret på driftstiden og de brugte kilowatttimer. Der findes flere oplysninger i *betjeningsvejledningen*.

Omkostninger til vedligeholdelse afholdes af ejeren

Motorjustering, smøring, rengøring og polering, udskiftning af filtre, kølevæske og udførelse af anbefalet vedligeholdelse er eksempler på normal service, som Toro-produkter kræver, og omkostninger i forbindelse hermed afholdes af ejeren.

Generelle betingelser

Det eneste retsmiddel, du har til rådighed i henhold til nærværende garanti, er reparation hos en autoriseret Toro-forhandler.

Hverken The Toro Company eller Toro Warranty Company er ansvarlig for indirekte-, hændelige- eller følgeskader i forbindelse med brugen af de Toro-produkter, der er dækket af nærværende garanti, herunder omkostninger eller udgifter til at fremskaffe erstatningsudstyr eller service i de perioder, der med rimelighed medgår i forbindelse med funktionsfejl eller manglende rådighed over produktet, mens der udføres reparationer i henhold til garantien. Bortset fra den emissionsgaranti, der er nævnt nedenfor, og kun såfremt denne måtte finde anvendelse, gives ingen anden udtrykkelig garanti. Alle underforståede garantier om salgbarhed og brugsegnethed er begrænset til denne udtrykkelige garantis varighed.

I visse stater er det ikke tilladt at fragå ansvar for hændelige skader og følgeskader eller at begrænse tidsrummet for en underforstået garantis varighed, så ovenstående ansvarsfragåelser og begrænsninger gælder muligvis ikke for dig. Denne garanti giver dig bestemte juridiske rettigheder, men derudover kan du også have andre rettigheder, som varierer fra stat til stat.

Bemærkning ang. motorgaranti:

Emissionskontrolsystemet på dit produkt kan være dækket at en separat garanti, som overholder de krav, der er fastsat af det amerikanske miljøbeskyttelsesagentur (Environmental Protection Agency, EPA) og/eller rådet for luftressourcer i Californien (California Air Resources Board, CARB). De timemæssige begrænsninger, der er anført ovenfor, gælder ikke for garantien på emissionskontrolsystemet. Der henvises til garantierklæringen om motoremissionsgaranti, som er vedlagt dit produkt eller er indeholdt i motorfabrikantens dokumentation, for yderligere oplysninger.

Andre lande end USA og Canada

Kunder, som har købt Toro-produkter, der er eksporteret fra USA eller Canada, skal kontakte deres Toro-forhandler for at få en garantipolice, som gælder for deres land, provins eller stat. Såfremt du af en eller anden grund er utilfreds med din forhandlers service eller har problemer med at få oplysninger om garantien, bedes du kontakte Toro-importøren.