Form No. 3428-864 Rev A

TORO®

Count on it.

Podręcznik operatora

Jednostka jezdna Groundsmaster® Seria 7210

Model nr 30487TC—Numer seryjny 403440001 i wyższe
Model nr 30487TE—Numer seryjny 400000000 i wyższe
Model nr 30495—Numer seryjny 403440001 i wyższe
Model nr 30495TC—Numer seryjny 403440001 i wyższe

Zarejestruj produkt pod adresem www.Toro.com.
Tłumaczenie oryginału (PL)

CE

3428-864 A

Produkt jest zgodny z wszelkimi stosownymi dyrektywami europejskimi. Szczegółowe informacje zostały podane w osobnym formularzu deklaracji zgodności dla danego produktu.

Stosowanie lub eksploatowanie w obszarach zalesionych, zakrzewionych lub trawiastych silnika bez działającego tłumika z iskrochronem według punktu 4442 kodeksu dotyczącego ochrony dóbr publicznych stanu Kalifornia lub silnika zaprojektowanego z myślą o ochronie przeciwpożarowej i odpowiednio wyposażonego oraz utrzymywanego jest naruszeniem punktu 4442 lub 4443 tegoż kodeksu.

Dołączona instrukcja obsługi silnika zawiera informacje dotyczące wymagań amerykańskiej Agencji Ochrony Środowiska (EPA) oraz prawa stanu Kalifornia w zakresie kontroli emisji w systemach emisji, konserwacji i gwarancji. Części zamienne można zamówić u producenta silnika.

⚠ OSTRZEŻENIE

KALIFORNIA
Propozycja 65 ostrzeżenie

Układ wydechowy silnika wysokoprężnego i niektóre jego elementy mogą być przyczyną powstawania raka, chorób układu oddechowego i innych schorzeń.

Bieguny akumulatora, listwy zaciskowe i podobne elementy zawierają ołów i związki ołowiu, substancje chemiczne uznane przez stan Kalifornia za rakotwórcze i powodujące zaburzenia rozrodu. Myj ręce po kontakcie z nimi.

Użycie tego produktu może skutkować narażeniem się na działanie związków chemicznych uznanych w Stanie Kalifornia za wywołujące raka, uszkodzenia płodu lub działające szkodliwie dla rozrodczości.

Wprowadzenie

Niniejsza maszyna to samojezdna, rotacyjna kosiarka do trawy, która jest przeznaczona do użytku przez profesjonalnych operatorów do zastosowań komercyjnych. Kosiarka jest przeznaczona głównie do koszenia trawy na dobrze utrzymanych trawnikach w parkach, na boiskach sportowych i na gruntach komercyjnych. Nie służy do koszenia żywopłotów, trawy i innych roślin wzdłuż dróg ani zastosowań rolniczych. Używanie produktu w celach niezgodnych z jego przeznaczeniem może okazać się niebezpieczne dla operatora i osób postronnych.

Przeczytaj uważnie poniższe informacje, aby poznać zasady właściwej obsługi i konserwacji urządzenia, nie uszkodzić go i uniknąć obrażeń ciała. Odpowiedzialność za prawidłowe i bezpieczne użytkowanie produktu spoczywa na Tobie.

Odwiedź www.Toro.com w kwestiach dotyczących materiałów szkoleniowych z zakresu bezpieczeństwa oraz eksploatacji produktu, informacji na temat akcesoriów, pomocy w znalezieniu autoryzowanego sprzedawcy lub rejestracji urządzenia.

Aby skorzystać z serwisu, zakupić oryginalne części Toro lub uzyskać dodatkowe informacje, skontaktuj się z przedstawicielem autoryzowanego serwisu lub biurem obsługi klienta firmy Toro, a także przygotuj numer modelu i numer seryjny urządzenia. Rysunek 1 przedstawia położenie numeru modelu i numeru seryjnego na produkcie. Zapisz je w przewidzianym na to miejscu.

Ważne: **Urządzeniem mobilnym zeskanuj kod QR na tabliczce z numerem seryjnym (jeśli występuje), aby uzyskać informacje o gwarancji, częściach zamiennych i innych kwestiach związanych z produktem.**

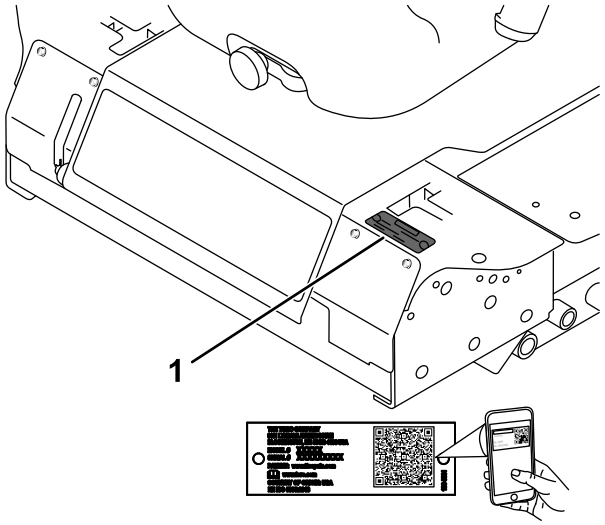

Rysunek 1

1. Lokalizacja modelu i numeru seryjnego

Model nr _____

Numer seryjny _____

Niniejsza instrukcja zawiera opis potencjalnych zagrożeń, a zawarte w niej ostrzeżenia zostały oznaczone symbolem ostrzegawczym (Rysunek 2), który sygnalizuje niebezpieczeństwo mogące

© 2019—The Toro® Company
8111 Lyndale Avenue South
Bloomington, MN 55420

Napisz do nas pod adres www.Toro.com.
Wydrukowano w Stanach Zjednoczonych
Wszelkie prawa zastrzeżone

spowodować poważne obrażenia lub śmierć w razie zlekceważenia zalecanych środków ostrożności.

g000502

Rysunek 2

1. Symbol ostrzegawczy

W niniejszej instrukcji występują dwa słowa podkreślające wagę informacji. **Ważne** zwraca uwagę na szczególne informacje techniczne, a **Uwaga** podkreśla informacje ogólne, wymagające szczególnej uwagi.

Spis treści

Bezpieczeństwo 4
Ogólne zasady bezpieczeństwa 4
Naklejki informacyjne i ostrzegawcze 5
Montaż 12
1 Podnoszenie pałąka bezpieczeństwa 12
2 Montaż zespołu tnącego 12
3 Regulacja lewego przedniego koła samonastawnego 12
4 Sprawdzanie ciśnienia w oponach 13
5 Montaż obciążników (w celu zapewnienia zgodności ze standardami CE) 14
6 Sprawdzanie poziomu płynów 15
7 Mocowanie etykiet CE (Tylko maszyny oznaczone znakiem CE) 15
Przegląd produktu 16
Elementy sterowania 16
Specyfikacje 18
Osprzęt/akcesoria 19
Before Operation 20
Bezpieczeństwo przed rozpoczęciem pracy 20
Uzupełnianie paliwa 20
Sprawdzanie poziomu oleju silnikowego 21
Sprawdzanie układu chłodzenia 21
Przegląd układu hydraulicznego 21
Regulacja pałąka bezpieczeństwa 22
Używanie układu blokad bezpieczeństwa 23
Ustawianie fotela 25
Zmiana zawieszenia fotela 25
Odblokowanie fotela 25
Before Operation 25
Bezpieczeństwo w czasie pracy 25
Obsługa hamulca postojowego 27
Uruchamianie silnika 27
Kierowanie maszyną 28
Zatrzymywanie silnika 29
Obsługa kosiarki 29
Regulacja wysokości cięcia. 30
Rady związane z posługiwaniem się urządzeniem 31
After Operation 32
Ogólne zasady bezpieczeństwa 32
Pchanie maszyny 32
Przewożenie maszyny na przyczepie 33
Załadunek maszyny 33
Konserwacja 35
Zasady bezpieczeństwa podczas konserwacji 35
Zalecany harmonogram konserwacji 35
Lista kontrolna codziennych czynności konserwacyjnych 37
Smarowanie 38
Smarowanie łożysk i tulei 38
Konserwacja oleju w skrzyni przekładniowej zespołu tnącego 38
Konserwacja silnika 40
Bezpieczeństwo obsługi silnika 40
Sprawdzanie filtra powietrza. 40
Konserwacja oczyszczacza powietrza 40
Konserwacja oleju silnikowego 41
Konserwacja układu paliwowego 43
Konserwacja separatora wody 43
Spuszczanie paliwa ze zbiornika 43
Przegląd przewodów paliwowych i ich połączeń 44
Płukanie układu paliwowego 44
Odpowietrzanie wtryskiwaczy 44
Konserwacja instalacji elektrycznej 45
Bezpieczeństwo obsługi układu elektrycznego 45
Konserwacja akumulatora 45
Przechowywanie akumulatora 46
Sprawdzanie bezpieczników 46
Konserwacja układu napędowego 47
Sprawdzanie ciśnienia w oponach 47
Wymiana kół samonastawnych i łożysk 48
Konserwacja układu chłodzenia 49
Bezpieczeństwo obsługi układu chłodzenia 49
Sprawdzanie układu chłodzenia 49
Czyszczenie chłodnicy 49
Konserwacja hamulców 50
Regulacja przełącznika blokady hamulca postojowego 50
Konserwacja pasków napędowych 51
Sprawdzanie naciągu paska alternatora 51
Konserwacja elementów sterowania 52
Regulacja przełącznika położenia neutralnego zablokowanego dźwigni sterowania 52
Regulacja powrotu dźwigni sterowania z położenia neutralnego 52
Regulacja położenia neutralnego 53
Regulacja maksymalnej prędkości naziemnej 55

Regulacja układu jezdnego 56
Konserwacja instalacji hydraulicznej 57
Bezpieczeństwo obsługi układu hydraulicznego 57
Objętość oleju hydraulicznego 57
Specyfikacja oleju hydraulicznego 57
Przegląd układu hydraulicznego 57
Wymiana oleju hydraulicznego i filtra 58
Czyszczenie 59
Czyszczenie zespołu tnącego od spodu 59
Usuwanie odpadów 59
Przechowywanie 59
Bezpieczeństwo przy przechowywaniu 59
Przygotowanie maszyny do przechowywania 59
Przygotowanie silnika 60

Bezpieczeństwo

Ta maszyna została zaprojektowana zgodnie z normami CEN ANSI B71.4-2017 i ISO EN 5395 pod warunkiem zamontowania odpowiednich zestawów CE i ukończenia procedur przygotowawczych.

Ogólne zasady bezpieczeństwa

Niniejszy produkt może obciąć dłonie lub stopy oraz wyrzucać przedmioty. Aby uniknąć poważnych obrażeń ciała, zawsze przestrzegaj wszystkich instrukcji dotyczących bezpieczeństwa.

- Przed pierwszym uruchomieniem silnika należy zapoznać się z niniejszą *instrukcją obsługi*.
- Podczas obsługi maszyny zachowaj pełne skupienie. Nie podejmuj żadnych rozpraszających czynności, w przeciwnym razie możesz spowodować obrażenia lub wyrządzić szkody w mieniu.
- Zabronione jest używanie maszyny bez założonych i poprawnie działających wszystkich osłon oraz innych urządzeń ochronnych.
- Ręce i nogi operatora muszą znajdować się w bezpiecznej odległości od części obracających się. Nie zbliżaj się do wylotu wyrzutnika.
- Nie zezwalaj osobom postronnym i dzieciom na podchodzenie w pobliże obszaru pracy. Nigdy nie pozwalaj dzieciom obsługiwać maszyny.
- Zanim opuścisz stanowisko operatora, wyłącz silnik, wyjmij kluczyk (jeżeli występuje) i zaczekaj, aż wszystkie ruchome części się zatrzymają. Przed przystąpieniem do regulacji, obsługi technicznej, czyszczenia lub przed przechowywaniem maszyny odczekaj aż ostygnie.

Niewłaściwe użytkowanie lub nieprawidłowa konserwacja maszyny mogą spowodować obrażenia ciała. Aby zmniejszyć ryzyko urazu, należy postępować zgodnie z niniejszymi instrukcjami bezpieczeństwa i zawsze zwracać uwagę na symbol dotyczący bezpieczeństwa ⚠, który oznacza: uwaga, ostrzeżenie lub niebezpieczeństwo – instrukcja dotycząca bezpieczeństwa osobistego. Nieprzestrzeganie powyższych zasad może doprowadzić do obrażeń ciała lub śmierci.

Naklejki informacyjne i ostrzegawcze

Etykiety dotyczące bezpieczeństwa oraz instrukcje są wyraźnie widoczne dla operatora i znajdują się w pobliżu wszystkich miejsc potencjalnego zagrożenia. Uszkodzone i brakujące etykiety należy wymienić.

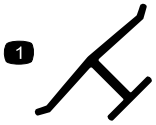

decaloemmarkt

Oznaczenie producenta

1. Wskazuje, że ostrze stanowi część wyprodukowaną przez producenta maszyny.

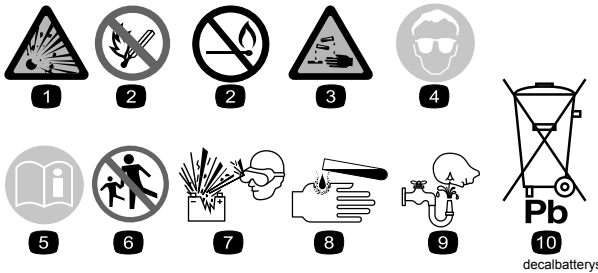

decalbatterysymbols

Symbole akumulatora

Na akumulatorze umieszczone są niektóre lub wszystkie z wymienionych poniżej symbole.

1. Zagrożenie wybuchem.
2. Unikać ognia, otwartego płomienia lub palenia tytoniu
3. Zagrożenie oparzeniem substancją żrącą lub chemiczną
4. Stosuj środki ochrony oczu.
5. Przeczytaj *Instrukcję obsługi*.
6. Nie pozwalaj osobom postronnym zbliżać się do akumulatora.
7. Stosuj środki ochrony oczu; gazy wybuchowe mogą spowodować utratę wzroku i inne obrażenia.
8. Kwas akumulatora może spowodować utratę wzroku lub poważne oparzenia.
9. Należy natychmiast przemyć oczy wodą i niezwłocznie zasięgnąć porady lekarza.
10. Zawiera ołów, nie wyrzucać

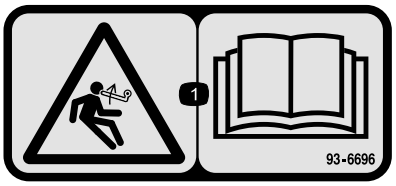

decal93-6696

93-6696

1. Ryzyko zmagazynowanej energii – przeczytaj *instrukcję obsługi*.

decal93-6697

93-6697

1. Przeczytaj *Instrukcję obsługi*.
2. Uzupełniaj olej SAE 80w-90 (API GL-5) co każde 50 godzin.

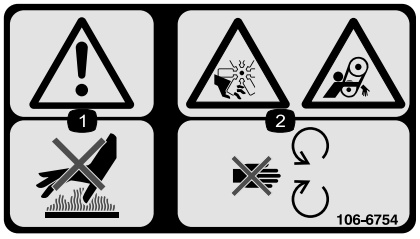

decal106-6754

106-6754

1. Uwaga: nie wolno dotykać gorących powierzchni.
2. Niebezpieczeństwo przecięcia/odcięcia kończyny, wentylator i niebezpieczeństwo wciągnięcia, pasek – nie należy zbliżać się do części ruchomych.

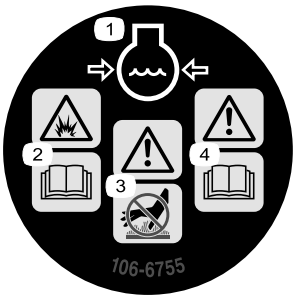

decal106-6755

106-6755

1. Czynnik chłodzący silnika pod ciśnieniem.
2. Niebezpieczeństwo wybuchu – przeczytaj *instrukcję obsługi*.
3. Ostrzeżenie – nie dotykać gorącej powierzchni.
4. Ostrzeżenie – przeczytaj *instrukcję obsługi.*

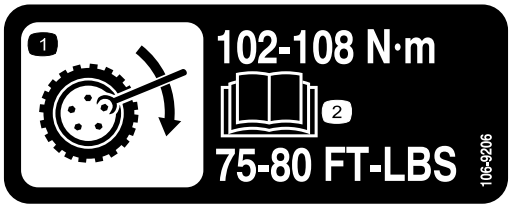

decal106-9206

106-9206

1. Specyfikacja momentów dokręcania kół
2. Przeczytaj *Instrukcję obsługi*.

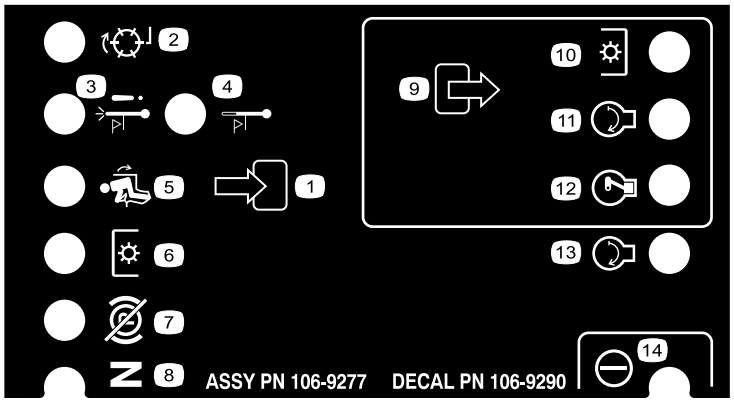

decal106-9290

106-9290

1. Wejścia
2. Nieaktywne
3. Wyłączenie z powodu wysokiej temperatury
4. Ostrzeżenie o wysokiej temperaturze
5. W fotelu
6. Wał odbioru mocy (PTO)
7. Hamulec postojowy wyłączony
8. Bieg jałowy
9. Wyjścia
10. Wał odbioru mocy (PTO)
11. Uruchamianie
12. Zasilanie przed pracą (ETR)
13. Uruchamianie
14. Zasilanie

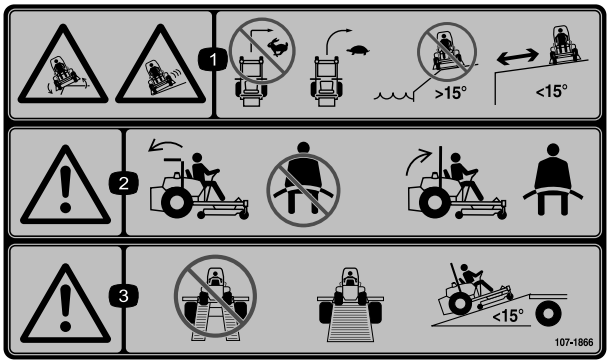

decal107-1866

107-1866

Informacja: Maszyna jest spełnia wymagania standardowego branżowego testu stabilności w statycznych testach wzdłużnych i poprzecznych przy maksymalnym nachyleniu wskazanym na etykiecie. Aby określić, czy maszynę można obsługiwać w warunkach występujących danego dnia w danym miejscu zapoznaj się w instrukcjami dotyczącymi obsługi maszyny na zboczach, zawartymi w *instrukcji obsługi* oraz z warunkami, w których maszyna jest obsługiwana. Zmiany terenowe mogą skutkować zmianą kierunku zbocza dla maszyny. W miarę możliwości podczas pracy na zboczach jednostki tnące powinny być obniżone. Podniesienie jednostek tnących podczas pracy na zboczu może powodować niestabilność maszyny.

1. Niebezpieczeństwo zsunięcia się/utraty panowania; niebezpieczeństwo przewrócenia przy stromych brzegach – nie wolno skręcać z wysoką prędkością, skręcaj z niską prędkością, nie używaj maszyny na zboczach w pobliżu otwartych zbiorników wodnych, jak również na zboczach o nachyleniu większym niż 15 stopni, nie zbliżaj się do stromych brzegów.
2. Ostrzeżenie – jeśli pałąk jest opuszczony, nie zapinaj pasa bezpieczeństwa, a jeśli jest podniesiony – zapnij pas.
3. Ostrzeżenie – nie używaj dwóch pochylni do załadunku maszyny na przyczepę, użyj pojedynczej pochylni o szerokości dostosowanej do maszyny, ustawionej pod kątem mniejszym niż 15°.

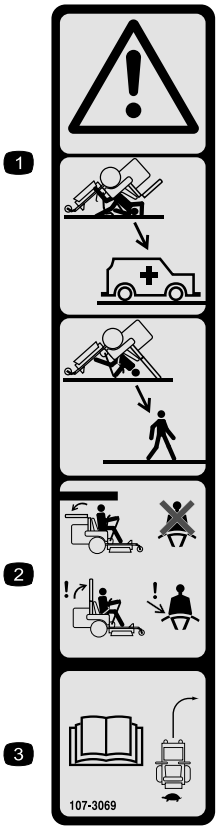

decal107-3069

107-3069

1. Ostrzeżenie – opuszczony pałąk nie zabezpiecza przed przewróceniem.
2. Aby uniknąć obrażeń lub śmierci spowodowanej przewróceniem, utrzymuj pałąk w uniesionym i zablokowanym położeniu oraz zapnij pas bezpieczeństwa. Opuszczaj pałąk tylko, gdy jest to absolutnie niezbędne, i nie zapinaj pasa bezpieczeństwa, gdy pałąk jest opuszczony.
3. Przeczytaj *instrukcję obsługi*; jedź powoli i ostrożnie.

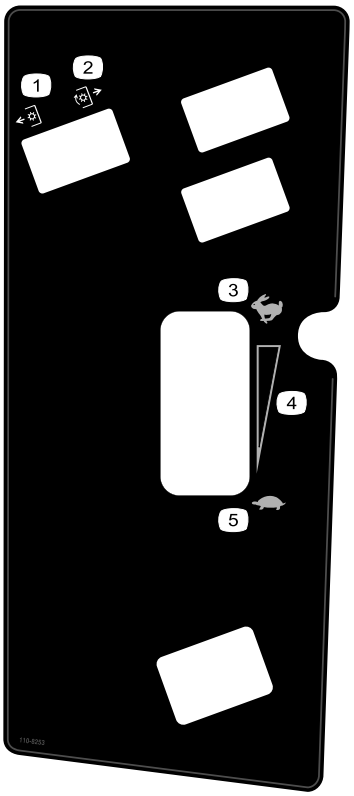

decal110-8253

110-8253

1. PTO — Wył.
2. PTO — Wł.
3. Szybko
4. Pozycja ustawiana bezstopniowo
5. Wolno

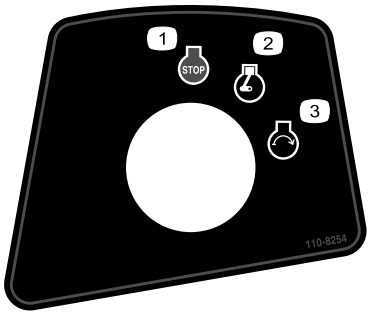

decal110-8254

110-8254

1. Silnik — Stop (Zatrzymanie)
2. Silnik — Run (Praca)
3. Silnik — Start (Uruchamianie)

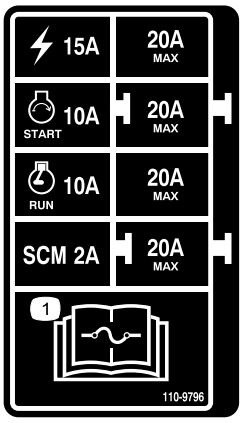

decal110-9796

110-9796

1. W celu uzyskania informacji o bezpiecznikach patrz *instrukcja obsługi*.

---

decal133-5618

133-5618

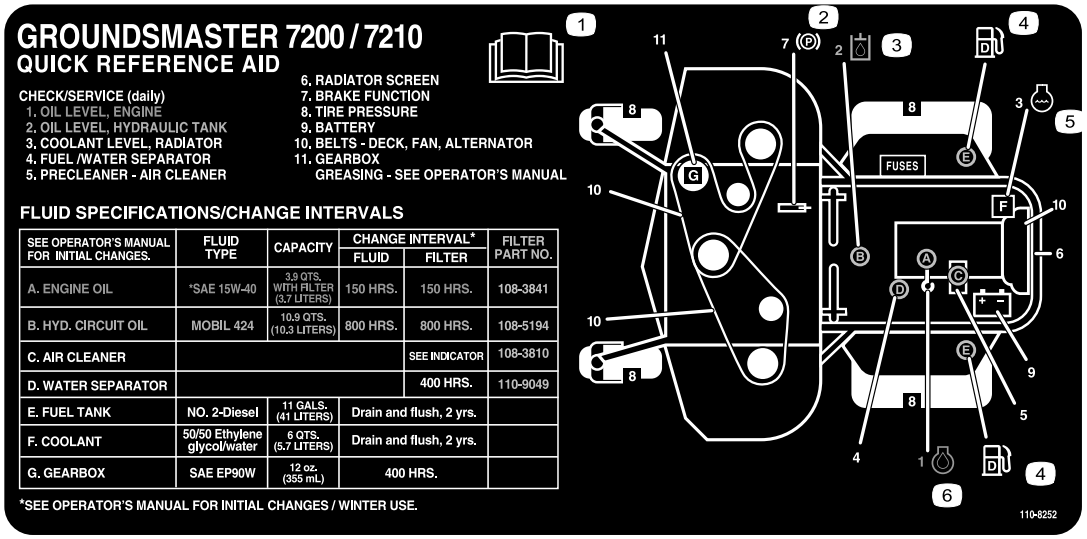

decal110-8252

110-8252

1. Przeczytaj *Instrukcję obsługi*.
2. Hamulec postojowy
3. Olej hydrauliczny
4. Paliwo
5. Płyn chłodzący silnika
6. Olej silnikowy

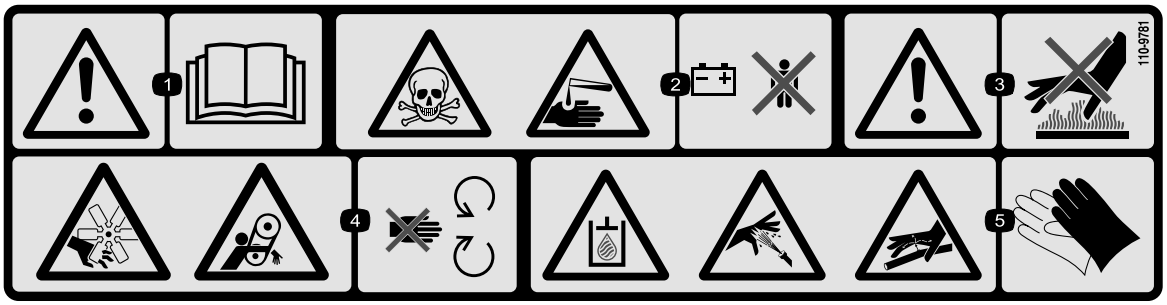

decal110-9781

110-9781

1. Ostrzeżenie – przeczytaj *instrukcję obsługi*.
2. Zagrożenie zatruciem, zagrożenie poparzeniem cieczą żrącą/środkiem chemicznym — dzieci nie mogą zbliżać się do akumulatora.
3. Ostrzeżenie – nie dotykaj gorącej powierzchni.
4. Niebezpieczeństwo przecięcia/odcięcia kończyny, wentylator; niebezpieczeństwo wciągnięcia, pasek – nie należy zbliżać się do części ruchomych.
5. Niebezpieczeństwo związane z olejem hydraulicznym pod ciśnieniem; niebezpieczeństwo wytrysku płynu pod wysokim ciśnieniem, niebezpieczeństwo związane z wysokim ciśnieniem, wstrzyknięcia pod skórę – stosuj ochronę dłoni i skóry.

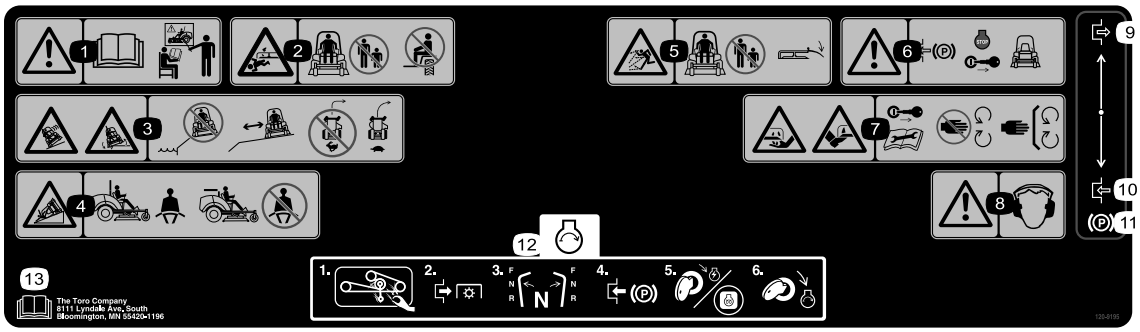

decal120-9195

120-9195

Informacja: Maszyna jest spełnia wymagania standardowego branżowego testu stabilności w statycznych testach wzdłużnych i poprzecznych przy maksymalnym nachyleniu wskazanym na etykiecie. Aby określić, czy maszynę można obsługiwać w warunkach występujących danego dnia w danym miejscu zapoznaj się w instrukcjami dotyczącymi obsługi maszyny na zboczach, zawartymi w *instrukcji obsługi* oraz z warunkami, w których maszyna jest obsługiwana. Zmiany terenowe mogą skutkować zmianą kierunku zbocza dla maszyny. W miarę możliwości podczas pracy na zboczach jednostki tnące powinny być obniżone. Podniesienie jednostek tnących podczas pracy na zboczu może powodować niestabilność maszyny.

1. Ostrzeżenie – przeczytaj *instrukcję obsługi*; nie wolno obsługiwać maszyny bez przeszkolenia.
2. Niebezpieczeństwo zranienia/obcięcia kończyny, nóż kosiarki – osoby postronne nie mogą zbliżać się do maszyny. W maszynie nie wolno przewozić pasażerów.
3. Niebezpieczeństwo zsunięcia się/utraty panowania; niebezpieczeństwo przewrócenia przy stromych brzegach – nie wolno kosić w pobliżu stromych zboczy, nie zbliżaj się do stromych zboczy, nie wolno skręcać z wysoką prędkością, skręcaj z niską prędkością.
4. Niebezpieczeństwo przewrócenia – zapinaj pas przy zamontowanym pałąku zabezpieczenia przed przewróceniem, nie zapinaj pasa, jeśli pałąk jest opuszczony.
5. Niebezpieczeństwo wyrzucania przedmiotów – osoby postronne nie mogą przebywać w pobliżu maszyny, przed uruchomieniem maszyny opuść deflektor.
6. Ostrzeżenie — przed opuszczeniem maszyny zaciągnij hamulec postojowy, wyłącz silnik i wyjmij kluczyk.
7. Niebezpieczeństwo zranienia/utraty ręki lub stopy, ostrze kosiarki – wyjmij kluczyk zapłonu i przeczytaj *instrukcję obsługi* przed rozpoczęciem konserwacji, zachowaj bezpieczną odległość od części ruchomych; nie usuwaj żadnych zabezpieczeń ani osłon.
8. Ostrzeżenie – należy stosować ochronniki słuchu.
9. Odłącz
10. Załącz
11. Hamulec postojowy
12. Uruchamianie silnika – usuń trawę i pozostałości z paska i kół pasowych kosiarki, rozłącz PTO, ustaw dźwignię jazdy w położenie neutralne, załącz hamulec postojowy, przekręć kluczyk, aby uruchomić zasilanie kosiarki, a następnie przekręć kluczyk do końca i uruchom silnik.
13. Przeczytaj *Instrukcję obsługi*.

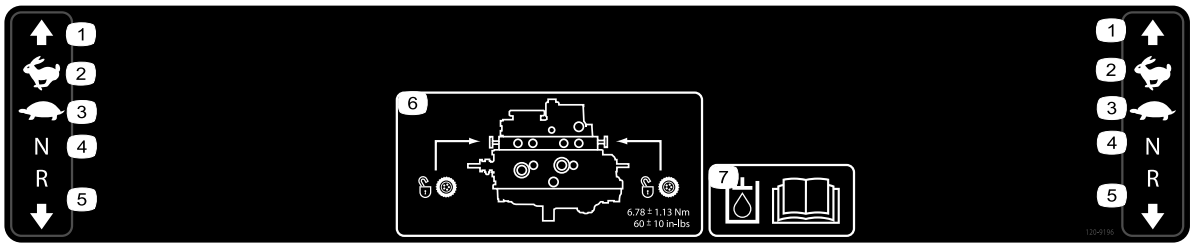

decal120-9196

120-9196

1. Do przodu
2. Wysoka
3. Wolno
4. Bieg jałowy
5. Do tyłu
6. Lokalizacja zaworu holowniczego; zawory holownicze należy dokręcać momentem od 5,65 do 7,91 N·m.
7. Aby uzyskać dodatkowe informacje o oleju hydraulicznym, patrz *Instrukcja obsługi*.

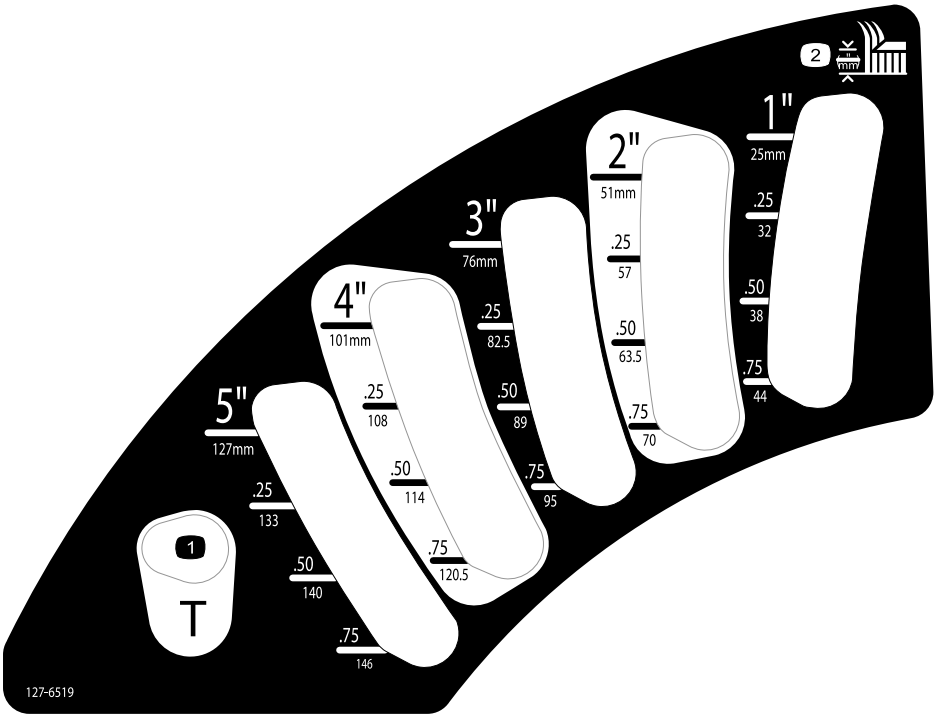

decal127-6519

127-6519

1. Pozycja transportowa
2. Wysokość koszenia

Montaż

Elementy luzem

Za pomocą poniższego zestawienia sprawdź, czy zostały dostarczone wszystkie elementy.

Procedura	Opis	Ilość	Sposób użycia
1	Nie są potrzebne żadne części	–	Podnieś ROPS.
2	Instrukcja instalacji zespołu tnącego	1	Zamontuj zespół tnący.
3	Nie są potrzebne żadne części	–	Wyreguluj lewe przednie koło samonastawne.
4	Nie są potrzebne żadne części	–	Sprawdź ciśnienie w oponach.
5	Nie są potrzebne żadne części	–	Zamontuj obciążniki.
6	Nie są potrzebne żadne części	–	Sprawdź poziomy oleju hydraulicznego, oleju silnikowego i płynu chłodzącego.
7	Etykieta z rokiem produkcji	1	Zamocuj etykietę CE (Tylko maszyny oznaczone znakiem CE)

Nośniki i dodatkowe części

Opis	Ilość	Sposób użycia
Instrukcja obsługi	1	Zapoznaj się z nią przed przystąpieniem do obsługi maszyny.
Instrukcja obsługi silnika	1	Skorzystaj z zawartych w niej informacji o silniku.
Kluczyki do stacyjki zapłonu	2	Uruchom silnik.

1

Podnoszenie pałąka bezpieczeństwa

Nie są potrzebne żadne części

Procedura

Unieś pałąk bezpieczeństwa, patrz Regulacja pałąka bezpieczeństwa (Strona 22).

2

Montaż zespołu tnącego

Części potrzebne do tej procedury:

1	*Instrukcja instalacji* zespołu tnącego

Procedura

Zamontuj zespół tnący zgodnie z *instrukcją instalacji* dla danego zespołu tnącego.

3

Regulacja lewego przedniego koła samonastawnego

Nie są potrzebne żadne części

Procedura

Ustaw lewe przednie koło samonastawne w pozycji zewnętrznej dla zespołów tnących 183 cm i w pozycji wewnętrznej dla zespołów tnących 152 cm i 157,5 cm.

4

Sprawdzanie ciśnienia w oponach

Nie są potrzebne żadne części

Procedura

Sprawdź ciśnienie w oponach; patrz Sprawdzanie ciśnienia w oponach (Strona 47).

Ważne: **Należy utrzymywać właściwe ciśnienie we wszystkich oponach, aby zapewnić dobrą jakość koszenia i prawidłowe osiągi maszyny. Należy dbać, aby ciśnienie w oponach nie było zbyt niskie.**

5

Montaż obciążników (w celu zapewnienia zgodności ze standardami CE)

Nie są potrzebne żadne części

Procedura

Maszyny z zamontowanym podwoziem 183 cm i bez żadnego sprzętu nie potrzebują obciążników, aby spełnić wymagania standardów CE. Zakup i montaż dodatkowych obciążników może jednak być konieczny w zależności od wielkości/typu podwozia kosiarki i sprzętu zamontowanego na maszynie. Poniższa tabela zawiera różne konfiguracje sprzętu i dodatkowe obciążniki przednie wymagane dla danego modelu:

Konfiguracja sprzętu	Obciążnik wymagany dla podstawowego podwozia 157,5 cm (30457)	Obciążnik wymagany dla podstawowego podwozia 183 cm (30353)	Obciążnik wymagany dla wyrzutu bocznego 183 cm (30481)
Jednostka jezdna Groundsmaster 7200/7210 bez dodatkowego sprzętu	10 kg	0 kg	0 kg
Jednostka jezdna Groundsmaster 7200/7210, twardy dach	34 kg	9,5 kg	15 kg
Jednostka jezdna Groundsmaster 7200/7210, twardy dach i zestaw świateł drogowych	32,2 kg	28,5 kg	10 kg
Jednostka jezdna Groundsmaster 7200/7210, twardy dach, zestaw świateł drogowych i podpora	18 kg	17 kg	10 kg
Jednostka jezdna Groundsmaster 7200/7210, twardy dach i podpora	14 kg	10 kg	10 kg
Jednostka jezdna Groundsmaster 7200/7210, zestaw świateł drogowych i podpora	0 kg	0 kg	0 kg
Jednostka jezdna Groundsmaster 7200/7210, zestaw świateł drogowych	11,3 kg	0 kg	0 kg
Jednostka jezdna Groundsmaster 7200/7210 i podpora	0 kg	0 kg	0 kg

Aby uzyskać odpowiednie zestawy i obciążniki dla danej maszyny, skontaktuj się z autoryzowanym dystrybutorem firmy Toro.

6

Sprawdzanie poziomu płynów

Nie są potrzebne żadne części

Procedura

1. Sprawdź poziom oleju hydraulicznego przed uruchomieniem silnika, patrz Przegląd układu hydraulicznego (Strona 57).
2. Sprawdź poziom oleju silnikowego przed uruchomieniem silnika, patrz Sprawdzanie poziomu oleju silnikowego (Strona 41).
3. Układ chłodzenia należy sprawdzić przed uruchomieniem silnika, patrz Sprawdzanie układu chłodzenia (Strona 49).

7

Mocowanie etykiet CE (Tylko maszyny oznaczone znakiem CE)

Części potrzebne do tej procedury:

1	Etykieta z rokiem produkcji

Procedura

W przypadku maszyny wymagającej zgodności CE zamocuj etykietę z rokiem produkcji znajdującą się wśród luźnych części (Rysunek 3).

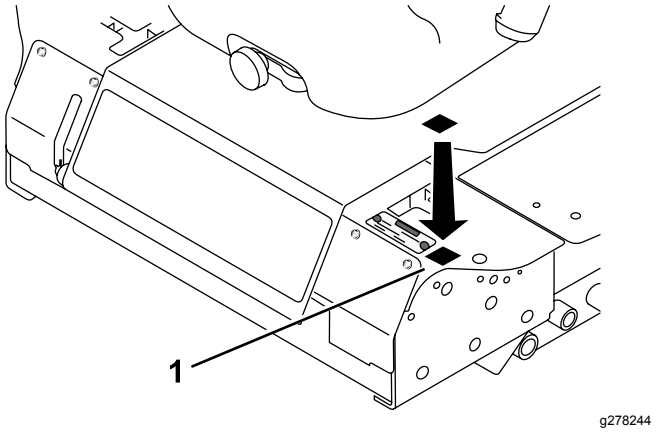

Rysunek 3

Przegląd produktu

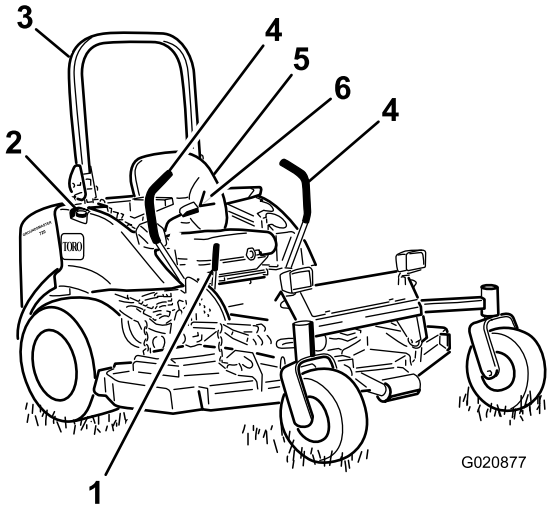

g020877

Rysunek 4

1. Dźwignia hamulca postojowego
2. Korek wlewu paliwa (obie strony)
3. Pałąk
4. Dźwignia sterowania
5. Fotel
6. Pas bezpieczeństwa

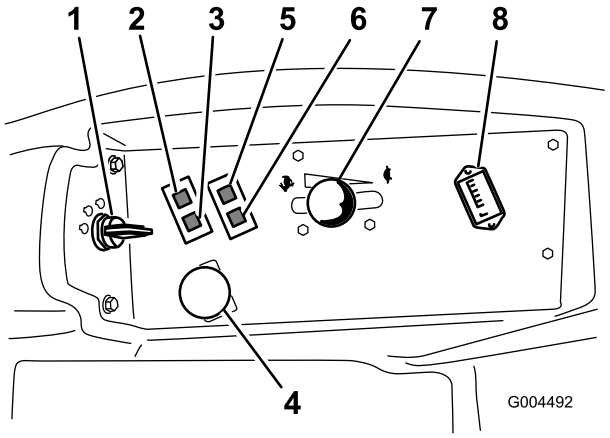

g004492

Rysunek 5

1. Wyłącznik zapłonu
2. Kontrolka ostrzegawcza temperatury płynu chłodzącego silnika
3. Kontrolka świecy żarowej
4. Przełącznik wału odbioru mocy (PTO)
5. Kontrolka ostrzegawcza ciśnienia oleju
6. Kontrolka akumulatora
7. Dźwignia przepustnicy
8. Licznik godzin

Elementy sterowania

Zanim uruchomisz silnik i rozpoczniesz pracę z maszyną, zapoznaj się ze wszystkimi elementami sterowania (Rysunek 4 oraz Rysunek 5).

Dźwignie sterowania

Dźwignie te sterują ruchem do przodu i do tyłu oraz skręcaniem maszyny. Patrz Kierowanie maszyną (Strona 28).

Dźwignia hamulca postojowego

Aby zapobiec niekontrolowanemu ruchowi kosiarki, po każdym wyłączeniu jej silnika zaciągnij hamulec postojowy. Aby załączyć hamulec postojowy, pociągnij dźwignię hamulca postojowego do tyłu i do góry (Rysunek 6). Aby zwolnić hamulec postojowy, naciśnij dźwignię hamulca postojowego do przodu i w dół.

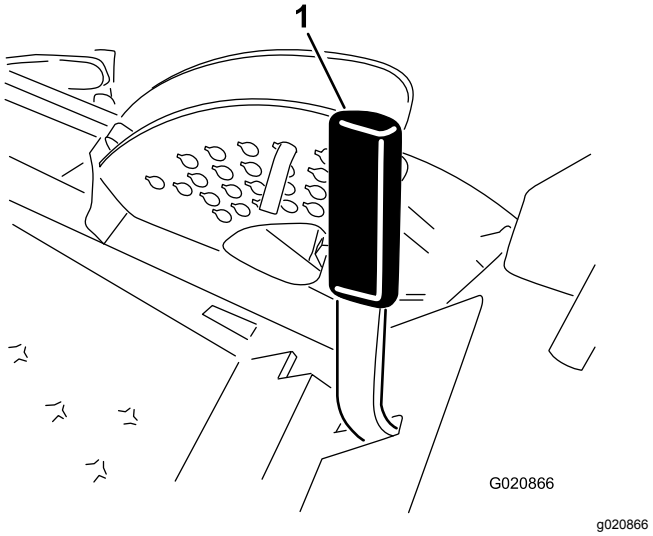

g020866

Rysunek 6

1. Dźwignia hamulca postojowego

Wyłącznik zapłonu

Stacyjka ma 3 położenia: OFF (WYŁ.), ON/PREHEAT (WŁ./NAGRZEWANIE) i START (URUCHAMIANIE).

Dźwignia przepustnicy

Przepustnica steruje prędkością obrotową silnika, prędkością ostrzy oraz, w połączeniu z dźwigniami sterowania, prędkością jazdy maszyny. Przesunięcie dźwigni przepustnicy do przodu do położenia FAST (SZYBKO) zwiększa prędkość obrotową silnika. Przesunięcie jej do tyłu do położenia SLOW (WOLNO) zmniejsza prędkość obrotową silnika. Podczas koszenia trawy maszyna powinna pracować z przepustnicą ustawioną w położeniu FAST (SZYBKO).

Przełącznik wału odbioru mocy (PTO)

Przełącznik wału odbioru mocy (PTO) uruchamia i zatrzymuje ostrza kosiarki.

Kontrolka świecy żarowej (pomarańczowa)

Kontrolka świecy żarowej (Rysunek 5) zapala się, gdy kluczyk w stacyjce zostanie ustawiony w położeniu ON (WŁ.). Pozostaje ona włączona przez 6 sekund. Gdy kontrolka zgaśnie, możesz uruchomić silnik.

Licznik godzin

Licznik godzin rejestruje liczbę godzin pracy maszyny z kluczykiem w stacyjce w połączeniu RUN (PRACA). Korzystaj ze wskazań licznika do planowania regularnej konserwacji.

Kontrolka ostrzegawcza temperatury płynu chłodzącego silnika

Kontrolka ta się zaświeci, a ostrza tnące się zatrzymają, gdy temperatura płynu chłodzącego silnika jest wysoka. Jeśli maszyna nie zostanie zatrzymana, a temperatura płynu chłodzącego wzrośnie o kolejne 11°C, silnik zostanie automatycznie wyłączony.

Ważne: **Jeśli podwozie kosiarki zostanie wyłączone, a kontrolka ostrzegawcza temperatury zaświeci się, wciśnij pokrętło PTO, zjedź na bezpieczny, płaski teren, ustaw dźwignię przepustnicy w położeniu SLOW (WOLNO), ustaw dźwignie sterowania w położeniu NEUTRALNYM ZABLOKOWANYM i załącz hamulec postojowy. Pozostaw silnik na biegu jałowym na kilka minut, aż ostygnie do bezpiecznej temperatury. Zatrzymaj silnik i sprawdź układ chłodzenia, patrz** **Sprawdzanie układu chłodzenia (Strona 49)****.**

Kontrolka ładowania

Kontrolka ładowania zapala się, jeżeli układ ładowania elektrycznego pracuje powyżej lub poniżej zwykłego zakresu (Rysunek 5). Sprawdź lub napraw układ ładowania elektrycznego

Kontrolka ostrzegawcza ciśnienia oleju

Kontrolka ostrzegawcza ciśnienia oleju świeci się, gdy ciśnienie oleju silnikowego spada poniżej bezpiecznego poziomu (Rysunek 5). Jeżeli ciśnienie oleju jest zbyt niskie, wyłącz silnik i ustal przyczynę. Przed ponownym uruchomieniem silnika napraw układ oleju silnikowego.

Wskaźnik ilości paliwa

Wskaźnik paliwa (Rysunek 7) wskazuje ilość paliwa pozostałą w zbiornikach paliwa.

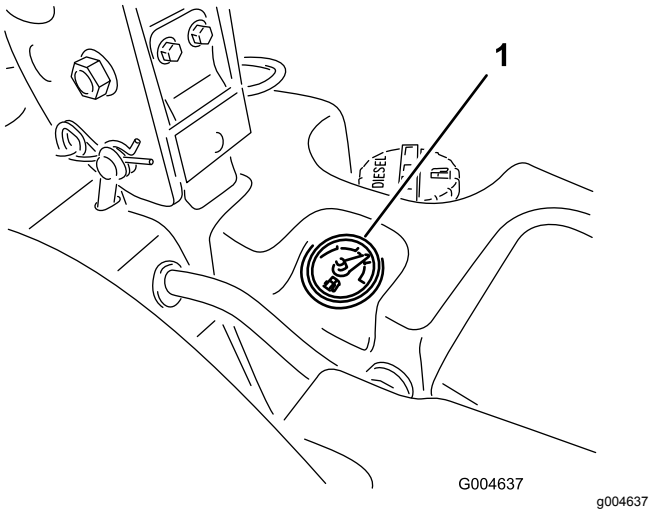

Rysunek 7

1. Wskaźnik paliwa

Specyfikacje

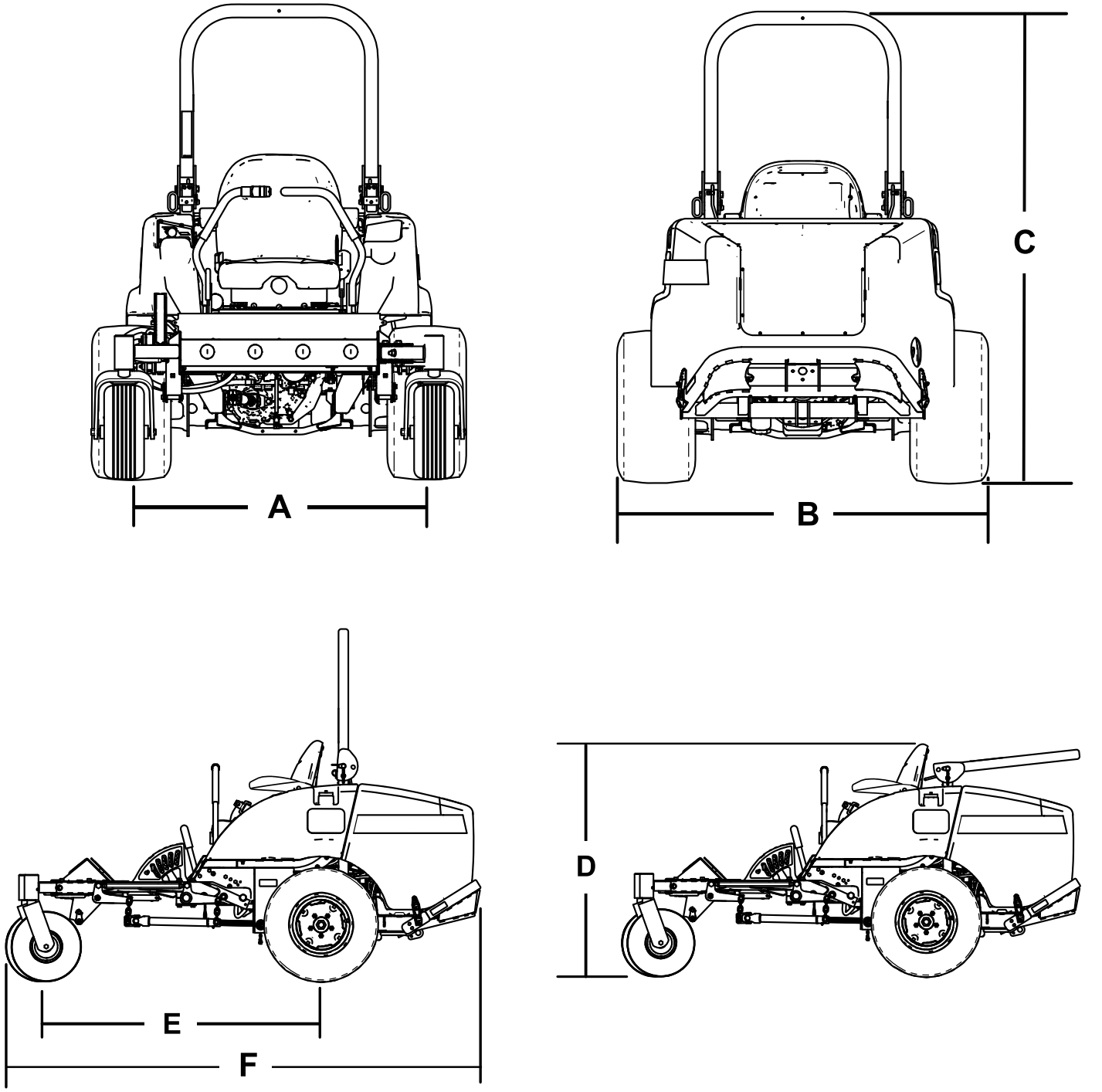

Rysunek 8

Opis	Rysunek 8Wymiar na	Wymiar lub masa
Wysokość z uniesionym pałąkiem bezpieczeństwa	C	183 cm
Wysokość ze złożonym pałąkiem bezpieczeństwa	D	125 cm
Długość całkowita	F	246 cm
Szerokość całkowita	B	145 cm
Rozstaw osi	E	145 cm
Rozstaw kół (między środkami opon) osi tylnej	A	114 cm
Prześwit pod pojazdem		15 cm
Masa z 183 cm zespołem tnącym z wyrzutem bocznym (model 30354 lub 30481)		934 kg
Masa z 152 cm zespołem tnącym z wyrzutem bocznym (model 30456)		900 kg
Masa z podstawowym 183 cm zespołem tnącym (model 30353)		876 kg
Masa z podstawowym 157,5 cm zespołem tnącym (model 30457)		855 kg

Informacja: Dane techniczne i konstrukcja mogą ulec zmianie bez uprzedzenia.

Osprzęt/akcesoria

Dostępna jest gama zatwierdzonego przez firmę Toro sprzętu i akcesoriów przeznaczonych do stosowania z maszyną, zwiększających jej możliwości. Skontaktuj się z autoryzowanym przedstawicielem serwisowym lub dystrybutorem lub odwiedź stronę www.Toro.com, aby uzyskać listę wszystkich zatwierdzonych akcesoriów i osprzętu.

Aby zapewnić maksymalną wydajność i zachować certyfikat bezpieczeństwa maszyny, używaj wyłącznie oryginalnych części zamiennych i akcesoriów firmy Toro. Części zamienne i akcesoria pochodzące od innych producentów mogą stwarzać zagrożenie dla bezpieczeństwa. Korzystanie z nich może spowodować utratę gwarancji maszyny.

Działanie

Informacja: Określaj lewą i prawą stronę maszyny ze standardowego stanowiska operatora.

Before Operation

Bezpieczeństwo przed rozpoczęciem pracy

Ogólne zasady bezpieczeństwa

- Użytkowanie lub serwisowanie maszyny przez dzieci lub osoby nieprzeszkolone jest zabronione. Przepisy lokalne mogą ograniczać wiek operatora. Za szkolenie operatorów i mechaników odpowiada właściciel.
- Należy zapoznać się z zasadami bezpiecznego użytkowania sprzętu, elementami sterującymi oraz symbolami bezpieczeństwa.
- Zanim opuścisz stanowisko operatora, wyłącz silnik, wyjmij kluczyk (jeżeli występuje) i zaczekaj, aż wszystkie ruchome części się zatrzymają. Przed przystąpieniem do regulacji, obsługi technicznej, czyszczenia lub przed przechowywaniem maszyny odczekaj aż ostygnie.
- Operator musi umieć szybko zatrzymać maszynę i wyłączyć silnik.
- Sprawdź czujniki obecności operatora i właściwe działanie wyłączników bezpieczeństwa, a także osłony pod kątem prawidłowego zamocowania i działania. Nie używać maszyny, jeśli nie działa ona prawidłowo.
- Przed użyciem sprawdź, czy ostrza, śruby ostrzy i zespoły tnące są w dobrym stanie technicznym. Aby zachować równowagę zespołu tnącego, wymieniaj cały zestaw zużytych lub uszkodzonych ostrzy i śrub.
- Sprawdź obszar, w którym zamierzasz używać maszyny, i usuń wszelkie obiekty, które mogłyby zostać podrzucone przez maszynę.

Bezpieczeństwo związane z paliwem

- Podczas posługiwania się paliwem zachowaj szczególną ostrożność. Paliwo jest wysoce palne, a jego opary mają właściwości wybuchowe.
- Zgaś papierosy, cygara, fajki i wszelkie inne źródła zapłonu.
- Używaj wyłącznie zatwierdzonego kanistra na paliwo.
- Nie zdejmuj korka zbiornika paliwa ani nie uzupełniaj paliwa w trakcie pracy silnika lub gdy jest on rozgrzany.
- Nie dolewaj ani nie spuszczaj paliwa w zamkniętym pomieszczeniu.
- Nie przechowuj maszyny ani kanistra na paliwo w miejscach występowania otwartego ognia, tam gdzie występuje iskrzenie lub stosowany jest płomyk dyżurny, na przykład przy piecykach gazowych lub innych urządzeniach.
- W przypadku rozlania paliwa nie próbuj włączać silnika, unikaj możliwości spowodowania zapłonu do czasu rozproszenia oparów paliwa.

Uzupełnianie paliwa

Specyfikacja paliwa

- Nie wolno używać nafty ani benzyny zamiast oleju napędowego.
- Nie wolno mieszać nafty ani zużytego oleju silnikowego z olejem napędowym.
- Nie wolno przechowywać paliwa w pojemnikach ocynkowanych od wewnątrz.
- Nie stosować dodatków uszlachetniających paliwo.

Olej napędowy z ropy naftowej

Liczba cetanowa: 40 lub więcej

Zawartość siarki: niska zawartość (<500 ppm) lub bardzo niska zawartość (<15 ppm)

Tabela paliwa

Specyfikacja oleju napędowego	Lokalizacja
ASTM D975 Nr 1-D S15 Nr 2-D S15	USA
EN 590	Unia Europejska
ISO 8217 DMX	Międzynarodowa
JIS K2204 Klasa 2	Japonia
KSM-2610	Korea

- Używaj wyłącznie czystego, świeżego oleju napędowego lub oleju typu biodiesel.
- Aby zachować świeżość oleju, kupujemy go w ilościach, które zostaną zużyte w ciągu 180 dni.

W temperaturach powyżej -7°C używaj letniego oleju napędowego (nr 2-D), a poniżej tej temperatury — zimowego (nr 1-D lub mieszanki 1-D/2-D).

Informacja: Stosowanie zimowego oleju napędowego w niskich temperaturach powoduje, że temperatura zapłonu jest niższa, a charakterystyka przepływu dostosowana jest do niskich temperatur, co ułatwia uruchamianie i zmniejsza częstotliwość zatykania się filtra paliwa.

Stosowanie letniego oleju napędowego w temperaturze wyższej niż -7°C przyczynia się do wydłużenia trwałości pompy paliwowej i zwiększenia mocy w porównaniu z olejem zimowym.

Używanie biooleju napędowego

Do napędu maszyny można używać mieszanki oleju napędowego zawierającej do 20% biooleju napędowego (i 80% konwencjonalnego oleju napędowego).

Zawartość siarki: bardzo niska zawartość (<15 ppm)

Specyfikacja oleju biodiesel: ASTM D6751 lub EN14214

Specyfikacja mieszanki paliwowej: ASTM D975, EN590 lub JIS K2204

Ważne: **Konwencjonalny olej napędowy w mieszance paliwowej musi mieć bardzo niską zawartość siarki.**

Należy pamiętać o następujących zastrzeżeniach:

- Biomieszanki mogą powodować uszkodzenie lakierowanych powierzchni.
- Przy niskich temperaturach udział olejów roślinnych nie powinien przekroczyć 5% (biodiesel B5).
- Należy sprawdzać uszczelki i przewody mające styczność z paliwem, bowiem ich stan może ulec pogorszeniu.
- Przez pewien czas po przejściu na paliwo typu biodiesel może występować zatykanie filtra paliwa.
- Aby uzyskać szczegółowe informacje o paliwie typu biodiesel, skontaktuj się z autoryzowanym dystrybutorem firmy Toro.

Pojemność zbiornika paliwa

43,5 litra

Uzupełnianie paliwa

Ważne: **Zbiorniki paliwa są połączone, ale paliwo nie przepływa szybko z jednego zbiornika do drugiego. Podczas tankowania ważne jest zaparkowanie na poziomej powierzchni. W przypadku zaparkowania na wzgórzu istnieje ryzyko przepełnienia zbiorników.**

Ważne: **Nie wlewaj nadmiernej ilości paliwa do zbiornika.**

Ważne: **Parkując na zboczu, nie otwieraj zbiorników paliwa. Paliwo może się wylać.**

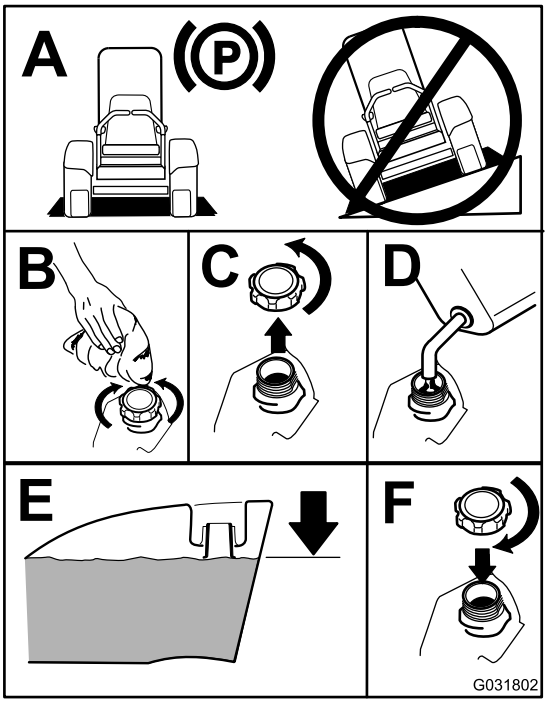

g031802

Rysunek 9

Informacja: Jeśli to możliwe, uzupełniaj zbiorniki paliwa po każdym użyciu. Pozwoli to zminimalizować kondensację wewnątrz zbiornika paliwa.

Sprawdzanie poziomu oleju silnikowego

Przed uruchomieniem silnika i przystąpieniem do użytkowania maszyny należy sprawdzić poziom oleju w skrzyni korbowej silnika (patrz Sprawdzanie poziomu oleju silnikowego (Strona 41)).

Sprawdzanie układu chłodzenia

Przed uruchomieniem silnika i przystąpieniem do użytkowania maszyny należy sprawdzić układ chłodzenia, patrz Sprawdzanie układu chłodzenia (Strona 21).

Przegląd układu hydraulicznego

Przed uruchomieniem silnika i przystąpieniem do użytkowania maszyny należy sprawdzić układ hydrauliczny, patrz Przegląd układu hydraulicznego (Strona 57).

Regulacja pałąka bezpieczeństwa

⚠ OSTRZEŻENIE

Aby uniknąć obrażeń lub śmierci spowodowanej przewróceniem, utrzymuj pałąk w uniesionym, zablokowanym położeniu oraz zapnij pas bezpieczeństwa.

Upewnij się, że fotel zamocowany jest za pomocą zaczepu.

⚠ OSTRZEŻENIE

Kiedy pałąk jest opuszczony, ochrona przed przewróceniem nie jest zapewniona.

- **Nie wolno obsługiwać maszyny na nierównym terenie lub zboczach z opuszczonym pałąkiem.**
- **Pałąk można obniżyć, wyłącznie jeżeli jest to absolutnie niezbędne.**
- **Nie należy zapinać pasa bezpieczeństwa, jeżeli pałąk jest opuszczony.**
- **Jedź powoli i ostrożnie.**
- **Gdy przestrzeń jest wystarczająca, podnieś pałąk.**
- **Przed przejechaniem pod jakimikolwiek obiektami (np. konarami lub przewodami elektrycznymi) albo przez drzwi sprawdź dokładnie wolną przestrzeń nad maszyną, aby uniknąć zderzenia.**

Ważne: **Zawsze należy korzystać z pasa bezpieczeństwa, jeżeli pałąk znajduje się w położeniu podniesionym i zablokowanym. Nie należy zapinać pasa bezpieczeństwa, jeżeli pałąk znajduje się w położeniu opuszczonym.**

Opuszczanie pałąka bezpieczeństwa

Opuść pałąk bezpieczeństwa w sposób pokazany na Rysunek 11.

Informacja: Pchnij pałąk do przodu, aby zwolnić nacisk na bolce.

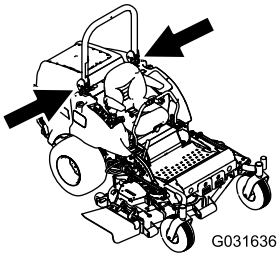

g031636

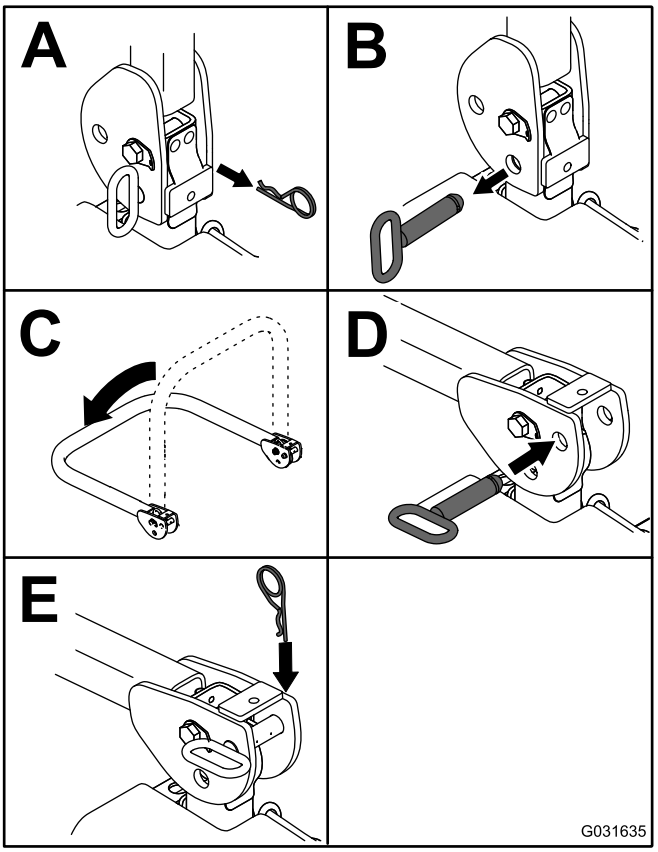

g031635

Rysunek 10

Informacja: Zamocuj pałąk bezpieczeństwa tak, aby nie uszkodził maski.

Podnoszenie pałąka bezpieczeństwa

Podnieś pałąk bezpieczeństwa w sposób pokazany na Rysunek 10.

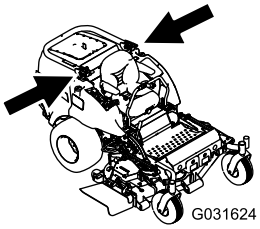

g031624

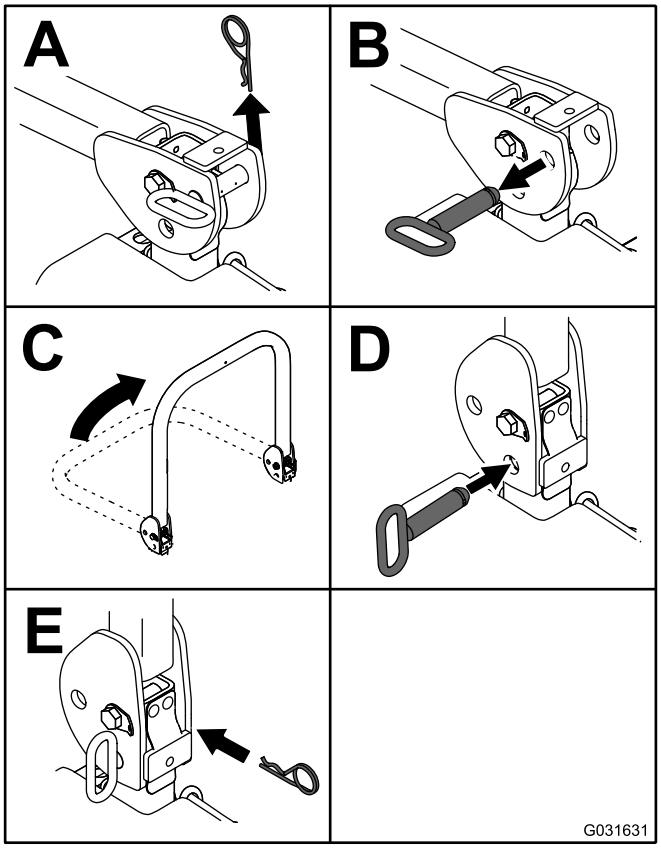

g031631

Rysunek 11

Ważne: **Zawsze należy korzystać z pasa bezpieczeństwa, jeżeli pałąk znajduje się w położeniu podniesionym i zablokowanym. Nie należy zapinać pasa bezpieczeństwa, jeżeli pałąk znajduje się w położeniu opuszczonym.**

Używanie układu blokad bezpieczeństwa

⚠ OSTROŻNIE

Jeśli wyłączniki blokad bezpieczeństwa są odłączone lub uszkodzone, pojazd może zostać nieoczekiwanie uruchomiony, powodując obrażenia ciała.

- **Nie manipuluj przy przełącznikach blokad.**
- **Codziennie, przed przystąpieniem do obsługi maszyny, sprawdzaj działanie przełączników blokad i wymieniaj wszystkie uszkodzone przełączniki.**

Działanie układu blokad bezpieczeństwa

Układ blokad bezpieczeństwa uniemożliwi uruchomienie silnika, chyba że:

- siedzisz na fotelu lub hamulec postojowy jest załączony;
- wał odbioru mocy (PTO) jest odłączony;
- dźwignie sterowania są w położeniu NEUTRALNYM ZABLOKOWANYM.
- Temperatura silnika jest niższa od maksymalnej temperatury roboczej.

Układ blokad bezpieczeństwa zatrzymuje silnik również po przesunięciu dźwigni sterowania jazdą z położenia NEUTRALNEGO ZABLOKOWANEGO przy zaciągniętym hamulcu postojowym. Gdy wstaniesz z fotela przy załączonym PTO, silnik zostanie wyłączony z 1-sekundowym opóźnieniem.

Sprawdzanie układu blokad bezpieczeństwa

Okres pomiędzy przeglądami: Przed każdym użyciem lub codziennie

Układ blokad bezpieczeństwa sprawdzaj przed każdym skorzystaniem z maszyny. Jeżeli układ bezpieczeństwa nie działa w sposób opisany poniżej, skontaktuj się z autoryzowanym przedstawicielem serwisowym w celu przeprowadzenia niezwłocznej naprawy.

1. Usiądź na fotelu, zaciągnij hamulec postojowy i ustaw przełącznik PTO w położeniu ON (WŁ.). Spróbuj uruchomić silnik (nie powinien się uruchomić).
2. Usiądź na fotelu, zaciągnij hamulec postojowy i ustaw przełącznik PTO w położeniu OFF (WYŁ.). Przesuń jedną z dźwigni sterowania z położenia NEUTRALNEGO ZABLOKOWANEGO.

Spróbuj uruchomić silnik (nie powinien się uruchomić). Powtórz czynność dla drugiej dźwigni sterowania jazdą.

3. Usiądź na fotelu, załącz hamulec postojowy, ustaw przełącznik PTO w położeniu OFF (WYŁ.) i ustaw dźwignie sterowania w położeniu NEUTRALNYM ZABLOKOWANYM. Uruchom silnik. Gdy silnik pracuje, zwolnij hamulec postojowy, załącz PTO i lekko unieś się z fotela – silnik powinien wyłączyć się w ciągu 2 sekund.
4. Gdy fotel jest pusty, załącz hamulec postojowy, ustaw przełącznik PTO w położeniu OFF (WYŁ.) i ustaw dźwignie sterowania w położeniu NEUTRALNYM ZABLOKOWANYM. Uruchom silnik. Gdy silnik pracuje, wyśrodkuj każdą dźwignię sterowania – silnik powinien się wyłączyć się ciągu 2 sekund. Powtórz czynność dla drugiej dźwigni sterowania.
5. Gdy fotel jest pusty, zwolnij hamulec postojowy, ustaw przełącznik PTO w położeniu OFF (WYŁ.) i ustaw dźwignie sterowania w położeniu NEUTRALNYM ZABLOKOWANYM. Spróbuj uruchomić silnik (nie powinien się uruchomić).

Korzystanie z modułu SCM do diagnozowania problemów w systemie

Maszyna jest wyposażona w system monitorujący standardowego modułu sterowania (SCM) śledzący działanie różnych kluczowych układów. Moduł SCM znajduje się pod prawym panelem sterowania. Jest on dostępny przez pokrywę boczną panelu (Rysunek 12). Aby otworzyć pokrywę boczną panelu, zwolnij 2 zaczepy i pociągnij ją w kierunku na zewnątrz.

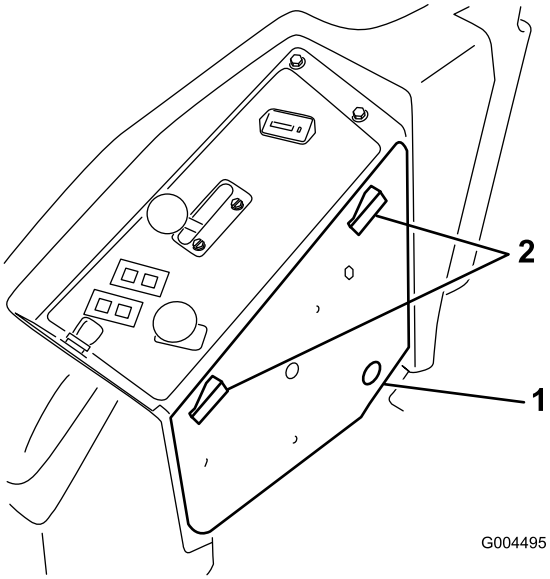

g004495

Rysunek 12

1. Pokrywa panelu bocznego 2. Zatrzaski

Z przodu modułu SCM znajduje się 11 diod LED, które świecą, wskazując różne stany systemu. Do diagnostyki systemu służy 7 z tych diod. Opis znaczenia każdej diody LED, patrz Rysunek 13. W celu uzyskania dodatkowych informacji dotyczących korzystania z pozostałych funkcji modułu SCM, patrz *instrukcja serwisowa* dostępna u autoryzowanego dystrybutora firmy Toro.

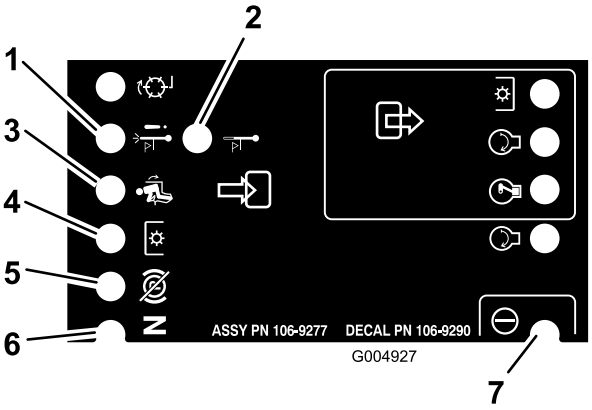

g004927

Rysunek 13

1. Wyłączenie spowodowane wysoką temperaturą – temperatura silnika przekroczyła bezpieczny poziom i silnik został wyłączony. Sprawdź układ chłodzenia.
2. Ostrzeżenie spowodowane wysoką temperaturą – temperatura silnika zbliża się do niebezpiecznego poziomu, zespół tnący został wyłączony. Sprawdź układ chłodzenia.
3. Operator siedzi na fotelu..
4. PTO jest załączony.
5. Hamulec postojowy zwolniony.
6. Elementy sterujące są w położeniu neutralnym.
7. Moduł SCM jest zasilany i działa.

Ustawianie fotela

Fotel można przesuwać do przodu i do tyłu. Położenie fotela ustaw w miejscu, w którym masz najlepszą kontrolę nad maszyną i w którym czujesz się najwygodniej.

Aby wyregulować fotel, przesuń dźwignię w bok w celu odblokowania pozycji fotela (Rysunek 14).

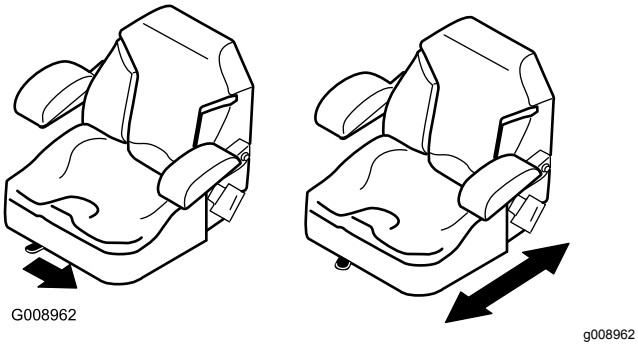

Rysunek 14

Zmiana zawieszenia fotela

Fotel można regulować w celu zapewnienia płynnej i wygodnej jazdy. Ustaw fotel w najwygodniejszym dla siebie położeniu.

Aby wyregulować fotel, obracaj pokrętło z przodu w dowolnym kierunku i znajdź położenie zapewniające najwięcej komfortu (Rysunek 15).

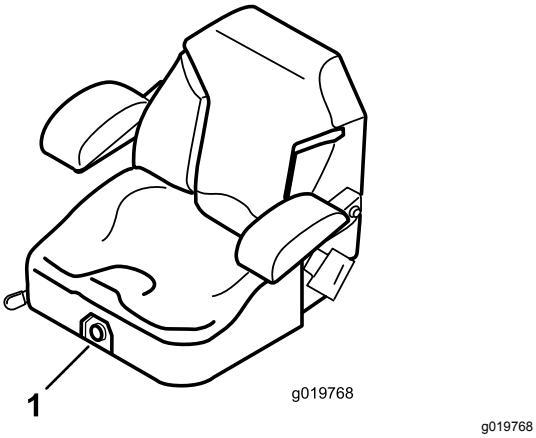

Rysunek 15

1. Pokrętło zawieszenia fotela

Odblokowanie fotela

Aby uzyskać dostęp do układu hydraulicznego i innych układów pod fotelem, odblokuj fotel i pochyl go do przodu.

1. Za pomocą dźwigni regulacji pozycji fotela przesuń go maksymalnie do przodu.
2. Pociągnij zaczep fotela do przodu i unieś, aby odblokować fotel (Rysunek 16).

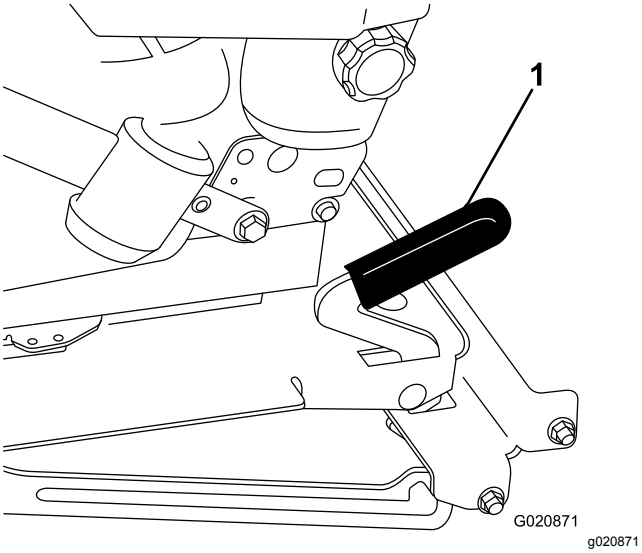

Rysunek 16

1. Zaczep fotela

Before Operation

Bezpieczeństwo w czasie pracy

Ogólne zasady bezpieczeństwa

- Właściciel/operator może zapobiegać wypadkom i jest odpowiedzialny za obrażenia ciała innych osób i uszkodzenia mienia wynikłe wskutek wypadków.
- Noś odpowiednią odzież, w tym ochronę oczu, długie spodnie, pełne obuwie robocze z podeszwą antypoślizgową i ochronniki słuchu. Zwiąż włosy, jeśli są długie, i nie noś luźnej odzieży ani zwisającej biżuterii.
- Nie używaj maszyny będąc chorym, zmęczonym lub pod wpływem alkoholu lub narkotyków.
- Podczas obsługi maszyny zachowaj pełne skupienie. Nie podejmuj żadnych rozpraszających czynności, w przeciwnym razie możesz spowodować obrażenia lub wyrządzić szkody w mieniu.
- Przed uruchomieniem silnika upewnij się, że wszystkie napędy są w położeniu neutralnym, hamulec postojowy jest załączony i że siedzisz w fotelu operatora.
- Nie przewoź pasażerów na maszynie ani nie pozwalaj osobom postronnym i dzieciom przebywać w pobliżu obszaru roboczego.

- Aby uniknąć dziur lub niewidocznych zagrożeń, korzystaj z urządzenia tylko przy dobrej widoczności.
- Unikaj koszenia mokrej trawy. Pogorszona przyczepność może być przyczyną poślizgu.
- Ręce i nogi operatora muszą znajdować się w bezpiecznej odległości od części obracających się. Nie zbliżaj się do wylotu wyrzutnika.
- Zanim rozpoczniesz cofanie obejrzyj się, aby upewnić się, że teren za kosiarką jest pusty.
- Zachowaj ostrożność przy zbliżaniu się do zakrętów, krzewów, drzew i innych obiektów, które mogą utrudniać widoczność.
- Zatrzymaj ostrza zawsze, gdy nie wykonujesz koszenia.
- Po uderzeniu w przedmiot lub w razie wystąpienia odbiegających od normy drgań zatrzymaj maszynę, wyjmij kluczyk i odczekaj aż zatrzymają się wszystkie ruchome elementy, a następnie sprawdź osprzęt. Przed kontynuowaniem pracy przeprowadź wszystkie niezbędne naprawy.
- Zwolnij i zachowaj ostrożność podczas skręcania i przejeżdżania przez jezdnie i chodniki. Zawsze ustępujemy drogi takim pojazdom.
- Przed regulacją wysokości koszenia odłączaj napęd od jednostki tnącej, wyłączaj silnik, wyjmuj kluczyk i czekaj, aż wszystkie ruchome części się zatrzymają (chyba że regulację można wykonać ze stanowiska operatora).
- Uruchamiaj silnik jedynie w dobrze wentylowanych miejscach. Spaliny zawierają tlenek węgla (czad), którego wdychanie prowadzi do śmierci.
- Nie wolno pozostawiać uruchomionej maszyny bez nadzoru.
- Przed opuszczeniem stanowiska operatora:
  - Zaparkuj maszynę na równym podłożu.
  - Odłącz wał odbioru mocy i opuść osprzęt.
  - Załącz hamulec postojowy.
  - Wyłącz silnik i wyjmij kluczyk ze stacyjki (jeżeli występuje).
  - Poczekaj na zatrzymanie wszystkich ruchów roboczych.
- Korzystaj z urządzenia tylko przy dobrej widoczności i odpowiednich warunkach pogodowych. Nie używaj maszyny, jeżeli występuje ryzyko wystąpienia wyładowań atmosferycznych.
- Nie używaj maszyny do holowania innych pojazdów.
- Stosuj wyłącznie akcesoria, osprzęt i części zamienne zatwierdzone przez firmę Toro.

Układ zabezpieczający przed przewróceniem (ROPS)

- Zabrania się demontażu z maszyny elementów układu ROPS.
- Upewnij się, że pas bezpieczeństwa jest pewnie zamontowany i sprawdź, czy możesz go szybko odpiąć w sytuacji awaryjnej.
- Dokładnie sprawdź, czy nad głową operatora nie znajdują się nisko zawieszone przeszkody i unikaj dotykania ich.
- Należy utrzymywać ROPS w dobrym stanie, przeprowadzając okresowe, dokładne kontrole układu pod kątem uszkodzeń i stanu dokręcenia łączników.
- Uszkodzone części układu zabezpieczającego przed przewróceniem należy wymienić. Zabrania się naprawiania lub modyfikowania ich.
- Zapnij pas bezpieczeństwa, jeżeli pałąk jest podniesiony.
- Pałąk ROPS stanowi integralne urządzenie zabezpieczające. Pałąk należy utrzymywać w pozycji uniesionej i zablokowanej, a podczas eksploatacji urządzenia z uniesionym pałąkiem należy zawsze korzystać z pasa bezpieczeństwa.
- Opuszczaj tymczasowo składany pałąk bezpieczeństwa tylko wtedy, gdy jest to niezbędne. Nie zapinaj pasa bezpieczeństwa, jeżeli pałąk jest złożony.
- Jeżeli składany pałąk jest złożony, operatora nie chroni żaden układ zabezpieczający przed wywróceniem się.
- Sprawdź obszar koszenia. Zabrania się składania pałąka bezpieczeństwa na obszarach pochyłych, w pobliżu zboczy lub wody.

Bezpieczeństwo pracy na zboczu

- Zbocza są głównym czynnikiem powodującym utratę kontroli i przewracanie się maszyny, co może skutkować poważnymi obrażeniami ciała lub śmiercią. Jesteś odpowiedzialny za bezpieczną pracę na zboczach. Użytkowanie maszyny na terenach pochyłych i zboczach wymaga dodatkowej uwagi.
- Oceń warunki miejscowe w danym dniu, w tym zbadaj lokalizację, aby określić, czy praca maszyny na zboczu będzie bezpieczna. Podczas dokonywania takiej oceny powinieneś zawsze kierować się zdrowym rozsądkiem i umiejętnością oceny sytuacji.
- Aby określić, czy maszynę można obsługiwać w warunkach występujących danego dnia w danym miejscu, zapoznaj się z poniższymi instrukcjami

dotyczącymi użytkowania maszyny na zboczach. Zmiany terenowe mogą skutkować zmianą kierunku zbocza dla maszyny.

- Unikaj ruszania, zatrzymywania i skręcania na zboczach. Nie dokonuj nagłych zmian prędkości i kierunku jazdy. Skręcaj powoli i stopniowo.
- Nie używaj maszyny w warunkach, w których przyczepność, sterowanie lub stabilność są niepewne.
- Usuń lub oznacz przeszkody takie jak rowy, dziury, koleiny, garby, kamienie lub inne ukryte zagrożenia. Przeszkody mogą być ukryte w wysokiej trawie. Na nierównym terenie istnieje ryzyko przewrócenia się maszyny.
- Pamiętaj, że używanie maszyny na mokrej trawie, w poprzek lub w dół zbocza może skutkować utratą przyczepności przez maszynę. Utrata przyczepności przez koła napędowe może skutkować poślizgiem i utratą możliwości hamowania lub sterowania.
- Zachowaj szczególną ostrożność podczas użytkowania maszyny w pobliżu stromych zboczy, rowów, nasypów, wody i innych miejsc niebezpiecznych. Nagłe przejechanie kołem przez obrzeże lub zapadnięcie się obrzeża może spowodować wywrócenie się maszyny. Zachowuj bezpieczną odległość maszyny od wszelkich zagrożeń.
- Zidentyfikować zagrożenia przy podstawie zbocza. W przypadku występowania zagrożenia, zbocza należy kosić za pomocą kosiarki obsługiwanej przez stojącego operatora.
- W miarę możliwości podczas pracy na zboczach, jednostki tnące maszyny powinny być obniżone. Podniesienie jednostek tnących podczas pracy na zboczu może powodować niestabilność maszyny.
- Podczas używania systemów workowania trawy lub innego osprzętu należy zachować szczególną ostrożność. Mogą one spowodować zmianę stabilności maszyny i utratę kontroli.

Obsługa hamulca postojowego

Załączaj hamulec postojowy, zawsze po zatrzymaniu maszyny lub gdy pozostawiasz ją bez nadzoru.

Załączanie hamulca postojowego

⚠ OSTRZEŻENIE

Hamulec postojowy może nie utrzymać maszyny zaparkowanej na terenie pochyłym, co może doprowadzić do obrażeń lub zniszczenia mienia.

Maszyny nie wolno parkować na terenach pochyłych, dopóki koła nie zostaną zaklinowane lub zablokowane..

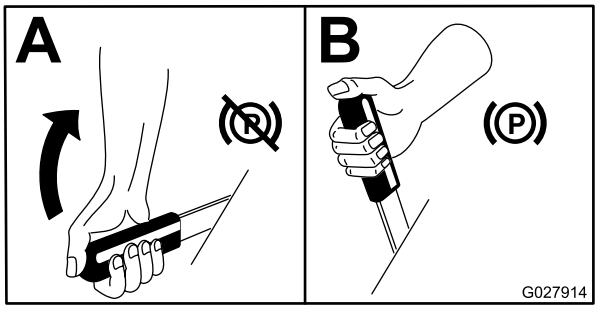

g027914

Rysunek 17

Zwalnianie hamulca postojowego

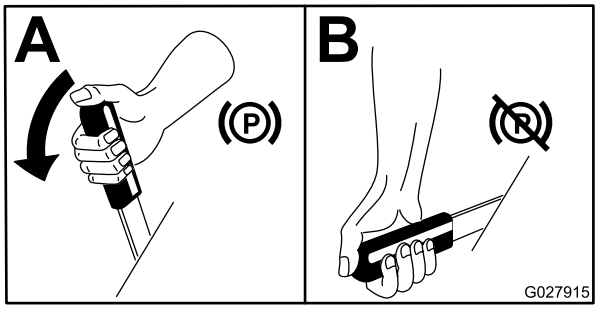

g027915

Rysunek 18

Uruchamianie silnika

Informacja: Po obróceniu kluczyka w położenie RUN (PRACA) kontrolka świec zapłonowych zaświeci się na 6 sekund. Po zgaśnięciu kontrolki obróć kluczyk w położenie START (URUCHAMIANIE).

Ważne: **Aby uniknąć przegrzania rozrusznika, należy stosować cykle rozruchu nie dłuższe niż 15 sekund na minutę.**

Ważne: **Po wymianie oleju silnikowego, po remoncie silnika, przekładni, silnika koła lub po pierwszym uruchomieniu silnika należy przez 1 do 2 minut używać maszyny z dźwignią przepustnicy ustawioną w pozycji SLOW (WOLNO) zarówno dla jazdy do przodu, jak i do tyłu. Użyj również dźwigni podnośnika i PTO w celu sprawdzenia**

prawidłowości ich działania. Następnie wyłącz silnik, sprawdź poziom płynów oraz skontroluj maszynę pod kątem wycieków, poluzowanych części i innych widocznych usterek.

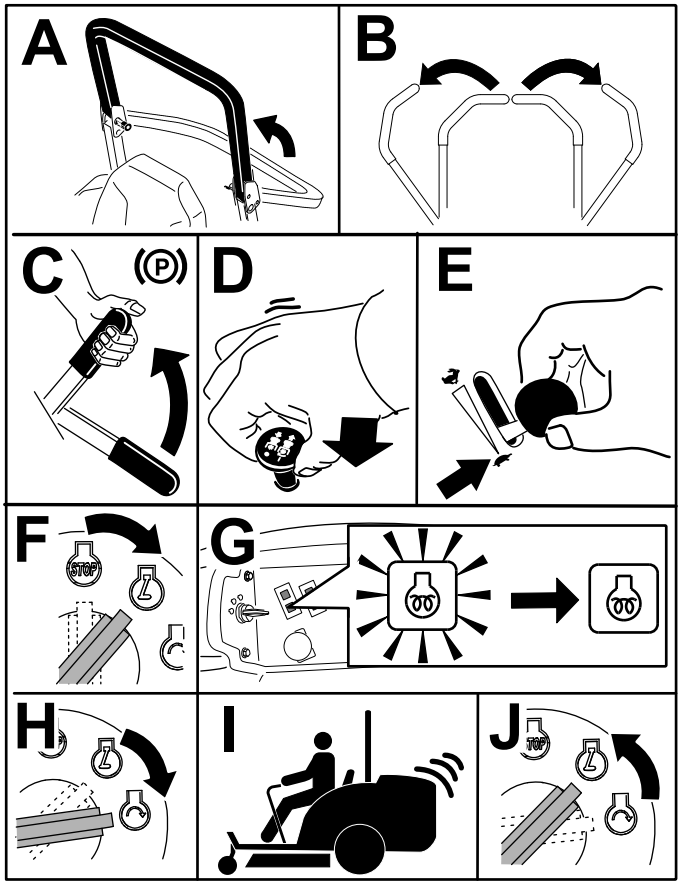

g191137

Rysunek 19

Informacja: Pozostaw przepustnicę w położeniu środkowym pomiędzy położeniem SLOW (WOLNO) i FAST (SZYBKO) do chwili rozgrzania silnika i układu hydraulicznego.

Kierowanie maszyną

Przepustnica kontroluje prędkość obrotową silnika, wyrażoną w obr./min (obrotach na minutę). Aby osiągnąć najwyższą moc, ustaw moduł sterowania przepustnicą w pozycji SZYBKIEJ. Podczas pracy ze sprzętem przepustnica musi zawsze znajdować się w położeniu FAST (SZYBKO).

⚠ OSTROŻNIE

Maszyna może skręcać bardzo gwałtownie. Istnieje ryzyko utraty kontroli i spowodowania obrażeń ciała lub uszkodzenia maszyny.

- **Podczas skrętów należy zachować ostrożność.**
- **Zwolnij przed ostrymi zakrętami.**

1. Zwolnij hamulec postojowy.

   Informacja: Przesunięcie dźwigni sterowania jazdą z położenia NEUTRALNEGO ZABLOKOWANEGO przy zaciągniętym hamulcu postojowym spowoduje wyłączenie silnika.

2. Ustaw dźwignie w środkowym położeniu odblokowanym.
3. Kieruj maszyną w następujący sposób:
   - Aby jechać do przodu, powoli przesuń dźwignie sterowania do przodu (Rysunek 20).
   - Aby jechać do tyłu, powoli przesuń dźwignie sterowania do tyłu (Rysunek 20).
   - Aby skręcić, zmniejsz prędkość maszyny, pociągając obie dźwignie do tyłu, a następnie popychając dźwignię po stronie, w którą ma zostać wykonany skręt, do przodu (Rysunek 20).
   - Aby zatrzymać, przesuń dźwignie sterowania do położenia NEUTRALNEGO.

   Informacja: Im dalej przesuniesz dźwignie sterowania jazdą w danym kierunku, tym szybciej maszyna będzie w tym kierunku jechać.

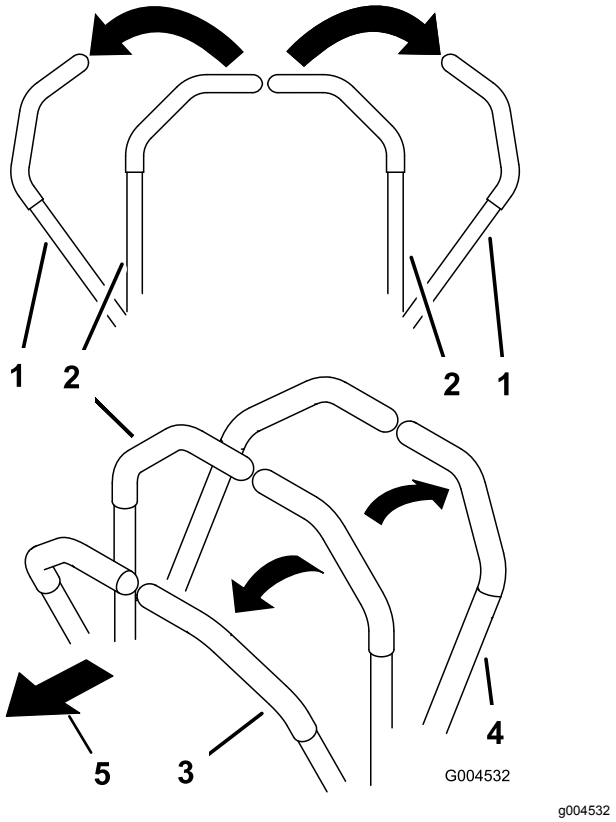

Rysunek 20

1. Dźwignia sterowania jazdą – położenie NEUTRALNE ZABLOKOWANE
2. Położenie środkowe, odblokowane
3. Do przodu
4. Do tyłu
5. Przód maszyny

Zatrzymywanie silnika

⚠ OSTROŻNIE

Dzieci lub osoby postronne mogą odnieść obrażenia w przypadku próby przemieszczenia pozostawionej bez nadzoru maszyny lub jej uruchomienia.

W przypadku pozostawienia maszyny bez nadzoru nawet na kilka minut należy wyjąć kluczyk zapłonu oraz załączyć hamulec postojowy.

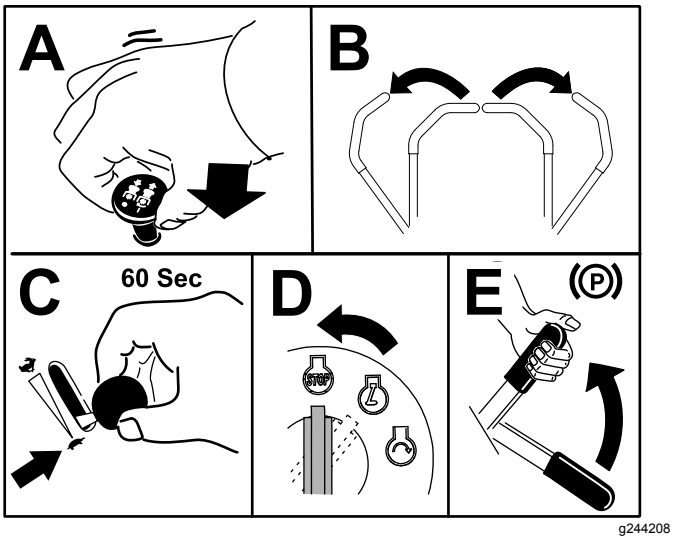

Rysunek 21

Obsługa kosiarki

Używanie przełącznika podnoszenia podwozia

Przełącznik podnoszenia podwozia podnosi i opuszcza zespół tnący (Rysunek 22). Aby użyć tej dźwigni, silnik musi znajdować się w trybie pracy.

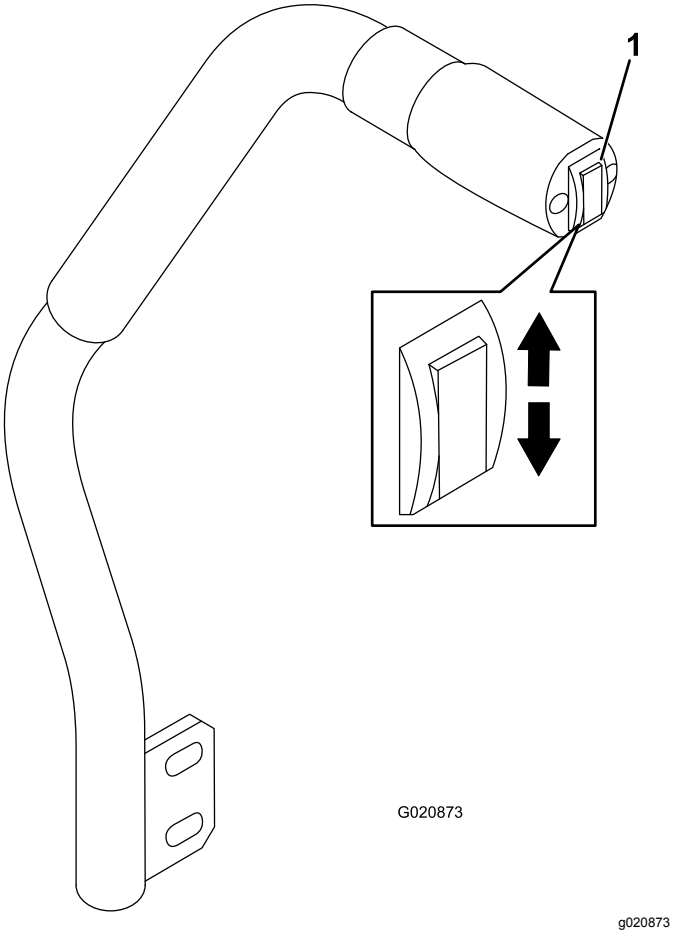

Rysunek 22

1. Przełącznik podnoszenia podwozia

- Aby opuścić zespół tnący, naciśnij przełącznik podnoszenia podwozia (Rysunek 22).

  Ważne: **Po opuszczeniu zespołu tnącego zostanie on ustawiony w położeniu swobodnym/bezczynnym.**

- Aby podnieść podwozie kosiarki, pociągnij przełącznik podnoszenia podwozia w górę (Rysunek 22).

Ważne: **Po ustawieniu kosiarki w położeniu całkowicie podniesionym lub opuszczonym należy zwolnić przełącznik. Nieprzestrzeganie tego zalecenia spowoduje uszkodzenie układu hydraulicznego.**

Załączanie wału odbioru mocy (PTO)

Przełącznik wału odbioru mocy (PTO) uruchamia i zatrzymuje ostrza kosiarki oraz niektóre inne napędzane elementy sprzętu.

Informacja: Jeśli silnik jest zimny, należy go rozgrzać przez 5-10 minut przed załączeniem PTO.

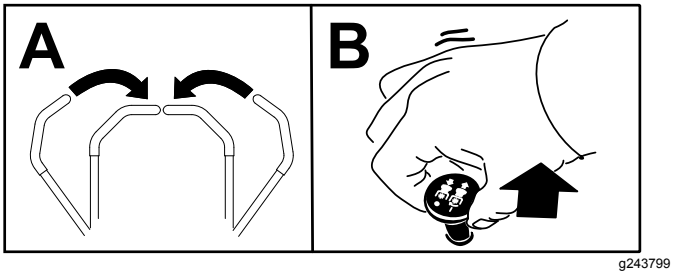

Rysunek 23

Odłączanie PTO

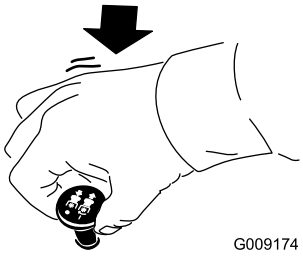

Rysunek 24

Regulacja wysokości cięcia.

Wysokość koszenia można regulować w zakresie od 2,5 do 15,2 cm co 6 mm, przekładając sworzeń w inny otwór.

1. Przy pracującym silniku pociągnij przełącznik podnoszenia podwozia w górę i zaczekaj na pełne podniesienie zespołu tnącego, a następnie **natychmiast zwolnij przełącznik** (Rysunek 22).
2. Obracaj sworzeń blokady, aż znajdujący się w nim sworzeń obrotu zrówna się ze szczelinami w otworach we wsporniku wysokości koszenia, a następnie go wyjmij (Rysunek 25).
3. Wybierz otwór we wsporniku wysokości koszenia odpowiadający żądanej wysokości koszenia, wsuń sworzeń i obróć go w dół do zablokowania na miejscu (Rysunek 25).

   Informacja: Istnieją 4 rzędy otworów (Rysunek 25). Górny rząd zapewnia wysokość koszenia podaną nad sworzniem. Drugi rząd zapewnia podaną wysokość plus 6 mm. Trzeci rząd zapewnia podaną wysokość plus 12 mm. Dolny rząd zapewnia podaną wysokość plus 18 mm. Dla położenia 15,8 cm jest tylko 1 otwór znajdujący się w drugim rzędzie. Nie powoduje on dodania 6 mm do położenia 15,8 cm.

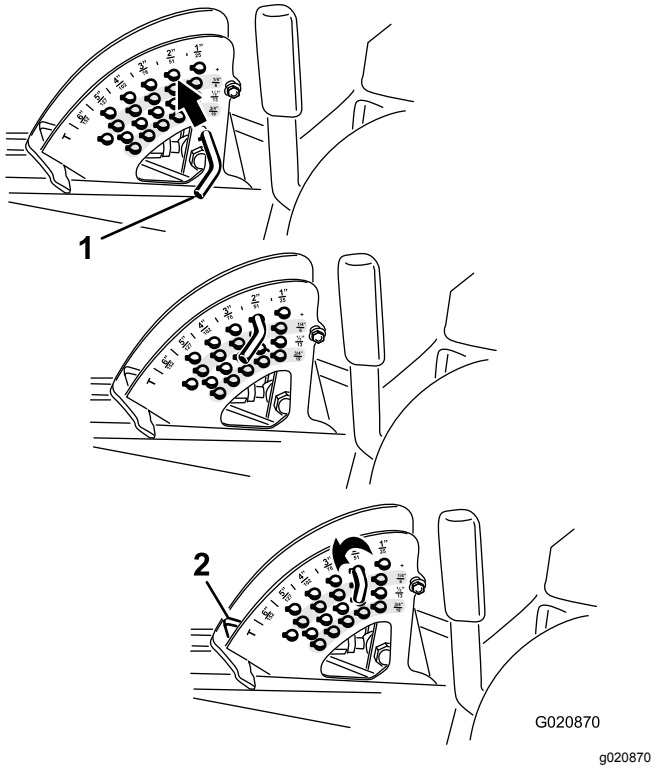

Rysunek 25

1. Sworzeń blokady
2. Ogranicznik wysokości koszenia

4. Wyreguluj rolki zapobiegające zdzieraniu darni i płozy zgodnie z wymaganiami.

Rady związane z posługiwaniem się urządzeniem

Ustawienie przepustnicy położeniu Fast (Szybko) / prędkość jazdy

Aby utrzymać wystarczającą moc do napędu maszyny i podwozia podczas koszenia, użytkuj maszynę z przepustnicą ustawioną w położeniu FAST (SZYBKO) i dostosuj prędkość jazdy do warunków. Zmniejszaj prędkość jazdy w miarę wzrostu obciążenia ostrzy tnących i odwrotnie: zwiększaj prędkości jazdy w miarę zmniejszania obciążenia ostrzy.

Zmiana kierunku koszenia

Zmieniaj kierunek koszenia, aby unikać tworzenia się z czasem kolein w darni. Pomaga to również w rozrzuceniu ściętej trawy, co poprawia rozkład oraz nawożenie.

Prędkość koszenia

Aby poprawić jakość koszenia, jedź wolniej w pewnych warunkach.

Unikanie niskiego cięcia

Jeśli szerokość koszenia maszyny jest większa niż szerokość wcześniej używanej maszyny, zwiększ wysokość koszenia, aby mieć pewność, że nierówna darń nie zostanie skoszona za krótko.

Wybieraj prawidłową nastawę wysokości koszenia, dopasowaną do warunków.

Podczas koszenia obcinaj około 25 mm lub nie więcej niż ⅓ długości źdźbła trawy. W przypadku wyjątkowo bujnej i gęstej trawy konieczne może okazać się zmniejszenie prędkości do przodu lub podniesienie wysokości koszenia na następne ustawienie.

Ważne: **W przypadku ścinania więcej niż 1/3 długości źdźbła trawy lub przy koszeniu rzadkiej i długiej bądź suchej trawy zaleca się używanie płaskich łopatek ostrzy, aby ograniczyć intensywność rozrzucania ścinków i wzbijanie kurzu oraz naprężeń wywieranych na komponenty napędu podwozia tnącego.**

Koszenie wysokiej trawy

Jeśli dojdzie do sytuacji, w której trawa jest nieco wyższa niż zwykle lub jeśli jest bardzo wilgotna, zwiększ wysokość cięcia w stosunku do normalnej wysokości i skoś trawę przy takim ustawieniu. Następnie skoś trawę przy niższym, normalnym ustawieniu.

Utrzymanie kosiarki w czystości

Po każdym zastosowaniu należy usunąć skoszoną trawę i zabrudzenia z części spodniej kosiarki. Jeżeli wewnątrz kosiarki nagromadzą się zabrudzenia i trawa, jakość koszenia może stać się niezadowalająca.

Aby zmniejszyć ryzyko pożaru, w silniku, tłumiku, komorze akumulatorów, hamulcu postojowym, zespołach tnących i obszarze magazynowania paliwa nie może znajdować się trawa, liście ani nadmiar smaru. Usuń rozlany olej lub rozlane paliwo.

Konserwacja ostrzy

- Dbaj aby elementy tnące były naostrzone przez cały sezon. Ostre ostrza tną trawę równo, bez ciągnięcia i bez urywania źdźbeł. Ciągnięcie i urywanie sprawia, że trawa staje się brązowa na

krawędziach, co spowalnia jej wzrost i zwiększa ryzyko chorób.

- Codziennie sprawdzaj stan ostrzy (ich ostrość, zużycie i uszkodzenia). W razie potrzeby naostrz ostrza.
- Jeśli ostrze jest uszkodzone lub zużyte, wymień je na oryginalne ostrze zamienne firmy Toro. Instrukcja wymiany ostrza opisana została w *instrukcji obsługi* zespołu tnącego.

After Operation

Ogólne zasady bezpieczeństwa

- Zanim opuścisz stanowisko operatora, wyłącz silnik, wyjmij kluczyk (jeżeli występuje) i zaczekaj, aż wszystkie ruchome części się zatrzymają. Przed przystąpieniem do regulacji, obsługi technicznej, czyszczenia lub przed przechowywaniem maszyny odczekaj aż ostygnie.
- Usuń trawę i pozostałości z zespołów tnących, tłumików i komory silnika, aby zmniejszyć ryzyko powstania pożaru. Pamiętaj, aby usunąć rozlany olej lub rozlane paliwo.
- Jeżeli jednostki tnące są w pozycji transportowej, przed pozostawieniem maszyny bez nadzoru użyj blokady mechanicznej (jeżeli jest dostępna).
- Przed przechowywaniem maszyny w jakimkolwiek pomieszczeniu, zaczekaj, aż silnik ostygnie.
- Przed rozpoczęciem magazynowania lub holowania maszyny wyjmij kluczyk i odetnij dopływ paliwa (jeżeli występuje).
- Nie wolno przechowywać maszyny lub kanistra na paliwo w pobliżu otwartego ognia, iskier lub lamp kontrolnych, takich jak montowane na podgrzewaczu wody lub innych urządzeniach.
- Konserwację i czyszczenie pasów bezpieczeństwa przeprowadzaj wedle potrzeb

Pchanie maszyny

W sytuacji awaryjnej możliwe jest przestawienie maszyny na niewielką odległość – należy przestawić zawory obejściowe pompy hydraulicznej i pchać maszynę.

Ważne: **Maszynę należy zawsze pchać ręcznie. Niedopuszczalne jest pchanie na większą odległość. Nie wolno holować maszyny, ponieważ może to doprowadzić do uszkodzenia układu hydraulicznego.**

Ważne: **Podczas pchania lub holowania maszyny zawory obejściowe muszą być otwarte. Po przepchaniu lub przeholowaniu maszyny na właściwe miejsce należy zamknąć zawory.**

1. Unieś fotel, patrz Odblokowanie fotela (Strona 25)
2. Znajdź zawory obejściowe (Rysunek 26) i obróć każdy zawór obejściowy o 1 obrót w lewo.

   Informacja: Umożliwi to ominięcie pompy przez olej hydrauliczny. Dzięki temu koła będą mogły się obracać.

   Ważne: **Nie obracaj zaworów obejściowych o więcej niż 1 obrót. Pozwoli to uniknąć wysunięcia zaworów z korpusu i zapobiegnie wyciekom oleju.**

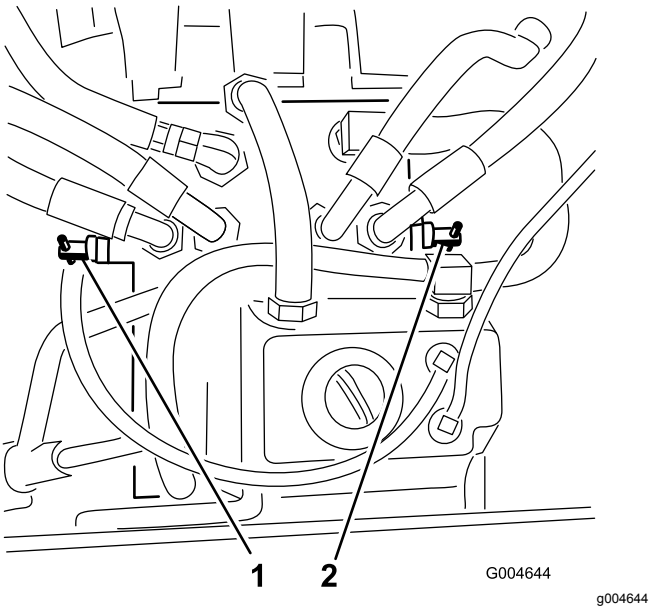

Rysunek 26

1. Prawy zawór obejściowy
2. Lewy zawór obejściowy

3. Upewnij się, że hamulec postojowy nie jest zaciągnięty i przepchnij maszynę do wybranego miejsca.
4. Zamknij zawory, obracając każdy z nich o 1 obrót w prawo (Rysunek 26).

   Informacja: Nie dokręcaj zaworów zbyt mocno.

5. Dokręć zawory z momentem ok 8 N·m.

   Ważne: **Przed uruchomieniem silnika upewnij się, że zawory obejściowe są zamknięte. Uruchomienie silnika z otwartymi zaworami obejściowymi spowoduje przegrzanie przekładni.**

Przewożenie maszyny na przyczepie

Do przewożenia maszyny należy użyć przyczepy lub ciężarówki o dużej ładowności. Upewnij się, że przyczepa lub ciężarówka wyposażone są w niezbędne hamulce, oświetlenie i oznaczenia wymagane przez prawo. Prosimy o uważne przeczytanie wszystkich instrukcji bezpieczeństwa. Wiedza ta pomoże uniknąć obrażeń u operatora, rodziny, zwierząt lub osób postronnych.

⚠ OSTRZEŻENIE

Jazda po ulicy lub drodze bez kierunkowskazów, oświetlenia, oznaczeń odblaskowych lub symbolu pojazdu wolnobieżnego jest niebezpieczna i może prowadzić do wypadków powodujących obrażenia ciała.

Maszyną nie wolno jechać po drogach publicznych.

1. W przypadku korzystania z przyczepy zamocuj ją do pojazdu holującego i podłącz łańcuchy zabezpieczające.
2. Podłącz przewody hamulców przyczepy, jeśli są stosowane.
3. Załaduj maszynę na przyczepę lub ciężarówkę, patrz Załadunek maszyny (Strona 33).
4. Wyłącz silnik, wyjmij kluczyk, załącz hamulec postojowy i zamknij zawór odcięcia paliwa.
5. Zamocuj maszynę do przyczepy lub ciężarówki za pomocą pasów, łańcuchów lub lin, mocując je do metalowych uch na maszynie (Rysunek 27).

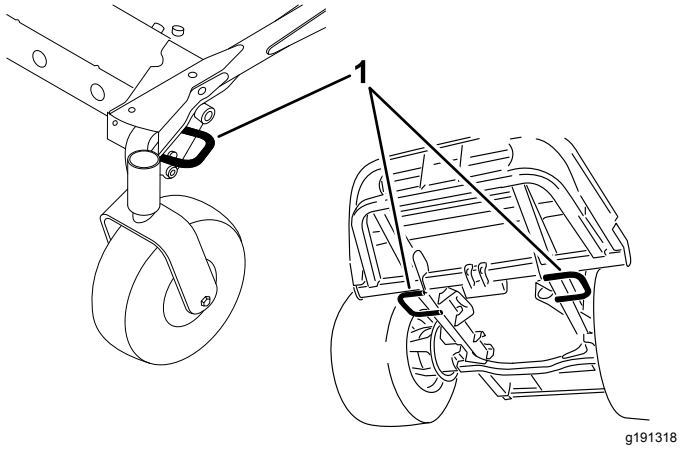

Rysunek 27

1. Ucha mocujące na jednostce jezdnej

Załadunek maszyny

Zachowaj szczególną ostrożność podczas ładowania maszyny na przyczepę lub ciężarówkę lub rozładowywania z nich. Do tej procedury używaj jednoczęściowej pochylni szerszej niż maszyna. Wjeżdżaj maszyną na pochylnie jadąc do tyłu, zjeżdżaj z pochylni jadąc do przodu (Rysunek 28).

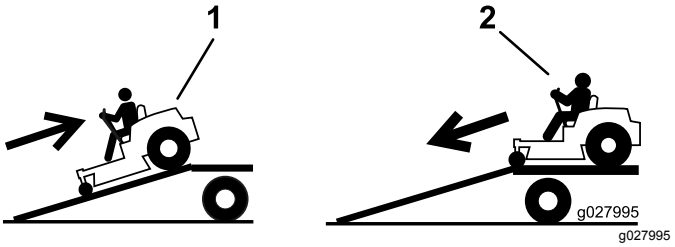

Rysunek 28

1. Wjazd na pochylnię tyłem. 2. Zjazd z pochylni przodem.

Ważne: **Nie używaj oddzielnych pochylni z każdej strony maszyny.**

⚠ OSTRZEŻENIE

Ładowanie maszyny na przyczepę lub ciężarówkę zwiększa prawdopodobieństwo przewrócenia maszyny, co może prowadzić do poważnych obrażeń lub śmierci.

- **Podczas obsługi maszyny na pochylni należy zachować szczególną ostrożność.**
- **Podczas załadunku i rozładunku maszyny miej zawsze zapięty pas bezpieczeństwa i pamiętaj, aby pałąk bezpieczeństwa znajdował się w górnym położeniu. Upewnij się, że pałąk bezpieczeństwa nie zahaczy o dach przyczepy.**
- **Używaj tylko pochylni o pełnej szerokości. Nie używaj oddzielnych pochylni z każdej strony maszyny.**
- **Nie przekraczaj kąta 15° między pochylnią a podłożem lub między pochylnią a przyczepą lub ciężarówką.**
- **Upewnij się, że długość pochylni jest co najmniej 4-krotnie większa niż wysokość poziomu skrzyni przyczepy lub ciężarówki. Dzięki temu kąt pochylni względem płaskiego podłoża nie przekroczy 15°.**
- **Wjeżdżaj maszyną na pochylnie jadąc do tyłu, zjeżdżaj z pochylni jadąc do przodu.**
- **Podczas jazdy maszyną po pochylni unikaj nagłego przyspieszania lub hamowania, gdyż mogłoby to spowodować utratę panowania lub przewrócenie się maszyny.**

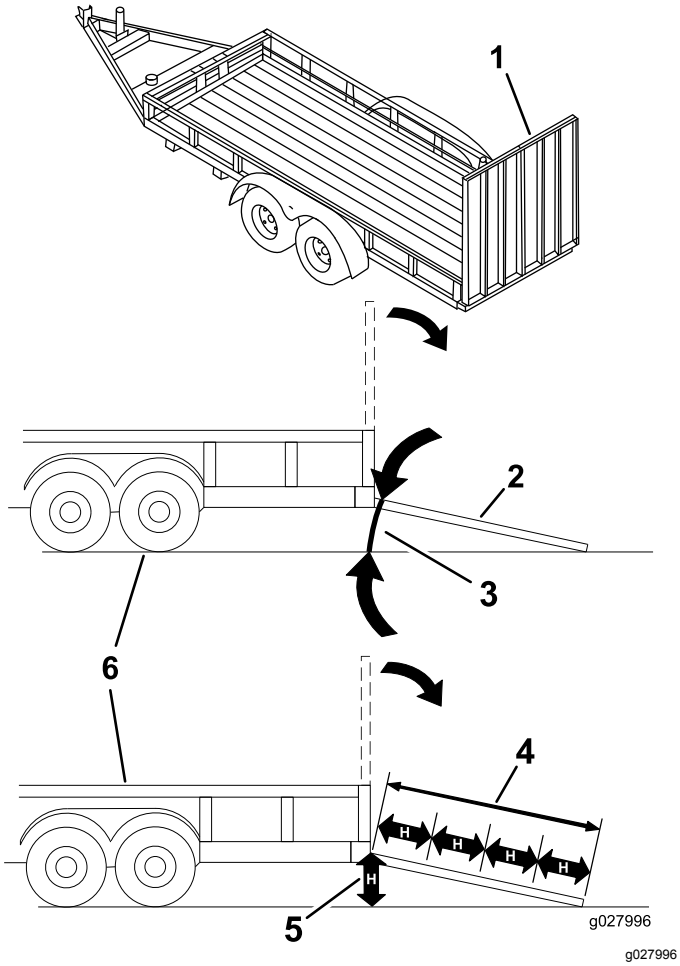

Rysunek 29

1. Pochylnia o pełnej szerokości w położeniu złożonym
2. Widok boczny pochylni o pełnej szerokości w położeniu załadunku
3. Nie więcej niż 15°
4. Pochylnia jest co najmniej 4 razy dłuższa niż wysokość skrzyni przyczepy lub ciężarówki
5. „H” = oznacza wysokość skrzyni przyczepy lub ciężarówki nad ziemią.
6. Przyczepa

Konserwacja

Informacja: Określ lewą i prawą stronę maszyny ze standardowego stanowiska operatora.

Zasady bezpieczeństwa podczas konserwacji

- Przed opuszczeniem stanowiska operatora:
  - Zaparkuj maszynę na równym podłożu.
  - Odłącz wał odbioru mocy i opuść osprzęt.
  - Załącz hamulec postojowy.
  - Wyłącz silnik i wyjmij kluczyk ze stacyjki (jeżeli występuje).
  - Poczekaj na zatrzymanie wszystkich ruchów roboczych.
- Przed wykonaniem czynności konserwacyjnych poczekaj, aż maszyna ostygnie.
- Jeżeli zespoły tnące są w pozycji transportowej, przed pozostawieniem maszyny bez nadzoru użyj blokady mechanicznej (jeżeli występuje).
- W miarę możliwości nie wykonuj czynności serwisowych przy włączonym silniku. Nie zbliżaj się do ruchomych części.
- Podeprzyj maszynę za pomocą podpórek zawsze, gdy zamierzasz pracować pod maszyną.
- Ostrożnie uwalniaj ciśnienie z podzespołów magazynujących energię.
- Utrzymuj wszystkie części maszyny w nienagannym stanie. Wszystkie elementy muszą być dobrze dokręcone – dotyczy to zwłaszcza mocowań ostrzy.
- Wymień wszystkie zużyte lub uszkodzone etykiety.
- Aby zapewnić bezpieczną i maksymalną wydajność, używaj wyłącznie oryginalnych części zamiennych firmy Toro. Części zamienne pochodzące od innych producentów mogą stwarzać zagrożenie dla bezpieczeństwa. Korzystanie z nich może spowodować utratę gwarancji maszyny.

Zalecany harmonogram konserwacji

Częstotliwość serwisowania	Procedura konserwacji
Po pierwszych 10 godzinach	• Dokręć śruby montażowe ramy. • Dokręć nakrętki łap kół.
Po pierwszych 50 godzinach	• Wymień olej w skrzyni przekładniowej zespołu tnącego. • Wymień olej i filtr silnikowy.
Po pierwszych 200 godzinach	• Wymień olej hydrauliczny i filtr.
Przed każdym użyciem lub codziennie	• Sprawdź układ blokad bezpieczeństwa. • Sprawdź poziom oleju w silniku. • Sprawdź poziom płynu w chłodnicy. • Oczyść chłodnicę sprężonym powietrzem (częściej, jeżeli maszyna pracuje w zanieczyszczonym/zapylonym otoczeniu). • Sprawdź poziom oleju hydraulicznego. • Wyczyść zespół tnący i maszynę. • Wyczyść maszynę. • Wyczyść i przeprowadź obsługę techniczną pasa bezpieczeństwa.
Co 50 godzin	• Nasmaruj smarowniczki łożysk i tulei (częściej w warunkach dużego zanieczyszczenia lub zapylenia i po każdym myciu). • Sprawdź połączenia przewodów akumulatorowych. • Sprawdź ciśnienie w oponach.
Co 100 godzin	• Sprawdź naciąg paska alternatora.
Co 150 godzin	• Sprawdź olej w skrzyni przekładniowej zespołu tnącego. • Wymień olej i filtr silnikowy.

Częstotliwość serwisowania	Procedura konserwacji
Co 200 godzin	• Sprawdź węże i uszczelki układu chłodzenia. Wymień je, jeśli są pęknięte lub porwane. • Dokręć nakrętki łap kół.
Co 400 godzin	• Wymień olej w skrzyni przekładniowej zespołu tnącego. • Serwisowanie filtra powietrza – serwisuj filtr powietrza, gdy wskaźnik filtra powietrza stanie się czerwony. Serwisuj filtr powietrza częściej w warunkach wyjątkowego zapylenia lub zanieczyszczenia. • Obsługa filtra powietrza. • Zamontuj zbiornik separatora wody filtra paliwa. • Spuść wodę i inne zanieczyszczenia z separatora wody. • Skontrolować przewody paliwowe i połączenia.
Co 800 godzin	• Opróżnij i oczyść zbiornik paliwa. • Wymień płyn hydrauliczny i filtr. • Sprawdź szczeliny zaworów silnika. Patrz instrukcja obsługi silnika.
Co 1500 godzin	• Wymień poluzowane przewody.
Przed składowaniem	• Opróżnij i oczyść zbiornik paliwa.
Co 2 lata	• Spuść i wymień płyn w układzie chłodzenia.

Ważne: **Dodatkowe procedury konserwacyjne zostały podane w instrukcji obsługi silnika.**

Informacja: Pobierz darmową kopię schematu instalacji elektrycznej lub układu hydraulicznego, która znajduje się na stronie www.Toro.com. Aby znaleźć schematy odpowiednie dla danej maszyny, należy kliknąć łącze Manuals (Instrukcje) na stronie głównej.

Ważne: **Elementy mocujące na pokrywach niniejszej maszyny zaprojektowano tak, aby pozostały na miejscu po zdjęciu pokryw. Należy poluzować wszystkie elementy mocujące na każdej pokrywie, nie odkręcając ich całkowicie, a następnie odkręcać wszystkie elementy mocujące do momentu, aż będzie można zdjąć pokrywę. Zapobiega to przypadkowemu zwolnieniu śrub z elementów ustalających.**

Lista kontrolna codziennych czynności konserwacyjnych

Skopiuj te stronę, aby wykorzystać ją do rutynowych czynności kontrolnych.

Sprawdzany element	Tydzień:						
	Pn.	Wt.	Śr.	Czw.	Pt.	Sob.	Niedz.
Sprawdź działanie blokad bezpieczeństwa.							
Sprawdź deflektor trawy w położeniu dolnym (o ile ma zastosowanie).							
Sprawdź działanie hamulca postojowego.							
Sprawdź poziom paliwa.							
Sprawdź poziom oleju hydraulicznego.							
Sprawdź poziom oleju w silniku.							
Sprawdź poziom płynu w układzie chłodzenia.							
Sprawdź spust wody / separator paliwa.							
Sprawdź wskaźnik filtra powietrza.[1]							
Usuń zanieczyszczenia z chłodnicy i osłony							
Sprawdź, czy z silnika nie dobiegają nieprawidłowe odgłosy.[2]							
Sprawdź, czy podczas eksploatacji nie słychać żadnych nieprawidłowych odgłosów.							
Sprawdź, czy nie są uszkodzone przewody hydrauliczne							
Sprawdź maszynę pod kątem wycieków płynu.							
Sprawdź ciśnienie w oponach.							
Sprawdź działanie przyrządów.							
Sprawdź stan ostrzy.							
Nasmarować wszystkie smarowniczki.[3]							
Wyczyść maszynę							
Zamaluj miejsca z uszkodzonym lakierem.							

1. Jeśli kontrolka świeci się na czerwono.

2. W przypadku problemów z uruchamianiem, nadmiernego dymienia lub nierównej pracy silnika sprawdź świecę żarową i dysze wtryskiwacza.

3. Niezwłocznie po każdym myciu, niezależnie od przedstawionej częstotliwości.

Notatki dotyczące obszarów wymagających szczególnej uwagi		
Osoba przeprowadzająca przegląd:		
Lp.	Data	Informacje

⚠ OSTROŻNIE

Jeśli zostawisz kluczyk w stacyjce, ktoś może przypadkowo uruchomić silnik i spowodować poważne obrażenia ciała operatora lub osób postronnych.

Przez przystąpieniem do wykonywania jakichkolwiek czynności konserwacyjnych wyciągnij kluczyk ze stacyjki.

Smarowanie

Smarowanie łożysk i tulei

Okres pomiędzy przeglądami: Co 50 godzin (częściej w warunkach dużego zanieczyszczenia lub zapylenia i po każdym myciu).

Maszyna jest wyposażona w smarowniczki, które należy regularnie smarować smarem litowym nr 2. W przypadku użytkowania maszyny w warunkach dużego zanieczyszczenia lub zapylenia smarowanie powinno być częstsze, ponieważ zanieczyszczenia mogą dostać się do łożysk i tulei, powodując ich przyspieszone zużycie.

1. Wytrzyj smarowniczki do czysta, tak aby do łożyska ani tulei nie przedostały się ciała obce.
2. Wpompuj smar do smarowniczek.
3. Wytrzyj nadmiar smaru.

Informacja: Niewłaściwe mycie może negatywnie wpłynąć na żywotność łożysk. Maszyny nie wolno myć, gdy jest gorąca. Należy również unikać kierowania wody pod dużym ciśnieniem lub w dużej ilości na łożyska lub uszczelnienia.

Konserwacja oleju w skrzyni przekładniowej zespołu tnącego

Skrzynia przekładniowa jest przeznaczona do pracy z olejem przekładniowym SAE EP90W. Pomimo że skrzynia przekładniowa jest fabrycznie napełniona olejem, sprawdź poziom środka smarnego w podwoziu tnącym przed jego użyciem i zgodnie z zalecanymi podanymi w Lista kontrolna codziennych czynności konserwacyjnych (Strona 37).

Sprawdzanie oleju w skrzyni przekładniowej zespołu tnącego

Okres pomiędzy przeglądami: Co 150 godzin

1. Ustaw maszynę i podwozie tnące na płaskiej powierzchni.
2. Opuść zespół tnący do wysokości koszenia równej 2,5 cm.
3. Odłącz napęd PTO, ustaw dźwignie sterowania jazdą w położeniu NEUTRALNYM ZABLOKOWANYM i załącz hamulec postojowy.
4. Przed zejściem z fotela operatora ustaw dźwignię przepustnicy w położeniu SLOW (WOLNO), wyłącz silnik, wyjmij kluczyk ze stacyjki i poczekaj na zatrzymanie wszystkich części ruchomych.
5. Podnieś podnóżek, odsłaniając górną część zespołu tnącego.
6. Odkręć wskaźnik poziomu / korek wlewu z góry skrzyni przekładniowej i upewnij się, że poziom oleju znajduje się między oznaczeniami na wskaźniku poziomu (Rysunek 30).

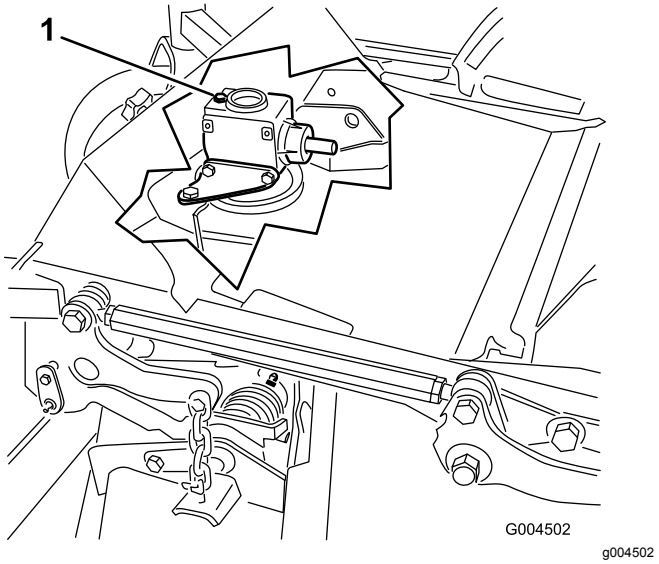

Rysunek 30

1. Korek wlewu i wskaźnik poziomu

7. Jeśli poziom oleju jest niski, dodawaj oleju aż jego poziom znajdzie się między oznaczeniami na wskaźniku poziomu.

   Ważne: **Nie należy wlewać nadmiernej ilości oleju do skrzyni przekładniowej, ponieważ może to spowodować jej uszkodzenie.**

Wymiana oleju w skrzyni przekładniowej zespołu tnącego

Okres pomiędzy przeglądami: Po pierwszych 50 godzinach

Co 400 godzin

1. Ustaw maszynę i podwozie tnące na płaskiej powierzchni.
2. Opuść zespół tnący do wysokości koszenia równej 2,5 cm.
3. Odłącz napęd PTO, ustaw dźwignie sterowania jazdą w położeniu NEUTRALNYM ZABLOKOWANYM i załącz hamulec postojowy.
4. Przed zejściem z fotela operatora ustaw dźwignię przepustnicy w położeniu SLOW (WOLNO), wyłącz silnik, wyjmij kluczyk ze stacyjki i poczekaj na zatrzymanie wszystkich części ruchomych.
5. Podnieś podnóżek, odsłaniając górną część zespołu tnącego.
6. Odkręć wskaźnik poziomu / korek wlewu z górnej części skrzyni przekładniowej (Rysunek 30).
7. Umieść lejek i miskę spustową pod korkiem spustowym znajdującym się pod przednią częścią skrzyni przekładniowej i odkręć korek, spuszczając olej do miski.
8. Ponownie zamocuj korek spustowy.
9. Dodawaj oleju, około 283 ml, aż jego poziom znajdzie się między oznaczeniami na wskaźniku poziomu.

   Ważne: **Nie należy wlewać nadmiernej ilości oleju do skrzyni przekładniowej, ponieważ może to spowodować jej uszkodzenie.**

Konserwacja silnika

Bezpieczeństwo obsługi silnika

- Przed sprawdzeniem poziomu oleju lub dolaniem oleju do skrzyni korbowej wyłącz silnik i wyjmij kluczyk.
- Nie zmieniaj ustawień regulatora silnika ani nie ustawiaj nadmiernej prędkości obrotowej.

Sprawdzanie filtra powietrza.

Okres pomiędzy przeglądami: Co 400 godzin – serwisuj filtr powietrza, gdy wskaźnik filtra powietrza stanie się czerwony. Serwisuj filtr powietrza częściej w warunkach wyjątkowego zapylenia lub zanieczyszczenia.

1. Sprawdź obudowę filtra powietrza pod kątem uszkodzeń, które mogą być przyczyną nieszczelności i uchodzenia powietrza. Wymień uszkodzony korpus filtra powietrza.
2. Przejrzyj cały układ zasysania powietrza pod kątem przecieków, uszkodzeń, obluzowanych obejm.
3. Serwisowanie filtra powietrza (Rysunek 31).

   Ważne: **Nie wydłużaj okresów między wymianami wkładu filtra powietrza.**

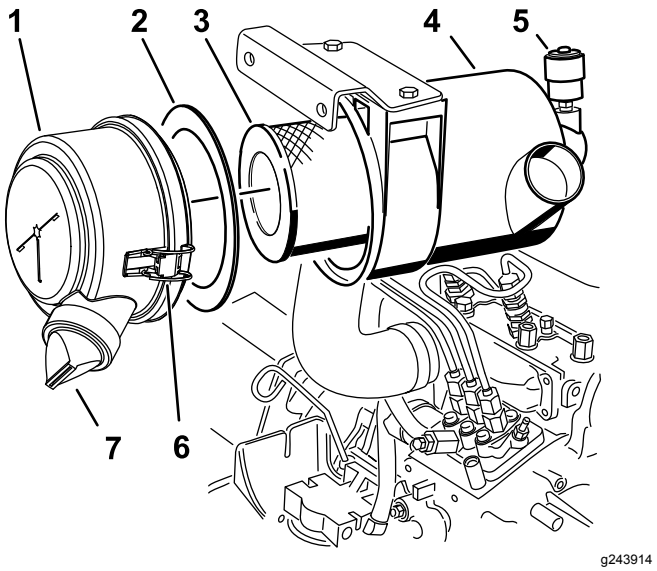

Rysunek 31

1. Pokrywa filtra powietrza
2. Uszczelka
3. Wkład
4. Obudowa filtra powietrza
5. Wskaźnik filtra powietrza
6. Zatrzask filtra powietrza
7. Gumowy zawór wylotowy

4. Upewnij się, że pokrywa jest prawidłowo osadzona i szczelnie przylega do obudowy filtra powietrza.

Konserwacja oczyszczacza powietrza

Okres pomiędzy przeglądami: Co 400 godzin

Informacja: Uszkodzoną uszczelkę piankową należy wymienić.

Ważne: **Należy unikać stosowania wysokiego ciśnienia powietrza, które może wepchnąć zanieczyszczenia przez filtr do przewodu dolotowego.**

Ważne: **Nie czyść używanego wkładu, aby nie uszkodzić elementu filtrującego.**

Ważne: **Nie używaj uszkodzonych filtrów.**

Ważne: **Nie naciskaj na elastyczny środek filtra.**

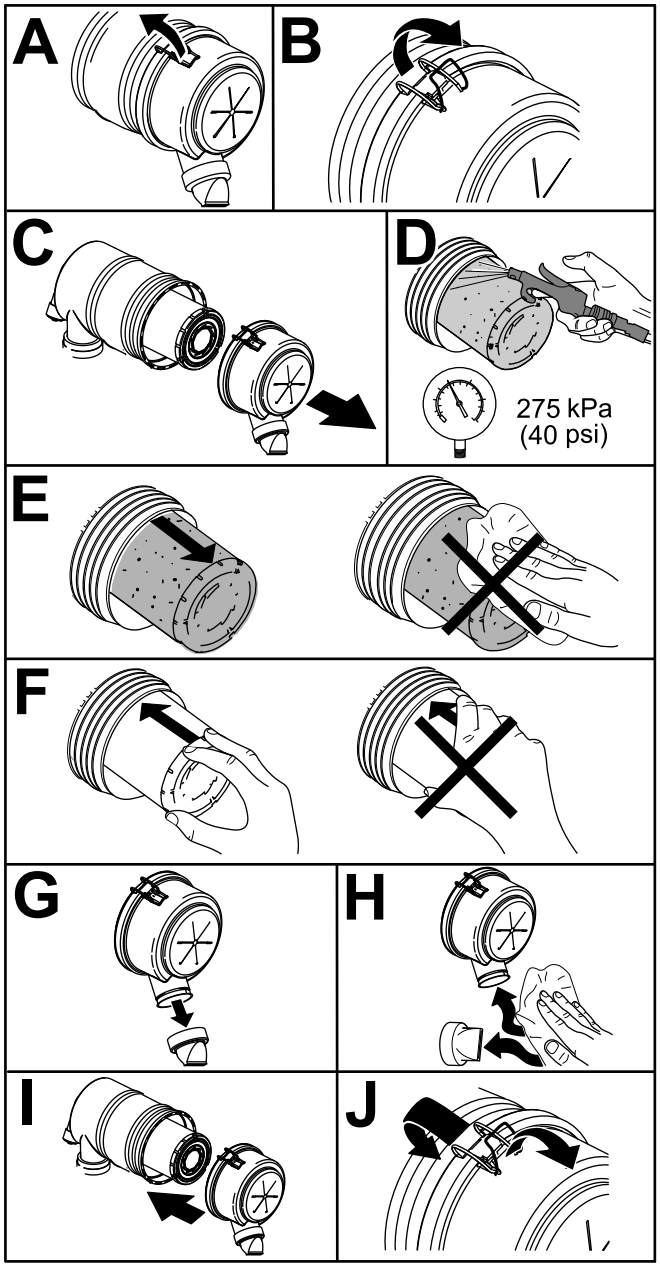

g243913

Rysunek 32

Konserwacja oleju silnikowego

Sprawdzanie poziomu oleju silnikowego

Okres pomiędzy przeglądami: Przed każdym użyciem lub codziennie

Silnik jest dostarczany ze skrzynią korbową napełnioną olejem. Przed pierwszym uruchomieniem silnika i po nim należy jednak sprawdzić poziom oleju. Sprawdzaj poziom oleju codziennie przed rozpoczęciem pracy lub przed każdym użyciem maszyny.

Pojemność skrzyni korbowej (łącznie z filtrem) wynosi ok. 3,8 litra. Używaj oleju silnikowego wysokiej jakości, zgodnego z następującymi specyfikacjami:

- Wymagany poziom klasyfikacji API: CH-4, CI-4 lub wyższy.
- Zalecany olej: SAE 15W-40 (powyżej -17°C)
- Inne oleje: SAE 10W-30 lub 5W-30 (wszystkie temperatury)

Informacja: U dystrybutorów jest dostępny olej silnikowy Toro klasy Premium o lepkości 15W-40 i 10W-30. Numer części można znaleźć w katalogu części.

1. Zaparkuj maszynę na płaskiej powierzchni, opuść zespół tnący, przesuń dźwignię przepustnicy do położenia SLOW (WOLNO), wyłącz silnik i wyjmij kluczyk ze stacyjki.
2. Otwórz maskę.
3. Wyjmij wskaźnik poziomu, wytrzyj go do czysta, wsuń wskaźnik poziomu do rurki i wyciągnij go jeszcze raz.
4. Sprawdź poziom oleju w silniku.

   Jeżeli poziom oleju znajduje się pomiędzy oznaczeniami na wskaźniku poziomu (F w Rysunek 33), poziom oleju silnikowego jest odpowiedni. Jeżeli poziom oleju znajduje się poniżej dolnego oznaczenia na wskaźniku poziomu (B w Rysunek 33), dolej oleju tak, aby poziom oleju znajdował się pomiędzy oznaczeniami na wskaźniku poziomu.

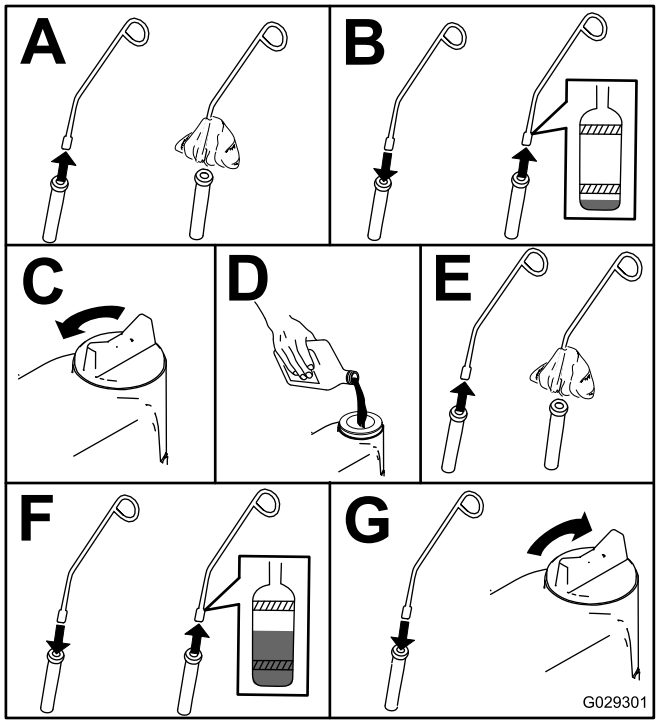

g029301

Rysunek 33

Wymiana oleju silnikowego i filtra

Okres pomiędzy przeglądami: Po pierwszych 50 godzinach

Co 150 godzin

Jeśli to możliwe, uruchom silnik przed wymianą oleju, ponieważ ciepły olej lepiej spływa i zawiera więcej zanieczyszczeń niż zimny olej.

1. Ustaw maszynę na płaskim, równym terenie.
2. Otwórz osłonę.
3. Wymień olej (Rysunek 34).

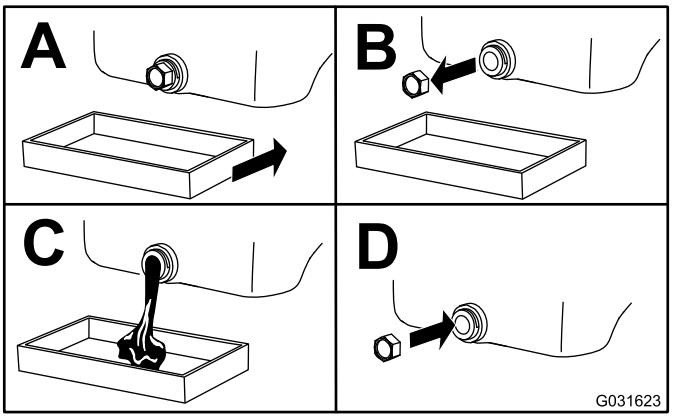

g031623

Rysunek 34

4. Wymień filtr oleju (Rysunek 35).

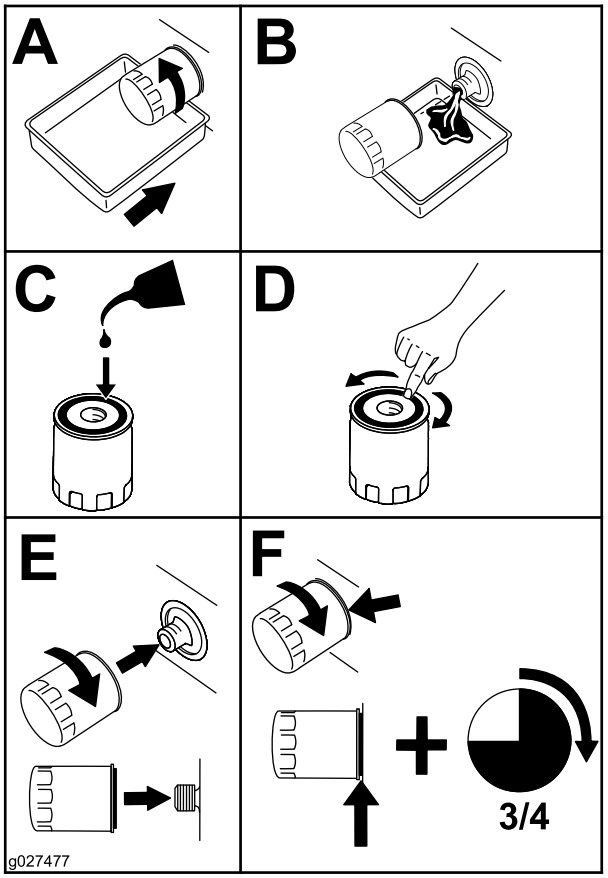

g027477

Rysunek 35

5. Wlej olej do skrzyni korbowej; patrz Sprawdzanie poziomu oleju silnikowego (Strona 41).

Konserwacja układu paliwowego

⚠ NIEBEZPIECZEŃSTWO

W niektórych warunkach olej napędowy i opary są szczególnie łatwopalne i wybuchowe. Pożar lub wybuch paliwa może skutkować poważnymi oparzeniami ciała oraz zniszczeniem mienia.

- **Stosuj lejek i napełniaj zbiornik paliwa na zewnątrz, na otwartej przestrzeni, kiedy silnik nie pracuje i jest zimny. Wycieraj rozlane paliwo.**
- **Nie napełniaj całego zbiornika. Dodawaj paliwo do zbiornika paliwa aż do osiągnięcia poziomu dolnej krawędzi szyjki wlewu.**
- **Nigdy nie pal papierosów podczas używania paliwa i trzymaj się z dala od otwartego płomienia lub miejsc, gdzie opary paliwowe mogą zapalić się od iskry.**
- **Przechowuj paliwo w czystym i bezpiecznym zbiorniku z zakręconym korkiem.**

Konserwacja separatora wody

Okres pomiędzy przeglądami: Co 400 godzin

Co 400 godzin

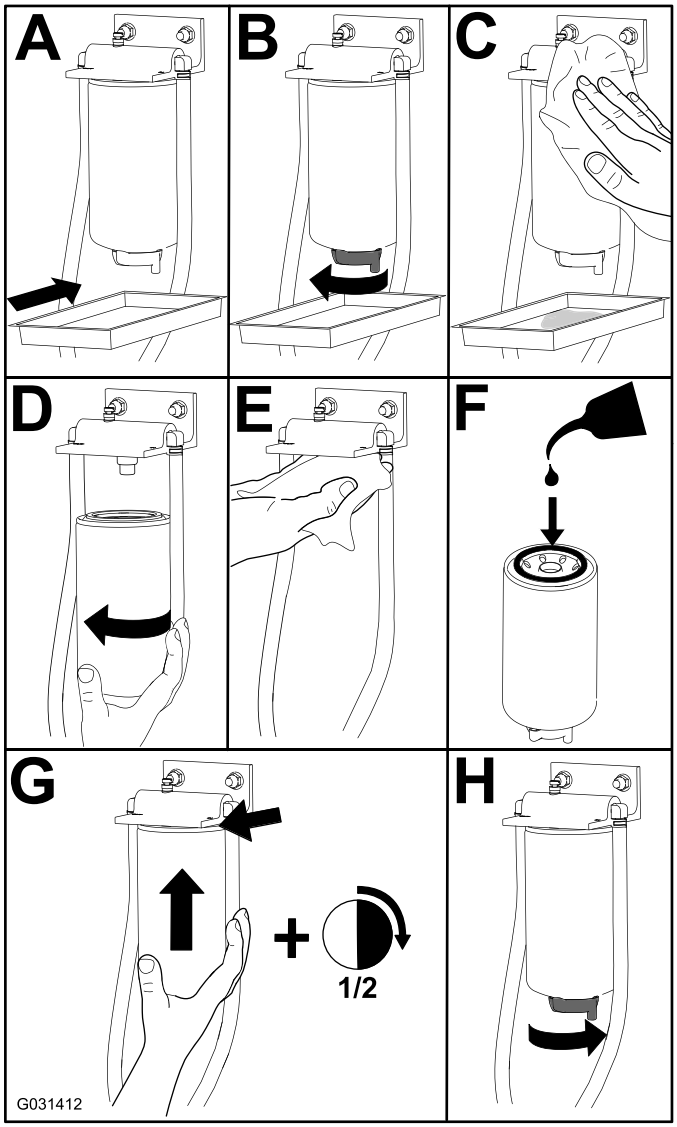

g031412

Rysunek 36

Spuszczanie paliwa ze zbiornika

Okres pomiędzy przeglądami: Co 800 godzin—Opróżnij i oczyść zbiornik paliwa.

Przed składowaniem—Opróżnij i oczyść zbiornik paliwa.

Poza wskazanym okresem międzyprzeglądowym opróżnij i wyczyść zbiornik paliwa również, jeśli układ paliwowy został zanieczyszczony lub maszyna będzie

odstawiona przez dłuższy czas. Czystym paliwem przepłucz zbiornik.

Przegląd przewodów paliwowych i ich połączeń

Okres pomiędzy przeglądami: Co 400 godzin/Co rok (Zale¿nie od tego, co nast¹pi pierwsze)

Sprawdź, czy nie są nadwerężone, uszkodzone ani poluzowane przewody paliwowe ani ich połączenia.

Płukanie układu paliwowego

1. Zaparkuj maszynę na równym podłożu. Upewnij się, że zbiornik paliwa jest napełniony co najmniej w połowie.
2. Należy odpiąć zatrzask maski i podnieść maskę.
3. Umieść szmatę pod wkrętem odpowietrzającym w pompie wtryskowej paliwa i otwórz ją (Rysunek 37).

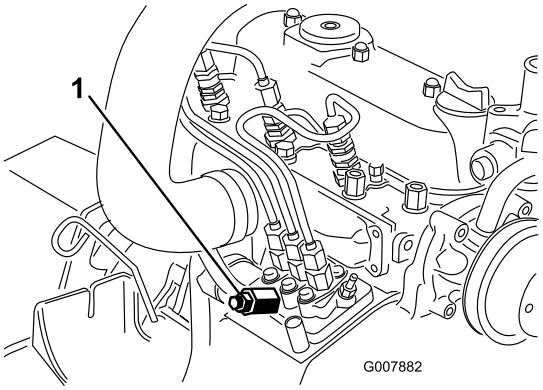

g007882

Rysunek 37

1. Wkręt odpowietrzający pompy wtryskowej paliwa

4. Przekręć kluczyk do pozycji ZAPŁONU.

   Informacja: Uruchomi się elektryczna pompa paliwowa, która wymusi ujście powietrza przez odpowietrznik.

⚠ OSTROŻNIE

Podczas tej procedury silnik może się uruchomić. Obracające się wentylatory i paski w pracującym silniku mogą poważnie zranić operatora lub osoby postronne.

Podczas tej procedury ręce, palce, luźną odzież/biżuterię i włosy należy trzymać z dala od wentylatora i paska silnika.

5. Pozostaw kluczyk w położeniu ZAPŁONU, aż spod śruby odpowietrzania będzie wyciekać ciągły strumień paliwa.
6. Dokręć śrubę i przekręć kluczyk do pozycji OFF (WYŁ.).

   Informacja: Zazwyczaj po odpowietrzeniu układu paliwowego uruchomienie silnika nie powinno być utrudnione. Jeżeli jednak silnik się nie uruchomi, pomiędzy pompą wtryskową a wtryskiwaczami może być uwięzione powietrze, patrz Odpowietrzanie wtryskiwaczy (Strona 44).

Odpowietrzanie wtryskiwaczy

Informacja: Procedura ta powinna być stosowana tylko wtedy, gdy po oczyszczeniu układu paliwowego nadal nie można uruchomić silnika, patrz Płukanie układu paliwowego (Strona 44).

1. Umieść szmatę pod połączeniem rurowym wychodzącym z pompy wtryskowej do dyszy wtryskiwacza nr 1, zgodnie z rysunkiem Rysunek 38.

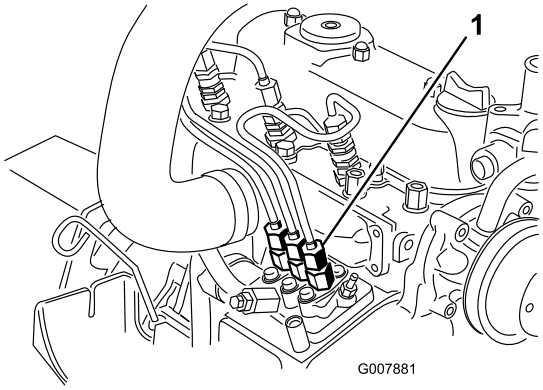

g007881

Rysunek 38

1. Połączenie rurowe z pompy wtryskowej do dyszy wtryskiwacza nr 1

2. Przestaw przepustnicę w pozycję FAST.
3. Przekręć kluczyk zapłonu do położenia ZAPŁONU i obserwuj przepływ paliwa wokół złącza.

⚠ OSTROŻNIE

Podczas tej procedury silnik może się uruchomić. Obracające się wentylatory i paski w pracującym silniku mogą poważnie zranić operatora lub osoby postronne.

Podczas tej procedury ręce, palce, luźną odzież/biżuterię i włosy należy trzymać z dala od wentylatora i paska silnika.

4. Dokręć złącze rurowe, gdy pojawi się pełny przepływ.
5. Obróć kluczyk w stacyjce do położenia OFF (WYŁ.).
6. Powtórz tę procedurę dla pozostałych dysz.

Konserwacja instalacji elektrycznej

Bezpieczeństwo obsługi układu elektrycznego

- Przed przystąpieniem do naprawy maszyny odłącz akumulator. W pierwszej kolejności odłącz zacisk ujemny, a następnie dodatni. W pierwszej kolejności podłącz zacisk dodatni, a następnie ujemny.
- Ładuj akumulator na otwartym, dobrze wentylowanym obszarze, z dala od źródeł iskier i ognia. Przed podłączeniem lub odłączeniem od akumulatora odłącz ładowarkę od źródła zasilania. Używaj odzieży ochronnej oraz narzędzi z izolacją.

Konserwacja akumulatora

Okres pomiędzy przeglądami: Co 50 godzin

Zachowaj czystość górnej części akumulatora. Jeśli maszyna jest przechowywana w miejscu, gdzie temperatury są wyjątkowo wysokie, akumulator rozładuje się szybciej niż w maszynie przechowywanej w niskich temperaturach.

Utrzymuj w czystości górną część akumulatora, oczyszczając ją regularnie szczotką zanurzoną w amoniaku lub w roztworze wodorowęglanu sodu. Po oczyszczeniu górnej powierzchni przemyj ją wodą. Nie odkręcaj korków wlewu podczas oczyszczania akumulatora.

Przewody akumulatora muszą być zamocowane do zacisków, aby zapewnić dobry styk elektryczny.

W przypadku gdy na zaciskach pojawia się korozja, odłącz przewody, w pierwszej kolejności przewód ujemny (-), i oczyść klamry i zaciski oddzielnie. Podłącz kable z powrotem (najpierw czerwony dodatni) i pokryj bieguny oraz klemy warstwą wazeliny.

⚠ OSTRZEŻENIE

Zaciski akumulatora i metalowe narzędzia mogą powodować zwarcie z komponentami metalowymi, wywołując iskrzenie. Iskrzenie może spowodować wybuch gazów akumulatora, co grozi obrażeniami.

- **Podczas demontażu lub montażu akumulatora nie dopuść, aby doszło do zetknięcia się zacisków akumulatora z metalowymi częściami maszyny.**
- **Nie dopuść, aby metalowe narzędzia spowodowały zwarcie między zaciskami akumulatora a metalowymi częściami maszyny.**

⚠ OSTRZEŻENIE

Nieprawidłowe poprowadzenie przewód akumulatora może spowodować uszkodzenie maszyny i przewodów, powodując iskrzenie. Iskrzenie może spowodować wybuch gazów akumulatora, co będzie skutkowało obrażeniami ciała.

- **Przed odłączeniem dodatniego (czerwonego) przewodu należy zawsze odłączać ujemny (czarny) przewód akumulatora.**
- **Przed podłączeniem ujemnego (czarnego) przewodu należy zawsze podłączyć dodatni (czerwony) przewód akumulatora.**

Przechowywanie akumulatora

Jeśli maszyna ma być przechowywana przez ponad 30 dni, wyjmij akumulator i całkowicie go naładuj. Naładowany akumulator można przechowywać na półce lub w maszynie. W przypadku przechowywania akumulatora w maszynie nie podłączaj zacisków. Przechowuj akumulator w chłodnym otoczeniu, aby zapobiec jego szybkiemu rozładowaniu. Aby nie dopuścić do zamarznięcia akumulatora, upewnij się, że jest on w pełni naładowany. Ciężar właściwy w całkowicie naładowanym akumulatorze wynosi od 1,265 do 1,299.

Sprawdzanie bezpieczników

Bezpieczniki znajdują się pod panelem sterowania. Są one dostępne przez pokrywę boczną panelu (Rysunek 39). Aby otworzyć pokrywę boczną panelu, zwolnij 2 zaczepy i pociągnij ją w kierunku na zewnątrz.

Jeśli maszyna zatrzymuje się lub występują inne problemy z układem elektrycznym, sprawdź bezpieczniki. Chwyć każdy bezpiecznik po kolei i wyjmuj je po jednym, sprawdzając, czy któryś nie jest przepalony.

Ważne: **Jeśli należy wymienić bezpiecznik, używaj bezpieczników tego samego typu i o takim samym prądzie znamionowym, co wymieniane. W przeciwnym razie może dojść do uszkodzenia instalacji elektrycznej. Informacje o rozmieszczeniu bezpieczników i ich wartościach znajdują się na etykiecie obok bezpieczników (Rysunek 40).**

Informacja: Jeśli bezpiecznik często się przepala, prawdopodobnie w instalacji elektrycznej obecne jest zwarcie, które powinien usunąć wykwalifikowany pracownik serwisu.

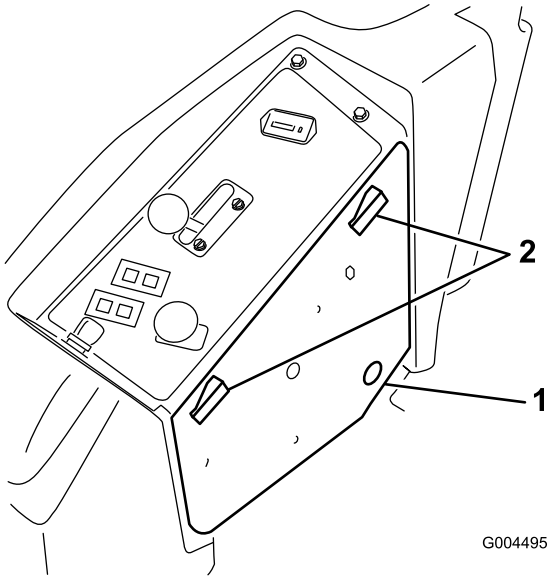

g004495

Rysunek 39

1. Pokrywa panelu bocznego 2. Zatrzask

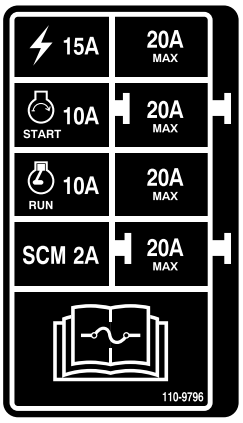

decal110-9796nc

Rysunek 40

Konserwacja układu napędowego

Sprawdzanie ciśnienia w oponach

Okres pomiędzy przeglądami: Co 50 godzin

Sprawdzaj ciśnienie co 50 godzin pracy lub co miesiąc, w zależności od tego, co nastąpi wcześniej (Rysunek 41).

Utrzymuj ciśnienie powietrza w przednich i tylnych oponach. Poprawne ciśnienie powietrza wynosi 1,03 bara dla kół tylnych i 1,72 bara dla kół samonastawnych. Nierówne ciśnienie w oponach może powodować nierówne cięcie. Sprawdź ciśnienie w oponach, gdy są zimne. Pozwoli to na uzyskanie najdokładniejszego odczytu ciśnienia.

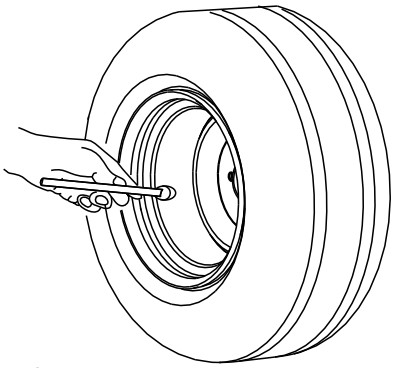

G001055

g001055

Rysunek 41

Wymiana kół samonastawnych i łożysk

1. Kupuj zespół koła samonastawnego, łożyska stożkowe i uszczelki łożyska u autoryzowanego dystrybutora firmy Toro.
2. Zdejmij nakrętkę zabezpieczającą ze śruby (Rysunek 42).

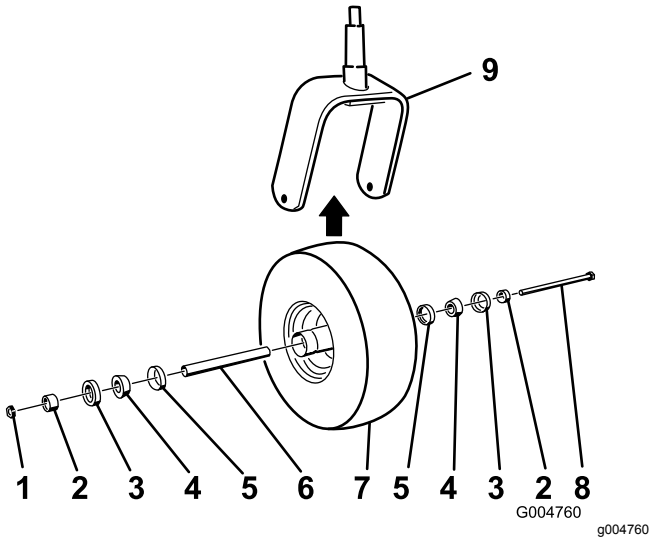

Rysunek 42

1. Nakrętka zabezpieczająca
2. Koszyczek łożyska
3. Uszczelka zewnętrzna łożyska
4. Łożysko stożkowe
5. Uszczelka wewnętrzna łożyska
6. Rozpórka
7. Koło samonastawne
8. Śruba osi
9. Widełki koła samonastawnego

3. Chwyć koło samonastawne i wysuń śrubę z widełek lub ramienia osi przegubu.
4. Usuń stare koło samonastawne i łożyska.
5. Zamontuj koło samonastawne, wciskając łożyska stożkowe i uszczelki wypełnione smarem do piasty koła ustawionej w sposób pokazany na Rysunek 42.
6. Wsuń przekładkę w piastę koła przez łożyska, blokując przekładkę wewnątrz piasty koła za pomocą 2 przekładek łożysk.

   Ważne: **Upewnij się, że krawędzie uszczelki nie są zawinięte do wewnątrz.**
7. Zamontuj zespół koła samonastawnego między widełkami koła samonastawnego i zamocuj go na swoim miejscu śrubą i przeciwnakrętką.
8. Dokręcaj nakrętkę, aż koło przestanie się swobodnie obracać, a następnie odkręć ją na tyle, aby koło zaczęło się swobodnie obracać.
9. Zamocuj smarownicę tłokową do smarowniczki koła samonastawnego i napełnij ją smarem litowym nr 2.

Konserwacja układu chłodzenia

Bezpieczeństwo obsługi układu chłodzenia

- Połknięcie płynu chłodzącego silnik może spowodować zatrucie. Przechowuj go w miejscu niedostępnym dla dzieci i zwierząt.
- Spuszczanie gorącego płynu chłodzącego pod ciśnieniem lub dotykanie gorącej chłodnicy i otaczających ją części może spowodować poważne obrażenia.
  - Przed odkręceniem korka chłodnicy poczekaj co najmniej 15 minut, aż silnik ostygnie.
  - Do odkręcania korka użyj szmatki i wyciągaj go powoli pozwalając wydostać się nagromadzonej parze.
- Nie używać maszyny, jeśli wszystkie pokrywy nie zostały zamocowane.
- Palce, ręce i odzież należy trzymać w bezpiecznej odległości od obracającego się wentylatora i paska napędowego.

Sprawdzanie układu chłodzenia

Okres pomiędzy przeglądami: Przed każdym użyciem lub codziennie

Układ chłodzenia jest wypełniony roztworem wody i stałego środka przeciw zamarzaniu na bazie glikolu etylenowego w proporcjach 50/50. Pojemność układu chłodzenia wynosi 7,5 litra.

1. Sprawdź poziom płynu chłodzącego w zbiorniku wyrównawczym (Rysunek 43).

Informacja: Poziom płynu chłodzącego powinien znajdować się pomiędzy oznaczeniami na boku zbiornika.

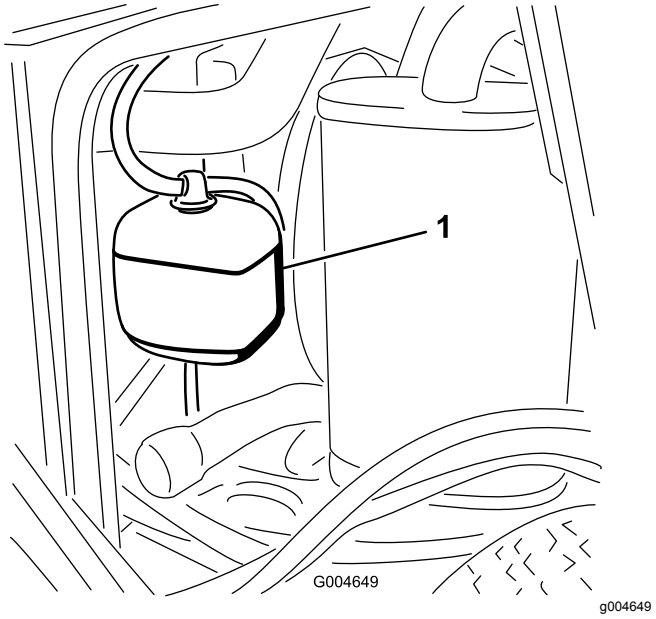

Rysunek 43

1. Zbiornik wyrównawczy

2. Jeśli poziom płynu w układzie chłodzenia jest zbyt niski, odkręć korek zbiornika wyrównawczego i uzupełnij poziom płynu w układzie.

   Ważne: **Nie przepełniaj zbiornika.**

3. Zakręć korek zbiornika wyrównawczego.

Czyszczenie chłodnicy

Okres pomiędzy przeglądami: Przed każdym użyciem lub codziennie

Co 1500 godzin—Wymień poluzowane przewody.

Co 200 godzin—Sprawdź węże i uszczelki układu chłodzenia. Wymień je, jeśli są pęknięte lub porwane.

Co 2 lata—Spuść i wymień płyn w układzie chłodzenia.

Oczyść chodnicę, aby zapobiec przegrzewaniu się silnika.

Informacja: Jeśli zespół tnący lub silnik wyłączą się z powodu przegrzania, należy sprawdzić, czy na chłodnicy nie nagromadziło się za dużo zanieczyszczeń.

Oczyść chłodnicę w następujący sposób:

1. Otwórz osłonę.
2. Stojąc od strony wentylatora chłodnicy, usuń zanieczyszczenia za pomocą sprężonego

powietrza pod niskim ciśnieniem (3,45 bara). Powtórz czynność od przodu chłodnicy i od drugiej strony wentylatora.

Ważne: **Nie używaj wody.**

3. Po dokładnym oczyszczeniu chłodnicy usuń zanieczyszczenia zebrane w rowku podstawy chłodnicy.
4. Zamknij maskę.

Konserwacja hamulców

Regulacja przełącznika blokady hamulca postojowego

1. Zatrzymaj maszynę, przesuń dźwignie sterowania jazdą do położenia NEUTRALNEGO ZABLOKOWANEGO, załącz hamulec postojowy i wyjmij kluczyk zapłonu.
2. Usuń śruby mocujące panel przedni i zdejmij go (Rysunek 44).

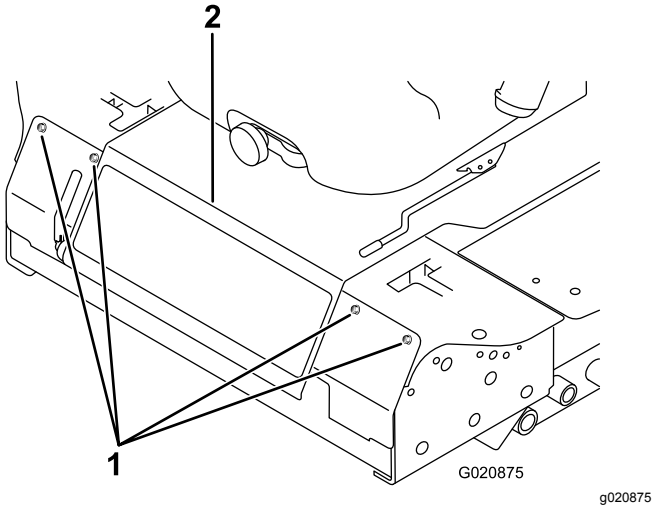

Rysunek 44

1. Śruba
2. Panel sterowania

3. Poluzuj 2 przeciwnakrętki mocujące przełącznik blokady hamulca postojowego do wspornika montażowego.

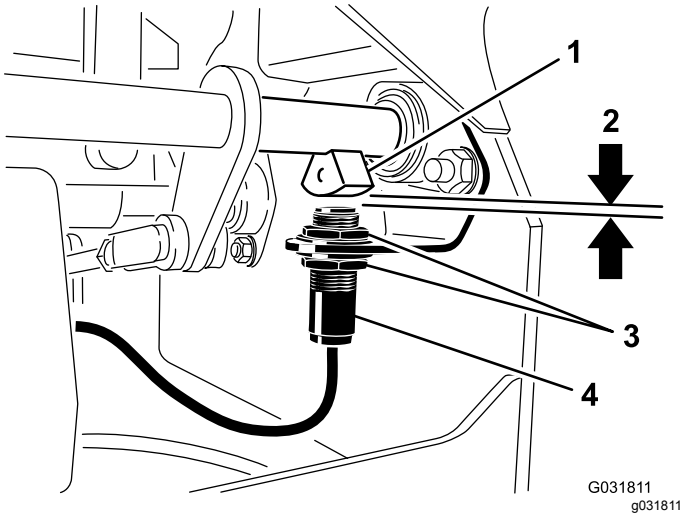

Rysunek 45

1. Czujnik wału hamulca
2. 4 mm
3. Przeciwnakrętka
4. Przełącznik blokady hamulca postojowego

4. Przesuwaj przełącznik w górę lub w dół na wsporniku, aż odległość między czujnikiem wału hamulca i trzpieniem ruchomym przełącznika wyniesie 4 mm, jak pokazano na Rysunek 45.

   Informacja: Upewnij się, że czujnik wału hamulca nie styka się z trzpieniem ruchomym przełącznika.

5. Dokręć przeciwnakrętki przełącznika.
6. Sprawdź regulację w następujący sposób:
   A. Upewnij się, że hamulec postojowy jest załączony i że nikt nie siedzi w fotelu, a następnie uruchom silnik.
   B. Przesuń dźwignie sterowania poza położenie NEUTRALNE ZABLOKOWANE.

      Informacja: Silnik powinien się zatrzymać. Jeśli nie, ponownie sprawdź regulację przełącznika.
7. Zamontuj panel przedni.

Konserwacja pasków napędowych

Sprawdzanie naciągu paska alternatora

Okres pomiędzy przeglądami: Co 100 godzin

1. Przyłóż siłę 44 N na środku paska alternatora (równo między kołami pasowymi).
2. Jeżeli ugięcie nie wynosi 10 mm, poluzuj śruby mocujące alternator (Rysunek 46).

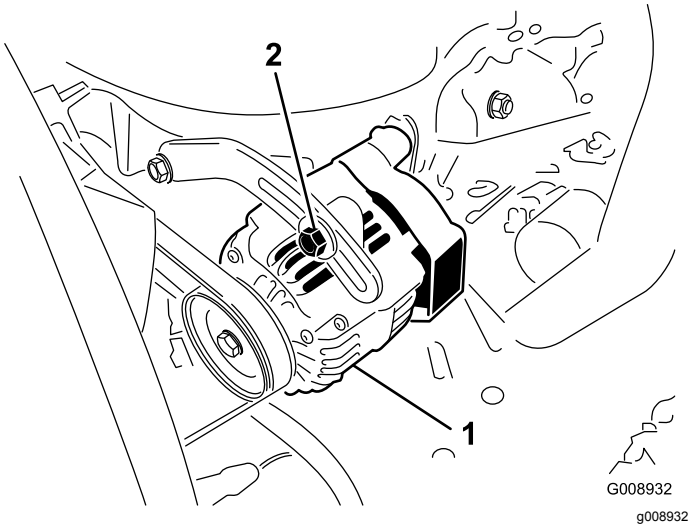

Rysunek 46

1. Śruba mocująca
2. Alternator

3. Zwiększ lub zmniejsz naciąg paska alternatora.
4. Dokręć śruby mocujące.
5. Sprawdź ugięcie paska jeszcze raz, aby upewnić się, że napięcie jest prawidłowe.

Konserwacja elementów sterowania

Regulacja przełącznika położenia neutralnego zablokowanego dźwigni sterowania

1. Zatrzymaj maszynę, przesuń dźwignie sterowania jazdą do położenia NEUTRALNEGO ZABLOKOWANEGO, załącz hamulec postojowy i wyjmij kluczyk zapłonu.
2. Usuń śruby mocujące panel przedni i zdejmij go (Rysunek 47).

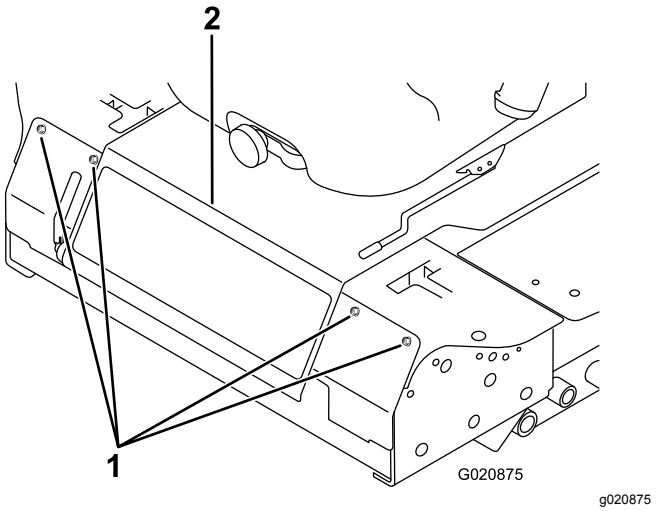

Rysunek 47

1. Śruba
2. Panel sterowania

3. Poluzuj 2 śruby mocujące przełącznik blokady (Rysunek 48).

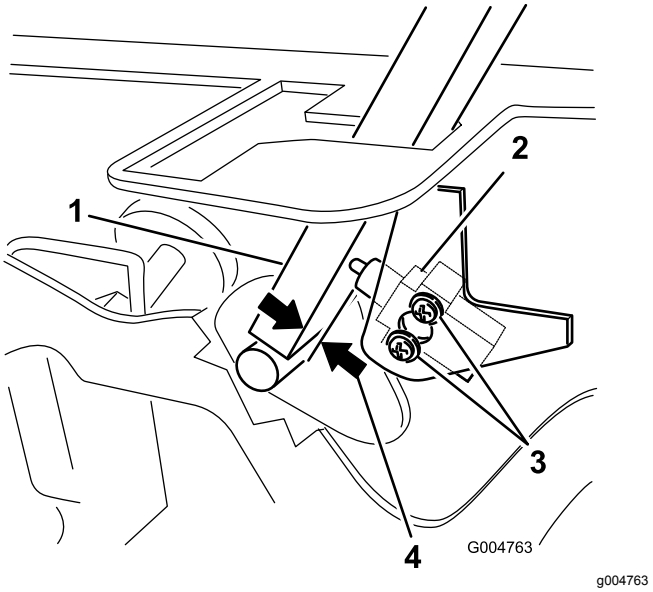

Rysunek 48

1. Dźwignia sterowania
2. Przełącznik położenia neutralnego zablokowanego
3. Wkręt
4. 0,4 do 1 mm

4. Trzymając dźwignię sterowania przy ramie, przesuwaj przełącznik w kierunku dźwigni, aż odległość pomiędzy dźwignią i obudową przełącznika wyniesie od 0,4 do 1 mm, jak pokazano na Rysunek 48.
5. Zamocuj przełącznik.
6. Powtórz kroki od 3 do 5 dla drugiej dźwigni.
7. Zamontuj panel przedni.

Regulacja powrotu dźwigni sterowania z położenia neutralnego

Jeśli dźwignie sterowania nie są dopasowane do szczelin neutralnych po zwolnieniu z położenia JAZDY DO TYŁU, wymagana jest regulacja. Oddzielnie wyreguluj każdą dźwignię, sprężynę i cięgło.

1. Odłącz napęd PTO, ustaw dźwignię sterowania w położeniu NEUTRALNYM ZABLOKOWANYM i załącz hamulec postojowy.
2. Przed zejściem z fotela operatora ustaw dźwignię przepustnicy w położeniu SLOW (WOLNO), wyłącz silnik, wyjmij kluczyk ze stacyjki i poczekaj na zatrzymanie wszystkich części ruchomych.
3. Usuń śruby mocujące panel przedni i zdejmij go (Rysunek 49).

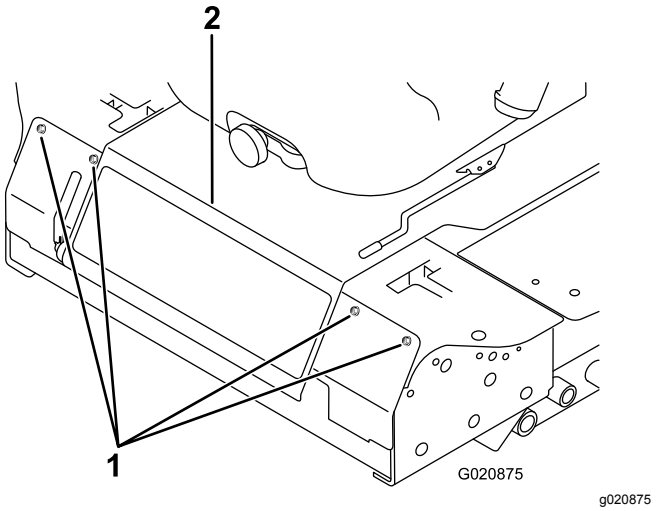

Rysunek 49

1. Śruba
2. Panel sterowania

4. Ustaw dźwignię sterowania w położeniu NEUTRALNYM, ale jej **nie blokuj** (Rysunek 51).
5. Pociągnij dźwignię do tyłu, aż sworzeń z łbem płaskim i otworem na zawleczkę (na ramieniu nad osią przegubu wału) zetknie się z końcem szczeliny (będzie lekko naciskać na sprężynę), jak pokazano na Rysunek 50.

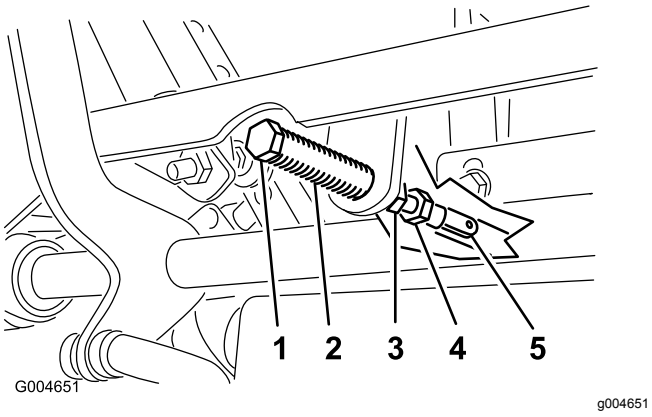

Rysunek 50

1. Sworzeń z łbem płaskim i otworem na zawleczkę
2. Szczelina
3. Przeciwnakrętka
4. Śruba regulacyjna
5. Jarzmo

6. Sprawdź, w którym miejscu znajduje się dźwignia względem wycięcia w konsoli (Rysunek 51).

   Informacja: Dźwignia sterowania powinna być wyśrodkowana i umożliwiać obrót na zewnątrz do położenia NEUTRALNEGO ZABLOKOWANEGO.

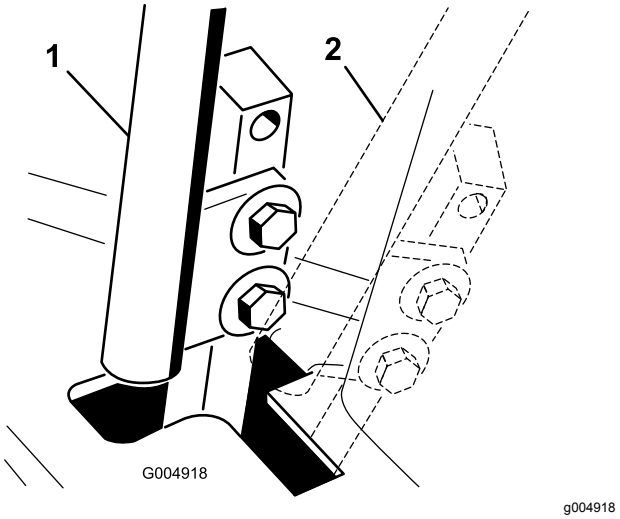

Rysunek 51

1. POŁOŻENIE NEUTRALNE
2. Położenie NEUTRALNE ZABLOKOWANE.

7. Jeśli konieczna jest regulacja, odkręć nakrętkę i przeciwnakrętkę jarzma (Rysunek 50).
8. Lekko naciśnij dźwignię sterowania jazdą do tyłu, obracaj śrubę regulacyjną w odpowiednim kierunku, aż dźwignia sterująca będzie wyśrodkowana w położeniu NEUTRALNYM ZABLOKOWANYM (Rysunek 50).

   Informacja: Nacisk na dźwignię do tyłu pozwoli utrzymać sworzeń na końcu szczeliny i przesunąć dźwignię w odpowiednie położenie za pomocą śruby regulacyjnej.
9. Dokręć nakrętkę i przeciwnakrętkę (Rysunek 50).
10. Powtórz kroki od 4 do 9 dla drugiej dźwigni sterowania.
11. Zamontuj panel przedni.

Regulacja położenia neutralnego

Regulację należy przeprowadzić przy obracających się kołach napędowych.

⚠ NIEBEZPIECZEŃSTWO

Podnośniki mechaniczne lub hydrauliczne mogą nie utrzymać maszyny i mogą spowodować poważne obrażenia.

- **Do podparcia maszyny należy użyć podpór.**
- **Nie należy używać podnośników hydraulicznych.**

⚠ OSTRZEŻENIE

Silnik musi pracować, aby przeprowadzić tę regulację. Dotknięcie ruchomych części lub gorących powierzchni może spowodować obrażenia.

Ręce, stopy, twarz, odzież i inne części ciała powinny znajdować się z dala od części obrotowych, tłumika i innych gorących powierzchni.

1. Umieść ramę na stabilnych podporach tak, aby koła napędowe mogły się swobodnie obracać.
2. Przesuń fotel do przodu, odblokuj go i odchyl w górę i do przodu.
3. Odłącz złącze elektryczne wyłącznika zabezpieczającego fotel.
4. Zamontuj tymczasowo zworę między wyprowadzeniami złącza wiązki przewodów.
5. Uruchom silnik, upewnij się, że dźwignia przepustnicy znajduje się w położeniu środkowym pomiędzy położeniem FAST (SZYBKO) i SLOW (WOLNO), a następnie zwolnij hamulec postojowy.

   Informacja: Podczas przeprowadzania regulacji dźwignie sterowania muszą znajdować się w położeniu NEUTRALNYM ZABLOKOWANYM.
6. Wyreguluj długość żerdzi pompowej z jednej strony, obracając wał sześciokątny w odpowiednim kierunku, aż odpowiadające koło będzie nieruchome lub będzie lekko obracać się podczas jazdy do tyłu (Rysunek 52).

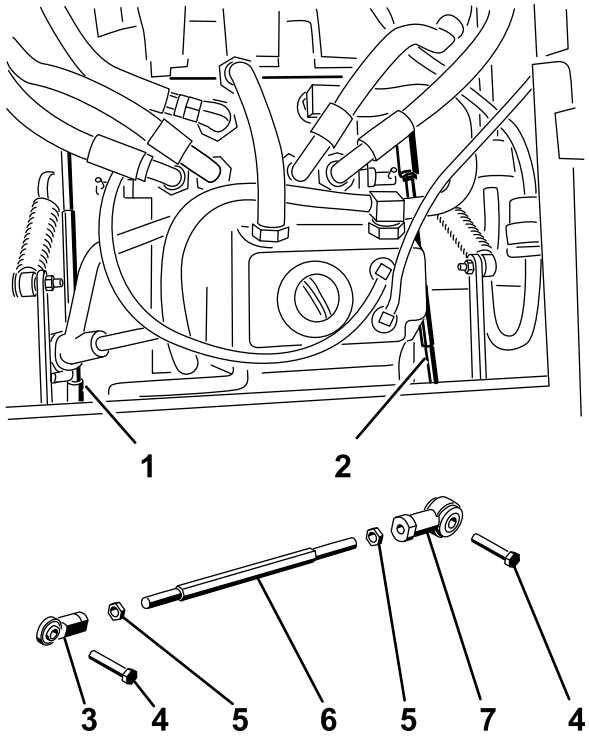

Figure 56
g004488

Rysunek 52

1. Prawa żerdź pompowa
2. Lewa żerdź pompowa
3. Przegub kulowy
4. Śruba
5. Przeciwnakrętka
6. Wał sześciokątny
7. Przegub kulowy

7. Przesuń dźwignię sterowania do przodu i do tyłu, a następnie z powrotem do położenia neutralnego.

   Informacja: Koło musi przestać się obracać lub przestać lekko pełzać podczas jazdy do tyłu.
8. Ustaw dźwignię przepustnicy w pozycji SZYBKO.

   Informacja: Upewnij się, że koło pozostanie zatrzymane lub będzie lekko pełzać podczas jazdy do tyłu. Wyreguluj w razie potrzeby.
9. Powtórz kroki od 6 do 8 dla drugiej strony maszyny.
10. Dokręć przeciwnakrętki na przegubach kulowych (Rysunek 50).
11. Przesuń dźwignię przepustnicy do położenia SLOW (WOLNO) i wyłącz silnik.
12. Usuń zworę ze złącza wiązki przewodów i podłącz złącze do przełącznika fotela.

⚠ OSTRZEŻENIE

Gdy zwora jest założona, zabezpieczenie polegające na wyłączeniu silnika nie zadziała.

- **Po wykonaniu regulacji usuń zworę ze złącza wiązki przewodów i podłącz złącze do przełącznika fotela.**
- **Nie wolno używać maszyny przy założonej zworze i ominiętym przełączniku fotela.**

13. Opuść fotel na miejsce.
14. Usuń podpory.

Regulacja maksymalnej prędkości naziemnej

1. Odłącz napęd PTO, ustaw dźwignie sterowania jazdą w położeniu NEUTRALNYM ZABLOKOWANYM i załącz hamulec postojowy.
2. Przed zejściem z fotela operatora ustaw dźwignię przepustnicy w położeniu SLOW (WOLNO), wyłącz silnik, wyjmij kluczyk ze stacyjki i poczekaj na zatrzymanie wszystkich części ruchomych.
3. Usuń śruby mocujące panel przedni i zdejmij go (Rysunek 53).

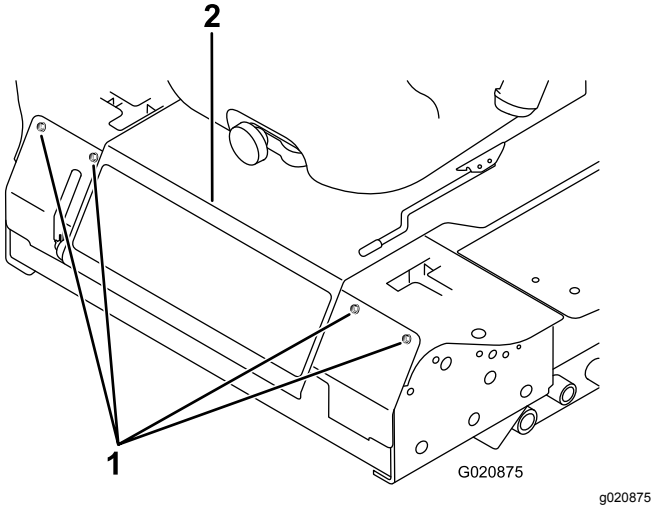

Rysunek 53

1. Śruba
2. Panel sterowania

4. Odkręć przeciwnakrętkę na śrubie ogranicznika dźwigni sterowania (Rysunek 54).

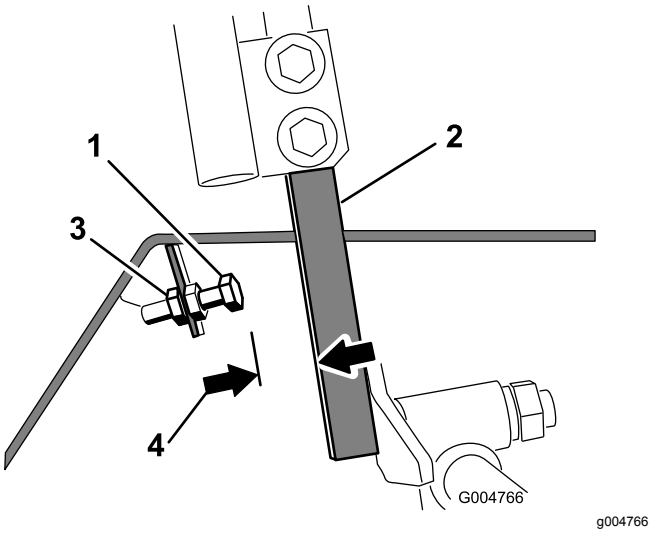

Rysunek 54

1. Śruba ogranicznika
2. Dźwignia sterowania
3. Przeciwnakrętka
4. 1,5 mm

5. Usuń śrubę ogranicznika do końca (dalej od dźwigni sterowania).
6. Naciśnij dźwignię sterowania do oporu do przodu aż do zatrzymania i przytrzymaj ją w tym miejscu.
7. Usuń śrubę ogranicznika (w kierunku dźwigni sterowania) tak, aby pozostała szczelina równa 1,5 mm między łbem śruby ogranicznika i dźwignią sterowania.

   Informacja: Jeśli chcesz zmniejszyć maksymalną prędkość maszyny, cofnij każdą śrubę ogranicznika o taką samą odległość w kierunku dźwigni sterowania do chwili osiągnięcia maksymalnej żądanej prędkości. Prawdopodobnie konieczne będzie kilkukrotne sprawdzenie regulacji.
8. Dokręć przeciwnakrętkę, aby zamocować śrubę ogranicznika na miejscu.
9. Powtórz kroki od 4 do 8 dla drugiej dźwigni sterowania.
10. Zamontuj panel przedni.
11. Upewnij się, że maszyna jedzie prosto i nie skręca, gdy obie dźwignie sterowania zostaną przesunięte maksymalnie do przodu.

    Informacja: Jeśli maszyna skręca, śruby ograniczników nie są jednakowo ustawione i konieczna jest dalsza regulacja.

Regulacja układu jezdnego

1. Odłącz napęd PTO, ustaw dźwignie sterowania jazdą w położeniu NEUTRALNYM ZABLOKOWANYM i załącz hamulec postojowy.
2. Przed zejściem z fotela operatora ustaw dźwignię przepustnicy w położeniu SLOW (WOLNO), wyłącz silnik, wyjmij kluczyk ze stacyjki i poczekaj na zatrzymanie wszystkich części ruchomych.
3. Poluzuj śruby mocujące dźwignie sterowania (Rysunek 55).

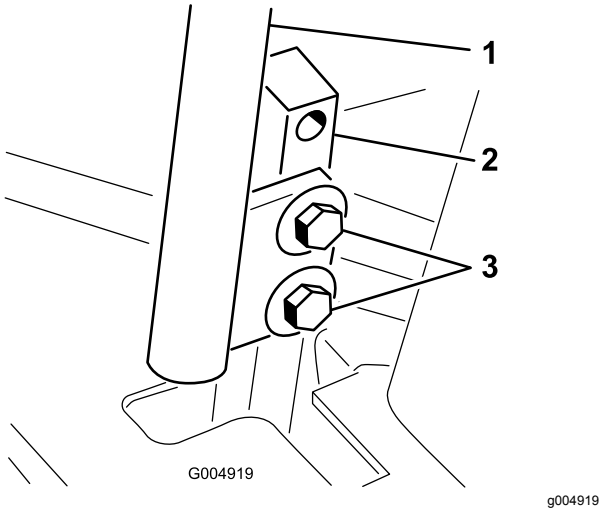

Rysunek 55

1. Dźwignia sterowania
2. Trzpień dźwigni sterowania
3. Śruby

4. Poproś drugą osobę o popchnięcie trzpieni dźwigni sterowania (nie samych dźwigni sterowania) maksymalnie do przodu w stronę położenia maksymalnej prędkości i przytrzymanie ich w tym położeniu.
5. Wyreguluj dźwignie sterowania tak, aby były one wyrównane (), a następnie dokręć śruby, mocując dźwignie do trzpieni (Rysunek 56).

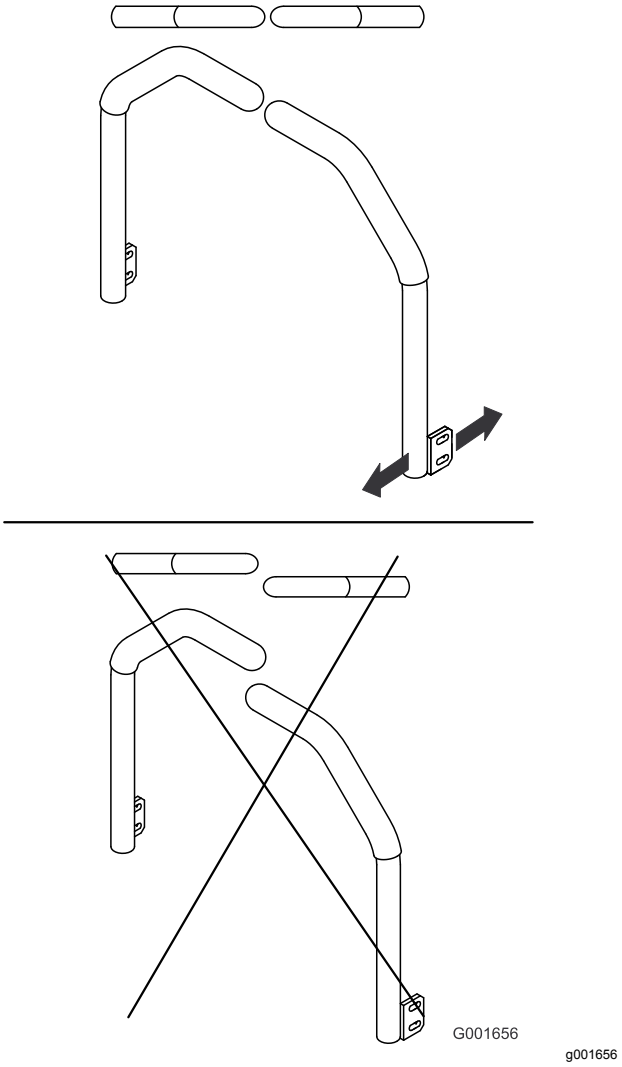

Rysunek 56

Konserwacja instalacji hydraulicznej

Bezpieczeństwo obsługi układu hydraulicznego

- Jeśli płyn przedostanie się pod skórę, natychmiast wezwij pomoc medyczną. Olej wstrzyknięty pod skórę musi zostać usunięty chirurgicznie w ciągu kilku najbliższych godzin przez lekarza.
- Przed podaniem ciśnienia na układ hydrauliczny upewnij się, że wszystkie jego przewody i węże są w dobrym stanie, a połączenia/złączki – szczelne.
- Operator musi znajdować się w bezpiecznej odległości od wycieków z otworów sworzni lub dysz, które wyrzucają olej hydrauliczny pod dużym ciśnieniem.
- Używaj kartonu lub papieru, aby sprawdzić wycieki hydrauliczne.
- Przed przystąpieniem do jakichkolwiek czynności związanych z układem hydraulicznym w bezpieczny sposób uwolnij całe ciśnienie z układu.

Objętość oleju hydraulicznego

Pojemność zbiornika wynosi ok. 4,7 litra.

Specyfikacja oleju hydraulicznego

Zbiornik maszyny jest napełniony w fabryce wysokiej jakości olejem hydraulicznym/olejem przekładniowym do ciągników. Zalecane płyny:

Olej hydrauliczny/przekładniowy Toro Premium (dostępny w pojemnikach o poj. 19 litrów lub beczkach o pojemności 208 litrów. Numery katalogowe: patrz *katalog części* lub skontaktuj się z dystrybutorem Toro).

Zamienniki oleju: jeśli olej Toro jest niedostępny, można użyć oleju hydraulicznego Mobil® 424.

Informacja: Firma Toro nie ponosi odpowiedzialności za szkody spowodowane przez stosowanie niewłaściwych zamienników.

Większość olejów hydraulicznych jest niemal bezbarwna, co utrudnia obserwację potencjalnych nieszczelności. Czerwony barwnik do oleju układu hydraulicznego jest dostępny w butelkach o pojemności 20 ml. Jedna butelka wystarcza na 15 do 22 litrów (4-6 galonów amerykańskich) płynu hydraulicznego. Zamów produkt o numerze katalogowym 44-2500 u autoryzowanego dystrybutora firmy Toro.

Przegląd układu hydraulicznego

Okres pomiędzy przeglądami: Przed każdym użyciem lub codziennie

Sprawdzić poziom oleju hydraulicznego po pierwszym uruchomieniu silnika. Następnie sprawdzać go codziennie.

1. Ustaw maszynę na płaskim terenie.
2. Przesuń dźwignie sterowania w położenie NEUTRALNE ZABLOKOWANE i uruchom silnik.

   Informacja: Utrzymuj silnik na najniższych możliwych obrotach, aby odpowietrzyć układ.

   Ważne: **Nie załączaj PTO.**
3. Unieś podwozie, aby wysunąć siłowniki podnoszenia, wyłącz silnik i wyjmij kluczyk.
4. Unieś fotel, aby uzyskać dostęp do zbiornika oleju hydraulicznego.
5. Odkręć korek wlewu zbiornika hydraulicznego z szyjki wlewu (Rysunek 57).

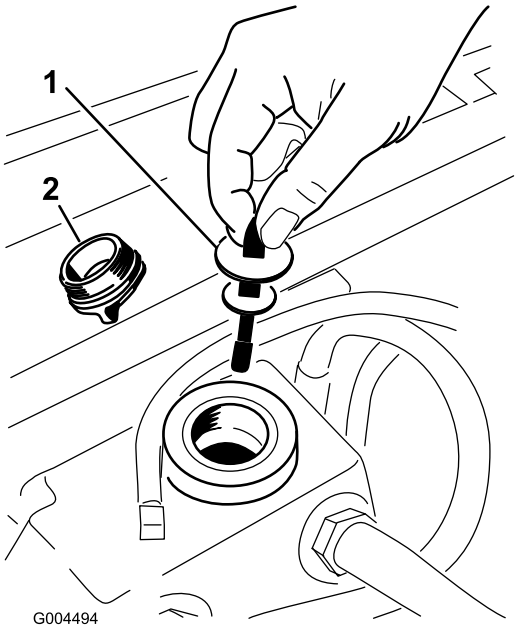

g004494

Rysunek 57

1. Prętowy wskaźnik poziomu oleju
2. Korek wlewu

6. Wyjmij wskaźnik poziomu i wytrzyj go czystą szmatką (Rysunek 57).

7. Włóż wskaźnik poziomu do szyjki wlewu, a następnie wyjmij go i sprawdź poziom oleju (Rysunek 57).

   Informacja: Jeśli poziom oleju nie znajduje się w obszarze zaznaczonym nacięciami na wskaźniku, dolej odpowiednią ilość oleju hydraulicznego wysokiej jakości tak, aby jego poziom znalazł się między nacięciami.

   Ważne: **Nie przepełniaj zbiornika.**

8. Włóż wskaźnik poziomu i ręcznie wkręć korek wlewu w szyjkę wlewu.
9. Sprawdź wszystkie węże i mocowania pod kątem wycieków.

Wymiana oleju hydraulicznego i filtra

Okres pomiędzy przeglądami: Po pierwszych 200 godzinach

Co 800 godzin

1. Odłącz napęd PTO, ustaw dźwignie sterowania jazdą w położeniu NEUTRALNYM ZABLOKOWANYM i załącz hamulec postojowy.
2. Przed zejściem z fotela operatora ustaw dźwignię przepustnicy w położeniu SLOW (WOLNO), wyłącz silnik, wyjmij kluczyk ze stacyjki i poczekaj na zatrzymanie wszystkich części ruchomych.
3. Umieść dużą miskę pod zbiornikiem hydraulicznym i skrzynią przekładniową, a następnie odkręć korki, spuszczając cały olej hydrauliczny (Rysunek 58).

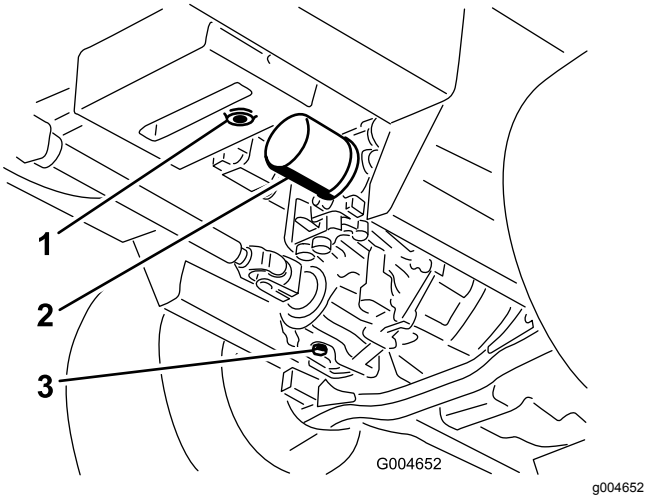

Rysunek 58

1. Korek spustowy zbiornika oleju hydraulicznego
2. Wkład
3. Korek spustowy skrzyni przekładniowej

4. Oczyść obszar wokół filtra oleju hydraulicznego i wyjmij filtr (Rysunek 58).
5. Natychmiast zamocuj nowy filtr oleju hydraulicznego.
6. Zainstaluj korki spustowe zbiornika oleju hydraulicznego i skrzyni przekładniowej.
7. Napełnij zbiornik do odpowiedniego poziomu, (ok. 5,7 litra); patrz Przegląd układu hydraulicznego (Strona 57).
8. Uruchom silnik i sprawdź, czy nie ma wycieków oleju. Wyłącz silnik po około 5 minutach.
9. Po 2 minutach sprawdź poziom oleju hydraulicznego, patrz Przegląd układu hydraulicznego (Strona 57).

Czyszczenie

Czyszczenie zespołu tnącego od spodu

Okres pomiędzy przeglądami: Przed każdym użyciem lub codziennie

1. Odłącz napęd PTO, ustaw dźwignie sterowania jazdą w położeniu NEUTRALNYM ZABLOKOWANYM i załącz hamulec postojowy.
2. Przed zejściem z fotela operatora ustaw dźwignię przepustnicy w położeniu SLOW (WOLNO), wyłącz silnik, wyjmij kluczyk ze stacyjki i poczekaj na zatrzymanie wszystkich części ruchomych.
3. Unieś zespół tnący do pozycji transportowej.
4. Unieś przód maszyny na podporach.
5. Dokładnie oczyść spód zespołu tnącego wodą.

Usuwanie odpadów

Olej silnikowy, akumulatory, olej hydrauliczny oraz płyn chłodzący są substancjami zanieczyszczającymi. Usuwaj je zgodnie z lokalnymi przepisami.

Przechowywanie

Bezpieczeństwo przy przechowywaniu

- Zanim opuścisz stanowisko operatora, wyłącz silnik, wyjmij kluczyk (jeżeli występuje) i zaczekaj, aż wszystkie ruchome części się zatrzymają. Przed przystąpieniem do regulacji, obsługi technicznej, czyszczenia lub przed przechowywaniem maszyny odczekaj aż ostygnie.
- Nie przechowuj maszyny ani kanistra na paliwo w miejscach występowania otwartego ognia, tam gdzie występuje iskrzenie lub stosowany jest płomyk dyżurny, na przykład przy piecykach gazowych lub innych urządzeniach.

Przygotowanie maszyny do przechowywania

Ważne: **Do czyszczenia maszyny nie używaj wody słonej lub wody z odzysku.**

1. Wyjmij kluczyk ze stacyjki i trzymaj go w miejscu łatwym do zapamiętania.
2. Dokładnie oczyść maszynę, podwozie i silnik, zwracając szczególną uwagę na następujące obszary:
   - Chłodnica i osłona chłodnicy
   - Spodnia część podwozia
   - Obszar pod osłonami pasków podwozia
   - Sprężyny przeciwwag
   - Zespół wału odbioru mocy (PTO)
   - Wszystkie smarowniczki i osie przegubu
   - Wewnątrz skrzyni sterowania
   - Pod płytą fotela i na górze przekładni
3. Sprawdź i wyreguluj ciśnienie w oponach przednich i tylnych kół; patrz Sprawdzanie ciśnienia w oponach (Strona 47).
4. Zdemontuj, naostrz i wyważ ostrza kosiarki. Zainstaluj ostrza i dokręć śruby mocujące ostrzy momentem od 115 do 149 N·m.
5. Sprawdź i prawidłowo dokręć luźne mocowania. Dokręć 6 śrub mocujących ramę podwozia kosiarki do jednostki jezdnej (Rysunek 59) momentem 359 N·m.

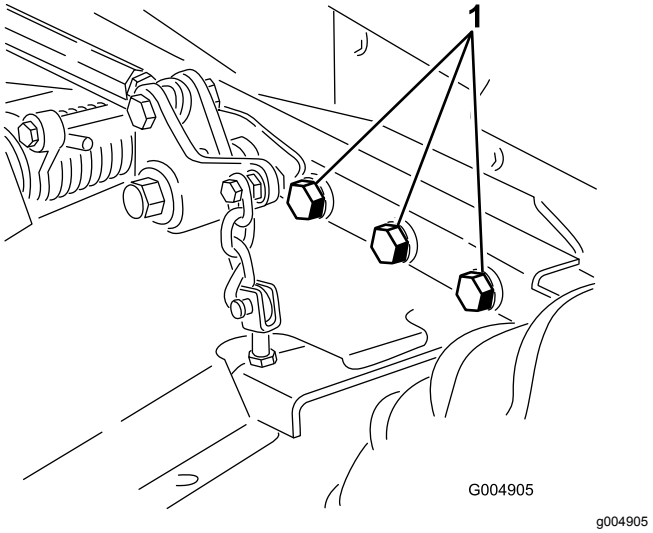

Rysunek 59

Prawa strona nie została pokazana.

1. Śruby

6. Nasmaruj lub naoliw wszystkie smarowniczki, osie przegubów i sworznie zaworu obejściowego przekładni. Zetrzyj nadmiar smaru lub oleju.
7. Polakierowane części, na których znajdują się zadrapania, pęknięcia lub rdza, delikatnie przetrzyj papierem ściernym i uzupełnij ubytki lakieru. Usuń wgniecenia w metalowej karoserii.
8. Przeprowadź konserwację akumulatora i kabli w następujący sposób:
   A. Usuń zaciski z czopów biegunowych akumulatora.
   B. Oczyść akumulator, klemy i bieguny za pomocą drucianej szczotki i roztworu sody oczyszczonej.
   C. Pokryj końcówki przewodów i bieguny akumulatora smarem powlekającym Grafo 112X (nr kat. Toro 505-47) lub wazeliną, aby zapobiec korozji.
   D. Powoli ładuj akumulator przez 24 godziny co 60 dni, aby zapobiec zasiarczaniu ołowiu w akumulatorze.

Przygotowanie silnika

1. Spuść olej silnikowy z miski olejowej i zakręć korek spustowy.
2. Wymień olej silnikowy wraz z filtrem, patrz Wymiana oleju silnikowego i filtra (Strona 42).
3. Zalej silnik odpowiednią ilością oleju silnikowego, patrz Sprawdzanie poziomu oleju silnikowego (Strona 41).
4. Uruchom silnik na biegu jałowym i pozostaw go w trybie pracy przez 2 minuty.
5. Spuść paliwo ze zbiornika paliwa, przewodów paliwowych, pompy, filtra i separatora. Przepłucz zbiornik paliwa czystym olejem napędowym i podłącz wszystkie przewody paliwowe.
6. Dokładnie oczyścić zespół filtra powietrza i przeprowadzić jego konserwację.
7. Zakleić wlot powietrza i wylot układu wydechowego taśmą odporną na warunki atmosferyczne.
8. Sprawdź korek filtra oleju oraz korek wlewu paliwa, aby upewnić się, że są dokładnie dokręcone.

Notatki:

Powiadomienie dotyczące prywatności (EOG/Wielka Brytania)

Korzystanie z Twoich informacji osobowych przez Toro

Firma The Toro Company („Toro”) szanuje prywatność użytkownika. Podczas zakupu naszych produktów możemy gromadzić pewne dotyczące użytkownika informacje osobowe pochodzące zarówno od użytkownika jak i od lokalnego oddziału firmy Toro lub sprzedawcy produktów marki Toro. Toro wykorzystuje takie dane do realizacji swoich zobowiązań wynikających z umowy – takich jak rejestracja gwarancji, realizacja zgłoszeń gwarancyjnych lub możliwość kontaktu z nabywcą w przypadku akcji wycofywania produktu – oraz w uzasadnionych celach biznesowych-na przykład do oceny zadowolenia klientów, udoskonalania naszych produktów lub dostarczania klientom informacji o mogących ich interesować produktach. Firma Toro może udostępniać te dane swoim spółkom zależnym, oddziałom, sprzedawcom lub innym partnerom biznesowym w związku z tymi działaniami. Mamy również prawo do ujawniania informacji osobowych, jeżeli jest to wymagane na mocy prawa lub w związku z zakupem, sprzedażą lub połączeniem się przedsiębiorstw. Nie sprzedamy danych osobowych naszych klientów dla celów marketingowych żadnej innej firmie.

Przechowywanie Twoich informacji osobowych przez Toro

Toro będzie przechowywać dane osobowe naszych klientów tak długo, jak długo będą one istotne dla powyższych celów oraz zgodnie z wymogami prawnymi. Więcej informacji o stosownych okresach przechowywania danych można uzyskać wysyłając wiadomość na adres legal@toro.com.

Zaangażowanie firmy Toro w bezpieczeństwo

Twoje dane osobowe mogą być przetwarzane w USA lub innym kraju, który może mieć mniej surowe przepisy dotyczące ochrony danych niż Twój kraj zamieszkania. Ilekroć przenosimy Twoje dane poza Twój kraj zamieszkania, podejmiemy prawnie wymagane kroki w celu zapewnienia odpowiednich zabezpieczeń w celu ochrony Twoich informacji i upewnienia się, że są one traktowane w bezpieczny sposób.

Dostęp i poprawianie danych

Użytkownik może mieć prawo do poprawiania lub weryfikacji swoich danych osobowych oraz do sprzeciwu lub ograniczenia przetwarzania danych. W tym celu prosimy o kontakt drogą elektroniczną pod adresem legal@toro.com. W razie wątpliwości co do sposobu posługiwania się Twoimi informacjami przez Toro zachęcamy do zgłoszenia wątpliwej sytuacji bezpośrednio u nas. Informujemy także, że mieszkańcy krajów Europy mają prawo zgłaszania skarg do inspekcji ochrony danych osobowych w swoim kraju.

Ostrzeżenie na podstawie kalifornijskiej ustawy 65

Czym jest to ostrzeżenie?

Na sprzedawanym produkcje może znaleźć się etykieta ostrzegawcza taka jak poniższa:

OSTRZEŻENIE: Działanie rakotwórcze i szkodliwe na rozrodczość – www.p65Warnings.ca.gov.

Czym jest ustawa 65?

Ustawa 65 obowiązuje każde przedsiębiorstwo działające w Kalifornii, sprzedające produkty w Kalifornii lub wytwarzające produkty, które mogą być sprzedawane w lub wwożone do Kalifornii. Nakazuje ona gubernatorowi stanu California prowadzenie i publikowanie listy substancji chemicznych, co do których wiadomo, że powodują nowotwory, uszkodzenia płodu i/lub mają inny szkodliwy wpływ na rozrodczość. Corocznie aktualizowana lista zawiera setki substancji chemicznych występujących w wielu codziennych produktach. Celem ustawy 65 jest publiczne informowanie o narażeniu na te substancje chemiczne.

Ustawa 65 nie zakazuje sprzedaży produktów zawierających te substancje chemiczne, jednakże wymaga umieszczania ostrzeżeń na produktach, ich opakowaniach lub w materiałach drukowanych dołączonych do produktów. Ponadto ostrzeżenie z ustawy 65 nie oznacza, że produkt narusza jakiekolwiek normy lub wymagania bezpieczeństwa. W rzeczywistości rząd stanu California wyjaśnił, że ostrzeżenie z ustawy 65 „nie jest równoznaczne z decyzją regulacyjną, jakoby produkt był „bezpieczny” lub „niebezpieczny””. Wiele z tych substancji chemicznych jest używanych w codziennych produktach od wielu lat bez udokumentowanych przypadków szkodliwego działania. Dodatkowe informacje można znaleźć na stronie: https://oag.ca.gov/prop65/faqs-view-all.

Ostrzeżenie z ustawy 65 oznacza, że przedsiębiorstwo albo (1) oceniło narażenie i stwierdziło, że przekracza ono „poziom bez znacznego ryzyka”; albo (2) postanowiło umieścić ostrzeżenie w oparciu o fakt występowania substancji chemicznej wymienionej na liście bez podejmowania oceny narażenia.

Czy ta ustawa obowiązuje wszędzie?

Ostrzeżenia z ustawy 65 są wymagane jedynie według prawa stanu California. Ostrzeżenia te występują w całej Kalifornii w wielu miejscach, w tym między innymi w restauracjach, sklepach spożywczych, hotelach, szkołach i szpitalach oraz na wielu produktach. Ponadto niektórzy sprzedawcy internetowi i korespondencyjni umieszczają ostrzeżenia z ustawy 65 na swoich stronach lub w swoich katalogach.

Jak wypadają kalifornijskie ostrzeżenia w porównaniu z progami federalnymi?

Normy ustawy 65 są często bardziej rygorystyczne od norm federalnych i międzynarodowych. Istnieją substancje, dla których ostrzeżenie z ustawy 65 jest wymagane przy poziomach znacznie niższych niż progi działań federalnych. Na przykład norma dla ostrzeżenia z ustawy 65 dla ołowiu wynosi 0,5 µg/dzień, znacznie poniżej norm federalnych i międzynarodowych.

Dlaczego ostrzeżenie nie znajduje się na wszystkich podobnych produktach?

- Oznakowanie zgodne z ustawą 65 jest wymagane dla produktów sprzedawanych w Kalifornii, podczas gdy taki wymóg nie obowiązuje dla produktów sprzedawanych gdzie indziej.
- Przedsiębiorstwo pozwane w związku z ustawą 65, przy zawieraniu ugody, może zostać zobowiązane do umieszczania ostrzeżeń z ustawy 65 na swoich produktach, ale taki wymóg może nie występować wobec innych przedsiębiorstw wytwarzających podobne produkty.
- Egzekwowanie ustawy 65 jest niekonsekwentne.
- Przedsiębiorstwa mogą zdecydować o nieumieszczaniu ostrzeżeń, ponieważ stwierdzą, że ustawa 65 nie nakłada na nie takiego obowiązku; brak ostrzeżeń na produkcie nie oznacza, że nie zawiera on substancji chemicznych wymienionych na liście na podobnym poziomie.

Dlaczego firma Toro umieszcza ostrzeżenie?

Firma Toro postanowiła dostarczać konsumentom jak najwięcej informacji, aby mogli podejmować świadome decyzje dotyczące produktów, które kupują i których używają. W niektórych przypadkach Toro zamieszcza ostrzeżenia w oparciu o fakt występowania co najmniej jednej substancji chemicznej wymienionej na liście bez dokonywania oceny poziomu narażenia, ponieważ nie dla wszystkich substancji chemicznych podano wymagania co do wartości granicznych narażenia. Chociaż narażenie przy produktach firmy Toro może być pomijalne lub mieścić się w zakresie „brak znacznego ryzyka”, z ostrożności firma Toro postanowiła zamieścić ostrzeżenia z ustawy 65. Ponadto gdyby firma Toro nie umieściła tych ostrzeżeń, mogłaby zostać pozwana przez Stan Kalifornii lub podmioty prywatne dążące do egzekwowania ustawy 65 i byłaby narażona na znaczne kary.

Gwarancja Toro

Ograniczona gwarancja na 2 lata lub 1500 godzin eksploatacji

Warunki i produkty objęte gwarancją

Toro Company i jej firma zależna, Toro Warranty Company, na mocy zawartego porozumienia wspólnie gwarantują, że Twój produkt komercyjny Toro („Produkt") będzie wolny od wad materiałowych i wykonania przez okres 2 lat lub 1500 godzin użytkowania, zależnie od tego, który z nich minie wcześniej. Niniejsza gwarancja ma zastosowanie do wszystkich produktów z wyjątkiem aeratorów (patrz osobne klauzule gwarancyjne na te produkty). Jeżeli spełnione są warunki gwarancji, Produkt zostanie przez nas naprawiony bezpłatnie (dotyczy to także diagnostyki, robocizny, części i transportu). Gwarancja rozpoczyna się w dniu dostawy Produktu do pierwszego nabywcy detalicznego.
* Dotyczy Produktów wyposażonych w licznik godzin.

Instrukcja korzystania z serwisu gwarancyjnego

Użytkownik jest odpowiedzialny za natychmiastowe powiadomienie dystrybutora lub sprzedawcy produktów komercyjnych, u którego zakupił Produkt, o istnieniu warunków spełniających wymagania gwarancyjne. Jeśli potrzebujesz pomocy w zlokalizowaniu dystrybutora lub autoryzowanego sprzedawcy albo masz pytania dotyczące praw lub obowiązków gwarancyjnych, możesz skontaktować się z nami:

Toro Commercial Products Service Department
Toro Warranty Company
8111 Lyndale Avenue South
Bloomington, MN 55420-1196

952–888–8801 lub 800–952–2740
E-mail: commercial.warranty@toro.com

Obowiązki właściciela

Jako właściciel Produktu jesteś odpowiedzialny za przeprowadzanie wymaganych czynności konserwacyjnych i regulacyjnych opisanych w *Instrukcji obsługi*. Gwarancja na ten produkt nie obejmuje napraw związanych z problemami z produktem spowodowanymi przez niewykonanie niezbędnych czynności konserwacyjnych i regulacyjnych.

Elementy i sytuacje nie objęte gwarancją

Nie wszystkie uszkodzenia i usterki Produktu, które wystąpią w okresie gwarancyjnym, są wadami materiałowymi lub wykonania. Niniejsza wyrażona gwarancja nie obejmuje:

- Uszkodzeń Produktu wynikających z korzystania z nieoryginalnych części zamiennych Toro, instalacji i korzystania z dodatkowego wyposażenia oraz zmodyfikowanych akcesoriów i produktów marek innych niż Toro.
- Uszkodzeń Produktu wynikających z niewykonywania zalecanych czynności konserwacyjnych i/lub regulacyjnych.
- Uszkodzeń Produktu wynikających z jego użytkowania w sposób nieodpowiedzialny, niedbały lub lekkomyślny.
- Części eksploatacyjnych zużytych w wyniku użytkowania, jeżeli nie są one wadliwe. Do przykładowych części eksploatacyjnych i zużywających się w trakcie normalnego użytkowania Produktu należą m. in. klocki i okładziny hamulcowe, okładziny sprzęgła, ostrza, bębny i łożyska (z pierścieniem uszczelniającym lub smarowane), przeciwnoże, świece, kółka samonastawne i łożyska, opony, filtry, paski oraz niektóre części spryskiwacza, takie jak membrany, dysze i zawory zwrotne.
- Usterek spowodowanych przez wpływ zewnętrzny, takich jak m. in. pogoda, praktyki przechowywania, zanieczyszczenia, stosowanie niedozwolonych paliw, płynów chłodzących, smarów, dodatków, nawozów, wody lub substancji chemicznych.
- Uszkodzeń lub problemów wynikających z nieprawidłowego paliwa (benzyny, oleju napędowego lub oleju napędowego bio) niezgodnego z odpowiednimi normami branżowymi.
- Normalnego hałasu, wibracji, zużycia i pogorszenia działania. Normalne zużycie obejmuje m. in. uszkodzenia foteli w wyniku zużycia lub przetarcia, zużycie powierzchni malowanych, rysy na naklejkach lub szybach.

Części

Części zaplanowane do wymiany w ramach wymaganej konserwacji są objęte gwarancją przez okres do planowego czasu wymiany dla danej części. Części wymienione w ramach niniejszej gwarancji są objęte okresem gwarancyjnym oryginalnego produktu i stają się własnością Toro. Ostateczna decyzja, czy dana część lub podzespół zostanie naprawiony czy wymieniony, podejmowana jest przez firmę Toro. Do napraw gwarancyjnych firma Toro może używać regenerowanych części.

Gwarancja na akumulatory głębokiego rozładowania i akumulatory litowo-jonowe

Akumulatory głębokiego rozładowania i akumulatory litowo-jonowe mają określoną ogólną liczbę kilowatogodzin, które mogą dostarczyć w okresie eksploatacji. Metody użytkowania, ładowania i konserwacji mogą wydłużyć lub skrócić całkowity okres eksploatacji akumulatora. Jako że akumulatory w tym produkcie zużywają się, ilość pracy użytecznej pomiędzy ładowaniami będzie powoli zmniejszać się, aż akumulator całkowicie się zużyje. Wymiana akumulatorów zużytych w trakcie normalnej eksploatacji jest obowiązkiem właściciela produktu. Uwaga: (dotyczy tylko akumulatora litowo-jonowego): zużycie następuje proporcjonalnie po upływie 2 lat. Aby uzyskać więcej informacji, zapoznaj się z gwarancją akumulatora.

Dożywotnia gwarancja na wał korbowy (jedynie model ProStripe 02657)

Model ProStripe wyposażony w oryginalną tarczę cierną i sprzęgło wału korbowego rozłączające noże (zintegrowany zespół sprzęgła rozłączającego noże (BBC) i tarczy ciernej), stanowiące wyposażenie oryginalne, i eksploatowany przez pierwotnego nabywcę zgodnie z zalecanymi procedurami obsługi i konserwacji objęty jest dożywotnią gwarancją w zakresie wykrzywienia wału korbowego. Dożywotnia gwarancja na wał korbowy nie obejmuje maszyn wyposażonych w podkładki cierne, jednostki sprzęgła rozłączającego noże (BBC) i inne podobne urządzenia.

Konserwacja na koszt właściciela

Regulowanie, smarowanie, czyszczenie i polerowanie silnika, wymiana filtrów i płynu chłodzącego oraz realizacja zalecanych czynności konserwacyjnych to normalne procedury serwisowe Toro, które właściciel musi realizować na własny koszt.

Warunki ogólne

Urządzenia objęte niniejszą gwarancją mogą być naprawiane wyłącznie przez autoryzowanych dystrybutorów i sprzedawców produktów Toro.

Firmy Toro Company i Toro Warranty Company nie ponoszą odpowiedzialności za pośrednie, przypadkowe lub wynikowe szkody związane z użytkowaniem produktów Toro objętych tą gwarancją, w tym za jakiekolwiek koszty czy wydatki związane z zapewnieniem maszyn lub usług zastępczych w uzasadnionych okresach występowania usterek lub nieużywania w oczekiwaniu na naprawę w ramach gwarancji. Oprócz wspomnianej poniżej ewentualnej gwarancji dotyczącej emisji zanieczyszczeń nie występują żadne inne wyraźne gwarancje. Wszelkie domniemane gwarancje dotyczące wartości handlowej i przydatności do określonych zastosowań są ograniczone do okresu objętego niniejszą gwarancją.

Niektóre kraje nie zezwalają na wyłączenie szkód przypadkowych lub wynikowych, lub ograniczeń dotyczących okresu trwania domniemanych gwarancji, zatem powyższe wyłączenia i ograniczenia mogą nie mieć zastosowania. Niniejsza gwarancja udziela określonych praw, a w zależności od kraju właścicielowi mogą przysługiwać także inne prawa.

Uwaga dotycząca gwarancji emisji zanieczyszczeń

Układ kontroli emisji spalin w Produkcie może być objęty osobną gwarancją spełniającą wymagania ustalone przez amerykańską Agencję Ochrony Środowiska (Environmental Protection Agency; EPA) i/lub Kalifornijską Radę Ochrony Czystości Powietrza (California Air Resources Board; CARB). Ograniczenia określone powyżej nie mają zastosowania do gwarancji na układ kontroli emisji spalin. Więcej informacji można znaleźć w warunkach gwarancyjnych układu kontroli emisji spalin w silniku dostarczonych z produktem lub dokumentacją producenta silnika.

Wszystkie kraje oprócz USA i Kanady

Klienci, którzy nabyli produkt Toro wyeksportowany ze Stanów Zjednoczonych lub Kanady, powinni skontaktować się z lokalnym dystrybutorem lub sprzedawcą produktów Toro w celu uzyskania informacji o warunkach gwarancyjnych obowiązujących w danym kraju. Jeśli z jakichkolwiek powodów nie jesteś zadowolony z obsługi świadczonej przez dealera lub masz trudności z uzyskaniem informacji o warunkach gwarancyjnych, skontaktuj się z autoryzowanym centrum serwisowym marki Toro.