Form No. 3429-189 Rev A

TORO®

Count on it.

Betjeningsvejledning

Topdresser 2500

Modelnr. 44507—Serienr. 403420001 og derover

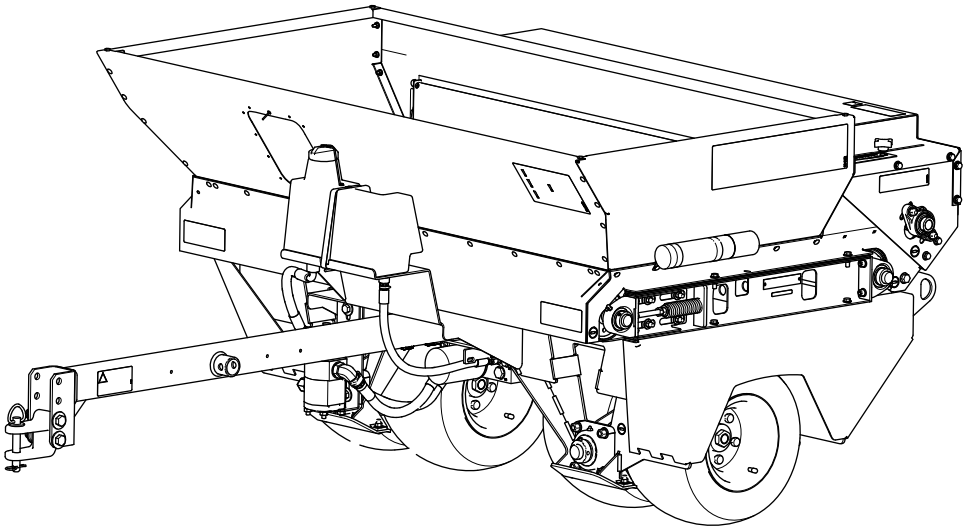

Registrer dit produkt på www.Toro.com.
Oversættelse af original (DA)

CE

3429-189 A

Dette produkt overholder alle relevante EU-direktiver. Yderligere oplysninger fås på den separate produktspecifikke overensstemmelseserklæring.

⚠ ADVARSEL

CALIFORNIEN
Advarsel i henhold til erklæring nr. 65

Brug af dette produkt kan medføre eksponering over for kemikalier, der ifølge staten Californien er kræftfremkaldende og giver medfødte defekter eller andre forplantningsskader.

Indledning

Denne maskine er beregnet til brug af professionelle, ansatte operatører i kommercielle anvendelsesområder. Den er primært udviklet til transport, dosering og tilsætning af topdressingmaterialer. Brug af dette produkt til andre end det tiltænkte formål kan udsætte dig selv og omkringstående for fare.

Læs denne vejledning omhyggeligt, så du kan lære at betjene og vedligeholde produktet korrekt samt undgå person- og produktskade. Det er dit ansvar at betjene produktet korrekt og sikkert.

Besøg www.Toro.com for at få materialer om produktsikkerhed og oplæring i betjening, oplysninger om tilbehør, hjælp til at finde en forhandler eller for at registrere dit produkt.

Når du har brug for service, originale Toro-dele eller yderligere oplysninger, bedes du kontakte en autoriseret serviceforhandler eller Toros kundeservice samt have produktets model- og serienummer parat. Figur 1 viser model- og serienummerets placering på produktet. Skriv numrene, hvor der er gjort plads til dette.

Vigtigt: **Scan QR-koden (hvis der er en) på serienummerpladen med din mobilenhed for at få adgang til oplysninger om garanti, reservedele og andre produktoplysninger.**

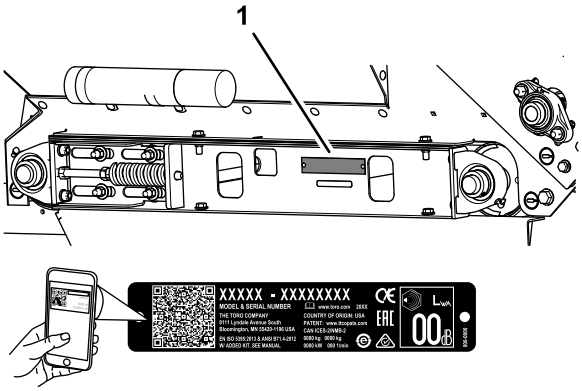

g269187

Figur 1

1. Model og serienummerets placering

Denne betjeningsvejledning advarer dig om mulige farer og giver dig særlige sikkerhedsoplysninger ved hjælp af advarselssymbolet (Figur 2), der angiver en fare, som kan forårsage alvorlig personskade eller død, hvis du ikke følger de anbefalede forholdsregler.

g000502

Figur 2

1. Advarselssymbol

Denne betjeningsvejledning bruger 2 ord til at fremhæve oplysninger. **Vigtigt** henleder opmærksomheden på særlige mekaniske oplysninger, og **Bemærk** angiver generel information, som det er værd at lægge særligt mærke til.

© 2019—The Toro® Company

Alle rettigheder forbeholdes

Indhold

Sikkerhed 4
Generelt om sikkerhed..... 4
Sikkerheds- og instruktionsmærkater 4
Opsætning 7
1 Montering af trækstangen 7
2 Montering af bugsertrækket på traktionsenhedens trækstang..... 8
3 Montering af trækstangsdonkraften (ekstraudstyr)..... 8
4 Montering af ledningsnettet..... 9
5 Montering af gliderne 9
Produktoversigt 10
Betjeningsanordninger 10
Specifikationer 11
Påkrævet redskab 11
Ekstraudstyr 11
Anbefalet tilbehør 11
Udstyr/tilbehør 11
Før betjening 12
Sikkerhedshensyn før drift 12
Særlige instruktioner til Workman og andre traktionsenheder 12
Kontrol af maskinen før betjening..... 12
Under betjening 12
Sikkerhed under drift..... 12
Understøttelse af maskinen med donkraft (ekstraudstyr)..... 15
Opbevaring af donkraften (ekstraudstyr)..... 15
Betjening af maskinen 15
Læsning af tragtbeholderen..... 15
Dosering af sand 16
Forholdsregler vedrørende sand 16
Klargøring til drift ved kolde temperaturer 16
Tip vedrørende betjening 17
Efter betjening 18
Sikkerhedshensyn efter drift 18
Vedligeholdelse 19
Sikkerhed under vedligeholdelsesarbejde 19
Skema over anbefalet vedligeholdelse 19
Tiltag forud for vedligeholdelse 20
Klargøring til vedligeholdelsesarbejde 20
Hævning af maskinen 20
Smøring 20
Fedtspecifikation 20
Smøring af lejerne og bøsningerne 20
Vedligeholdelse af drivsystem 21
Kontrol af dæktrykket..... 21
Tilspænding af hjulboltene 21
Efterstramning af hjuldrivkæden 21
Efterstramning af transportbåndets kæde..... 22
Vedligeholdelse af remme 23
Spænding af transportbåndet 23
Udskiftning af transportbåndet..... 23
Vedligeholdelse af hydrauliksystem 27
Hydrauliksystem – Sikkerhed 27
Kontrol af hydraulikrør og -slanger 27
Hydraulikvæskespecifikationer..... 27
Kontrol af hydraulikvæskestanden..... 28
Udskiftning af hydraulikfilteret..... 28
Udskiftning af hydraulikvæsken 29
Vedligeholdelse af børste 30
Eftersyn af børstens position og slid..... 30
Justering af børstens position 30
Rengøring 31
Vask af maskinen..... 31
Opbevaring 31
Sikkerhed i forbindelse med opbevaring 31
Klargøring af maskinen til opbevaring 31
Fejlfinding 32
Diagrammer 33

Sikkerhed

Generelt om sikkerhed

Dette produkt kan afskære hænder og fødder samt udslynge genstande.

- Læs og forstå indholdet i denne *betjenings-vejledning* samt i betjeningsvejledningen til Workman-køretøjet, før denne maskine tages i brug. Sørg for, at alle, der anvender produktet, er fortrolige med betjeningen af både maskinen og Workman-køretøjet, samt at de forstår advarslerne.
- Betjening af maskinen kræver din fulde opmærksomhed. Giv dig ikke i kast med aktiviteter, der afleder opmærksomheden, da dette kan medføre person- eller tingsskade.
- Hold hænder og fødder væk fra bevægelige maskinkomponenter.
- Betjen ikke maskinen, uden at alle værn og øvrige sikkerhedsanordninger sidder korrekt på plads på maskinen og virker efter hensigten.
- Hold børn og omkringstående væk fra arbejdsområdet. Lad aldrig børn betjene maskinen.
- Parker maskinen på en plan flade, aktiver parkeringsbremsen, sluk traktionsenhedens motor, tag nøglen ud, og vent, til alle bevægelige dele er standset, før maskinen efterses eller renses for tilstopninger. Lad maskinen køle af inden justering, eftersyn og rengøring af maskinen, eller inden den stilles til opbevaring.

Hvis maskinen betjenes eller vedligeholdes forkert, er der risiko for personskade. Operatøren skal altid følge sikkerhedsanvisningerne og være opmærksom på advarselssymbolet ⚠, der betyder Forsigtig, Advarsel eller Fare – personlig sikkerhedsanvisning, for at nedsætte risikoen for personskade. Hvis disse forskrifter ikke følges, kan det medføre personskade eller død.

Sikkerheds- og instruktionsmærkater

Sikkerheds- og instruktionsmærkaterne kan nemt ses af operatøren og er placeret tæt på potentielle risikoområder. Udskift eventuelle beskadigede eller manglende mærkater.

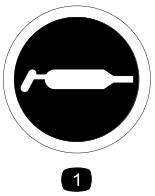

decal58-6520

58-6520

1. Smøring

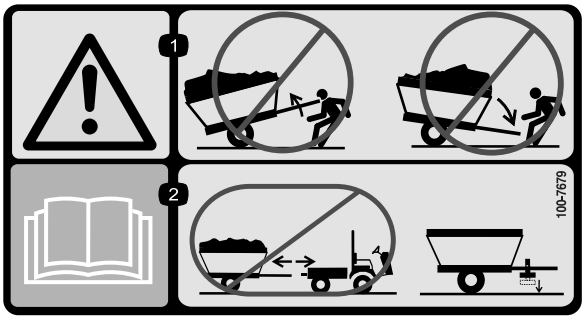

decal100-7679

100-7679

1. Advarsel – frakobl ikke en anhænger med en ubalanceret last. Den kan svinge op eller ned og påføre dig skade.
2. Læs *betjeningsvejledningen* – frakobl ikke anhængeren uden brug af en donkraft.

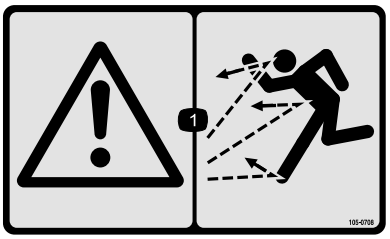

decal105-0708

105-0708

1. Advarsel – fare for udslyngede genstande

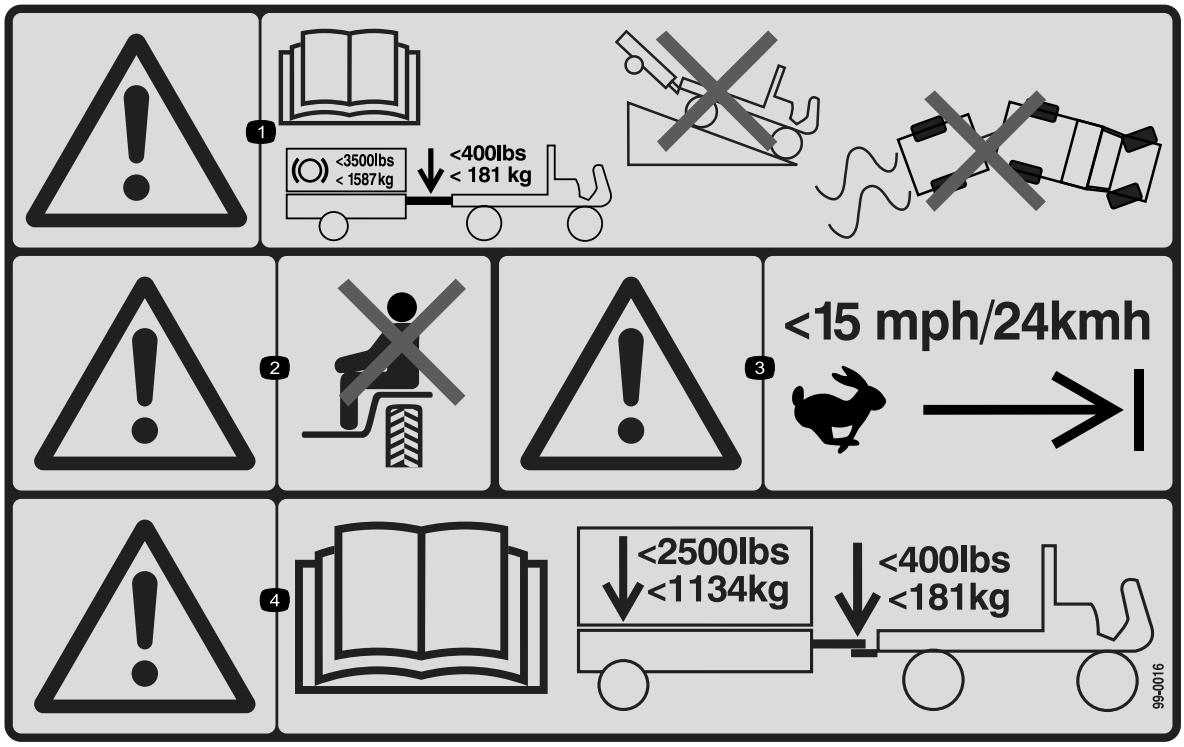

decal99-0016

99-0016

1. Advarsel – læs *betjeningsvejledningen*. Den maksimale bremselast er 1.587 kg. Den maksimale trækstangsvægt er 181 kg. Kør ikke et køretøj med en anhænger ned ad en bakke. Mist ikke herredømmet over køretøjet og anhængeren.
2. Advarsel – transporter ikke passagerer.
3. Advarsel – kør ikke over 24 km/t.
4. Advarsel – læs *betjeningsvejledningen*. Den maksimale anhængervægt er 1.134 kg, og den maksimale trækstangsvægt er 181 kg.

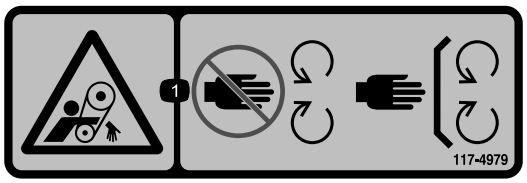

decal117-4979

117-4979

1. Fare for at blive viklet ind, transportbånd – hold afstand til bevægelige dele. Hold alle afskærmninger og sikkerhedsanordninger på plads.

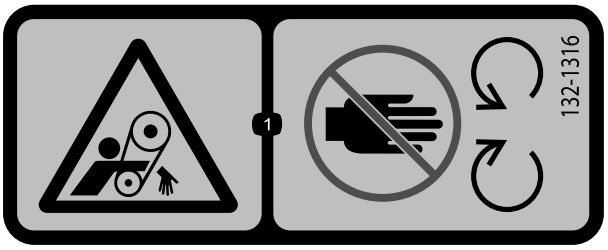

decal132-1316

132-1316

1. Klemningsfare, transportbånd – hold afstand til bevægelige dele.

decal133-8061

133-8061

decal138-5940

138-5940

1. Klemningsfare for arm – hold omkringstående på afstand, og medtag ikke passagerer.

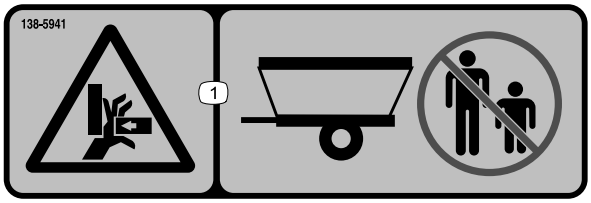

decal138-5941

138-5941

1. Knusningsfare for hænder – hold omkringstående på afstand.

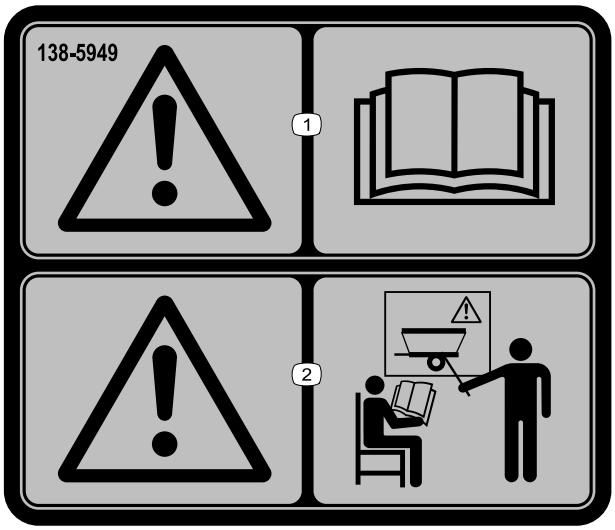

decal138-5949

138-5949

1. Advarsel – læs *betjeningsvejledningen*.
2. Advarsel – få undervisning, før maskinen tages i brug.

Opsætning

Løsdele

Brug skemaet herunder til at kontrollere, at alle dele er blevet leveret.

Fremgangsmåde	Beskrivelse	Antal	Anvendelse
1	Trækstangenhed Ringstift Gaffelbolt	1 4 2	Monter trækstangen.
2	Kræver ingen dele	–	Monter bugsertrækket på traktionsenhedens trækstang.
3	Donkraft (ekstraudstyr)	1	Monter trækstangsdonkraften (ekstraudstyr).
4	Ledningsnet (topdresserens ledningsnet, kontrolenhedens ledningsnet og bugseringskøretøjets ledningsnet)	1	Monter ledningsnettet.
5	Glider Bræddebolt Flad spændeskive Låsemøtrik	4 8 8 8	Monter gliderne.

Medier og øvrige dele

Beskrivelse	Antal	Anvendelse
Betjeningsvejledning	1	Se før betjening af maskinen
Overensstemmelsescertifikat	1	CE-certificering

1

Montering af trækstangen

Dele, der skal bruges til dette trin:

1	Trækstangenhed
4	Ringstift
2	Gaffelbolt

Fremgangsmåde

1. Sæt trækstangen igennem det forreste modtagerrør, maskinens stel og det bageste modtagerrør (Figur 3).

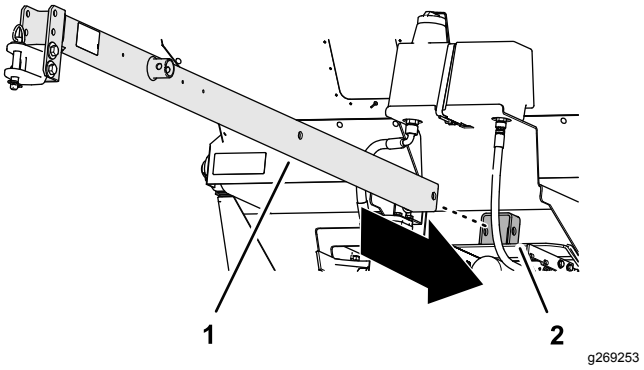

Figur 3

1. Trækstang
2. Forreste modtagerrør

2. Ret hullerne i trækstangen ind efter hullerne i modtagerrørene, og fastgør trækstangen til rørene med 2 gaffelbolte og 4 ringstifter (Figur 4).

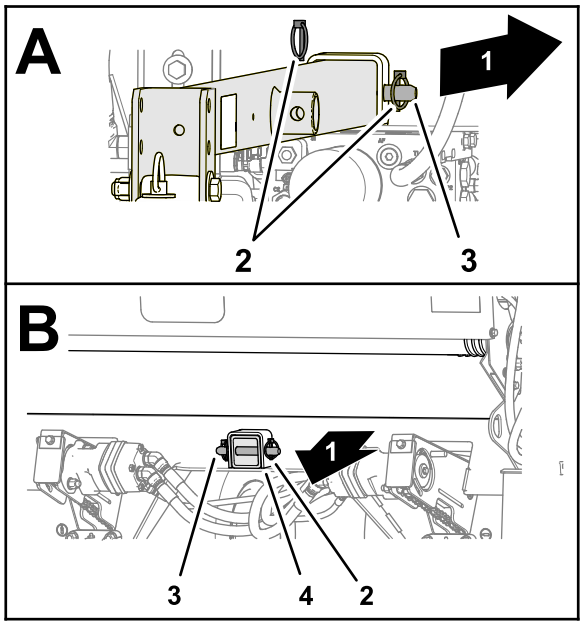

Figur 4

1. Bagsiden af maskinen
2. Ringstifter
3. Gaffelbolt
4. Bageste modtagerrør

2

Montering af bugsertrækket på traktionsenhedens trækstang

Kræver ingen dele

Fremgangsmåde

1. Placer bugsertrækkets gaffelbolt på anhængerens trækstang, så trækstangen er plan med traktionsenhedens trækstang (Figur 5).

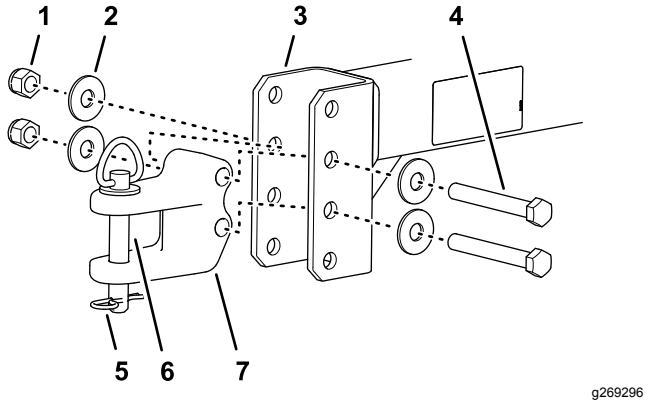

Figur 5

1. Låsemøtrik
2. Spændeskive
3. Trækstang
4. Maskinskrue
5. Låseclips
6. Koblingstap
7. Gaffelbolt til bugsertrækket

2. Monter bugsertrækkets gaffelbolt på trækstangen med 2 maskinskruer, 4 spændeskiver og 2 låsemøtrikker (Figur 5).
3. Tilspænd maskinskruerne og låsemøtrikkerne til et moment på 183 til 223 Nm.
4. Fastgør bugsertrækket til trækstangen ved hjælp af koblingstappen (Figur 5).

3

Montering af trækstangs-donkraften (ekstraudstyr)

Dele, der skal bruges til dette trin:

1	Donkraft (ekstraudstyr)

Montering af donkraften (ekstraudstyr) på trækstangen

1. Skub donkraften på donkraftbeslagets rør på trækstangen (Figur 6).

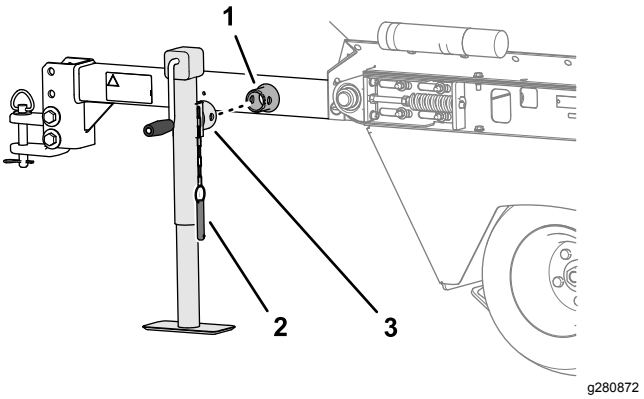

Figur 6

1. Donkraftbeslagets rør (trækstang)
2. Donkraft
3.

2. Ret hullerne i donkraften ind efter hullerne i monteringsrøret, og fastgør donkraften med gaffelbolten (Figur 6).

4

Montering af ledningsnettet

Dele, der skal bruges til dette trin:

1	Ledningsnet (topdresserens ledningsnet, kontrolenhedens ledningsnet og bugseringskøretøjets ledningsnet)

Fremgangsmåde

1. Tilslut stikket i topdresserens ledningsnet til det elektriske stik på maskinens solenoidventil (Figur 7).

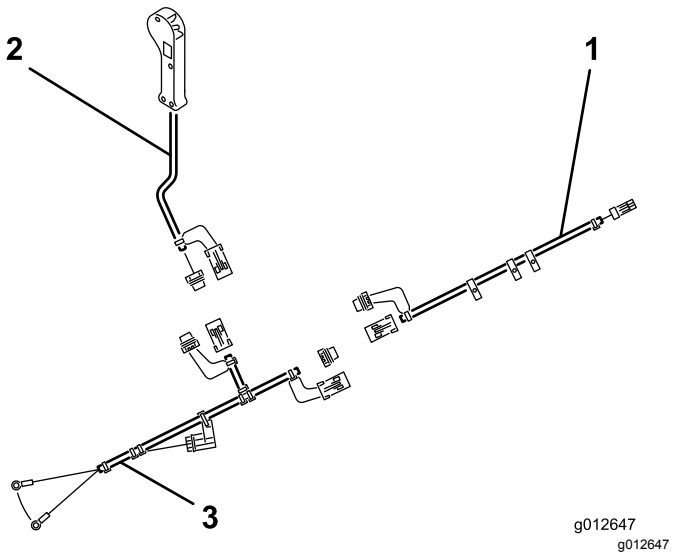

Figur 7

1. Topdresserens ledningsnet
2. Kontrolenhedens ledningsnet
3. Bugseringskøretøjets ledningsnet

2. Før ringklemmerne på bugseringskøretøjets ledningsnet til traktionsenhedens batteri.
3. Fastgør den sorte lednings ringklemme i bugseringskøretøjets ledningsnet til batteriets minuskabel.
4. Monter den røde lednings ringklemme på batteriets pluskabel.
5. Frakobl sløjfetilbagekoblingerne fra hvert ledningsnet, og kobl topdresserens ledningsnet, kontrolenhedens ledningsnet og bugseringskøretøjets ledningsnet sammen.

   Bemærk: For at forhindre at ledningsnettets konnektorpinde bliver snavsede eller ruster, skal du montere sløjfetilbagekoblingerne i de elektriske stik, når køretøjets ledningsnet frakobles topdresserens ledningsnet.
6. Før topdresserens ledningsnet langs trækstangen, og fastgør det på trækstangen med kabelbånd.
7. Tilslut kontrolenhedens ledningsnetstik til topdresserens ledningsnetstik.
8. Før kontrolenhedens ledningsnet til traktionsenhedens førersæde, og fastgør ledningsnettet langs med stelvangen med kabelbånd.

Bemærk: Ledningsnet har aftagelige stik, der muliggør permanent montering af bugseringskøretøjets ledningsnet til traktionsenheden og topdresserens ledningsnet til maskinen.

5

Montering af gliderne

Dele, der skal bruges til dette trin:

4	Glider
8	Bræddebolt
8	Flad spændeskive
8	Låsemøtrik

Fremgangsmåde

1. Placer glideren som vist i Figur 8.

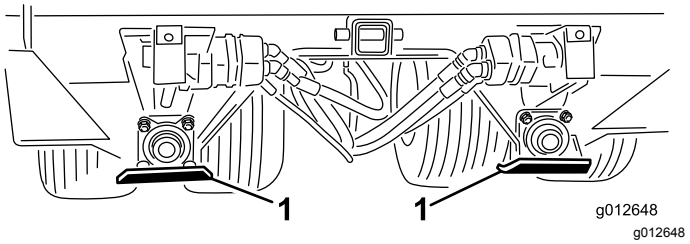

Figur 8

1. Glider (4)

2. Monter en glider på monteringsbeslaget med 2 bræddebolte, 2 flade spændeskiver og 2 låsemøtrikker.
3. Gentag trin 1 og 2 for gliderne ved de tre andre monteringsbeslag.

Produktoversigt

Betjeningsanordninger

Portmålingskontrol

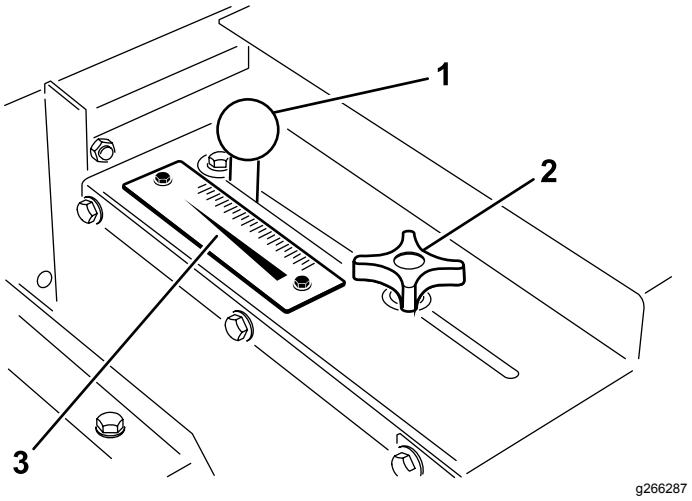

Figur 9

1. Justeringshåndtag
2. Portlåsegreb
3. Hastighedsskala

Portlåsegrebet og justeringshåndtaget er placeret bagest på venstre side af maskinen og bruges til at justere og låse porten i den ønskede åbne højde (Figur 9).

1. Løsn portlåsegrebet nok til, at porten og grebet kan glide frit i rillen.
2. Flyt justeringshåndtaget for at indstille portens ønskede position, og stram portlåsegrebet for at fastgøre porten.

Håndgrebskontakt

Tryk på håndgrebskontakten for at starte eller stoppe materialestrømmen fra topdresseren (Figur 10).

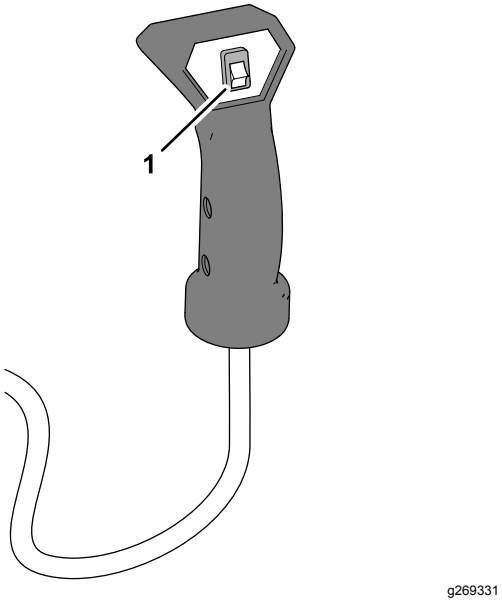

Figur 10

1. Håndgrebskontakt

Specifikationer

Længde	Med trækstangen	254 cm
	Uden trækstangen	153,7 cm
Bredde		185 cm
Højde		107,9 cm
Nettovægt		660 kg
Tragtbeholde-rens volumen		0,7 m³
Maksimal materialelast		930 kg
Maksimal bug-seringshastig-hed	Tom	24 km/t
	Fuldt læsset	13 km/t

Påkrævet redskab

Hydraulisk bremsesæt til topdresser	Delnr. 106-9680

Ekstraudstyr

Trækstangsdonkraft (CE)	Delnr. 106-9699
Mobil EAL 224 H bionedbrydelig hydraulikvæske (beholder på 19 l)	Delnr. 100-7674
Oliefilter	Delnr. 86-3010
Ekstra ledningsnet til køretøj	Delnr. 99-0198

Anbefalet tilbehør

Gashåndtagssæt	Modelnr. 07420

Udstyr/tilbehør

Der kan fås en række forskelligt Toro-godkendt udstyr og tilbehør til brug sammen med maskinen, som gør den bedre og mere alsidig. Kontakt en autoriseret serviceforhandler eller autoriseret Toro-distributør, eller gå ind på www.Toro.com for at få en fortegnelse over alle godkendte redskaber og alt godkendt tilbehør.

Brug kun originale Toro-reservedele og tilbehør for at sikre optimal ydelse og sikre, at maskinen fortsat overholder sikkerhedscertificeringen. Reservedele og tilbehør, der er fremstillet af andre producenter, kan være farlige, og brug heraf kan gøre garantien ugyldig.

Betjening

Før betjening

Sikkerhedshensyn før drift

- Maskinens egenskaber med hensyn til balance, vægt og transport afviger fra andre typer udstyr. Læs og forstå indholdet i denne *betjeningsvejledning*, før maskinen betjenes. Lær alle betjeningsanordningerne at kende, og gør dig bekendt med, hvordan du stopper maskinen hurtigt.
- Maskinen må aldrig betjenes eller vedligeholdes af børn eller utrænet personale. Vær opmærksom på, at lokale forskrifter kan angive en mindstealder for operatøren. Ejeren er ansvarlig for at træne alle operatører og mekanikere.
- Bliv fortrolig med anvisningerne for sikker betjening af udstyret samt med betjeningsanordningerne og sikkerhedssymbolerne.
- Parker maskinen på en plan flade, aktiver parkeringsbremsen, sluk traktionsenhedens motor, tag nøglen ud, og vent, til alle bevægelige dele er standset, før maskinen efterses eller renses for tilstopninger. Lad maskinen køle af inden justering, eftersyn og rengøring af maskinen, eller inden den stilles til opbevaring.
- Du skal vide, hvordan man hurtigt standser maskinen og slukker motoren.
- Hold alle afskærmninger og sikkerhedsanordninger på plads. Hvis en afskærmning, sikkerhedsanordning eller mærkat er ulæselig eller mangler, skal den repareres eller udskiftes, før maskinen betjenes.
- Spænd alle løse møtrikker, bolte og skruer for at sikre, at maskinen er i sikker driftsmæssig stand. Sørg for, at maskinens komponenter er på plads og fastgjort.
- Rådfør dig med køretøjets leverandør eller producent for at sikre dig, at dit køretøj er egnet til brug med et redskab af denne vægt.
- Dette udstyr må ikke ændres på nogen måde.
- Trækstangen er det område på maskinen, hvor bugsertrækket kobles til bugseringskøretøjet. Trækstangens vægt påvirker maskinens stabilitet.
  - En negativ eller positiv trækstangsvægt kan forårsage personskade i forbindelse med tilkobling af maskinen til eller afkobling fra bugseringskøretøjet. Når donkraften (ekstraudstyr) er monteret, skal du sørge for, at den er korrekt aktiveret.
  - Når trækstangens vægt presses op i bugseringskøretøjets bugsertræk, fremkalder dette en negativ trækstangsvægt.
  - Når trækstangens vægt presses ned på bugseringskøretøjets bugsertræk, fremkalder dette en positiv trækstangsvægt.
- Maskinen må aldrig fastgøres til eller fjernes fra traktionsenheden, hvis der er materiale i tragtbeholderen. Trækstangen kan vippe op og forårsage personskade.

Særlige instruktioner til Workman og andre traktionsenheder

Vigtigt: **Brug en traktionsenhed med et bugsertræk og bremser, der er klassificeret til 680 kg.**

Bemærk: Tilføj vægt på traktionsenhedens lad for forbedret vejgreb, og når maskinen bugseres.

- Ved kørsel på golfgreens kan de fleste traktionsenheder, der har dæk med stor bæreflade, bugsere maskinen.
- En traktionsenhed med 4-hjulstræk er bedst til kørsel på greens med bakker og rabatter.
- Brug anhængerbremserne, når maskinen betjenes i bakket terræn. Et særligt anhængerbremsesæt kan fås til Workman-køretøjet. Du kan tilpasse dette sæt til andre traktionsenheder med en bremselyskilde på 12 V.

Kontrol af maskinen før betjening

Udfør følgende kontroller dagligt:

- Kontrol af hydraulikvæskestanden (side 28)
- Kontrol af dæktrykket (side 21)
- Kontrol af hydraulikrør og -slanger (side 27)

Under betjening

Sikkerhed under drift

- Ejeren/operatøren kan forhindre og er ansvarlig for ulykker, der kan forårsage personskade eller tingsskade.
- Bær korrekt beklædning, herunder beskyttelsesbriller, lange bukser, skridsikkert,

kraftigt fodtøj og høreværn. Sæt langt hår op, og bær ikke løstsiddende tøj eller smykker.

- Betjen ikke maskinen, hvis du er syg, træt eller påvirket af alkohol eller medicin.
- Betjening af maskinen kræver din fulde opmærksomhed. Giv dig ikke i kast med aktiviteter, der afleder opmærksomheden, da dette kan medføre person- eller tingsskade.
- Hold hænder og fødder væk fra tragtbeholderen.
- Bliv siddende, når køretøjet er i bevægelse.
- Det kræver koncentration at bruge maskinen. Hvis ikke køretøjet betjenes på sikker vis, kan det medføre en ulykke, eller at køretøjet vælter, med alvorlig personskade eller død til følge. Kør forsigtigt, og gør følgende for at forhindre tipning eller mistet herredømme:
  - Udvis største forsigtighed, reducer hastigheden, og hold sikker afstand til bunkere, grøfter, vandarealer, ramper, ukendte steder eller andre risikoområder.
  - Reducer hastigheden på en læsset maskine, når der køres i kuperet terræn for at undgå, at maskinen bliver ustabil.
  - Betjen kun maskinen i god sigtbarhed for at undgå huller eller skjulte farer.
  - Se bagud og ned for at sikre, at der er fri bane, før du bakker.
  - Vær forsigtig, når du nærmer dig blinde hjørner, buske, træer eller andre genstande, der kan blokere for udsynet.
  - Vær forsigtig ved betjening på en stejl skråning. Kør lige op og ned ad skråninger. Sænk hastigheden, når du drejer skarpt eller vender på skråninger. Undgå at vende på skråninger, hvis det er muligt.
  - Vær ekstra forsigtig ved betjening på våde overflader, ved højere hastigheder eller med fuld last. Standsningstiden øges ved fuld last. Skift til lavere gear, før maskinen køres op eller ned ad en skråning.
  - Undgå at stoppe og starte pludseligt. Skift ikke fra bakning til fremadkørsel eller fra fremadkørsel til bakning uden først at standse helt op.
  - Forsøg ikke at dreje skarpt eller udføre pludselige manøvrer eller andre usikre kørselshandlinger, som kan medføre tab af herredømmet over maskinen.
  - Vær opmærksom på omgivelserne, når du drejer eller bakker maskinen. Sørg for, at området er ryddet, og hold alle omkringstående væk fra arbejdsområdet. Kør langsomt.
  - Sænk farten, og vær forsigtig, når du vender og krydser veje og fortove med maskinen. Hold altid tilbage for andre.
  - Hold altid øje med og undgå lave udhæng, som f.eks. grene, døråbninger, gangbroer osv. Sørg for, at der er tilstrækkelig plads over dig til, at du og køretøjet let kan passere under.
  - Betjen kun maskinen i god sigtbarhed og gode vejrforhold. Betjen ikke maskinen, når der er risiko for lynnedslag.
  - Hvis du er usikker på, om betjeningen er sikker, skal du standse arbejdet og spørge din tilsynsførende.
  - Maskinen må ikke efterlades uden opsyn, mens bugseringskøretøjet er i drift.
- Sørg for, at maskinen er tilkoblet til bugseringskøretøjet før læsning.
- Transporter ikke laster, der overskrider maskinens eller bugseringskøretøjets lastbegrænsninger.
- Lasters stabilitet kan variere, f.eks. har højere laster et højere tyngdepunkt. Reducer de maksimale lastbegrænsninger for at sikre bedre stabilitet, hvis nødvendigt.
- Gør følgende for at undgå, at maskinen vælter:
  - Hold omhyggeligt øje med lastens højde og vægt. Højere og tungere laster kan forøge risikoen for væltning.
  - Fordel lasten jævnt i alle retninger.
  - Vær forsigtig, når du drejer, og undgå usikre manøvrer.
  - Sørg altid for, at maskinen er koblet til køretøjet før pålæsning.
  - Placer ikke store eller tunge genstande i tragtbeholderen. Dette kan skade transportbåndet og rullerne. Sørg også for, at lasten har en ensartet konsistens. Maskinen kan kaste små sten i sandet uden varsel.
- Før du forlader førersædet, skal du gøre følgende:
  - Parker maskinen på en plan flade.
  - Sluk maskinen.
  - Aktiver parkeringsbremsen.
  - Sluk for motoren, og tag nøglen ud (hvis udstyret hermed).
  - Vent på, at al bevægelse standser.
- Stå ikke bag maskinen, når den aflæsses.
- Maskinen må kun aflæsses eller kobles fra køretøjet, når den befinder sig på en plan overflade.

- Sørg for, at maskinen er tilkoblet bugseringskøretøjet før aflæsning.
- Sluk for redskabet, når du nærmer dig personer, køretøjer, befærdede veje eller fodgængerovergange.
- Hvis der er installeret hydrauliske anhængerbremser, kan væsken i hydraulikkredsløbet blive overophedet, hvis bremserne aktiveres kontinuerligt. Kør altid i et lavere gear ned ad lange bakker. Aktiver bremserne med mellemrum for muliggøre afkølingscyklusser for både køretøjet og topdresseren.

Sikkerhed på skråninger

- Læs køretøjets specifikationer for at sikre dig, at du ikke overstiger den maksimale ydeevne for betjening på skråninger.
- Skråninger er en væsentlig årsag til, at operatørren mister herredømmet, eller at maskinen vælter. Sådanne ulykker kan medføre alvorlige personskader, i værste tilfælde med døden til følge. Operatøren er ansvarlig for sikker betjening på skråninger. Det kræver ekstra forsigtighed at betjene maskinen på alle former for skråninger.
- Operatøren skal gennemgå forholdene på arbejdsstedet, herunder en besigtigelse af området, med henblik på at afgøre, om det er sikkert at betjene maskinen på skråningen. Brug altid sund fornuft og god dømmekraft, når du foretager denne besigtigelse.
- Operatøren skal gennemgå nedenstående hældningsinstruktioner til betjening af maskinen på skråninger. Tag driftsforholdene på dagen i betragtning for at afgøre, om maskinen bør bruges på arbejdsstedet. Ændringer i terrænet kan medføre en ændring i betjeningen af maskinen på skråninger.
- Undlad at starte, standse eller vende maskinen på skråninger. Foretag ikke pludselige skift i hastighed eller retning. Drej maskinen langsomt og gradvist.
- Undlad at betjene maskinen under forhold, hvor der er tvivl om traktion, styring eller stabilitet.
- Fjern eller afmærk forhindringer, såsom grøfter, huller, hjulspor, bump, sten eller andre skjulte farer. Højt græs kan skjule forhindringer. Ujævnt terræn kan få maskinen til at vælte.
- Vær opmærksom på, at betjening af maskinen på vådt græs, på tværs af skråninger eller ned ad bakke kan medføre, at maskinen mister traktion. Mistet traktion til drivhjulene kan medføre, at maskinen glider, samt tab af bremse- og styrekontrol.
- Vær yderst forsigtig, når du betjener maskinen i nærheden af bratte afsatser, grøfter, volde, vandarealer eller andre farer. Maskinen kan pludselig vælte, hvis et hjul kører over kanten, eller kanten giver efter. Fastlæg et sikkerhedsområde mellem maskinen og alle eventuelle faremomenter.

Understøttelse af maskinen med donkraft (ekstraudstyr)

Brug donkraften, når du afmonterer maskinen fra traktionsenheden.

1. Fjern gaffelbolten.
2. Drej donkraften lodret (Figur 11).

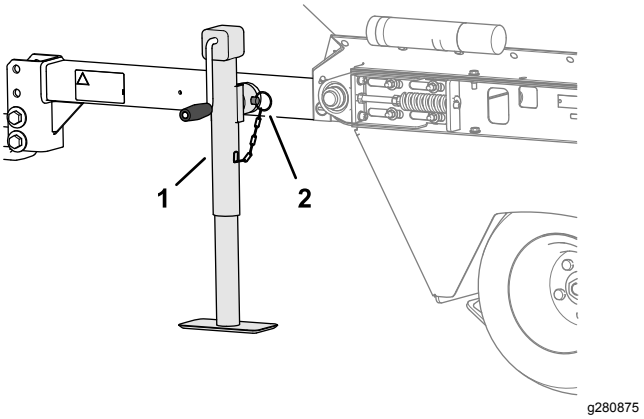

Figur 11

1. Donkraft (lodret position) 2. Gaffelbolt

3. Fastgør den til monteringsrøret med gaffelbolten (Figur 11).
4. Forlæng donkraften for at understøtte maskinen.

Opbevaring af donkraften (ekstraudstyr)

1. Kobl maskinen til bugseringskøretøjet.
2. Hæv donkraften helt.
3. Fjern gaffelbolten.
4. Drej donkraften vandret (Figur 12).

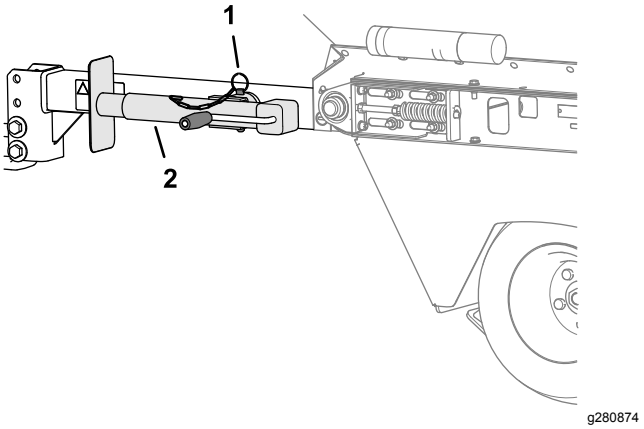

Figur 12

1. Gaffelbolt 2. Donkraft (vandret position)

5. Fastgør donkraften til monteringsrøret med gaffelbolten (Figur 12).

Betjening af maskinen

Vigtigt: **Læs og forstå altid traktionsenhedens betjeningsvejledning, før maskinen tages i brug.**

1. Start traktionsenheden – se anvisningerne i traktionsenhedens betjeningsvejledning.
2. Før du tilføjer materiale i tragtbeholderen, skal du køre med traktionsenheden og topdresseren for at kontrollere, at transportbåndet bevæger sig jævnt.

   Bemærk: Se Klargøring til drift ved kolde temperaturer (side 16) ved betjening af maskinen i koldt vejr.
3. Læs sand eller andre topdressingmaterialer i tragtbeholderen. Se Læsning af tragtbeholderen (side 15).

   Vigtigt: **Overbelastning af tragtbeholderen kan medføre afbøjning af dækkene mod sidevæggen og mærkning af greenen på de første omgange. Kontroller lufttrykket i alle dækkene. Se Kontrol af dæktrykket (side 21)**
4. Transporter maskinen hen til det område, der skal topdresses.
5. Juster måleporten til den ønskede dosering, og lås porten med portlåsegrebet.

   Se Dosering af sand (side 16) for yderligere oplysninger om tilsætning af sand.
6. Flyt traktionsenheden til stillingen LOW (lav) for at opnå det bedste resultat. Kør traktionsenheden fremad med den ønskede kørselshastighed.
7. Tryk på håndgrebskontakten for at starte eller stoppe materialestrømmen fra topdresseren.

Læsning af tragtbeholderen

- Tragtbeholderens maksimale materialevolumen er 0,7 m³.
- Tørt sand vejer almindeligvis 1.602 kg/m³, og vådt sand vejer fra 1.922 til 2.082 kg/m³. Maskinen overbelastes, hvis du læsser mere end 930 kg sand i tragtbeholderen.
- Fordel lastens vægt ligeligt fra for til bag og side til side.
- Transport eller topdressing med et fuldt læs kan få sandet til at forskyde sig. Denne forskydning sker hyppigst under drejning, kørsel op eller ned ad bakke, ved pludselig hastighedsændring, eller når du kører hen over ujævne overflader. Læs, der forskydes, kan få køretøjet til at vælte. Udvis forsigtighed under transport eller topdressing med fuldt læs.
- Tunge læs øger bremselængden og mindsker maskinens evne til at dreje hurtigt uden at vælte.

Dosering af sand

Doseringen af sand afhænger af portindstillingen. Sands fugtindhold og grovhed (partiklens størrelse) varierer, hvilket har betydning for doseringen af sand. Disse faktorer skal tages i betragtning, når der træffes beslutning om, hvor meget sand der skal anvendes. Afprøv på et lille område for at bestemme den korrekte mængde. For at øge doseringen skal du åbne porten til en højere skalastreg.

Maskinen er jorddrevet, hvilket sikrer jævn tilførsel fra green til green, når maskinen bugseres med 3,2 til 13 km/t.

Forholdsregler vedrørende sand

Maskinen er udstyret med en fleksibel portkant (Figur 13) samt en fjederudløsningsmekanisme, der mindsker risikoen for, at sandklumper eller sten sætter sig fast under drift. Si eller efterse sandet for sten med skarpe kanter, som kan beskadige transportbåndet, med henblik på at sikre, at båndet får en lang brugslevetid.

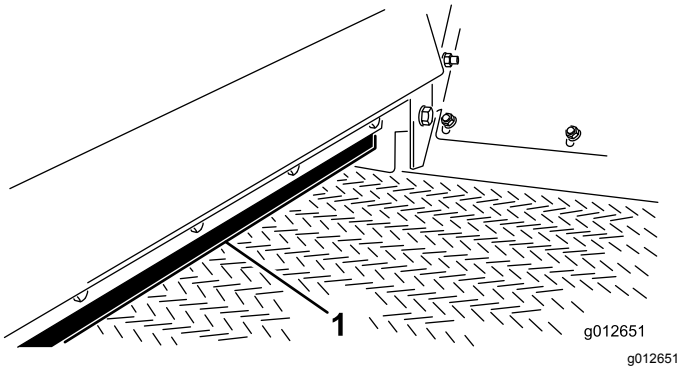

Figur 13

1. Portkant

Klargøring til drift ved kolde temperaturer

Selvom drivdækkenes vejgreb vil være begrænset, kan maskinen stadig anvendes i koldt vejr. Du kan, med visse begrænsninger, anvende maskinen til glatførebekæmpelse ved at bruge den til at påføre en blanding af salt og sand på fortove. Transportbåndets PVC-materiale kan blive meget stift i koldt vejr, og der kræves en større ydeevne for at drive remmen. Remmens levetid mindskes med cirka 50 %, når den anvendes i temperaturer under 5 °C.

Vigtigt: **Betjen ikke topdresseren ved temperaturer på -7 °C eller derunder.**

1. Øg transportbåndets spænding ved at justere fjedertrykket til 101 mm. Se Spænding af transportbåndet (side 23).
2. Lad transportbåndet køre, inden tragtbeholderen læsses med materiale, for at sikre, at transportbåndssystemet bevæger sig frit.

   Vigtigt: **Hvis transportbåndet/drevrullen glider, kan der opstå beskadigelse af transportbåndet eller rullen.**

Vigtigt: **Før maskinen betjenes i varmt vejr, skal transportbåndets spænding justeres til et fjedertryk på 112 mm.**

Tip vedrørende betjening

- Topdresserens materialetilførselssystem er jorddrevet, så det er nødvendigt at bugsere maskinen for at kontrollere funktionen af transportbåndet og børsten.
- Det bedste topdressingresultat nås, når maskinen bugseres med 3,2 til 13 km/t. Maskinen kompenserer for forskelle i kørehastigheden og sørger for ensartet fordeling, selv hvis kørehastigheden ændres under en omgang på tværs af greenen. Operatøren/forvalteren bør foretage valget af portindstilling (kan indstilles i ⅛-intervaller op til 13) og køre den første omgang for at fastslå, om doseringen er tilfredsstillende.

  Se Dosering af sand (side 16) for yderligere oplysninger om tilsætning af sand.
- Når maskinen kører, starter betjeningen, når håndgrebskontakten aktiveres. Det kræver muligvis øvelse at starte og stoppe materialestrømmen ved det ønskede sted på en green eller et tee-sted.
- Før tragtbeholderen læsses, skal du sørge for, at topdresseren er korrekt tilsluttet til bugseringskøretøjet, for at forhindre, at topdresseren vipper op, og at trækstangen bevæger sig utilsigtet. Frakobl ikke topdresseren fra bugseringskøretøjet, mens tragtbeholderen indeholder materiale. Trækstangen kan vippe op og forårsage personskade.
- Topdresseren er bredere end de fleste traktionsenheder. Inden kørsel igennem et snævert område, såsom en port, dør, indgang osv., skal du kontrollere bredden af åbningen, inden du fortsætter, og sørge for, at der er plads til at dreje maskinen.
- Topdresseren tilfører ekstra bugseringsvægt til traktionsenheden. Kør den sikkert.
  - Kør ikke på motorveje eller offentlige veje.
  - Sænk altid traktionsenhedens hastighed før og under et sving.
  - Sænk altid traktionsenhedens hastighed, når du kører i et ukendt område eller i ujævnt terræn.
  - Sænk altid traktionsenhedens hastighed, når du ændrer retning eller gør klar til at standse.
  - Når du drejer eller kører maskinen på en skråning, skal du altid sænke traktionsenhedens hastighed, inden du drejer maskinen, for at forhindre, at du mister herredømmet, og at maskinen vælter.
  - Foretag ikke pludselige eller skarpe sving. Foretag ikke pludselige retningsskift på en hældning, rampe, skråning eller lignende overflade.
  - Tilpas altid traktionsenhedens hastighed til de eksisterende jordforhold, f.eks. våde eller glatte overflader, løst sand eller grus og/eller dårlige sigtbarhedsforhold som f.eks. svag eller skarp belysning, tåge, dis eller regn.
  - Vær særligt opmærksom, når du kører et tungt læsset køretøj ned ad en hældning eller skråning. Kør køretøjet op og ned ad skråningernes eller hældningernes overflader, når det er muligt. Kør ikke på tværs af en skråning, hvis det er muligt. Der er risiko for, at maskinen vælter, hvilket kan medføre alvorlig personskade eller dødsfald.

⚠ ADVARSEL

Hvis bugseringskøretøjet vælter eller ruller på en bakke, medfører det alvorlig personskade.

- **Hvis motoren sætter ud, eller du mister fart på en bakke, må du aldrig forsøge at vende bugseringskøretøjet.**
- **Bak altid lige ned ad en bakke i bakgear.**
- **Kør ikke baglæns ned ad en bakke med transmissionen i frigear eller med koblingen aktiveret, hvor kun bremserne bruges.**
- **Sæt ikke yderbrædder eller paneler øverst på tragtbeholderen for at øge lastkapaciteten. Den ekstra vægt vil få bugseringskøretøjet til at tippe eller vælte og forårsage alvorlig personskade.**
- **Kør ikke på tværs af en bakke. Kør altid lige op eller ned. Undgå at dreje på bakker. Undlad at slippe koblingen pludseligt og at blokere bremserne. En pludselig hastighedsændring kan medføre væltning.**

- I snævre områder, hvor kørsel i en lige linje under en omgang over en green ikke er muligt, kan du bakke maskinen ind i området uden at gøre skade og begynde at topdresse, når du kører fremad.
- Før du bakker, skal du se bagud og sikre dig, at der ikke er nogen bag dig. Bak langsomt, og hold godt øje med maskinen.
- Vær yderst forsigtig, og kør langsomt, når du bakker maskinen og traktionsenheden.
- Maskinens anbefalede maksimale bugseringshastighed er 24 km/t, når topdresseren er tom, og 13 km/t, når topdresseren er læsset. Som med alle anhængere skal du altid være forsigtig, når du drejer eller bakker. Vær

opmærksom på personer eller genstande i nærheden af topdresserens kørselsrute.

- Hold øje med trafikken, når du krydser eller kører i nærheden af veje. Hold altid tilbage for fodgængere og andre køretøjer.
- Hvis topdresseren begynder at vibrere unormalt, skal du stoppe traktionsenheden, aktivere parkeringsbremsen, slukke motoren, tage nøglen ud og vente, til alle bevægelige dele standser. Reparer slidte eller beskadigede dele, inden maskinen bugseres.
- Hvis du hører kavitationsstøj, mens maskinen transporteres over golfbanen, skal du sætte farten ned, vende tilbage til vedligeholdelsesområdet og undersøge årsagen. Overskrid ikke den maksimale bugseringshastighed på 13 km/t. Denne maskine er ikke beregnet til kørsel på motorveje. Bugsering af maskinen med en fart, der overskrider 24 km/t, vil beskadige de interne hydrauliske komponenter.
- Før servicering eller justering af topdresseren:
  - Stop traktionsenheden, og aktiver parkeringsbremsen.
  - Sluk motoren, tag nøglen ud, og vent, til alle bevægelige dele er standset, før du forlader førersædet.
- Hold alle bolte og møtrikker korrekt tilspændt. Monter alle reparerbare dele, der blev fjernet under vedligeholdelse eller justeringer.
- Når tragtbeholderen læsses med topdressing-materiale, skal du passe på, at læsserens eller minilæsserens skovl ikke rammer og beskadiger tragtbeholderen. Selvom tragtbeholderen er bred nok til at rumme de fleste skovle, er den ikke stærk nok til at modstå et sammenstød, hvilket kan deformere plademetallet.
- Materialetilførsel er altid bedst med tørt materiale, men maskinen kan også sprede vådt sand. Du skal muligvis justere portens indstillinger, men materialet bør strømme ud og sprede sig nogenlunde jævnt og ensartet. Hvis transportbåndet glider, skal du kontrollere transportbåndets spænding og renseanordninger.
- Topdressingmateriale kan variere i kornstørrelse såvel som fugtindhold. Det kan også indeholder urenheder, som kan skade både greensklippere og plantevæv. Kontroller altid kilden til topdressingmaterialet, og udvis forsigtighed, når du håndterer og læsser det.
- Et sigtglas er placeret på tragtbeholderens forreste højre panel til overvågning af resterende materiale, mens der topdresses. Det er god praksis at bruge sigtglasset til at kontrollere tragtbeholderens indholdsmængde, inden tilførslen påbegyndes, for at sikre, at du ikke løber tør for topdressingmateriale under en omgang.
- De specielle pendeldrivaksler på maskinen er designet til konstant at drive hydrauliksystemet, når maskinen kører over overfladeujævnheder i en green eller en tee. Nærm dig altid en stejl jordvold langsomt for at undgå et pludseligt sammenstød mellem akslerne og plænen og mindske risikoen for at efterlade dækmærker på tilgangen til greenen.

⚠ ADVARSEL

Maskinens roterende dele kan gribe fat i eller klemme dig.

Hold afstand fra børsten og transportbåndet, mens enheden kører.

- Sikker betjening starter, inden topdresseren tages i brug. Læs og forstå betjeningsanvisningerne i betjeningsvejledningen til Toro Workman eller andre traktionsenheder, inden topdresseren tages i brug.

Efter betjening

Sikkerhedshensyn efter drift

- Parker maskinen på en plan flade, aktiver parkeringsbremsen, sluk traktionsenhedens motor, tag nøglen ud, og vent, til alle bevægelige dele er standset, før maskinen efterses eller renses for tilstopninger. Lad maskinen køle af inden justering, eftersyn og rengøring af maskinen, eller inden den stilles til opbevaring.
- Undgå blød jord, da støttebenet kan synke ned og få maskinen til at vælte.
- Sluk maskinen under transport, og når maskinen ikke er i brug.
- Hold alle dele af maskinen i god driftsmæssig stand og alle fastgørelsesdele tilspændt.
- Udskift alle slidte, beskadigede eller manglende mærkater.

Vedligeholdelse

Bemærk: Maskinens venstre og højre side er som set fra den normale betjeningsposition.

Sikkerhed under vedligeholdelsesarbejde

- Før du forlader førersædet, skal du gøre følgende:
  - Parker maskinen på en plan flade.
  - Sluk maskinen.
  - Aktiver parkeringsbremsen.
  - Sluk for motoren, og tag nøglen ud (hvis udstyret hermed).
  - Vent på, at al bevægelse standser.
- Vent, til maskinens komponenter er kølet ned, før du udfører vedligeholdelsesarbejde.
- Udfør kun den vedligeholdelse, som er beskrevet i instruktionerne i denne vejledning. Kontakt en autoriseret Toro-forhandler, hvis det på noget tidspunkt skulle blive nødvendigt med større reparationer, eller hvis du har brug for anden hjælp.
- Udfør så vidt muligt ikke vedligeholdelse, mens motoren kører. Hold afstand til bevægelige dele.
- Kædespændingen må ikke kontrolleres eller justeres, når køretøjets motor kører.
- Tag forsigtigt trykket af komponenter med oplagret energi.
- Understøt altid maskinen med donkrafte, når du arbejder under maskinen.
- Efter vedligeholdelse eller justering af maskinen skal du sørge for, at alle afskærmninger er monteret.
- Hold alle dele af maskinen i god driftsmæssig stand og alle beslag tilspændt.
- Udskift alle slidte eller beskadigede mærkater.
- Brug kun originale Toro-reservedele for at sørge for en sikker, optimal ydeevne på maskinen. Reservedele, der er fremstillet af andre producenter, kan være farlige, og brug heraf kan ugyldiggøre produktgarantien.

Skema over anbefalet vedligeholdelse

Vedligeholdelsesintervaller	Vedligeholdelsesprocedure
Efter den første time	• Tilspænd hjulboltene.
Efter de første 10 timer	• Tilspænd hjulboltene.
Hver anvendelse eller dagligt	• Kontroller dæktrykket. • Kontroller hydraulikrør og slanger • Kontrol af hydraulikvæskestanden.
For hver 40 timer	• Kontroller børstens position og grad af slitage.
For hver 200 timer	• Smør alle smørenipler. • Tilspænd hjulboltene.
For hver 800 timer	• Hvis du ikke anvender den anbefalede hydraulikvæske, eller hvis du på noget tidspunkt har fyldt beholderen med en alternativ væske, skal du udskifte hydraulikfilteret. • Hvis du ikke anvender den anbefalede hydraulikvæske, eller hvis du på noget tidspunkt har fyldt beholderen med en alternativ væske, skal du udskifte hydraulikvæsken.
For hver 1000 timer	• Hvis du bruger den anbefalede hydraulikvæske, skal du udskifte hydraulikfilteret.
For hver 2000 timer	• Hvis du anvender den anbefalede hydraulikvæske, skal du udskifte hydraulikvæsken.

Tiltag forud for vedligeholdelse

Klargøring til vedligeholdelsesarbejde

1. Afbryd topdresserens håndgrebskontakt.
2. Parker maskinen på en plan overflade.
3. Aktiver traktionsenhedens parkeringsbremse, sluk motoren, tag nøglen ud, og vent, til alle bevægelige dele er standset, før du forlader førersædet.

Hævning af maskinen

1. Tøm tragtbeholderen.
2. Udfør trinnene i Klargøring til vedligeholdelses-arbejde (side 20).
3. Brug gliderne som donkraftpunkter.

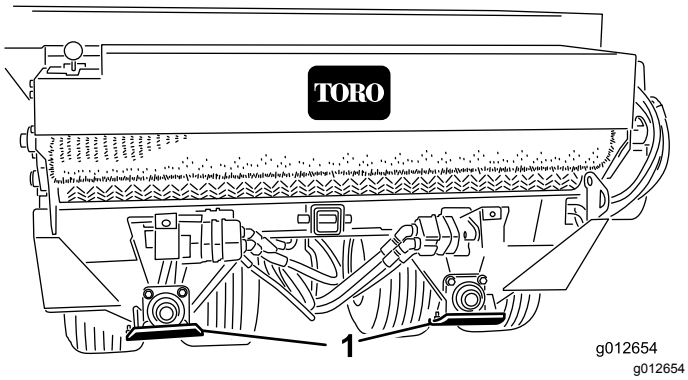

Figur 14

1. Glider (4)

4. Understøt maskinen med donkrafte.
5. Når der arbejdes på hjulene, skal de drejes op eller ned for at blotlægge hjulboltene.

   Vigtigt: **Hvis du fjerner hjulene og monterer dem igen, skal hjulboltene tilspændes som specificeret i Tilspænding af hjulboltene (side 21). Forkert tilspænding af boltene kan medføre, at hjulene svigter eller falder af.**

Smøring

Fedtspecifikation

Litiumbaseret fedt nr. 2

Smøring af lejerne og bøsningerne

Eftersynsinterval: For hver 200 timer/Årlig (alt efter hvad der indtræffer først)

1. Udfør trinnene i Klargøring til vedligeholdelses-arbejde (side 20).
2. Smør hver smørenippel, der beskrives i tabellen over smørenipler, med det angivne fedt.

Tabel over smørenipler

Sted	Antal
Rulleakselleje (Figur 15)	4
Børsteakselleje (Figur 15)	1
Pinol- leje (Figur 16)	4
Hjulleje (Figur 16)	4

Vigtigt: **Smør lejerne for at opretholde en lille udsivning mellem lejerne og husene. For meget fedt kan medføre overophedning eller beskadige forseglingerne.**

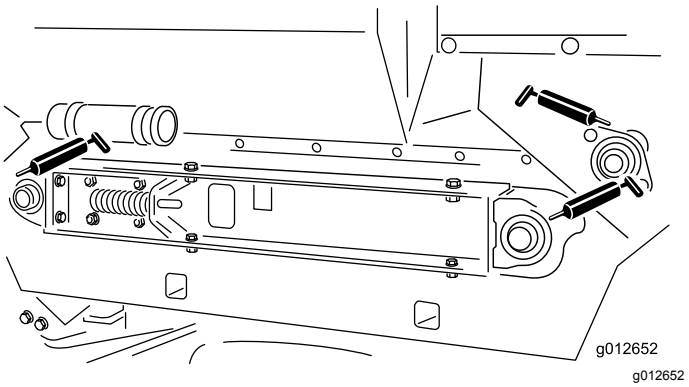

Figur 15

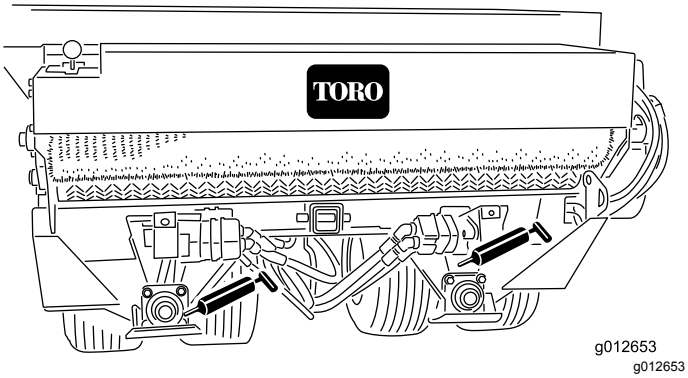

Figur 16

Bemærk: Smør ikke drivkæderne, medmindre de bliver stive af rust. Hvis kæden ruster, skal den smøres let med et tørt smøremiddel. Dette reducerer risikoen for, at ophobet sand eller andet topdressingmateriale klæber sig fast til kæden.

Vedligeholdelse af drivsystem

Kontrol af dæktrykket

Eftersynsinterval: Hver anvendelse eller dagligt

1. Udfør trinnene i Klargøring til vedligeholdelses-arbejde (side 20).
2. Kontroller dæktrykket.

   Det bør måle 1,38 til 2,07 bar.
3. Hvis dæktrykket er for lavt eller for højt, skal du tilføje eller fjerne luft fra dækkene, indtil trykket måler 1,38 til 2,07 bar.

Tilspænding af hjulboltene

Eftersynsinterval: Efter den første time

Efter de første 10 timer

For hver 200 timer

Vigtigt: **Hvis det korrekte tilspændingsmoment ikke opretholdes, kan det medføre svigt eller tab af hjulet.**

1. Udfør trinnene i Klargøring til vedligeholdelses-arbejde (side 20).
2. Tilspænd 20 hjulbolte til 109 til 122 Nm.

Efterstramning af hjuldrivkæden

1. Udfør trinnene i Klargøring til vedligeholdelses-arbejde (side 20).
2. Løsn bræddeboltene og møtrikkerne, der fastgør hydraulikmotoren/-pumpen til akselholderen (Figur 17).

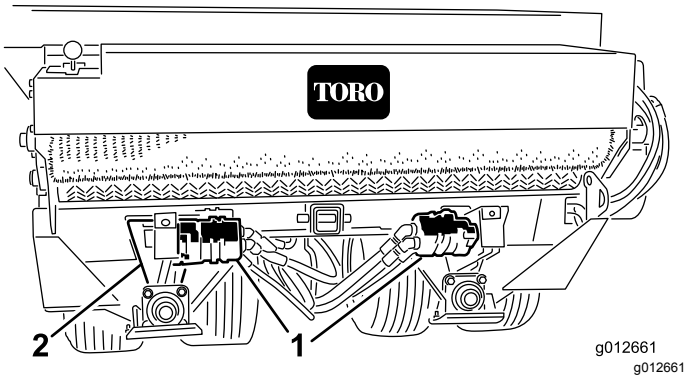

Figur 17

1. Hydraulikmotor
2. Akselholderens udkobling

3. Drej motorens kædehjul (Figur 17), indtil hjuldrivkæden afbøjer 3,2 mm.

Bemærk: Der er adgang til kæden gennem udkoblingen i den nederste side af akselholderen.

Vigtigt: **Undlad at overspænde kæden for at undgå for tidlig nedslidning. Undlad ligeledes at underspænde kæden, da dette medfører slid på kædehjulet.**

4. Tilspænd monteringsboltene.

Efterstramning af transportbåndets kæde

1. Udfør trinnene i Klargøring til vedligeholdelses-arbejde (side 20).
2. Fjern kædedækslet (Figur 18).

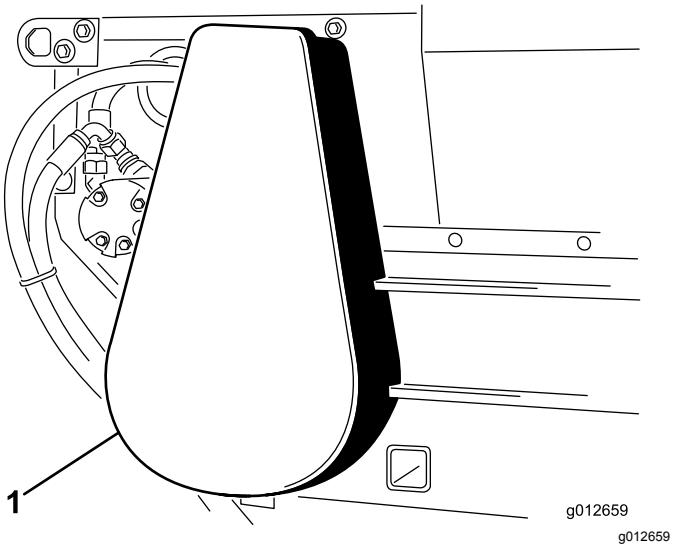

Figur 18

1. Kædedæksel

3. Løsn boltene og møtrikkerne, der fastgør motoren og kædehjulet til hovedstellet (Figur 19).
4. Drej motor- og kædehjulssamlingen (Figur 19) i monteringshullerne, indtil transportbåndets kæde afbøjer 3,2 mm.

Vigtigt: **Undlad at overspænde kæden for at undgå for tidlig nedslidning. Undlad ligeledes at underspænde kæden, da dette medfører slid på kædehjulet.**

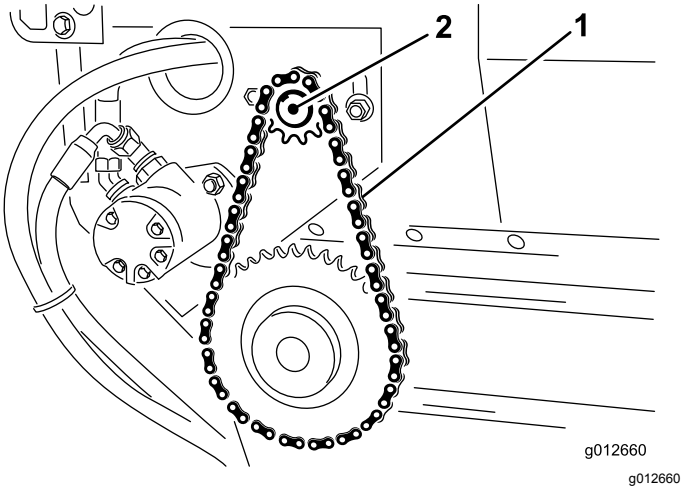

Figur 19

1. Transportbåndets kæde
2. Motor og kædehjul

5. Tilspænd monteringsboltene (Figur 19).
6. Monter kædedækslet (Figur 18).

Vedligeholdelse af remme

Spænding af transportbåndet

Når transportbåndet er justeret korrekt, skal hver trykfjeder have en sammentrykket længde på 112 mm. Juster transportbåndet som følger:

1. Tøm tragtbeholderen.
2. Udfør trinnene i Klargøring til vedligeholdelsesarbejde (side 20).
3. Løsn den bageste kontramøtrik (Figur 20).

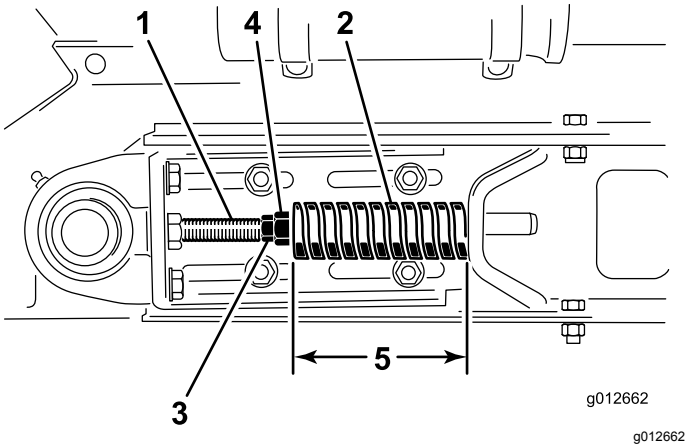

Figur 20

1. Spændstang
2. Trykfjeder
3. Kontramøtrik (forrest)
4. Kontramøtrik (bagest)
5. Fjedertryk på 112 mm

4. Ret den forreste kontramøtrik ind efter trykfjederen til 112 mm.
5. Stram den bageste kontramøtrik.
6. Gentag trin 3 til 5 på den anden side af maskinen.
7. Mål afstanden mellem remrulleakslernes midterpunkter på hver side af maskinen for at sikre, at målene er ens (Figur 21).

   Lige lang afstand måler ca. 895 mm.

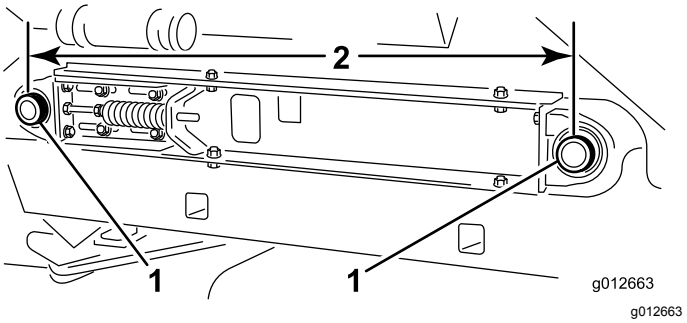

Figur 21

1. Remrulleaksler
2. 895 mm

Udskiftning af transportbåndet

Klargøring af maskinen

1. Tøm tragtbeholderen.
2. Udfør trinnene i Klargøring til vedligeholdelsesarbejde (side 20).
3. Efterse tragtbeholderens forseglinger og portkant for slitage eller beskadigede kanter (Figur 22).

   Udskift slidte eller beskadigede komponenter for at sikre, at det nye transportbånd fungerer efter hensigten.

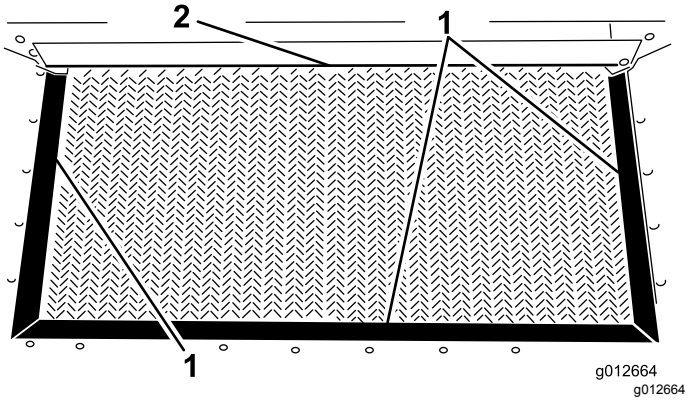

Figur 22

1. Tragtbeholders forsegling
2. Portkant

Afmontering af transportkæden

1. Fjern kædedækslet (Figur 23).

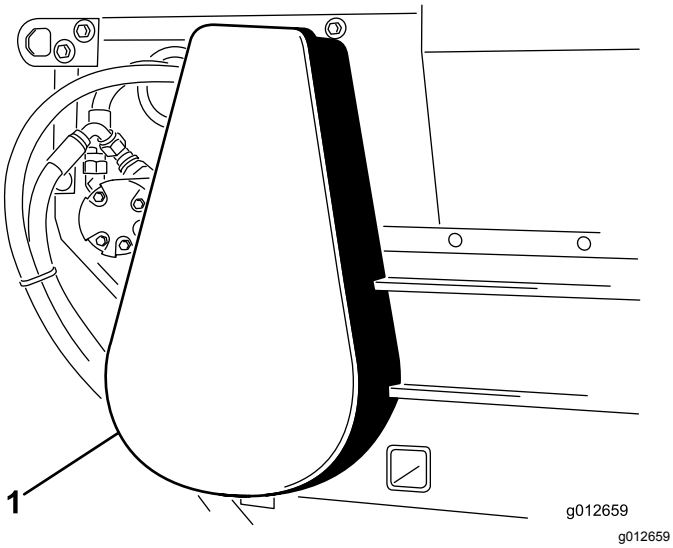

Figur 23

1. Kædedæksel

2. Fjern hovedleddet fra kæden, og afmonter kæden fra det lille kædehjul (Figur 24).

   Hvis det er nødvendigt, kan motorophængets bolte løsnes for at fjerne hovedleddet.

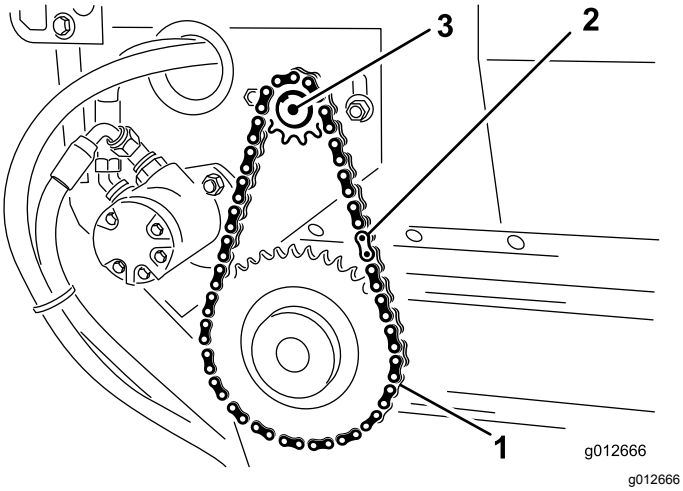

Figur 24

1. Drivkæde
2. Hovedled
3. Motor

Afmontering af glideladet

1. Løsn de forreste og bageste kontramøtrikker på spændstangen for at frigøre fjederspændingen (Figur 25).

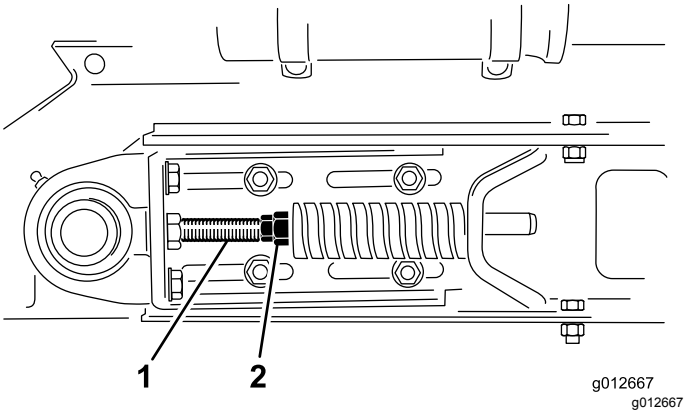

Figur 25

1. Spændstænger
2. Kontramøtrik

2. På hver side af maskinen skal du fjerne de 2 maskinskruer, 2 spændeskiver og 2 låsemøtrikker, der fastgør tragtbeholderen til gliderens stelvanger (Figur 26).

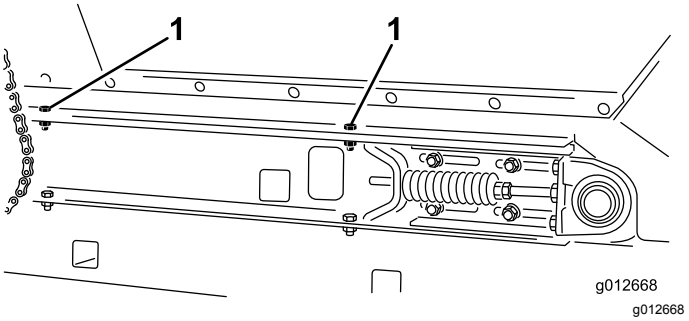

Figur 26

Set fra højre side

1. Maskinskruer (tragtbeholdermontering)

3. Drej tragtbeholderen bagud, og læn den mod en væg, stolpe, stige el.lign. (Figur 27).

   Vigtigt: **Lad ikke tragtbeholderen hvile mod maskinens bagende for at undgå at beskadige børsten eller de hydrauliske koblinger.**

   Sørg for, at tragtbeholderen er drejet hen over midten og/eller er fastgjort til en væg eller stolpe for at forhindre den i at falde ned på arbejdsområdet ved et uheld (Figur 27).

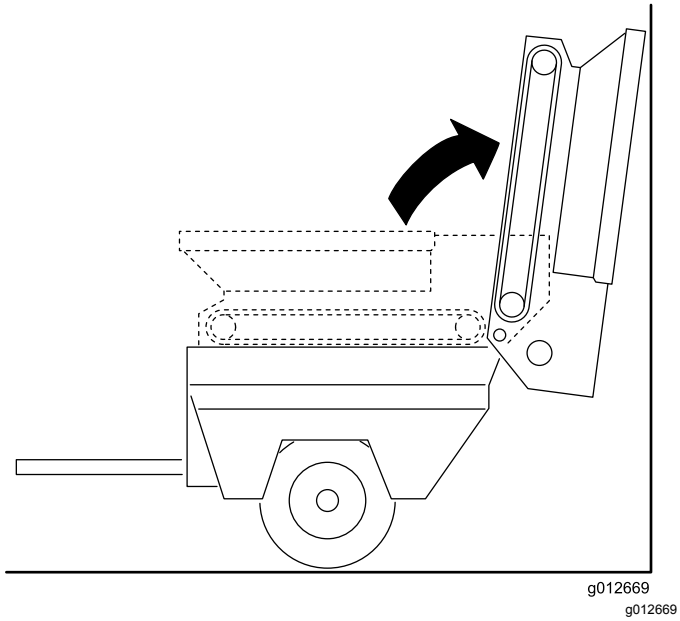

Figur 27

4. På højre side af maskinen skal du løsne de 2 maskinskruer, der fastgør gliderens stelvange på den højre skærm (Figur 28). Sørg for, at maskinskruerne er tilstrækkeligt løse til, at glideladet kan tippe.

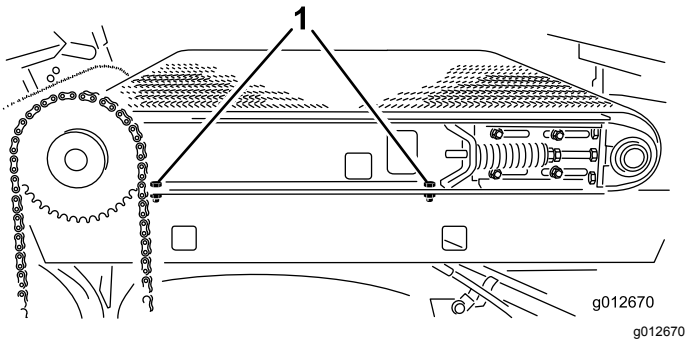

Figur 28

1. Maskinskruer (gliderens stelvange)

5. På venstre side af maskinen skal du fjerne de 2 maskinskruer og 2 spændeskiver, der fastgør gliderens stelvange på den venstre skærm (Figur 29).

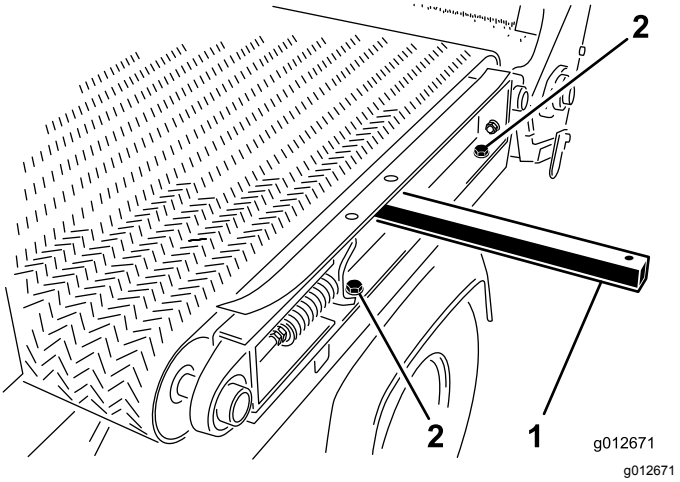

Figur 29

1. Løftestang
2. Maskinskruer (gliderens stelvange)

Afmontering af transportbåndet

Beskær transportbåndet, og fjern det fra rullerne.

Montering af transportbåndet

1. Isæt en løftestang gennem hullet i venstre gliders stelvange, og hæv løftestangen for at tippe stelvangen en anelse. Se Figur 29 i Afmontering af glideladet (side 24).
2. Monter transportbåndet over løftestangen og rullerne så langt som muligt.
3. Isæt et remværktøj af plastik mellem hver rulle og transportbåndet.

   Drej rullerne, indtil hvert værktøj er placeret på ydersiden af hver ruller. Indfør værktøjet forbi ribben midt på transportbåndet.
4. Skyd transportbåndet og remværktøjet længere frem på rullerne, indtil transportbåndet befinder sig midt på rullerne.
5. Fjern remværktøjerne.
6. Juster transportbåndet, så transportbåndets ribbe passer ind i hver rulles justeringsriller.

Montering af glideladet

1. På venstre side af maskinen skal du montere gliderens stelvange på venstre skærm (Figur 30) med de 2 maskinskruer og 2 spændeskiver, som du fjernede i Afmontering af glideladet (side 24), og derefter stramme maskinskruerne.

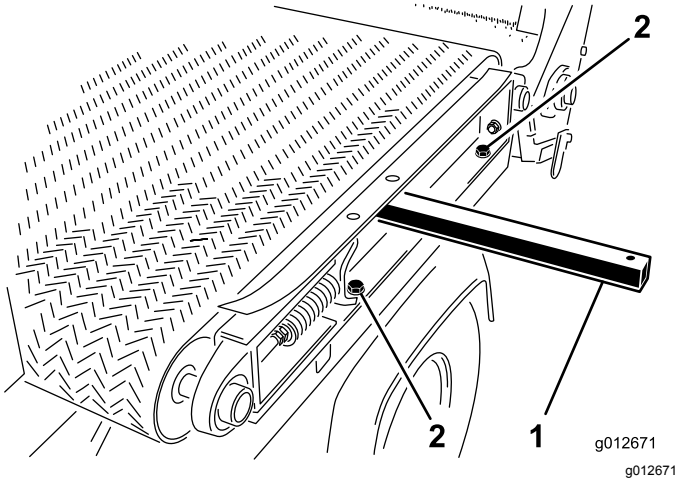

Figur 30

1. Løftestang
2. Maskinskruer (gliderens stelvange)

2. På højre side af maskinen skal du stramme de 2 maskinskruer, der fastgør gliderens stelvange på den højre skærm (Figur 31).

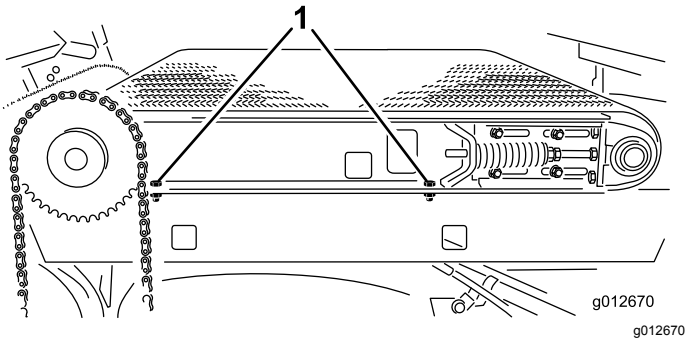

Figur 31

1. Maskinskruer (gliderens stelvange)

3. Drej forsigtigt tragtbeholderen ned på gliderens stelvanger. Se Figur 27 i Afmontering af glideladet (side 24).
4. På hver side af maskinen skal du fastgøre tragtbeholderen til gliderens stelvanger (Figur 32) med de 2 maskinskruer, 2 spændeskiver og 2 låsemøtrikker, du fjernede i Afmontering af glideladet (side 24).

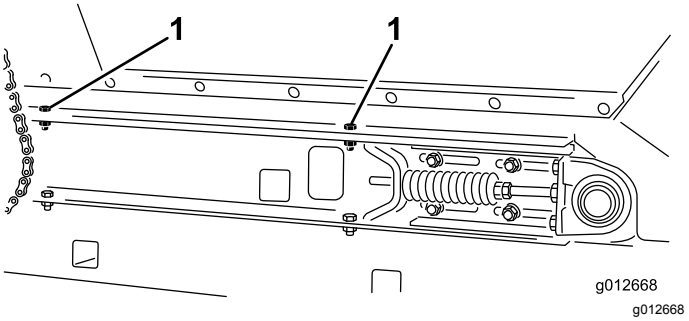

Figur 32

Set fra højre side

1. Maskinskruer (tragtbeholdermontering)

5. Stram transportbåndet. Se Spænding af transportbåndet (side 23).

Montering af transportkæden

1. Monter kæden på det lille kædehjul, og fastgør kæden med hovedleddet (Figur 33).

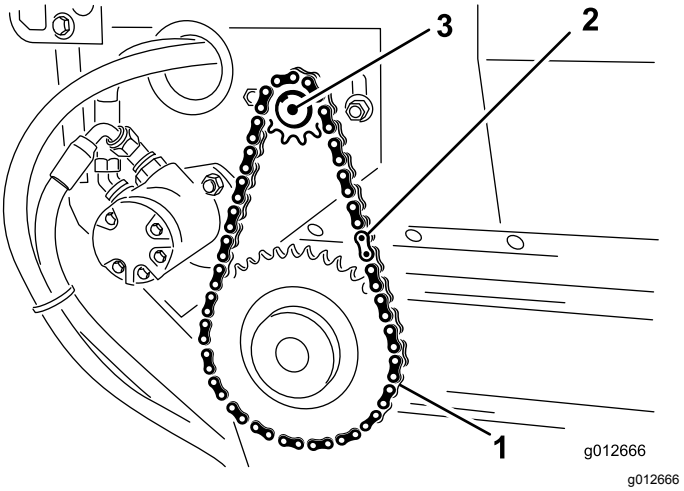

Figur 33

1. Drivkæde
2. Hovedled
3. Motor

2. Hvis du løsner motorophængets bolte, skal du stramme transportbåndets kæde. Se Efterstramning af transportbåndets kæde (side 22).
3. Monter kædedækslet (Figur 34).

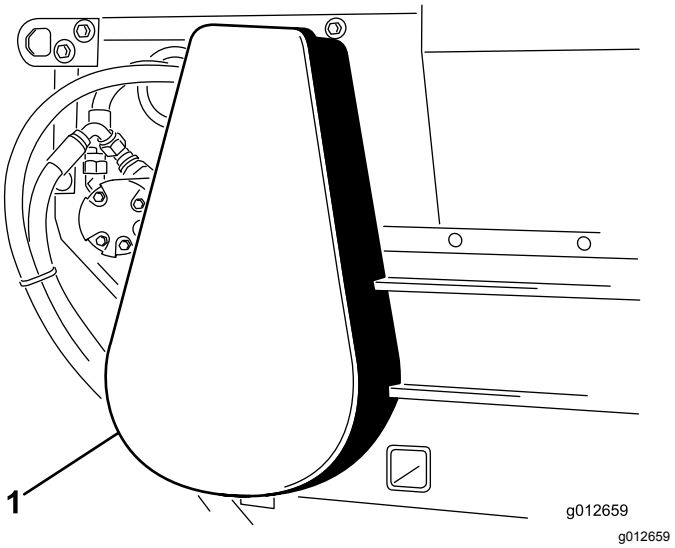

Figur 34

1. Kædedæksel

Vedligeholdelse af hydrauliksystem

Hydrauliksystem – Sikkerhed

- Søg straks lægehjælp, hvis der sprøjtes væske ind under huden. Væske, der er sprøjtet ind under huden, skal fjernes kirurgisk af en læge inden for få timer.
- Sørg for, at alle slanger og rør til hydraulikvæske er i god stand, og at alle hydrauliske forbindelser og fittings slutter tæt, før der sættes tryk på hydrauliksystemet.
- Hold din krop og dine hænder væk fra splithulslækager eller dyser, der sprøjter højtrykshydraulikvæske ud.
- Brug pap eller papir til at finde eventuelle hydrauliklækager.
- Tag hele trykket af det hydrauliske system, før der udføres arbejde på det.

Kontrol af hydraulikrør og -slanger

Eftersynsinterval: Hver anvendelse eller dagligt

Efterse dagligt, om der er lækager på hydraulikrør og -slanger, bøjede rør, løse monteringsholdere, slid, løse fittings, nedbrydning på grund af vejrlig eller kemiske forbindelser. Foretag alle nødvendige reparationer, før maskinen betjenes.

Hydraulikvæskespecifikationer

Beholderen fyldes på fabrikken med hydraulikvæske af høj kvalitet. Kontroller hydraulikvæskestanden, før du starter motoren første gang, og derefter dagligt. Se Kontrol af hydraulikvæskestanden (side 28).

Anbefalet hydraulikvæske: Toro PX Extended Life Hydraulic Fluid – fås i spande med 19 l eller tromler med 208 l.

Bemærk: En maskine, der er påfyldt med den anbefalede udskiftningsvæske, kræver færre væske- og filterskift.

Alternative hydraulikvæsker: Hvis Toro PX Extended Life Hydraulic Fluid ikke kan fås, kan du anvende andre konventionelle, mineraloliebaserede hydraulikvæsker, hvis specifikationer overholder samtlige af de følgende angivne materialeegenskaber samt industristandarderne. Brug ikke syntetisk væske.

Spørg din smøremiddelforhandler til råds for at finde frem til et tilfredsstillende produkt.

Bemærk: Toro påtager sig intet ansvar for skader forårsaget af forkerte erstatningsprodukter. Brug derfor kun produkter fra producenter med et godt omdømme, som står bag deres anbefaling.

Slidhæmmende hydraulikvæske med højt viskositetsindeks/lavt flydepunkt, ISO VG 46

Materialeegenskaber:

Viskositet, ASTM D445	cSt ved 40 °C: 44 til 48
Viskositetsindeks ASTM D2270	140 eller højere
Flydepunkt, ASTM D97	-37° C til -45° C
Branchespecifikationer:	Eaton Vickers 694 (I-286-S, M-2950-S/35VQ25 eller M-2952-S)

Bemærk: Mange hydraulikvæsker er næsten farveløse, og det kan derfor være svært at få øje på lækager. Der fås et rødt tilsætningsstof til hydraulikvæsken i flasker med 20 ml. En flaske er nok til 15 til 22 l hydraulikvæske. Bestil delnr. 44-2500 fra din autoriserede Toro-forhandler.

Vigtigt: **Toro Premium Synthetic Biodegradable Hydraulic Fluid er den eneste syntetiske, bionedbrydelige væske, der er godkendt af Toro. Væsken er kompatibel med elastomerne anvendt i Toro-hydrauliksystemer og egnet til en lang række temperaturforhold. Denne væske er kompatibel med traditionelle mineralolier, men forudsætningen for maksimal bionedbrydelighed og ydeevne er, at hydrauliksystemet tømmes grundigt for traditionel væske. Olien fås i beholdere med 19 l eller tromler med 208 l fra en autoriseret Toro-forhandler.**

Kontrol af hydraulikvæske-standen

Eftersynsinterval: Hver anvendelse eller dagligt

1. Udfør trinnene i Klargøring til vedligeholdelses-arbejde (side 20).
2. Rengør området omkring påfyldningsstudsen og hydraulikvæskebeholderens dæksel, og fjern dækslet (Figur 35).

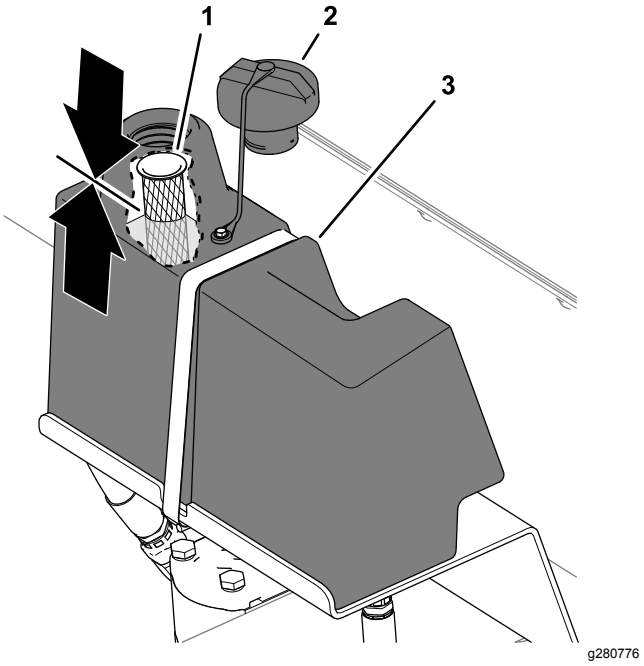

Figur 35

1. Sigte (påfyldningsstuds)
2. Hydraulikvæskebeholderens hætte
3. Beholder til hydraulikvæske

3. Kontroller hydraulikvæskestanden.

   Væskestanden skal være halvvejs oppe i sigten i påfyldningsstudsen (Figur 35).
4. Hvis oliestanden er lav, skal du tilføje den angivne hydraulikvæske for at hæve oliestanden.
5. Monter hydraulikvæskebeholderens dæksel (Figur 35).

Udskiftning af hydraulikfilteret

Eftersynsinterval: For hver 1000 timer—**Hvis du bruger den anbefalede hydraulikvæske,** skal du udskifte hydraulikfilteret.

For hver 800 timer—**Hvis du ikke anvender den anbefalede hydraulikvæske, eller hvis du på noget tidspunkt har fyldt beholderen med en alternativ væske,** skal du udskifte hydraulikfilteret.

1. Udfør trinnene i Klargøring til vedligeholdelses-arbejde (side 20).
2. Rengør området omkring filteret og hydraulikmanifolden, placer en dræningsbakke under filteret, og fjern filteret (Figur 36).

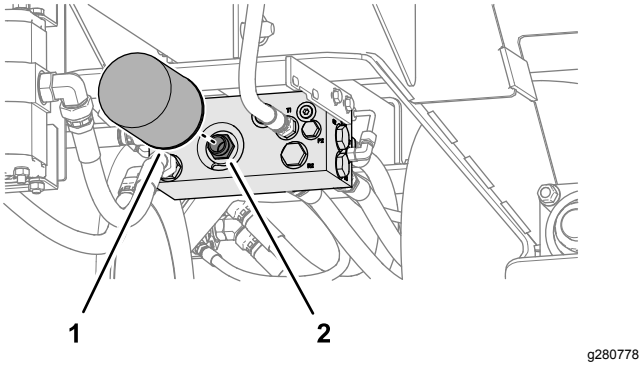

Figur 36

1. Hydraulikfilter
2. Filterbeslag (hydraulikmanifold)

3. Smør det nye filters pakning med den angivne hydraulikvæske. Se Hydraulikvæskespecifikationer (side 27).
4. Rengør området omkring hydraulikmanifoldens filtermontering (Figur 36).
5. Skru filteret på filterbeslaget ind til pakningsmanifolden, og stram derefter filteret en halv omgang.
6. Bugser maskinen for at starte hydrauliksystemet, og kontroller, om der er hydrauliklækager.

Udskiftning af hydraulikvæsken

Eftersynsinterval: For hver 2000 timer—**Hvis du anvender den anbefalede hydraulikvæske,** skal du udskifte hydraulikvæsken.

For hver 800 timer—**Hvis du ikke anvender den anbefalede hydraulikvæske, eller hvis du på noget tidspunkt har fyldt beholderen med en alternativ væske,** skal du udskifte hydraulikvæsken.

Hydraulikvæskebeholderens kapacitet: ca. 9,5 l

Vigtigt: **Hvis væsken bliver forurenet, skal du kontakte en autoriseret Toro-forhandler, fordi du skal tappe hele hydrauliksystemet. Forurenet væske ser mælkeagtig eller sort ud sammenlignet med ren olie.**

1. Udfør trinnene i Klargøring til vedligeholdelses-arbejde (side 20).
2. Placer en dræningsbakke med kapacitet til 9,5 liter under hydraulikmanifolden (Figur 37).

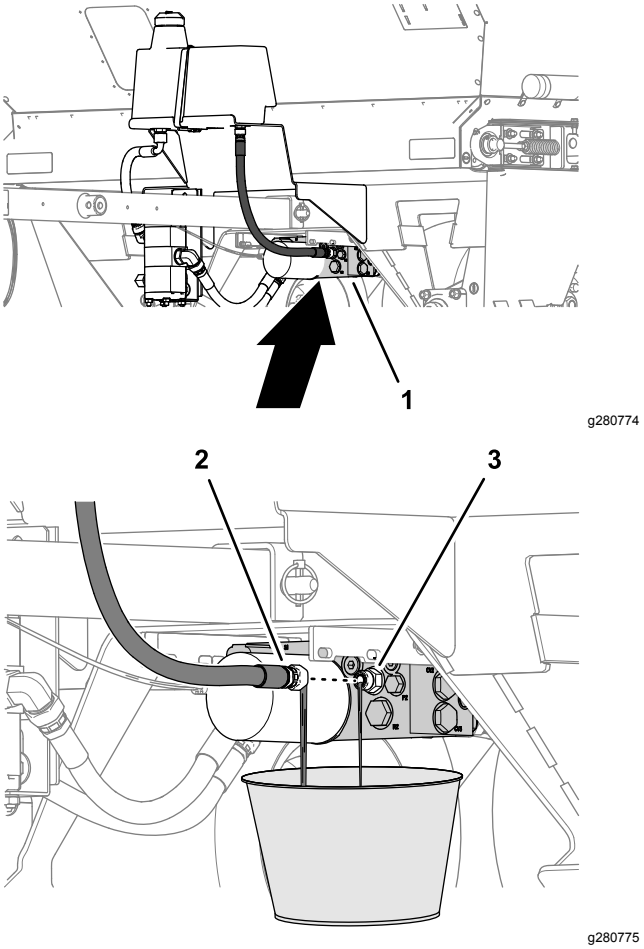

Figur 37

1. Hydraulikmanifold
2. Returslange
3. Fitting (hydraulikmanifold)

3. Afmonter returslangen fra fittingen i hydraulikmanifolden, og dræn hydraulikvæsken helt (Figur 37).
4. Monter og stram returslangen (Figur 37).
5. Rengør området omkring hydraulikvæske-beholderens påfyldningsstuds og dæksel, og fjern dækslet. Se Figur 35 i Kontrol af hydraulikvæskestanden (side 28).
6. Påfyld ca. 9,5 l af den angivne hydraulikvæske. Se Hydraulikvæskespecifikationer (side 27).

   Vigtigt: **Brug kun de angivne hydraulikvæsker. Andre væsker kan beskadige hydrauliksystemets komponenter.**
7. Kontroller væskestanden, og påfyld op til væskestanden angivet i Kontrol af hydraulikvæskestanden (side 28).

   Vigtigt: **Fyld ikke for meget hydraulikvæske i beholderen.**
8. Monter hydraulikvæskebeholderens dæksel. Se Figur 35 i Kontrol af hydraulikvæskestanden (side 28).

Vedligeholdelse af børste

Eftersyn af børstens position og slid

Eftersynsinterval: For hver 40 timer

Børsten skal være i tilstrækkelig kontakt med transportbåndet for at sprede topdressingmaterialet, men børstens rotation må ikke begrænses. Der kan indsættes et stykke stift papir mellem transportbåndet og børsten for at kontrollere justeringen.

1. Indsæt et stykke stift papir mellem transportbåndet og børsten for at kontrollere justeringen.
2. Kontroller, at børsten har samme højde på hver side.
3. Efterse børstehårenes tilstand.

   Hvis børstehårene er meget slidte, skal børsten udskiftes. Hvis børstehårene udviser ujævn slitage, skal børsten enten udskiftes, eller også skal børstens position justeres. Se Justering af børstens position (side 30).

Justering af børstens position

Bemærk: Hvis du anvender fugtigt topdressingmateriale, kan du være nødt til at justere børstens position, så børstehårene fejer materiale væk mellem transportbåndets knopper uden at være i tæt kontakt med den glatte del af remmen.

1. Løsn møtrikkerne, der fastgør lejehuset (Figur 38) på den højre side af maskinen.

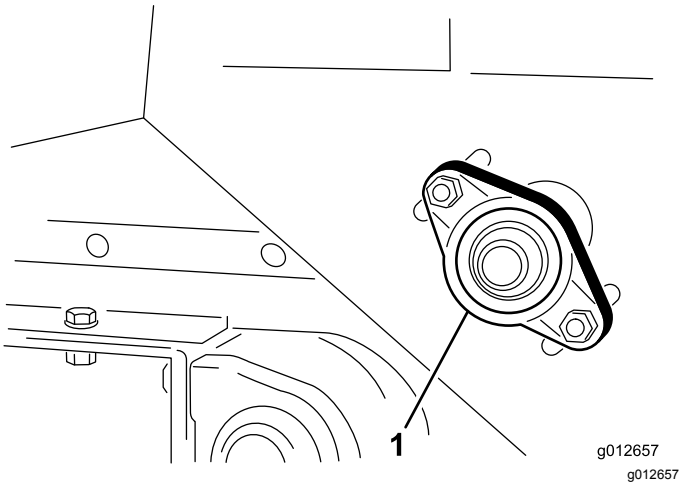

Figur 38

1. Lejehus

2. Løsn møtrikkerne, der fastgør børstemotoren (Figur 39) på den venstre side af maskinen.

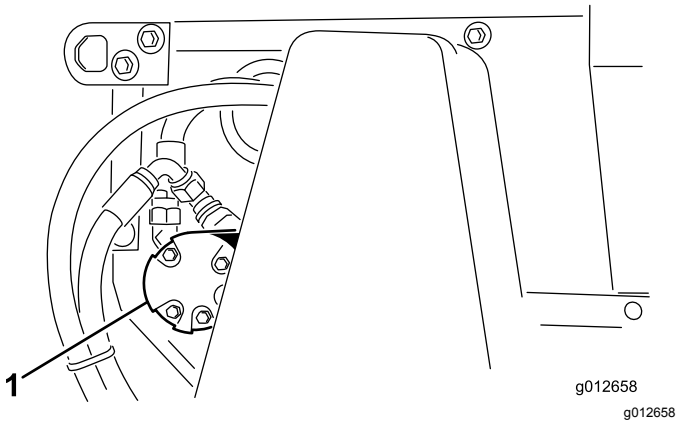

Figur 39

1. Børstemotor

3. Skyd børsten på plads i højre side, og tilspænd møtrikkerne.
4. Skyd børsten på plads i venstre side, og tilspænd møtrikkerne.
5. Isæt et stykke stift papir mellem børsten og transportbåndet.

   Børsten skal have den samme højde fra side til side.
6. Hvis børstepositionen er korrekt, skal møtrikkerne strammes.

   Hvis børstens position ikke er korrekt, gentages trin 1 til og med 6.

Rengøring

Vask af maskinen

- Rengør maskinen grundigt – særligt på indersiden af tragtbeholderen. Rengør området omkring tragtbeholderen og transportbåndet for sandpartikler.
- Brug kun vand eller vand med en mild sæbeopløsning til at vaske maskinen efter behov. Du kan bruge en klud, når du vasker maskinen.

Vigtigt: **Brug ikke brakvand eller genanvendt vand til at rengøre maskinen.**

Vigtigt: **Brug ikke vaskeudstyr med højt tryk til at vaske maskinen. Vaskeudstyr med højt tryk kan beskadige det elektriske system, løsne vigtige mærkater eller fjerne nødvendigt smørefedt fra friktionssteder. Undgå overdreven brug af vand på ledningsnettet og hydraulikmanifolden.**

Opbevaring

Sikkerhed i forbindelse med opbevaring

- Sluk maskinen, tag nøglen ud (hvis udstyret hermed), og vent, til alle bevægelige dele er standset, inden du forlader førersædet. Lad maskinen køle af inden justering, eftersyn og rengøring af maskinen, eller inden den stilles til opbevaring.
- Opbevar ikke maskinen eller brændstofbeholdere, hvor der er åben ild, gnister eller vågeblus som f.eks. på en vandvarmer eller andre apparater.

Klargøring af maskinen til opbevaring

- Parker maskinen på en hård, plan flade, aktiver parkeringsbremsen, sluk motoren, tag nøglen ud, og vent, til alle bevægelige dele er standset, før du forlader maskinen.
- Når donkraften (ekstraudstyr) er monteret, skal den drejes fra den vandrette position (kørselsposition) til den lodrette position.
- Rengør topdresseren grundigt – særligt den indvendige side af tragtbeholderen. Området omkring tragtbeholderen og transportbåndet skal være frit for resterende sandpartikler.
- Tilspænd alle fastgørelsesanordninger.
- Smør alle fedtfittings og lejer. Tør overskydende smørefedt af.
- Enheden skal opbevares væk fra sollys for at forlænge transportbåndets levetid. Når den opbevares udendørs, anbefales det at afdække tragtbeholderen med en presenning.
- Kontroller drivkædens spænding. Juster spændingen om nødvendigt.
- Kontroller transportbåndets spænding. Juster spændingen om nødvendigt.
- Når topdresseren tages i brug efter opbevaring, skal du kontrollere, at transportbåndet fungerer jævnt, inden du tilføjer materiale i tragtbeholderen.

Fejlfinding

Problem	Mulig årsag	Afhjælpning
Kontrolkablerne er vanskelige at til- og frakoble.	1. Traktionsenheden har det forkerte stik. 2. Til/fra-forbindelserne er skiftet ud med bremseledninger.	1. Køb et ekstra ledningsnet hos en autoriseret Toro-forhandler. 2. Ret forbindelserne.
Topdresseren er svær at trække med traktionsenheden.	1. Hjulmotorerne/-pumperne drejer ikke. 2. Bremsens magnetventil er aktiveret. 3. Hydraulikolien er varm.	1. Det hydrauliske rørsystem vender omvendt. 2. Kontroller ledningerne. 3. Ret tilstanden.
Maskinen lækker hydraulikvæske.	1. Fittingerne er løse. 2. Oliefilteret er løst. 3. Der mangler en O-ring på en fitting. 4. Hydraulikvæskebeholderen er overfyldt med væske.	1. Spænd fittingerne. 2. Spænd oliefilteret. 3. Monter den manglende O-ring. 4. Fjern noget hydraulikvæske fra beholderen.
Transportbåndet og/eller børsten fungerer ikke.	1. Magnetventilens ledningsnet afgiver ikke 12 V. 2. Håndgrebskontakten er slidt eller beskadiget. 3. Hydraulikmotorerne/-pumperne drejer ikke. 4. Transportbåndet glider.	1. Kontroller sikringen og de elektriske forbindelser. 2. Kontroller for strømgennemgang i kontakten, og kontroller dioden i magnetventilens elektriske stik. 3. Kontroller hjuldrivkæden. 4. Kontroller transportbåndets spænding.
Transportbåndet er justeret forkert eller bevæger sig uden for sporet.	1. Rullerne har ikke den samme akseafstand. 2. Transportbåndets stramhed er forkert. 3. Lejets låsekraver, der fastgør rullen, er ikke stramme. 4. Transportbåndets ribbe er ikke tilrettet rillen i rullerne.	1. Juster den tværgående afstand. 2. Sørg for, at fjedrene er trykket lige meget sammen på hver side af maskinen. 3. Spænd lejets låsekraver. 4. Ret transportbåndets ribbe ind efter rillen i rullerne.

Diagrammer

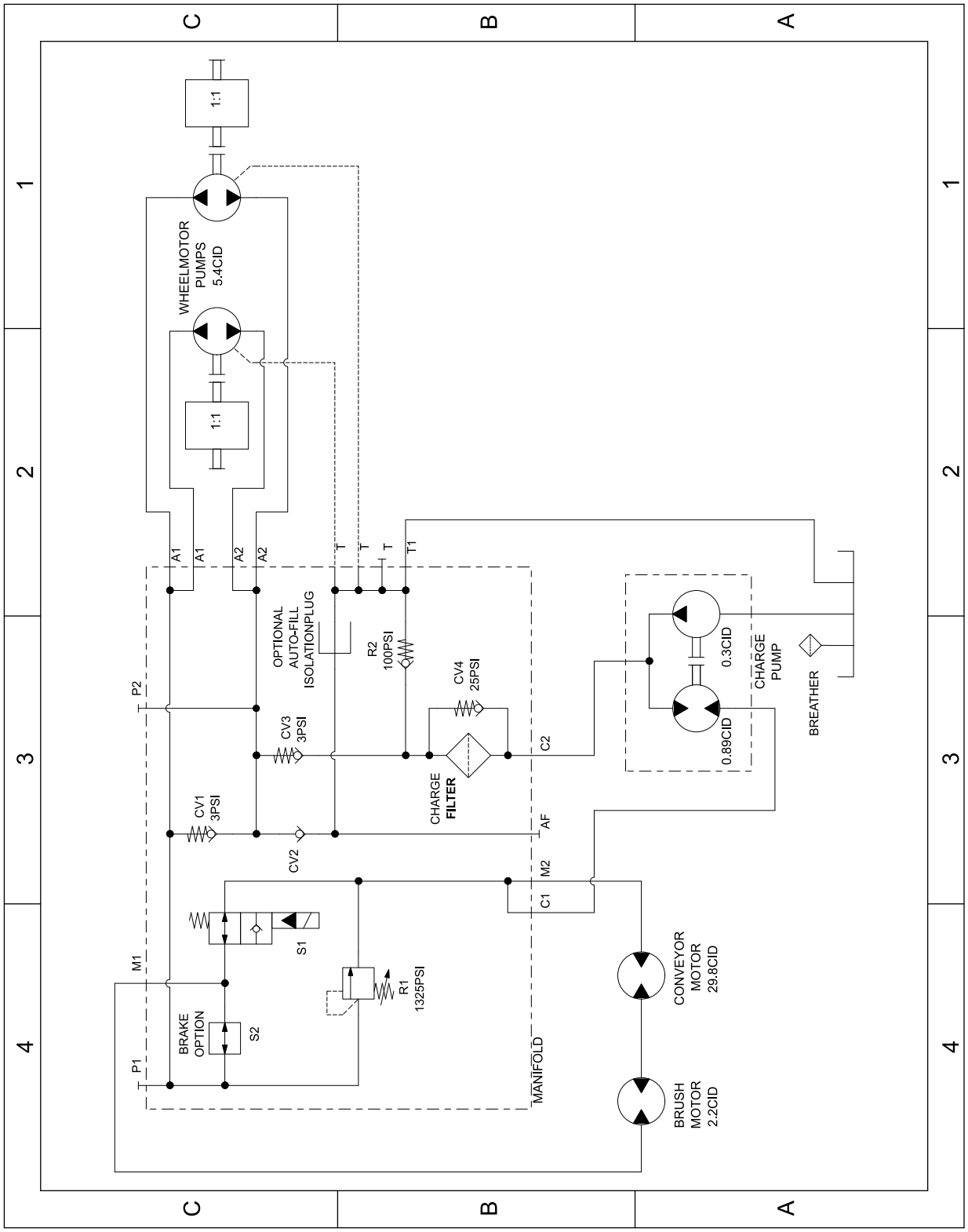

g280721

Hydraulikskema 138-5972 (Rev. A)

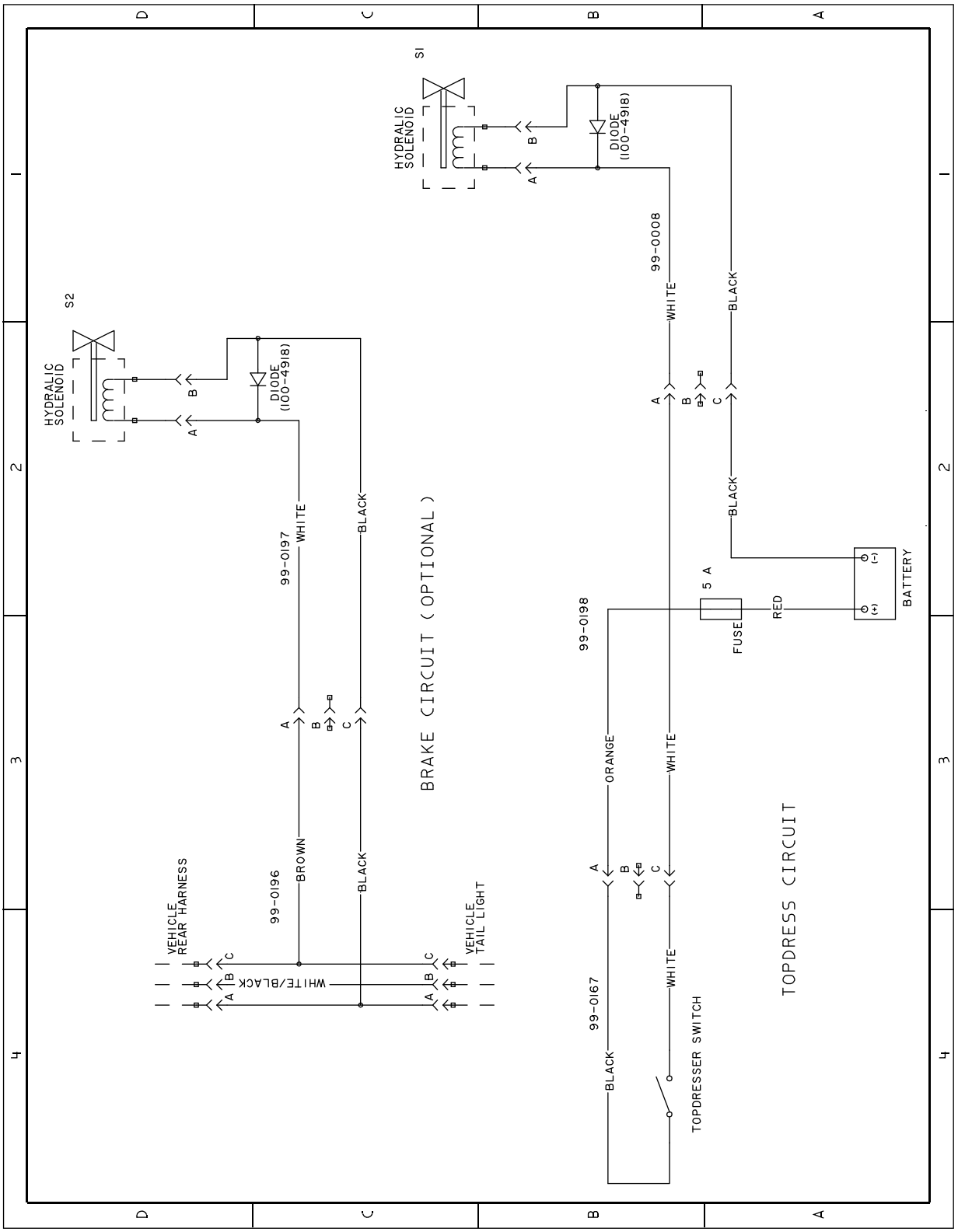

g269551

Ledningsdiagram 100-7687 (Rev. A)

Bemærkninger:

Bemærkninger:

Bemærkninger:

EEA/UK-erklæring om beskyttelse af privatlivets fred

Toros brug af dine personlige oplysninger

The Toro Company ("Toro") respekterer dit privatliv. Når du køber vores produkter, indsamler vi muligvis visse oplysninger om dig, enten direkte fra dig eller via din lokale Toro-virksomhed eller -forhandler. Toro bruger disse oplysninger til at opfylde kontraktmæssige forpligtelser – f.eks. til at registrere din garanti, behandle garantikrav eller kontakte dig i tilfælde af en produkttilbagekaldelse – og til lovlige forretningsformål – f.eks. til at måle kundetilfredshed, forbedre vores produkter eller give dig produktoplysninger, som kan være af interesse for dig. Toro kan dele dine oplysninger med vores datterselskaber, søsterselskaber, forhandlere eller andre forretningspartnere i forbindelse med disse aktiviteter. Vi kan også videregive personlige oplysninger, når loven kræver det, eller i forbindelse med salg, køb eller fusion af virksomheder. Vi sælger aldrig dine personlige oplysninger til andre virksomheder med henblik på markedsføring.

Opbevaring af dine personlige oplysninger

Toro opbevarer dine personlige oplysninger, så længe det er relevant for ovenstående formål, og i overensstemmelse med lovmæssige krav. Yderligere oplysninger om gældende opbevaringsperioder fås ved at kontakte legal@toro.com.

Toros forpligtelse i forbindelse med sikkerhed

Dine personlige oplysninger kan blive behandlet i USA eller et andet land, der har en mindre restriktiv databeskyttelseslovgivning end det land, du bor i. Når vi dine sender oplysninger ud af dit bopælsland træffer vi lovmæssigt krævede foranstaltninger for at sikre, at passende sikkerhedsforanstaltninger er på plads, så dine oplysninger beskyttes og behandles sikkert.

Adgang og rettelser

Du kan have ret til at rette eller gennemgå dine personlige oplysninger eller gøre indsigelse mod eller begrænse behandlingen af dine data. For at gøre det skal du kontakte os pr. e-mail på legal@toro.com. Hvis du har spørgsmål til den måde, Toro har håndteret dine oplysninger på, opfordrer vi dig til at rette dem direkte til os. Bemærk, at personer bosiddende i Europa har ret til klage til deres datatilsynsmyndighed.

Advarselsinformation i henhold til erklæringen California Proposition nr. 65

Hvad betyder denne advarsel?

Du kan komme ud for at se et produkt til salg, der er forsynet med et advarselsmærkat som det følgende:

WARNING: Cancer and Reproductive Harm (ADVARSEL: Kræft og forplantningsskade) – www.p65Warnings.ca.gov.

Hvad er erklæring 65?

Erklæring 65 gælder for alle selskaber, der driver virksomhed i Californien, sælger produkter i Californien eller fremstiller produkter, der kan sælges eller indføres i Californien. Den kræver, at Californiens guvernør fører og offentliggør en liste over kemikalier, der kan forårsage kræft, fosterskader og/eller anden skade på reproduktionsevnen. Listen, der opdateres hvert år, omfatter hundredvis af kemikalier, der findes i mange hverdagsartikler. Formålet med erklæring 65 er at informere offentligheden om udsættelse for disse kemikalier.

Erklæring 65 nedlægger ikke forbud mod salg af produkter, der indeholder disse kemikalier, men kræver i stedet advarsler på samtlige produkter, al produktemballage og produktets faglitteratur. Ydermere betyder en advarsel i henhold til erklæring 65 ikke, at et produkt er i strid med produktsikkerhedsstandarder eller -krav. Faktisk har den californiske regering præciseret, at en advarsel i henhold til erklæring 65 "ikke er det samme som en lovgivningsbeslutning om, hvorvidt et produkt er 'sikkert' eller 'usikkert'." Mange af disse kemikalier er blevet anvendt i hverdagsprodukter i mange år uden dokumenteret skadevirkning. Få yderligere oplysninger på https://oag.ca.gov/prop65/faqs-view-all

En advarsel i henhold til erklæring 65 betyder, at en virksomhed enten (1) har evalueret eksponeringen og konkluderet, at den overskrider niveauet for "ingen betydelig risiko" eller (2) har valgt at forsyne produktet med en advarsel på grund af tilstedeværelsen af et kemikalie, der er anført på førnævnte liste, uden at der er blevet gjort forsøg på at evaluere eksponeringen.

Finder denne lovgivning anvendelse overalt?

Advarsler i henhold til erklæring 65 er kun påkrævede i henhold til californisk lovgivning. Disse advarsler ses i Californien inden for en bred vifte af miljøer, herunder, men ikke begrænset til, restauranter, købmandsforretninger, hoteller, skoler og hospitaler, og på en bred vifte af produkter. Derudover tilvejebringer nogle online- og postordreforhandlere advarsler i henhold til erklæring 65 på deres websites eller i kataloger.

Hvordan måler Californiens forbundsstatslige advarsler sig med de grænser, der er underlagt regeringen i Washington?

Standarder i henhold til erklæring 65 er ofte strengere end nationale og internationale standarder. Der er en række forskellige stoffer, som kræver en advarsel i henhold til erklæring 65 ved niveauer, der ligger langt under de nationale kontrolgrænser. For eksempel ligger advarlselsstandarden for bly i henhold til erklæring 65 på 0,5 µg/dag, hvilket er langt under nationale og internationale standarder.

Hvorfor er alle produkter af samme slags ikke forsynet med advarslen?

- Produkter, der sælges i Californien, kræver mærkning i henhold til erklæring 65, mens lignende produkter, der sælges andetsteds, ikke gør.
- Hvis en virksomhed, der er involveret i en retssag under erklæring 65, indgår et forlig, kan virksomheden pålægges at anvende erklæring 65-advarsler for sine produkter, mens andre virksomheder, der fremstiller lignende produkter, muligvis ikke er underlagt sådanne krav.
- Håndhævelsen af erklæring 65 er inkonsekvent.
- Virksomheder kan undlade at forsyne deres produkter med advarsler, hvis de konkluderer, at det ikke er påkrævet i henhold til erklæring 65. Fravær af advarsler på et produkt betyder ikke, at produktet er fri for de anførte kemikalier ved lignende niveauer.

Hvorfor inkluderer Toro denne advarsel?

Toro har valgt forsyne forbrugerne med så mange oplysninger som muligt, så de kan træffe kvalificerede beslutninger om de produkter, som de køber og bruger. Toro tilvejebringer i visse tilfælde advarsler på grundlag af viden om tilstedeværelsen af ét eller flere anførte kemikalier, uden at der er blevet foretaget vurdering af eksponeringen, eftersom ikke alle de anførte kemikalier er forsynet med krav til eksponeringsgrænser. Selvom eksponeringen fra Toros produkter kan være uvæsentlig eller ligge inden for intervallet, der "ikke udgør nogen betydelig risiko", har Toro for at være på den sikre side alligevel valgt at forsyne sine produkter med advarsler i henhold til erklæring 65. Hvis Toro ikke stiller disse advarsler til rådighed, kan virksomheden desuden sagsøges af staten Californien eller af private parter, der søger at håndhæve erklæring 65, og underlægges væsentlige sanktioner.

Toros garanti

Begrænset garanti på to år eller 1.500 timer

Dækkede forhold og produkter

The Toro Company og dets søsterselskab, Toro Warranty Company, garanterer i fællesskab i henhold til en aftale mellem dem, at dit Toro-produkt ("produktet") er frit for materialefejl og fejl i den håndværksmæssige udførelse i 2 år eller 1.500 driftstimer*, hvad end der måtte indtræde først. Denne garanti gælder for alle produkter med undtagelse af dybdeluftere (se de separate garantierklæringer for disse produkter). Hvis der forekommer en fejl, som er dækket af garantien, vil vi reparere produktet uden omkostninger for dig. Dette inkluderer fejldiagnose, arbejdsløn, reservedele og transport. Denne garanti træder i kraft på den dato, produktet leveres til den person, som oprindeligt køber det i detailleddet.
* Produkt udstyret med timetæller.

Sådan får du udført service, der er dækket af garantien

Det påhviler dig at underrette produktforhandleren eller den autoriserede produktforhandler, som du har købt produktet hos, så snart du tror, der er opstået en fejl, som er dækket af garantien. Hvis du har brug for hjælp til at finde frem til en produktforhandler eller en autoriseret forhandler, eller hvis du har spørgsmål vedrørende dine rettigheder eller ansvar i henhold til garantien, kan du kontakte os her:

Toro Commercial Products Service Department
Toro Warranty Company
8111 Lyndale Avenue South
Bloomington, MN 55420-1196, USA

+1-952-888-8801 eller +1-800-952-2740
E-mail: commercial.warranty@toro.com

Ejerens ansvar

Du er som ejer af produktet ansvarlig for at udføre den vedligeholdelse og de justeringer, som er nødvendige i henhold til din *betjeningsvejledning*. Reparationer af produktfejl, der skyldes manglende udførelse af nødvendig vedligeholdelse og justeringer, dækkes ikke af denne garanti.

Genstande og fejl, der ikke er dækket

Det er ikke alle produktfejl eller funktionsfejl, der måtte opstå i garantiperioden, som udgør materialefejl eller fejl i den håndværksmæssige udførelse. Denne garanti dækker ikke følgende:

- Produktfejl, som skyldes brug af ikke-originale Toro-reservedele eller installation og brug af ekstra eller modificeret eller ikke-originalt Toro-tilbehør og -produkter.
- Produktfejl, der skyldes manglende udførelse af anbefalet vedligeholdelses- og/eller justeringsarbejde.
- Produktfejl, som skyldes brug af produktet på ødelæggende, uagtsom eller hensynsløs vis.
- Reservedele, der opbruges, og som ikke er defekte. Eksempler på reservedele, som forbruges eller opbruges under normal betjening af produktet, omfatter, men er ikke begrænset til, bremseklodser og -belægninger, koblingsbelægninger, skæreknive, knivcylindre, ruller og lejer (forseglede eller smørbare), bundknive, tændrør, styrehjul og lejer, dæk, filtre, bånd samt visse sprøjtekomponenter, såsom membraner, dyser og kontraventiler.
- Fejl, der forårsages af eksterne forhold, herunder, men ikke begrænset til, vejrlig, opbevaringsforhold, forurening og brug af ikke-godkendte brændstoffer, kølevæsker, smøremidler, tilsætningsstoffer, gødningsmidler, vand og kemikalier.
- Funktions- eller driftsfejl som følge af brug af brændstoffer (f.eks. benzin, diesel eller biodiesel), der ikke overholder deres respektive branchestandarder.
- Normal støj, vibration, slid og ælde samt nedbrydning. Normalt slid omfatter, men er ikke begrænset til, beskadigelse af sæder som følge af slitage, slid på malede overflader, ridsede mærkater eller vinduer.

Reservedele

Reservedele, der planmæssigt skal udskiftes i forbindelse med nødvendig vedligeholdelse, er kun dækket af garantien i tidsrummet frem til det planmæssige tidspunkt for udskiftning af den pågældende reservedel. Reservedele, der udskiftes i henhold til denne garanti, er dækket af garantien i den originale produktgarantis løbetid og bliver Toros ejendom. Toro træffer endelig beslutning om, hvorvidt en reservedel eller en samlet enhed skal repareres eller udskiftes. Toro har ret til at bruge fabriksrenoverede reservedele til reparationer, der er dækket af garantien.

Garanti på dybdeafladnings- og litium-ion-batterier

Dybdeafladnings- og litium-ion-batterier kan levere et samlet, specificeret antal kilowatttimer i løbet af deres levetid. Brugs-, opladnings- og vedligeholdelsesteknikker kan forlænge eller forkorte den samlede batterilevetid. I takt med at batterierne i dette produkt forbruges, vil mængden af nyttigt arbejde mellem opladningsintervaller langsomt formindskes, indtil batteriet er helt faldt. Det er produktejerens ansvar at udskifte batterier, der er afladet som følge af almindeligt forbrug. Bemærk (kun litium-ion-batteri): Pro rata efter 2 år. Se batteriets garanti for at få yderligere oplysninger.

Krumtapakslens levetidsgaranti (kun ProStripe 02657-modellen)

ProStripe, som er forsynet med en original Toro-friktionsskive og -skæreknivsbremsekobling (integreret skæreknivsbremsekobling (BBC) og friktionsskive) med sikkerhedslåsesystem som originalt udstyr, og som bruges af den oprindelige køber i overensstemmelse med anbefalede procedurer til betjening og vedligeholdelse, er dækket af en levetidsgaranti mod bøjning af motorens krumtapaksel. Maskiner udstyret med friktionsskiver, skæreknivsbremsekobling (BBC) og andre lignende anordninger er ikke dækket af krumtapakslens levetidsgaranti.

Omkostninger til vedligeholdelse afholdes af ejeren

Motorjustering, smøring, rengøring og polering, udskiftning af filtre, kølevæske og udførelse af anbefalet vedligeholdelse er eksempler på normal service, som Toro-produkter kræver, og omkostninger i forbindelse hermed afholdes af ejeren.

Generelle betingelser

Det eneste retsmiddel, du har til rådighed i henhold til nærværende garanti, er reparation hos en autoriseret Toro-forhandler.

Hverken The Toro Company eller Toro Warranty Company er ansvarlig for indirekte-, hændelige- eller følgeskader i forbindelse med brugen af de Toro-produkter, der er dækket af nærværende garanti, herunder omkostninger eller udgifter til at fremskaffe erstatningsudstyr eller service i de perioder, der med rimelighed medgår i forbindelse med funktionsfejl eller manglende rådighed over produktet, mens der udføres reparationer i henhold til garantien. Bortset fra den emissionsgaranti, der er nævnt nedenfor, og kun såfremt denne måtte finde anvendelse, gives ingen anden udtrykkelig garanti. Alle underforståede garantier om salgbarhed og brugsegnethed er begrænset til denne udtrykkelige garantis varighed.

I visse stater er det ikke tilladt at fragå ansvar for hændelige- og følgeskader eller at begrænse tidsrummet for en underforstået garantis varighed, så ovenstående ansvarsfragåelser og begrænsninger gælder muligvis ikke for dig. Denne garanti giver dig bestemte juridiske rettigheder, men derudover kan du også have andre rettigheder, som varierer fra stat til stat.

Bemærkning angående emissionsgaranti

Emissionskontrolsystemet på dit produkt kan være dækket at en separat garanti, som overholder de krav, der er fastsat af det amerikanske miljøbeskyttelsesagentur (Environmental Protection Agency, EPA) og/eller rådet for luftressourcer i Californien (California Air Resources Board, CARB). De timemæssige begrænsninger, der er anført ovenfor, gælder ikke for garantien på emissionskontrolsystemet. Der henvises til garantierklæringen om motoremission, der blev leveret med dit produkt, eller som indgår i motorfabrikantens dokumentation.

Andre lande end USA og Canada

Kunder, som har købt Toro-produkter, der er eksporteret fra USA eller Canada, skal kontakte deres Toro-forhandler for at få en garantipolice, som gælder for deres land, provins eller stat. Hvis du af en eller anden grund er utilfreds med din forhandlers service eller har problemer med at indhente oplysninger om garantien, bedes du kontakte dit autoriserede Toro-servicecenter.