Form No. 3429-200 Rev A

TORO®

Count on it.

Bruksanvisning

Topdresser 2500

Modellnr 44507—Serienr 403420001 och högre

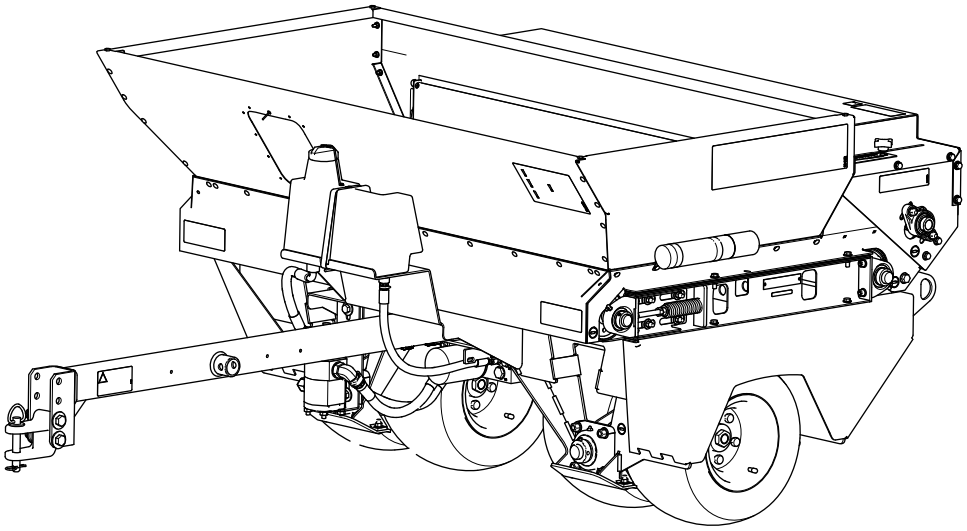

Registrera din produkt på www.Toro.com.
Översättning av originalet (SV)

CE

3429-200 A

Denna produkt uppfyller alla relevanta europeiska direktiv. Mer information finns i den separata produktspecifika överensstämmelseförklaringen.

⚠ VARNING

KALIFORNIEN
Proposition 65 Varning

Användning av produkten kan orsaka kemikalieexponering som av den amerikanska delstaten Kalifornien anses orsaka cancer, fosterskador och andra fortplantningsskador.

Introduktion

Maskinen är avsedd att användas av yrkesförare som har anlitats för kommersiellt arbete. Den är främst konstruerad för att transportera, dosera och sprida toppdressmaterial. Det kan medföra fara för dig och kringstående om maskinen används i andra syften än vad som avsetts.

Läs den här informationen noga så att du lär dig att använda och underhålla produkten på rätt sätt, och för att undvika person- och produktskador. Du är ansvarig för att produkten används på ett korrekt och säkert sätt.

Besök www.Toro.com om du behöver utbildningsmaterial för säkerhet och drift, information om tillbehör, hjälp med att hitta en återförsäljare eller om du vill registrera din produkt.

Kontakta en auktoriserad återförsäljare eller Toros kundservice och ha produktens modell- och serienummer till hands om du har behov av service, Toro originaldelar eller ytterligare information. Figur 1 visar var du finner produktens modell- och serienummer. Skriv in numren i det tomma utrymmet.

Viktigt: **Skanna rutkoden på serienummerplåten (i förekommande fall) med en mobil enhet för att få tillgång till information om garanti, reservdelar och annan produktinformation.**

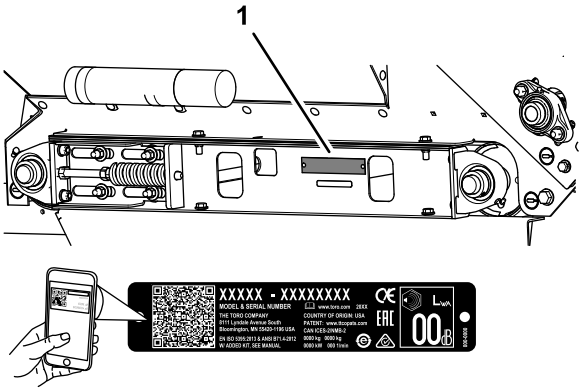

g269187

Figur 1

1. Modell- och serienummer

I den här bruksanvisningen anges potentiella risker och alla säkerhetsmeddelanden har markerats med en varningssymbol (Figur 2), som anger fara som kan leda till allvarliga personskador eller dödsfall om föreskrifterna inte följs.

g000502

Figur 2

1. Varningssymbol

Två ord används också i den här bruksanvisningen för att markera information. **Viktigt** anger speciell teknisk information och **Observera** anger allmän information värd att notera.

© 2019—The Toro® Company

Innehåll

Säkerhet 4
Allmän säkerhet 4
Säkerhets- och instruktionsdekaler 4
Montering 7
1 Montera dragstången 7
2 Montera dragkroken på traktorenhetens dragstång 8
3 Montera domkraften för dragstång (tillval) 8
4 Montera kablaget 9
5 Montera medarna 9
Produktöversikt 10
Reglage 10
Specifikationer 11
Redskap som krävs 11
Extra tillbehör 11
Rekommenderade tillbehör 11
Redskap/tillbehör 11
Före körning 12
Säkerhet före användning 12
Specialinstruktioner för Workman och andra traktorenheter 12
Kontrollera maskinen före användning 12
Under arbetets gång 12
Säkerhet under användning 12
Stötta upp maskinen med domkraften (tillval) 14
Stuva undan domkraften (tillval) 14
Använda maskinen 15
Lasta tråget 15
Sandningshastighet 15
Försiktighetsåtgärder för sand 15
Förbereda för användning i kallt väder 16
Arbetstips 16
Efter körning 18
Säkerhet efter användning 18
Underhåll 19
Säkerhet vid underhåll 19
Rekommenderat underhåll 19
Förberedelser för underhåll 20
Förbereda för underhåll 20
Höja maskinen 20
Smörjning 20
Typ av fett 20
Smörja lager och bussningar 20
Underhålla drivsystemet 21
Kontrollera däckens lufttryck 21
Dra åt hjulbultarna 21
Spänna hjuldrivningskedjan 21
Spänna transportbandskedjan 22
Underhålla remmarna 23
Spänna transportbandet 23
Byta ut transportbandet 23
Underhålla hydraulsystemet 27
Säkerhet för hydraulsystemet 27
Kontrollera hydraulledningarna och -slangarna 27
Specifikationer för hydraulvätskan 27
Kontrollera hydraulvätskenivån 27
Byta hydraulfiltret 28
Byta hydraulvätskan 28
Borstunderhåll 29
Kontrollera borstens position och slitage 29
Justera borstens position 29
Rengöring 30
Tvätta maskinen 30
Förvaring 31
Säker förvaring 31
Förbereda maskinen för förvaring 31
Felsökning 32
Scheman 33

Säkerhet

Allmän säkerhet

Maskinen kan slita av händer och fötter och kasta omkring föremål.

- Läs och förstå innehållet i både den här *bruksanvisningen* och Workman-fordonets bruksanvisning innan du använder maskinen. Se till att alla som använder den här produkten förstår varningarna och vet hur maskinen och Workman-fordonet ska användas.
- Håll koncentrationen helt på maskinen när du använder den. Ägna dig inte åt aktiviteter som kan distrahera dig, eftersom personskador eller skador på egendom då kan uppstå.
- Håll händer och fötter på avstånd från maskinens rörliga delar.
- Kör endast maskinen om alla skydd och andra säkerhetsanordningar sitter på plats och fungerar.
- Håll kringstående och barn på säkert avstånd från arbetsområdet. Låt aldrig barn köra maskinen.
- Parkera maskinen på ett jämnt underlag, koppla in parkeringsbromsen, stäng av traktorenhetens motor, ta ut nyckeln och vänta tills alla rörliga delar har stannat innan du servar eller rensar maskinen. Låt maskinen svalna innan du justerar, rengör, förvarar eller utför underhåll på den.

Felaktigt bruk eller underhåll av maskinen kan leda till personskador. För att minska risken för skador ska du alltid följa säkerhetsanvisningarna och uppmärksamma varningssymbolen ⚠. Symbolen betyder Var försiktig, Varning eller Fara – anvisning om personsäkerhet. Underlåtenhet att följa anvisningarna kan leda till personskador och innebära livsfara.

Säkerhets- och instruktionsdekaler

Säkerhetsdekalerna och säkerhetsinstruktionerna är fullt synliga för föraren och finns nära alla potentiella farozoner. Ersätt dekaler som har skadats eller saknas.

decal58-6520

58-6520

1. Fett

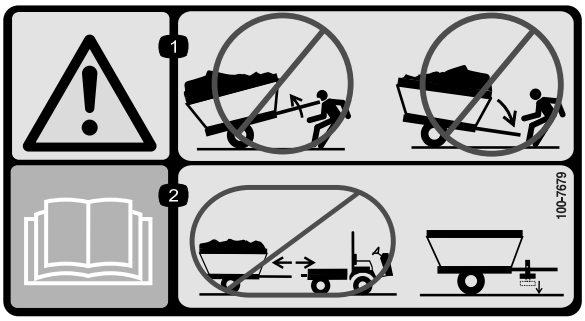

decal100-7679

100-7679

1. Varning – koppla inte bort ett släp med en obalanserad last. Släpet kan krängas uppåt eller nedåt och skada dig.
2. Läs *bruksanvisningen* – koppla inte bort släpet utan att använda en pallbock.

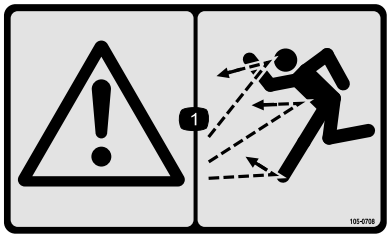

decal105-0708

105-0708

1. Varning – risk för utslungade föremål

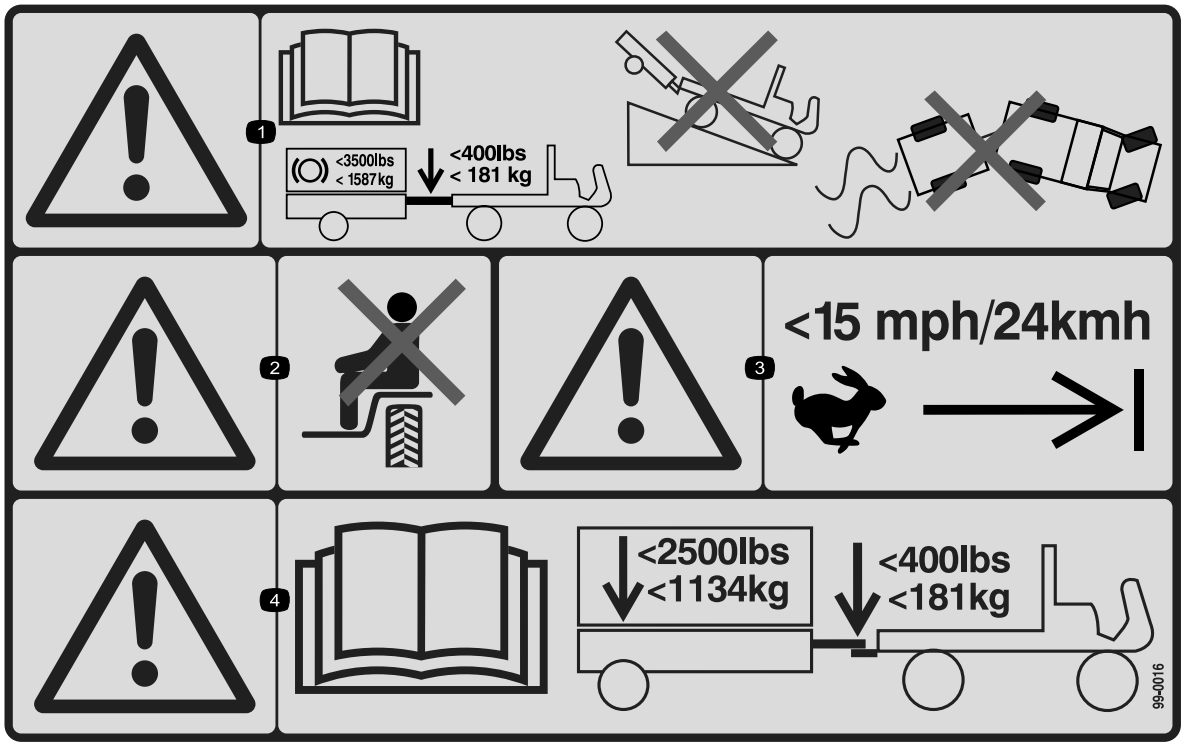

decal99-0016

99-0016

1. Varning – läs *bruksanvisningen*. Maximal bromslast är 1 587 kg. Maximal dragstångsvikt är 181 kg. Kör inte fordonet med ett släp nedför en sluttning. Förlora inte kontrollen över fordonet och släpet.
2. Varning – kör inte passagerare.
3. Varning – överskrid inte 24 km/h.
4. Varning – läs *bruksanvisningen*. Släpvagnens högsta tillåtna vikt är 1 134 kg och dragstångens högsta tillåtna vikt är 181 kg.

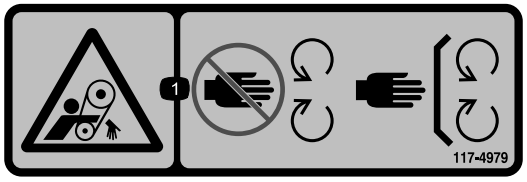

decal117-4979

117-4979

1. Risk för att fastna, rem – håll behörigt avstånd till rörliga delar och kontrollera att alla skydd sitter på plats.

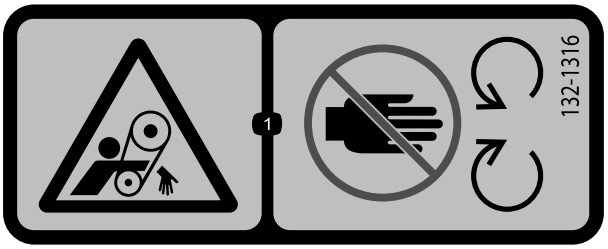

decal132-1316

132-1316

1. Risk för att fastna i remmen – håll dig på avstånd från rörliga delar.

---

decal133-8061

133-8061

---

decal138-5940

138-5940

1. Risk för att fastna med armen – håll kringstående på avstånd. Skjutsa inte passagerare.

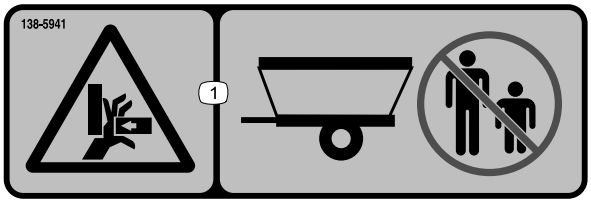

decal138-5941

138-5941

1. Risk för klämskador på händerna – håll kringstående på avstånd.

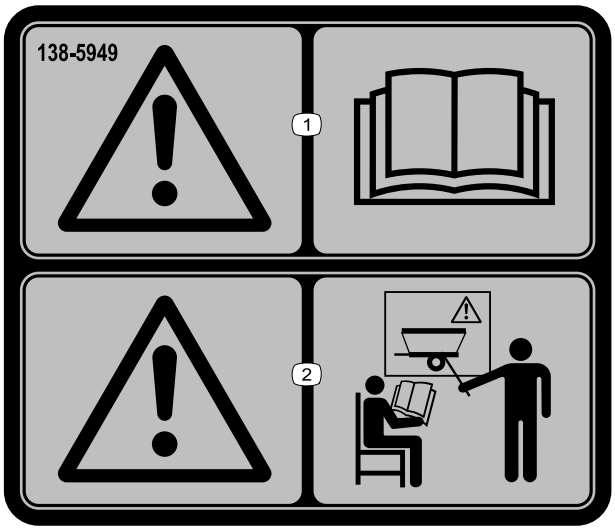

decal138-5949

138-5949

1. Varning – läs *bruksanvisningen*.
2. Varning – genomgå utbildning innan du använder maskinen.

Montering

Lösa delar

Använd diagrammet nedan för att kontrollera att alla delar finns med.

Tillvägagångssätt	Beskrivning	Antal	Användning
1	Dragstångsenhet Hjulsprint Sprintbult	1 4 2	Montera dragstången.
2	Inga delar krävs	–	Montera dragkroken på traktorenhetens dragstång.
3	Domkraft (tillval)	1	Montera domkraften för dragstång (tillval).
4	Kablage (topdresserkablage, styrenhetskablage och bogserfordonskablage)	1	Montera kablaget.
5	Med Vagnsskruv Planbricka Låsmutter	4 8 8 8	Montera medarna.

Media och extradelar

Beskrivning	Antal	Användning
Bruksanvisning	1	Ses innan maskinen tas i bruk.
Certifikat om överensstämmelse	1	CE-certifiering

1

Montera dragstången

Delar som behövs till detta steg:

1	Dragstångsenhet
4	Hjulsprint
2	Sprintbult

Tillvägagångssätt

1. För in dragstången genom det främre dragkroksröret, maskinramen och det bakre dragkroksröret (Figur 3).

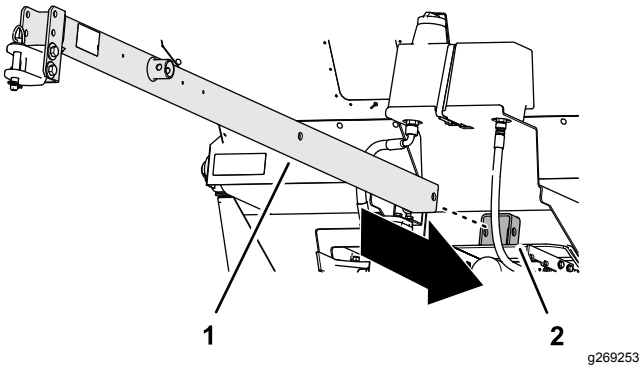

Figur 3

1. Dragstång
2. Främre dragkroksrör

2. Rikta in dragstångens hål efter hålen i dragkroksrören och fäst dragstången på rören med de två sprintbultarna och fyra hjulsprintarna (Figur 4).

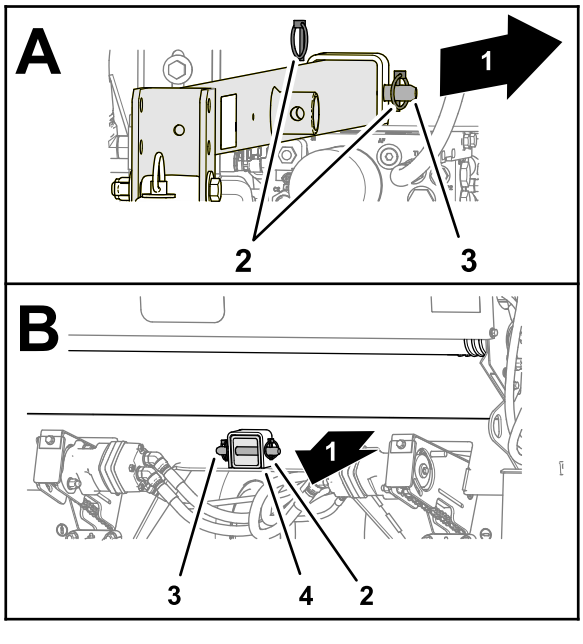

Figur 4

1. Maskinens baksida
2. Hjulsprintar
3. Sprintbult
4. Bakre dragkroksrör

2

Montera dragkroken på traktorenhetens dragstång

Inga delar krävs

Tillvägagångssätt

1. Justera dragkroksklykans position på släpets dragstång så att dragstången är i nivå med traktorenhetens dragstång (Figur 5).

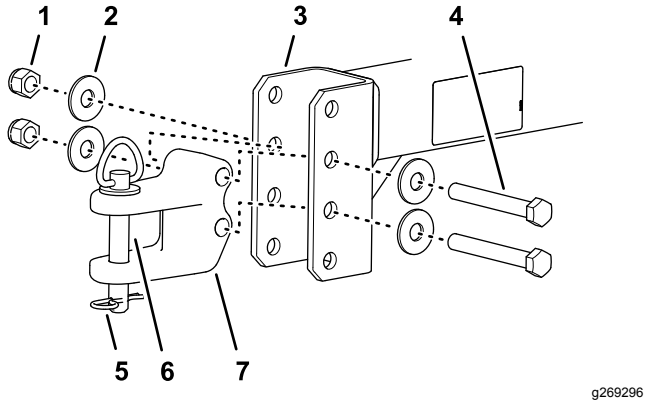

Figur 5

1. Låsmutter
2. Bricka
3. Dragstång
4. Huvudskruv
5. Hårnålssprint
6. Hakbult
7. Dragkroksklyka

2. Montera dragkroksklykan på dragstången med de två huvudskruvarna, fyra brickor och två låsmuttrar (Figur 5).
3. Dra åt huvudskruvarna och låsmuttrarna till 183–223 Nm.
4. Fäst dragkroken på dragstången med hakbulten och hårnålssprinten (Figur 5).

3

Montera domkraften för dragstång (tillval)

Delar som behövs till detta steg:

1	Domkraft (tillval)

Montera domkraften (tillval) på dragstången

1. Skjut på domkraften på dragstångens domkraftsfästesrör (Figur 6).

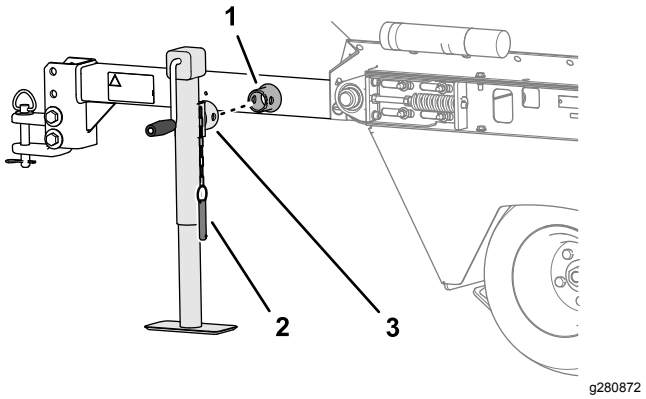

Figur 6

1. Domkraftsfästets rör (dragstång)
2. Stöd
3.

2. Rikta in hålen i domkraften efter hålen i monteringsröret och fäst domkraften med sprintbulten (Figur 6).

4

Montera kablaget

Delar som behövs till detta steg:

1	Kablage (topdresserkablage, styrenhetskablage och bogserfordonskablage)

Tillvägagångssätt

1. Anslut topdresserns kablagekontakt till elkontakten på maskinens elektromagnetventil (Figur 7).

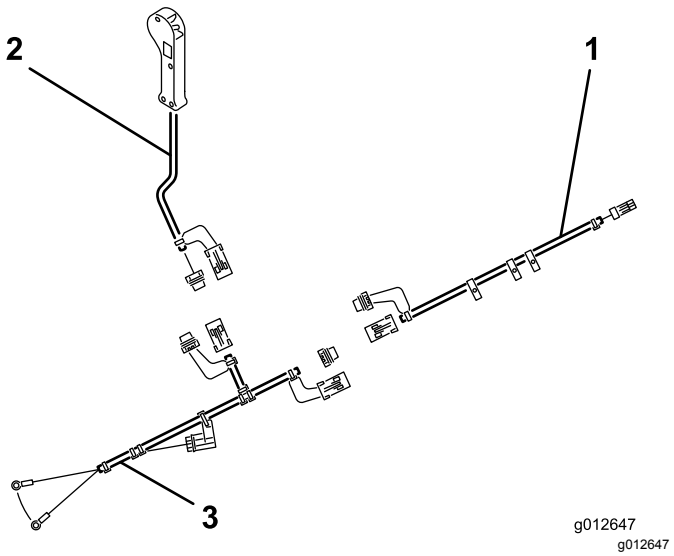

Figur 7

1. Topdresserkablage
2. Styrenhetskablage
3. Bogserfordonskablage

2. Dra bogserfordonskablagets ringkoppling till traktorenhetens batteri.
3. Montera ringkopplingen på bogserfordonskablagets svarta kabel på batteriets minuskabel.
4. Montera ringkopplingen på den röda kabeln på batteriets pluskabel.
5. Koppla loss loopback-anslutningarna från respektive kablage och koppla ihop topdresserkablaget, styrenhetskablaget och bogserfordonskablaget.

   Obs: För att förhindra smuts eller korrosion på kablagekontaktsprintarna, montera loopback-anslutningarna på elkontakterna när fordonskablaget är frånkopplat från topdresserkablaget.
6. Dra topdresserkablaget längs med dragstången och fäst den på dragstången med kabelband.
7. Anslut styrenhetens kablagekontakt till topdresserns kablagekontakt.
8. Dra styrenhetens kablage till förarpositionen i traktorenheten och fäst kablaget längs med ramskenan med kabelband.

Obs: Kablaget har borttagbara anslutningar som gör att du kan montera bogserfordonskablaget på traktorenheten och topdresserkablaget på maskinen.

5

Montera medarna

Delar som behövs till detta steg:

4	Med
8	Vagnsskruv
8	Planbricka
8	Låsmutter

Tillvägagångssätt

1. Placera meden enligt Figur 8.

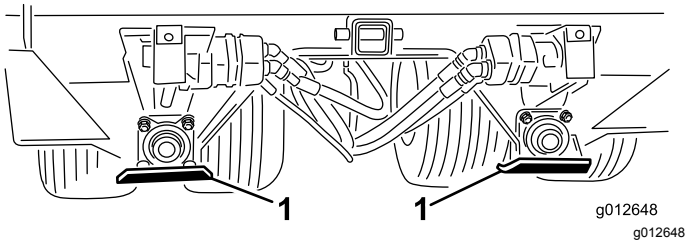

Figur 8

1. Med (4)

2. Montera en med på monteringsfästet med två vagnsskruvar, två planbrickor och två låsmuttrar.
3. Upprepa steg 1 och 2 för medarna vid de tre andra monteringsfästena.

Produktöversikt

Reglage

Grinddoseringskontroll

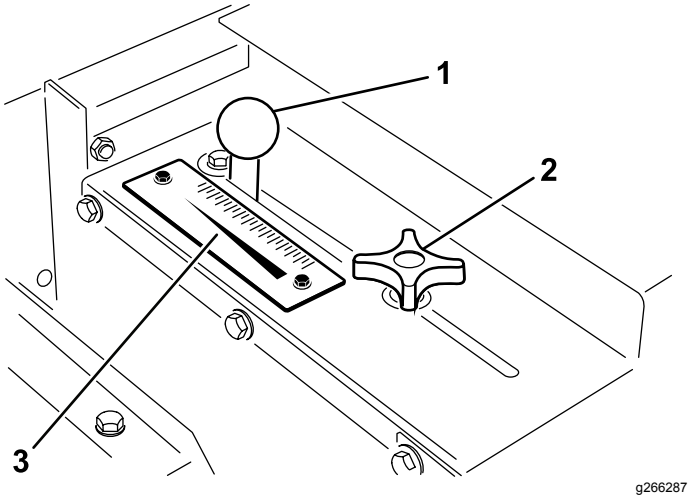

Figur 9

1. Justeringshandtag
2. Grindlåsvred
3. Höjdskala

Grindlåsvredet och justeringshandtag sitter på maskinens bakre, vänstra sida och används för att justera och låsa grinden i önskat öppet höjdläge (Figur 9).

1. Lossa justeringsgrindlåsvredet så att grinden och vredet kan glida på plats.
2. Flytta justeringshandtaget för att ställa in grinden i önskat läge och dra åt grindlåsvredet för att fästa grinden.

Handstyrningsbrytare

Tryck på handstyrningsbrytaren för att starta eller stoppa topdresserns materialflöde (Figur 10).

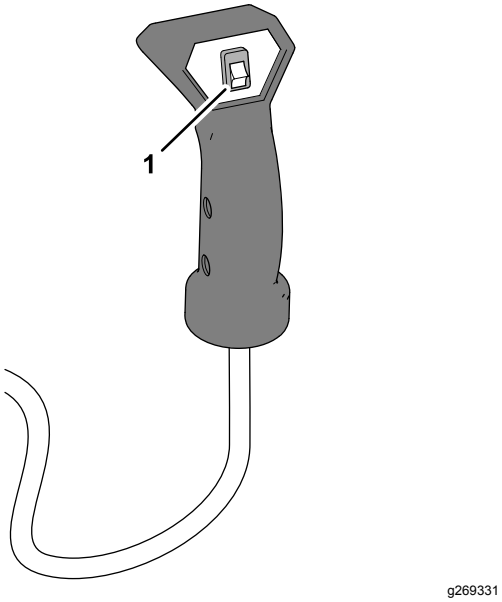

Figur 10

1. Handstyrningsbrytare

Specifikationer

Längd	Med dragstången	254 cm
	Utan dragstången	153,7 cm
Bredd		185 cm
Höjd		107,9 cm
Nettovikt		660 kg
Trågets volym		0,7 m³
Maximal materiallast		930 kg
Maximal bogse-ringshastighet	Tom	24 km/h
	Fullastad	13 km/h

Redskap som krävs

Topdresserns hydraulbroms-sats	Artikelnr 106-9680

Extra tillbehör

Domkraft för dragstång (CE)	Artikelnr 106-9699
Mobil EAL 224 H biologiskt nedbrytbar hydraulvätska (18,9 litersbehållare)	Artikelnr 100-7674
Oljefilter	Artikelnr 86-3010
Extra fordonskablage	Artikelnr 99-0198

Rekommenderade tillbehör

Handgasreglagesats	Modellnr 07420

Redskap/tillbehör

Det finns ett urval av godkända Toro-redskap och -tillbehör som du kan använda för att förbättra och utöka maskinens kapacitet. Kontakta en auktoriserad återförsäljare eller auktoriserad Toro-distributör, eller gå till www.Toro.com för att se en lista över alla godkända redskap och tillbehör.

Använd endast originalreservdelar och tillbehör från Toro för att garantera optimal prestanda och fortlöpande säkerhet för produkten. Det kan vara farligt att använda reservdelar och tillbehör från andra tillverkare och det kan göra produktgarantin ogiltig.

Körning

Före körning

Säkerhet före användning

- Maskinens balans, vikt och köregenskaper skiljer sig från vissa andra typer av utrustning. Läs innehållet i denna *bruksanvisning* innan du använder maskinen och säkerställ att du har förstått allt. Bekanta dig ordentligt med reglagen och lär dig att stanna snabbt.
- Låt aldrig barn eller någon som inte har fått utbildning använda eller utföra underhåll på maskinen. Lokala bestämmelser kan begränsa användarens ålder. Det är ägaren som ansvarar för att utbilda alla förare och mekaniker.
- Lär dig hur man använder utrustningen på ett säkert sätt och bekanta dig med manöverreglage och säkerhetsskyltar.
- Parkera maskinen på ett jämnt underlag, koppla in parkeringsbromsen, stäng av traktorenhetens motor, ta ut nyckeln och vänta tills alla rörliga delar har stannat innan du servar eller rensar maskinen. Låt maskinen svalna innan du justerar, rengör, förvarar eller utför underhåll på den.
- Lär dig att snabbt stanna maskinen och stänga av motorn.
- Håll alla skydd och säkerhetsanordningar på plats. Om något skydd, någon säkerhetsanordning eller någon dekal är oläslig eller saknas ska denna repareras eller bytas ut innan maskinen används.
- Dra åt alla lösa muttrar, bultar och skruvar för att säkerställa att maskinen kan användas på ett säkert sätt. Kontrollera att maskinkomponenterna sitter på plats och är ordentligt fastsatta.
- Hör efter med fordonsleverantören eller fordonstillverkaren så att du säkert vet att traktorenheten är lämplig att användas tillsammans med ett tillbehör som har den här vikten.
- Ändra inte utrustningen på något sätt.
- Dragstången är det område på maskinen där dragkroken kopplas till bogserfordonet. Dragstångens vikt påverkar maskinens stabilitet.
  - Negativ eller positiv dragstångsvikt ökar risken för skador när maskinen kopplas till eller från bogserfordonet. Se till att pallbocken (tillval) är inkopplad ordentligt när den har monterats.
  - När dragstångens vikt tvingas upp i bogserfordonets dragkrok leder det till en negativ dragstångsvikt.
  - När dragstångens vikt tvingas ned i bogserfordonets dragkrok leder det till en positiv dragstångsvikt.
- Sätt aldrig fast maskinen på eller ta bort maskinen från traktorenheten om det finns material i tråget. Dragstången kan hoppa upp och orsaka personskador.

Specialinstruktioner för Workman och andra traktorenheter

Viktigt: **Använd en traktorenhet som klassats för 680 kg med en dragkrok och bromsar.**

Obs: För förbättrad hjuldrivning och när du bogserar maskinen ska du lägga till vikt på traktorenhetens flak.

- De flesta traktorenheter utrustade med flotationsdäck kan bogsera maskinen över golfgreener.
- En 4WD-traktorenhet är bäst lämpad för bergiga eller sluttande områden.
- Använd släpvagnsbromsar när du kör maskinen i kuperad terräng. En särskild bromssats för släp finns tillgänglig för Workman-fordonet. Du kan anpassa denna sats till andra traktorenheter med en bromsljuskälla på 12 V.

Kontrollera maskinen före användning

Utför följande kontroller dagligen:

- Kontrollera hydraulvätskenivån (sida 27)
- Kontrollera däckens lufttryck (sida 21)
- Kontrollera hydraulledningarna och -slangarna (sida 27)

Under arbetets gång

Säkerhet under användning

- Ägaren/föraren kan förebygga och ansvarar för olyckor som kan ge upphov till personskador eller skador på egendom.
- Använd lämpliga kläder, inklusive ögonskydd, långbyxor, rejäla och halkfria skor samt hörselskydd. Sätt upp långt hår och använd inte hängande smycken eller löst sittande kläder.

- Kör inte maskinen om du är sjuk, trött eller påverkad av alkohol eller läkemedel.
- Håll koncentrationen helt på maskinen när du använder den. Ägna dig inte åt aktiviteter som kan distrahera dig, eftersom personskador eller skador på egendom då kan uppstå.
- Håll händer och fötter borta från tråget.
- Förbli sittande så länge fordonet är i rörelse.
- Det krävs koncentration för att använda maskinen. Underlåtenhet att använda fordonet på ett säkert sätt kan leda till olyckor, att fordonet välter och allvarliga personskador eller dödsfall. Kör försiktigt och gör följande för att undvika att maskinen välter eller att du förlorar kontrollen:
  - Kör mycket försiktigt, sänk hastigheten och håll ordentligt avstånd från sandbunkrar, diken, vattendrag, ramper, okända områden eller andra riskfyllda platser.
  - Sänk hastigheten när du kör i ojämn terräng med en lastad maskin för att undvika att maskinen blir ostabil.
  - Använd endast maskinen om du har god sikt, så att du kan undvika gropar och dolda faror.
  - Titta bakåt och nedåt innan du backar för att se till att vägen är fri.
  - Var försiktig när du närmar dig hörn med skymd sikt, buskage, träd eller andra objekt som kan försämra sikten.
  - Var försiktig när du kör maskinen i branta sluttningar. Kör rakt uppför och nedför sluttningar. Sänk farten när du gör tvära svängar eller när du svänger i sluttningar. Undvik att svänga på sluttande underlag där detta är möjligt.
  - Var extra försiktig när du kör maskinen på våta underlag, vid högre hastigheter eller med full last. Bromstiden ökar med full last. Lägg i en lägre växel innan du börjar köra uppför eller nedför en sluttning.
  - Undvik att stanna och starta plötsligt. Växla inte från backläge till framåtläge eller vice versa utan att först stanna helt och hållet.
  - Försök inte att svänga tvärt eller göra plötsliga manövrar eller andra farliga åtgärder som kan leda till att du förlorar kontrollen över maskinen.
  - Ge akt på omgivningen när du svänger eller backar med maskinen. Se till att området är fritt och att kringstående håller sig utanför arbetsområdet. Kör sakta.
  - Sakta ned och var försiktig när du svänger och korsar vägar och trottoarer med maskinen. Lämna alltid företräde.
  - Var alltid uppmärksam på och undvik lågt sittande utskjutande föremål som trädgrenar, dörrposter, gångbroar osv. Säkerställ att det alltid finns tillräckligt med utrymme ovanför dig för att både fordonet och ditt huvud ska kunna passera under.
  - Använd endast maskinen när sikten och väderförhållandena är goda. Använd inte maskinen när det finns risk för blixtnedslag.
  - Om du är osäker på vad som gäller för säker körning ska du avbryta arbetet och fråga din arbetsledare.
  - Lämna inte maskinen utan tillsyn när släpfordonet är igång.
- Se till att maskinen är kopplad till bogserfordonet innan du påbörjar lastningen.
- Kör inte laster som överskrider maskinens eller bogserfordonets lastgränser.
- Lastens stabilitet kan variera (hög last t.ex. har i allmänhet en högre tyngdpunkt). Du kan förbättra stabiliteten genom att vid behov underskrida de maximala lastgränserna.
- Gör följande för att undvika att maskinen välter:
  - Ge noga akt på lastens höjd och vikt. Högre och tyngre laster kan öka vältningsrisken.
  - Fördela lasten jämnt både i längd- och sidled.
  - Var försiktig när du svänger och undvik riskabla manövrar.
  - Se alltid till att maskinen är kopplad till fordonet innan du påbörjar lastningen.
  - Placera inte stora eller tunga föremål i tråget. eftersom det kan skada bandet och rullarna. Se även till att lasten håller en enhetlig struktur. Maskinen kan oväntat kasta små stenar i sanden.
- Gör följande innan du kliver ur förarsätet:
  - Parkera maskinen på ett plant underlag.
  - Stäng av maskinen.
  - Koppla in parkeringsbromsen.
  - Stäng av motorn och ta ut nyckeln (i förekommande fall).
  - Vänta tills alla rörliga delar har stannat.
- Stå inte bakom maskinen när du lastar av den.
- Se till att alltid stå på ett plant underlag när du ska lasta ur eller koppla bort topdressern från fordonet.
- Se till att maskinen är kopplad till bogserfordonet innan du påbörjar avlastningen.
- Stäng av redskapet när du närmar dig människor, fordon, korsningar eller övergångsställen.
- Om maskinen är utrustad med hydrauliska släpvagnsbromsar kan dessa överhetta vätskan i hydraulsystemet om bromsarna förblir aktiverade under längre tid. Använd alltid en växel för lägre hastigheter vid körning nedför långa sluttningar. Aktivera bromsarna periodvis för att

möjliggöra kylningscykler för både fordonet och toppdressaren.

Säkerhet i sluttningar

- Gå igenom specifikationerna för fordonet för att se till att du inte överskrider dess kapacitet i sluttningar.
- Sluttningar är en betydande faktor vid olyckor som orsakas av att föraren förlorat kontrollen eller att maskinen välter, vilket kan innebära livsfara eller leda till allvarliga personskador. Det är föraren som är ansvarig för säker manövrering i sluttningar. Om du kör maskinen i en sluttning måste du vara extra försiktig.
- Föraren måste utvärdera förhållandena på en viss plats för att bedöma om sluttningen är säker för maskindrift, bland annat genom att undersöka platsen. Använd alltid sunt förnuft och gott omdöme när du utför kontrollen.
- Operatören måste läsa anvisningarna nedan innan maskinen används i sluttningar. Beakta de aktuella driftsförhållandena för att fastställa huruvida maskinen ska användas på platsen. Förändringar i terrängen kan leda till att maskinens manövrering i sluttningar förändras.
- Undvik att starta, stänga av eller svänga med maskinen i sluttningar. Undvik att göra plötsliga ändringar i hastighet eller riktning. Sväng långsamt och successivt.
- Använd inte maskinen under förhållanden där det råder tvekan om dragkraft, styrning eller stabilitet.
- Avlägsna eller märk ut hinder såsom diken, hål, fåror, gupp, stenar och andra dolda faror. Det kan finnas dolda hinder i högt gräs. Ojämn terräng kan göra att maskinen välter.
- Observera att om du kör maskinen på vått gräs, tvärs över sluttningar eller nedför en sluttning kan maskinen förlora dragkraft. Om drivhjulen tappar dragkraft kan detta leda till att maskinen slirar och att du förlorar kontrollen över bromsning och styrning.
- Var mycket försiktig när du använder maskinen nära stup, diken, flodbäddar, farliga vattendrag eller andra faror. Maskinen kan välta plötsligt om ett hjul kör över en kant eller kanten ger med sig. Håll ett säkert avstånd mellan maskinen och riskfyllda områden.

Stötta upp maskinen med domkraften (tillval)

Använd domkraften när du avlägsnar maskinen från traktorenheten.

1. Avlägsna sprintbulten.
2. Vrid domkraften vertikalt (Figur 11).

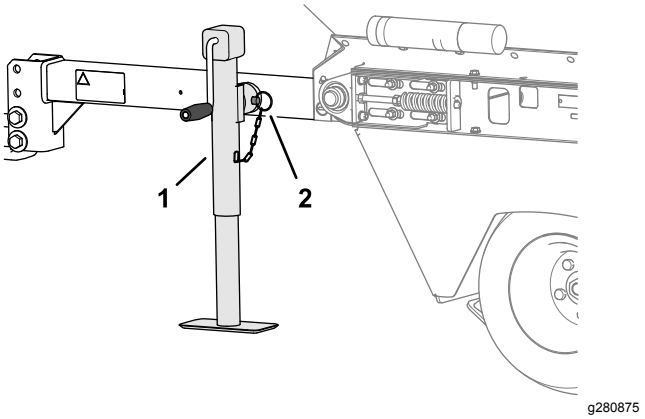

Figur 11

1. Domkraft (vertikalt läge)
2. Sprintbult

3. Fäst den på monteringsröret med sprintbulten (Figur 11).
4. Förläng domkraften för att stötta upp maskinen.

Stuva undan domkraften (tillval)

1. Koppla maskinen till bogserfordonet.
2. Höj upp domkraften helt och hållet.
3. Avlägsna sprintbulten.
4. Vrid domkraften horisontellt (Figur 12).

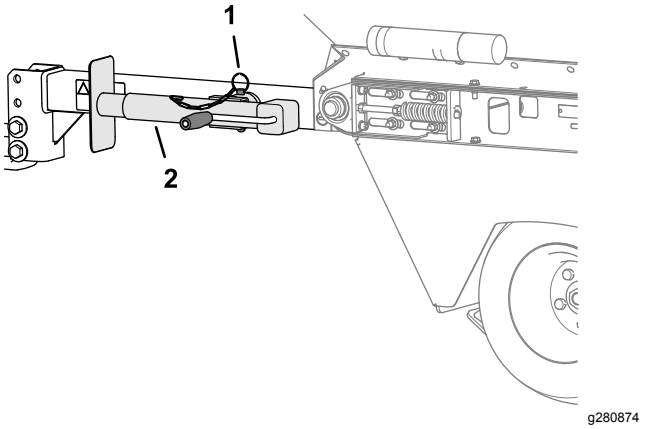

Figur 12

1. Sprintbult
2. Domkraft (horisontalt läge)

5. Fäst domkraften på monteringsröret med sprintbulten (Figur 12).

Använda maskinen

Viktigt: **Läs och se till att du förstår traktorenhetens bruksanvisning innan du använder maskinen.**

1. Starta traktorenheten. Se traktorenhetens bruksanvisning.
2. Kör traktorenheten och topdressern för att kontrollera att bandet rör sig mjukt innan du lastar material i tråget.

   Obs: Se Förbereda för användning i kallt väder (sida 16) för instruktioner om att använda maskinen i kallt väder.
3. Lasta i sand eller något annat toppdressmaterial i tråget. Se Lasta tråget (sida 15).

   Viktigt: **Överbelastning av tråget kan resultera i att sidoväggen sänks ned och lämnar märken på underlaget de första vändorna. Kontrollera lufttrycket i alla däck. Se Kontrollera däckens lufttryck (sida 21)**
4. Transportera maskinen till området som ska toppdressas.
5. Justera doseringsgrinden till önskad spruthastighet och lås på plats grinden med grindlåsvredet.

   Mer information om sandning finns i Sandningshastighet (sida 15).
6. Flytta traktorenheten till det LÅGA intervalläget. Kör traktorenheten framåt med önskad hastighet.
7. Tryck på handstyrningsbrytaren för att starta eller stoppa materialflödet från topdressern.

Lasta tråget

- Trågets högsta tillåtna materialvolym är 0,7 m³.
- Generellt väger torr sand 1 602 kg/m³ och våt sand 1 922–2 082 kg/m³. Du överbelastar maskinen om du lastar tråget med mer än 930 kg sand.
- Fördela lasten jämnt, både i riktning framåt-bakåt och sida-till-sida.
- Transport eller toppdressing med en full last kan göra så att sanden glider. Sanden glider oftast i svängar, i uppförs- eller nedförsbacke, vid plötslig ändring av hastigheten eller under körning på ojämna underlag. Om lasten förskjuts kan fordonet välta. Var försiktig vid transport eller toppdressing med full last.
- Tunga laster innebär längre bromssträcka och försämrar din förmåga att svänga snabbt utan att välta.

Sandningshastighet

Sandningshastigheten beror på grindinställningen. Sand varierar i fuktighet och grovlek (kornstorlek), vilket påverkar sandningshastigheten. Dessa faktorer måste beaktas när du bestämmer hur mycket sand som behövs. Testa på ett litet område för att avgöra korrekt mängd. Öppna grinden vid en högre skalmarkering för att öka sandningshastigheten.

Maskinen är markdriven, vilket garanterar jämn tillämpning, från green till green, när du bogserar maskinen vid 3,2–13 km/h.

Försiktighetsåtgärder för sand

Maskinen har utrustats med en flexibel grindkant (Figur 13) och fjäderbelastningsmekanism som minskar risken för att sandklumpar eller stenar ansamlas under arbetet. För att bandet ska hålla länge bör du sila sanden eller kontrollera om det finns stenar med vassa kanter som kan skada transportbandet.

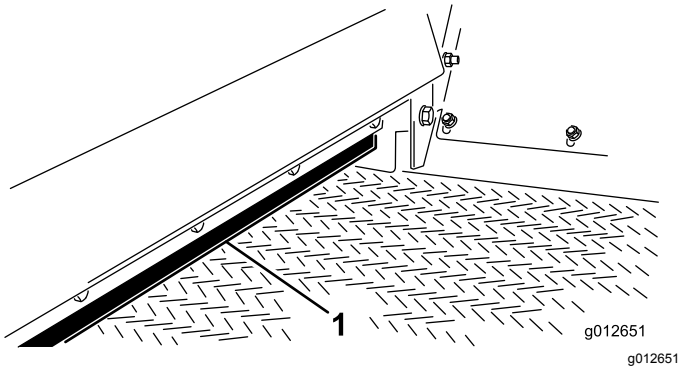

g012651

Figur 13

1. Grindkant

Förbereda för användning i kallt väder

Även om maskinen begränsas av drivhjulens drivning kan du använda maskinen i kallt väder. Med reservation för vissa begränsningar kan du använda maskinen i kallt väder för att salta/sanda isiga trottoarer. Transportbandet i PVC blir stelt i kallt väder och behöver mer ström för att bandet ska fungera. Bandets livslängd förkortas med ca 50 % om det används vid temperaturer som är lägre än 5 °C.

Viktigt: **Använd inte topdressern i temperaturer under −7 °C.**

1. Öka transportbandets spänning genom att justera fjäderkompressionen till 101 mm. Se Spänna transportbandet (sida 23).
2. Kör bandet innan du lastar material på tråget för att säkerställa att bandsystemet kan röra sig fritt.

   Viktigt: **Om bandets/drivningens rulle glider kan skador uppstå på bandet eller rullen.**

Viktigt: **Justera bandspänningen till en fjäderkompression på 112 mm innan du använder maskinen i varmt väder.**

Arbetstips

- Topdresserns materialapplikationssystem är markdriven, så du måste bogsera maskinen för att kontrollera bandets och borstens funktion.
- Toppdressing fungerar bäst när du bogserar maskinen i 3,2–13 km/h. Maskinen kompenserar för variationer i körhastigheten och ger konsekvent distribution, även om din körhastighet ändras under en körning över greenen. Föraren/den ansvarige bör välja grindinställning (variabel i steg om ⅛–13) och köra en första runda för att avgöra om applikationshastigheten är bra.

  Mer information om sandning finns i Sandningshastighet (sida 15).
- När maskinen rör sig startar åtgärden när handstyrningsbrytaren aktiveras. Det kan krävas övning i att starta och stoppa flödet av material vid det utvalda området på greenen eller utslagsplatsen.
- Innan du lastar tråget ska du se till att topdressern är ordentligt kopplad till bogserfordonet för att förebygga att den hoppar upp samt förebygga oavsiktlig dragstångsrörelse. Koppla inte loss topdressern från bogserfordonet medan det finns material i tråget. Dragstången kan hoppa upp och orsaka personskador.
- Topdressern är bredare än de flesta traktorenheter. Innan du kör genom ett smalt utrymme som t.ex. en grind, dörrpost osv. ska du kontrollera öppningens bredd innan du fortsätter. Se till att det finns tillräckligt med utrymme att svänga maskinen.
- Topdressern tillför extra bogseringsvikt till traktorenheten. Kör den på ett säkert sätt.
  - Kör inte på motorväg eller på allmän väg.
  - Sakta alltid ned traktorenheten innan du ska svänga och när du svänger.
  - Sakta alltid ned traktorenheten när du kör i ett okänt område eller i ojämn terräng.
  - Sakta alltid ned traktorenheten när du byter körriktning eller när du förbereder dig för att stanna.
  - Sakta alltid ned traktorenheten och vrid sedan maskinen så att du inte tappar kontrollen och eventuellt välter när du svänger eller kör maskinen i sluttningar.
  - Undvik att svänga plötsligt eller tvärt. Byt inte plötsligt körriktning när du kör i en backe eller sluttning, på en ramp eller liknande.
  - Anpassa alltid traktorenhetens hastighet efter befintliga markförhållanden som vått och halt underlag, lös sand eller löst grus och dåliga siktförhållanden som dunkel eller stark belysning, dimma, dis eller regn.
  - Var extra försiktig när du kör ett tungt lastat fordon nedför en backe eller sluttning. Kör om möjligt rakt upp och ned i sluttningar. Kör om möjligt inte tvärs över sluttningar. Det finns risk för att fordonet välter, vilket kan leda till allvarliga personskador och dödsfall.

⚠ VARNING

Om bogserfordonet välter eller slår runt på en sluttning kan det orsaka allvarlig skada.

- **Försök aldrig vända bogerfordonet om motorn stannar eller om du förlorar greppet i en sluttning.**
- **Backa alltid rakt nedför sluttningen med backväxeln i.**
- **Backa aldrig nedför en sluttning när transmissionen står i neutralläget, eller med kopplingen inkopplad, enbart med hjälp av bromsarna.**
- **Lägg aldrig till sidobrädor eller paneler på trågets ovansida för att öka lastkapaciteten. Extravikten kommer att orsaka att bogserfordonet välter och leda till allvarliga skador.**
- **Kör aldrig tvärs över en brant sluttning. Kör alltid rakt upp eller rakt ner. Undvik att svänga i sluttningar. Släpp inte kopplingen snabbt, och panikbromsa inte. Plötsliga hastighetsändringar kan föranleda att maskinen välter.**

- I trånga utrymmen där det inte går att få till en rak linje över en green kan du backa in maskinen i området utan att skador uppstår och börja toppdressa när du drar framåt.
- Titta bakåt och kontrollera att ingen står bakom dig innan du backar. Backa sakta och titta noga på hur maskinen rör sig.
- Var ytterst försiktig och kör sakta när du backar med släpet och traktorenheten.
- Maskinens högsta rekommenderade hastighet vid bogsering utan last är 24 km/h, och 13 km/h med last. Var alltid försiktig när du svänger eller backar med släp. Var medveten om personer eller föremål som kommer i topdresserns väg.
- Se upp för trafik när du kör nära eller korsar vägar. Lämna alltid företräde för fotgängare och andra fordon.
- Om topdressern börjar vibrera onormalt ska du stänga av traktorenheten, koppla in parkeringsbromsen, stänga av motorn, ta ut nyckeln och vänta tills alla rörliga delar har stannat. Reparera slitna eller skadade delar innan du bogserar maskinen.
- Om du hör kavitationsljud när maskinen transporteras över golfbanan saktar du ned, återgår till underhåll och undersöker orsaken. Överskrid inte bogseringshastigheten på 13 km/h. Maskinen är inte ämnad för körning på allmänna vägar. Bogsering av maskinen i hastigheter som överstiger 24 km/h skadar de invändiga hydraulkomponenterna.
- Innan någon service eller några justeringar utförs på topdressern:
  - Stanna traktorenheten och koppla in parkeringsbromsen.
  - Stäng av motorn, ta ut nyckeln och vänta tills alla rörliga delar har stannat innan du kliver ur förarsätet.
- Se till att alla fästelement sitter fast ordentligt. Montera alla delar som avlägsnats under justering eller underhåll.
- När du lastar toppdressmaterialet i tråget måste du vara försiktig så att lastaren eller kompaktlastarskopan inte slår i och skadar tråget. Trots att tråget är tillräckligt brett för att kunna rymma innehållet i de flesta skopor är det inte tillräckligt starkt för att klara stötar, vilket kan leda till att metallplåten deformeras.
- Spridning av material är alltid bäst med torra material, men våt sand kan spridas med maskinen. Du kan komma att behöva justera grindinställningen, men materialet ska föras ut och spridas relativt jämnt och enhetligt. Om bandet glider ska du kontrollera bandspänningen och rensningsanordningarna.
- Toppdressmaterial kan variera i kornstorlek samt i fukthalt. Den kan även innehålla föroreningar som antingen kan skada greenklippare eller växtvävnad. Håll kontroll över toppdressmaterialkällan och var försiktig vid hantering och lastning.
- För att kunna övervaka kvarvarande material vid toppdressing finns ett inspektionsfönster tillgängligt vid trågets främre högra panel. Vi rekommenderar att du kontrollerar trågvolymen med hjälp av inspektionsfönstret innan du påbörjar toppdressing så att materialet inte tar slut mitt i ett arbetspass.
- Maskinens särskilda pendlande drivaxlar är utformade för att kontinuerligt driva hydraulsystemet när maskinen kör över ojämna ytskikt på greener och utslagsplatser. Närma dig alltid en brant kant långsamt för att undvika att axlarna plötsligt stöter i gräset och för att minska risken för däckspår i närheten av greenen.

⚠ VARNING

Du kan fastna i eller klämma dig på roterande maskindelar.

Håll dig på avstånd från borsten och transportbandet när enheten är igång.

- För att topdressern ska vara säker att använda ska du kontrollera den före varje arbetspass.

Läs och se till att du förstår driftsanvisningarna i bruksanvisningen för Toro Workman, eller andra traktorenheters bruksanvisningar, innan du använder topdressern.

Efter körning

Säkerhet efter användning

- Parkera maskinen på ett jämnt underlag, koppla in parkeringsbromsen, stäng av traktorenhetens motor, ta ut nyckeln och vänta tills alla rörliga delar har stannat innan du servar eller rensar maskinen. Låt maskinen svalna innan du justerar, rengör, förvarar eller utför underhåll på den.
- Undvik mjuka underlag eftersom stödbenet då kan sjunka ned och leda till att maskinen välter.
- Stäng av maskinen när du transporterar den eller när du inte använder den.
- Håll alla maskindelar i gott bruksskick och samtliga beslag åtdragna.
- Byt ut slitna och skadade dekaler, eller ersätt de som saknas.

Underhåll

Obs: Vänster och höger sida på maskinen är lika med förarens vänstra respektive högra sida vid normal körning.

Säkerhet vid underhåll

- Gör följande innan du kliver ur förarsätet:
  - Parkera maskinen på ett plant underlag.
  - Stäng av maskinen.
  - Koppla in parkeringsbromsen.
  - Stäng av motorn och ta ut nyckeln (i förekommande fall).
  - Vänta tills alla rörliga delar har stannat.
- Låt maskinens komponenter svalna innan du utför något underhåll.
- Utför endast det underhåll som beskrivs i den här bruksanvisningen. Kontakta en auktoriserad Toro-återförsäljare vid eventuellt behov av större reparationer eller assistans.
- Utför om möjligt inget underhåll på maskinen medan motorn är igång. Håll dig på avstånd från rörliga delar.
- Kontrollera eller justera inte kedjespänningen medan fordonets motor är igång.
- Lätta försiktigt på trycket i komponenter som lagrar energi.
- Stötta upp maskinen med pallbockar så fort du ska arbeta under maskinen.
- Se till att alla skydd har monterats efter underhåll eller justering av maskinen.
- Håll alla maskindelar i gott bruksskick och samtliga beslag åtdragna.
- Byt ut alla slitna eller skadade dekaler.
- Använd endast originalreservdelar och tillbehör från Toro för att garantera att maskinens prestanda är säker och optimal. Det kan vara farligt att använda reservdelar från andra tillverkare och det kan medföra att produktgarantin upphör att gälla.

Rekommenderat underhåll

Underhållsintervall	Underhållsförfarande
Efter den första timmen	• Dra åt hjulbultarna.
Efter de första 10 timmarna	• Dra åt hjulbultarna.
Varje användning eller dagligen	• Kontrollera däckens lufttryck. • Kontrollera hydraulledningarna och -slangarna • Kontrollera hydraulvätskenivån.
Var 40:e timme	• Kontrollera borstens position och slitage.
Var 200:e timme	• Smörj alla smörjnipplar. • Dra åt hjulbultarna.
Var 800:e timme	• Om du inte använder den rekommenderade hydraulvätskan eller om du någonsin har fyllt tanken med en alternativ vätska ska du byta ut hydraulfiltret. • Om du inte använder den rekommenderade hydraulvätskan eller om du någonsin har fyllt tanken med en alternativ vätska ska du byta ut hydraulvätskan.
Var 1000:e timme	• Om du använder den rekommenderade hydraulvätskan ska du byta ut hydraulfiltret.
Var 2000:e timme	• Om du använder den rekommenderade hydraulvätskan ska du byta ut hydraulvätskan.

Förberedelser för underhåll

Förbereda för underhåll

1. Stäng av topdresserns handstyrningsbrytare.
2. Flytta maskinen till ett plant underlag.
3. Koppla in traktorenhetens parkeringsbroms, stäng av motorn, ta ut nyckeln och vänta tills alla rörliga delar har stannat innan du kliver ur förarsätet.

Höja maskinen

1. Töm tråget.
2. Utför stegen i Förbereda för underhåll (sida 20).
3. Använd medarna som domkraftspunkter.

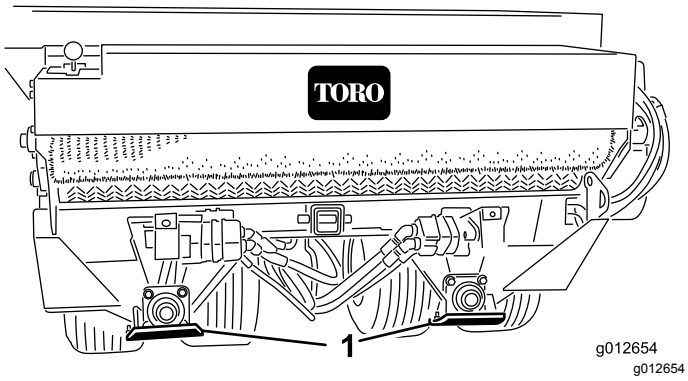

Figur 14

1. Med (4)

4. Stötta upp maskinen med pallbockar.
5. Luta hjulen uppåt eller nedåt för att frilägga hjulbultarna när du utför arbete på hjulen.

   Viktigt: **Om du avlägsnar eller monterar hjulen ska du dra åt hjulbultarna enligt specifikationerna i Dra åt hjulbultarna (sida 21). Inkorrekt åtdragningsmoment kan resultera i att hjulen går sönder eller lossnar.**

Smörjning

Typ av fett

Universalfett nr 2 på litiumbas

Smörja lager och bussningar

Serviceintervall: Var 200:e timme/Årligen (beroende på vilket som inträffar först)

1. Utför stegen i Förbereda för underhåll (sida 20).
2. Smörj varje smörjnippel som beskrivs i tabellen över smörjnipplar med det specificerade fettet.

Tabell över smörjnipplar

Plats	Antal
Rullaxellager (Figur 15)	4
Borstaxellager (Figur 15)	1
Sväng lager (Figur 16)	4
Hjullager (Figur 16)	4

Viktigt: **Smörj lagren för att behålla ett litet utrymme mellan lager och hus. För mycket fett kan orsaka överhettning och skador på tätningar.**

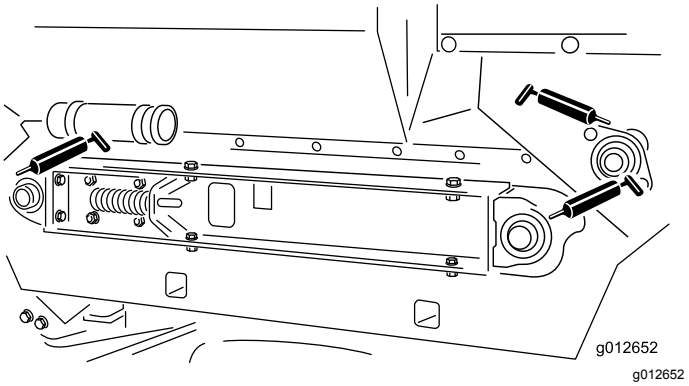

Figur 15

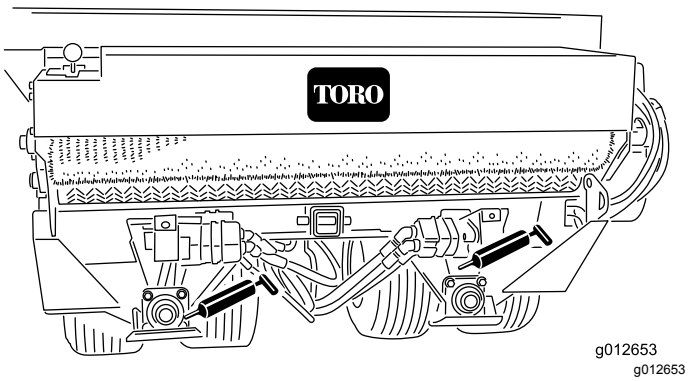

Figur 16

Obs: Smörj inte drivkedjorna såvida de inte blivit styva av rost. Om kedjan rostar smörjer du den med ett torrt smörjmedel. Detta minskar risken för att sand ansamlas eller att andra toppdressingmaterial fastnar på kedjan.

Underhålla drivsystemet

Kontrollera däckens lufttryck

Serviceintervall: Varje användning eller dagligen

1. Utför stegen i Förbereda för underhåll (sida 20).
2. Kontrollera däckens lufttryck.

   Lufttrycket ska uppmätas till 1,38–2,07 bar.
3. Om däckens lufttryck är för lågt eller för högt ska du tillsätta eller avlägsna luft från däcken tills lufttrycket uppmäts till 1,38–2,07 kPa.

Dra åt hjulbultarna

Serviceintervall: Efter den första timmen

Efter de första 10 timmarna

Var 200:e timme

Viktigt: **Hjulen kan gå sönder eller lossna om hjulbultarna inte dras åt ordentligt.**

1. Utför stegen i Förbereda för underhåll (sida 20).
2. Dra åt 20 hjulbultar till 109–122 Nm.

Spänna hjuldrivningskedjan

1. Utför stegen i Förbereda för underhåll (sida 20).
2. Lossa vagnsskruvarna och muttrarna som fäster hydraulmotorn/-pumpen på axelhållaren (Figur 17).

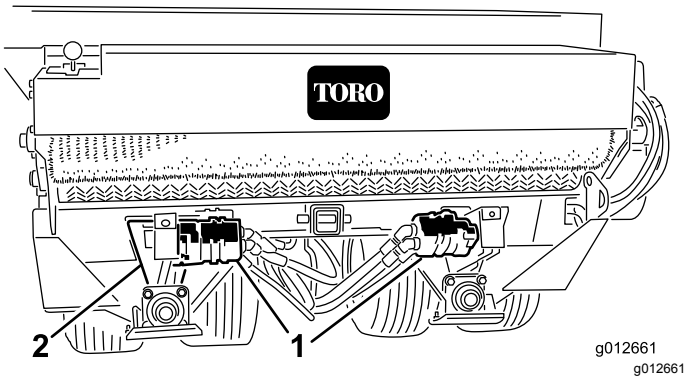

Figur 17

1. Hydraulmotor
2. Axelhållarhål

3. Vrid motordrevet (Figur 17) tills hjuldrivningskedjan böjs 3,2 mm.

   Obs: Du har åtkomst till kedjan genom hålet i axelhållarens nedre del.

Viktigt: **Spänn inte kedjan för hårt eftersom den då slits ut i förtid. Spänn inte kedjan för löst eftersom drevet då kommer att utsättas för slitage.**

4. Dra åt monteringsskruvar.

Spänna transportbands-kedjan

1. Utför stegen i Förbereda för underhåll (sida 20).
2. Ta bort kedjehuset (Figur 18).

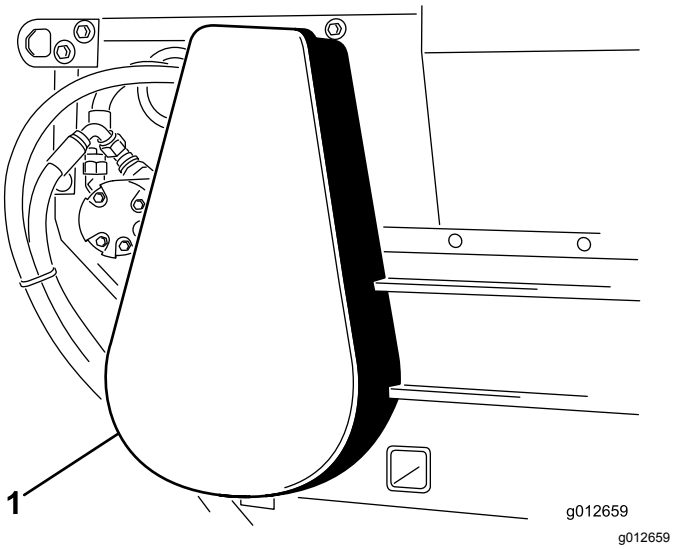

Figur 18

1. Kedjehus

3. Lossa bultarna och muttrarna som fäster motorn och drevet vid huvudramen (Figur 19).
4. Vrid motorn och drevet (Figur 19) i fästspåren tills transportbandet böjer sig 3,2 mm.

   Viktigt: **Spänn inte kedjan för hårt eftersom den då slits ut i förtid. Spänn inte kedjan för löst eftersom drevet då kommer att utsättas för slitage.**

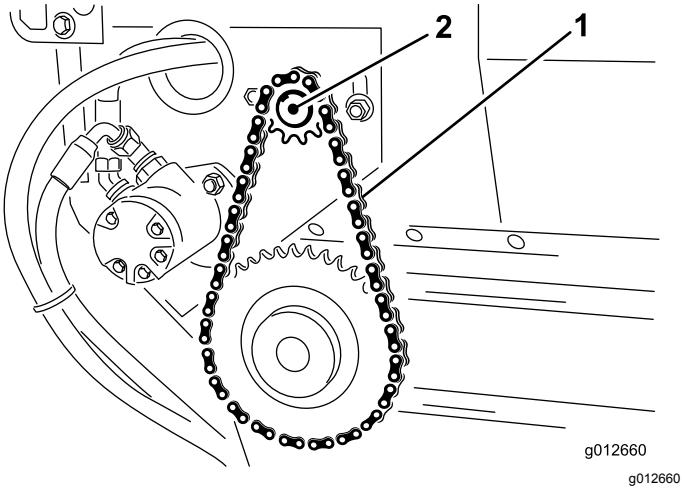

Figur 19

1. Transportbandskedja
2. Motor och drev

5. Dra åt fästbultarna (Figur 19).
6. Montera kedjehuset (Figur 18).

Underhålla remmarna

Spänna transportbandet

När transportbandet har justerats på ett korrekt sätt ska varje tryckfjäder vara 112 mm. Justera transportbandet så här:

1. Töm tråget.
2. Utför stegen i Förbereda för underhåll (sida 20).
3. Lossa den bakre kontramuttern (Figur 20).

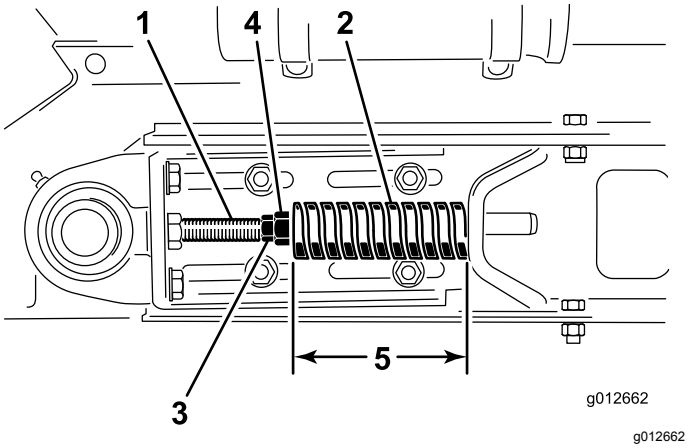

Figur 20

1. Spännstång
2. Kompressionsfjäder
3. Kontramutter (främre)
4. Kontramutter (bakre)
5. Fjäderkompression 112 mm.

4. Justera främre kontramutter till tryckfjäder till 112 mm.
5. Dra åt den bakre muttern.
6. Upprepa steg 3–5 på maskinens andra sida.
7. Mät avståndet mellan mittpunkterna för transportbandets rullaxlar på maskinens båda sidor för att säkerställa att måtten är desamma (Figur 21).

   Om de är på samma avstånd ska detta mäta ca 895 mm.

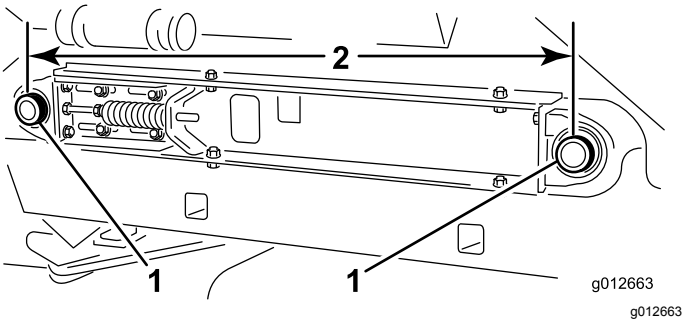

Figur 21

1. Transportbandets rullaxlar
2. 895 mm

Byta ut transportbandet

Förbereda maskinen

1. Töm tråget.
2. Utför stegen i Förbereda för underhåll (sida 20).
3. Inspektera trågets tätningar och grindkanten så att kanterna inte är slitna eller trasiga (Figur 22).

   Byt ut slitna eller trasiga komponenter så att det nya transportbandet fungerar korrekt.

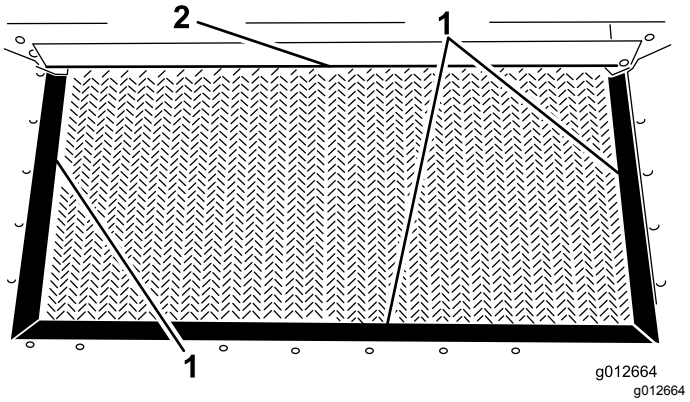

Figur 22

1. Trågtätning
2. Grindkant

Ta bort transportbandskedjan

1. Ta bort kedjehuset (Figur 23).

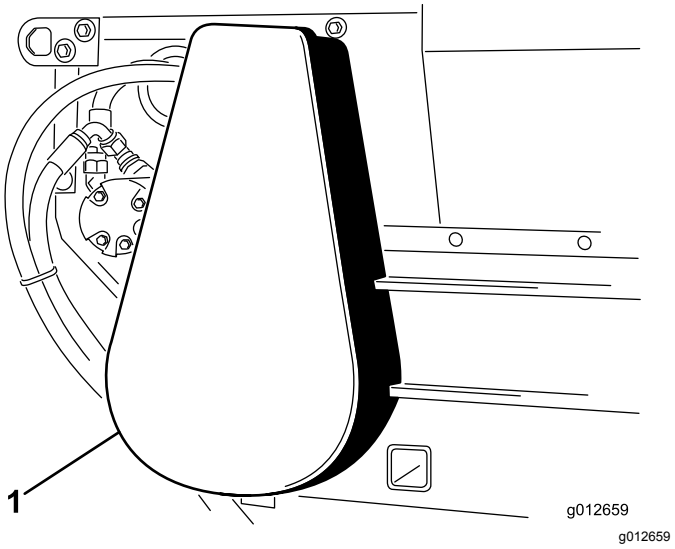

Figur 23

1. Kedjehus

2. Ta bort huvudlänken från kedjan och ta bort kedjan från det lilla drevet (Figur 24).

   Lossa vid behov motorns fästbultar för att ta bort huvudlänken.

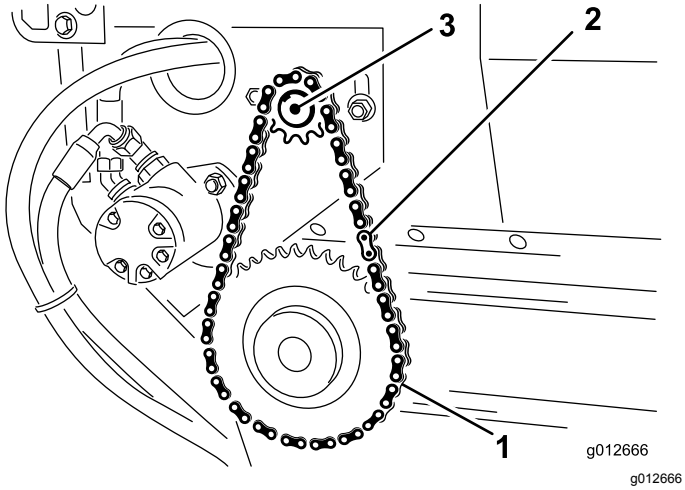

Figur 24

1. Drivkedja
2. Huvudlänk
3. Motor

Demontera glidflaket

1. Lossa de främre och bakre kontramuttrarna på spännstången för att frigöra fjäderspänningen (Figur 25).

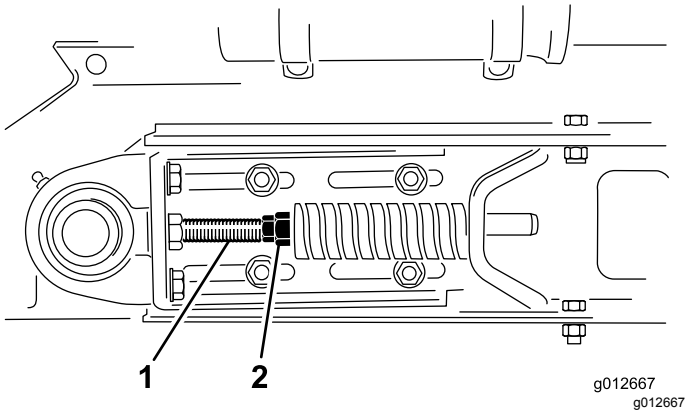

Figur 25

1. Spännstänger
2. Kontramutter

2. Ta bort de två huvudskruvar, två brickor och två låsmuttrar som fäster tråget i glidflaksskenorna på maskinens båda sidor (Figur 26).

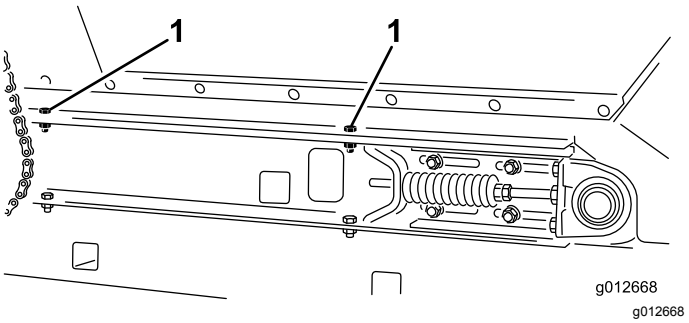

Figur 26

Höger sida visas

1. Huvudskruvar (trågmontering)

3. Sväng tråget bakåt och luta det mot en vägg, stolpe, stege osv. (Figur 27).

   Viktigt: **Luta inte tråget mot maskinens baksida för att undvika att borsten och hydraulkopplingarna skadas.**

   Se till att du svänger tråget förbi mittpunkten och/eller fäster det vid en vägg eller stolpe så att det inte av misstag faller på arbetsytan (Figur 27).

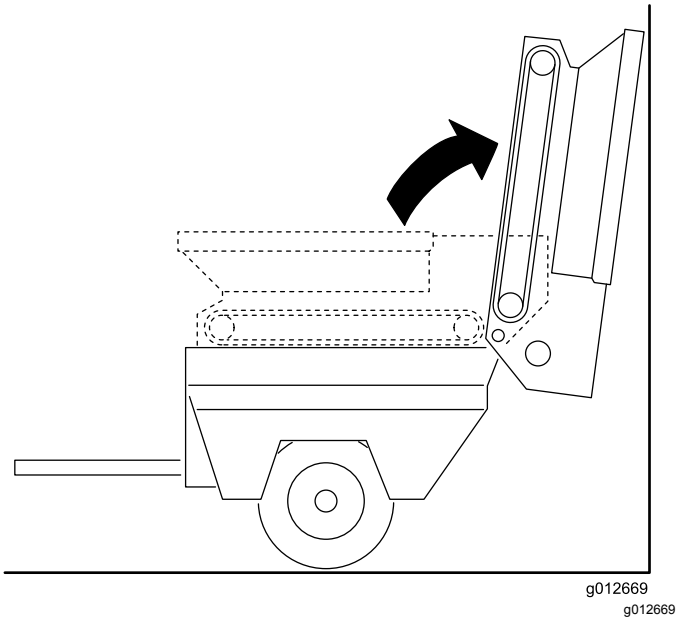

Figur 27

4. Lossa de två huvudskruvarna på maskinens högra sida som fäster glidflaksskenan vid den högra stänkskärmen (Figur 28). Kontrollera att huvudskruvarna är tillräckligt lösa för att glidflaket ska kunna tippas.

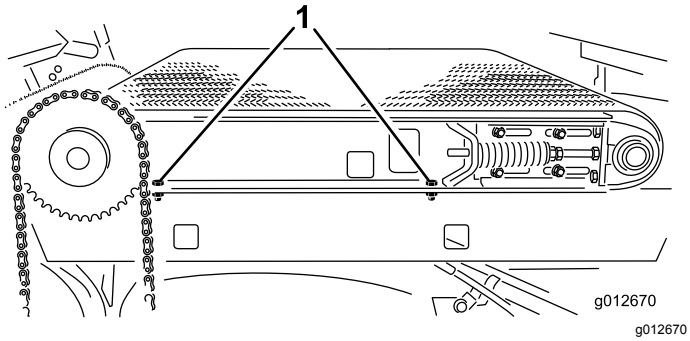

Figur 28

1. Huvudskruvar (glidflaksskena)

5. Lossa de två huvudskruvarna och två brickorna på maskinens vänstra sida som fäster glidflaksskenan vid den vänstra stänkskärmen (Figur 29).

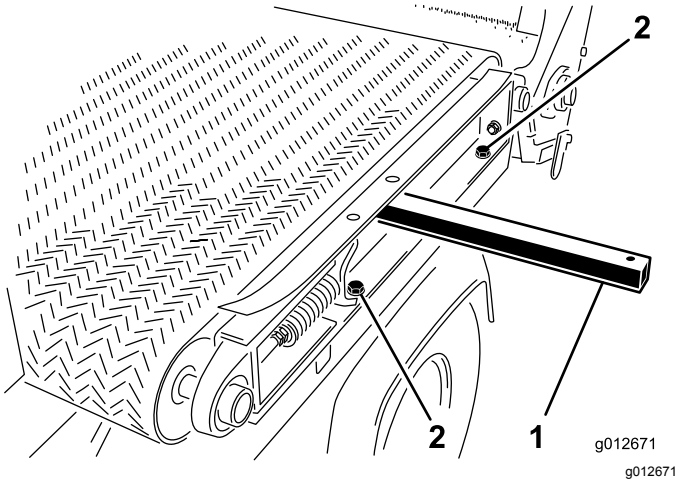

Figur 29

1. Lyftstång
2. Huvudskruvar (glidflaksskena)

Ta bort transportbandet

Skär av bandet och ta bort det från rullarna.

Montera transportbandet

1. För in en lyftstång genom hålet i vänster glidflaksskena och höj upp lyftstången för att tippa flakskenan något. Se Figur 29 i Demontera glidflaket (sida 24).
2. Montera bandet över lyftstången och rullarna så långt som det går.
3. För in ett bandverktyg i plast mellan varje rulle och bandet.

   Vrid rullarna tills varje verktyg har placerats utanför varje rulle. För in verktyget förbi fliken i mitten av bandet.
4. Skjut bandet och bandverktygen längre in på rullarna tills bandet är ungefär på rullarnas mitt.
5. Ta bort bandverktygen.
6. Rikta in bandet så att bandfliken passar in i inriktningsspåren på varje rulle.

Montera glidflaket

1. Montera glidflaksskenan på det vänstra stänkskyddet (Figur 30) på maskinens vänstra sida med de två huvudskruvarna och två brickorna som du tog bort i Demontera glidflaket (sida 24) och dra åt huvudskruvarna.

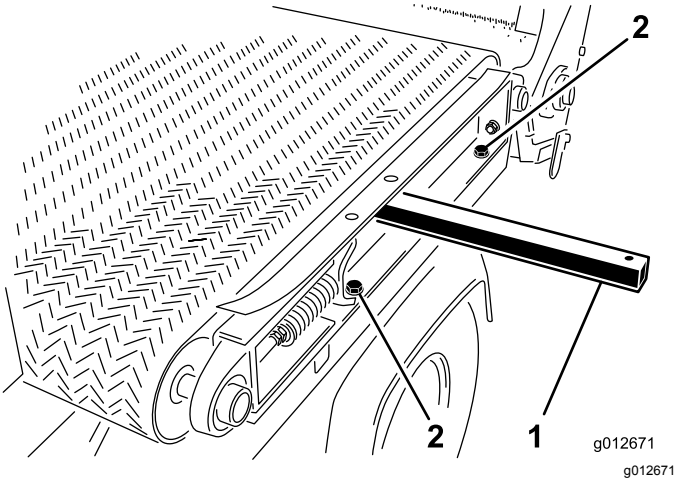

Figur 30

1. Lyftstång
2. Huvudskruvar (glidflaksskena)

2. Dra åt de två huvudskruvarna på maskinens högra sida som fäster glidflaksskenan vid det högra stänkskyddet (Figur 31).

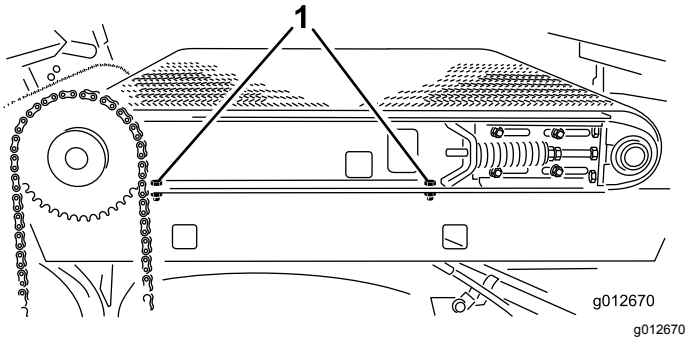

Figur 31

1. Huvudskruvar (glidflaksskena)

3. Vrid försiktigt ned tråget på glidflaksskenorna. Se Figur 27 av Demontera glidflaket (sida 24).
4. Fäst tråget på glidflaksskenorna (Figur 32) på båda sidor av maskinen med de två huvudskruvar, två brickor och två låsmuttrar som du tog bort i Demontera glidflaket (sida 24).

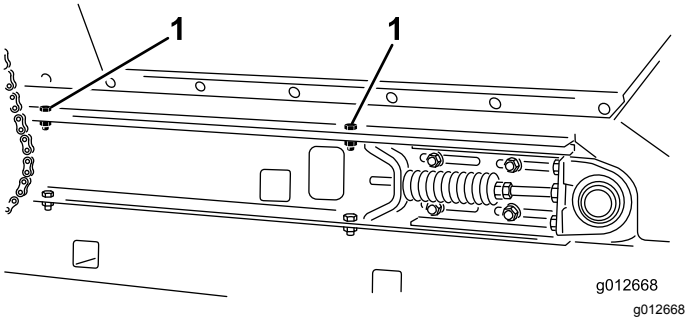

Figur 32
Höger sida visas

1. Huvudskruvar (trågmontering)

5. Spänn transportbandet. Se Spänna transportbandet (sida 23).

Montera transportbandskedjan

1. Montera kedjan på det lilla drevet och fäst kedjan med huvudlänken (Figur 33).

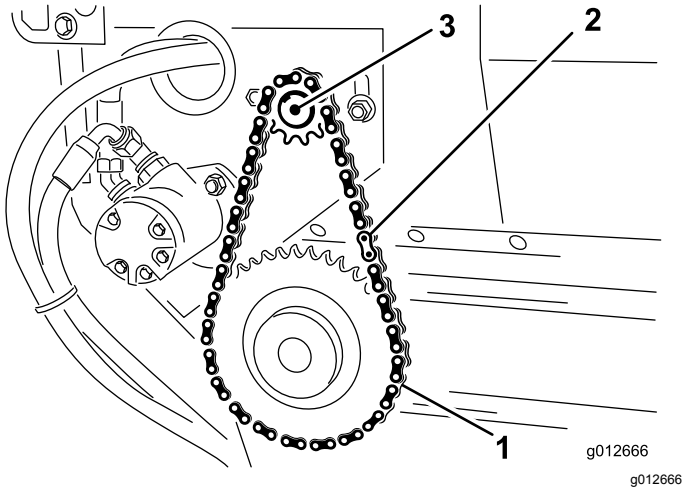

Figur 33

1. Drivkedja
2. Huvudlänk
3. Motor

2. Om du lossar på motorns fästbultar ska du spänna transportbandskedjan. Se Spänna transportbandskedjan (sida 22).
3. Montera kedjehuset (Figur 34).

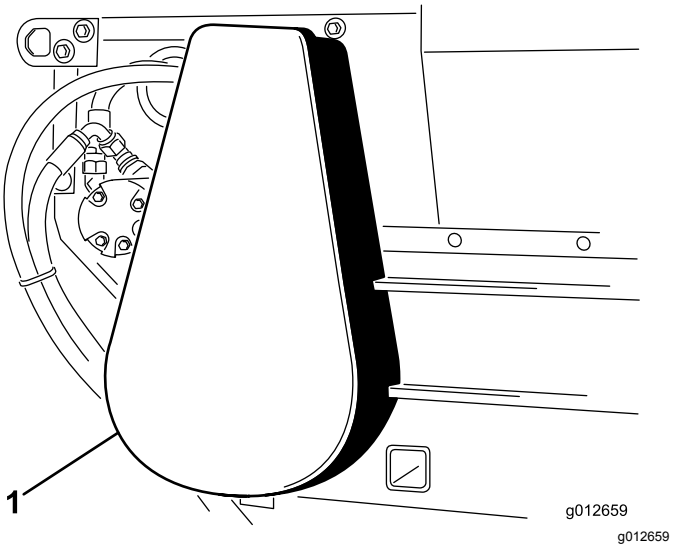

Figur 34

1. Kedjehus

Underhålla hydraulsystemet

Säkerhet för hydraulsystemet

- Uppsök läkare omedelbart om du blir träffad av en hydrauloljestråle och hydrauloljan tränger in i huden. Vätska som trängt in i huden måste opereras bort inom några få timmar av en läkare.
- Se till att alla hydrauloljeslangar och -ledningar är i gott skick och att alla hydraulanslutningar och -kopplingar är ordentligt åtdragna innan hydraulsystemet trycksätts.
- Håll kropp och händer borta från småläckor eller munstycken som sprutar ut hydraulvätska under högt tryck.
- Använd en kartong- eller pappersbit för att hitta hydraulläckor.
- Lätta på allt tryck i hydraulsystemet på ett säkert sätt innan något arbete utförs i hydraulsystemet.

Kontrollera hydraulledningarna och -slangarna

Serviceintervall: Varje användning eller dagligen

Kontrollera dagligen att hydraulledningarna och -slangarna inte har några läckage, lösa fästen, slitage, lösa beslag samt att de inte är utsatta för väderslitage eller kemiskt slitage. Reparera alla eventuella skador innan du använder maskinen igen.

Specifikationer för hydraulvätskan

Tanken fylls med hydraulvätska av hög kvalitet på fabriken. Kontrollera hydraulvätskenivån innan motorn startas för första gången och därefter dagligen. Se Kontrollera hydraulvätskenivån (sida 27).

Rekommenderad hydraulvätska: hydraulvätskan Toro PX Extended Life. Finns i spannar om 19 liter eller fat om 208 liter.

Obs: En maskin som används med den rekommenderade utbytesvätskan kräver inte vätske- och filterbyten lika ofta.

Alternativa hydraulvätskor: Om hydraulvätskan Toro PX Extended Life inte finns att tillgå kan en annan vanlig oljebaserad hydraulvätska användas under förutsättning att specifikationerna för den faller inom ramen för alla nedanstående materialegenskaper samt uppfyller branschstandarder. Använd inte syntetisk vätska. Hör om din smörjmedelsdistributör kan rekommendera en lämplig produkt.

Obs: Toro ansvarar inte för skador som uppstått till följd av att felaktiga vätskor använts. Använd därför endast produkter från ansedda tillverkare som ansvarar för sina rekommendationer.

Högt viskositetsindex/nötningsförhindrande hydraulvätska, med låg flytpunkt, av typen ISO VG 46

Materialegenskaper:

Viskositet, ASTM D445	cSt vid 40 °C: 44 till 48
Viskositetsindex, ASTM D2270	140 eller högre
Flytpunkt, ASTM D97	-37 °C till -45 °C
Branschspecifikationer:	Eaton Vickers 694 (I-286-S, M-2950-S/35VQ25 eller M-2952-S)

Obs: Många hydraulvätskor är nästintill färglösa, vilket gör det svårt att upptäcka läckor. En rödfärgstillsats till hydraulvätskan finns tillgänglig i flaskor om 20 ml. En flaska räcker till 15–22 liter hydraulvätska. Beställ artikelnr 44-2500 från en auktoriserad Toro-återförsäljare.

Viktigt: **Toro Premium Synthetic Biodegradable Hydraulic Fluid är den enda syntetiska, biologiskt nedbrytbara vätskan som har godkänts av Toro. Vätskan kan blandas med de elastomerer som används i Toros hydraulsystem och kan användas i många olika temperaturer. Vätskan kan blandas med traditionella mineraloljor, men för största möjliga biologiska nedbrytbarhet och prestanda bör hydraulsystemet sköljas noga så att inga traditionella oljor finns kvar. Oljan finns tillgänglig i dunkar om 19 liter eller fat om 208 liter hos auktoriserade Toro-återförsäljare.**

Kontrollera hydraulvätskenivån

Serviceintervall: Varje användning eller dagligen

1. Utför stegen i Förbereda för underhåll (sida 20).
2. Rengör området runt påfyllningsröret och hydraultankens lock och avlägsna locket (Figur 35).

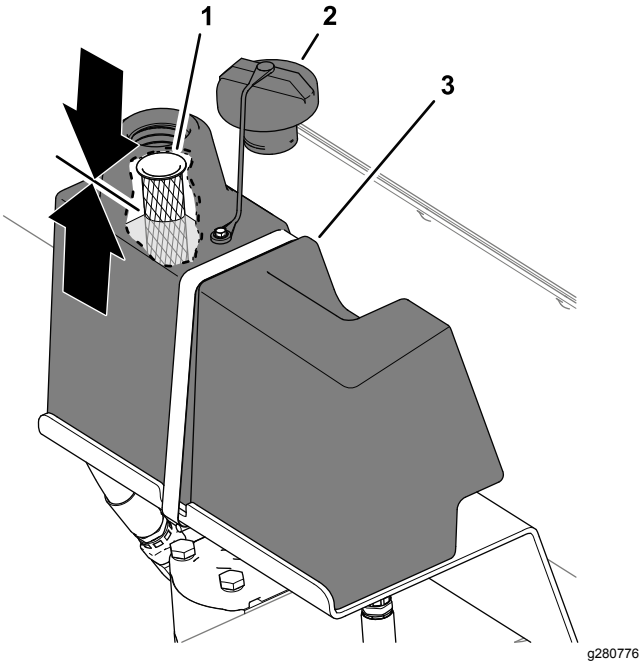

Figur 35

1. Skärm (påfyllningsrör)
2. Lock till hydrauloljetanken
3. Hydraultank

3. Kontrollera hydraulvätskenivån.

   Vätskenivån i påfyllningsröret ska vara halvvägs upp på skärmen (Figur 35).

4. Om nivån är låg fyller du på med angiven hydraulvätska för att höja nivån.
5. Sätt tillbaka locket på hydraultanken (Figur 35).

Byta hydraulfiltret

Serviceintervall: Var 1000:e timme—**Om du använder den rekommenderade hydraulvätskan** ska du byta ut hydraulfiltret.

Var 800:e timme—**Om du inte använder den rekommenderade hydraulvätskan eller om du någonsin har fyllt tanken med en alternativ vätska** ska du byta ut hydraulfiltret.

1. Utför stegen i Förbereda för underhåll (sida 20).
2. Rengör området runt filtret och hydraulgrenröret, rikta in ett avtappningskärl under filtret och avlägsna filtret (Figur 36).

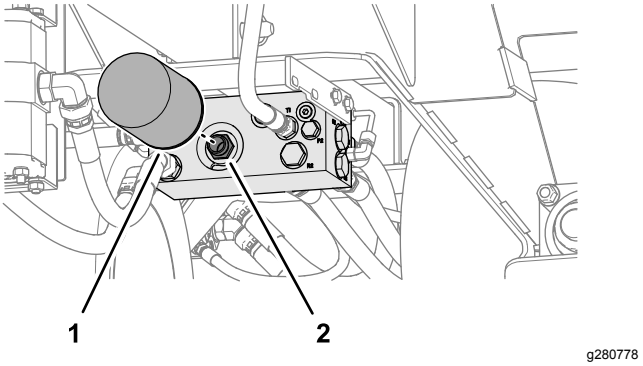

Figur 36

1. Hydraulfilter
2. Filterfäste (hydraulgrenrör)

3. Smörj packningen på det nya filtret med angiven hydraulvätska. Se Specifikationer för hydraulvätskan (sida 27).
4. Rengör området på hydraulgrenröret där filtret ska monteras (Figur 36).
5. Gänga fast filtret på filterfästet fram till packningens grenrör och dra sedan åt filtret ett halvt varv.
6. Bogsera maskinen för att driva hydraulsystemet och se till så att det inte förekommer något hydraulläckage.

Byta hydraulvätskan

Serviceintervall: Var 2000:e timme—**Om du använder den rekommenderade hydraulvätskan** ska du byta ut hydraulvätskan.

Var 800:e timme—**Om du inte använder den rekommenderade hydraulvätskan eller om du någonsin har fyllt tanken med en alternativ vätska** ska du byta ut hydraulvätskan.

Hydraultankens vätskekapacitet: ca 9,5 liter

Viktigt: **Kontakta en auktoriserad Toro-återförsäljare om vätskan förorenas eftersom hela hydraulsystemet då måste tömmas. Förorenad hydraulvätska är mjölkaktig eller svart jämfört med ren olja.**

1. Utför stegen i Förbereda för underhåll (sida 20).
2. Rikta in ett avtappningskärl som rymmer 9,5 liter under hydraulgrenröret (Figur 37).

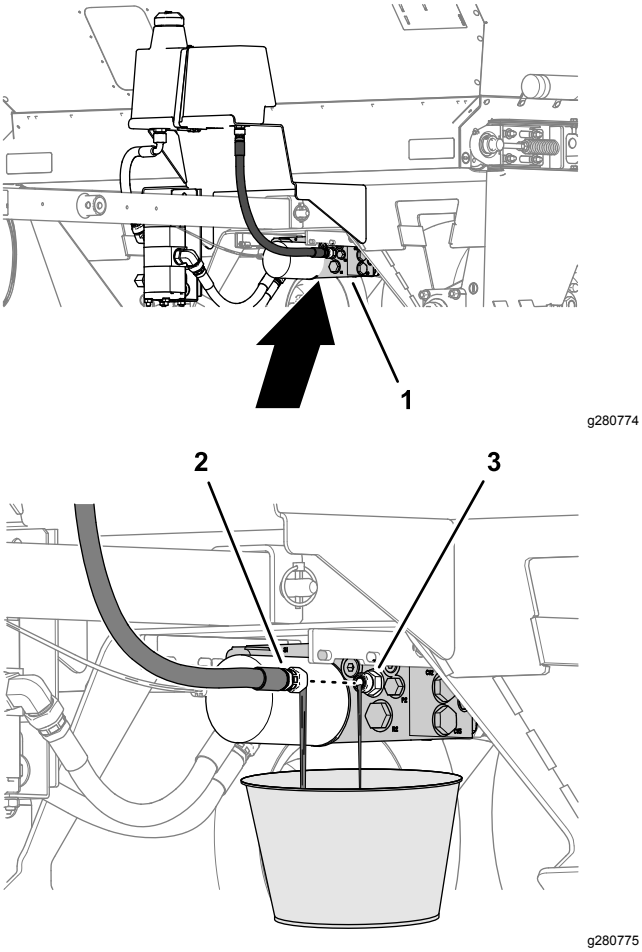

Figur 37

1. Hydraulgrenrör
2. Returslang
3. Koppling (hydraulgrenrör)

3. Ta bort returslangen från kopplingen i hydraulgrenröret och låt hydraulvätskan rinna ut helt och hållet (Figur 37).
4. Montera och dra åt returslangen (Figur 37).
5. Rengör området omkring påfyllningsröret och hydraultankens lock samt avlägsna locket. Se Figur 35 i Kontrollera hydraulvätskenivån (sida 27).
6. Fyll på cirka 9,5 liter av angiven hydraulvätska. Se Specifikationer för hydraulvätskan (sida 27).

   Viktigt: **Använd endast specificerade hydraulvätskor. Andra vätskor kan orsaka skador på komponenter i hydraulsystemet.**
7. Kontrollera vätskenivån och fyll på tillräckligt med vätska enligt den angivna nivån i Kontrollera hydraulvätskenivån (sida 27).

   Viktigt: **Fyll inte på för mycket hydraulvätska i tanken.**
8. Montera hydraultankens lock. Se Figur 35 i Kontrollera hydraulvätskenivån (sida 27).

Borstunderhåll

Kontrollera borstens position och slitage

Serviceintervall: Var 40:e timme

Borsten måste ha tillräckligt mycket kontakt med transportbandet för att toppdressmaterialet ska kunna spridas ut, men transportbandet får inte begränsa borstens rotation. Du kan föra in en bit styvt papper mellan transportbandet och borsten för att kontrollera justeringen.

1. För in en förstärkningsbit mellan transportbandet och borsten för att kontrollera justeringen.
2. Kontrollera att borsten har samma höjd i sidled.
3. Kontrollera borständarnas skick.

   Om dessa är väldigt slitna byter du ut borsten. Om borständarna har ett ojämnt slitage byter du antingen ut borsten eller justerar dess position. Se Justera borstens position (sida 29).

Justera borstens position

Obs: Om du använder fuktigt topdressingmaterial kan du behöva justera borstens position så att borsten kan sopa bort material som ansamlats mellan transportbandets tappar utan att komma i kontakt med den släta delen av bandet.

1. Lossa muttrarna som fäster lagerhuset (Figur 38) på maskinens högra sida.

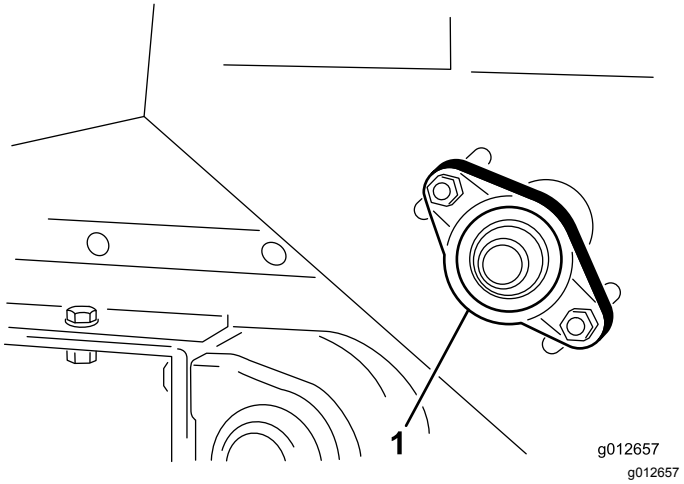

Figur 38

1. Lagerhus

2. Lossa muttrarna som fäster borstmotorn (Figur 39) på maskinens vänstra sida.

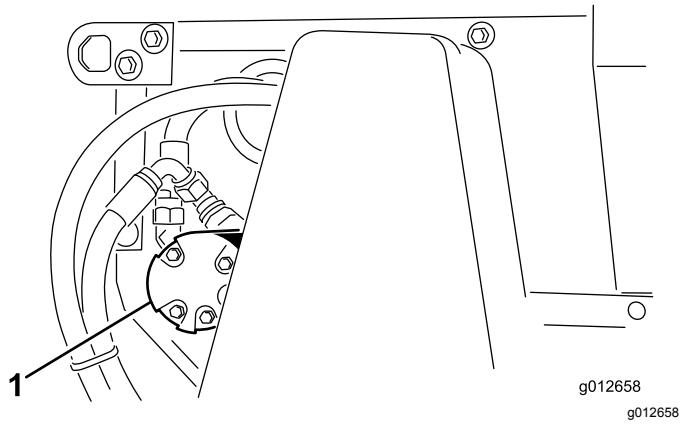

Figur 39

1. Borstmotorn

3. Skjut borsten på plats på höger sida och dra åt muttrarna.
4. Skjut borsten på plats på vänster sida och dra åt muttrarna.
5. För in en bit styvt papper mellan borsten och transportbandet.

   Borsten måste ha samma höjd i sidled.
6. Dra åt muttrarna om borstjusteringen är korrekt.

   Om borstjusteringen inte är korrekt upprepar du steg 1 till 6.

Rengöring

Tvätta maskinen

- Rengör maskinen noga, i synnerhet trågets insida. Rengör tråget och området kring transportbandet från sandpartiklar.
- Tvätta maskinen efter behov med enbart vatten, alternativt med ett milt tvättmedel. Du kan använda en trasa när du tvättar maskinen.

Viktigt: **Använd inte bräckt eller återvunnet vatten vid rengöring av maskinen.**

Viktigt: **Tvätta inte maskinen med högtryckstvätt. Högtryckstvättar kan skada elsystemet, viktiga dekaler kan lossna och fett som behövs vid friktionspunkterna kan tvättas bort. Undvik att använda alltför mycket vatten vid kablaget och hydraulgrenröret.**

Förvaring

Säker förvaring

- Stäng av maskinen, ta ut nyckeln (i förekommande fall) och vänta tills alla rörliga delar har stannat innan du kliver ur förarsätet. Låt maskinen svalna innan du justerar, rengör, förvarar eller utför underhåll på den.
- Förvara inte maskinen eller bränslebehållaren i närheten av en öppen låga, gnista eller tändlåga, t.ex. nära en varmvattenberedare eller någon annan utrustning.

Förbereda maskinen för förvaring

- Parkera maskinen på ett hårt, jämnt underlag, koppla in parkeringsbromsen, stäng av motorn, ta ut nyckeln och vänta tills alla rörliga delar har stannat innan du kliver ur maskinen.
- När domkraften (tillval) har monterats vrider du det från horisontalläget (körning) till lodrätt läge.
- Rengör topdressern noga, i synnerhet på trågets insida. Tråg- och transportbältsområdet ska vara fritt från återstående sandpartiklar.
- Dra åt alla fästelement.
- Smörj alla smörjnipplar och lager. Torka av överflödig smörjolja.
- Enheten ska förvaras i ett utrymme som är fritt från direkt solljus för att transportbandet ska hålla längre. Om enheten förvaras utomhus bör du täcka över tråget med en presenning.
- Kontrollera drivkedjans spänning. Justera spänningen vid behov.
- Kontrollera transportbandets spänning. Justera spänningen vid behov.
- Kontrollera att bandet fungerar smidigt när du tar fram topdressern från förvaringen och innan du tillsätter material i tråget.

Felsökning

Problem	Möjliga orsaker	Åtgärd
Styrkablarna är svåra att ansluta eller koppla från.	1. Traktorenheten har fel anslutningsdon. 2. Av-/på-anslutningarna är kopplade med bromskablage.	1. Köp ytterligare ett kablage från en auktoriserad Toro-återförsäljare. 2. Rätta till anslutningarna.
Topdressern är svår att dra med traktorenheten.	1. Hjulmotorerna/-pumparna roterar inte. 2. Bromsens elektromagnetventil är aktiverad. 3. Hydrauloljan är het.	1. Dragningen av hydraulrören är omvänd. 2. Kontrollera kablaget. 3. Rätta till förhållandet.
Maskinen läcker hydraulvätska.	1. Kopplingarna är lösa. 2. Oljefiltret är löst. 3. En koppling saknar en o-ring. 4. Hydraultanken är överfylld med vätska.	1. Dra åt kopplingarna. 2. Dra åt oljefiltret. 3. Montera en o-ring. 4. Avlägsna en del av hydraulvätskan från tanken.
Transportbandet och/eller borsten fungerar inte.	1. Elektromagnetkablarna producerar inte 12 V. 2. Handstyrningsbrytaren är sliten eller skadad. 3. Hydraulmotorerna/-pumparna roterar inte. 4. Transportbandet slirar.	1. Kontrollera säkringen och elanslutningar. 2. Kontrollera att det finns kontinuitet genom brytaren och kontrollera dioden i elektromagnetens elkoppling. 3. Kontrollera hjuldrivningskedjan. 4. Kontrollera transportbandets spänning.
Transportbandet löper fel eller spårar ur.	1. Rullarna har inte samma avstånd till mitten. 2. Bandspänningen är felaktig. 3. Lagerlåskragarna som fäster rullarna är inte åtdragna. 4. Bandfliken är inte inriktad med spåren på rullarna.	1. Justera avståndet i sidled. 2. Kontrollera att fjädrarna trycks ihop lika mycket på maskinens båda sidor. 3. Dra åt lagerlåskragarna. 4. Rikta in bandfliken med spåren i rullarna.

Scheman

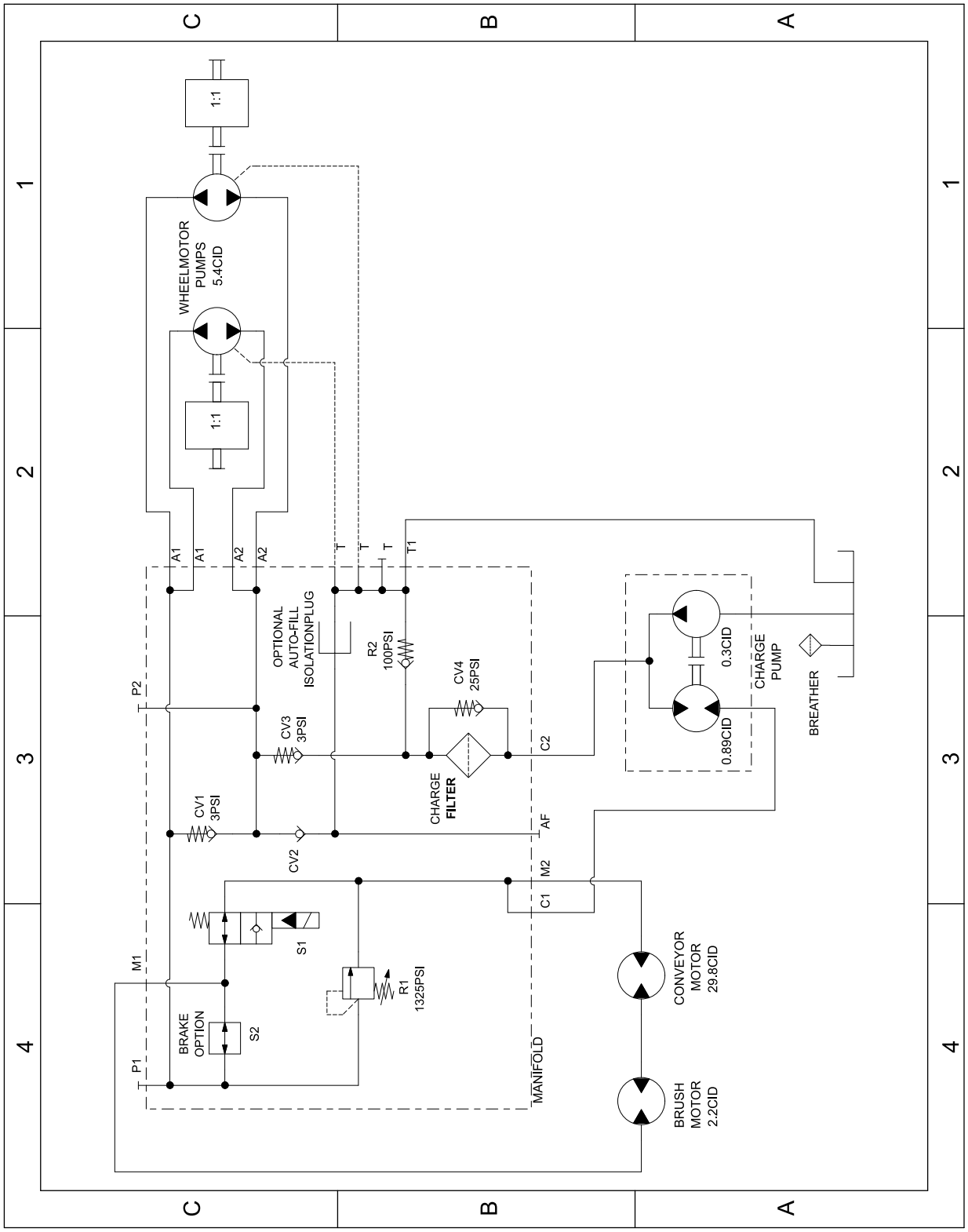

Hydraulschema 138-5972 (Rev. A)

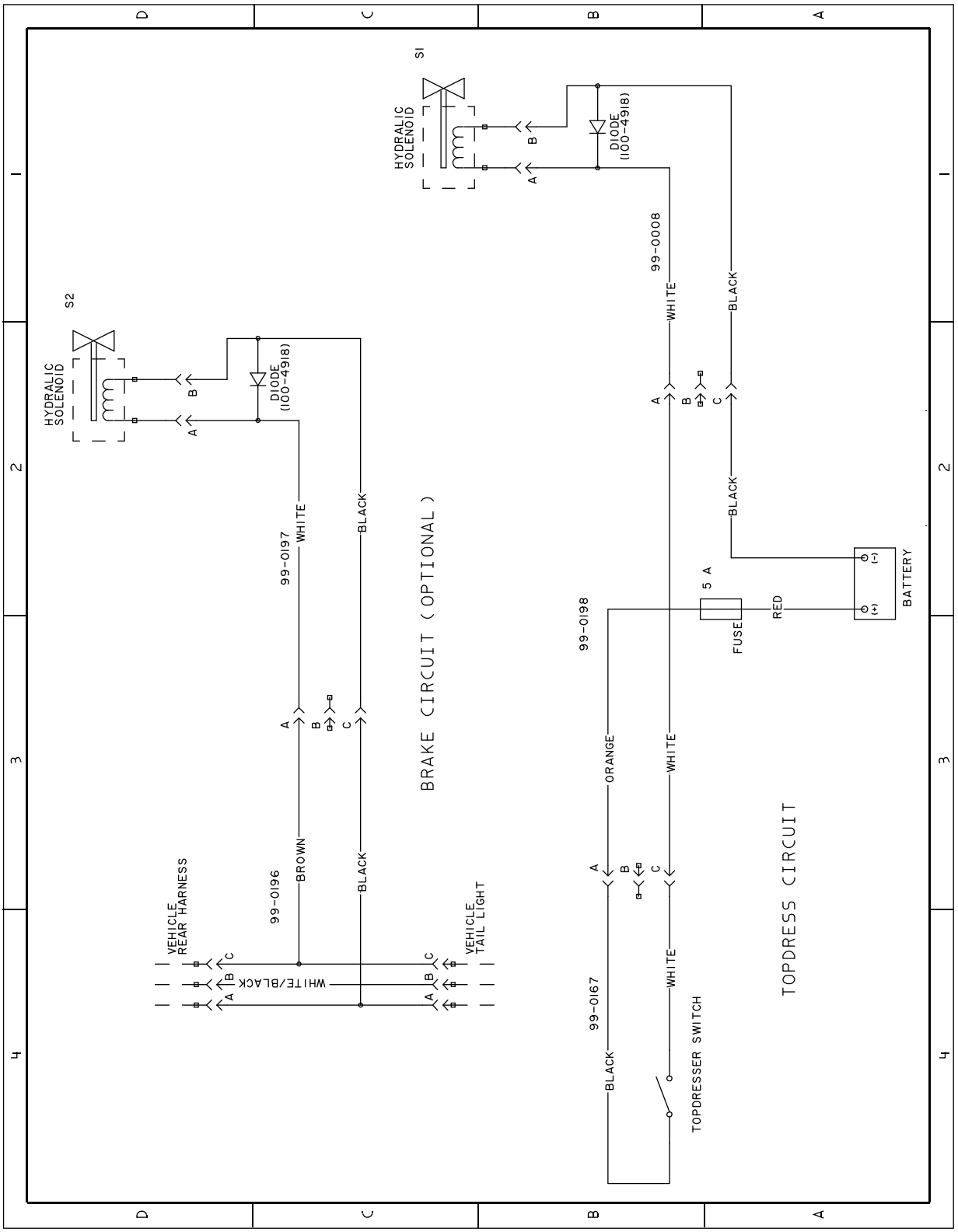

g269551

Elschema 100-7687 (Rev. A)

Anteckningar:

Anteckningar:

Anteckningar:

Integritetsmeddelande för EES/Storbritannien

Hur Toro använder dina personuppgifter

The Toro Company (”Toro”) respekterar din integritet. När du köper våra produkter kan vi komma att samla in vissa personuppgifter om dig, antingen direkt från dig eller via din lokala Toro-återförsäljare. Toro använder dessa uppgifter för att uppfylla avtalsenliga skyldigheter såsom att registrera din garanti, behandla dina garantianspråk eller för att kontakta dig i händelse av att en produkt måste återkallas samt för legitima affärsändamål såsom att mäta kundnöjdhet, förbättra våra produkter eller förse dig med produktinformation som kan vara av intresse. Toro kan vidarebefordra uppgifterna till våra dotterbolag, närstående bolag, återförsäljare eller andra affärspartner i samband med dessa aktiviteter. Vi kan även vidarebefordra personuppgifter när det krävs enligt lag eller i samband med försäljning, köp eller sammanslagning av ett företag. Vi säljer aldrig dina personuppgifter till något annat företag i marknadsföringssyfte.

Kvarhållande av personuppgifter

Toro kvarhåller dina personuppgifter så länge det är relevant för ovan nämnda syften och i enlighet med gällande lagstiftning. Kontakta legal@toro.com för mer information om tillämpliga kvarhållandeperioder.

Toros säkerhetsengagemang

Dina personuppgifter kan komma att behandlas i USA eller i något annat land som kanske har mindre strikta dataskyddslagar än landet där du är bofast. Närhelst vi överför dina uppgifter utanför landet där du är bofast kommer vi att tillämpa de åtgärder som krävs juridiskt för att säkerställa att lämpliga säkerhetsåtgärder tillämpas för att skydda dina uppgifter samt säkerställa att uppgifterna behandlas på ett säkert sätt.

Åtkomst och korrigering

Du kan ha rätt att korrigera eller granska dina personuppgifter samt neka eller begränsa behandling av dina personuppgifter. Om du vill göra detta ska du kontakt oss via e-post på legal@toro.com. Om du har några frågor angående hur Toro har hanterat dina uppgifter uppmanar vi dig att ta upp detta direkt med oss. Observera att personer som är bosatta i Europa har rätt att föra klagan via sina lokala dataskyddsmyndigheter.

Delstaten Kaliforniens Proposition 65-varningsinformation

Vad är det här för varning?

Du kanske ser en produkt till salu som har en varningsetikett enligt följande:

VARNING: Cancer och fortplantningsskador – www.p65Warnings.ca.gov.

Vad är Prop 65?

Prop 65 omfattar alla företag som är verksamma i Kalifornien, som säljer produkter i Kalifornien eller som tillverkar produkter som kanske kommer att säljas i eller föras in i Kalifornien. Prop 65 kräver att Kaliforniens guvernör ska publicera och uppdatera en lista med kemikalier som är kända för att orsaka cancer, fosterskador och/eller andra fortplantningsskador. Listan, som uppdateras årligen, inkluderar hundratals kemikalier som återfinns i många vardagliga bruksföremål. Syftet med Prop 65 är att informera allmänheten om exponering för dessa kemikalier.

Prop 65 förbjuder inte försäljning av produkter som innehåller dessa kemikalier, men varningar krävs på alla produkter och förpackningar samt på all produktdokumentation. En Prop 65-varning betyder dock inte att en produkt strider mot några produktsäkerhetsstandarder eller -krav. Kaliforniens myndigheter har klargjort att en Prop 65-varning ”inte är detsamma som ett myndighetsbeslut om att en produkt är säker eller osäker”. Många av dessa kemikalier har använts i vardagliga produkter i åratal utan dokumenterad fara. Mer information finns på https://oag.ca.gov/prop65/faqs-view-all.

En Prop 65-varning betyder att ett företag antingen har (1) utvärderat exponeringsrisken och kommit fram till att den överskrider nivån för ”försumbar nivå”, eller (2) har valt att ge en varning baserat på vetskapen om förekomst av listade kemikalier utan att försöka utvärdera exponeringsrisken.

Gäller denna lag överallt?

Prop 65-varningar krävs endast enligt kalifornisk lag. Dessa varningar kan ses i ett stort antal olika sammanhang i Kalifornien, inklusive men inte begränsat till restauranger, mataffärer, hotell, skolor och sjukhus, och på ett stort antal olika produkter. Vissa e-butiker och postorderföretag anger dessutom Prop 65-varningar på sina webbplatser eller i sina kataloger.

Hur skiljer sig de kaliforniska varningarna från nationella gränsvärden?

Prop 65-standarder är ofta strängare än nationella och internationella standarder. Det finns diverse substanser som kräver en Prop 65-varning vid nivåer som är mycket lägre än de nationella åtgärdsgränserna. Prop 65-nivån för blyvarningar är t.ex. 0,5 µg/dag, vilket är betydligt lägre än den nationella och internationella nivån.

Varför finns inte varningen på alla liknande produkter?

- Produkter som säljs i Kalifornien kräver Prop 65-märkning medan liknande produkter som säljs någon annanstans inte gör det.
- Om ett företag har varit inblandat i en rättsprocess om Prop 65 och når en förlikning kan förlikningen kräva att Prop 65-varningar anges för dess produkter, medan andra företag som tillverkar liknande produkter kanske inte har några sådana krav.
- Tillämpningen av Prop 65 är inkonsekvent.
- Företag kan välja att inte att ange varningar om de har kommit fram till att de enligt Prop 65 inte behöver göra det. Även om en produkt saknar varning behöver inte det betyda att produkten inte innehåller de listade kemikalierna i ungefär samma omfattning.

Varför inkluderar Toro denna varning?

Toro har valt att förse konsumenter med så mycket information som möjligt så att de kan fatta väl grundade beslut om de produkter de köper och använder. Eftersom exponeringsgränskrav inte angetts för alla listade kemikalier tillhandahåller Toro i vissa fall varningar baserat på vetskapen om förekomst av en eller flera angivna kemikalier utan att försöka utvärdera exponeringsnivån. Trots att Toro-produkternas exponeringsrisk kan anses vara försumbar, eller med god marginal ligga inom gränserna för ”försumbar risk”, har Toro valt att ange Prop 65-varningarna. Om vi inte anger dessa varningar kan Toro åtalas av den kaliforniska staten eller av privatpersoner som vill verkställa Prop 65, vilket kan leda till allvarliga påföljder.

Toros garanti

Två års eller 1 500 körtimmars begränsad garanti

Fel och produkter som omfattas

The Toro Company och dess dotterbolag Toro Warranty Company garanterar gemensamt, och i enlighet med ett avtal dem emellan, att din Toro-produkt (”produkten”) är utan material- och tillverkningsfel i två år eller 1 500 arbetstimmar*, beroende på vilket som inträffar först. Den här garantin gäller för alla produkter förutom luftare (och för dem finns det separata garantiförklaringar). Om ett fel som omfattas av garantin föreligger, kommer vi att reparera produkten utan kostnad. Detta omfattar feldiagnos, utförande av arbetet, reservdelar och transport. Denna garanti börjar gälla det datum då produkten levereras till den ursprungliga köparen i återförsäljarledet.
* Produkten är försedd med en timmätare.

Anvisningar för garantiservice

Du är ansvarig för att meddela produktdistributören eller den auktoriserade återförsäljaren som du köpte produkten av så snart du tror att ett fel som omfattas av garantin föreligger. Om du behöver hjälp med att hitta en produktdistributör eller auktoriserad återförsäljare, eller om du har några frågor som rör dina rättigheter och skyldigheter beträffande garantin, kan du kontakta oss på:

Toro Commercial Products Service Department
Toro Warranty Company
8111 Lyndale Avenue South
Bloomington, MN 55420-1196 USA

+1-952-888-8801 eller +1-800-952-2740
E-post: commercial.warranty@toro.com

Ägarens ansvar

Som ägare till produkten är du ansvarig för att utföra det underhåll och de justeringar som krävs i enlighet med anvisningarna i *bruksanvisningen*. Reparationer för produktproblem som orsakas av underlåtelse att utföra nödvändigt underhåll och nödvändiga justeringar omfattas ej av denna garanti.

Produkter och fel som inte omfattas

Det är inte alla produkt- eller funktionsfel som kan inträffa under garantiperioden som beror på material- eller tillverkningsfel. Den här garantin omfattar inte följande:

- Produktfel som orsakats av att andra reservdelar än Toro-originaldelar har använts eller av att extra, modifierade tillbehör och produkter som inte har tillverkats av Toro har monterats och använts.
- Produktfel som orsakas av underlåtenhet att utföra det underhåll och/eller de justeringar som rekommenderas.
- Produktfel som orsakas av felaktig, slarvig eller vårdslös användning av produkten.
- Delar som inte är defekta men som förbrukats av användning. Exempel på delar som förbrukas eller slits ut vid normal användning av produkten omfattar, men är inte begränsat till, bromsklossar, bromsbelägg, lamellbelägg, knivar, cylindrar, valsar och lager (tätade eller smörjbara), underknivar, tändstift, svänghjul och svänghjulslager, däck, filter, remmar samt vissa sprutkomponenter som membran, munstycken och backventiler.
- Fel som orsakats av yttre påverkan, inklusive men inte begränsat till, väder, förvaringsomständigheter, föroreningar eller bruk av ej godkända bränslen, kylvätskor, smörjmedel, tillsatser, gödningsmedel, vatten eller kemikalier.
- Fel eller problem med prestandan på grund av att bränslen (t.ex. bensin, diesel eller biodiesel) som inte uppfyller respektive industristandarder har använts.
- Normalt förekommande buller, vibrationer, slitage och försämringar. Normalt slitage omfattar, men är inte begränsat till, skador på säten till följd av slitage eller nötning, slitage på målade ytor, repor på dekaler eller fönster.

Reservdelar

Reservdelar som planeras att bytas ut i förbindelse med nödvändigt underhåll omfattas endast av garantin under perioden fram till den planerade tidpunkten för utbytet av delen. Delar som byts ut i enlighet med den här garantin omfattas av garantin under hela den återstående produktgarantin och tillfaller Toro. Toro fattar det slutliga beslutet om huruvida en befintlig del eller enhet ska repareras eller bytas ut. Toro har rätt att använda omarbetade reservdelar vid garantireparationer.

Garanti för djupurladdnings- och litiumjonbatterier

Djupurladdnings- och litiumjonbatterier har en total livslängd på ett visst antal kilowattimmar. Användnings-, laddnings- och underhållstekniker kan förlänga eller minska den totala batterilivslängden. I och med att batterierna i produkten används minskar gradvis mängden användbart arbete mellan laddningsintervallerna tills dess att batteriet är helt urladdat. Ansvaret för att ersätta urladdade batterier, på grund av normal användning, faller på produktens ägare. Observera: (endast litiumjonbatterier): proportionellt fördelat efter 2 år. Se batterigarantin för ytterligare information.

Livstidsgaranti för vevaxeln (endast ProStripe 02657-modeller)

Prostripe-modellen som är utrustad med en Toro-friktionsskiva och en vevsäker knivbromsomkoppling (montering med integrerad knivbromsomkoppling + friktionskoppling) som originalutrustning, och som används av den ursprungliga köparen i enlighet med rekommenderade drifts- och underhållsprocedurer, omfattas av en livstidsgaranti mot böjning av motorns vevaxel. Maskiner med friktionsbrickor, knivbromsomkopplingsenheter och andra sådana enheter omfattas inte av livstidsgarantin för vevaxeln.

Ägaren bekostar underhållet

Den vanliga service som krävs för Toro-produkter omfattar bland annat att finjustera motorn, smörja, rengöra och polera maskinen, byta filter och kylvätska samt att utföra det underhåll som rekommenderas. Sådan service får ägaren själv bekosta.

Allmänna villkor

Reparation av en auktoriserad Toro-distributör eller Toro-återförsäljare är den enda kompensation som du har rätt till under denna garanti.

Varken The Toro Company eller Toro Warranty Company är ansvariga för indirekta eller oförutsedda skador eller följdskador i samband med användningen av de Toro-produkter som omfattas av denna garanti. Detta inkluderar alla kostnader eller utgifter för att tillhandahålla ersättningsutrustning eller service under rimliga perioder med funktionsfel eller avsaknad av möjlighet av använda produkten medan reparationer som omfattas av garantin utförs. Med undantag för den emissionsgaranti som nämns nedan, och endast om denna är tillämplig, finns ingen annan uttrycklig garanti. Alla indirekta garantier i fråga om säljbarhet och användningslämplighet är begränsade till denna uttryckliga garantis varaktighet.

I vissa stater är det inte tillåtet att undanta oförutsedda skador eller följdskador, eller tidsbegränsa en indirekt garantis varaktighet, och i dessa fall är det möjligt att ovanstående undantag och begränsningar inte gäller. Denna garanti ger dig specifika juridiska rättigheter, och du kan även ha andra rättigheter som varierar från stat till stat.

Anmärkning om utsläppsgarantin

Produktens emissionskontrollsystem kan omfattas av en separat garanti som uppfyller de krav som fastställts av den amerikanska miljömyndigheten (Environmental Protection Agency, EPA) och/eller Kaliforniens luftskyddsmyndighet (California Air Resources Board, CARB). Tidsbegränsningarna som anges ovan är inte tillämpliga i fråga om garantin för emissionskontrollsystem. Se motorns garantiförklaring om utsläppsbegränsning som medföljer produkten eller finns i motortillverkarens dokumentation.

Andra länder än USA och Kanada

Kunder som har köpt Toro-produkter som exporterats från andra länder än USA eller Kanada ska kontakta sin Toro-distributör (återförsäljare) för att få garantipolicyn för sitt eget land eller sin provins eller stat. Om du av någon anledning är missnöjd med din distributörs service eller har svårt att få garantiupplysningar kontaktar du ditt närmaste auktoriserade Toro-servicecenter.