Form No. 3429-225 Rev A

Reservedelssæt til forlygte

Workman®-arbejdskøretøj

Modelnr. 139-4500

Monteringsvejledning

Montering

Løsdele

Brug skemaet herunder til at kontrollere, at alle dele er blevet leveret.

Beskrivelse	Antal	Anvendelse
Kræver ingen dele	–	Klargør maskinen.
Lygte Beslag	1 1	Udskift en forlygte (for GTX-modeller samt MDX-modeller fra 2016 og derefter, der ikke har et monteret børsteafskærmningssæt).
Lygte Beslag	1 1	Udskift en forlygte (for GTX-modeller samt MDX-modeller fra 2016 og derefter, der har et monteret børsteafskærmningssæt).
Lygte Beslag	1 1	Udskift en forlygte (for MDX-modeller fra 2016 og tidligere).
Lygte Venstre beslag Højre beslag	1 1 1	Udskift en forlygte (for HD-, HDX-, HDX-D- og HDX-Auto-modeller).
Kræver ingen dele	–	Tilslutning af batteriet.
Kræver ingen dele	–	Kontroller signallysenes funktion.

Klargøring af maskinen

1. Parker maskinen på en plan flade.
2. Aktiver parkeringsbremsen.
3. Sluk motoren, og tag nøglen ud.
4. **For eldrevne GTX-modeller:** Frakobl det negative hovedbatterikabel (sort), som forbinder batterigruppen til maskinens chassispunkt. Se *betjeningsvejledningen*.
5. **For alle andre Workman-modeller:** Frakobl det negative batterikabel. Se *betjeningsvejledningen*.

© 2019—The Toro® Company
8111 Lyndale Avenue South
Bloomington, MN 55420

Registrer dit produkt på www.Toro.com.

CE

Oversættelse af original (DA)
Trykt i USA
Alle rettigheder forbeholdes

3429-225 A

Udskiftning af en forlygte

For GTX-modeller samt MDX-modeller fra 2016 og derefter, der ikke har et monteret børsteafskærmningssæt

1. Fjern de 2 eksisterende skruer fra forlygtebeslagene (Figur 1).

   Gem fastgørelsesanordningerne.

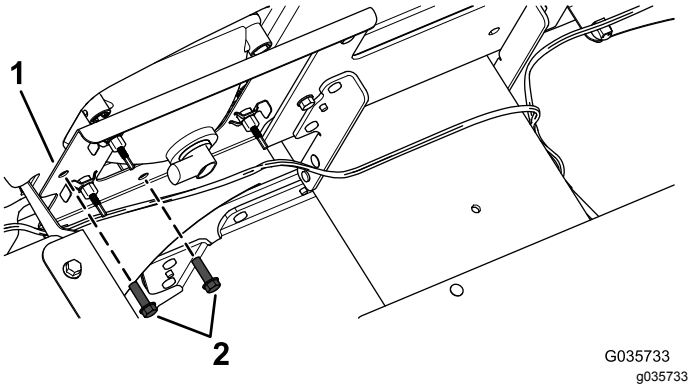

Figur 1

GTX-model er vist

1. Beslag
2. Skruer

2. Fjern det eksisterende forreste positions-/signallys.
3. Monter det nye forreste positions-/signallys på beslaget med de tidligere afmonterede 2 skruer (Figur 2).

   Bemærk: Sørg for, at det klare lygteglas (positionslys) placeres på indersiden, og det gule lygteglas (signallys) placeres på ydersiden (Figur 2).

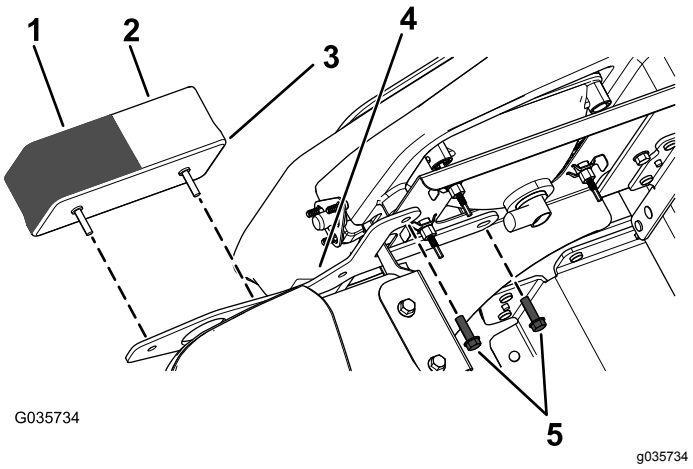

Figur 2

GTX-model er vist

1. Gult lygteglas (signallys)
2. Klart lygteglas (positionslys)
3. Forreste positions-/signallys
4. Forlygtebeslag
5. Skruer

4. Slut ledningsnettet til det forreste positions-/signallys.

Udskiftning af en forlygte

For GTX-modeller samt MDX-modeller fra 2016 og derefter, der har et monteret børsteafskærmningssæt

1. Fjern det eksisterende forreste positions-/signallys.

   Gem fastgørelsesanordningerne.

2. Monter det forreste positions-/signallys på børsteafskærmningen med det forreste beslag og de tidligere afmonterede 2 selvskærende skruer (¼ x ½") som vist i Figur 3.

   Vigtigt: **Tilspænd de 4 selvskærende skruer (¼ x ½") til 452 til 508 Ncm.**

   Bemærk: Sørg for, at det gule lygteglas (signallys) placeres oven over det klare lygteglas (positionslys) som vist i Figur 3.

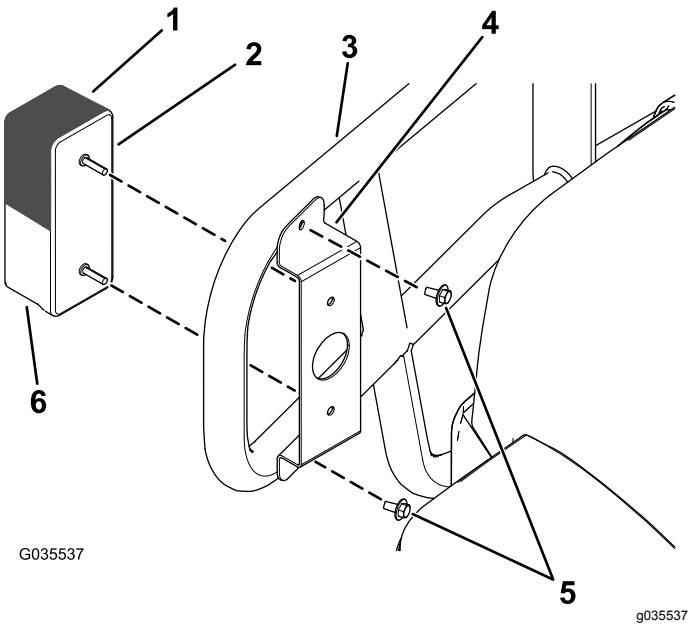

Figur 3

GTX-model er vist

1. Gult lygteglas (signallys)
2. Forreste positions-/signallys
3. Børsteafskærmning
4. Forlygtebeslag
5. Selvskærende skruer (1/4 x 1/2 tomme)
6. Klart lygteglas (positionslys)

3. Slut ledningsnettet til det forreste positions-/signallys.

Udskiftning af en forlygte

For MDX-modeller fra 2016 og tidligere

1. Fjern det eksisterende forreste positions-/signallys.

   Gem fastgørelsesanordningerne.

2. Fastgør lygten til beslaget med de tidligere fjernede fastgørelsesanordninger (Figur 4).

   Bemærk: Sørg for, at det klare lygteglas (positionslys) placeres på indersiden, og det gule lygteglas (signallys) placeres på ydersiden (Figur 4).

   Bemærk: Beslagenes frontplade har en særlig vinkel og et længere ståben, der altid vender udad (Figur 4).

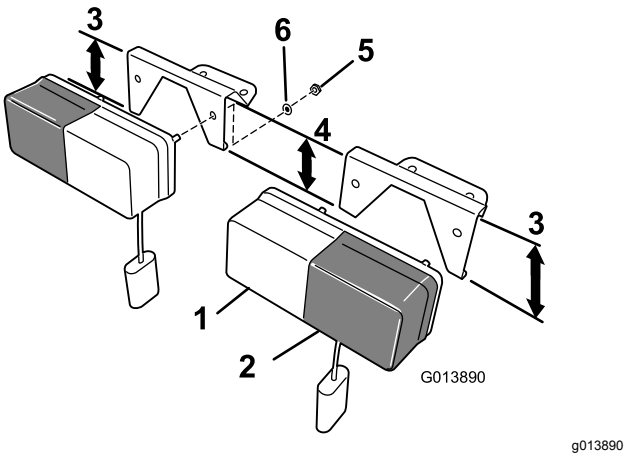

Figur 4

1. Klart lygteglas (positionslys)
2. Gult lygteglas (signallys)
3. Længere beslagben
4. Kortere beslagben
5. Sekskantmøtrik (M5 X 0,88 mm) – sidder på lygtesamlingen
6. Låseskive (M5) – sidder på lygtesamlingen

3. Slut ledningsnettet til det forreste positions-/signallys.

Udskiftning af en forlygte

For HD-, HDX-, HDX-D- og HDX-Auto-modeller

1. Fjern det eksisterende forreste positions-/signallys.

   Gem fastgørelsesanordningerne.

2. Skub beslaget på tapperne på lygten (Figur 5).

   Vigtigt: **Sørg for, at du monterer beslaget på lygten, så beslagets vinkel medfører, at lyset peger ligeud efter montering, med det gule lygteglas udvendigt på maskinen.**

   Bemærk: Ret lygten ind med det gule lygteglas udad.

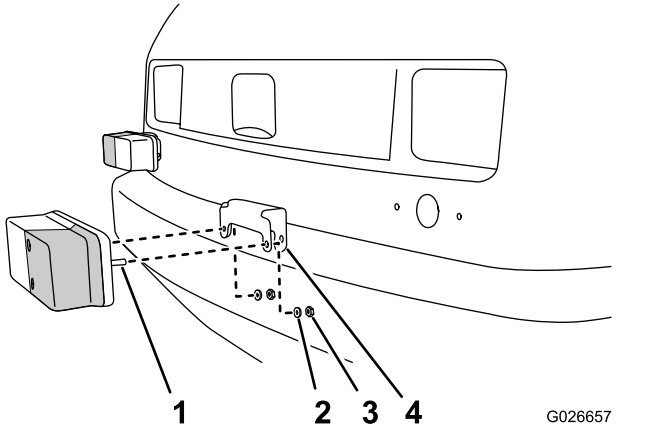

Figur 5

1. Tappe (positionslygte – gult lygteglas udad)
2. Låseskive
3. Møtrik
4. Lygtebeslag

3. Fastgør lygten og beslaget med den tidligere fjernede låseskive og møtrik.
4. Ret hullerne i beslaget og lygten ind efter hullet i motorhjelmen (Figur 6).

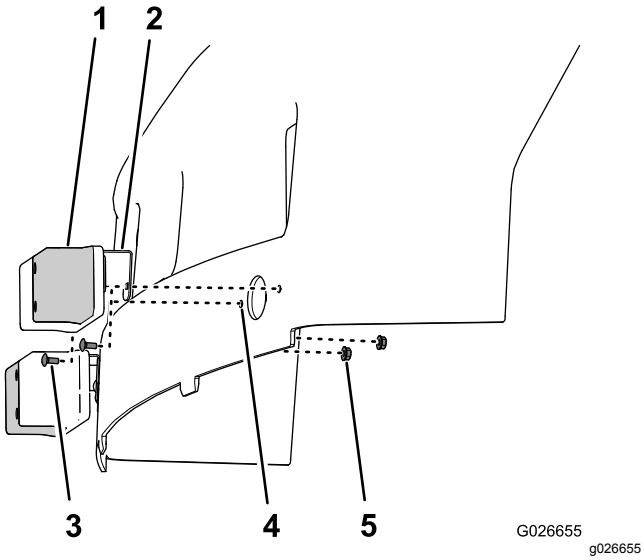

Figur 6

1. Positionslygte (gult lygteglas udad)
2. Lygtebeslag
3. Bræddebolt (nr. 10 x 1/2 tomme)
4. Hul
5. Flangelåsemøtrikker (nr. 10)

5. Fastgør beslaget og lygten til motorhjelmen med bræddebolten (nr. 10 x ½") og flangelåsemøtrikkerne (nr. 10) som vist i Figur 6.
6. Slut ledningsnettet til det forreste positions-/signallys.

Tilslutning af batteriet

For eldrevne GTX-modeller: Tilslut det negative hovedbatterikabel (sort), som forbinder batterigruppen til maskinens chassispunkt. Se *betjeningsvejledningen*.

For alle andre Workman-modeller: Tilslut det negative batterikabel. Se *betjeningsvejledningen*.

Kontrol af signallysenes funktion

Skub signalkontrolgrebet ned for at aktivere venstre signallys.

Skub signalkontrolgrebet op for at aktivere højre signallys.