Form No. 3429-227 Rev A

Kit de sustitución de luz delantera

Vehículo utilitario Workman®

Nº de modelo 139-4500

Instrucciones de instalación

Instalación

Piezas sueltas

Utilice la tabla siguiente para verificar que no falta ninguna pieza.

Descripción	Cant.	Uso
No se necesitan piezas	–	Preparación de una máquina.
Luz Soporte	1 1	Sustitución de una luz delantera (en modelos GTX y en modelos MDX de 2016 y posteriores sin kit de defensa delantera instalado).
Luz Soporte	1 1	Sustitución de una luz delantera (en modelos GTX y en modelos MDX de 2016 y posteriores con kit de defensa delantera instalado).
Luz Soporte	1 1	Sustitución de una luz delantera (en modelos MDX de 2016 y anteriores).
Luz Soporte izquierdo Soporte derecho	1 1 1	Sustitución de una luz delantera (en modelos HD, HDX, HDX-D y HDX-Auto).
No se necesitan piezas	–	Conexión de la batería.
No se necesitan piezas	–	Comprobación del funcionamiento de las luces de los intermitentes.

Preparación de una máquina

1. Aparque una máquina en una superficie nivelada.
2. Accione el freno de estacionamiento.
3. Apague el motor y retire la llave.
4. **En el caso de modelos GTX eléctricos:** desconecte el cable negativo principal (negro) de la batería que conecta el banco de baterías a la conexión de tierra de la máquina; consulte el *Manual del operador*.
5. **En el resto de modelos Workman:** desconecte el cable negativo de la batería; consulte el *Manual del operador*.

© 2019—The Toro® Company
8111 Lyndale Avenue South
Bloomington, MN 55420

Registre su producto en www.Toro.com.

CE

Traducción del original (ES)
Impreso en EE. UU.
Reservados todos los derechos

3429-227 A

Sustitución de una luz delantera

En modelos GTX de 2016 y posteriores y modelos MDX sin kit de defensa delantera instalado

1. Retire los 2 tornillos existentes de los soportes de los faros (Figura 1).

   Guarde las fijaciones.

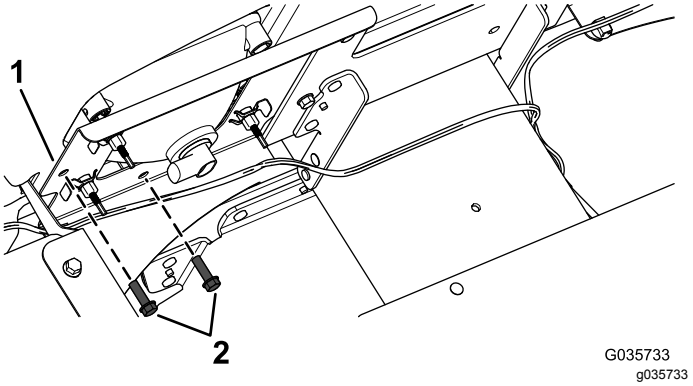

Figura 1

Se muestra el modelo GTX

1. Soporte
2. Tornillos

2. Retire la luz delantera de posición/de intermitente existente.
3. Instale la nueva luz delantera de posición/de intermitente en el soporte con los 2 tornillos retirados anteriormente (Figura 2).

   Nota: Asegúrese de que la lente transparente (luz de posición) se coloca en el interior y la lente ámbar (luz de intermitente) se coloca en el exterior (Figura 2).

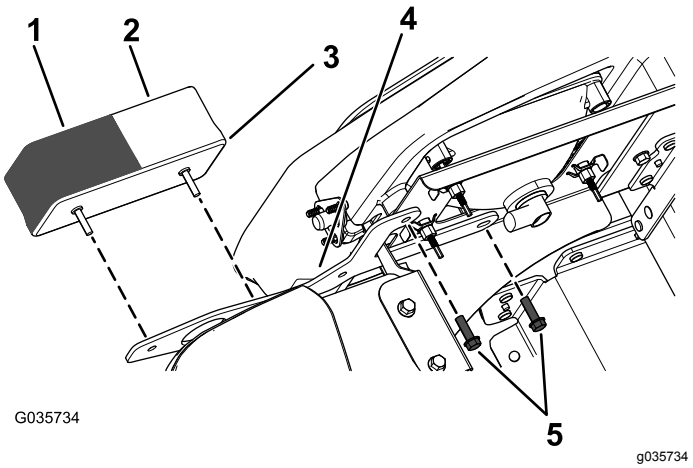

Figura 2

Se muestra el modelo GTX

1. Lente ámbar (luz de intermitente)
2. Lente transparente (luz de posición)
3. Luz delantera de posición/de intermitente
4. Soporte de luz delantero
5. Tornillos

4. Conecte el cable del arnés de cables a la luz delantera de posición/de intermitente.

Sustitución de una luz delantera

En modelos GTX y en modelos MDX de 2016 y posteriores con kit de defensa delantera instalado

1. Retire la luz delantera de posición/de intermitente existente.

   Guarde las fijaciones.

2. Instale la luz delantera de posición/de intermitente en la defensa delantera con el soporte delantero y 2 los tornillos autorroscantes (1/4" x 1/2") retirados anteriormente, tal y como se muestra en la Figura 3.

   Importante: **Apriete los 4 tornillos autorroscantes (1/4" x 1/2") a entre 452 y 508 N·cm.**

   Nota: Asegúrese de que la lente ámbar (luz de intermitente) se coloca en la parte superior de la lente transparente (luz de posición), tal y como se muestra en la Figura 3.

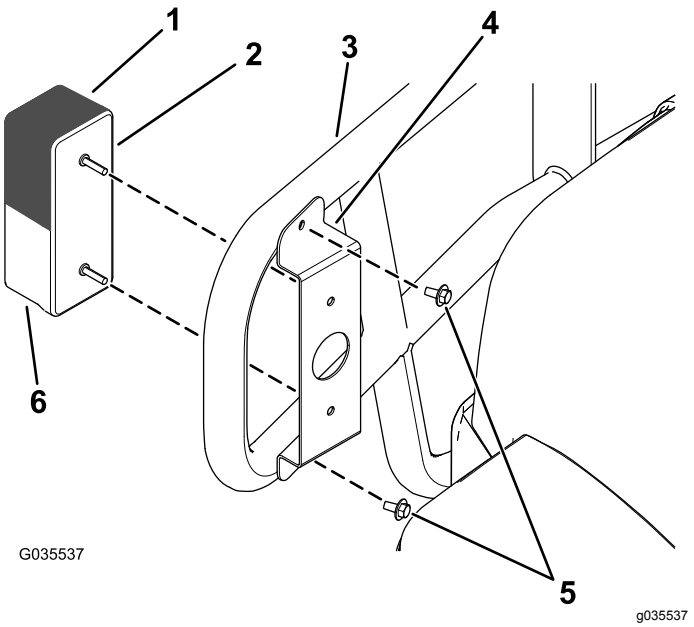

Figura 3

Se muestra el modelo GTX

1. Lente ámbar (luz de intermitente)
2. Luz delantera de posición/de intermitente
3. Defensa delantera
4. Soporte de luz delantero
5. Tornillos autorroscantes (1/4" x 1/2")
6. Lente transparente (luz de posición)

3. Conecte el cable del arnés de cables a la luz delantera de posición/de intermitente.

Sustitución de una luz delantera

En modelos MDX de 2016 y anteriores

1. Retire la luz delantera de posición/de intermitente existente.

   Guarde las fijaciones.

2. Fije la luz al soporte con las fijaciones que retiró anteriormente (Figura 4).

   Nota: Asegúrese de que la lente transparente (luz de posición) se coloca en el interior y la lente ámbar (luz de intermitente) se coloca en el exterior (Figura 4).

   Nota: Los soportes se distinguen por el ángulo de la cara delantera y porque tienen una pata más larga que la otra que mira al exterior (Figura 4).

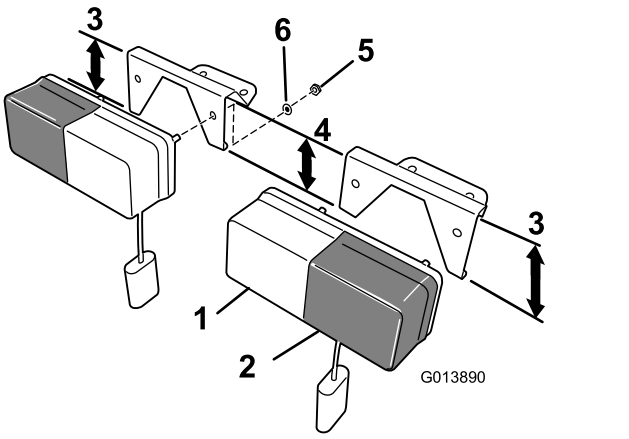

Figura 4

1. Lente transparente (luz de posición)
2. Lente ámbar (luz de intermitente)
3. Pata más larga del soporte
4. Pata más corta del soporte
5. Tuerca hexagonal (M5 X 0,88 mm) – montada en el conjunto de luces
6. Arandela de freno (M5) – montada en el conjunto de luces

3. Conecte el cable del arnés de cables a la luz delantera de posición/de intermitente.

Sustitución de una luz delantera

En modelos HD, HDX, HDX-D y HDX-Auto

1. Retire la luz delantera de posición/de intermitente existente.

   Guarde las fijaciones.

2. Presione el soporte sobre los espárragos de la luz (Figura 5).

   Importante: **Asegúrese de instalar el soporte en la luz de manera que el ángulo del soporte deje la luz orientada directamente hacia adelante después de la instalación, con la lente ámbar hacia el exterior de la máquina.**

   Nota: Alinee la luz con la lente ámbar hacia fuera.

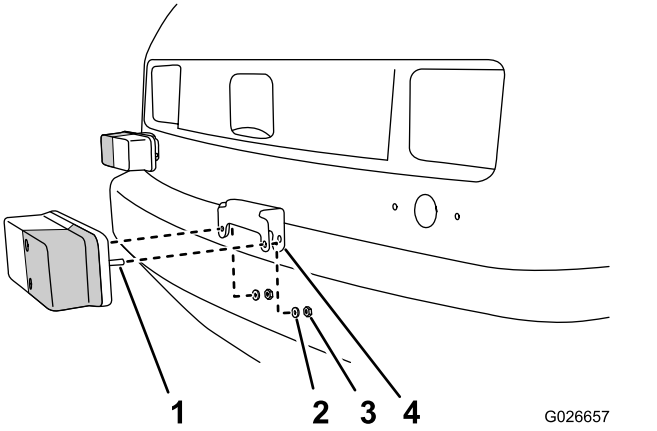

Figura 5

1. Espárragos (luz de posición – lente ámbar hacia fuera)
2. Arandela de freno
3. Tuerca
4. Soporte de la luz

3. Fije la luz y el soporte con la arandela de freno y la tuerca que retiró anteriormente.
4. Alinee los taladros en el soporte y la luz con el taladro en el capó (Figura 6).

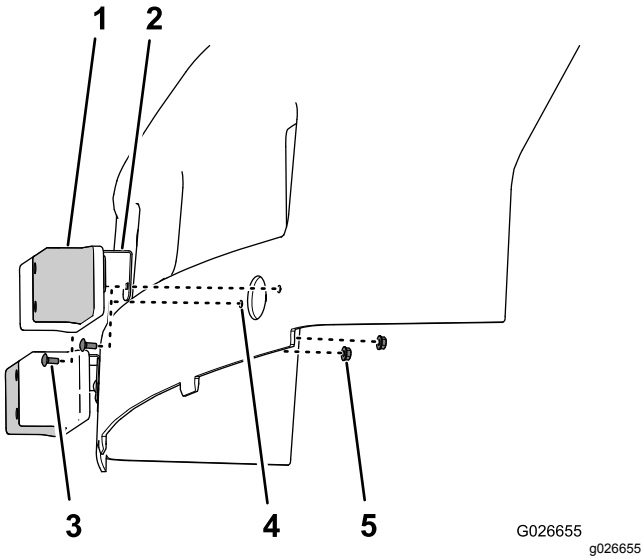

Figura 6

1. Luz de posición (lente ámbar hacia fuera)
2. Soporte de la luz
3. Perno de cuello cuadrado (Nº 10 x 1/2 pulgada)
4. Taladro
5. Contratuercas con arandela prensada (Nº 10)

5. Fije el soporte y la luz al capó con el perno de cuello cuadrado (N.º 10 x 1/2") y las tuercas con arandela prensada (N.º 10), según se muestra en la Figura 6.
6. Conecte el cable del arnés de cables a la luz delantera de posición/de intermitente.

Conexión de la batería

En el caso de modelos GTX eléctricos: conecte el cable negativo principal (negro) de la batería que conecta el banco de baterías a la conexión de tierra de la máquina; consulte el *Manual del operador*.

En el resto de modelos Workman: conecte el cable negativo de la batería; consulte el *Manual del operador*.

Comprobación del funcionamiento de las luces de los intermitentes

Pulse hacia abajo la palanca del mando de los intermitentes para activar las luces izquierdas de los intermitentes.

Pulse hacia arriba la palanca del mando de los intermitentes para activar las luces derechas de los intermitentes.