Form No. 3429-228 Rev A

Kit de remplacement d'éclairage avant

Véhicule utilitaire Workman®

N° de modèle 139-4500

Instructions de montage

Montage

Pièces détachées

Reportez-vous au tableau ci-dessous pour vérifier si toutes les pièces ont été expédiées.

Description	Qté	Utilisation
Aucune pièce requise	–	Préparation de la machine.
Éclairage Support	1 1	Remplacement de l'éclairage avant (modèles GTX et MDX à partir de 2016 non équipés du kit pare-broussailles).
Éclairage Support	1 1	Remplacement de l'éclairage avant (modèles GTX et MDX à partir de 2016 équipés du kit pare-broussailles).
Éclairage Support	1 1	Replacement de l'éclairage avant (modèles MDX jusqu'à 2016).
Éclairage Support gauche Support droit	1 1 1	Remplacement de l'éclairage avant (modèles HD, HDX, HDX-D et HDX-Auto).
Aucune pièce requise	–	Branchement de la batterie.
Aucune pièce requise	–	Contrôle du fonctionnement des clignotants.

Préparation de la machine

1. Garez la machine sur une surface plane et horizontale.
2. Serrez le frein de stationnement.
3. Coupez le moteur et enlevez la clé.
4. **Modèles GTX électriques :** débranchez le câble négatif principal (noir) de la batterie qui relie la rangée de batteries au point de masse de la machine ; voir le *Manuel de l'utilisateur*.
5. **Tous les autres modèles Workman :** débranchez le câble négatif de la batterie ; voir le *Manuel de l'utilisateur*.

© 2019—The Toro® Company
8111 Lyndale Avenue South
Bloomington, MN 55420

Enregistrez votre produit à www.Toro.com.

CE

Traduction du texte d'origine (FR)
Imprimé aux États-Unis
Tous droits réservés

3429-228 A

Remplacement de l'éclairage avant

Modèles GTX et MDX à partir de 2016 non équipés du kit pare-broussailles

1. Retirez les 2 vis existantes du support de phare (Figure 1).

   Conservez les fixations.

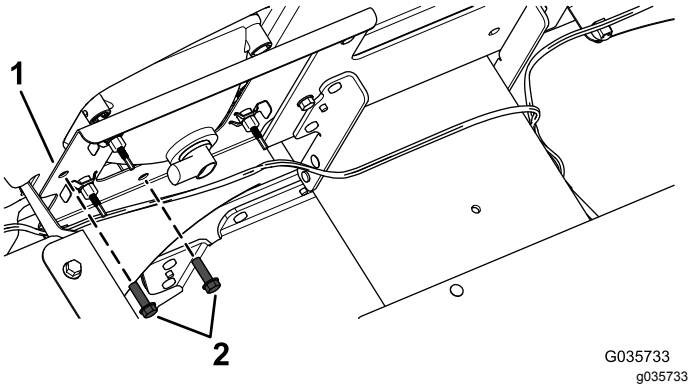

Figure 1

Modèle GTX montré

1. Support
2. Vis

2. Déposez le feu de position/clignotant avant existant.
3. Fixez le nouveau feu de position/clignotant avant sur le support à l'aide des 2 vis retirées précédemment (Figure 2).

   Remarque: Veillez à placer le verre transparent (feu de position) à l'intérieur et le verre orange (clignotant) à l'extérieur (Figure 2).

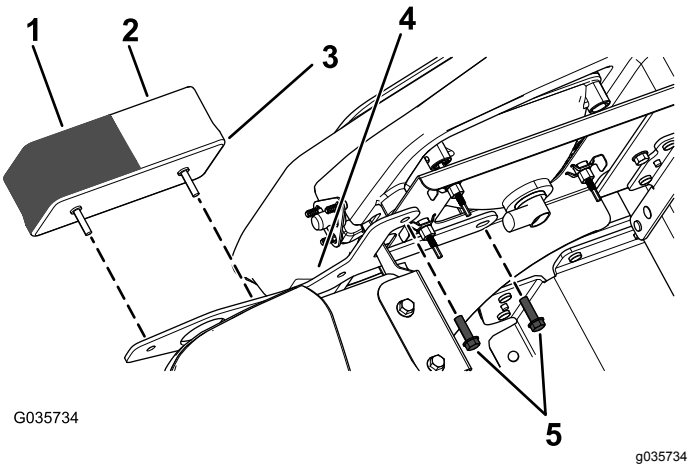

Figure 2

Modèle GTX montré

1. Verre orange (clignotant)
2. Verre transparent (feu de position)
3. Feu de position/clignotant avant
4. Support d'éclairage avant
5. Vis

4. Connectez le fil du faisceau de câblage au feu de position/clignotant avant.

Remplacement de l'éclairage avant

Modèles GTX et MDX à partir de 2016 équipés du kit pare-broussailles

1. Déposez le feu de position/clignotant avant existant.

   Conservez les fixations.

2. Fixez le feu de position/clignotant avant au pare-broussailles à l'aide du support avant et des 2 vis autotaraudeuses (1/4" x 1/2") retirées précédemment, comme montré à la Figure 3.

   Important: **Serrez les 4 vis autotaraudeuses (1/4" x 1/2") à un couple de 45,2 à 50,8 N·m.**

   Remarque: Placez bien le verre orange (clignotant) au-dessus du verre transparent (feu de position), comme montré à la (Figure 3).

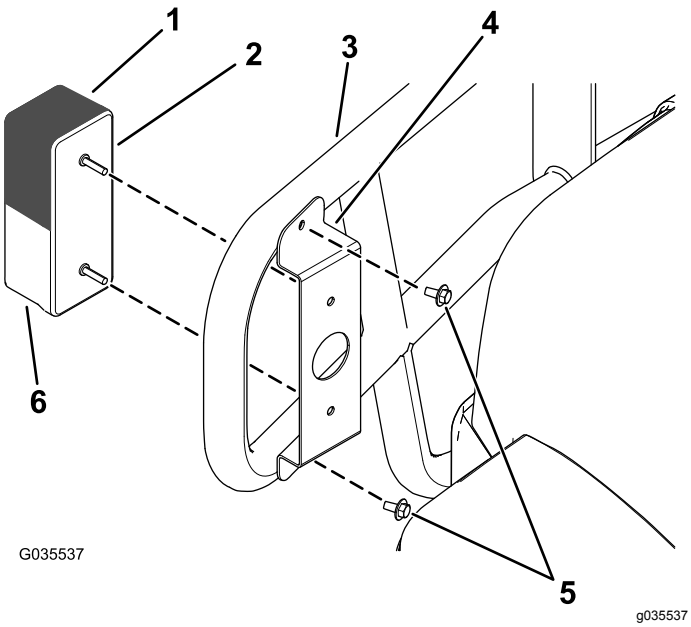

Figure 3

Modèle GTX montré

1. Verre orange (clignotant)
2. Feu de position/clignotant avant
3. Pare-broussaille
4. Support d'éclairage avant
5. Vis autotaraudeuses (1/4" x 1/2")
6. Verre transparent (feu de position)

3. Connectez le fil du faisceau de câblage au feu de position/clignotant avant.

Remplacement de l'éclairage avant

Modèles MDX jusqu'à 2016

1. Déposez le feu de position/clignotant avant existant.

   Conservez les fixations.

2. Fixez l'éclairage sur le support à l'aide des fixations retirées précédemment (Figure 4).

   Remarque: Veillez à placer le verre transparent (feu de position) à l'intérieur et le verre orange (clignotant) à l'extérieur (Figure 4).

   Remarque: Les supports se reconnaissent à l'angle de la façade et au montant plus long qui est placé à l'extérieur (Figure 4).

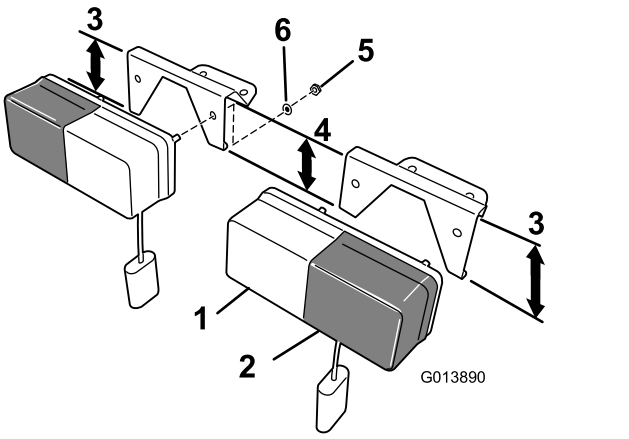

Figure 4

1. Verre transparent (feu de position)
2. Verre orange (clignotant)
3. Montant de support plus long
4. Montant de support plus court
5. Écrou hexagonal (M5 x 0,88 mm) – vissé sur l'éclairage
6. Rondelle-frein (M5) – montée sur l'éclairage

3. Connectez le fil du faisceau de câblage au feu de position/clignotant avant.

Remplacement de l'éclairage avant

Modèles HD, HDX, HDX-D et HDX-Auto

1. Déposez le feu de position/clignotant avant existant.

   Conservez les fixations.

2. Poussez le support sur les goujons de l'éclairage (Figure 5).

   Important: **Montez bien le support sur l'éclairage de sorte que l'angle du support oriente l'éclairage droit devant une fois en place ; le verre orange doit être à placé l'extérieur de la machine.**

   Remarque: Placez l'éclairage doté du verre orange à l'extérieur.

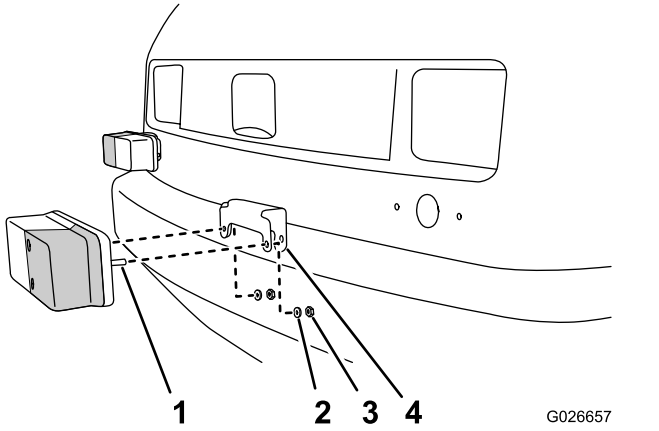

Figure 5

1. Goujons (feu de position – verre orange à l'extérieur)
2. Rondelle-frein
3. Écrou
4. Support de feu

3. Fixez l'éclairage et le support à l'aide de la rondelle-frein et de l'écrou retirés précédemment.
4. Placez les trous dans le support et l'éclairage en face du trou dans le capot (Figure 6).

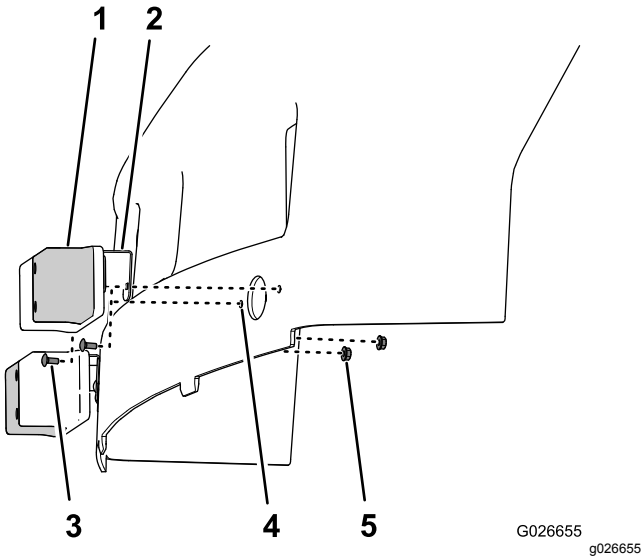

Figure 6

1. Feu de position (verre orange à l'extérieur)
2. Support de feu
3. Boulon de carrosserie (nº 10 x 1/2")
4. Trou
5. Contre-écrou (nº 10)

5. Fixez le support et l'éclairage sur le capot à l'aide des boulons de carrosserie (nº 10 x 1/2") et des contre-écrous à embase (nº 10), comme montré à la Figure 6.
6. Connectez le fil du faisceau de câblage au feu de position/clignotant avant.

Branchement de la batterie

Modèles GTX électriques : branchez le câble négatif principal (noir) de la batterie qui relie la rangée de batteries au point de masse de la machine ; voir le *Manuel de l'utilisateur*.

Tous les autres modèles Workman : branchez le câble négatif de la batterie ; voir le *Manuel de l'utilisateur*.

Contrôle du fonctionnement des clignotants

Poussez le levier de commande vers le bas pour allumer les clignotants gauches.

Poussez le levier de commande vers le haut pour allumer les clignotants droits.