Form No. 3429-231 Rev A

Vervangset voor voorlicht

Workman® multifunctioneel werkvoertuig

Modelnr.: 139-4500

Installatie-instructies

Installatie

Losse onderdelen

Gebruik onderstaande lijst om te controleren of alle onderdelen zijn geleverd.

Omschrijving	Hoeveelheid	Gebruik
Geen onderdelen vereist	–	Een machine klaarmaken voor de montage.
Licht Beugel	1 1	Een voorlicht vervangen (voor GTX-modellen en MDX-modellen uit 2016 en later zonder een gemonteerde grillebeschermer).
Licht Beugel	1 1	Een voorlicht vervangen (voor GTX-modellen en MDX-modellen uit 2016 en later met een gemonteerde grillebeschermer).
Licht Beugel	1 1	Een voorlicht vervangen (voor MDX-modellen uit 2016 en vroeger)
Licht Linkerbeugel Rechterbeugel	1 1 1	Een voorlicht vervangen (Voor HD- , HDX-, HDX-D- en HDX- modellen met automatische transmissie).
Geen onderdelen vereist	–	De accu aansluiten.
Geen onderdelen vereist	–	De werking van de richtingaanwijzers controleren.

Een machine klaarmaken voor de montage

1. Parkeer een machine op een horizontaal oppervlak.
2. Stel de parkeerrem in werking.
3. Zet de motor af en haal het sleuteltje uit het contact.
4. **Voor elektrische GTX-modellen:** Maak de zwarte hoofdkabel (-) los die de accugroep verbindt met het aardingspunt van de machine; raadpleeg uw *Gebruikershandleiding*.
5. **Voor alle andere Workman modellen:** Maak de minkabel van de accu los; raadpleeg uw *Gebruikershandleiding*.

© 2019—The Toro® Company
8111 Lyndale Avenue South
Bloomington, MN 55420

Registreer uw product op www.Toro.com. Vertaling van de oorspronkelijke tekst (NL)

CE

Gedrukt in de VS
Alle rechten voorbehouden

3429-231 A

Een voorlicht vervangen

Voor GTX-modellen en MDX-modellen uit 2016 en later zonder een gemonteerde grillebeschermer

1. Verwijder de 2 bestaande schroeven van de beugel van de koplamp (Figuur 1).

   Bewaar de bevestigingsmiddelen.

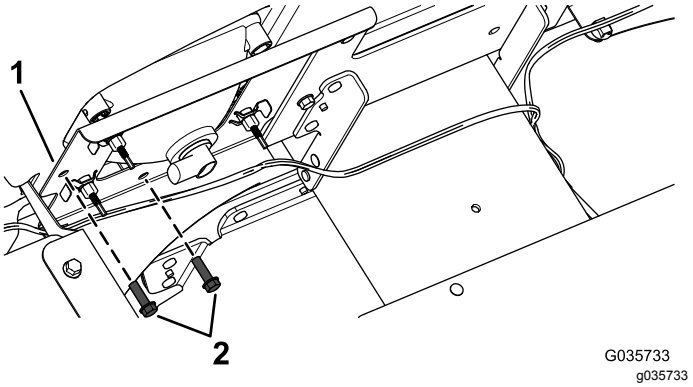

Figuur 1

GTX-model afgebeeld

1. Beugel
2. Schroeven

2. Verwijder het voorste standlicht/de voorste richtingaanwijzer.
3. Monteer het nieuwe voorste standlicht/de nieuwe voorste richtingaanwijzer aan de beugel met de 2 eerder verwijderde schroeven (Figuur 2).

   Opmerking: Zorg dat de doorzichtige lens (standlicht) aan de binnenkant zit en de oranje lens (richtingaanwijzer) aan de buitenkant (Figuur 2).

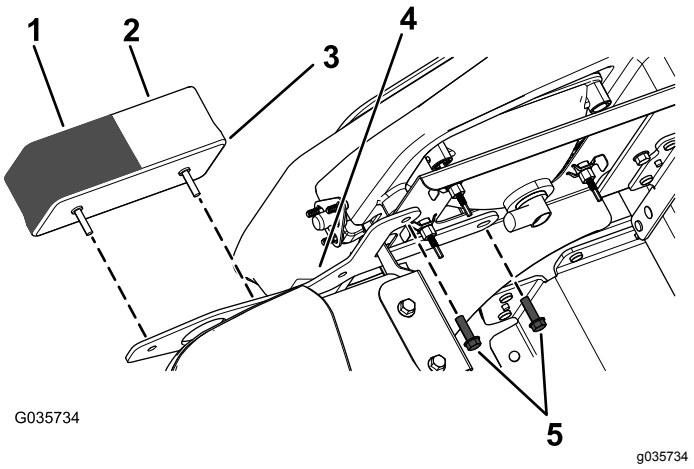

Figuur 2

GTX-model afgebeeld

1. Oranje lens (richtingaanwijzer)
2. Doorzichtige lens (standlicht)
3. Voorste standlicht/richting-aanwijzer
4. Beugel voorlicht
5. Schroeven

4. Verbind de kabelboomconnector met het voorste standlicht/de voorste richtingaanwijzer.

Een voorlicht vervangen

Voor GTX-modellen en MDX-modellen uit 2016 en later met een gemonteerde grillebeschermer

1. Verwijder het voorste standlicht/de voorste richtingaanwijzer.

   Bewaar de bevestigingsmiddelen.

2. Monteer het voorste standlicht/de voorste richtingaanwijzer aan de grillebeschermer. Maak hierbij gebruik van de voorste beugel en de 2 eerder verwijderde zelftappende schroeven (¼" x ½") zoals getoond in Figuur 3.

   Belangrijk: **Draai de 4 zelftappende schroeven (¼" x ½") aan met een torsie van 452 tot 508 N·cm.**

   Opmerking: Monteer de oranje lens (richtingaanwijzer) boven de doorzichtige lens (standlicht) zoals getoond in Figuur 3.

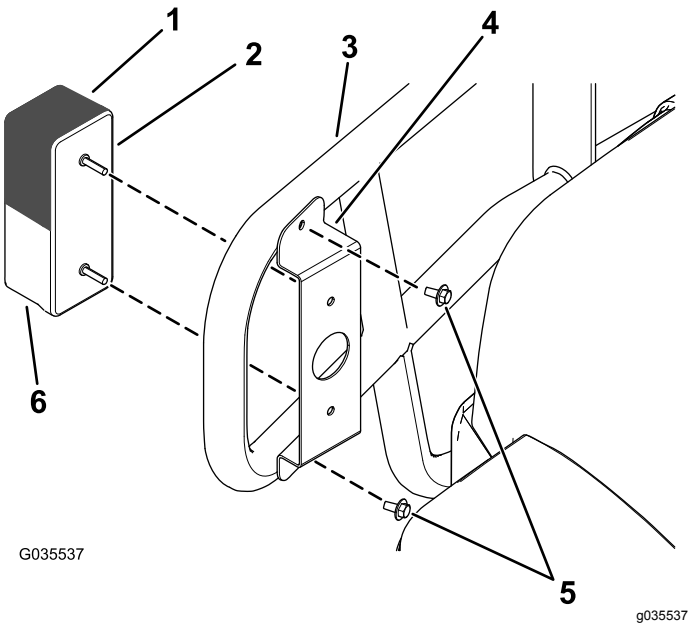

Figuur 3

GTX-model afgebeeld

1. Oranje lens (richtingaanwijzer)
2. Voorste standlicht/richting-aanwijzer
3. Borstelkap
4. Beugel voorlicht
5. Zelftappende schroeven (¼" x ½")
6. Doorzichtige lens (standlicht)

3. Verbind de kabelboomconnector met het voorste standlicht/de voorste richtingaanwijzer.

Een voorlicht vervangen

Voor MDX-modellen uit 2016 en vroeger

1. Verwijder het voorste standlicht/de voorste richtingaanwijzer.

   Bewaar de bevestigingsmiddelen.

2. Bevestig het licht aan de beugel; gebruik de eerder verwijderde bevestigingen (Figuur 4).

   Opmerking: Zorg dat de doorzichtige lens (standlicht) aan de binnenkant zit en de oranje lens (richtingaanwijzer) aan de buitenkant (Figuur 4).

   Opmerking: U kunt de beugels herkennen aan de hoek van de voorplaat en een langere poot die naar buiten wijst (Figuur 4).

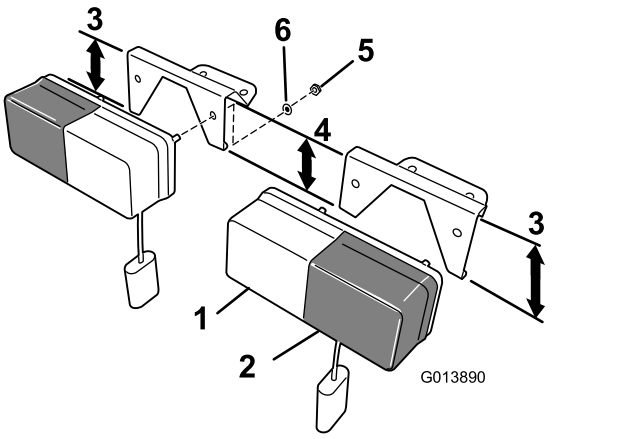

Figuur 4

1. Doorzichtige lens (standlicht)
2. Oranje lens (richtingaanwijzer)
3. Lange beugelpoot
4. Korte beugelpoot
5. Zeskantige moer (M5 x 0,88 mm) - gemonteerd op de verlichtingseenheid
6. Borgring (M5) - gemonteerd op de verlichtingseenheid

3. Verbind de kabelboomconnector met het voorste standlicht/de voorste richtingaanwijzer.

Een voorlicht vervangen

Voor HD- , HDX-, HDX-D- en HDX- modellen met automatische transmissie

1. Verwijder het voorste standlicht/de voorste richtingaanwijzer.

   Bewaar de bevestigingsmiddelen.

2. Duw de beugel op de bouten van het licht (Figuur 5).

   Belangrijk: **Zorg ervoor dat de beugel zo op het licht gemonteerd is dat de hoek van de beugel ervoor zorgt dat het licht recht vooruit wijst na montage, met de oranje kap van het licht aan de buitenkant van de machine.**

   Opmerking: Plaats de lichten met de oranje kap aan de buitenzijde.

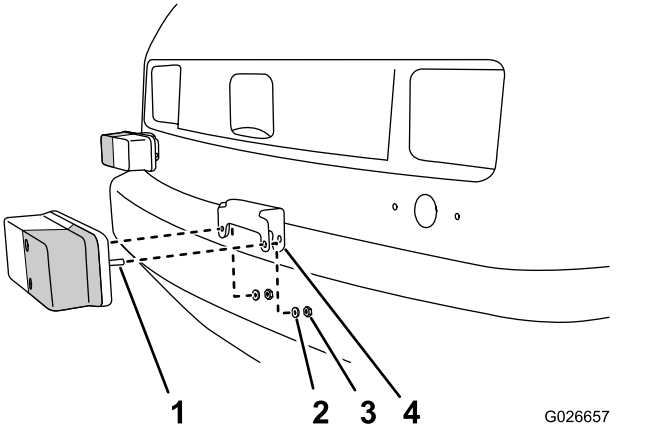

Figuur 5

1. Bouten (standlicht – oranje kap naar buiten)
2. Borgring
3. Moer
4. Lampbeugel

3. Bevestig het licht en de beugel met de eerder verwijderde borgring en moer.
4. Lijn de openingen in de beugel en het licht uit met de opening in de motorkap (Figuur 6).

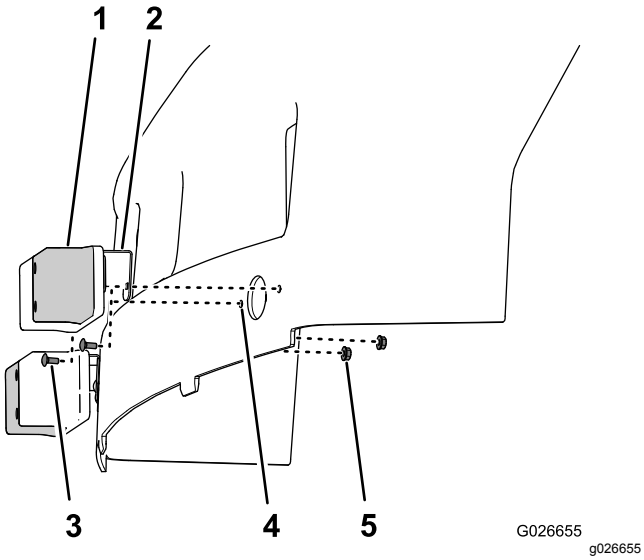

Figuur 6

1. Standlicht (oranje kap naar buiten)
2. Lampbeugel
3. Slotbout (nr. 10 x ½")
4. Opening
5. Flensborgmoeren (nr. 10)

5. Bevestig de beugel en het licht aan de motorkap met de slotbouten (nr. 10 x ½") en flensborgmoeren (nr. 10); zie Figuur 6.
6. Verbind de kabelboomconnector met het voorste standlicht/de voorste richtingaanwijzer.

De accu aansluiten

Voor elektrische GTX-modellen: Sluit de zwarte hoofdkabel (-) aan die de accugroep verbindt met het aardingspunt van de machine; raadpleeg uw *Gebruikershandleiding*.

Voor alle andere Workman modellen: Sluit de minkabel van de accu aan; raadpleeg uw *Gebruikershandleiding*.

De werking van de richtingaanwijzers controleren

Duw de bedieningshendel van de richtingaanwijzers naar beneden om de linkerrichtingaanwijzers te activeren.

Duw de bedieningshendel van de richtingaanwijzers naar boven om de rechterrichtingaanwijzers te activeren.