Form No. 3429-232 Rev A

Reservesett for frontlys

Workman®-bruksbil

Modellnr. 139-4500

Installasjonsveiledning

Montering

Løse deler

Bruk diagrammet nedenfor som en sjekkliste for å kontrollere at alle delene er sendt.

Beskrivelse	Ant.	Bruk
Ingen deler er nødvendige	–	Klargjør en maskin.
Lys Brakett	1 1	Skift et frontlys (for GTX-, 2016- og nyere MDX-modeller uten et børstevernsett montert).
Lys Brakett	1 1	Skift et frontlys (for GTX-, 2016- og nyere MDX-modeller med et børstevernsett montert).
Lys Brakett	1 1	Skift et frontlys (for 2016- og tidligere MDX-modeller).
Lys Venstre brakett Høyre brakett	1 1 1	Skift et frontlys (for modellene HD, HDX, HDX-D OG HDX-Auto).
Ingen deler er nødvendige	–	Koble til batteriet.
Ingen deler er nødvendige	–	Kontroller at blinklysene fungerer.

Klargjøre en maskin

1. Parker en maskin på et jevnt underlag.
2. Sett på parkeringsbremsen.
3. Slå av motoren og ta ut nøkkelen.
4. **For elektriske GTX-modeller:** Koble fra den negative hovedbatterikabelen (svart) som kobler batteriene til maskinens jordingspunkt. Se*brukerhåndboken*.
5. **For alle andre Workman-modeller:** Koble fra den negative batterikabelen. Se *brukerhåndboken*.

© 2019—The Toro® Company
8111 Lyndale Avenue South
Bloomington, MN 55420

Registrer ditt produkt på www.Toro.com.

CE

Oversettelse av originalen (NO)
Trykt i USA
Med enerett

3429-232 A

Skifte et frontlys

For GTX-, 2016- og nyere MDX-modeller uten et børstevernsett montert

1. Fjern de to eksisterende skruene fra frontlysbraketten (Figur 1).

   Ta vare på festene.

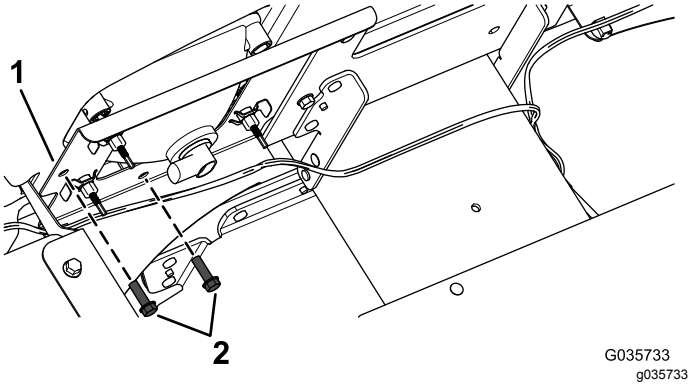

Figur 1
GTX-modell vist

1. Brakett
2. Skruer

2. Fjern det eksisterende fremre posisjons-/blinklyset.
3. Monter det nye fremre posisjons-/blinklyset til braketten med de to skruene du fjernet tidligere (Figur 2).

   Merk: Påse at den gjennomsiktige linsen (posisjonslys) er plassert på innsiden og den gule linsen (blinklys) er plassert på utsiden (Figur 2).

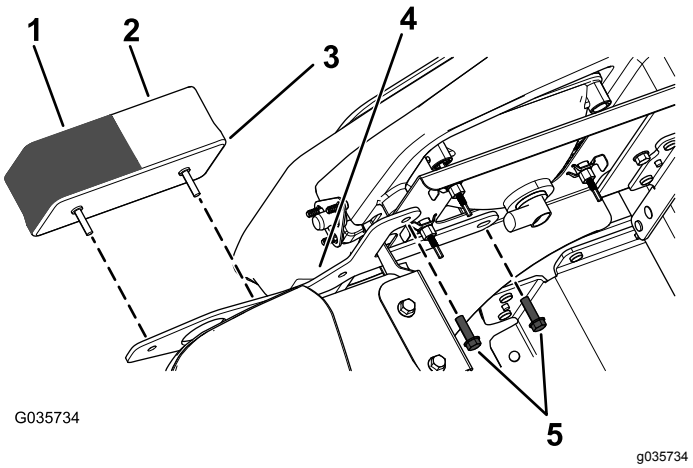

Figur 2
GTX-modell vist

1. Gul linse (blinklys)
2. Klar linse (posisjonslys)
3. Fremre posisjons-/blinklys
4. Fremre lysbrakett
5. Skruer

4. Koble ledningssatsen til det fremre posisjons-/blinklyset.

Skifte et frontlys

For GTX-, 2016- og nyere MDX-modeller med et børstevernsett montert

1. Fjern det eksisterende fremre posisjons-/blinklyset.

   Ta vare på festene.

2. Monter det fremre posisjons-/blinklyset til børstevernet med den fremre braketten og de to selvgjengende skruene (¼ x ½ tomme) du fjernet tidligere, som vist i Figur 3.

   Viktig: **Stram de fire selvgjengende skruene (1/4 x 1/2 tomme) til 452–508 N·cm.**

   Merk: Påse at den gule linsen (blinklys) er plassert oppå den gjennomsiktige linsen (posisjonslys), som vist i Figur 3.

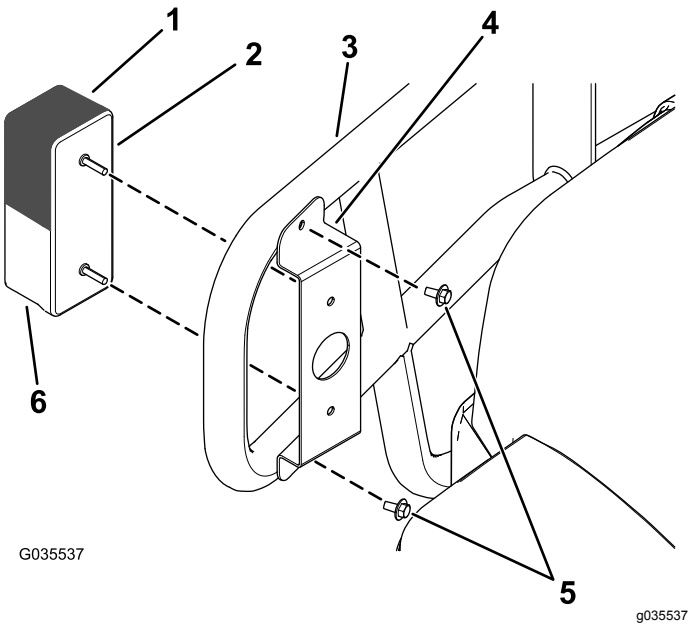

Figur 3
GTX-modell vist

1. Gul linse (blinklys)
2. Fremre posisjons-/blinklys
3. Børstevern
4. Fremre lysbrakett
5. Selvgjengende skrue (1/4 x 1/2 tomme)
6. Klar linse (posisjonslys)

3. Koble ledningssatsen til det fremre posisjons-/blinklyset.

Skifte et frontlys

For 2016- og tidligere MDX-modeller

1. Fjern det eksisterende fremre posisjons-/blinklyset.

   Ta vare på festene.

2. Fest lampen til braketten med festene du fjernet tidligere (Figur 4).

   Merk: Påse at den gjennomsiktige linsen (posisjonslys) er plassert på innsiden og den gule linsen (blinklys) er plassert på utsiden (Figur 4).

   Merk: Brakettene kan gjenkjennes ved hjelp av vinkelen på den fremste platen og et lengre støttebein som alltid er utvendig (Figur 4).

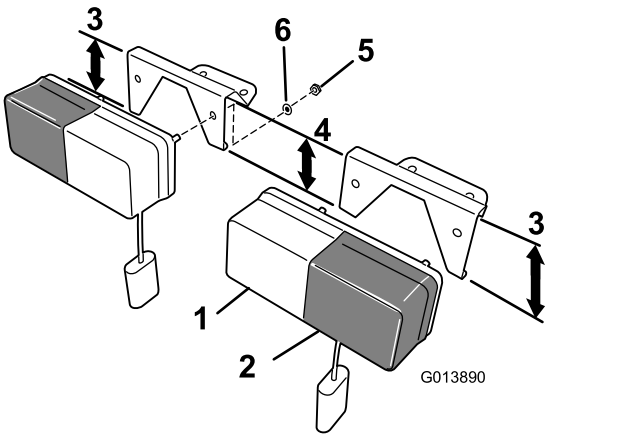

Figur 4

1. Klar linse (posisjonslys)
2. Gul linse (blinklys)
3. Lengre brakettbein
4. Kortere brakettbein
5. Sekskantmutter (M5 X 0,88 mm) – montert på lysenheten
6. Låseskive (M5) – montert på lysenheten

3. Koble ledningssatsen til det fremre posisjons-/blinklyset.

Skifte et frontlys

For modellene HD, HDX, HDX-D og HDX-Auto

1. Fjern det eksisterende fremre posisjons-/blinklyset.

   Ta vare på festene.

2. Skyv braketten på boltene til lyset (Figur 5).

   Viktig: **Påse at du monterer braketten til lyset, slik at brakettvinkelen får lyset til å vende rett fremover etter montering, med den gule linsen på utsiden av maskinen.**

   Merk: Innrett lyset med den gule linsen vendt utover.

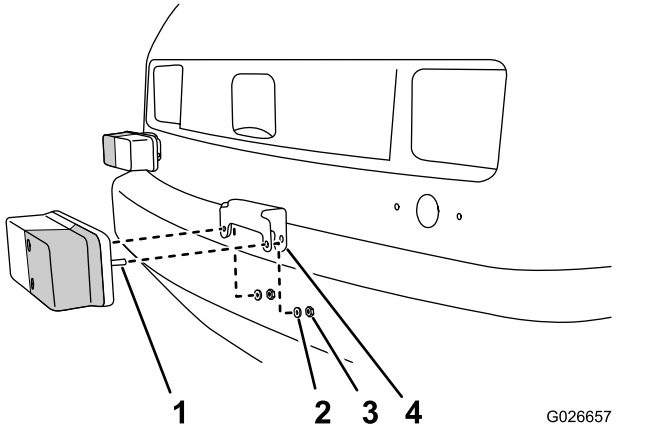

Figur 5

1. Bolter (posisjonslys – gul linse utover)
2. Låseskive
3. Mutter
4. Lampebrakett

3. Fest lampen og braketten med låseskiven og mutteren du fjernet tidligere.
4. Innrett hullene i braketten og lyset med hullet i panseret (Figur 6).

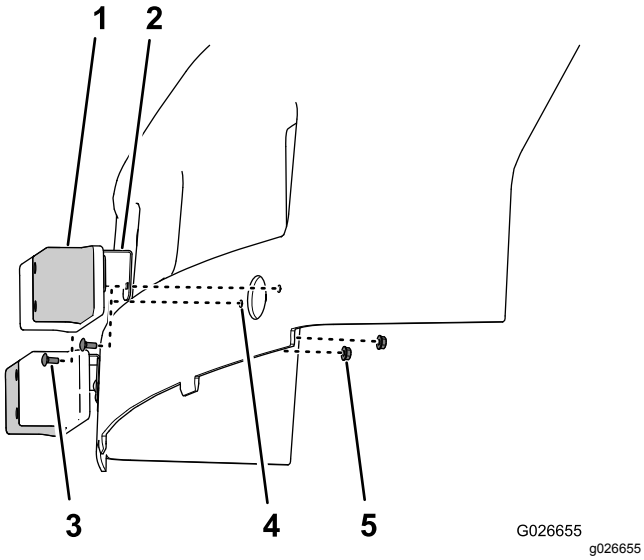

Figur 6

1. Posisjonslys (gul linse utover)
2. Lampebrakett
3. Låsebolt (nr. 10 x 1/2 tomme)
4. Hull
5. Flensede låsemuttere (nr. 10)

5. Fest braketten og lyset på panseret med låsebolten (nr. 10 x ½ tomme) og flensede låsemuttere (nr. 10) som vist i Figur 6.
6. Koble ledningssatsen til det fremre posisjons-/blinklyset.

Koble til batteriet

For elektriske GTX-modeller: Koble til den negative hovedbatterikabelen (svart) som kobler batteriene til maskinens jordingspunkt. Se*brukerhåndboken*.

For alle andre Workman-modeller: Koble til den negative batterikabelen. Se *brukerhåndboken*.

Kontrollere at blinklysene fungerer

Skyv signalstyrerspaken ned for å aktivere venstre blinklys.

Skyv signalstyrerspaken opp for å aktivere høyre blinklys.