Form No. 3429-234 Rev A

Комплект для замены переднего фонаря

Технологический автомобиль Workman®

Номер модели 139-4500

Инструкции по монтажу

Монтаж

Незакреплённые детали

Используя таблицу, представленную ниже, убедитесь в том, что все детали отгружены

Наименование	Количество	Использование
Детали не требуются	–	Подготовьте машину.
Фонарь Монтажный кронштейн	1 1	Замените передний фонарь (для моделей GTX и моделей MDX выпуска 2016 г. и позднее без установленного комплекта ограждения щетки).
Фонарь Монтажный кронштейн	1 1	Замените передний фонарь (для моделей GTX и моделей MDX выпуска 2016 г. и позднее с установленным комплектом ограждения щетки).
Фонарь Монтажный кронштейн	1 1	Замените передний фонарь (для моделей MDX выпуска 2016 г. и раньше)
Фонарь Левый кронштейн Правый кронштейн	1 1 1	Замените передний фонарь (для моделей HD, HDX, HDX-D и HDX-Auto)
Детали не требуются	–	Подсоедините аккумулятор.
Детали не требуются	–	Проверьте работу указателей поворота.

Подготовка машины

1. Припаркуйте машину на ровной горизонтальной поверхности.
2. Включите стояночный тормоз.
3. Выключите двигатель и извлеките ключ из замка зажигания.
4. **Для моделей GTX с электрическим двигателем:** отсоедините главный отрицательный кабель аккумулятора (черный), который соединяет блок аккумуляторов с точкой заземления машины; см. *Руководство оператора* для вашей машины.
5. **Для всех остальных моделей машин Workman:** отсоедините отрицательный кабель аккумулятора; см. *Руководство оператора* для вашей машины.

© 2019—The Toro® Company
8111 Lyndale Avenue South
Bloomington, MN 55420

Регистрация в www.Toro.com.

Перевод исходного документа (RU)
Напечатано в США
Все права защищены

3429-234 A

Замена переднего фонаря

Для моделей GTX и моделей MDX выпуска 2016 г. и позднее без установленного комплекта ограждения щетки

1. Отверните 2 имеющихся винта с кронштейна фары (Рисунок 1).

   Сохраните крепежные детали.

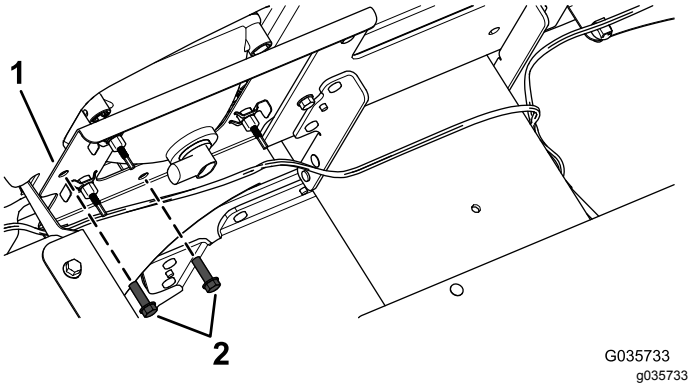

Рисунок 1

Показана модель GTX

1. Кронштейн
2. Винты

2. Снимите имеющийся передний габаритный огонь и указатель поворота
3. Установите новый передний габаритный огонь и указатель поворота на кронштейн, используя 2 ранее снятых винта (Рисунок 2).

   Примечание: Убедитесь в том, что прозрачные рассеиватели (габаритные огни) расположены внутри, а желтые рассеиватели (указатели поворота) расположены снаружи (Рисунок 2).

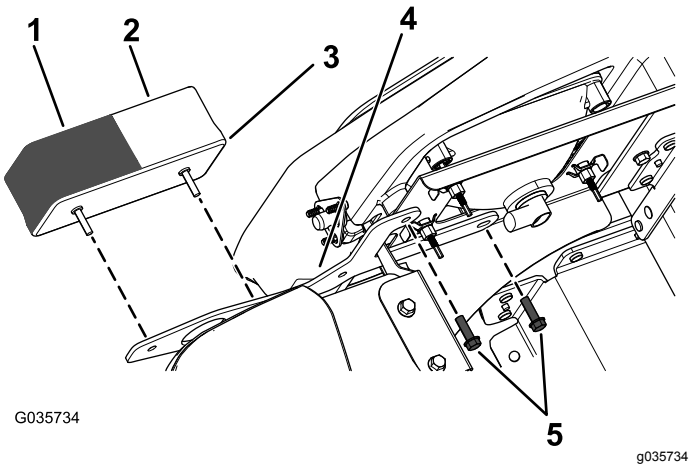

Рисунок 2

Показана модель GTX

1. Желтый рассеиватель (указатель поворота)
2. Прозрачный рассеиватель (габаритный огонь)
3. Передний габаритный огонь и указатель поворота
4. Кронштейн переднего фонаря
5. Винты

4. Подсоедините провод жгута проводов к переднему габаритному огню и указателю поворота.

Замена переднего фонаря

Для моделей GTX и моделей MDX выпуска 2016 г. и позднее с установленным комплектом ограждения щетки

1. Снимите имеющийся передний габаритный огонь и указатель поворота

   Сохраните крепежные детали.

2. Установите передний габаритный огонь и указатель поворота на ограждение щетки, используя передний кронштейн и 2 ранее снятых самонарезающих винта (¼ x ½ дюйма), как показано на Рисунок 3.

   Внимание: **Затяните 4 самонарезающих винта (¼ x ½ дюйма) с моментом от 452 до 508 Н·см.**

   Примечание: Убедитесь в том, что желтые рассеиватели (указатели поворота) расположены поверх прозрачных рассеивателей (габаритных огней), как показано на Рисунок 3.

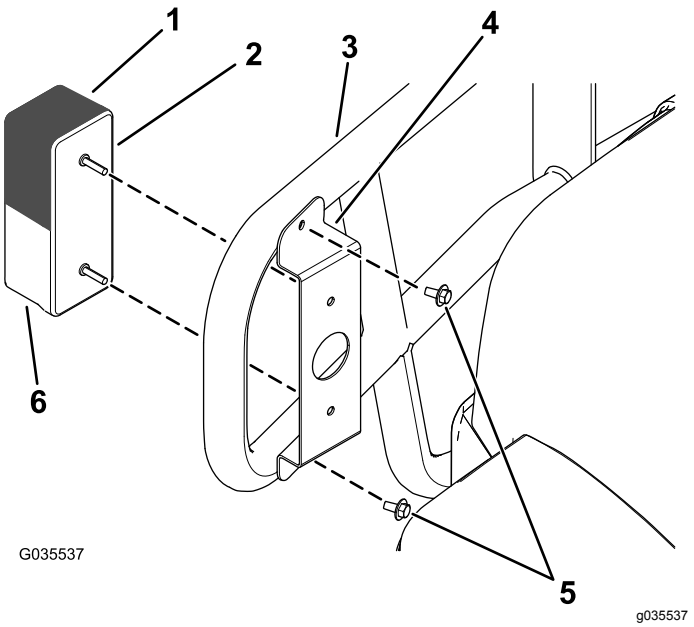

Рисунок 3

Показана модель GTX

1. Желтый рассеиватель (указатель поворота)
2. Передний габаритный огонь и указатель поворота
3. Защитное ограждение щетки
4. Кронштейн переднего габаритного огня и указателя поворота
5. Самонарезающие винты (¼ x ½ дюйма)
6. Прозрачный рассеиватель (габаритный огонь)

3. Подсоедините провод жгута проводов к переднему габаритному огню и указателю поворота.

Замена переднего фонаря

Для моделей MDX выпуска 2016 г. и раньше

1. Снимите имеющийся передний габаритный огонь и указатель поворота

   Сохраните крепежные детали.

2. Прикрепите фонарь к кронштейну, используя ранее снятые крепежные детали (Рисунок 4).

   Примечание: Убедитесь в том, что прозрачные рассеиватели (габаритные огни) расположены внутри, а желтые рассеиватели (указатели поворота) расположены снаружи (Рисунок 4).

   Примечание: Кронштейны определяются по углу лицевой пластины и более длинной стойке, которая обращена наружу (Рисунок 4).

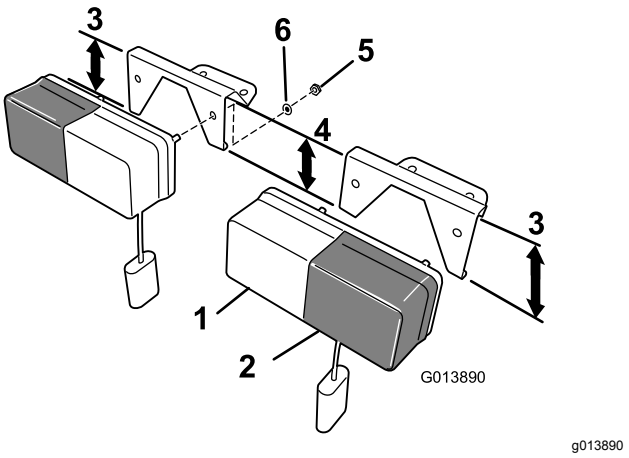

Рисунок 4

1. Прозрачный рассеиватель (габаритный огонь)
2. Желтый рассеиватель (указатель поворота)
3. Более длинная стойка кронштейна
4. Более короткая стойка кронштейна
5. Шестигранная гайка (M5 x 0,88 мм) – приворачивается к фонарю в сборе
6. Стопорная шайба (M5) – устанавливается на фонаре в сборе

3. Подсоедините провод жгута проводов к переднему габаритному огню и указателю поворота.

Замена переднего фонаря

Для моделей HD, HDX, HDX-D и HDX-Auto

1. Снимите имеющийся передний габаритный огонь и указатель поворота

   Сохраните крепежные детали.

2. Нажмите на кронштейн, чтобы подсоединить его к шпилькам на фонаре (Рисунок 5).

   Внимание: **Проследите за тем, чтобы кронштейн устанавливался на фонарь таким образом, чтобы угол кронштейна обеспечивал направление лампы прямо вперед после установки и линзы оранжевого цвета фонаря находились снаружи машины.**

   Примечание: Установите фонарь с оранжевыми линзами наружу.

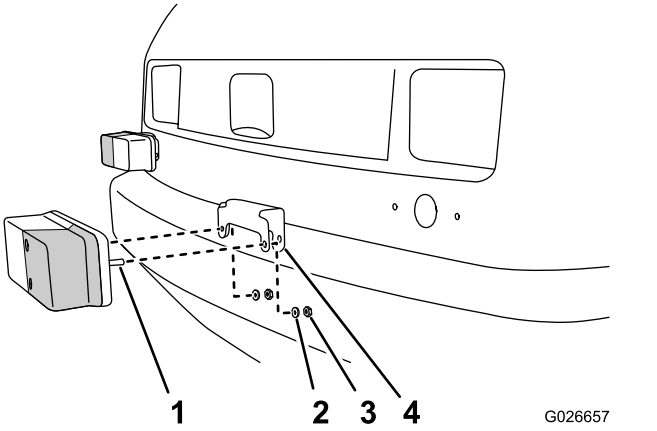

Рисунок 5

1. Шпильки (габаритный огонь — оранжевые линзы наружу)
2. Стопорная шайба
3. Гайка
4. Кронштейн лампы

3. Прикрепите фонарь и кронштейн, используя ранее снятые стопорную шайбу и гайку.
4. Совместите отверстия в кронштейне и фонаре с отверстием в капоте (Рисунок 6).

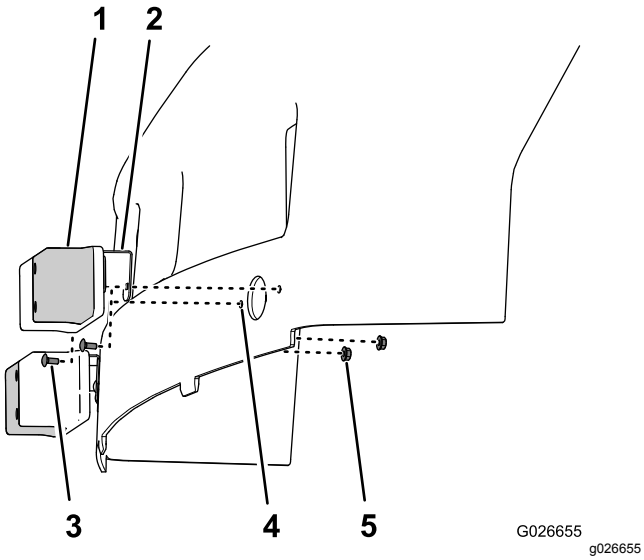

Рисунок 6

1. Габаритный огонь (оранжевые линзы наружу)
2. Кронштейн лампы
3. Каретный болт (№ 10 x ½ дюйма)
4. Отверстие
5. Фланцевые контргайки (№ 10)

5. Прикрепите кронштейны и фонари к капоту с помощью каретных болтов (№ 10 x ½ дюйма) и фланцевых контргаек (№ 10), как показано на Рисунок 6.
6. Подсоедините провод жгута проводов к переднему габаритному огню и указателю поворота.

Подсоединение аккумулятора

Для моделей GTX с электрическим двигателем: подсоедините главный отрицательный кабель аккумулятора (черный), который соединяет блок аккумуляторов с точкой заземления машины; см. *Руководство оператора* для вашей машины.

Для всех остальных моделей машин Workman: подсоедините отрицательный кабель аккумулятора; см. *Руководство оператора* для вашей машины.

Проверка работы указателей поворота

Нажмите рычаг контроллера указателей поворота вниз, чтобы включить указатели левого поворота.

Нажмите рычаг контроллера указателей поворота вверх, чтобы включить указатели правого поворота.