Form No. 3429-235 Rev A

Utbytessats för framlampa

Workman®-arbetsfordon

Modellnr 139-4500

Monteringsanvisningar

Montering

Lösa delar

Använd diagrammet nedan för att kontrollera att alla delar finns med.

Beskrivning	Antal	Användning
Inga delar krävs	–	Förbereda en maskin.
Lampa Fäste	1 1	Byta ut en framlampa (för GTX- och MDX-modeller från 2016 och senare utan borstskyddssats).
Lampa Fäste	1 1	Byta ut en framlampa (för GTX- och MDX-modeller från 2016 och senare med borstskyddssats).
Lampa Fäste	1 1	Byta ut en framlampa (för MDX-modeller från 2016 och tidigare).
Lampa Vänster fäste Höger fäste	1 1 1	Byta ut en framlampa (för modellerna HD, HDX, HDX-D och HDX-Auto).
Inga delar krävs	–	Ansluta batteriet.
Inga delar krävs	–	Kontrollera att signallamporna fungerar.

Förbereda en maskin

1. Parkera maskinen på ett plant underlag.
2. Koppla in parkeringsbromsen.
3. Stäng av motorn och tag ut nyckeln.
4. **För eldrivna GTX-modeller:** koppla bort huvudminuskabeln (svart) som ansluter gruppen av batterier till maskinens jordningspunkt. Se *bruksanvisningen*.
5. **För alla andra Workman-modeller:** koppla bort batteriets minuskabel. Se *bruksanvisningen*.

© 2019—The Toro® Company
8111 Lyndale Avenue South
Bloomington, MN 55420

Registrera din produkt på www.Toro.com.

CE

Översättning av originalet (SV)
Tryckt i USA
Med ensamrätt

3429-235 A

Byta ut en framlampa

För GTX- och MDX-modeller från 2016 och senare utan borstskyddssats

1. Lossa de två befintliga skruvarna från strålkastarfästet (Figur 1).

   Spara fästelementen.

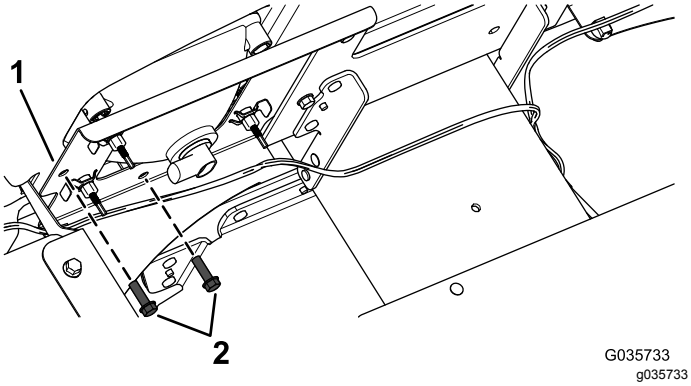

Figur 1

GTX-modell visas

1. Fäste
2. Skruvar

2. Ta bort det befintliga främre positionsljuset/signallampan.
3. Montera det nya främre positionsljuset/signallampan på fästet med de två skruvarna som du tog bort tidigare (Figur 2).

   Obs: Se till att det genomskinliga lyktglaset (positionsljuset) är vänt inåt och det gula lyktglaset (signallampan) är vänt utåt (Figur 2).

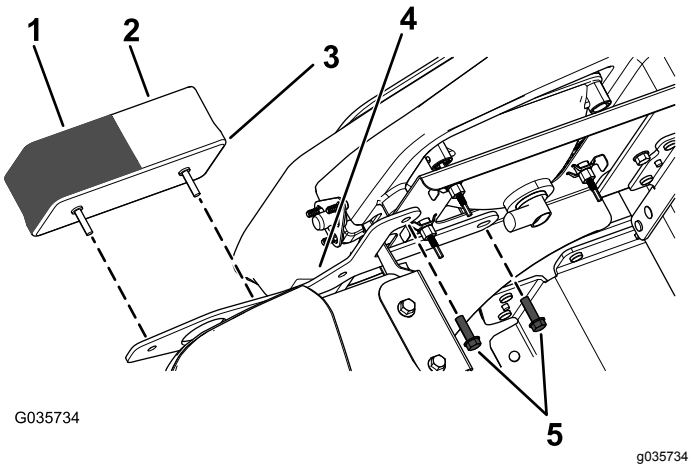

Figur 2

GTX-modell visas

1. Gult lyktglas (signallampa)
2. Genomskinligt lyktglas (positionsljus)
3. Främre positionsljus/signallampa
4. Främre lampfäste
5. Skruvar

4. Anslut kablageledaren till det främre positionsljuset/signallampan.

Byta ut en framlampa

För GTX- och MDX-modeller från 2016 och senare med borstskyddssats

1. Ta bort det befintliga främre positionsljuset/signallampan.

   Spara fästelementen.

2. Montera det främre positionsljuset/signallampan på borstskyddet med det främre fästet och de två självgängande skruvarna som du tog bort tidigare (¼ x ½ tum) enligt Figur 3.

   Viktigt: **Dra åt de fyra självgängande skruvarna (¼ x ½ tum) till 452–508 Ncm.**

   Obs: Se till att det gula lyktglaset (signallampan) är placerad ovanför det genomskinliga lyktglaset (positionsljuset) enligt Figur 3.

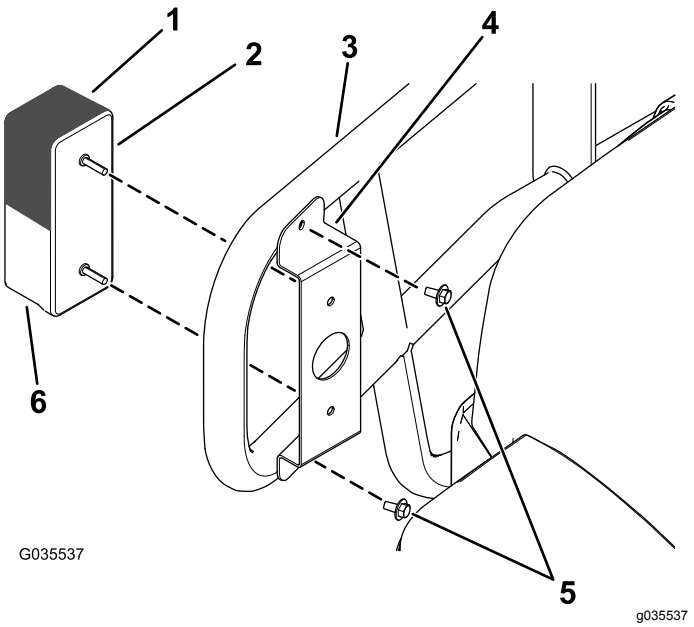

Figur 3

GTX-modell visas

1. Gult lyktglas (signallampa)
2. Främre positionsljus/signallampa
3. Borstskydd
4. Främre lampfäste
5. Självgängande skruvar (1/4 x 1/2 tum)
6. Genomskinligt lyktglas (positionsljus)

3. Anslut kablageledaren till det främre positionsljuset/signallampan.

Byta ut en framlampa

För MDX-modeller från 2016 och tidigare

1. Ta bort det befintliga främre positionsljuset/signallampan.

   Spara fästelementen.

2. Sätt fast lampan på fästet med de fästelement som du tog bort tidigare (Figur 4).

   Obs: Se till att det genomskinliga lyktglaset (positionsljuset) är vänt inåt och det gula lyktglaset (signallampan) är vänt utåt (Figur 4).

   Obs: Du känner igen fästena på frontplattans vinkel och ett längre stående ben som är vänt utåt (Figur 4).

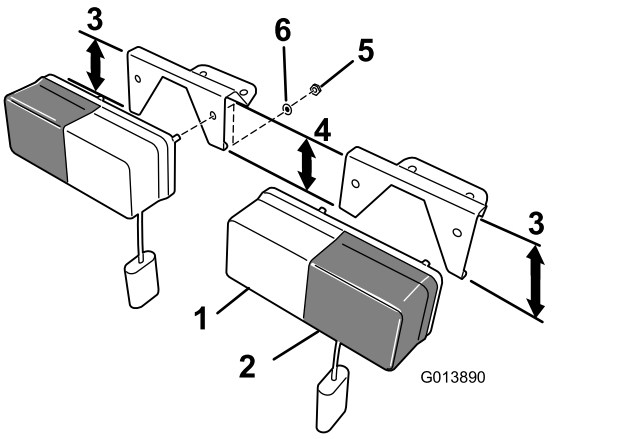

Figur 4

1. Genomskinligt lyktglas (positionsljus)
2. Gult lyktglas (signallampa)
3. Längre fästben
4. Kortare fästben
5. Sexkantmutter (M5 x 0,88 mm) – monterad på lampanordningen
6. Låsbricka (M5) – monterad på lampanordningen

3. Anslut kablageledaren till det främre positionsljuset/signallampan.

Byta ut en framlampa

För modellerna HD, HDX, HDX-D och HDX-Auto

1. Ta bort det befintliga främre positionsljuset/signallampan.

   Spara fästelementen.

2. Tryck på fästet på tapparna i lampan (Figur 5).

   Viktigt: **Kontrollera att du monterar fästet på lampan så att vinkeln på fästet gör att lampan pekar framåt efter monteringen med lampans gula lyktglas mot maskinens utsida.**

   Obs: Rikta lampan med det gula lyktglaset utåt.

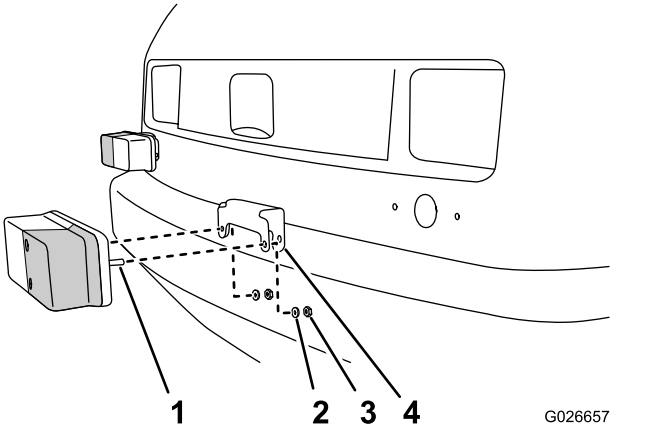

Figur 5

1. Tappar (positionsljus – gul lins utåt)
2. Låsbricka
3. Mutter
4. Lampfäste

3. Sätt fast lampan och fästet med låsbrickan och muttern som du tog bort tidigare.
4. Rikta in hålen i fästet och lampan med hålet i motorhuven (Figur 6).

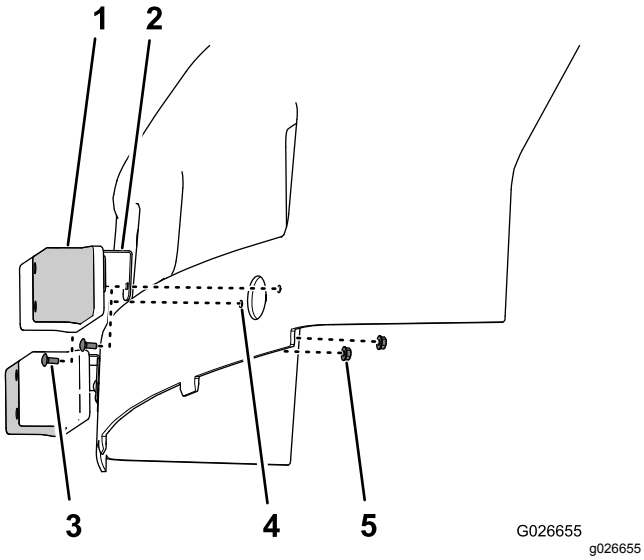

Figur 6

1. Positionsljus (gul lins utåt)
2. Lampfäste
3. Vagnskruv (nr 10 x 1/2 tum)
4. Hål
5. Flänslåsmuttrar (nr 10)

5. Sätt fast fästet och lampan i motorhuven med vagnsskruvarna (nr 10 x ½ tum) och flänslåsmuttrarna (nr 10) enligt Figur 6.
6. Anslut kablageledaren till det främre positionsljuset/signallampan.

Ansluta batteriet

För eldrivna GTX-modeller: anslut huvudminuskabeln (svart) som ansluter gruppen av batterier till maskinens jordningspunkt. Se *bruksanvisningen*.

För alla andra Workman-modeller: anslut batteriets minuskabel. Se *bruksanvisningen*.

Kontrollera att signallamporna fungerar

För signalenhetens spak nedåt – vänster signallampor ska tändas.

För signalenhetens spak uppåt – höger signallampor ska tändas.