Form No. 3429-236 Rev A

前灯更换套件
Workman® 多功能工作车
型号 139-4500

安装说明

安装

散装零件

使用下表进行核对确保所有零件已装运。

说明	数量	用途
不需要零件	–	准备机器。
灯具 支架	1 1	更换前灯适用于没有安装钢丝刷保护器套件的 GTX 和 2016 年及以后的 MDX 型号。
灯具 支架	1 1	更换前灯适用于安装了钢丝刷保护器套件的 GTX 和 2016 年及以后的 MDX 型号。
灯具 支架	1 1	更新前灯适用于 2016 年及之前的 MDX 型号。
灯具 左支架 右支架	1 1 1	更换前灯适用于 HD、HDX、HDX-D 和 HDX-Auto 型号。
不需要零件	–	连接电池。
不需要零件	–	检查信号灯运行是否正常。

准备机器

1. 将机器停在水平地面上。
2. 接合驻车刹车。
3. 关闭发动机并拔下钥匙。
4. **适用于电动 GTX 型号**断开将电池盒连接至机器接地点的主负极电池接线黑色请参阅*《操作员手册》*。
5. **适用于所有其他 Workman 型号**断开负极电池接线请参阅*《操作员手册》*。

© 2019—The Toro® Company
8111 Lyndale Avenue South
Bloomington, MN 55420

注册 www.Toro.com.

CE

译文 (ZH)
美国印刷
保留所有权利

3429-236 A

更换前灯

适用于没有安装钢丝刷保护器套件的 GTX 和 2016 年及以后的 MDX 型号

1. 从头灯支架卸下 2 个现有螺丝图1。

   保留紧固件。

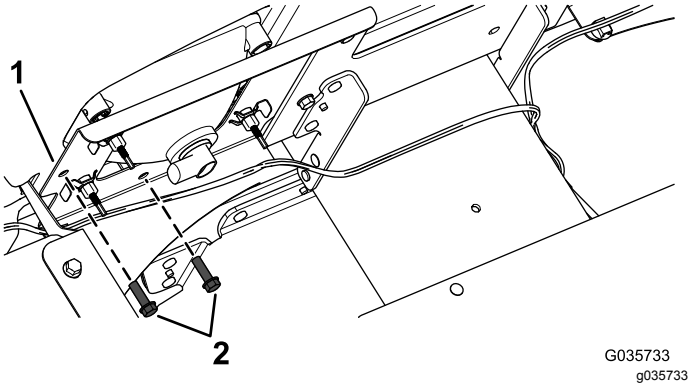

图1

图中所示为 GTX 型号

1. 支架
2. 螺丝

2. 拆下现有前位置/信号灯。
3. 使用之前卸下的 2 个螺丝将新的前位置/信号灯安装到支架上图2。

   注意 确保将透明玻璃位置灯置于内侧琥珀色玻璃信号灯置于外侧图2。

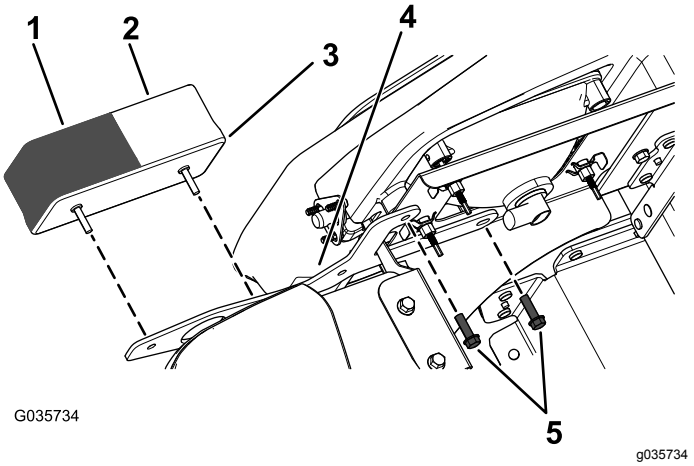

图2

图中所示为 GTX 型号

1. 琥珀色玻璃信号灯
2. 透明玻璃位置灯
3. 前位置/信号灯
4. 前灯具支架
5. 螺丝

4. 将线束引线连接至前位置/信号灯。

更换前灯

适用于安装了钢丝刷保护器套件的 GTX 和 2016 年及以后的 MDX 型号

1. 拆下现有前位置/信号灯。

   保留紧固件。

2. 如图3 所示使用前支架和先前卸下的 2 个自攻螺丝1/4 x 1/2 英寸将前位置/信号灯安装到钢丝刷保护器。

   重要事项 **上紧 4 个自攻螺丝1/4 x 1/2 英寸扭矩至 45.250.8 N·m。**

   注意 确保将琥珀色玻璃信号灯置于透明玻璃位置灯的顶部图3。

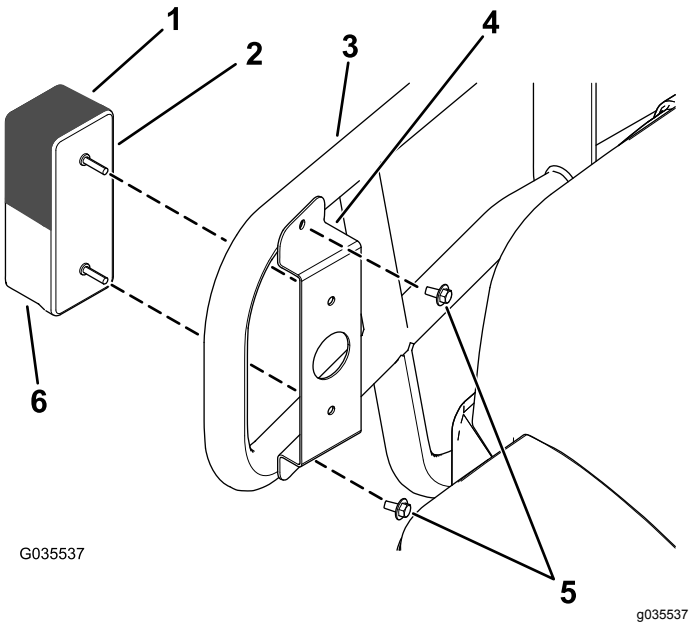

图3

图中所示为 GTX 型号

1. 琥珀色玻璃信号灯
2. 前位置/信号灯
3. 钢丝刷保护器
4. 前灯具支架
5. 自攻螺丝1/4 x 1/2 英寸
6. 透明玻璃位置灯

3. 将线束引线连接至前位置/信号灯。

更换前灯

适用于 2016 年及之前的 MDX 型号

1. 拆下现有前位置/信号灯。

   保留紧固件。

2. 使用先前卸下的紧固件将灯固定到支架上图4。

   注意 确保将透明玻璃位置灯置于内侧琥珀色玻璃信号灯置于外侧图4。

   注意 支架可通过面板的角度和面向外侧的较长支腿来区分图4。

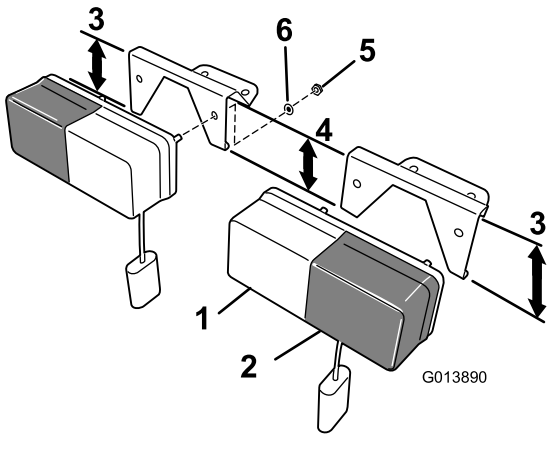

图4

1. 透明玻璃位置灯
2. 琥珀色玻璃信号灯
3. 较长支架支腿
4. 较短支架支腿
5. 六角螺母 M5 X 0.88mm——安装在灯具组件上
6. 锁紧垫圈M5——安装在灯具组件上

3. 将线束引线连接至前位置/信号灯。

更换前灯

适用于 HD、HDX、HDX-D 主 HDX-Auto 型号

1. 拆下现有前位置/信号灯。

   保留紧固件。
2. 将支架推到灯的螺柱上图5。

   重要事项 **确保将支架安装到灯上以便安装后支架上的角度使灯光指向正前方灯的琥珀色玻璃置于机器外侧。**

   注意 将灯与外侧的琥珀色玻璃对准。

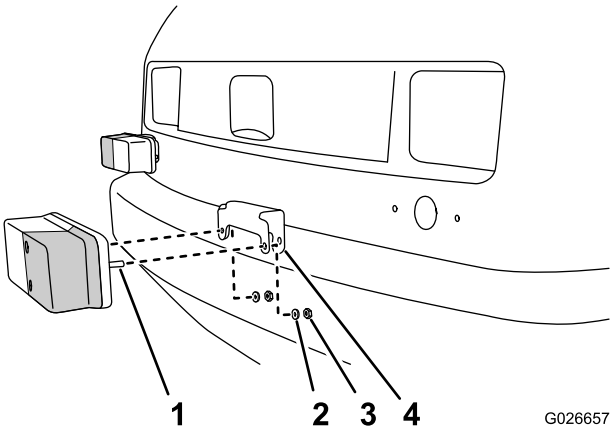

图5

1. 螺柱位置灯——琥珀色玻璃向外
2. 锁紧垫圈
3. 螺母
4. 灯支架

3. 使用先前卸下的锁紧垫圈和螺母固定灯和支架。
4. 将支架和灯具中的孔与机罩中的孔对齐图6。

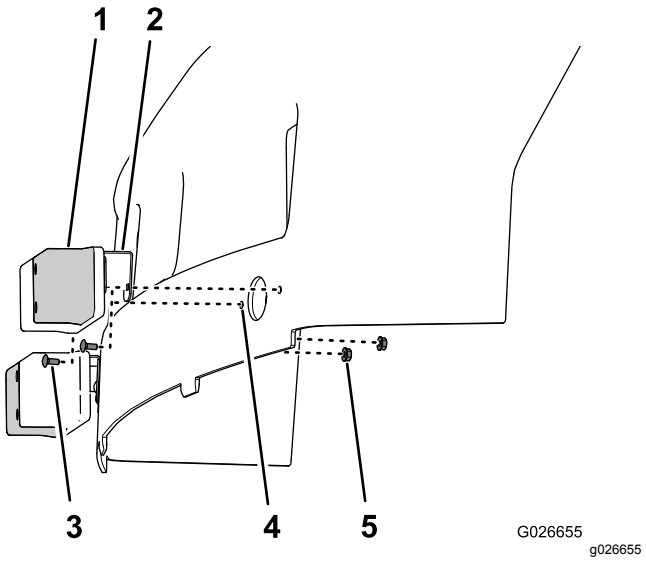

图6

1. 位置灯琥珀色玻璃向外
2. 灯支架
3. 托架螺栓#10 x 1/2 英寸
4. 孔
5. 凸缘锁紧螺母 #10

5. 如图6 所示使用托架螺栓#10 x 1/2 英寸和凸缘锁紧螺母#10将支架和灯固定到机罩上。
6. 将线束引线连接至前位置/信号灯。

连接电池

适用于电动 GTX 型号将连接电池盒的主负极电池接线黑色连接至机器接地点请参阅*《操作员手册》*。

适用于所有其他 Workman 型号连接负极电池接线请参阅*《操作员手册》*。

检查信号灯运行是否正常

向下推信号控制器杆接合左信号灯。

向上推信号控制器杆接合右信号灯。



Count on it.