Form No. 3429-239 Rev A

Reservedelssæt til baglygte

Workman®-arbejdskøretøj

Modelnr. 139-4501

Monteringsvejledning

Montering

Løsdele

Brug skemaet herunder til at kontrollere, at alle dele er blevet leveret.

Beskrivelse	Antal	Anvendelse
Kræver ingen dele	–	Klargør maskinen.
Bremse-/signallys Beslag	1 1	Udskift et bremse-/signallys.
Kræver ingen dele	–	Tilslutning af batteriet.
Kræver ingen dele	–	Kontrol af bremse- og signallysenes funktion.

Klargøring af maskinen

1. Parker maskinen på en plan flade.
2. Aktiver parkeringsbremsen.
3. Sluk motoren, og tag nøglen ud.
4. **For eldrevne GTX-modeller:** Frakobl det negative hovedbatterikabel (sort), som forbinder batterigruppen til maskinens chassispunkt. Se *betjeningsvejledningen*.
5. **For alle andre Workman-modeller:** Frakobl det negative batterikabel. Se *betjeningsvejledningen*.

© 2019—The Toro® Company
8111 Lyndale Avenue South
Bloomington, MN 55420

Registrer dit produkt på www.Toro.com.

CE

Oversættelse af original (DA)
Trykt i USA
Alle rettigheder forbeholdes

3429-239 A

Udskiftning af et bremse-/signallys

For GTX- og MDX-modeller

1. Fjern det eksisterende bageste bremse-/signallys.

   Gem fastgørelsesanordningerne.

2. Monter det bageste bremse-/signallys i bunden af ladet og ladstøtteanordningen ved hjælp af beslaget, 2 sekskantskruer (5/16" x ¾") og 2 afstandsbøsninger (5/16") som vist i Figur 1.

   Bemærk: Sørg for, at det røde lygteglas (bremselys) placeres på indersiden, og det gule lygteglas (signallys) placeres på ydersiden (Figur 1).

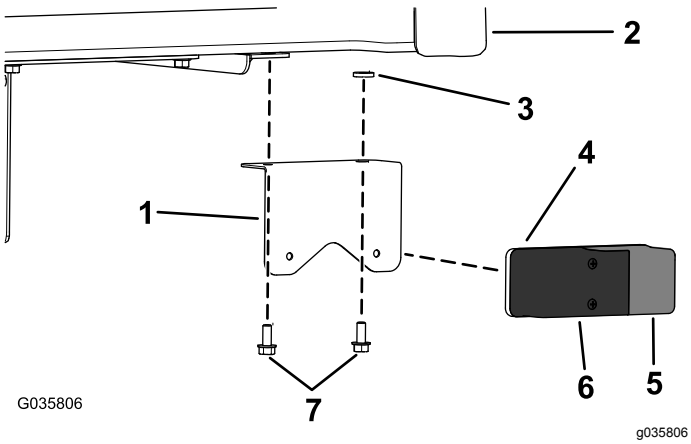

Figur 1

GTX-model er vist

1. Beslag
2. Lad
3. Afstandsbøsning (5/16 tomme)
4. Bageste bremse-/signallys
5. Gult lygteglas (signallys)
6. Rødt lygteglas (bremselys)
7. Sekskantskruer (5/16 x 3/4 tomme)

3. Tilslut ledningsnettet til det bageste bremse-/signallys.

For HD-, HDX-, HDX-D- og HDX-Auto-modeller

1. Fjern det eksisterende bageste bremse-/signallys.

   Gem fastgørelsesanordningerne.

2. Monter det bageste bremse-/signallys på skærmen med beslaget og 2 skruer (Figur 2).

   Bemærk: Sørg for, at det røde lygteglas (bremselys) placeres på indersiden, og det gule lygteglas (signallys) placeres på ydersiden (Figur 2).

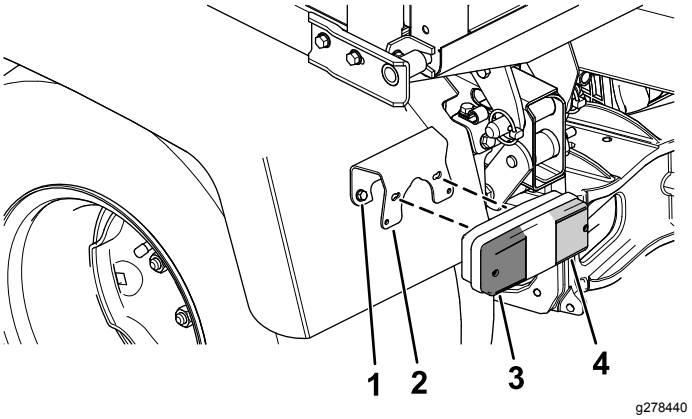

Figur 2

1. Skrue
2. Beslag
3. Gult lygteglas (signallys)
4. Rødt lygteglas (bremselys)

3. Tilslut ledningsnettet til det bageste bremse-/signallys.

Tilslutning af batteriet

For eldrevne GTX-modeller: Tilslut det negative hovedbatterikabel (sort), som forbinder batterigruppen til maskinens chassispunkt. Se *betjeningsvejledningen*.

For alle andre Workman-modeller: Tilslut det negative batterikabel. Se *betjeningsvejledningen*.

Kontrol af bremse- og signallysenes funktion

Kontrol af bremselysenes funktion

Træd på bremsepedalen, og kontroller, at bremselysene lyser.

Kontrol af signallysenes funktion

Skub signalkontrolgrebet ned for at aktivere venstre signallys.

Skub signalkontrolgrebet op for at aktivere højre signallys.



Count on it.