Form No. 3429-240 Rev A

Rückleuchten Austauschsatz

Nutzfahrzeug der Serie Workman®

Modellnr. 139-4501

Installationsanweisungen

Installation

Einzelteile

Prüfen Sie anhand der nachstehenden Tabelle, dass Sie alle im Lieferumfang enthaltenen Teile erhalten haben.

Beschreibung	Menge	Verwendung
Keine Teile werden benötigt	–	Bereiten Sie die Maschine vor.
Brems-/Blinkleuchte Halterung	1 1	Tauschen Sie eine Brems-/Blinkleuchte aus.
Keine Teile werden benötigt	–	Anschließen der Batterie.
Keine Teile werden benötigt	–	Prüfen Sie die Funktion der Bremslichter bzw. Blinker.

Vorbereiten der Maschine

1. Stellen Sie die Maschine auf einer ebenen Fläche ab.
2. Aktivieren Sie die Feststellbremse.
3. Stellen Sie den Motor ab und ziehen Sie den Schlüssel ab.
4. **Für elektrogetriebene GTX-Modelle:** Schließen Sie das Minuskabel der Batterie (schwarz) ab, mit dem die Batterien an der Erdungsstelle der Maschine angeschlossen sind, siehe *Bedienungsanleitung*.
5. **Für alle anderen Workman-Modelle:** Schließen Sie das Minuskabel der Batterie ab; siehe *Bedienungsanleitung*.

© 2019—The Toro® Company
8111 Lyndale Avenue South
Bloomington, MN 55420

Registrieren Sie Ihr Produkt unter www.Toro.com.

CE

Originaldokuments (DE)
Druck: USA
Alle Rechte vorbehalten

3429-240 A

Austausch einer Brems-/Blinkleuchte

Für GTX- und MDX-Modelle

1. Entfernen Sie die vorhandene hintere Brems-/Blinkleuchte.

   Bewahren Sie die Befestigungen auf.

2. Montieren Sie die hintere Brems-/Blinkleuchte an der Unterseite der Ladepritsche und der Ladepritschenstütze mittels der Halterung, zwei Sechskantschrauben (5/16“ x 3/4“) und zwei Distanzstücken (5/16“), wie in Bild 1 dargestellt.

   Hinweis: Stellen Sie sicher, dass die rote Linse (Bremslichter) innen und die gelben Linsen (Blinker) nach außen gerichtet sind (Bild 1).

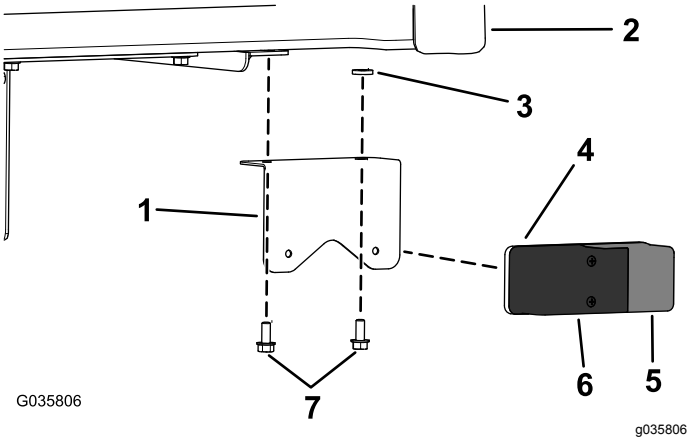

Bild 1

Modell GTX abgebildet

1. Halterung
2. Ladepritsche
3. Distanzstück (5/16")
4. Bremslicht, Blinker hinten
5. Gelbe Linse (Blinker)
6. Rote Linse (Bremslicht)
7. Sechskantschrauben (5/16" x ¾")

3. Schließen Sie die Kabelbaumleitung an die hintere Brems-/Blinkleuchte an.

Für die Modelle HD, HDX, HDX-D und HDX-Auto

1. Entfernen Sie die vorhandene hintere Brems-/Blinkleuchte.

   Bewahren Sie die Befestigungen auf.

2. Montieren Sie die hintere Brems-/Blinkleuchte mittels der Halterung und zwei Schrauben am Kotflügel (Bild 2).

   Hinweis: Stellen Sie sicher, dass die rote Linse (Bremslichter) innen und die gelben Linsen (Blinker) nach außen gerichtet sind (Bild 2).

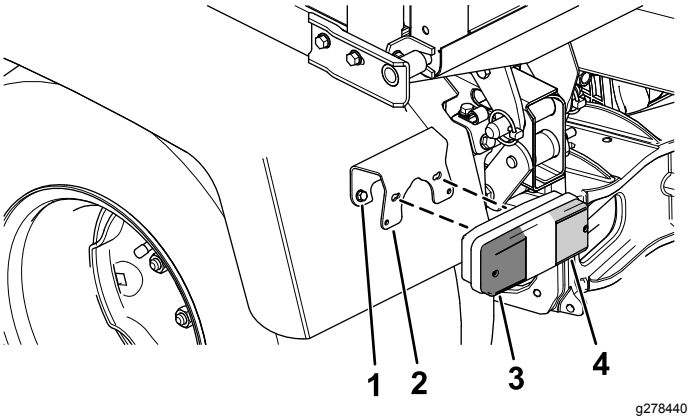

Bild 2

1. Schraube
2. Halterung
3. Gelbe Linse (Blinker)
4. Rote Linse (Bremslicht)

3. Schließen Sie die Kabelbaumleitung an die hintere Brems-/Blinkleuchte an.

Anschließen der Batterie

Für elektrogetriebene GTX-Modelle: Schließen Sie das Minuskabel der Batterie (schwarz) an, mit dem die Batterien an der Erdungsstelle der Maschine angeschlossen sind, siehe *Bedienungsanleitung*.

Für alle anderen Workman-Modelle: Schließen Sie das Minuskabel der Batterie an; siehe *Bedienungsanleitung*.

Prüfen der Funktion der Bremslichter bzw. Blinker

Prüfen der Funktion der Bremslichter

Treten Sie auf das Bremspedal; die Bremslichter sollten aufleuchten.

Prüfen der Funktion der Blinker

Drücken Sie den Blinkerhebel nach unten, um den linken Blinker zu aktivieren.

Drücken Sie den Blinkerhebel nach oben, um den rechten Blinker zu aktivieren.



Count on it.